ТИПОВОЙ ПРОЕКТ
901-3-212.85
СООРУЖЕНИЯ

ОБРАБОТКИ ПРОМЫВНОЙ ВОДЫ ОТ КОНТАКТНЫХ ОСВЕТЛИТЕЛЕЙ ДЛЯ СТАНЦИИ ОЧИСТКИ ВОДЫ ПОВЕРХНОСТНЫХ ИСТОЧНИКОВ С СОДЕРЖАНИЕМ ВЗВЕШЕННЫХ ВЕЩЕСТВ ДО 150 мг/л ПРОИЗВОДИТЕЛЬНОСТЬЮ 32-40 и 50-63 тыс.м³/сут.

АЛЬБОМ III
Строительные изделия

20965-03

				Привязан
				Инв.№

gost.e-ecolog.ru

ТИПОВОЙ ПРОЕКТ
901-3-212.85
СООРУЖЕНИЯ

ОБРАБОТКИ ПРОМЫВНОЙ ВОДЫ ОТ КОНТАКТНЫХ ОСВЕТЛИТЕЛЕЙ ДЛЯ СТАНЦИИ ОЧИСТКИ ВОДЫ ПОВЕРХНОСТНЫХ ИСТОЧНИКОВ С СОДЕРЖАНИЕМ ВЗВЕШЕННЫХ ВЕЩЕСТВ ДО 150 мг/л ПРОИЗВОДИТЕЛЬНОСТЬЮ 32-40 и 50-63 тыс.м³/сут.

СОСТАВ ПРОЕКТА:

Альбом I – Пояснительная записка.
Альбом II – Архитектурно-строительные решения, технологическая, сантехническая, электротехническая части.
Альбом III – Строительные изделия.
Альбом IV – Спецификации оборудования.
Альбом V – Ведомости потребности в материалах.
Альбом VI – Сметы.
Альбом VII – Показатели изменения сметной стоимости.

20965-03

Технический проект утвержден Госгражданстроем приказ № 120 от 6 мая 1980г.
Рабочие чертежи введены в действие ЦНИИЭП инженерного оборудования приказ №54 от 26 сентября 1985 г.

АЛЬБОМ III

Разработан ЦНИИЭП инженерного оборудования городов, жилых и общественных зданий
Главный инженер института А. Кетаов
Главный инженер проекта Е. Беляева

Привязан

Инв.№

СОДЕРЖАНИЕ АЛЬБОМА

Обозначение	Наименование	Стр	Примеч.
901-3-212.85 - КЖИ. 1.0.0.0	Панель стеновая (ПС1.. ПС12)	3	
1.0.0.0.СБ	Панель стеновая (ПС1... ПС12)		
	Сборочный чертеж	4	4 листа
1.0.0.0 ВМС	Ведомость расхода стали на дополнительные закладные изделия		
	на элемент, кг	8	
2.0.0.0	Панель стеновая (ПС13)	9	
3.0.0.0	Плита перекрытия (ПТ2)	10	
4.0.0.0	Плита перекрытия (ПТ3)	11	
2.1.0.0	Изделие закладное (МН-1а)	12	
2.2.0.0	Изделие закладное (МН-12а)		
2.3.0.0	Изделие закладное (МН-13а)	13	
2.0.1.0	Каркас плоский (Кр-1а; Кр-2а)		
2.1.1.0	Каркас плоский (Кр-12а)	14	
2.1.2.0	Каркас плоский (Кр-13а)		
2.2.1.0	Каркас плоский (Кр-17а)	15	
0.0.4.0	Сетка арматурная (С8)		
2.0.2.0	Сетка арматурная (С-25а)	16	
2.0.3.0	Сетка арматурная (С-30а; С-31а)		

Обозначение	Наименование	Стр.	Примеч.
901-3-212.85-КЖИ. 0.1.0.0	Щит стальной (Щ1)	17	
0.2.0.0	Щит стальной (Щ2)		
0.3.0.0	Каркас пространственный (КП1; КП2)	18	
0.4.0.0	Каркас пространственный (КП3; КП4)	19	
0.3.1.0	Сетка арматурная (СК1)	20	
0.3.2.0	Сетка арматурная (СК2)		
0.3.3.0	Сетка арматурная (СК3)	21	
0.4.1.0	Каркас плоский (Кр1; Кр2)		
0.0.1.0	Сетка арматурная (С1; С2; С9)	22	
0.0.2.0	Сетка арматурная (С3; С4; С5; С6; С10)	23	
0.0.3.0	Сетка арматурная (С7; С11)	24	

Инв. № подл. | Подпись и дата | Взам. инв. №

Формат	Зона	Поз.	Обозначение	Наименование	Количество на исполнение 901-3-212.85 -КЖИ.1.0.0.0												Примечание
					00	01	02	03	04	05	06	07	08	09	10	11	
				Документация													
			3.900-3. Вып 4/82	Сборные ж.-б. конструкции емкостных сооружений для водоснабжения и канализации.													
А3			901-3-212.85 -КЖИ.1.0.0.ОСБ	Сборочный чертеж	*	*	*	*	*	*	*	*	*	*	*	*	
А3			-КЖИ.1.0.0.ВМС	Ведомость расхода стали на дополнительные закладные изделия на элемент, кг	*	*	*	*	*	*	*	*	*	*	*	*	
				Сборочные единицы													
-		1	3.900-3 Вып. 4/82 часть 1	Панель стеновая ПС1-48-63	1	1	1	1	1	1	1	1	1	1	1	1	
				Изделие закладное													
-		2	1.400-15 Вып.1.120-41	МН 111-6	1	6	5	2	4	4	1			2			
-		3	1.400-15 Вып. 1. 150-23	МН 136-6		2	2				3	3	3				
-		4	1.400-15 Вып. 1. 120-59	МН 114-6						3							
-		5	1.400-15 Вып. 1 210-02	МН 201-3						1		1	1				
-		6	1.400-15 Вып. 1 120-36	МН 111-1	1	2	1			1		2					
-		7	1.400-15 Вып. 1 130-53	МН 125-6			1								1		
-		8	1.400-15 Вып. 1 150-11	МН 134-6									2				
				Сальники													
-		9	5.900-2 ТМ89-04	dy=150 ℓ=200						1							
-		10	5.900-2 ТМ89-06	dy=250 ℓ=200			1										
-		11	5.900-2 ТМ89-11	dy=600 ℓ=200				1									
-		12	5.900-2 ТМ89-13	dy=800 ℓ=200			1								1	1	
				Детали													
Б4		13	901-3-212.85 -КЖИ.1.00.13	А-III-12 ГОСТ 5781-82 ℓ=2900			26	16		22					16	16	
				Марка	ПС1	ПС2	ПС3	ПС4	ПС5	ПС6	ПС7	ПС8	ПС9	ПС10	ПС11	ПС12	

Бетон М200; Мрз 100; В4.

Альбом III

т.п. 901-3-212.85

Инв.№ подл. | Подпись и дата | Взам. инв.№

Привязан.

Инв.№

Провер.	Антонова	
Гл. инж.	Брайнина	
Рук. гр.	Антонова	
ГИП	Кузнецов	
Н. констр.	Шапиров	
Н. контр.	Кузнецов	
Нач. отд.	Крылова	

ТП 901-3-212.85 -КЖИ.1.0.0.0

Панель стеновая (ПС1... ПС12)

Стадия	Лист	Листов
Р	1	

ЦНИИЭП инженерного оборудования г. Москва

Копировал: Алешикова

20965-03
Формат А3

Альбом III

Т.п. 901-3-212.85

Инв.№ подл. | Подпись и дата | Взам. инв.№

Рис.1

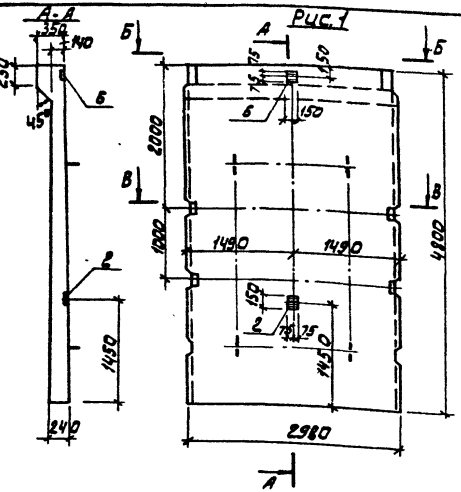

Б-Б

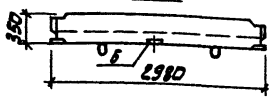

В-В

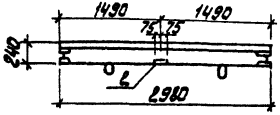

Рис.2

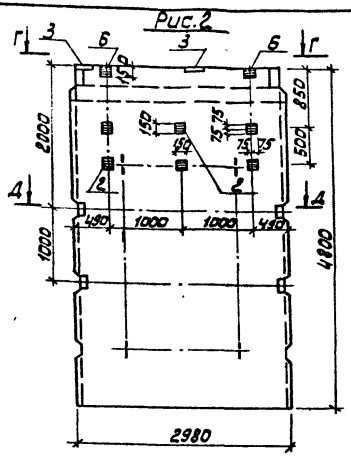

Г-Г

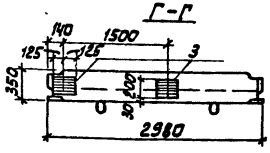

Д-Д

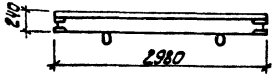

Рис.3

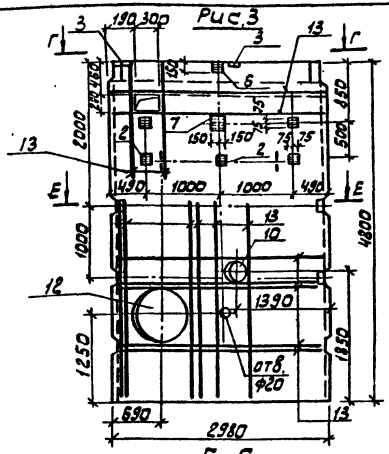

Е-Е

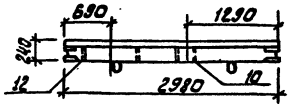

1. Покрытие закладных деталей-горячее цинкование 8÷50 мкм.
2. Арматуру на участках отверстий и сальников разрезать и приварить к корпусу сальника.

Обозначение	Марка	Рис.
901-3-212.85-КЖИ.1.000	ПС1	1
-01	ПС2	2
-02	ПС3	3

Привязан

Инв.№

Провер.	Антонова	
Рт. инж.	Петровнина	
Рук. гр.	Антонова	
ГИП	Кузнецов	
Гл. конс.	Шапиро	
Н. контр.	Кузнецов	
Нач. отд.	Краевин	

ТП 901-3-212.85 -КЖИ.1.0.0.0 СБ

Панель стеновая (ПС4... ПС12)
Сборочный чертеж

Стадия	Масса	Масштаб
Р		1:50
Лист 1	Листов 4	

ЦНИИЭП инженерного оборудования г. Москва

Копировал: Алешкова

20965-03 Формат: А3

Альбом III

т.п. 901-3-212.85

Инв. № подл. | Подпись и дата | Взам. инв. №

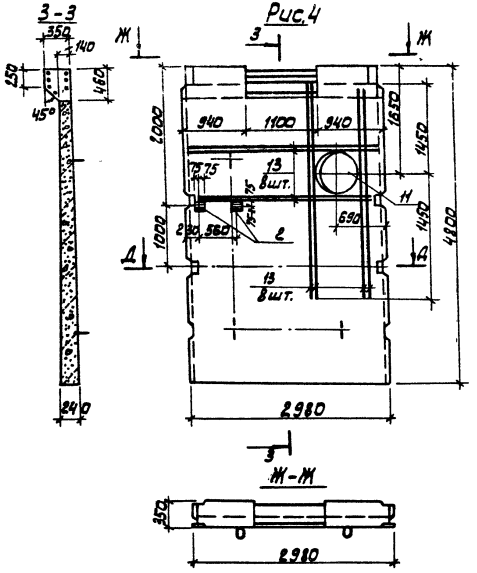

Обозначение	Марка	Рис
901-3-212.85-КЖИ.1.0.0.0-03	ПС4	4
-04	ПС5	5
-05	ПС6	6

тп 901-3-212.85	-КЖИ.1.0.0.0 СБ	Лист 2

Копировал: Алешкова 20265-03 Формат А3

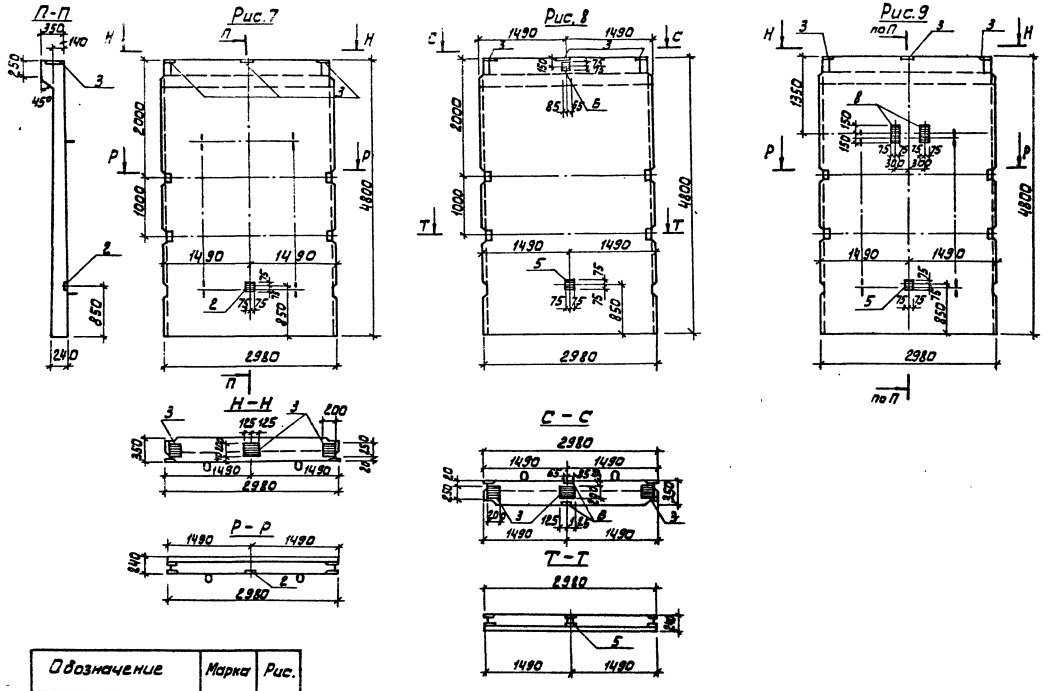

Обозначение	Марка	Рис.
901-3-212.85- КЖИ.1.0.0.0-06	ПС7	7
-07	ПС8	8
-08	ПС9	9

ТП 901-3-212.85 -КЖИ.1.0.0.0 СБ

ЛИСТ 3

Копировал: Алешинова 20965-03 Формат: А3

Альбом III

т.п. 901-3-212.85

Инв.№ подл. | Подпись и дата | Взам. инв.№

Альбом III

т.п. 901-3-212.85

Инв.№ подл. | Подпись и дата | Взам.инв.№

Рис.10

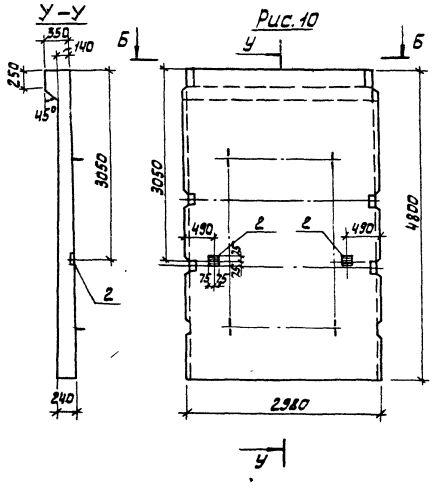

Рис.11

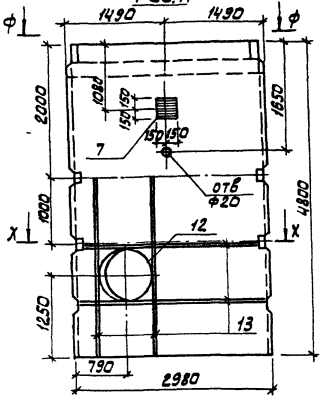

Рис.12

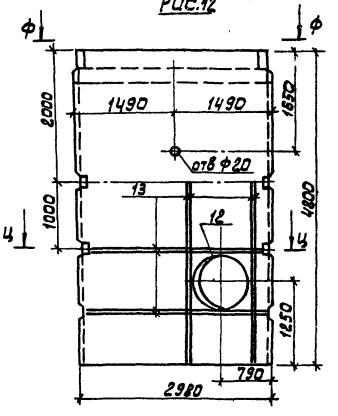

Ф - Ф

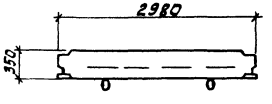

Ц - Ц

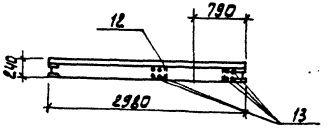

Х - Х

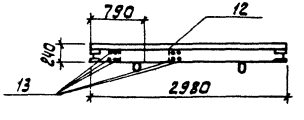

Обозначение	Марка	Рис.
901-3-212.85 - КЖИ.1.000-09	ПС10	10
-10	ПС11	11
-11	ПС12	12

тп 901-3-212.85	- КЖИ.1.000 СБ	Лист 4

Копировал: Алешкова

Марка элемента	Изделия арматурные			Изделия закладные																		Всего	Общий расход
	Арматура класса А-III ГОСТ 5781-82		Всего	Арматура класса А-III ГОСТ 5781-82				Сталь круглая ГОСТ 25907-71				Прокат марки Вст3кп2 ГОСТ 19903-74				ГОСТ 10704-76							
	ф12	Итого		ф8	ф12	ф14	Итого	ф7	ф10	ф15	Итого	δ=6	δ=8	δ=10	Итого	Тр 273×5	Тр 325×5	Тр 720×8	Тр 820×8		Итого		
ПС1				0,6			0,6					2,2	0,4		2,6							3,2	3,2
ПС2				1,6	1,2		2,8					8,8	8,6	1,6	19,0							21,8	21,8
ПС3				1,1	1,2		2,3		1,8	12	13,8	7,7	8,6	17,5	33,8		9,4		36,0		45,4	95,3	95,3
ПС4				0,2			0,2			9,0	9,0	2,2	0,8	8,4	11,4			28,1			28,1	48,7	48,7
ПС5				0,4			0,4					4,4	1,6		6,0							6,4	6,4
ПС6	56,8	56,8	56,8	0,9	2,6		3,5		1,41		1,41	11,2	1,6	8,7	21,5	7,9					7,9	34,31	91,11
ПС7				0,2	1,8		2,0					2,2	10,1	2,4	14,7							16,7	16,7
ПС8				1,0	2,6		3,6					2,2	9,3	6,0	17,5							21,1	21,1
ПС9				0,1	3,6		3,7					1,1	24,7	4,8	30,6							34,3	34,3
ПС10				0,2			0,2					2,2	0,8		3,0							3,2	3,2
ПС11					1,8	0,8	2,6		1,41	12	13,41		9,3	24,7	34,0	7,9			36,0		43,9	93,91	93,91
ПС12					1,8		1,8		1,41	12	13,41		9,3	18,0	27,3	7,9			36,0		43,9	86,41	86,41

Альбом III

т.п. 901-3-212.85

Инв.№ подл. | Подпись и дата | Взам. инв.№

Привязан.

Инв.№

Провер.	Антонова	
Ст. инж.	Бранкина	
Рук. гр.	Антонова	
ГИП	Кузнецов	
Гл. констр.	Шапиро	
Н. контр.	Кузнецов	
Нач. отд.	Красавин	

ТП 901-3-212.85 - КЖИ.ПВ.ВМС

Ведомость расхода стали на дополнительные закладные изделия на элемент кг

Стадия	Лист	Листов
Р	1	

ЦНИИЭП инженерного оборудования г. Москва

Копировал: Афанасьева Формат А3

Альбом III

т.п. 901-3-212.85

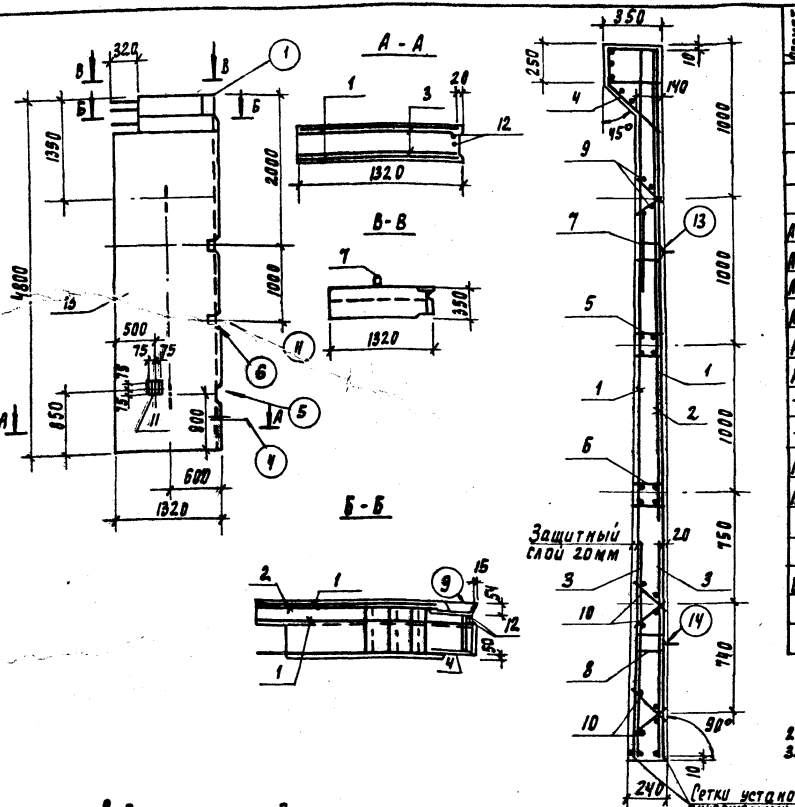

Формат	Зона	Поз	Обозначение	Наименование	Кол.	Примеч.
				Документация		
			3.900-3 вып.4/82	Панели стеновые балочные для прямоугольных сооружений		
				Сборочные единицы		
А4		1	901-3-212.85 -КЖИ.2.0.2.0	Сетка арматурная С-25а	2	
А4		2	-КЖИ.2.0.3.0	То же С-30а	1	
А4		3	-01	" С-31а	2	
А4		4	-КЖИ.2.1.0.0	Изделие закладное МН-7а	1	
А4		5	-КЖИ.2.2.0.0	То же МН-12а	1	
А4		6	-КЖИ.2.3.0.0	" МН-13а	1	
-		7	3.900-3; вып.4/82; часть2	" МН-27	1	
-		8	3.900-3; вып. 4/82; часть2	" МН-28	1	
А4		9	901-3-212.85 -КЖИ.2.0.1.0	Каркас плоский Кр-1а	2	
А4		10	-01	Кр-2а	1	
		11	1.400-15.81.210-02	Изделие закладное МН 281-3	1	
				Детали		
Б4		12	901-3-212.85 -КЖИ.2.0.0.12	А-III-10 ГОСТ 5781-82 ℓ=4780	2	2.96 кг
				Материалы		
		13		Бетон М200; Мрз100; В4	1.52	м³

1. Панель выполняется в опалубочной форме стеновой панели ПС1-48-63 по серии 3.900-3 вып 4/82. часть 1. путем установки вкладышей и перегородок.
2. Узлы см. по серии 3.900-3 вып. 4/82. часть 1.
3. Покрытие поверхностей закладных изделий - гор.ц. 50÷60 мкм.

Привязан:

Инв. №

Ведомость расхода стали на элемент, кг

Марка элемента	Изделия арматурные: Арматура класса Вр-I ГОСТ 6727-80 ф5	А-I ГОСТ 5781-82 ф10	А-III ГОСТ 5781-82 ф6	ф8	ф10	ф12	ф16	ф20	Итого	Изделия закладные: Арматура класса Вр-I ГОСТ 6727-80 ф5	А-II ГОСТ 5781-82 ф20	А-III Прокат марки Вст3 кп2 ГОСТ 19903-74 ф12	-б=5	-б=8	-б=10	Итого	Общий расход
ПС 13	16.63	7.26	8.18	1.47	55.68	2.72	41.8	5.84	149.76	0.1	9.8	0.8	3.79	10.92	3.6	29.01	178.77

Провер.	Архипова	
Инженер	Гевчева	
Рук. груп	Антонова	
ГИП	Кузнецов	
Гл. констр	Шапиро	
Н. контр	Кузнецов	
Нач. отд.	Красавин	

ТП 901-3-212.85 -КЖИ.2.0.0

Панель стеновая (ПС 13)

Стадия	Масса	Масштаб
Р	3.4т	1:50

Лист: Листов: 1

ЦНИИЭП инженерного оборудования г. Москва

Копировал Родлевская Формат А3

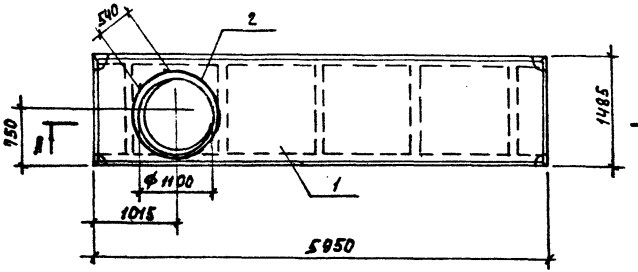

А - А

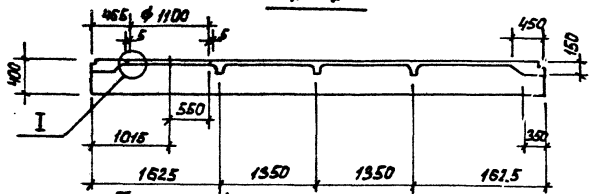

I (м 1:5)

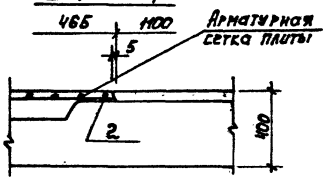

Формат	Зона	Поз.	Обозначение	Наименование	Кол.	Примеч.
				Сборочные единицы		
–		1	1.442.1-2.14.00.0-064	Плита перекрытия 2П1-5АIIIт	1	
				Детали		
БУ		2	901-3-212.85 -КЖИ.3.0.0.2	А-III-12 ГОСТ 5781-82; ℓ=4140	1	3,68 кг

Ведомость расхода стали на 1 элемент, кг.

Марка элемента	Арматурные изделия	Всего
	Арматура класса А-III	
	ГОСТ 5781-82	
	ф 12	
П2	3,7	3,7

ТП 901-3-212.85 -КЖИ. 3.0.0.0			
Плита перекрытия (П2)	Стадия	Масса	Масштаб
	Р	2400	1:50
	Лист	Листов 1	
	ЦНИИЭП инженерного оборудования г. Москва		

Привязан	Провер.	Антонова
	Ст. инж.	Архипова
	ГИП	Кузнецов
	Гл. конс.	Шапиро
	Н. контр.	Кузнецов
Инв. №	Нач. отд.	Красавин

Альбом III

Т.п. 901-3-212.85

Инв. № подл. | Подпись и дата | Взам. инв. №

Формат А3

20965-03

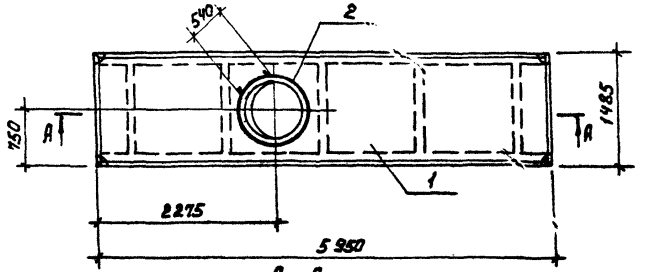

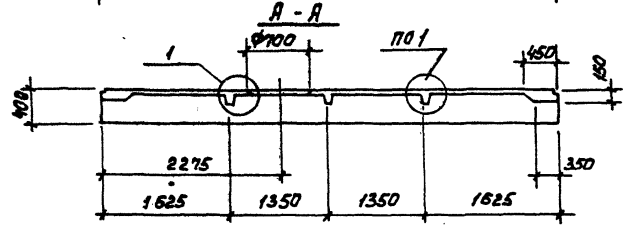

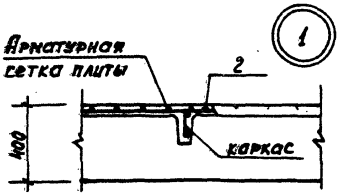

Формат	Зона	Поз.	Обозначение	Наименование	Кол.	Примеч.
				Сборочные единицы		
		1	1.442.1-2.14.00.0-ОБ4	Плита перекрытия 2П1-5АIIIВ		
				Детали		
БЧ		2	901-3-2.12.85-КЖИ.4.002	А-III-12 ГОСТ 5781-82; ℓ=2850	1	2.1 кг

Ведомость расхода стали на элемент.

Марка элемента	Арматурные изделия	Всего
	Арматура класса А-III ГОСТ 5781-82	
	ф 12	
П3	2.1	2.1

ТП 901-3-212.85		- КЖИ. М.О.О.О	
Плита перекрытия (П3)	Стадия	Масса	Масштаб
	Р	2400	—
	Лист	Листов 1	
ЦНИИЭП инженерного оборудования г. Москва			

Привязан		
Инв.№		
Провер.	Антонова	
Ст.инж.	Архипова	
ГИП	Кузнецов	
Гл.конс	Шапиро	
Н.контр	Кузнецов	
Нач.отд	Красавин	

Инв.№ подл. | Подпись и дата | Взам.инв.№

т.п. 901-3-212.85

Формат А3

20965-03

Альбом III

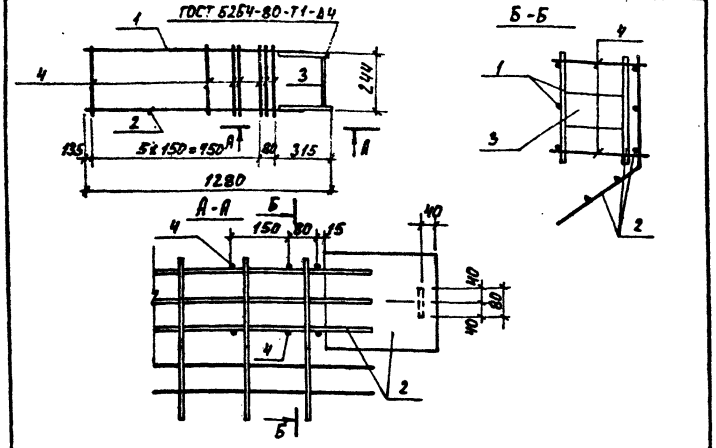

Формат	Зона	Поз.	Обозначение	Наименование	Кол.	Примеч.
				Сборочные единицы		
А4		1	901-3-212.85 - КЖИ.2.2.0.0	Каркас плоский Кр-12а	1	
А4		2	- КЖИ.2.3.0.0	Каркас плоский Кр-13а	1	
				Детали		
Б4		3	901-3-212.85 - КЖИ.2.1.0.3	Полоса Б-2 В ГОСТ 103-76 Вст3кп2-1 ГОСТ 535-79	1	1,2 кг
Б4		4	- КЖИ.2.1.0.4	А-III-6 ГОСТ 5781-82 ℓ=315	7	0,06 кг

Привязан

Инв.№

ТП 901-3-212.85 - КЖИ.2.1.0.0

Провер.	Архипова	
Инжен.	Певчева	
Рук.гр.	Антонова	
ГИП	Кузнецов	
Гл.конст.	Шапиро	
Н.контр.	Кузнецов	
Нач.отд.	Красавин	

Изделие закладное (МН-7а)

Стадия	Масса	Масштаб
Р	26,24	1:20
Лист	Листов 1	

ЦНИИЭП инженерного оборудования г. Москва

Формат А4

Альбом III

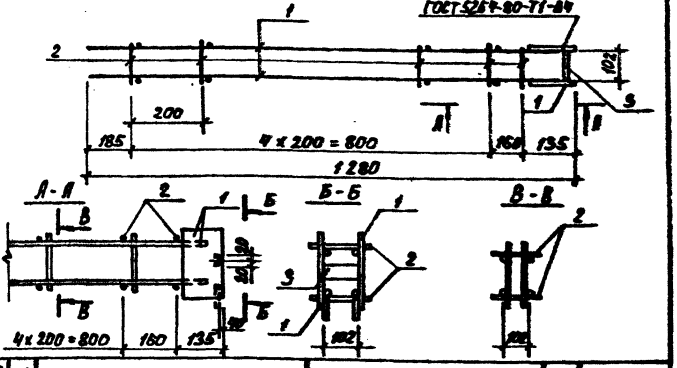

Формат	Зона	Поз.	Обозначение	Наименование	Кол.	Примеч.
				Сборочные единицы		
А4		1	901-3-212.85 - КЖИ.2.2.1.0	Каркас плоский Кр-17а	2	
				Детали		
Б4		2	901-3-212.85 - КЖИ.2.2.0.2	А-I-6 ГОСТ 5781-82 ℓ=130	6	0,03 кг
Б4		3	- КЖИ.2.2.0.3	Полоса Б-2 В ГОСТ 103-76 Вст3кп2-1 ГОСТ 535-79 ℓ=210	1	0,16 кг

Привязан

Инв.№

ТП 901-3-212.85 - КЖИ.2.2.0.0

Провер.	Архипова	
Инжен.	Певчева	
Рук.гр.	Антонова	
ГИП	Кузнецов	
Гл.конст.	Шапиро	
Н.контр.	Кузнецов	
Нач.отд.	Красавин	

Изделие закладное (МН-12а)

Стадия	Масса	Масштаб
Р	3,53	1:10
Лист	Листов 1	

ЦНИИЭП инженерного оборудования г. Москва

Формат А4

20965-03

Инв.№подл. | Подпись и дата | Взам.инв.№

Т.п. 901-3-212.85

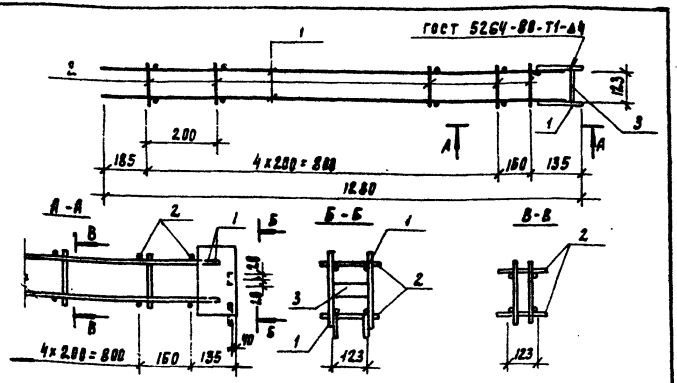

Формат	Зона	Поз	Обозначение	Наименование	Кол.	Примечан
				Сборочные единицы		
А4		1	901-3-212.85 -КЖИ.2.1.0	Каркас плоский Кр-17а	2	
				Детали		
Б4		2	901-3-212.85 -КЖИ.2.3.0.1	Вр-I-5 ГОСТ 6727-80 ℓ=150	6	0.02кг
Б4		3	-КЖИ.2.3.0.2	Лист 5 ГОСТ 19903-74 Ст3кп2-I ГОСТ 14637-79 40×121	1	0.19кг

Привязан

Инв.№

Подпись и дата | Взам.инв.№ | Инв.№ подл.

Проверил	Архипова	
Инженер	Левчева	
Рук.гр.	Антонова	
ГИП	Кузнецов	
Гл.конст.	Шапиро	
Н.контр.	Кузнецов	
Нач.отд.	Красавин	

ТП 901-3-212.85 -КЖИ.2.3.0.0

Изделие закладное (МН-13а)

Стадия	Масса	Масштаб
Р	3.5	1:10
Лист	Листов 1	

ЦНИИЭП инженерного оборудования г. Москва

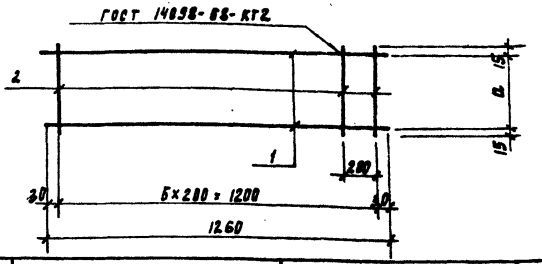

Формат	Зона	Поз	Обозначение	Наименование	Кол.	Примеч.
				Детали		
Б4		1	901-3-212.85 -КЖИ.2.0.1.1	Вр-I-5 ГОСТ 6727-80 ℓ=1260	2	0.19кг
			Переменные данные для исполнения			
				901-3-212.85-КЖИ.2.0.10		
				Детали		
Б4		2	901-3-212.85 -КЖИ.2.0.1.2	Вр-I-5 ГОСТ 6727-80 ℓ=130	7	0.02кг
				901-3-212.85 -КЖИ.2.0.1.0-01		
				Детали		
Б4		2	901-3-212.85 -КЖИ.2.0.1-3	Вр-I-5 ГОСТ 6727-80 ℓ=195	7	0.03 кг

Обозначение	Размеры мм а	Марка	Масса, кг
901-3-212.85-КЖИ 2.0.1.0	100	Кр-1а	0.52
-01	165	Кр-2а	0.59

Привязан

Инв.№

Подпись и дата | Взам.инв.№ | Инв.№ подл.

Проверил	Архипова	
Инженер	Левчева	
Рук.гр.	Антонова	
ГИП	Кузнецов	
Гл.конс.	Шапиро	
Н.контр.	Кузнецов	
Нач.отд.	Красавин	

ТП 901-3-212.85 -КЖИ.2.0.1.0

Каркас плоский (Кр-1а; Кр-2а)

Стадия	Масса	Масштаб
Р	см. табл.	-
Лист	Листов 1	

ЦНИИЭП инженерного оборудования г. Москва

Копировал Родлевская Формат

Альбом III

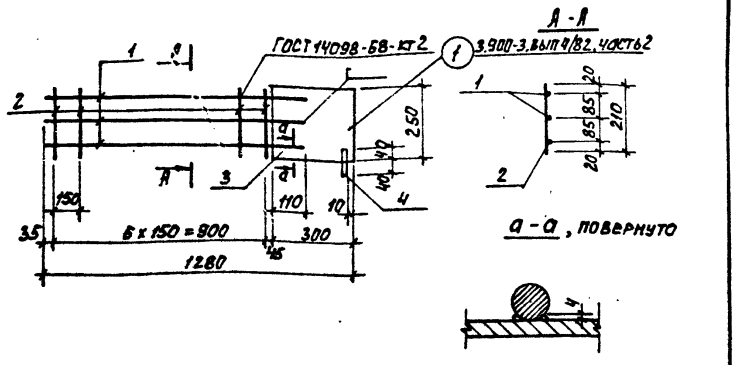

Формат	Зона	Поз.	Обозначение	Наименование	Кол.	Примечан.
				Детали		
БЧ		1	901-3-212.85 - КЖИ.2.1.1.1	А-III-16 ГОСТ 5781-82 ℓ=1090	3	1,72 кг
БЧ		2	- КЖИ.2.1.1.2.	Вр-I-5 ГОСТ 6727-80 ℓ= 210	7	0,03 кг
БЧ		3	- КЖИ.2.1.1.3	Полоса Б-8х250 ГОСТ 82-70 Ст3кп2-1 ГОСТ 14637-79 ℓ=300	1	5,02 кг
БЧ		4	- КЖИ.2.1.1.4	Вр-I-5 ГОСТ 6727-80 ℓ=80	1	0,01 кг

Привязан

Инв.№

ТП 901-3-212.85 - КЖИ. 2.1.1.0

Провер.	Архипова	
Инжен.	Певчева	
Рук. гр.	Антонова	
Г И П	Кузнецов	
Гл. конст.	Шапиро	
Н. контр.	Кузнецов	
Нач. отд.	Красавин	

Каркас плоский (Кр - 12 а)

Стадия	Масса	Масштаб
Р	10,40	—
Лист	Листов 1	

ЦНИИЭП инженерного оборудования г. Москва

Формат А4

Альбом III

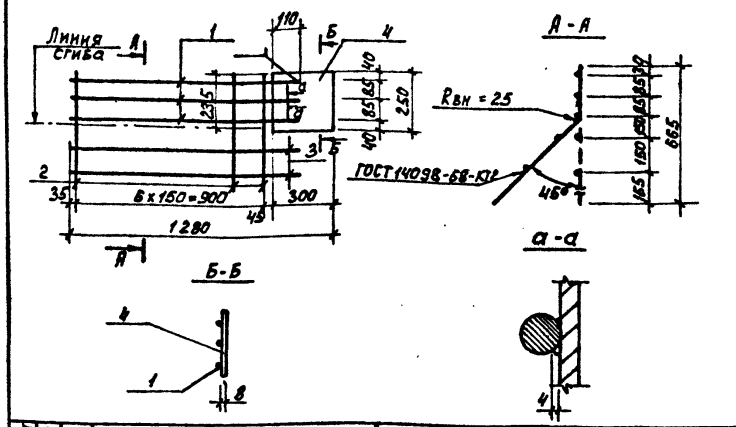

Формат	Зона	Поз.	Обозначение	Наименование	Кол.	Примечан.
				Детали		
БЧ		1	901-3-212.85 - КЖИ.2.1.2.1	А-III-20 ГОСТ 5781-82 ℓ=1090	3	2,68 кг
БЧ		2	КЖИ.2.1.2.2	А-III-6 ГОСТ 5781-82 ℓ=665	7	0,15 кг
БЧ		3	КЖИ.2.1.2.3	Вр-I-5 ГОСТ 6727-80 ℓ=1120	2	0,17 кг
БЧ		4	КЖИ.2.1.2.4	Полоса Б-8х250 ГОСТ 82-70 Ст3кп2-1 ГОСТ 14637-79 ℓ=300	1	4,7 кг

Привязан

Инв.№

ТП 901-3-212.85 -КЖИ. 2.1.2.0

Провер.	Архипова	
Инжен.	Певчева	
Рук. гр.	Антонова	
Г И П	Кузнецов	
Гл. конст.	Шапиро	
Н. контр.	Кузнецов	
Нач. отд.	Красавин	

Каркас плоский (Кр - 13 а)

Стадия	Масса	Масштаб
Р	19,13	1:20
Лист	Листов 1	

ЦНИИЭП инженерного оборудования г. Москва

Формат А4

Т.п. 901-3-212.85

Инв.№подл. | Подпись и дата | Взам.инв.№

20965-03

Альбом III

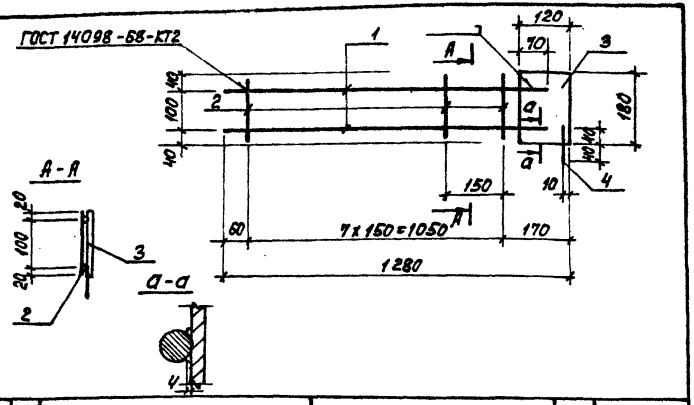

Формат	Зона	Поз.	Обозначение	Наименование	Кол.	Примечан.
				Детали		
Б4		1	901-3-212.85 -КЖИ.2.2.1.1	А-III-12 ГОСТ 5781-82 ℓ=1230	2	1,09 кг
Б4		2	-КЖИ.2.2.1.2	Вр-I-5 ГОСТ 6727-80 ℓ=140	8	0,02 кг
Б4		3	-КЖИ.2.2.1.3	Полоса Б-2 Б ГОСТ 103-76 ℓ=180 Ст3кп2-ГОСТ 535-79*	1	0,75 кг
Б4		4	-КЖИ.2.2.1.4	Вр-I-5 ГОСТ 6727-80 ℓ=80	1	0,01 кг

Привязан

Инв.№

Инв.№ подл. | Подпись и дата | Взам.инв.№

Провер.	Архипова		
Инжен.	Певчева		
Рук.груп	Антонова		
ГИП	Кузнецов		
Гл.конст.	Шапиро		
Н.контр.	Кузнецов		
Нач.отд.	Красавин		

ТП 901-3-212.85 -КЖИ.2.2.1.0

Каркас плоский (Кр-17а)

Стадия	Масса	Масштаб
Р	3,10	—
Лист	Листов 1	

ЦНИИЭП инженерного оборудования г. Москва

Формат А4

Альбом III

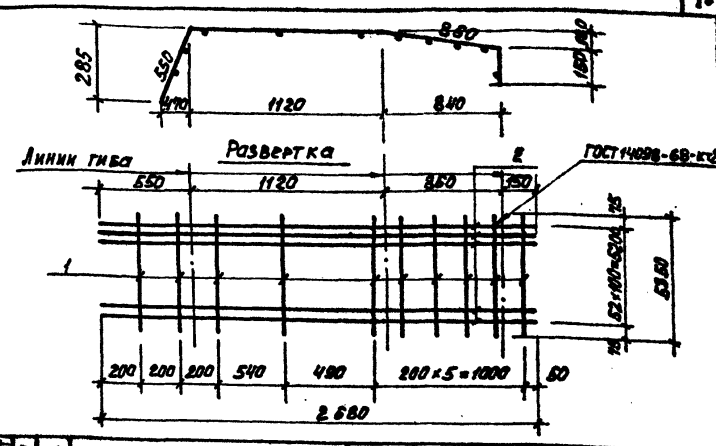

Формат	Зона	Поз.	Обозначение	Наименование	Кол.	Примеч.
				Детали		
Б4		1	901-3-212.85 -КЖИ.0.0.4.1	А-I-8 ГОСТ 5781-82 ℓ=5360	10	2,11 кг
Б4		2	-КЖИ.0.0.4.2	А-III-14 ГОСТ 5781-82 ℓ=2680	53	3,24 кг

Привязан

Инв.№

Инв.№ подл. | Подпись и дата | Взам.инв.№

Провер.	Петровнина		
Инжен.	Певчева		
Рук.гр.	Антонова		
ГИП	Кузнецов		
Гл.конст	Шапиро		
Н.контр.	Кузнецов		
Нач.отд.	Красавин		

ТП 901-3-212.85 -КЖИ.0.0.4.0

Сетка арматурная (С8)

Стадия	Масса	Масштаб
Р	192,82	—
Лист	Листов 1	

ЦНИИЭП инженерного оборудования г. Москва

Формат А4

т.п. 901-3-212.85

Альбом III

т.п. 901-3-212.85

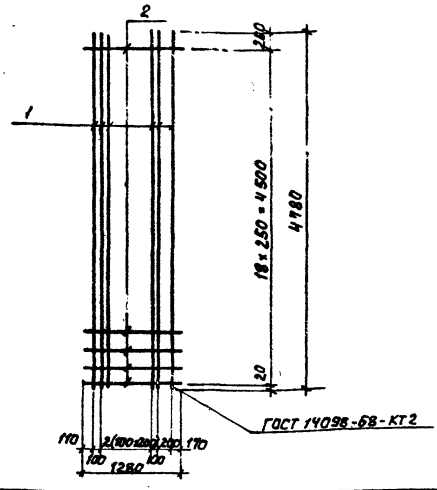

Формат	Зона	Поз	Обозначение	Наименование	Кол.	Примечан.
				Детали		
Б4		1	901-3-212.85- КЖИ.2.02.1	А-III-10 ГОСТ 5781-82 ℓ=4780	9	2,95 кг
Б4		2	КЖИ.2.02.2	Вр-I-5 ГОСТ 6727-80 ℓ=1280	19	0,2 кг

Привязан

Инв. №

Инв. № подл. | Подпись и дата | Взам. инв. №

ТП 901-3-212.85 -КЖИ.2.02.0			
Провер. Архипова	Сетка арматурная (С-25а)	Стадия	Масса	Масштаб
Инжен. Певчева		Р	30,35	1:50
Рук.гр. Антонова		Лист	Листов 1	
ГИП Кузнецов		ЦНИИЭП инженерного оборудования г. Москва		
Гл.конст. Шапиро				
Н.контр. Кузнецов				
Нач.отд. Красавин				

Формат А4

Альбом III

Рис. 1

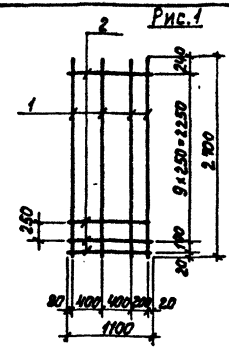

Рис. 2

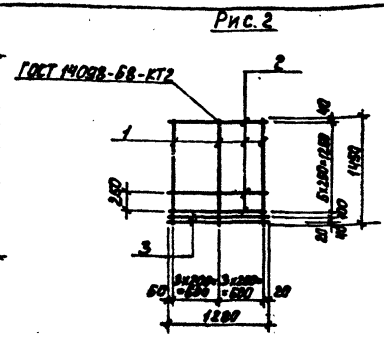

Формат	Зона	Поз.	Обозначение	Наименование	Кол.	Примечан.
				Переменные данные для исполнений		
				901-3-212.85- КЖИ.2.03.0		
				Детали		
Б4		1	901-3-212.85- КЖИ.2.03.1	А-III-10 ГОСТ 5781-82 ℓ=2100	4	1,66 кг
Б4		2	- КЖИ.2.03.2	Вр-I-5 ГОСТ 6727-80 ℓ=1100	11	0,17 кг
				901-3-212.85- КЖИ.3.03.0-01		
				Детали		
Б4		1	901-3-212.85 - КЖИ.2.03.5	А-III-10 ГОСТ 5781-82 ℓ=1450	8	2,29 кг
Б4		2	- КЖИ.2.03.4	Вр-I-5 ГОСТ 6727-80 ℓ=1280	6	0,2 кг
Б4		3	- КЖИ.2.03.5	А-I-10 ГОСТ 5781-82 ℓ=1280	2	0,79 кг

Обозначение	Рис.	Марка	Масса, кг
901-3-212.85-КЖИ.2.03.0	1	С-30а	8,51
-01	2	С-31а	21,10

Привязан

Инв. №

Инв. № подл. | Подпись и дата | Взам. инв. №

ТП 901-3-212.85 -КЖИ.2.03.0			
Провер. Архипова	Сетка арматурная (С-30а; С-31а)	Стадия	Масса	Масштаб
Инжен. Певчева		Р	См. табл.	1:50
Рук.гр. Антонова		Лист	Листов 1	
ГИП Кузнецов		ЦНИИЭП инженерного оборудования г. Москва.		
Гл.конст. Шапиро				
Н.контр. Кузнецов				
Нач.отд. Красавин				

Формат А4

20.96.5-03

Альбом III

т.п. 901-3-212.85

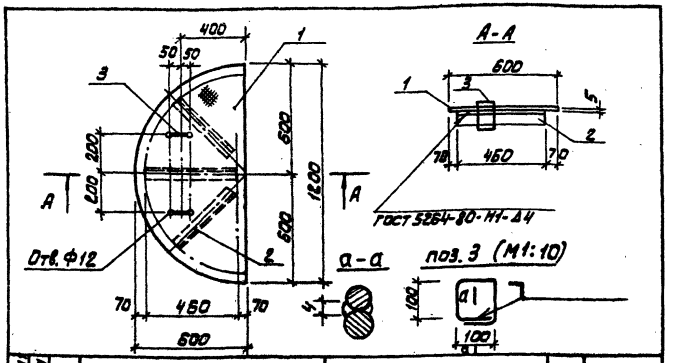

Формат	Зона	Поз.	Обозначение	Наименование	Кол.	Примечание
				Детали		
Б4		1	901-3-212.85 -КЖИ.0.1.0.1	Лист ромб. К-4,0×1200×600 Вст3кп2 ГОСТ 8568-77*	1	20,05кг
Б4		2	-КЖИ.0.1.0.2	Уголок Б-63×63×5 ГОСТ 8509-72 Вст3кп2-I ГОСТ 535-79 ℓ=460	3	2,21кг
Б4		3	-КЖИ.0.1.0.3	Петля Ф10А I ГОСТ 5781-82 ℓ=480	2	0,3кг

Покрытие поверхностей: масляная краска ГОСТ 8292-75 за 2 раза.

Привязан

Инв. №

Инв. № подл. | Подпись и дата | Взам. инв. №

Провер.	Петровнина		
Инженер	Певчева		
Рук. гр.	Антонова		
Гип	Кузнецов		
Гл. констр.	Шапиро		
Н. контр.	Кузнецов		
Нач. отд.	Красавин		

ТП 901-3-212.85 -КЖИ.0.1.0.0

ЩИТ СТАЛЬНОЙ (Щ1)

Стадия	Масса	Масштаб
Р	27,28	1:20

Лист | Листов 1

ЦНИИЭП инженерного оборудования г. Москва

Формат: А4

Альбом III

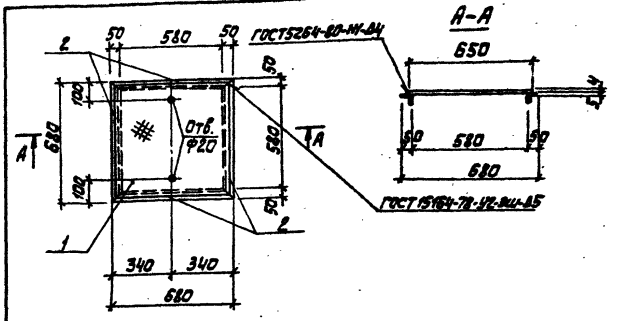

Формат	Зона	Поз.	Обозначение	Наименование	Кол.	Примечание
				Детали		
Б4		1	901-3-212.85 -КЖИ.0.2.0.1	Лист ромб. К-4,0×650×650 Вст3кп2 ГОСТ 8568-77	1	14,11кг
Б4		2	-КЖИ.0.2.0.2	Уголок Б-50×50×5 ГОСТ 8509-72 Вст3кп2-I ГОСТ 535-79 ℓ=680	4	2,56кг

Покрытие поверхностей: масляная краска ГОСТ 8292-75 за 2 раза.

Привязан

Инв. №

Инв. № подл. | Подпись и дата | Взам. инв. №

Провер.	Петровнина		
Инженер	Певчева		
Рук. гр.	Антонова		
Гип	Кузнецов		
Гл. констр.	Шапиро		
Н. контр.	Кузнецов		
Нач. отд.	Красавин		

ТП 901-3-212.85 -КЖИ.0.2.0.0

ЩИТ МЕТАЛЛИЧЕСКИЙ (Щ2)

Стадия	Масса	Масштаб
Р	24,35	1:20

Лист | Листов 1

ЦНИИЭП инженерного оборудования г. Москва

20965-03

Копировал: Алешикова

Формат: А4

Альбом III

т.п. 901-3-212.85

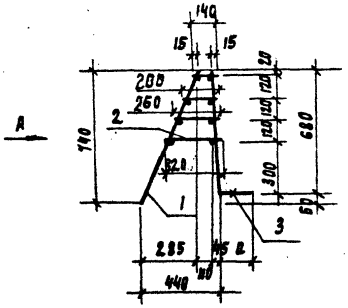

Вид А

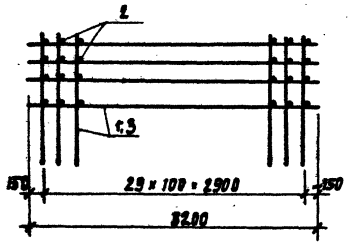

Формат	Зона	Поз	Обозначение	Наименование	Кол	Примечание
				Сборочные единицы		
А4		1	901-3-212.85 - КЖИ.0.3.1.0	Сетка арматурная СК 1	1	
				Материалы		
		2		А-I-8 ГОСТ 5781-82	20.0	м
			Переменные данные для исполнения			
				901-3-212.85-КЖИ.0.3.0.0		
				Сборочные единицы		
А4		3	901-3-212.85-КЖИ.0.3.2.0	Сетка арматурная СК2	1	
				901-3-212.85-КЖИ.0.3.0.0-01		
				Сборочные единицы		
А4		3	901-3-212.85-КЖИ.0.3.3.0	Сетка арматурная СК3	1	

Обозначение	Марка	Размеры, мм				Масса, кг
		a				
901-3-212.85 -КЖИ.0.3.0.0	КП1	250				64,68
-01	КП2	320				78.48

1. Каркас соединять при помощи сварочных клещей.

Инв. № подл.	Подпись и дата	Взам. инв.

Привязан

Инв №

Проверил	Петровнина	
Инженер	Левчева	
Рук. груп	Антонова	
ГИП	Пузнецов	
Гл. конст.	Шапиро	
Н. контр.	Кузнецов	
Нач. отд.	Красавин	

ТП 901-3-212.85 -КЖИ.0.3.0.0

Каркас пространственный (КП 1; КП 2)

Стадия	Масса	Масштаб
Р	см. таба	–

Копировал Родлевская Формат А

20965-03

Альбом III

т.п. 901-3-212.85

Инв.№ подл. | Подпись и дата | Взам. инв.№

Рис. 1

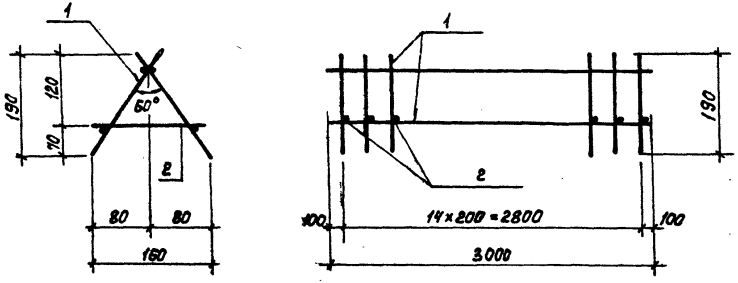

Рис. 2

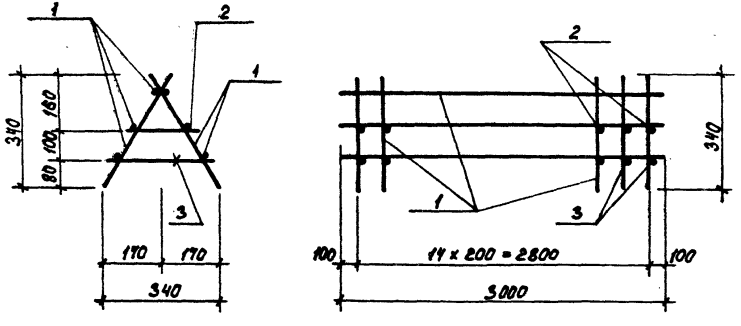

Формат	Зона	Поз.	Обозначение	Наименование	Кол.	Примеч.
			Переменные данные для исполнений			
				901-3-212.85 КЖИ.0.4.00		
				Сборочные единицы		
А4		1	901-3-212.85- КЖИ.0.4.1.0	Каркас плоский КР1	2	
				Детали		
Б4		2	901-3-212.85- КЖИ.0.4.02	А-I-10 ГОСТ 5781-82 ℓ=150	15	0,09 кг
				901-3-212.85- КЖИ.0.4.00-01		
				Сборочные единицы		
А4		1	901-3-212.85- КЖИ.0.4.1-01	Каркас плоский КР2	2	
				Детали		
Б4		2	901-3-212.85- КЖИ.0.4.0.2	А-I-10 ГОСТ 5781-82 ℓ=180	15	0,10 кг
Б4		3	-КЖИ.0.4.0.3	А-I-10 ГОСТ 5781-82 ℓ=300	15	0,17 кг

Каркас соединять при помощи сварочных клещей.

Обозначение	Марка	Рис.	Масса, кг
901-3-212.85 -КЖИ.0.4.00	КП3	1	12,95
-01	КП4	2	22,50

Привязан

Инв.№

Провер.	Петровнина	
Инжен.	Левчева	
Рук.гр.	Антонова	
Г.И.П.	Кузнецов	
Гл.конст.	Шапиро	
Н.контр.	Кузнецов	
Нач.отд.	Красавин	

ТП 901-3-212.85 -КЖИ.0.4.0.0

Каркас пространственный (КП3; КП4)

Стадия	Масса	Масштаб
Р	см. табл.	—
Лист	Листов 1	

ЦНИИЭП инженерного оборудования г. Москва

Формат А3

22965-03

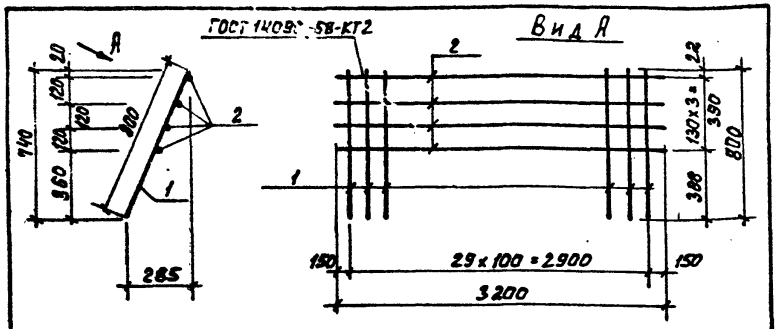

Формат	Зона	Поз.	Обозначение	Наименование	Кол.	Примеч.
				Детали		
Б4		1	901-3-212.85 -КЖИ.0.3.1.1	А-I-8 ГОСТ 5781-82 ℓ=800	30	0,32 кг
Б4		2	-КЖИ.0.3.1.2	А-I-8 ГОСТ 5781-82 ℓ=3200	4	1,26 кг

Привязан

Инв. №

ТП 901-3-212.85 -КЖИ. 0.3.1.0

Провер.	Петровнина	
Инжен.	Певчева	
Рук.гр.	Антонова	
ГИП	Кузнецов	
Гл.конст	Шапиро	
Н.контр.	Кузнецов	
Нач.отд.	Красавин	

Сетка арматурная (СК1)

Стадия	Масса	Масштаб
Р	14.64кг	—
Лист	Листов 1	

ЦНИИЭП инженерного оборудования г. Москва

Формат А4

Альбом III

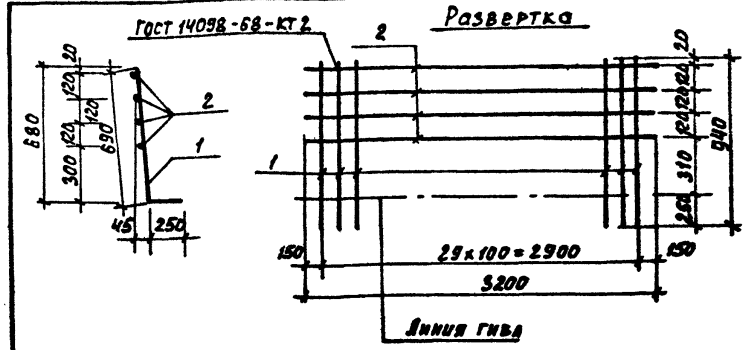

Формат	Зона	Поз.	Обозначение	Наименование	Кол.	Примеч.
				Детали		
Б4		1	901-3-212.85-КЖИ.0.3.2.1	А-III-Н ГОСТ 5781-82 ℓ=940	30	1,14 кг
Б4		2	КЖИ.0.3.2.2	А-I-8 ГОСТ 5781-82 ℓ=3200	4	1,28 кг

Привязан

Инв. №

ТП 901-3-212.85 -КЖИ. 0.3.2.0

Провер.	Петровнина	
Инжен.	Певчева	
Рук.гр.	Антонова	
ГИП	Кузнецов	
Гл.конст	Шапиро	
Н.контр.	Кузнецов	
Нач.отд.	Красавин	

Сетка арматурная (СК2)

Стадия	Масса	Масштаб
Р	38.24	—
Лист	Листов 1	

ЦНИИЭП инженерного оборудования г. Москва

Формат А4

т.п. 901-3-212.85

Инв.№ подл. | Подпись и дата | Взам.инв.№

20965-03

Альбом III

г.п. 901-3-212.85

Развертка

ГОСТ 14098-68-КТ2

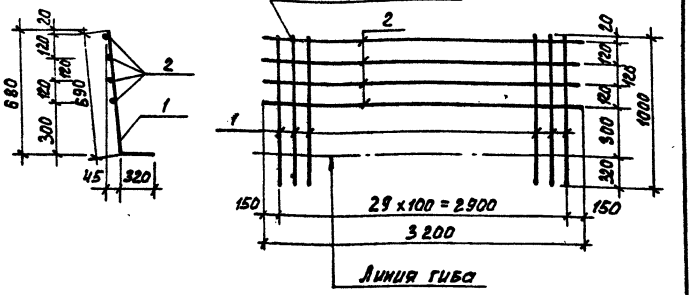

Формат	Зона	Поз.	Обозначение	Наименование	Кол.	Примеч.
				Детали		
Б4		1	901-3-212.85 -КЖИ.033.1	А-III-16 ГОСТ 5781-82 ℓ=1000	30	1,60 кг
Б4		2	-КЖИ.033.2	А-I-8 ГОСТ 5781-82 ℓ=3200	4	1,26 кг

Привязан

Инв.№

Инв.№ подл. | Подпись и дата | Взам.инв.№

ТП 901-3-212.85 -КЖИ.0.3.3.0			
Сетка арматурная (СК3)	Стадия	Масса	Масштаб
	Р	53,04	—
	Лист	Листов 1	
	ЦНИИЭП инженерного оборудования г. Москва		

Провер.	Петровних	
Инжен.	Певцева	
Рук.гр.	Антонова	
Г.И.П.	Кузнецов	
Гл.конс.	Шапиро	
Н.контр.	Кузнецов	
Нач.отд.	Красавин	

Формат А4

Альбом III

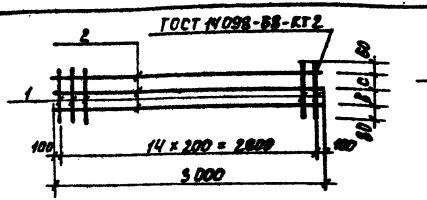

Обозначение	Марка	Размеры, мм. a	в	с		Масса кг
901-3-212.85 -КЖИ.0.4.1.0	КР1	220	—	—		5,80 кг
-01	КР2	330	110	80		9,30 кг

Формат	Зона	Поз.	Обозначение	Наименование	Кол.	Примеч.
			Переменные данные для исполнений			
				901-3-212.85-КЖИ.0.4.1.0		
				Детали		
Б4		1	901-3-212.85 -КЖИ.0.4.1.1	А-I-10 ГОСТ 5781-82 ℓ=220	15	0,14 кг
Б4		2	-КЖИ.0.4.1.2	А-I-10 ГОСТ 5781-82 ℓ=3000	2	1,85 кг
				901-3-212.85 КЖИ.0.4.1.0-01		
				Детали		
Б4		1	901-3-212.85 -КЖИ.0.4.1.3	А-I-10 ГОСТ 5781-82 ℓ=400	15	0,25 кг
Б4		2	-КЖИ.0.4.1.4	А-I-10 ГОСТ 5781-82 ℓ=3000	3	1,85 кг

Привязан

Инв.№

Инв.№ подл. | Подпись и дата | Взам.инв.№

ТП 901-3-212.85 -КЖИ. 0.4.1.0			
Каркас плоский (КР1; КР2)	Стадия	Масса	Масштаб
	Р	см. табл.	—
	Лист	Листов 1	
	ЦНИИЭП инженерного оборудования г. Москва		

Провер.	Петровних	
Инжен.	Певцева	
Рук.гр.	Антонова	
Г.И.П.	Кузнецов	
Гл.конс.	Шапиро	
Н.контр.	Кузнецов	
Нач.отд.	Красавин	

Формат А4

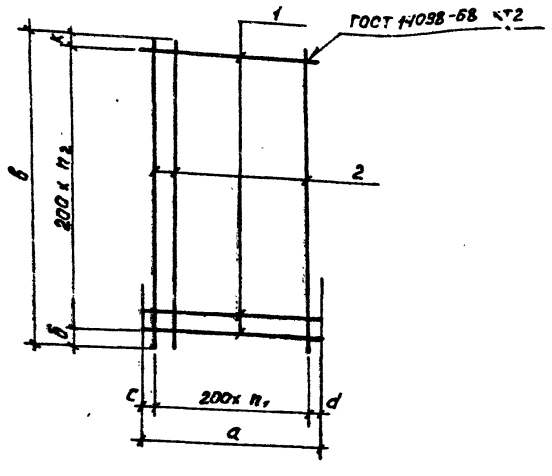

Формат	Зона	Поз.	Обозначение	Наименование	Кол.	Примеч.
			Переменные данные для исполнений			
				901-3-212.85 КЖИ.0.0.1.0		
				Детали		
БЧ		1	901-3-212.85- КЖИ.0.0.1.1	А-I-8 ГОСТ 5781-82 ℓ=2350	18	0,93 кг
БЧ		2	- КЖИ.0.0.1.2	А-III-10 ГОСТ 5781-82 ℓ=3950	12	2,44 кг
				901-3-212.85КЖИ.0.0.1.0-01		
				Детали		
БЧ		1	901-3-212.85 - КЖИ.0.0.1.1-01	А-I-8 ГОСТ 5781-82 ℓ=2950	17	1.17 кг
БЧ		2	- КЖИ.0.0.1.2-01	А-III-12 ГОСТ 5781-82 ℓ=3650	13	3,24 кг
				901-3-212.85- КЖИ.0.0.1.0-02		
				Детали		
БЧ		1	901-3-212.85 - КЖИ.0.0.1.1-02	А-I-8 ГОСТ 5781-82 ℓ=1850	18	0,73 кг
БЧ		2	КЖИ.0.0.1.2-02	А-III-10 ГОСТ 5781-82 ℓ=3950	10	2,44 кг

Обозначение	Марка	Размеры, мм						Количество		Масса
		a	б	в	c	d	к	k_1	k_2	кг
901-3-212.85-КЖИ.0.0.1.0	С1	2350	150	3950	75	75	400	11	17	46,02
-01	С2	2950	315	3650	525	25	75	12	18	52,81
-02	С9	1850	150	3950	25	25	400	9	17	31,54

Инв. № подл. | Подпись и дата | Взам. инв. №

Привязан

Инв. №

Провер.	Антонова	
Инжен.	Певчева	
Рук. гр.	Антонова	
ГИП	Кузнецов	
Гл. конст.	Шапиро	
Н. контр.	Кузнецов	
Нач. отд.	Красавин	

ТП 901-3-212.85 - КЖИ.0.0.1.0

Сетка арматурная (С1, С2, С9)

Стадия	Масса	Масштаб
Р	см. табл.	—
Лист	Листов 1	

ЦНИИЭП инженерного оборудования г. Москва

Формат А3

20865-03

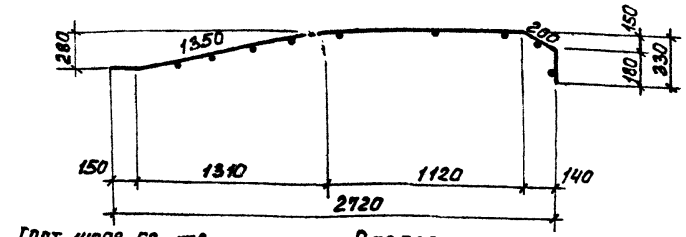

Гост 14098-68-КТ2

Развертка

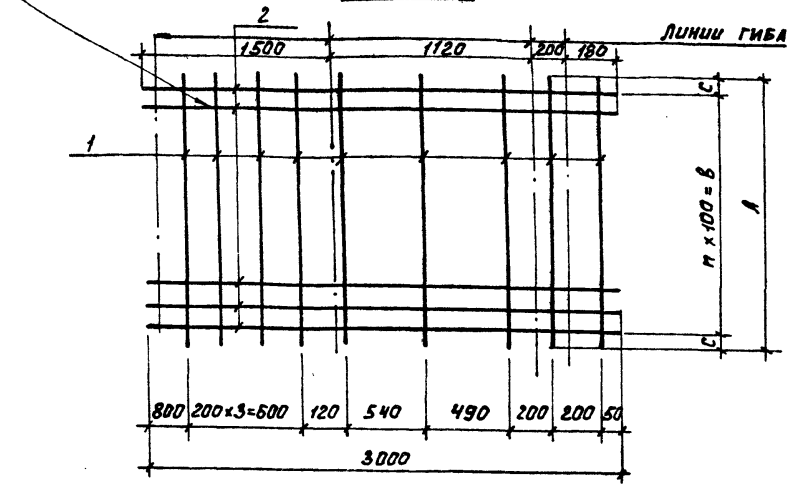

Обозначение	Марка	Размеры (мм) A	C	B	h	Кол-во	Масса, кг
901-3-212.85-КЖИ.0020	С3	2750	125	2500	25		164,46
-01	С4	3500	50	3400	34		220,69
-02	С5	3250	25	3200	32		207,91
-03	С6	5350	25	5300	53		340,34
-04	С10	2150	25	2100	21		138,58

Формат	Зона	Поз.	Обозначение	Наименование	Кол.	Примеч.
				Переменные данные для исполнений		
				901-3-212.85-КЖИ.0.0.20		
				Детали		
БЧ		1	901-3-212.85-КЖИ.0.0.2.1	А-I-8 ГОСТ 5781-82 ℓ=2750	9	1,09 кг
БЧ		2	-КЖИ.0.0.2.2	А-III-18 ГОСТ 5781-82 ℓ=3000	26	5,99 кг
				901-3-212.85-КЖИ.0.0.20-01		
				Детали		
БЧ		1	901-3-212.85-КЖИ.0.0.2.1-01	А-I-8 ГОСТ 5781-82 ℓ=3500	9	1,38 кг
БЧ		2	-КЖИ.0.0.2.2-01	А-III-18 ГОСТ 5781-82 ℓ=3000	35	5,99 кг
				901-3-212.85-КЖИ.0.0.20-02		
				Детали		
БЧ		1	901-3-212.85-КЖИ.0.0.2.1-02	А-I-8 ГОСТ 5781-82 ℓ=3250	9	1,28 кг
БЧ		2	-КЖИ.0.0.2.2-02	А-III-18 ГОСТ 5781-82 ℓ=3000	33	5,99 кг
				901-3-212.85-КЖИ.0.0.20-03		
				Детали		
БЧ		1	901-3-212.85-КЖИ.0.0.2.1-03	А-I-8 ГОСТ 5781-82 ℓ=5350	9	2,11 кг
БЧ		2	-КЖИ.0.0.2.2-03	А-III-18 ГОСТ 5781-82 ℓ=3000	54	5,99 кг
				901-3-212.85-КЖИ.0.0.20-04		
				Детали		
БЧ		1	901-3-212.85-КЖИ.0.0.2.1-04	А-I-8 ГОСТ 5781-82 ℓ=2150	9	0,85 кг
БЧ		2	КЖИ.0.0.2.2-04	А-III-18 ГОСТ 5781-82 ℓ=3000	22	5,99 кг

Привязан

Инв. №

Провер.	Петровнина	
Ст. инж.	Брайнина	
Рук гр.	Антонова	
ГИП	Кузнецов	
Гл. конст	Шапиро	
Н. контр	Кузнецов	
Нач. отд	Красавин	

ТП 901-3-212.85 -КЖИ.0.0.20

Сетка арматурная (С3; С4; С5; С6; С10)

Стадия	Масса	Масштаб
Р	см. табл.	—
Лист	Листов	

ЦНИИЭП инженерного оборудования г. Москва

Формат А3

20965-03

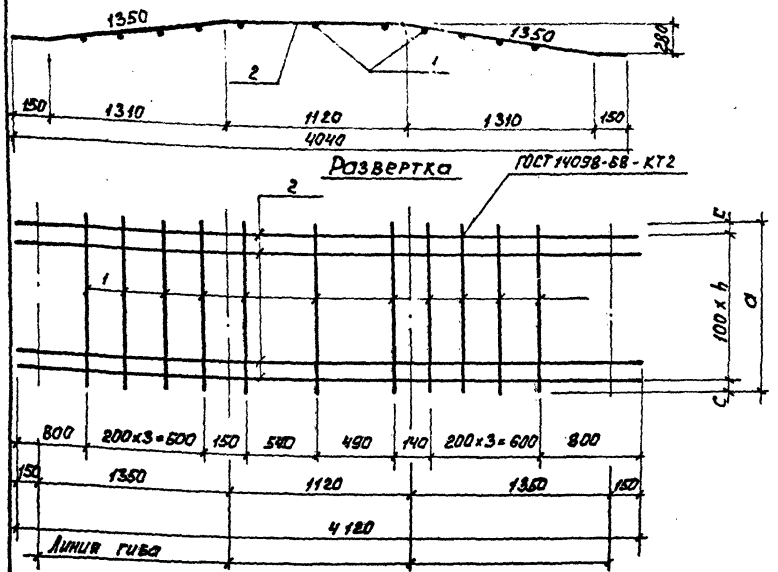

Формат	Зона	Поз	Обозначение	Наименование	Кол.	Примечание
			Переменные данные для исполнений			
				901-3-212.85-КЖИ.0.0.3.0		
				Детали		
БЧ		1	901-3-212.85 - КЖИ.0.0.3.1	А-I-В ГОСТ 5781-82 ℓ=2750	11	1,09 кг
БЧ		2	-КЖИ.0.0.3.2	А-III-14 ГОСТ 5781-82 ℓ=4120	28	4,98 кг
				901-3-212.85-КЖИ.0.0.3.0-01		
				Детали		
БЧ		1	901-3-212.85-КЖИ.0.0.3.1-01	А-I-В ГОСТ 5781-82 ℓ=2150	11	0,85 кг
БЧ		2	-КЖИ.0.0.3.2-01	А-III-14 ГОСТ 5781-82 ℓ=4120	22	4,98 кг

Обозначение	Марка	Размеры, мм a	Размеры, мм c	Кол-во n	Масса, кг
901-3-212.85-КЖИ.0.0.3.0	С7	2750	25	27	151.43
-01	С11	2150	25	21	118.91

Привязан

Инв. №

Провер.	Петровникий	
Ст. инж.	Брайникка	
Рук. гр.	Антонова	
ГИП	Кузнецов	
Гл. конст.	Шапиро	
Н. контр.	Кузнецов	
Нач. отд.	Красавин	

ТП 901-3-212.85 -КЖИ.0.0.3.0

Сетка арматурная (С7; С11)

Стадия	Масса	Масштаб
Р	см. табл.	—
Лист	Листов 1	

ЦНИИЭП инженерного оборудования г. Москва

Формат А3

20965-03

Альбом III

т.п. 901-3-212.85

Инв. № подл. | Подпись и дата | Взам. инв. №

Госстрой СССР
ЦЕНТРАЛЬНЫЙ ИНСТИТУТ ТИПОВОГО ПРОЕКТИРОВАНИЯ
Свердловский филиал
620062, г.Свердловск-62, ул.Чебышева,4
Заказ №3490 Инв.№20965-03 тираж 210
Сдано в печать 2/IX 1986г цена 0-99

gost.e-ecolog.ru