Госстройпроект
КОПИЯ ВЕРНА

ТИПОВОЙ ПРОЕКТ

901—5—44.87

БЕСШАТРОВЫЕ ВОДОНАПОРНЫЕ БАШНИ СО СТАЛЬНЫМИ БАКАМИ С ПРИМЕНЕНИЕМ СТВОЛОВ ИЗ УНИФИЦИРОВАННЫХ СБОРНЫХ ЖЕЛЕЗОБЕТОННЫХ ЭЛЕМЕНТОВ

БАШНЯ С БАКОМ ЁМКОСТЬЮ 300м3 ВЫСОТОЙ 36м

АЛЬБОМ III

СБОРНЫЕ ЖЕЛЕЗОБЕТОННЫЕ КОНСТРУКЦИИ И АРМАТУРНЫЕ ИЗДЕЛИЯ

				Привязан	
Инв. №					

gost.e-ecolog.ru

ЦЕНТРАЛЬНЫЙ ИНСТИТУТ ТИПОВОГО ПРОЕКТИРОВАНИЯ
ГОССТРОЯ СССР

Москва. А-445. Смольная ул.. 22

Сдано в печать 11 1988 года

Заказ № 3141 Тираж 995 экз.

ТИПОВОЙ ПРОЕКТ

901–5–44.87

БЕСШАТРОВЫЕ ВОДОНАПОРНЫЕ БАШНИ СО СТАЛЬНЫМИ БАКАМИ С ПРИМЕНЕНИЕМ СТВОЛОВ ИЗ УНИФИЦИРОВАННЫХ СБОРНЫХ ЖЕЛЕЗОБЕТОННЫХ ЭЛЕМЕНТОВ

БАШНЯ С БАКОМ ЕМКОСТЬЮ 300м³ ВЫСОТОЙ 36м

АЛЬБОМ III

СБОРНЫЕ ЖЕЛЕЗОБЕТОННЫЕ КОНСТРУКЦИИ И АРМАТУРНЫЕ ИЗДЕЛИЯ

Утвержден Госстроем СССР, протокол от 29.04.86 N АЧ-25

Введен в действие ГПИ „Киевский Промстройпроект", приказ от 27.05.86 N 61

РАЗРАБОТАНЫ
ГПИ "КИЕВСКИЙ ПРОМСТРОЙПРОЕКТ"

ГЛ. ИНЖ. ИН-ТА И.Г. ХАРИТОНОВ
НАЧАЛЬНИК ОТП С.И. САВУСКАН
ГЛ. ИНЖ. ПРОЕКТА В.А. КОЗЛОВ

Привязан

Инв. №

Формат	Обозначение	Наименование	Стр.	Примечание
А3	ТП 901-5-44.87 - СЯ	Содержание	2	
А3	ТП 901-5-44.87 - ПЗ	Пояснительная записка	4	
А3	ТП 901-5-44.87 -КЖСИ-К1	Колонна железобетонная К1	7	
А3	ТП 901-5-44.87 -КЖСИ-К2	Колонна железобетонная К2	8	
А3	ТП 901-5-44.87 -КЖСИ-К3	Колонна железобетонная К3	9	
А3	ТП 901-5-44.87 -КЖСИ- К4	Колонна железобетонная К4	10	
А3	ТП 901-5-44.87 -КЖСИ- К5	Колонна железобетонная К5	11	
А3	ТП 901-5-44.87 -КЖСИ- К6	Колонна железобетонная К6	12	
А3	ТП 901-5-44.87 -КЖСИ-К7	Колонна железобетонная К7	13	
А3	ТП 901-5-44.87 -КЖСИ-К8	Колонна железобетонная К8	14	
А3	ТП 901-5-44.87 -КЖСИ-К1-8	Колонны железобетонные К1...К8 Узлы	15	
А3	ТП 901-5-44.87 -КЖСИ-КП1	Каркас пространственный КП1	16	
А3	ТП 901-5-44.87 -КЖСИ-КП2	Каркас пространственный КП2	17	
А3	ТП 901-5-44.87 -КЖСИ-КП3	Каркас пространственный КП3	18	
А3	ТП 901-5-44.87 -КЖСИ-КП4	Каркас пространственный КП4	19	
А3	ТП 901-5-44.87 -КЖСИ-КП5	Каркас пространственный КП5	20	
А3	ТП 901-5-44.87 -КЖСИ-КП6	Каркас пространственный КП6	21	
А3	ТП 901-5-44.87 -КЖСИ-КП7	Каркас пространственный КП7	22	
А3	ТП 901-5-44.87 -КЖСИ-КП8	Каркас пространственный КП8	23	
А4	ТП 901-5-44.87 -КЖСИ-КР1	Каркас плоский КР1	24	
А4	ТП 901-5-44.87 -КЖСИ-КР2	Каркас плоский КР2	24	
А4	ТП 901-5-44.87 -КЖСИ-КР3	Каркас плоский КР3	25	
А4	ТП 901-5-44.87 -КЖСИ-КР4	Каркас плоский КР4	25	
А4	ТП 901-5-44.87 -КЖСИ-КР5	Каркас плоский КР5	26	
А4	ТП 901-5-44.87 -КЖСИ-КР6	Каркас плоский КР6	26	
А4	ТП 901-5-44.87 -КЖСИ-КР7	Каркас плоский КР7	27	
А4	ТП 901-5-44.87 -КЖСИ-КР8	Каркас плоский КР8	27	
А4	ТП 901-5-44.87 -КЖСИ-С1	Сетка С1	28	
А4	ТП 901-5-44.87 -КЖСИ-С2	Сетка С2	28	
А4	ТП 901-5-44.87 -КЖСИ-С3	Сетка С3	29	
А4	ТП 901-5-44.87 -КЖСИ-С4	Сетка С4	29	
А4	ТП 901-5-44.87 -КЖСИ С5	Сетка С5	30	

Начотд	Бабченко	
ГИП	Козлов	
Рук гр	Дужсак	
Вед инж	Комутова	
Техник	Владимирская	

ТП 901-5-44.87 - СЯ

Содержание

Стадия	Лист	Листов
РП	1	2

Киевский Промстройпроект

Формат А3

Формат	Обозначение	Наименование	Стр	Примечание
А4	ТП 901-5-44.87 -КЖСИ-С6	Сетка С6	30	
А4	ТП 901-5-44.87 -КЖСИ-С7	Сетка С7	31	
А4	ТП 901-5-44.87 -КЖСИ-МН1	Изделие закладное МН1	32	
А4	ТП 901-5-44.87 -КЖСИ-МН2	Изделие закладное МН2	32	
А4	ТП 901-5-44.87 -КЖСИ-МН3	Изделие закладное МН3	33	
А4	ТП 901-5-44.87 -КЖСИ-МН4	Изделие закладное МН4	33	
А4	ТП 901-5-44.87 -КЖСИ-МН5	Изделие закладное МН5	34	
А4	ТП 901-5-44.87 -КЖСИ-МН6	Изделие закладное МН6	34	
А4	ТП 901-5-44.87 -КЖСИ-МН7	Изделие закладное МН7	35	
А4	ТП 901-5-44.87 -КЖСИ-МН8	Изделие закладное МН8	35	
А4	ТП 901-5-44.87 -КЖСИ-МН9	Изделие закладное МН9	36	
А4	ТП 901-5-44.87 -КЖСИ-МН10	Изделие закладное МН10	36	
А4	ТП 901-5-44.87 -КЖСИ-МН11	Изделие закладное МН11	37	
А4	ТП 901-5-44.87 -КЖСИ-МН12	Изделие закладное МН12	37	
А4	ТП 901-5-44.87 -КЖСИ-МН13	Изделие закладное МН13	38	
А4	ТП 901-5-44.87 -КЖСИ-МН14	Изделие закладное МН14	38	
А4	ТП 901-5-44.87 -КЖСИ-МН15	Изделие закладное МН15	39	
А4	ТП 901-5-44.87 -КЖСИ-МН16	Изделие закладное МН16	39	
А4	ТП 901-5-44.87 -КЖСИ-МС1	Изделие соединительное МС1	40	
А4	ТП 901-5-44.87 -КЖСИ-МС2	Изделие соединительное МС2	40	
А4	ТП 901-5-44.87 -КЖСИ-МС3	Изделие соединительное МС3	41	
А4	ТП 901-5-44.87 -КЖСИ-МС4	Изделие соединительное МС4	41	
А4	ТП 901-5-44.87 -КЖСИ-МС5;6	Изделия соединительные МС5; МС6	42	
А4	ТП 901-5-44.87 -КЖСИ-МС7	Изделие соединительное МС7	42	

Пояснительная записка

1. В альбоме III разработаны рабочие чертежи сборных железобетонных колонн, плоских и пространственных арматурных каркасов колонн, сварных сеток фундамента, закладных и соединительных изделий, устанавливаемых в сборных колоннах и в монолитном фундаменте.

2. Технические требования к материалам и конструкциям

2.1. Бетон

2.1.1. Материалы, применяемые для приготовления бетона, должны удовлетворять требованиям соответствующих стандартов: цемент – ГОСТ 10178-76*, заполнители для тяжелого бетона – ГОСТ 10268-80*, вода – ГОСТ 23732-79.

2.1.2. Для изготовления колонн предусмотрено применение бетона с проектной маркой по прочности на сжатие М300 и с маркой по морозостойкости не ниже Мрз 75.

2.1.3. Поставка сборных железобетонных колонн потребителю производится по достижении бетоном не менее 70% проектной прочности на сжатие в летнее время года и 100% проектной прочности на сжатие в зимнее время года.

При этом предприятие-изготовитель должно гарантировать, что прочность бетона достигнет проектной марки в возрасте 28 суток со дня изготовления конструкций.

2.2. Арматура и арматурные изделия

2.2.1. В качестве продольной рабочей арматуры колонн применяется горячекатаная стержневая арматура класса А-III по ГОСТ 5781-82.

В качестве поперечных стержней каркасов применяется арматура класса А-I по ГОСТ 5781-82.

2.2.2. Сварные арматурные изделия должны соответствовать требованиям ГОСТ 10922-75, сварка стержней каркасов предусмотрена контактная точечная по ГОСТ 14098-68 (соединение КТ-2).

2.2.3. Продольные стержни каркасов рекомендуется поставлять в мерных длинах. При отсутствии стержней в мерных длинах стыки стержней осуществлять контактной стыковой сваркой (соединение КС-О по ГОСТ 14098-68) и располагать вразбежку.

Стыки стержней каркасов в местах изменения их диаметров осуществлять контактной стыковой сваркой (соединение КС-Р по ГОСТ 14098-68)

2.3. Закладные и соединительные изделия

2.3.1. Закладные изделия, к которым крепятся бак и стальные фермы-диафрагмы, изготавливаются из углеродистой стали С38/23 марки Вст3сп5-1 (по ТУ 14-1-3023-80).

Все остальные закладные и соединительные изделия изготавливаются из стали марки Вст3кп2-1 по ТУ 14-1-3023-80.

2.3.2. Открытые поверхности закладных изделий огрунтовать на заводе-изготовителе двумя слоями грунта ФЛ-03К (указания о последующей окраске на стройплощадке приведены в пояснительной записке к альбому II)

2.4. Точность изготовления конструкций

2.4.1. Допускаемые отклонения от номинальных размеров колонн не должны превышать:

				ТП 901-5-44.87-ПЗ		
Нач.отд	Садускан			Пояснительная записка.	Стадия: РП	Лист: 1 / Листов: 3
ГИП	Козлов				Киевский Промстройпроект	
Рук.гр.	Дужак					
Ведущ.	Хомутова					

по длине ± 8 мм;
по размерам поперечного сечения ± 4мм.

2.4.2 Отклонения от проектного положения стальных закладных изделий, расположенных в одном уровне с поверхностью бетона, не должны превышать:
в плоскости грани конструкции -8мм;
из плоскости грани конструкции -3 мм:

2.4.3. Непрямолинейность на всю длину конструкции, проверяемая в любом сечении боковых граней, не должна превышать 8 мм.

2.4.4. Отклонения от конструктивной толщины защитного слоя не должны превышать ±3 мм.

2.5. Требования к качеству поверхности железобетонных конструкций.

2.5.1. На поверхности бетона допускается наличие раковин диаметром не более 4мм и глубиной не более 3 мм в количестве не более 5 шт. на любом участке поверхности площадью 0,04 м². На поверхности не допускаются жировые и ржавые пятна.

2.5.2. Высота местных наплывов допускается не более 1,0 мм.

2.5.3. Околы ребер допускаются не более, чем глубиной 5мм на длине не более 50 мм.

2.5.4. Обнажения арматуры не допускаются.

2.5.5. Открытые поверхности стальных закладных изделий должны быть защищены от наплывов бетона.

3. Указания по изготовлению колонн

3.1 Изготовление колонн предусмотрено в стальных формах с откидными бортами.

При использовании форм для изготовления колонн по серии ИИ-04 в местах консолей для опирания ригелей должны быть установлены заглушки.

3.2. При изготовлении колонн следует обращать внимание на расположение арматурных каркасов: продольные стержни каркасов бо́льших диаметров должны быть во всех случаях обращены в сторону нижней части колонны.

3.3. При формовании колонн закладные изделия МН-14 и МН 15 должны быть закреплены на форме.

3.4. Для выемки колонн из форм, а также строповке при транспортировке и монтаже предусмотрены строповочные отверстия ⌀ 50 мм.

4. Правила приемки

4.1. Правила приемки колонн техническим контролем предприятия-изготовителя должны соответствовать ГОСТ 13015.1-81.

4.2. Приемочные испытания следует производить неразрушающими методами по ГОСТ 8829-77. Маркировка колонн должна соответствовать ГОСТ 13015.2-81.

4.3. Маркировочные знаки следует наносить несмываемой краской на боковой поверхности колонны.

5. Хранение и транспортирование

5.1. Хранение колонн должно производиться в горизонтальном положении на деревянных подкладках и прокладках, толщина которых должна быть не менее 40 мм.

5.2. Подкладки и прокладки должны быть расположены под отверстиями для выемки колонн из форм. При хранении колонн в штабеле прокладки должны располагаться на одной вертикали.

5.3. Транспортирование колонн предусматривается автомобильным транспортом на автопоездах с прицепом или полуприцепом.

В процессе транспортирования колонны должны опираться в 2-х точках на деревянные подкладки толщиной не менее 200 мм, располагаемые в тех же местах, где располагаются подкладки при хранении колонн.

5.4. Строповку колонн при разгрузке с транспортных средств производить с помощью балансирной траверсы и пальцевых захватов, пропускаемых в отверстия, предназначенные для выемки колонн из формы.

6. Перечень нормативных документов.

6.1. При изготовлении и приемке колонн, арматурных закладных изделий должны быть выдержаны требования следующих нормативных документов:

ГОСТ 13.015.1-81 „Конструкции бетонные и железобетонные"

ГОСТ 13.015.2-81 „Конструкции и изделия бетонные и железобетонные сборные. Правила маркировки."

ГОСТ 13.015.3-81 „Конструкции и изделия бетонные и железобетонные сборные. Документ о качестве."

ГОСТ 10 922-75 „Арматура и закладные детали сварные для железобетонных конструкций."

СНиП III-18-80 „Бетонные и железобетонные конструкции сборные."

СНиП III-4-80 „Техника безопасности в строительстве."

СН 313-85 3-е издание „Инструкция по технологии изготовления и установке стальных закладных деталей в сборных железобетонных и бетонных изделиях."

СН 393-78 „Инструкция по сварке соединений арматуры и закладных деталей железобетонных конструкций."

СНиП II-28-73* „Защита строительных конструкций от коррозии".

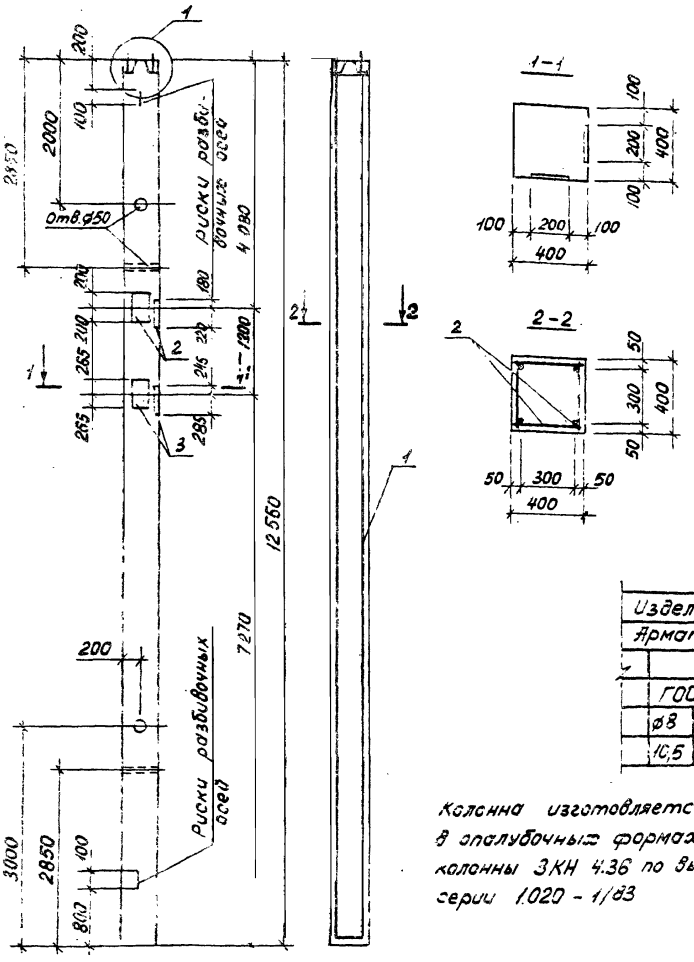

Формат	Зона	Поз	Обозначение	Наименование	Кол-во	Примечание
				Документация		
А3			ТП 901-5-44.87 -ПЗ	Пояснительная записка		
				К1		
				Сборочные единицы		
А5		1	ТП 901-5-44.87 -КЖИ-КП1	Каркас простран. КП1	1	
А4		2	ТП 901-5-44.87 -КЖИ-МН14	Изделие закладн. МН14	2	
А4		3	ТП 901-5-44.87 -КЖИ-МН15	Изделие закладн. МН15	2	
				Материалы		
				бетон марки 300	2,01	м³

Ведомость расхода стали на элемент, кг

Марка элемента	Изделия арматурные					
	Арматура класса					
	А-I					
	ГОСТ 5781-82*					
	ø6	ø8	ø10	ø14		Итого
К1	0,6	18,4	10,4	3,2		32,6

продолжение ведомости

Изделия арматурные						Изделия закладные							Общий расход
Арматура класса					Всего	Арматура класса			Прокат марки			Всего	
А-III						А-III			Вст3сп5-1				
ГОСТ 5781-82*						ГОСТ 5781-82*			ГОСТ 103-76				
ø8	ø10	ø25	ø28	Итого		ø14	ø16	Итого	-16×200	-10×80	Итого		
10,5	3,3	72,3	150,8	237,4	270,0	5,4	9,6	15,0	46,6	8,4	55,0	70,0	340,0

Колонна изготовляется в опалубочных формах колонны 3КН 4.36 по вып.2-7 серии 1.020 - 1/83

Нач.отд	Бабченко	
ГИП	Козлов	
Рук.гр	Дужак	
Вед.инж	Хомутова	
Ст.техн	Стукалова	
Провер.	Хомутова	

ТП 901-5-44.87-КЖИ-К1

Колонна железобетонная К1

Стадия	Масса	Масштаб
РП	5025	
Лист	Листов 1	

Киевский Промстройпроект

КФ 9598-03 8 Формат А3

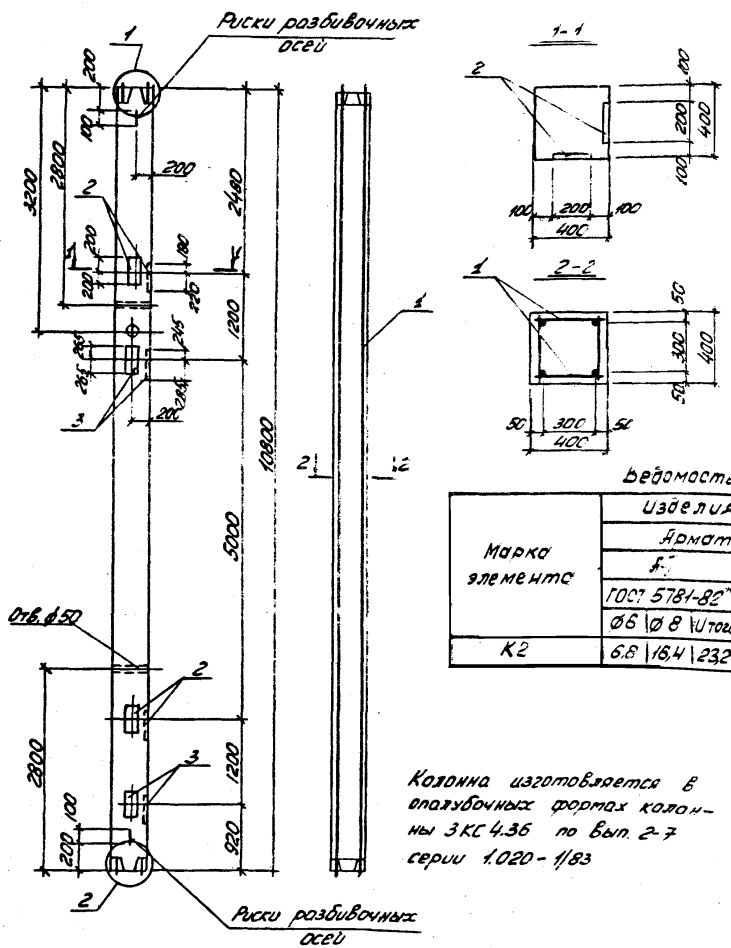

Формат	Зона	Поз	Обозначение	Наименование	Кол во	Примечание
				Документация		
А3			ТП 901-5-44.87-ПЗ	Пояснительная записка		
				К2		
				Сборочные единицы		
А3		1	ТП 901-5-44.87-КЖСИ-КП2	Каркас простран. КП2	1	
А4		2	ТП 901-5-44.87-КЖСИ-МН14	Изделие закладн. МН14	4	
А4		3	ТП 901-5-44.87-КЖСИ-МН15	Изделие закладн. МН15	4	
				Материалы		
				Бетон марки 300	1.73	м³

Ведомость расхода стали на элемент К2

Марка элемента	Изделия арматурные								Изделия закладные							Общий расход
	Арматура класса							Всего	Прокат марки			Арматура класса			Всего	
	A-I			A-III					Вст3сп5-1			A-III				
	ГОСТ 5781-82*			ГОСТ 5781-82*					ГОСТ 103-76			ГОСТ 5781-82*				
	Ø6	Ø8	Итого	Ø8	Ø10	Ø22	Ø25	Итого	16×200	10×60	Итого	Ø14	Ø16	Итого		
К2	6.8	16.4	23.2	21.0	3.3	89.6	50.8	164.7	187.9	93.2	16.8	110.0	10.8	19.2	30.0	140.0	327.9

Колонна изготовляется в опалубочных формах колонны 3КС 4.36 по вып. 2-7 серии 1.020-1/83

			ТП 901-5-44.87-КЖСИ-К2			
Нач.отд	Бавченко		Колонна железобетонная К2	стадия	Масса	Масштаб
ГИП	Козлов			РП	4325	
Рук.гр	Дужак			Лист	Листов 1	
Вед.инж	Хомутова			Киевский Промстройпроект		
Ст.техн.	Стукалова					
Провер	Хомутова					

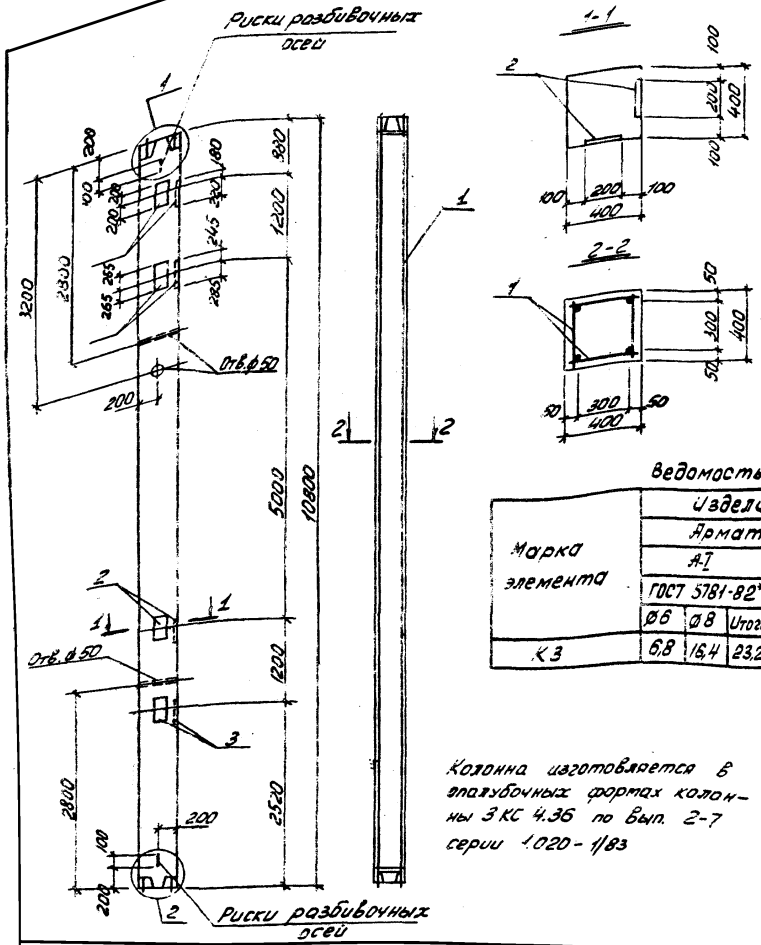

Формат	Зона	Поз	Обозначение	Наименование	Кол во	Примечание
				Документация		
А3			ТП 901-5-44.87 -ПЗ	Пояснительная записка		
				К3		
				Сборочные единицы		
А3		1	ТП 901-5-44.87-КЖИ-КП3	Каркас простран. КП3	1	
А4		2	ТП 901-5-44.87 -КЖИ-МН14	Изделие заклад. МН14	4	
А4		3	ТП 901-5-44.87 -КЖИ-МН15	Изделие заклад. МН15	4	
				Материалы		
				Бетон марки 300	1,73	м³

Ведомость расхода стали на элемент, кг

Марка элемента	Изделия арматурные							Изделия закладные						Всего	Общий расход
	Арматура класса							Прокат марки			Арматура класса				
	А-I			А-III				ВСт3сп5-1			А-III				
	ГОСТ 5781-82*			ГОСТ 5781-82*			Всего	ГОСТ 103-76			ГОСТ 5781-82*				
	Ø6	Ø8	Итого	Ø8	Ø10	Ø20	Итого	-10×200	-10×60	Итого	Ø14	Ø16	Итого		
К3	6,8	16,4	23,2	21,0	3,3	106,4	130,7	153,9	93,2	16,8	110,0	10,8	19,2	30,0	140,0	293,9

Колонна изготовляется в опалубочных формах колонны 3КС 4.36 по вып. 2-7 серии 1.020-1/83

Нач.отд	Бабченко		ТП 901-5-44.87-КЖИ-К3
ГИП	Козлов		Колонна железобетонная К3
Рук.гр.	Дужак		Стадия: РП; Масса: 4325; Масштаб:
Вед.инж.	Хомутова		Лист; Листов 1
Ст.техн.	Стукалова		Киевский Промстройпроект
Провер.	Хомутова		

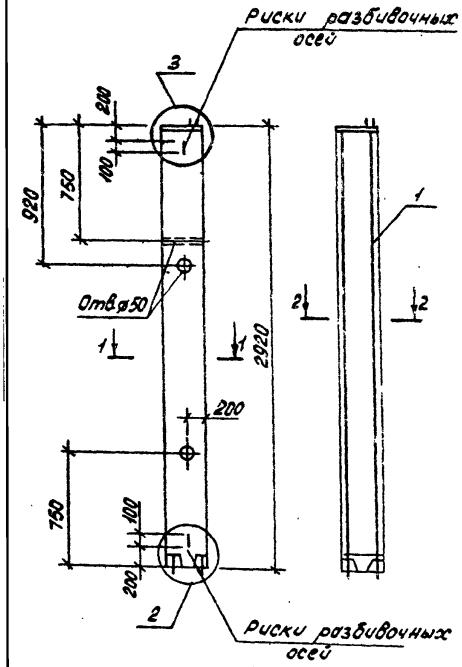

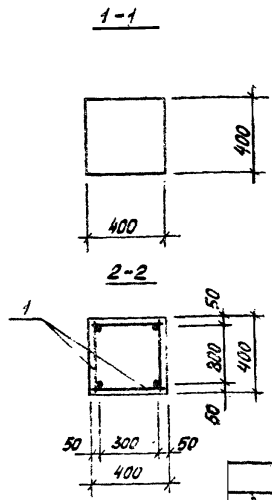

Формат	Зона	Поз.	Обозначение	Наименование	Кол-во	Примечание
				Документация		
А3			ТП 901-5-44.87-ПЗ	Пояснительная записка		
				К4		
				Оборочные единицы		
А3		1	ТП901-5-44.87-КЖИ-КП4	Каркас простран. КП4	1	
				Материалы		
				Бетон марки 300	0,47	м3

Ведомость расхода стали на элемент, кг

Марка элемента	Изделия арматурные									
	Арматура класса									Всего
	А-I				А-III					
	ГОСТ 5781-82*				ГОСТ 5781-82*					
	ø6			Итого	ø8	ø10	ø20		Итого	
К4	3,4			3,4	10,5	1,1	288		40,4	43,8

продолжение ведомости

Изделия закладные														
Арматура класса			Прокат марки				Крепежные изделия						Всего	Общий расход
А-III			ВСт3сп 5-1				Болты		Шайбы		Гайки			
ГОСТ 5781-82*			ГОСТ 82-70*				ГОСТ 7798-70*		ГОСТ 11371-78		ГОСТ 5915-70*			
ø20		Итого	-14×400			Итого	М24	Итого	М24	Итого	М24	Итого		
2,4		2,4	17,6			17,6	0,6	0,8	0,1	0,1	0,4	0,4	21,3	65,1

Колонна изготовляется в опалубочных формах колонны 1КВ 4.36 по вып. 2-7 серии 1.020-1/83

Нач.отд.	Вабченко	
ГИП	Козлов	
Рук.гр.	Дужак	
Вед.инж.	Хомутова	
Ст.техн.	Стукалова	
Провер.	Хомутова	

ТП 901-5-44.87-КЖИ-К4

Колонна железобетонная К4

Стадия	Масса	Масштаб
РП	1175	
Лист	Листов 1	

Киевский Промстройпроект

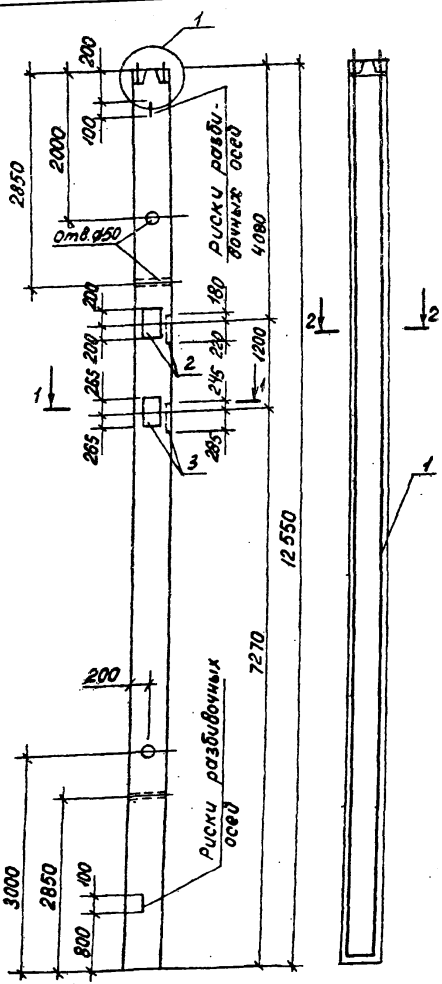

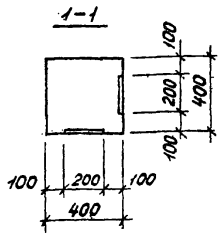

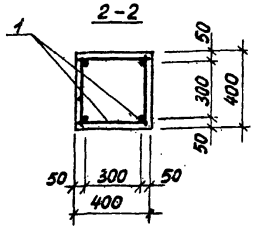

Формат	Зона	Поз.	Обозначение	Наименование	Кол-во	Примечание
				Документация		
А3			ТП 901-5-44.87 - ПЗ	Пояснительная записка		
				К5		
				Сборочные единицы		
А3		1	ТП 901-5-44.87 -КЖСИ-КП5	Каркас простран. КП5	1	
А4		2	ТП 901-5-44.87 -КЖСИ-МН14	Изделие закладн. МН14	2	
А4		3	ТП 901-5-44.87 -КЖСИ-МН15	Изделие закладн. МН15	2	
				Материалы		
				Бетон марки 400	2,01	м³

Ведомость расхода стали на элемент, К2

Марка элемента	Изделия арматурные					
	Арматура класса					
	А-I					
	ГОСТ 5781-82*					
	⌀6	⌀8	⌀10	⌀16		Итого
К5	0,6	18,4	10,4	4,8		34,2

продолжение ведомости

Изделия арматурные							Изделия закладные						Всего	Общий расход
Арматура класса							Арматура класса			Прокат марки				
А-III							А-III			Вст3сп5-1				
ГОСТ 5781-82*						Всего	ГОСТ 5781-82*			ГОСТ 103-76				
⌀8	⌀10	⌀28	⌀32		Итого		⌀14	⌀16	Итого	16×200	10×60	Итого		
10,5	3,3	91,6	196,8		302,2	336,4	5,4	9,6	15,0	46,6	8,4	55,0	70,0	406,4

Колонна изготовляется в опалубочных формах колонны ЗКН 4.36 по вып. 2-7 серии 1020 - 1/83

Нач. отд.	Бабченко	
ГИП	Козлов	
Рук. гр.	Дужак	
Вед. инж.	Хомутова	
Ст. техн.	Стухалова	
Провер.	Хомутова	

ТП 901-5-44.87-КЖСИ-К5

Колонна железобетонная К5

Стадия	Масса	Масштаб
РП	5025	
Лист	Листов 1	

Киевский Промстройпроект

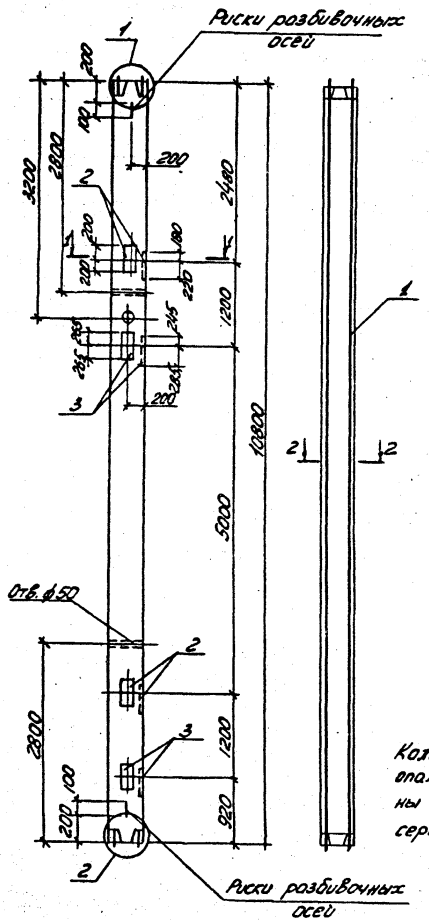

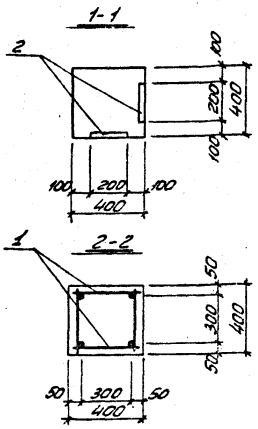

Формат	Зона	Поз	Обозначение	Наименование	Кол во	Приме чание
				Документация		
А3			ТП 901-5-44.87-ПЗ	Пояснительная записка		
				К6		
				Сборочные единицы		
А3		1	ТП 901-5-44.87-КЖСИ-КП6	Каркас простран. КП6	1	
А4		2	ТП 901-5-44.87-КЖСИ-МН14	Изделие заклади. МН14	4	
А4		3	ТП 901-5-44.87-КЖСИ-МН15	Изделие заклади. МН15	4	
				Материалы:		
				Бетон марки 400	1,73	м³

Ведомость расхода стали на элемент, кг

Марка элемента	Изделия арматурные								Изделия закладные							Общий расход
	Арматура класса							Всего	Прокат марки			Арматура класса			Всего	
	A-I			A-III					Вст3сп 5-1			A-III				
	ГОСТ 5781-82*			ГОСТ 5781-82*					ГОСТ 103-76			ГОСТ 5781-82*				
	⌀6	⌀8	Итого	⌀8	⌀10	⌀25	⌀28	Итого	16-200	-10×60	Итого	⌀14	⌀16	Итого		
К6	1,2	26,4	27,6	21,0	3,3	115,2	63,6	203,1	230,7	93,2	16,8	110,0	10,8	19,2	30,0	140,0	370,7

Колонна изготовляется в опалубочных формах колонны 3КС 4.36 по Вып. 2-7 серии 1.020-1/83

Начотд	Бавченко	
ГИП	Козлов	
Рук. гр.	Дужак	
Вед. инж.	Хомутова	
Ст. техн.	Стукалова	
Гровер	Хомутова	

ТП 901-5-44.87-КЖСИ-К6

Колонна железобетонная К6

Стадия	Масса	Масштаб
РП	4325	
Лист	Листов 1	

Киевский Промстройпроект

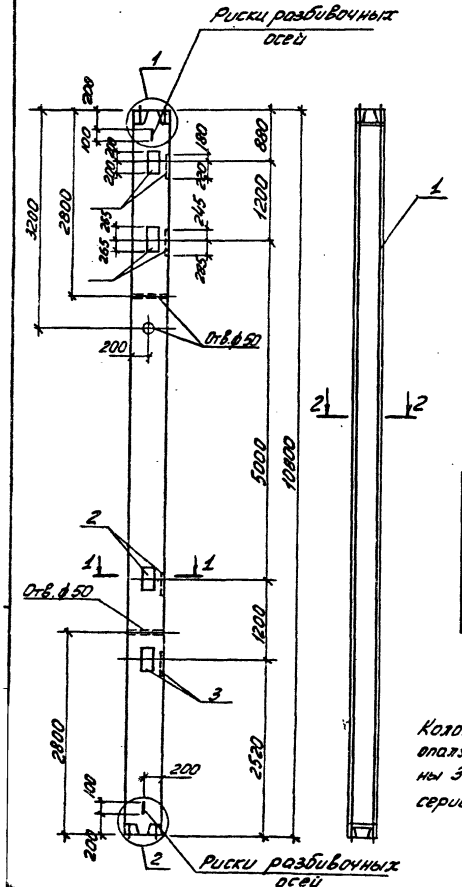

Формат	Зона	Поз.	Обозначение	Наименование	Кол-во	Примечание
				Документация		
А3			ТП 901-5-44.87 - ПЗ	Пояснительная записка		
				К7		
				Сборочные единицы		
А3		1	ТП 901-5-44.87-КЖСИ-КП7	Каркас простран. КП7	1	
А4		2	ТП 901-5-44.87-КЖСИ-МН14	Изделие заклад. МН14	4	
А4		3	ТП 901-5-44.87-КЖСИ-МН15	Изделие заклад. МН15	4	
				Материалы		
				Бетон марки 400	1,73	м³

Ведомость расхода стали на элемент, кг

Марка элемента	Изделия арматурные							Изделия закладные						Всего	Общий расход
	Арматура класса							Прокат марки			Арматура класса				
	А-I			А-III				ВСт3сп 5-1			А III				
	ГОСТ 5781-82*			ГОСТ 5781-82*				ГОСТ 103-76			ГОСТ 5781-82*				
	Ø6	Ø8	Итого	Ø8	Ø10	Ø22	Итого	-16×200	-10×60	Итого	Ø14	Ø16	Итого		
К7	6,8	16,4	23,2	21,0	3,3	128,8	153,1	93,2	16,8	110,0	10,8	19,2	30,0	140,0	316,3

Колонна изготовляется в опалубочных формах колонны 3КС 4.36 по Вып. 2-7 серии 1.020-1/83

Нач.отд	Бабченко	
ГИП	Козлов	
Рук.гр.	Дужак	
Вед.инж.	Хомутова	
Ст.техн.	Стукалова	
Провер.	Хомутова	

ТП 901-5-44.87-КЖСИ-К7

Колонна железобетонная К7

Стадия	Масса	Масштаб
РП	4325	
Лист	Листов 1	

Киевский Промстройпроект

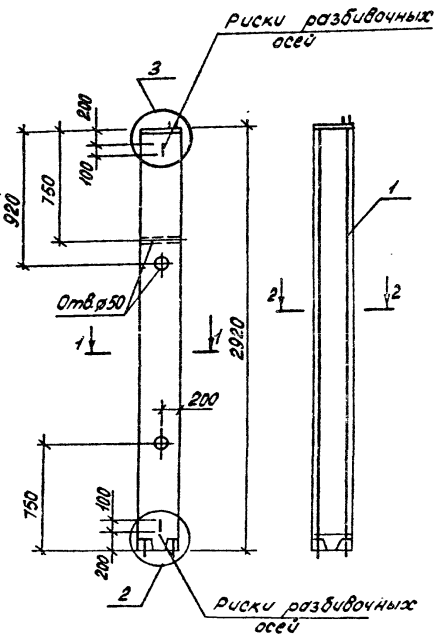

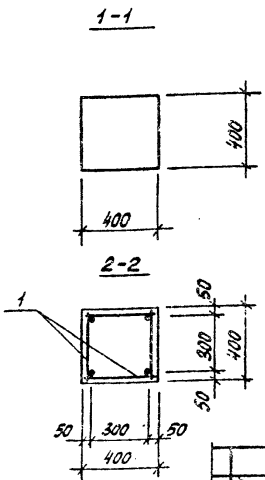

Формат	Зона	Поз.	Обозначение	Наименование	Кол-во	Примечание
				Документация		
А3			ТП 901-5-44.87-ПЗ	Пояснительная записка		
				К8		
				Сборочные единицы		
А3		1	ТП 901-5-44.87-КЖИ-КП8	Каркас простран. КП8	1	
				Материалы		
				Бетон марки	0,47	м³

Ведомость расхода стали на элемент, кг

Марка элемента	Изделия арматурные									Всего
	Арматура класса									
	А-I				А-III					
	ГОСТ 5781-82*				ГОСТ 5781-82*					
	ø6			Итого	ø8	ø10	ø22		Итого	
К8	3,4			3,4	10,5	1,1	34,8		46,8	49,8

продолжение ведомости

Изделия закладные														Всего	Общий расход
Арматура класса			Прокат марки			Крепежные изделия									
А-III			ВСт3сп 5-1			Болты		Шайбы		Гайки					
ГОСТ 5781-82*			ГОСТ 82-70*			ГОСТ 7798-70*		ГОСТ 11371-78		ГОСТ 5915-70*					
ø20		Итого	14-40с		Итого	М24	Итого	М24	Итого	М24	Итого				
2,4		2,4	17,6		17,6	0,8	0,8	0,1	0,1	0,4	0,4			21,3	71,1

Колонна изготавляется в опалубочных формах колонны 1КВ 4.36 по вып. 2-7 серии 1.020-1/83

Нач. отд.	Бабченко	
ГИП	Козлов	
Рук. гр.	Дужак	
Ведущ.	Хомутова	
Ст. техн.	Стукалова	
Пробер.	Хомутова	

ТП 901-5-44.87-КЖИ-К8

Колонна железобетонная К8

Стадия	Масса	Масштаб
РП	11,75	
Лист	Листов 1	

Киевский Промстройпроект

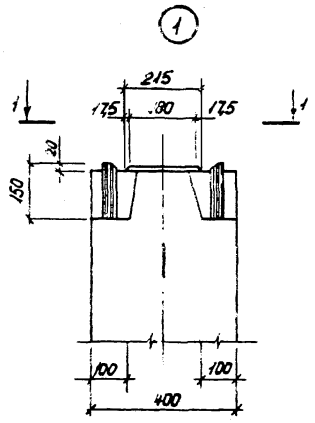

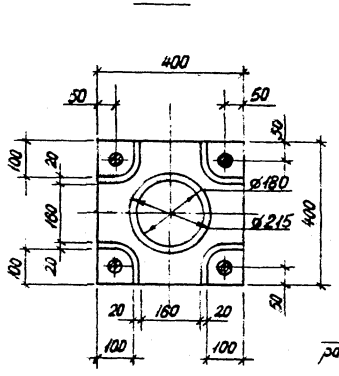

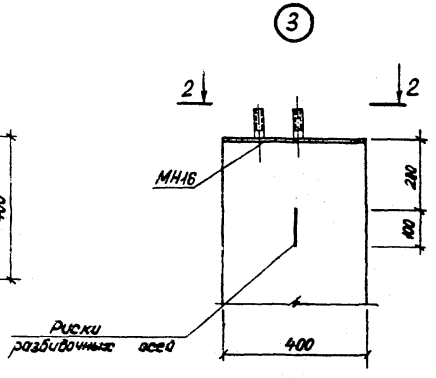

2-2

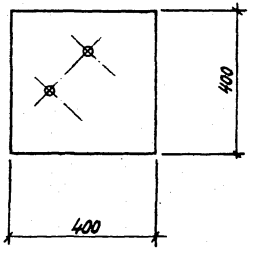

2

Зеркальное отражение
остальное см. узел 1

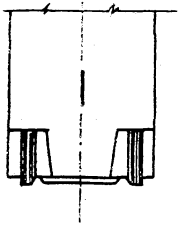

Нач.отд.	Савуская		
ГИП	Козлов		
Рук.гр.	Дужак		
Вед.инж.	Хамутова		
Ст.техн.	Чернышова		
Провер.	Хамутова		

ТП 901-5-44.87 - КЖИ-К1÷К8

Колонны железобетонные К1÷К8. Узлы

Стадия	Масса	Масштаб
РП		
Лист	Листов 1	

Киевский Промстройпроект

КФ 3599-03 16 Формат А3

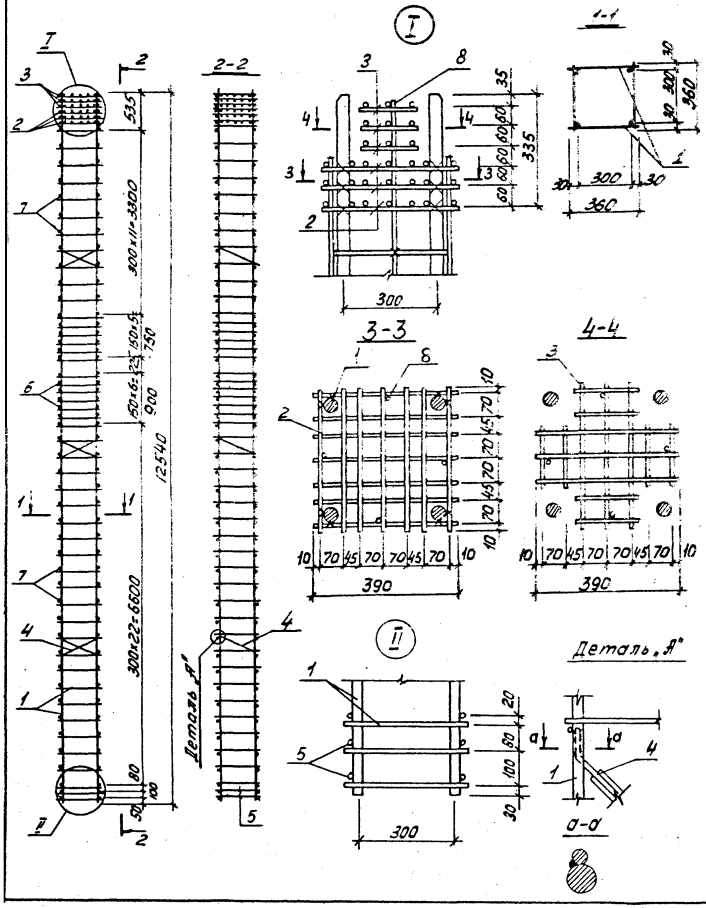

Формат	Зона	Поз.	Обозначение	Наименование	Кол-во	Примечание
				Документация		
А3			ТП 901-5-44.87-ПЗ	Пояснительная записка		
				КП1		
				Сборочные единицы		
А4		1	ТП 901-5-44.87-КЖСИ-КП1	Каркас плоский КП1	2	
А4		2	ТП 901-5-44.87-КЖСИ-С1	Сетка С1	3	
А4		3	ТП 901-5-44.87-КЖСИ-С2	Сетка С2	3	
А4		4	ТП 901-5-44.87-КЖСИ-С3	Сетка С3	2	
				Детали		
Б4		5		Ø14 AI ГОСТ 5781-82 ℓ=360	4	0,4 кг
Б4		6		Ø10 AI ГОСТ 5781-82 ℓ=360	26	2,2 кг
Б4		7		Ø8 AI ГОСТ 5781-82 ℓ=360	66	0,14 кг
Б4		8		Ø6 AI ГОСТ 5781-82 ℓ=650	4	0,14 кг

Нач.отд	Бабченко		ТП 901-5-44.87-КЖСИ-КП1
ГИП	Козлов		Каркас пространственный КП1
Рук.гр	Дуэсак		Стадия: РП; Масса: 270,0; Масштаб:
Ведущ.	Хомутова		Лист; Листов 1
Ст.техн.	Стукалова		Киевский Промстройпроект
Провер.	Хомутова		

КФ 9599-03 17 Формат А3

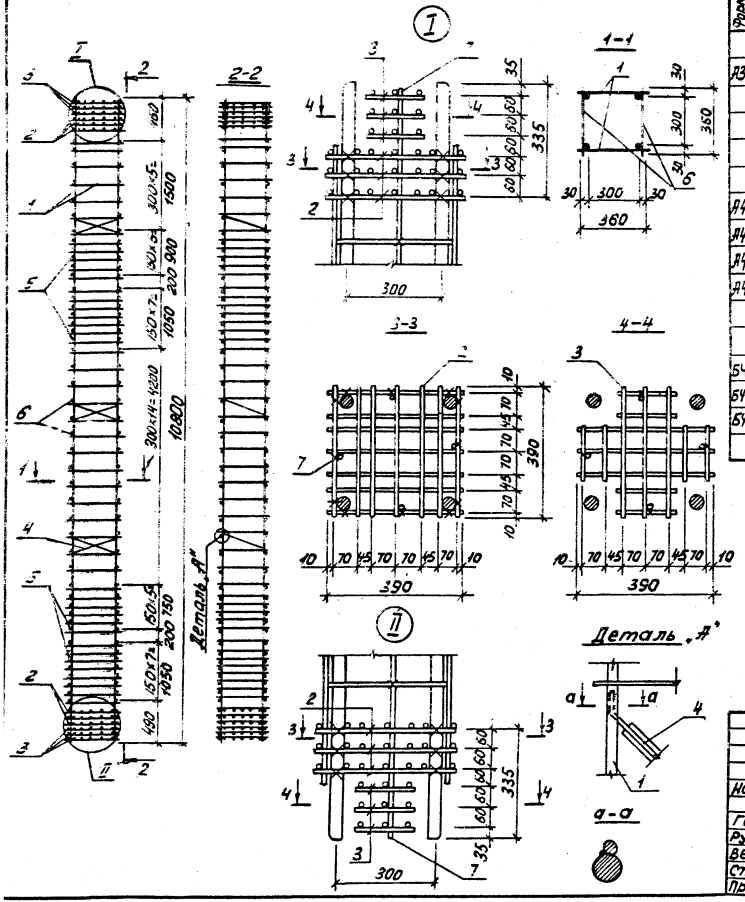

Формат	Зона	Поз.	Обозначение	Наименование	Кол-во	Примечание
				Документация		
А3			ТП 901-5-44.87 -ПЗ.	Пояснительная записка		
				КП2		
				Сборочные единицы		
А4		1	ТП 901-5-44.87 -КЖИ-КР2	Каркас плоский КР2	2	
А4		2	ТП 901-5-44.87 -КЖИ-С1	Сетка С1	6	
А4		3	ТП 901-5-44.87 -КЖИ-С2	Сетка С2	6	
А4		4	ТП 901-5-44.87 -КЖИ-С3	Сетка С3	3	
				Детали		
Б4		5		⌀8 А-I ГОСТ 5781-82* l=360	56	0,14 кг
Б4		6		⌀6 А-I ГОСТ 5781-82* l=360	38	0,08 кг
Б4		7		⌀6 А-I ГОСТ 5781-82* l=650	8	0,14 кг

Нач.гр.	Бабченко		ТП 901-5-44.87-КЖИ-КП2
ГИП	Козлов		Каркас пространственный КП 2
Рук.гр.	Дуэрак		Стадия: РП; Масса: 187,9; Масштаб:
Вед.инж.	Хомутова		Лист; Листов 1
Ст.техн.	Стукалова		Киевский Промстройпроект
Провер.	Хомутова		

КФ 3539-03 18 Формат А3

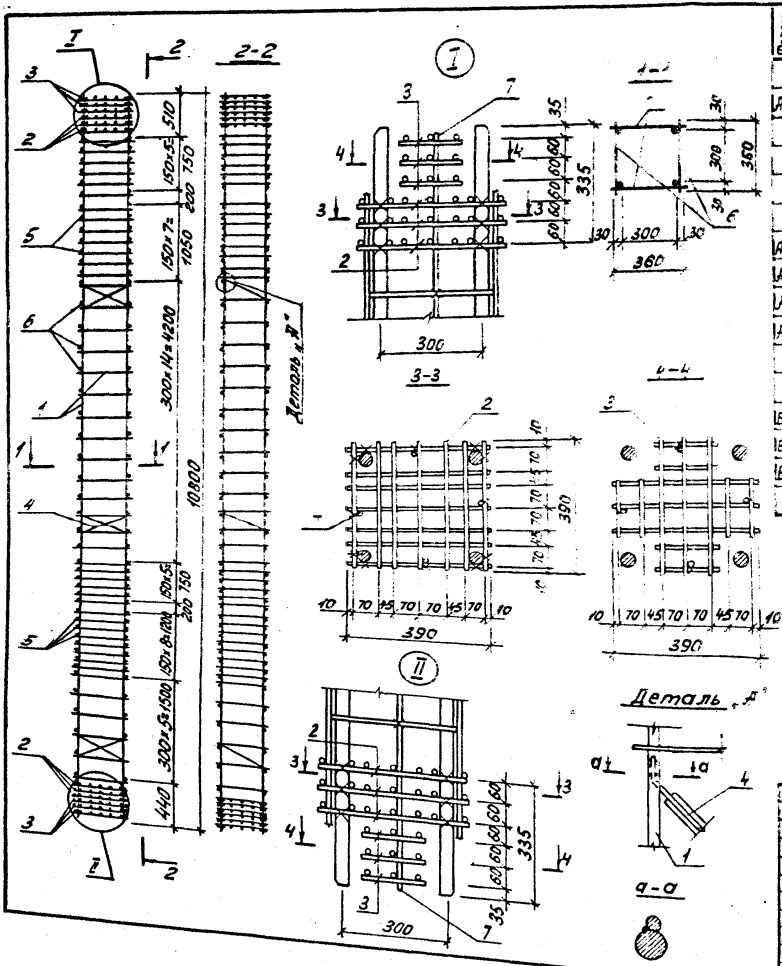

Формат	Зона	Поз.	Обозначение	Наименование	Кол.	Примечание
				Документация		
А3			ТП 901-5-44.87 -ПЗ	Пояснительная записка		
				КП3		
				Сборочные единицы		
А4		1	ТП 901-5-44.87 -КЖИ-КР3	Каркас пространственный КР3	2	
А4		2	ТП 901-5-44.87 -КЖИ-С1	Сетка С1	6	
А4		3	ТП 901-5-44.87 -КЖИ-С2	Сетка С2	6	
А4		4	ТП 901-5-44.87 -КЖИ-С3	Сетка С3	3	
				Детали		
Б4		5		⌀8 А-I ГОСТ 5781-82* ℓ=360	66	0,14 кг
Б4		6		⌀6 АI ГОСТ 5781-82* ℓ=360	36	0,08 кг
Б4		7		⌀6 А-I ГОСТ 5781-82* ℓ=650	8	0,14 кг

Нач.отд.	Бабченко		ТП 901-5-44.87-КЖИ-КП3
ГИП	Козлов		Каркас пространственный КП3
Рук.гр.	Дужак		Стадия: РП; Масса: 153,9; Масштаб:
Вед.инж.	Хомутова		Лист; Листов 1
Ст.техн.	Стукалова		Киевский Промстройпроект
Провер.	Хомутова		

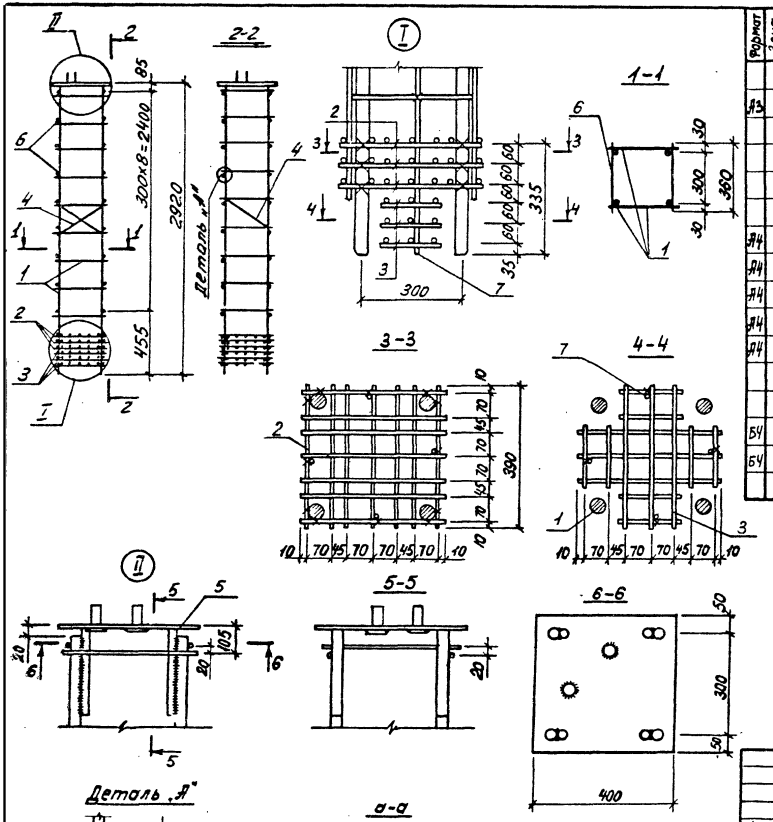

Формат	Зона	Поз.	Обозначение	Наименование	Кол во	Приме-чание
				Документация		
А3			ТП 901-5-44.87-ПЗ	Пояснительная записка		
				КПЧ		
				Сборочные единицы		
А4		1	ТП 901-5-44.87 -КЖИ-КРЧ	Каркас плоский КРЧ	2	
А4		2	ТП 901-5-44.87 -КЖИ-С1	Сетка С1	3	
А4		3	ТП 901-5-44.87 -КЖИ-С2	Сетка С2	3	
А4		4	ТП 901-5-44.87 -КЖИ-С3	Сетка С3	1	
А4		5	ТП 901-5-44.87 -КЖИ-МН16	Изделие закладное МН16	1	
				Детали		
Б4		6		⌀6 АI ГОСТ 5781-82* ℓ=360	18	0,08 кг
Б4		7		⌀6 АI ГОСТ 5781-82* ℓ=650	4	0,14 кг

Нач.отд.	Бабченко		ТП 901-5-44.87-КЖИ-КПЧ
ГИП	Козлов		Каркас пространственный КПЧ
Рук. гр.	Дужак		Стадия: РП; Масса: 65,7; Масштаб:
Вед.инж.	Хомутова		Лист; Листов 1
Ст.техн.	Стукалова		Киевский Промстройпроект
Провер.	Хомутова		

КФ 9599-03 20 Формат А3

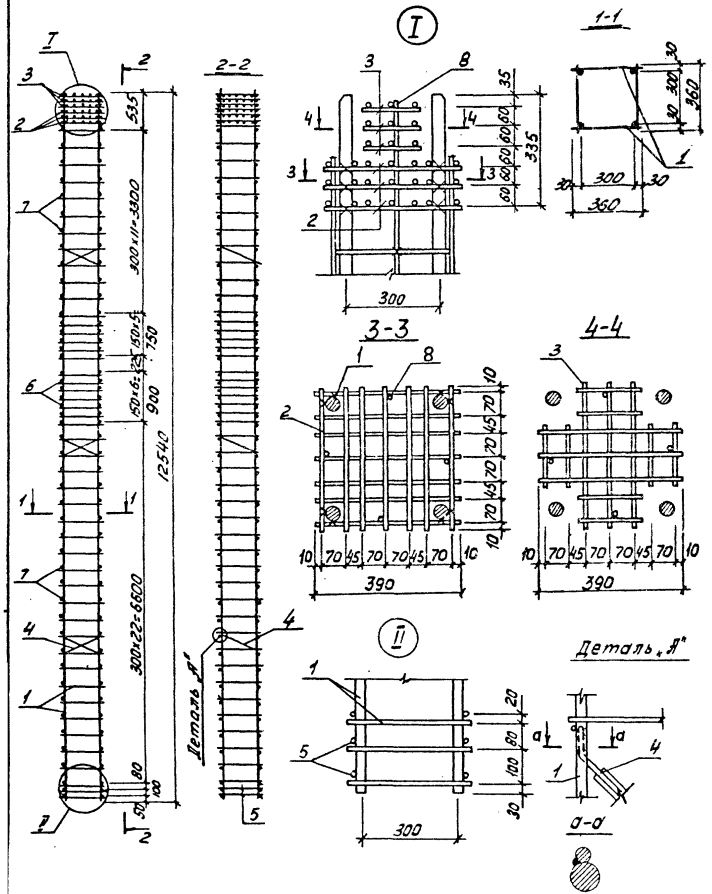

Формат	Зона	Поз	Обозначение	Наименование	Кол-во	Примечание
				Документация		
А3			ТП 901-5-44.87-ПЗ	Пояснительная записка		
				КП5		
				Сборочные единицы		
ДЧ		1	ТП 901-5-44.87-КЖИ-КР5	Каркас плоский КР5	2	
ДЧ		2	ТП 901-5-44.87-КЖИ-С1	Сетка С1	3	
ДЧ		3	ТП 901-5-44.87-КЖИ-С2	Сетка С2	3	
ДЧ		4	ТП 901-5-44.87-КЖИ-С3	Сетка С3	3	
				Детали		
БЧ		5		Ø16 AI ГОСТ 5781-82* ℓ=360	4	0,6 кг
БЧ		6		Ø10 AI ГОСТ 5781-82* ℓ=360	26	0,2 кг
БЧ		7		Ø8 AI ГОСТ 5781-82* ℓ=360	66	0,14 кг
БЧ		8		Ø6 AI ГОСТ 5781-82* ℓ=650	4	0,14 кг

			ТП 901-5-44.87-КЖИ-КП5			
Нач.отд	Бабченко		Каркас пространственный КП5	Стадия	Масса	Масштаб
ГИП	Козлов			РП	336,4	
Рук.гр	Дуэсов			Лист	Листов 1	
Ведущ.	Хамытова			Киевский Промстройпроект		
Ст.техн.	Стукалова					
Провер.	Хамытова					

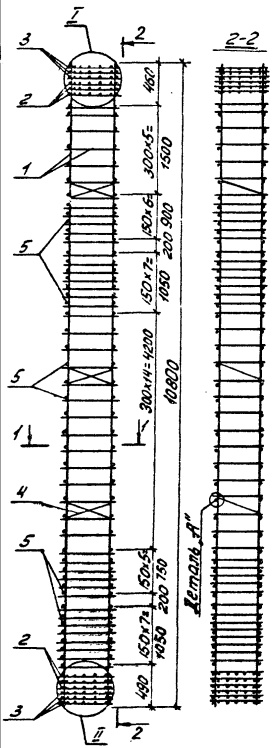

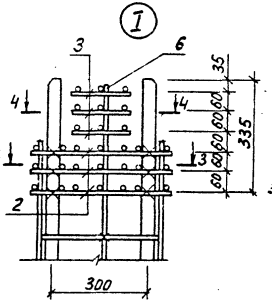

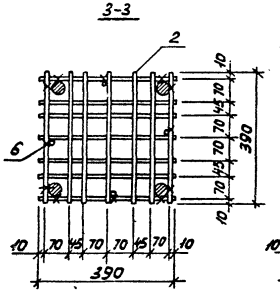

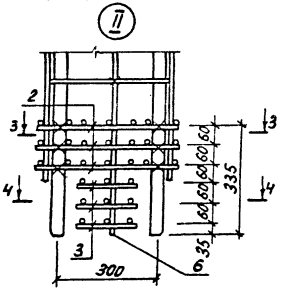

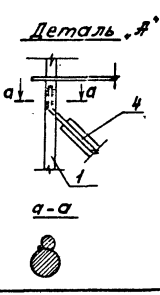

Формат	Зона	Поз.	Обозначение	Наименование	Кол-во	Примечание
				Документация		
А3			ТП 901-5-44.87 -ПЗ	Пояснительная записка		
				КП6		
				Сборочные единицы		
А4		1	ТП 901-5-44.87 -КЖИ-КР6	Каркас плоский КР6	2	
А4		2	ТП 901-5-44.87 -КЖИ-С1	Сетка С1	6	
А4		3	ТП 901-5-44.87 -КЖИ-С2	Сетка С2	6	
А4		4	ТП 901-5-44.87 -КЖИ-С3	Сетка С3	3	
				Детали		
Б4		5		⌀8 А-I ГОСТ 5781-82 2=360	94	0,14 кг
Б4		6		⌀6 А-I ГОСТ 5781-82 2=650	8	0,14 кг

Нач.отд	Бабченко		ТП 901-5-44.87-КЖИ-КП6
ГИП	Козлов		Каркас пространственный КП6
Рук.гр.	Дуэжак		Стадия: РП; Масса: 230,7; Масштаб:
Вед.инж.	Хомутова		Лист; Листов 1
Ст.техн.	Стукалова		Киевский Промстройпроект
Провер.	Хомутова		

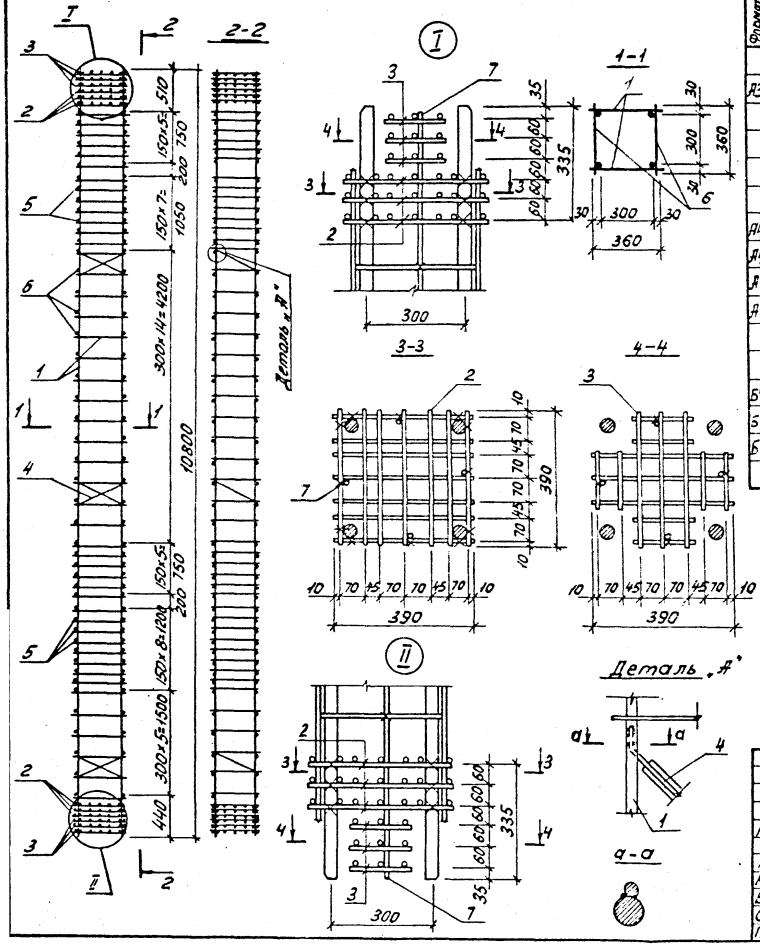

Формат	Зона	Поз.	Обозначение	Наименование	Кол-во	Примечание
				Документация		
А3			ТП 901-5-44.87 -ПЗ	Пояснительная записка		
				КП 7		
				Сборочные единицы		
А4		1	ТП 901-5-44.87 -КЖИ-КР7	Каркас плоский КР7	2	
А4		2	ТП 901-5-44.87 -КЖИ-С1	Сетка С1	6	
А4		3	ТП 901-5-44.87 -КЖИ-С2	Сетка С2	6	
А4		4	ТП 901-5-44.87 -КЖИ-С3	Сетка С3	3	
				Детали		
Б4		5		⌀8 А-I ГОСТ 5781-82* ℓ=360	58	0,14 кг
Б4		6		⌀6 А-I ГОСТ 5781-82* ℓ=360	36	0,08 кг
Б4		7		⌀6 А-I ГОСТ 5781-82* ℓ=650	8	0,14 кг

Нач.отд	Бабченко	
ГИП	Козлов	
Рук.гр.	Дружак	
Вед.инж.	Хомутова	
Ст.техн.	Стукалова	
Провер.	Хомутова	

ТП 901-5-44.87-КЖИ-КП7

Каркас пространственный КП7

Стадия	Масса	Масштаб
РП	176,3	
Лист	Листов 1	

Киевский Промстройпроект

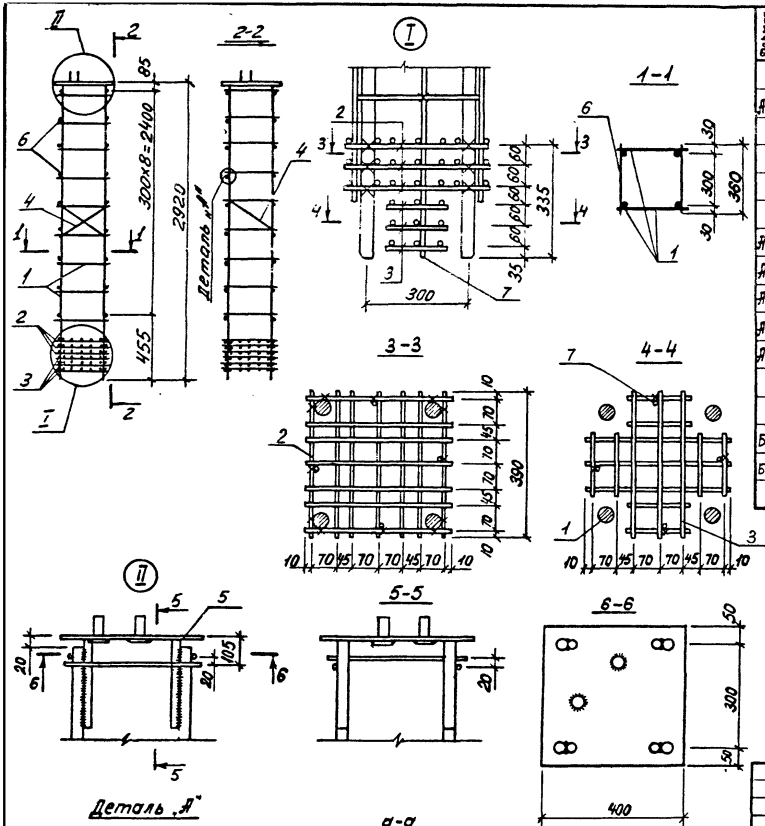

Формат	Зона	Поз.	Обозначение	Наименование	Кол-во	Примечание
				Документация		
А3			ТП 901-5-44.87-ПЗ	Пояснительная записка		
				КП8		
				Сборочные единицы		
А4		1	ТП 901-5-44.87-КЖСИ-КР8	Каркас плоский КР8	2	
А4		2	ТП 901-5-44.87-КЖСИ-С1	Сетка С1	3	
А4		3	ТП 901-5-44.87-КЖСИ-С2	Сетка С2	3	
А4		4	ТП 901-5-44.87-КЖСИ-С3	Сетка С3	1	
А4		5	ТП 901-5-44.87-КЖСИ-МН16	Изделие закладное МН16	1	
				Детали		
Бч		6		⌀6 АТ ГОСТ 5781-82* ℓ=360	18	0,08 кг
Бч		7		⌀6 АТ ГОСТ 5781-82* ℓ=650	4	0,14 кг

Нач.отд.	Бабченко		ТП 901-5-44.87-КЖСИ-КП8
ГИП	Козлов		Каркас пространственный КП8
Рук.гр.	Дужак		Стадия: РП; Масса: 71,7; Масштаб:
Ведущ.инж.	Хомутова		Лист; Листов: 1
Ст.техн.	Стукалова		Киевский Промстройпроект
Провер.	Хомутова		

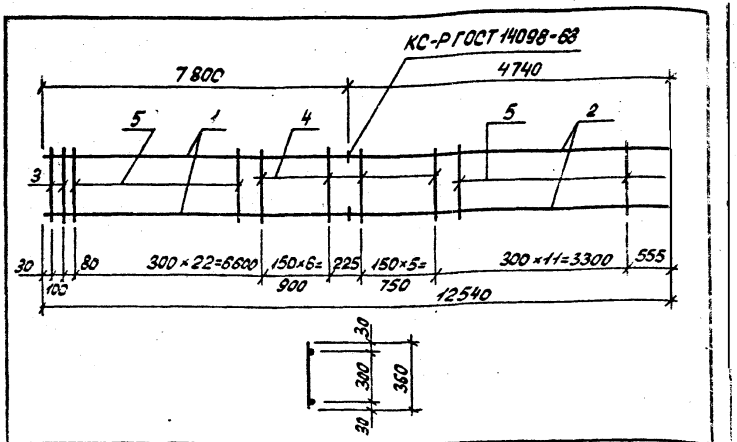

Формат	Зона	Поз.	Обозначение	Наименование	Кол-во	Примечание
				Документация		
А3			ТП 901-5-44.87 - ПЗ	Пояснительная записка		
				КР		
				Детали		
БЧ		1		Ø28 AIII ГОСТ 5781-82 ℓ=7800	2	37,7 кг
БЧ		2		Ø25 AIII ГОСТ 5781-82 ℓ=4740	2	18,2 кг
БЧ		3		Ø14 AI ГОСТ 5781-82 ℓ=360	2	0,4 кг
БЧ		4		Ø10 AI ГОСТ 5781-82 ℓ=360	13	0,2 кг
БЧ		5		Ø8 AI ГОСТ 5781-82 ℓ=360	33	0,14 кг

Нач. отд	Бабченко	ТП 901-5-44.87 -КЖИ-КР1	
ГИП	Козлов	Каркас плоский КР1	Стадия: РП; Масса: 119,8; Масштаб:
Рук. гр	Дужак		Лист; Листов 1
Ведущ.	Хомутова		Киевский Промстройпроект
Ст. техн	Стукалова		
Провер	Хомутова		

Формат А4

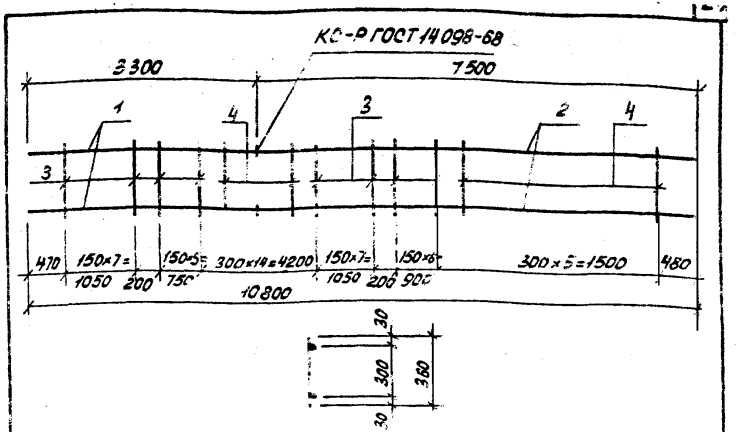

Формат	Зона	Поз.	Обозначение	Наименование	Кол-во	Примечание
				Документация		
А3			ТП 901-5-44.87 - ПЗ	Пояснительная записка		
				КР2		
				Детали		
БЧ		1		Ø25 AIII ГОСТ 5781-82 ℓ=3300	2	12,7 кг
БЧ		2		Ø22 AIII ГОСТ 5781-82 ℓ=7500	2	22,4 кг
БЧ		3		Ø8 AI ГОСТ 5781-82 ℓ=350	29	0,14 кг
БЧ		4		Ø6 AI ГОСТ 5781-82 ℓ=360	18	0,08 кг

Инв. № подл. | Подпись и дата | Взам. инв. №

Нач. отд	Бабченко	ТП 901-5-44.87-КЖИ-КР2	
ГИП	Козлов	Каркас плоский КР2	Стадия: РП; Масса: 75,7; Масштаб:
Рук. гр	Дужак		Лист; Листов 1
Ведущ.	Хомутова		Киевский Промстройпроект
Ст. техн	Стукалова		
Провер	Хомутова		

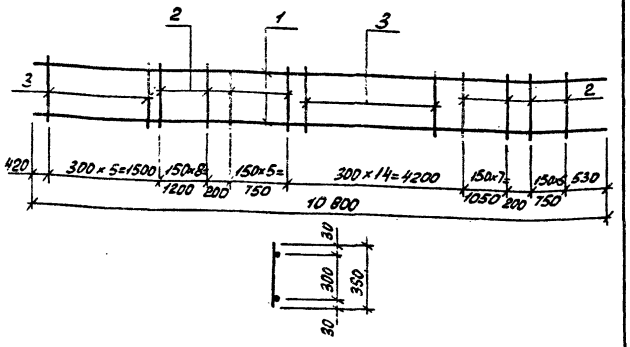

Формат	Зона	Поз.	Обозначение	Наименование	Кол во	Примечание
				Документация		
А3			ТП 901-5-44.87 -ПЗ	Пояснительная записка		
				КР3		
				Детали		
БЧ		1		Ø20 AIII ГОСТ 5781-82 ℓ=10800	2	26,6 кг
БЧ		2		Ø8 AI ГОСТ 5781-82 ℓ=350	29	0,14 кг
БЧ		3		Ø6 AI ГОСТ 5781-82 ℓ=350	18	0,08 кг

Нач.отд.	Бабченко	ТП 901-5-44.87-КЖИ-КР3		
ГИП	Козлов	Каркас плоский КР3	Стадия: РП; Масса: 58,7; Масштаб:	
Рук.гр.	Дужак		Лист	Листов 1
Вед.инж.	Хомутова		Киевский Промстройпроект	
Ст.техн.	Стукалова			
Провер.	Хомутова			

Формат А4

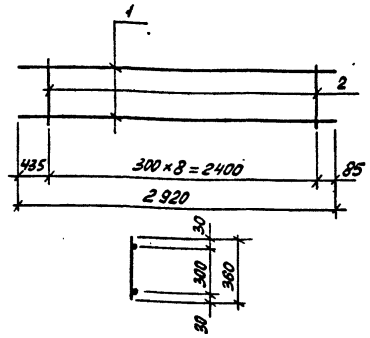

Формат	Зона	Поз	Обозначение	Наименование	Кол во	Примечание
				Документация		
А3			ТП 901-5-44.87 -ПЗ	Пояснительная записка		
				КР4		
				Детали		
БЧ		1		Ø20 AIII ГОСТ 5781-82 ℓ=2920	2	7,2 кг
БЧ		2		Ø6 AI ГОСТ 5781-82 ℓ=350	9	0,08 кг

Нач.отд.	Бабченко	ТП 901-5-44.87-КЖИ-КР4		
ГИП	Козлов	Каркас плоский КР4	Стадия: РП; Масса: 15,1; Масштаб:	
Рук.гр.	Дужак		Лист	Листов 1
Вед.инж.	Хомутова		Киевский Промстройпроект	
Ст.техн.	Стукалова			
Провер.	Хомутова			

Инв.№ подл. | Подпись и дата | Взам.инв.№

КФ 9589-03 Формат А4

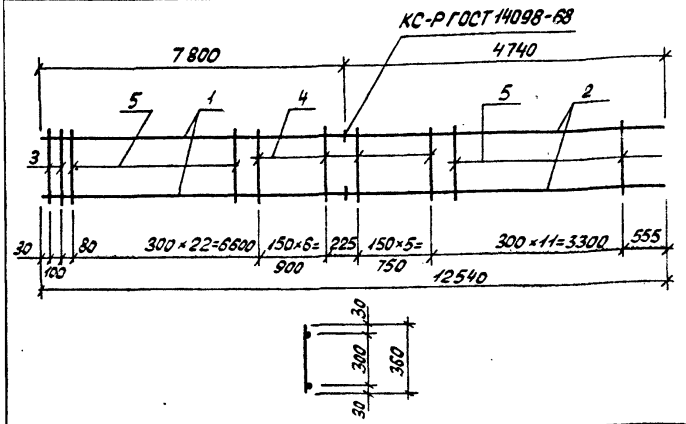

Формат	Зона	Поз.	Обозначение	Наименование	Кол-во	Примечание
				Документация		
А3			ТП 901-5-44.87-ПЗ	Пояснительная записка		
				КР5		
				Детали		
БЧ		1		Ø32 А III ГОСТ 5781-82 ℓ=7800	2	49,2 кг
БЧ		2		Ø28 А III ГОСТ 5781-82 ℓ=4740	2	22,9 кг
БЧ		3		Ø16 А I ГОСТ 5781-82 ℓ=360	2	0,6 кг
БЧ		4		Ø10 А I ГОСТ 5781-82 ℓ=360	13	0,2 кг
БЧ		5		Ø8 А I ГОСТ 5781-82 ℓ=360	33	0,14 кг

Нач. отд	Бабченко	ТП 901-5-44.87-КЖИ-КР5	
ГИП	Козлов	Каркас плоский КР5	Стадия: РП; Масса: 152,6; Масштаб:
Рук. гр.	Дужок		Лист; Листов 1
Вед. инж.	Хомутова		Киевский Промстройпроект
Ст. техн.	Стукалова		
Провер.	Хомутова		

Формат А4

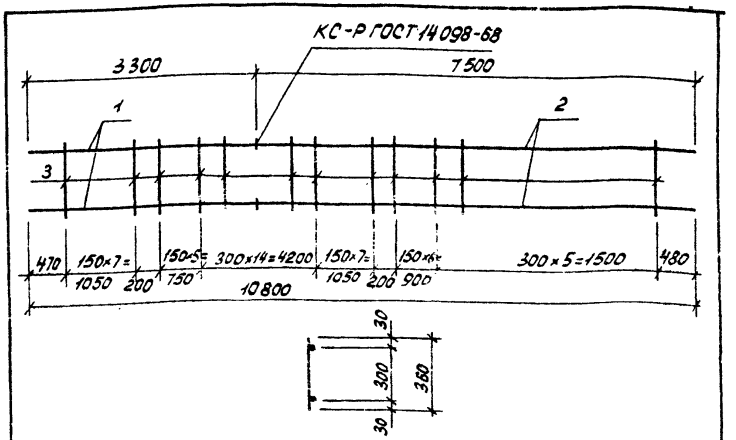

Формат	Зона	Поз.	Обозначение	Наименование	Кол-во	Примечание
				Документация		
А3			ТП 901-5-44.87-ПЗ	Пояснительная записка		
				КР6		
				Детали		
БЧ		1		Ø28 А III ГОСТ 5781-82 ℓ=3300	2	15,9 кг
БЧ		2		Ø25 А III ГОСТ 5781-82 ℓ=7300	2	28,8 кг
БЧ		3		Ø8 А I ГОСТ 5781-82 ℓ=360	47	2,14 кг

Инв. № подл. | Подпись и дата | Взам. инв. №

Нач. отд	Бабченко	ТП 901-5-44.87-КЖИ-КР6	
ГИП	Козлов	Каркас плоский КР6	Стадия: РП; Масса: 96,0; Масштаб:
Рук. гр.	Дужок		Лист; Листов 1
Вед. инж.	Хомутова		Киевский Промстройпроект
Ст. техн.	Стукалова		
Провер.	Хомутова		

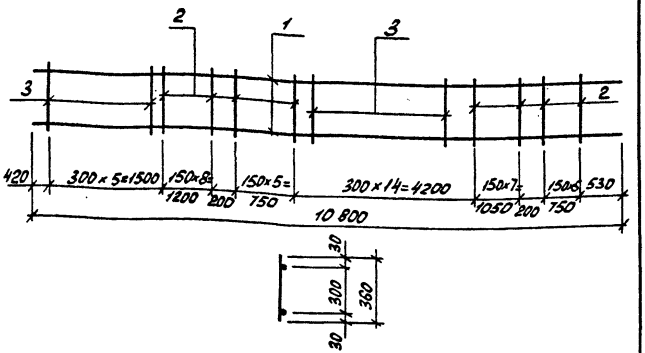

Формат	Зона	Поз.	Обозначение	Наименование	Кол. во	Примечание
				Документация		
А3			ТП 901-5-44.87 -ПЗ	Пояснительная записка		
				КР7		
				Детали		
БЧ		1		Ø22 AIII ГОСТ 5781-82 ℓ=10800	2	32,2 кг
БЧ		2		Ø8 AI ГОСТ 5781-82 ℓ=360	29	0,14 кг
БЧ		3		Ø6 AI ГОСТ 5781-82 ℓ=360	18	0,08 кг

Нач.отд.	Бабченко	
ГИП	Козлов	
Рук.гр.	Дужак	
Вед.инж.	Хомутова	
Ст.техн.	Стукалова	
Провер.	Хомутова	

ТП 901-5-44.87 -КЖИ- КР7

Каркас плоский КР7

Стадия	Масса	Масштаб
РП	69,9	
Лист	Листов 1	

Киевский Промстройпроект

Формат А4

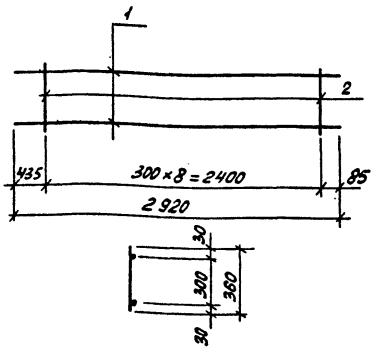

Формат	Зона	Поз	Обозначение	Наименование	Кол. во	Примечание
				Документация		
А3			ТП 901-5-44.87 -ПЗ	Пояснительная записка		
				КР8		
				Детали		
БЧ		1		Ø22 AIII ГОСТ 5781-82 ℓ=2920	2	8,7 кг
БЧ		2		Ø6 AI ГОСТ 5781-82 ℓ=360	9	0,08 кг

Инв.№ подл. | Подпись и дата | Взам.инв.№

Нач.отд.	Бабченко	
ГИП	Козлов	
Рук.гр.	Дужак	
Вед.инж.	Хомутова	
Ст.техн.	Стукалова	
Провер.	Хомутова	

ТП 901-5-44.87 -КЖИ- КР8

Каркас плоский КР8

Стадия	Масса	Масштаб
РП	18,1	
Лист	Листов 1	

Киевский Промстройпроект

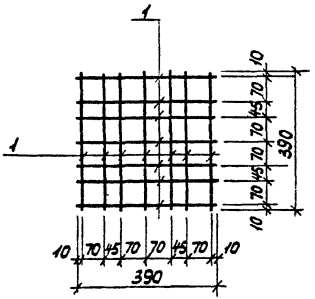

Формат	Зона	Поз.	Обозначение	Наименование	Кол-во	Примечание
				Документация		
А3			ТП 901-5-44.87-ПЗ	Пояснительная записка		
				С1		
				Детали		
Б4		1		⌀8 А-III ГОСТ 5781-82* ℓ=390	14	0,15 кг

ТП 901-5-44.87-КЖИ-С1

Нач.отд	Савуская	Сетка С1	Стадия	Масса	Масштаб
ГИП	Козлов		РП	2,1	
Рук.гр.	Дужак		Лист	Листов 1	
Ведущ.	Хомутова		Киевский Промстройпроект		
Ст.техн.	Чернышова				
Провер.	Хомутова				

Формат А4

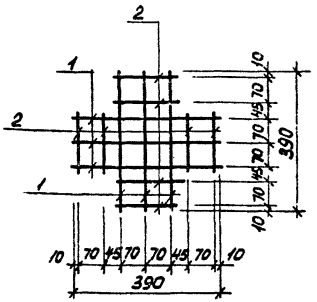

Формат	Зона	Поз.	Обозначение	Наименование	Кол-во	Примечание
				Документация		
А3			ТП 901-5-44.87-ПЗ	Пояснительная записка		
				С2		
				Детали		
Б4		1		⌀8 А-III ГОСТ 5781-82* ℓ=390	6	0,15 кг
Б4		2		⌀8 А-III ГОСТ 5781-82* ℓ=160	8	0,06 кг

Инв.№ подл. | Подпись и дата | Взам.инв.№

ТП 901-5-44.87-КЖИ-С2

Нач.отд	Савуская	Сетка С2	Стадия	Масса	Масштаб
ГИП	Козлов		РП	1,4	
Рук.гр.	Дужак		Лист	Листов 1	
Ведущ.	Хомутова		Киевский Промстройпроект		
Ст.техн.	Чернышова				
Провер.	Хомутова				

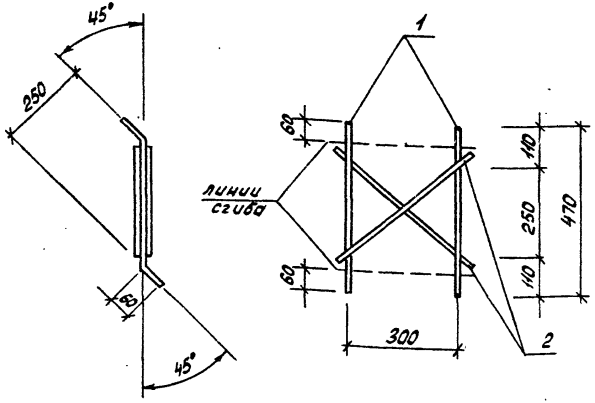

Формат	Зона	Поз.	Обозначение	Наименование	Кол-во	Примечание
				Документация		
А3			ТП 901-5-44.87 -ПЗ	Пояснительная записка		
				С3		
				Детали		
Б4		1		ф10 А III ГОСТ 5781-82 *ℓ = 470	2	0,3 кг
Б4		2		ф10 А III ГОСТ 5781-82 *ℓ = 420	2	0,25 кг

Нач.отд	Бабченко	ТП 901-5-44.87 -КЖИ-С3	
ГИП	Козлов	Сетка С3	Стадия: РП; Масса: 1,1; Масштаб:
Рук.гр	Дужак		Лист; Листов 1
Вед.инж	Хомутова		Киевский Промстройпроект
Ст.техн	Богданова		
Провер	Хомутова		

Формат А4

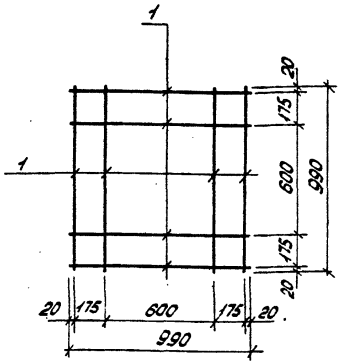

Формат	Зона	Поз.	Обозначение	Наименование	Кол-во	Примечание
				Документация		
А3			ТП 901-5-44.87 - ПЗ	Пояснительная записка		
				С4		
				Детали		
Б4		1		ф10 А III ГОСТ 5781-82 * ℓ = 990	8	0,6 кг

Инв.№подл. | Подпись и дата | Инв.№отдел

Нач.отд	Бабченко	ТП 901-5-44.87 -КЖИ-С4	
ГИП	Козлов	Сетка С4	Стадия: РП; Масса: 4,8; Масштаб:
Рук.гр	Дужак		Лист; Листов 1
Вед.инж	Хомутова		Киевский Промстройпроект
Ст.техн	Богданова		
Провер	Хомутова		

КФ 3599-03

Формат А4

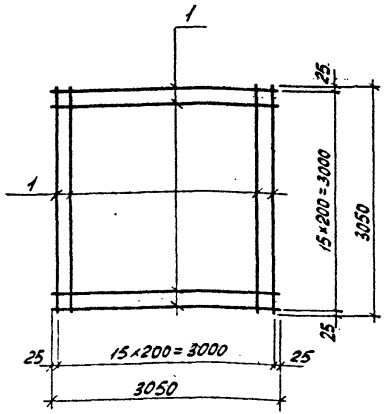

Формат	Зона	Поз.	Обозначение	Наименование	Кол-во	Примечание
				Документация		
А3			ТП 901-5-44.87-ПЗ	Пояснительная записка		
				С5		
				Детали		
Б4		1		Ø10 АIII ГОСТ 5781-82 l=3050	32	1,9 кг

ТП 901-5-44.87-КЖИ-С5

Нач.отд.	Савускан	
ГИП	Козлов	
Рук.гр.	Дужак	
Вед.инж.	Хомутова	
Ст.техн.	Богданова	
Провер.	Хомутова	

Сетка С5

Стадия	Масса	Масштаб
РП	60,8	

Лист | Листов 1

Киевский Промстройпроект

Формат А4

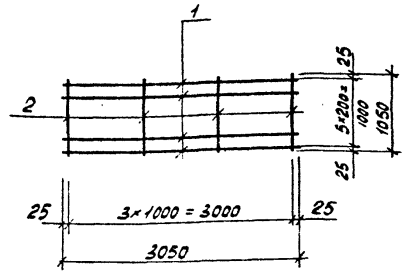

Формат	Зона	Поз.	Обозначение	Наименование	Кол-во	Примечание
				Документация		
			ТП 901-5-44.87-ПЗ	Пояснительная записка		
				С6		
				Детали		
Б4		1		Ø16 АIII ГОСТ 5781-82 l=3050	6	4,8 кг
Б4		2		Ø6 АI ГОСТ 5781-82 l=1050	4	0,2 кг

Инв.№ подл. | Подпись и дата | Взам.инв.№

ТП 901-5-44.87-КЖИ-С6

Нач.отд.	Савускан	
ГИП	Козлов	
Рук.гр.	Дужак	
Вед.инж.	Хомутова	
Ст.техн.	Богданова	
Провер.	Хомутова	

Сетка С6

Стадия	Масса	Масштаб
РП	29,6	

Лист | Листов 1

Киевский Промстройпроект

Формат А4

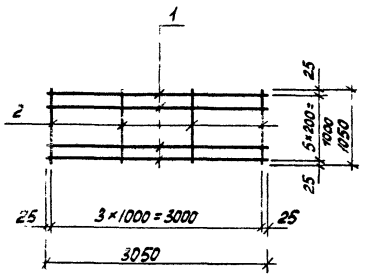

Формат	Зона	Поз.	Обозначение	Наименование	Кол-во	Примечание
				Документация		
А3			ТП 901-5-44.87-ПЗ	Пояснительная записка		
				С7		
				Детали		
БЧ		1		⌀14 А-III ГОСТ 5781-82* ℓ=3050	6	3,7 кг
БЧ		2		⌀6 А-I ГОСТ 5781-82* ℓ=1050	4	0,2 кг

		ТП 901-5-44.87-КЖИ-С7	
нач. отд.	Собуская	Сетка С7	Стадия: РП; Масса: 23,0; Масштаб:
ГИП	Козлов		Лист; Листов 1
Рук. гр.	Дужак		Киевский Промстройпроект
Вед. инж.	Хомутова		
Ст. техн.	Богданова		
Провер.	Хомутова		

Формат А4

КФ 9599-03 32 Формат А4

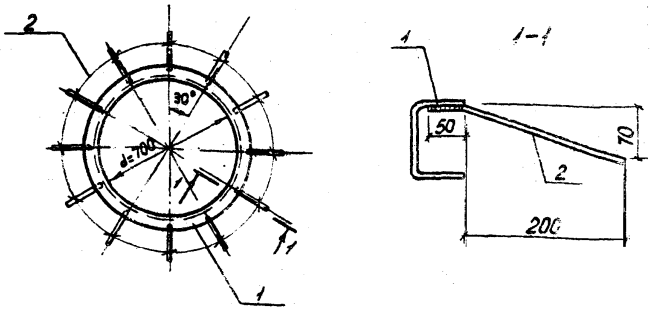

Формат	Зона	Поз.	Обозначение	Наименование	К-во	Примечание
				Документация		
А3			ТП 901-5-44.87-ПЗ	Пояснительная записка		
				МН1		
				Детали		
Б4		1		С100×80×4 ГОСТ 8278-75* / ВСт3кп2-1 ТУ 14-1-3023-80 ℓ-2350	1	19,3 кг
Б1		2		ø8 AIII ГОСТ 5781-82* ℓ=260	12	0,1 кг

			ТП 901-5-44.87 -КЖИ-МН1			
Нач.отд	Савускан		Изделие закладное МН1	Стадия	Масса	Масштаб
ГИП	Козлов			РП	20,5	
Рук.гр	Дужак			Лист	Листов 1	
Ведущ.	Хамутова			Киевский Промстройпроект		
Ст.техн	Чернышова					
Провер.	Хомутова					

Формат А4

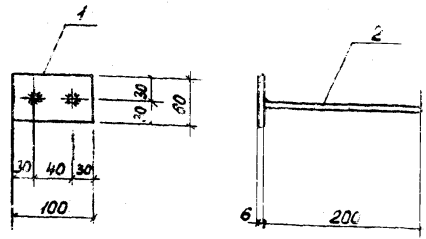

Формат	Зона	Поз.	Обозначение	Наименование	К-во	Примечание
				Документация		
А3			ТП 901-5-44.87-ПЗ	Пояснительная записка		
				МН2		
				Детали		
Б4		1		-6×80 ГОСТ 103-76 / ВСт3кп2-1 ТУ 14-1-3023-80 ℓ=100	1	0,3 кг
Б4		2		ø8 AIII ГОСТ 5781-82* ℓ=200	2	0,1 кг

Инв.№ подл. | Подпись и дата | Взам.инв.№

			ТП 901-5-44.87 -КЖИ-МН2			
Нач.отд	Савускан		Изделие закладное МН2	Стадия	Масса	Масштаб
ГИП	Козлов			РП	0,5	
Рук.гр	Дужак			Лист	Листов 1	
Ведущ.	Хамутова			Киевский Промстройпроект		
Ст.техн	Чернышова					
Провер.	Хомутова					

Инв.№ подл. | Подпись и дата | Взам.инв.№

Формат А4

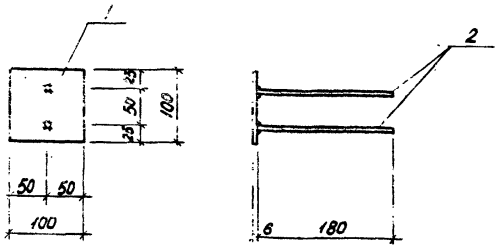

Формат	Зона	Поз.	Обозначение	Наименование	К-во	Примечание
				Документация		
А3			ТП 901-5-44.87 -ПЗ	Пояснительная записка		
				МН3		
				Детали		
Б4		1		-6×100 ГОСТ 103-76 / ВСт3КП2-1ТУ14-1-3023-80 ℓ=100	1	0,5 кг
Б4		2		⌀8 АIII ГОСТ 5781-82* ℓ=180	2	0,1 кг

ТП 901-5-44.87 -КЖИ-МН3

Нач.отд.	Бабченко	
ГИП	Козлов	
Рук.гр.	Дужак	
Вед.инж.	Хомутова	
Ст.техн.	Чернышова	
Провер.	Хомутова	

Изделие закладное МН3

Стадия	Масса	Масштаб
РП	0,7	

Лист | Листов 1

Киевский Промстройпроект

Формат А4

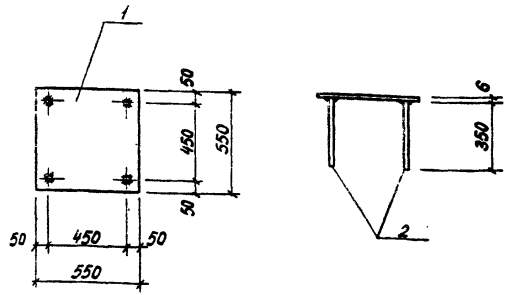

Формат	Зона	Поз.	Обозначение	Наименование	К-во	Примечание
				Документация		
А3			ТП 901-5-44.87-ПЗ	Пояснительная записка		
				МН4		
				Детали		
Б4		1		-6×550 ГОСТ 82-70* / ВСт3КП2-1ТУ14-1-3023-80 ℓ=550	1	14,2 кг
Б4		2		⌀10 АIII ГОСТ 5781-82* ℓ=350	4	0,2 кг

ТП 901-5-44.87 -КЖИ-МН4

Нач.отд.	Бабченко	
ГИП	Козлов	
Рук.гр.	Дужак	
Вед.инж.	Хомутова	
Ст.техн.	Чернышова	
Провер.	Хомутова	

Изделие закладное МН4

Стадия	Масса	Масштаб
РП	15,0	

Лист | Листов

Киевский Промстройпроект

Инв.№ подл. | Подпись и дата | Взам.инв.№

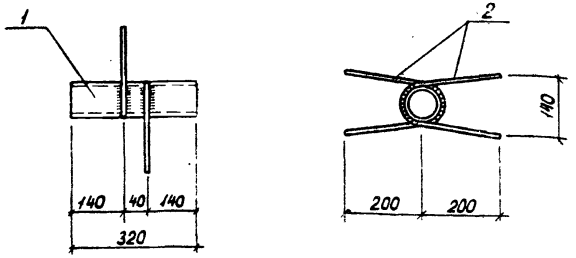

Формат	Зона	Поз.	Обозначение	Наименование	К-во	Примечание
				Документация		
А3			ТП 901-5-44.87 - ПЗ	Пояснительная записка		
				МН5		
				Детали		
Б4		1		Труба 50×3,5 ГОСТ 3262-75* ℓ=320	1	1,6 кг
Б4		2		ø8 AIII ГОСТ 5781-82* ℓ=520	2	0,2 кг

Нач.отд	Савуская		ТП 901-44.87 - КЖИ-МН5
ГИП	Козлов		Изделие закладное МН5
Рук.гр.	Дужак		Стадия: РП; Масса: 2,0; Масштаб:
Вед.инж	Хамутова		Лист; Листов 1
Ст.техн	Чернышова		Киевский Промстройпроект
Пробер	Хамутова		

Формат А4

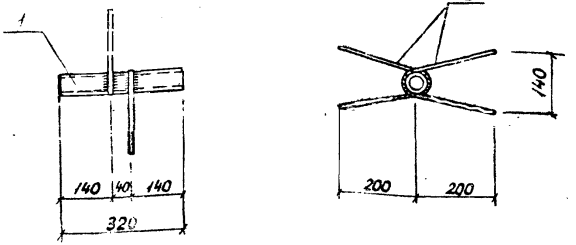

Формат	Зона	Поз	Обозначение	Наименование	К-во	Примечание
				Документация		
А3			ТП 901-5-44.87 - ПЗ	Пояснительная записка		
				МН6		
				Детали		
Б4		1		Труба 25×3,2 ГОСТ 3262-75* ℓ=320	1	0,8 кг
Б4		2		ø8 AIII ГОСТ 5781-82* ℓ=480	2	0,2 кг

Инв.№ подл. | Подпись и дата | Взам.инв.№

Нач.отд	Савуская		ТП 901-5-44.87 - КЖИ-МН6
ГИП	Козлов		Изделие закладное МН6
Рук.гр.	Дужак		Стадия: РП; Масса: 1,2; Масштаб:
Вед.инж	Хамутова		Лист; Листов 1
Ст.техн	Чернышова		Киевский Промстройпроект
Пробер	Хамутова		

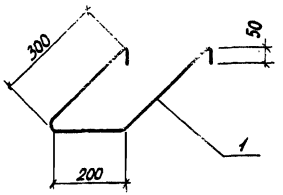

Формат	Зона	Поз.	Обозначение	Наименование	К-во	Примечание
				Документация		
А3			ТП 901-5-44.87-ПЗ	Пояснительная записка		
				МН7		
				Детали		
Б4		1		⌀16 AI ГОСТ 5781-82* ℓ=900	1	1,4 кг

Нач. отд	Савускан		
ГИП	Козлов		
Рук. гр.	Дужак		
Вед. инж.	Хомутова		
Ст. техн.	Чернышова		
Провер.	Хомутова		

ТП 901-5-44.87-КЖИ-МН7

Изделие закладное МН7

Стадия	Масса	Масштаб
РП	1,4	
Лист	Листов 1	

Киевский Промстройпроект

Формат А4

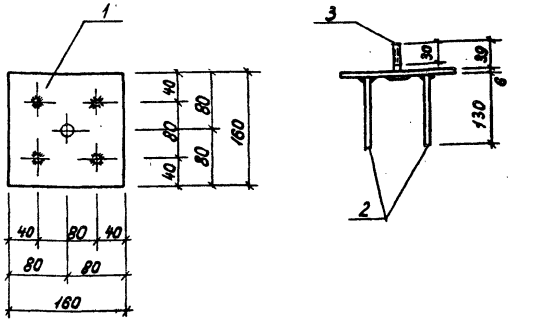

Формат	Зона	Поз.	Обозначение	Наименование	К-во	Примечание
				Документация		
А3			ТП 901-5-44.87-ПЗ	Пояснительная записка		
				МН8		
				Детали		
Б4		1		-8×160 ГОСТ 103-78 / ВСт3кп2-1 ТУ 14-1-3023-80 ℓ=160	1	1,2 кг
Б4		2		⌀8 AIII ГОСТ 5781-82* ℓ=130	4	0,05 кг
Б4		3		Болт М12×45 ГОСТ 7798-70*	1	0,06 кг
Б4		4		Гайка М12 ГОСТ 5915-70*	2	0,015 кг
Б4		5		Шайба М12 ГОСТ 11371-78	1	0,01 кг

Инв. № подл. | Подпись и дата | Взам. инв. №

Нач. отд	Савускан		
ГИП	Козлов		
Рук. гр.	Дужак		
Вед. инж.	Хомутова		
Ст. техн.	Чернышова		
Провер.	Хомутова		

ТП 901-5-44.87-КЖИ-МН8

Изделие закладное МН8

Стадия	Масса	Масштаб
РП	1,5	
Лист	Листов 1	

Киевский Промстройпроект

КФ 95.99-03

Формат А4

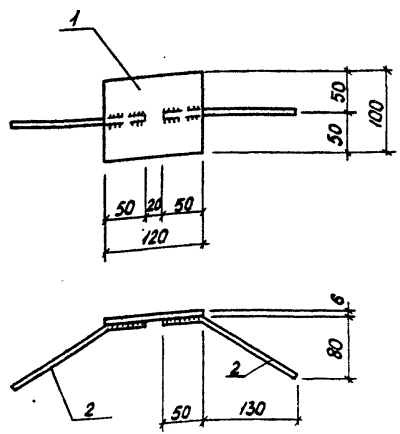

Формат	Зона	Поз.	Обозначение	Наименование	К-во	Примечание
				Документация		
А3			ТП 901-5-44.87 -ПЗ	Пояснительная записка		
				МН 9		
				Детали		
Б4		1		-6×100 ГОСТ 103-76 / ВСт3кп2-1 ТУ 14-1-3023-80 ℓ=120	1	0,6 кг
Б4		2		⌀10 AIII ГОСТ 5781-82* ℓ=200	2	0,1 кг

		ТП 901-5-44.87 -КЖИ-МН 9	
Нач.отд	Савускан	Изделие закладное МН 9	Стадия: РП; Масса: 0,8; Масштаб:
ГИП	Козлов		Лист; Листов 1
Рук.гр	Дужак		Киевский Промстройпроект
Вед.инж	Хомутова		
Ст.техн.	Чернышова		
Провер	Хомутова		

Формат А4

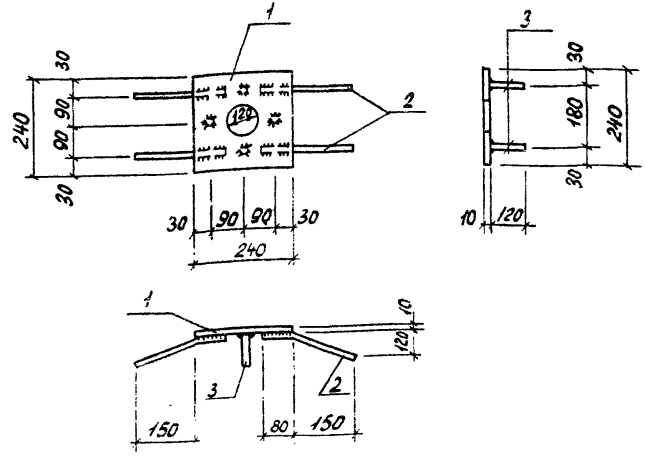

Формат	Зона	Поз.	Обозначение	Наименование	К-во	Примечание
				Документация		
А3			ТП 901-5-44.87 -ПЗ	Пояснительная записка		
				МН 10		
				Детали		
Б4		1		-10×240 ГОСТ 82-70* / ВСт3кп2-1 ТУ 14-1-3023-80 ℓ=240	1	4,5 кг
Б4		2		⌀10 AIII ГОСТ 5781-82* ℓ=210	4	0,17 кг
Б4		3		⌀10 AIII ГОСТ 5781-82* ℓ=120	4	0,07 кг

Взам.инв.№ | Подпись и дата | Инв.№ подл.

		ТП 901-5-44.87 -КЖИ-МН 10	
Нач.отд	Савускан	Изделие закладное МН 10	Стадия: РП; Масса: 5,5; Масштаб:
ГИП	Козлов		Лист; Листов 1
Рук.гр	Дужак		Киевский Промстройпроект
Вед.инж	Хомутова		
Ст.техн.	Чернышова		
Провер	Хомутова		

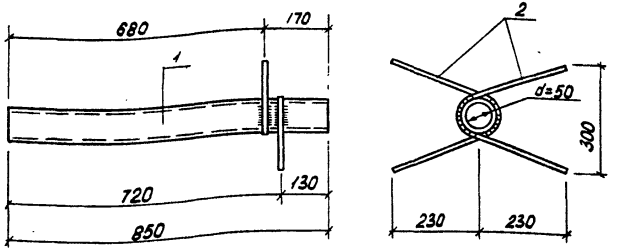

Формат	Зона	Поз.	Обозначение	Наименование	К-во	Примечание
				Документация		
А3			ТП 901-5-44.87-ПЗ	Пояснительная записка		
				МН11		
				Детали		
Б4		1		Труба 50×3,5 ГОСТ 3262-75 ℓ=850	1	4,2 кг
Б4		2		⌀8 AIII ГОСТ 5781-82* ℓ=630	2	0,25 кг

Нач.отд.	Савускан		
ГИП	Козлов		
Рук.гр.	Дужак		
Вед.инж.	Хомутова		
Ст.техн.	Чернышова		
Пробер.	Хомутова		

ТП 901-5-44.87-КЖИ-МН11

Изделие закладное МН11

Стадия	Масса	Масштаб
РП	4,7	
Лист	Листов 1	

Киевский Промстройпроект

Формат А4

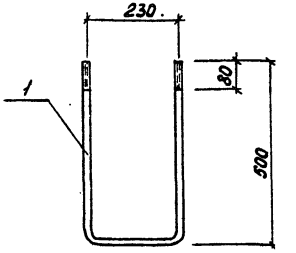

Формат	Зона	Поз.	Обозначение	Наименование	К-во	Примечание
				Документация		
А3			ТП 901-5-44.87-ПЗ	Пояснительная записка		
				МН12		
				Детали		
Б4		1		⌀18 AI ГОСТ 5781-82* ℓ=1230	1	2,5 кг

Нач.отд.	Савускан		
ГИП	Козлов		
Рук.гр.	Дужак		
Вед.инж.	Хомутова		
Ст.техн.	Чернышова		
Пробер.	Хомутова		

ТП 901-5-44.87-КЖИ-МН12

Изделие закладное МН12

Стадия	Масса	Масштаб
РП	2,5	
Лист	Листов 1	

Киевский Промстройпроект

Инв.№ подл. | Подпись и дата | Взам.инв.№

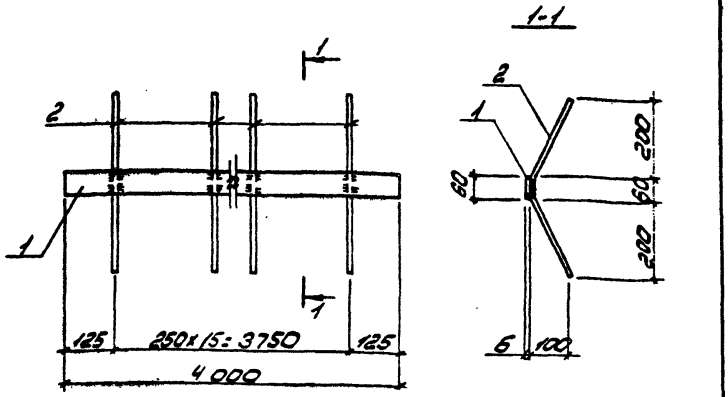

Формат	Зона	Поз.	Обозначение	Наименование	Кол.	Примечание
				Документация		
А3			ТП 901-5-44.87 -ПЗ	Пояснительная записка		
				МН 13		
				Детали		
БЧ		1		-6х60 ГОСТ 103-76 / Ст3кп2-1ТУ14-1-3023-80 ℓ=4000	1	11,3 кг
БЧ		2		⌀10 А-III ГОСТ 5781-82 ℓ=510	16	0,3 кг

Нач.отд.	Савускан		ТП 901-5-44.87 -КЖИ-МН 13
ГИП	Козлов		Изделие закладное МН 13
Рук.гр.	Дужак		Стадия: РП; Масса: 16,1; Масштаб:
Вед.инж.	Хомутова		Лист; Листов 1
Ст.техн.	Богданова		Киевский Промстройпроект
Провер.	Хомутова		

Формат А4

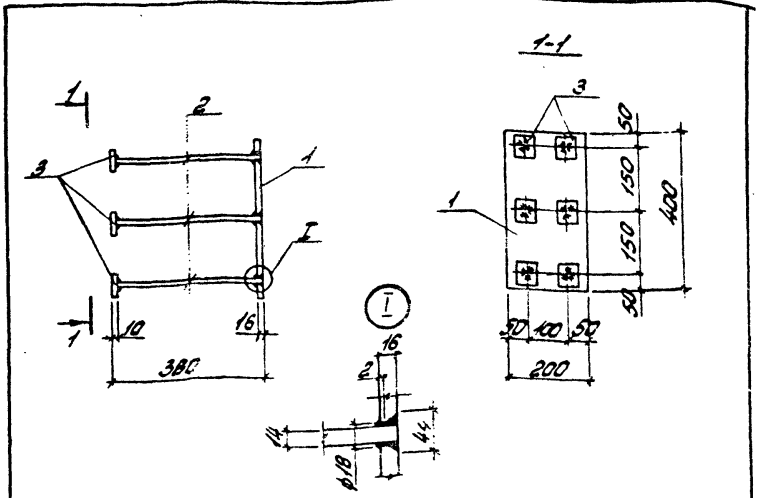

Формат	Зона	Поз.	Обозначение	Наименование	Кол.	Примечание
				Документация		
А3			ТП 901-5-44.87 -ПЗ	Пояснительная записка		
				МН 14		
				Детали		
БЧ		1		-16х200 ГОСТ 82-70 / Ст3сп5-1ТУ14-1-3023-80 ℓ=400	1	10,0 кг
БЧ		2		⌀14 А-III ГОСТ 5781-82 ℓ=370	6	0,45кг
БЧ		3		-10х50 ГОСТ 103-76 / Ст3кп2-1ТУ14-1-3023-80 ℓ=50	6	0,3 кг

Нач.отд.	Савускан		ТП 901-5-44.87 -КЖИ-МН 14
ГИП	Козлов		Изделие закладное МН 14
Рук.гр.	Дужак		Стадия: РП; Масса: 14,5; Масштаб:
Вед.инж.	Хомутова		Лист; Листов 1
Ст.техн.	Богданова		Киевский Промстройпроект
Провер.	Хомутова		

Инв.№ подл. | Подпись и дата | Взам. инв.№

КФ 9599-23 Формат А4

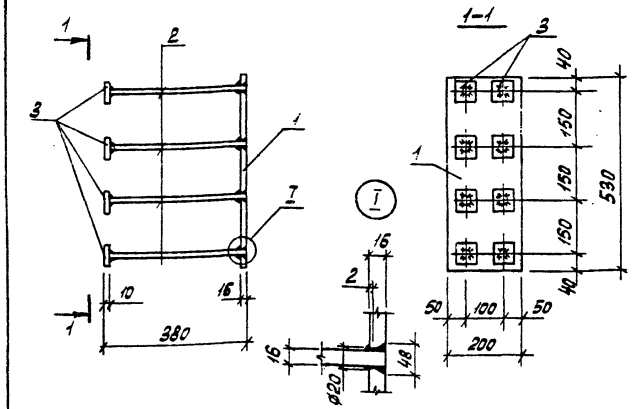

Формат	Зона	Поз	Обозначение	Наименование	Кол-во	Примечание
				Документация		
А3			ТП 901-5-44.87-ПЗ	Пояснительная записка		
				МН15		
				Детали		
Б4		1		16×200 ГОСТ 82-70 / ВСТ 3СП 5-1 ТУ14-1-3023-80 ℓ=530	1	13,3 кг
Б4		2		Ø16 А III ГОСТ 5781-82* ℓ=370	8	0,6 кг
Б4		3		-10×60 ГОСТ 103-76 / ВСТ 3КП 2-1 ТУ14-1-3023-80 ℓ=60	8	0,3 кг

Нач.отд.	Бабченко	
ГИП	Козлов	
Рук.гр.	Дужак	
Вед.инж.	Хомутова	
Ст.техн.	Богданова	
Провер.	Хомутова	

ТП 901-5-44.87-КЖИ-МН15

Изделие закладное МН 15

Стадия	Масса	Масштаб
РП	20,5	

Лист | Листов 1

Киевский Промстройпроект

Формат А4

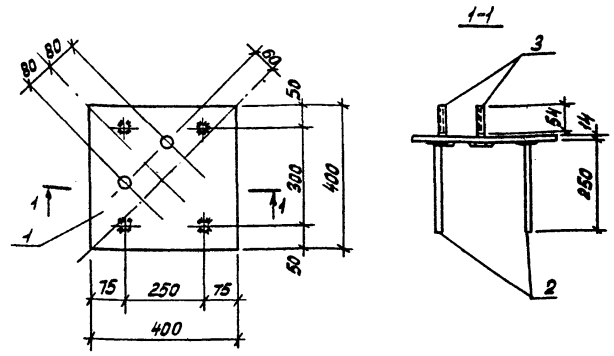

Формат	Зона	Поз.	Обозначение	Наименование	Кол-во	Примечание
				Документация		
А3			ТП 901-5-44.87-ПЗ	Пояснительная записка		
				МН16		
				Детали		
Б4		1		-14×400 ГОСТ 82-70* / ВСТ 3СП 5-1 ТУ14-1-3023-80 ℓ=400	1	17,6 кг
Б4		2		Ø22 А III ГОСТ 5781-82* ℓ=250	4	0,75 кг
Б4		3		Болт М24×90 ГОСТ 7798-70*	2	0,4 кг
Б4		4		Шайба М24 ГОСТ 11371-78	2	0,03 кг
				Гайка М24 ГОСТ 5915-70*	4	0,1 кг

Инв.№ подл. | Подпись и дата | Взам.инв.№

Нач.отд.	Бабченко	
ГИП	Козлов	
Рук.гр.	Дужак	
Вед.инж.	Хомутова	
Ст.техн.	Богданова	
Провер.	Хомутова	

ТП 901-5-44.87-КЖИ-МН16

Изделие закладное МН 16

Стадия	Масса	Масштаб
РП	21,9	

Лист | Листов 1

Киевский Промстройпроект

Формат А4

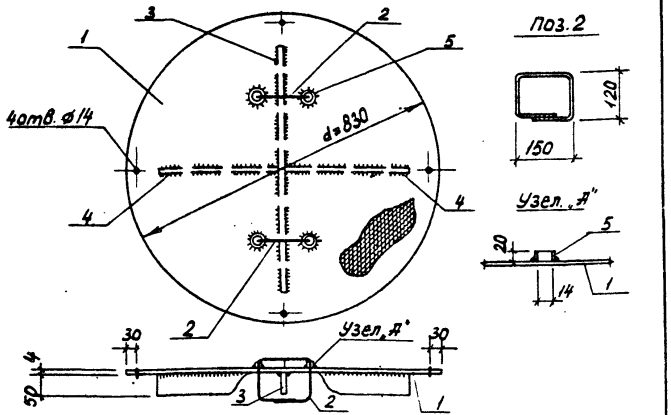

Формат	Зона	Поз.	Обозначение	Наименование	К-во	Примечание
				Документация		
А3			ТП 901-5-44.87-ПЗ	Пояснительная записка		
				МС1		
				Детали		
Б4		1		Сталь рифл. δ=4 ГОСТ 8568-77* ВСт3кп2-1 ТУ14-1-3023-80	1	18,4 кг
Б4		2		⌀10 А-I ГОСТ 5781-82* ℓ=650	2	0,4 кг
Б4		3		-6×50 ГОСТ 103-76 ВСт3кп2-1 ТУ14-1-3023-80 ℓ=650	1	1,5 кг
Б4		4		-6×50 ГОСТ 103-76 ВСт3кп2-1 ТУ14-1-3023-80 ℓ=320	2	0,75 кг
Б4		5		Труба 20×2,8 ГОСТ 3262-75* ℓ=20	4	0,03 кг

Начотд	Савуская		ТП 901-5-44.87-КЖИ-МС1
ГИП	Козлов		Изделие соединительное МС1
Рук.гр.	Дужак		Стадия: РП; Масса: 22,3; Масштаб:
Вед.инж.	Хомутова		Лист; Листов 1
Ст.техн.	Чернышова		Киевский Промстройпроект
Провер.	Хомутова		

Формат А4

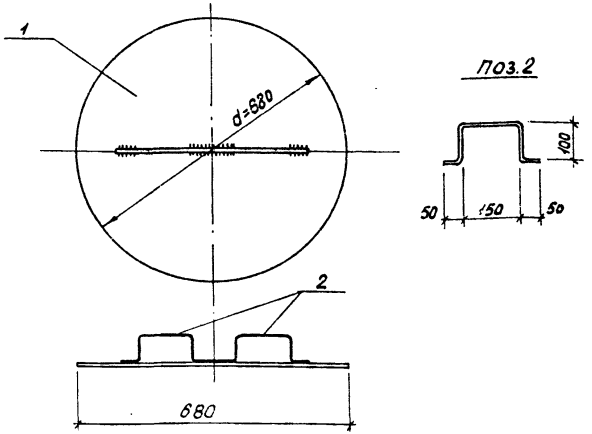

Формат	Зона	Поз.	Обозначение	Наименование	К-во	Примечание
				Документация		
А3			ТП 901-5-44.87-ПЗ	Пояснительная записка		
				МС2		
				Детали		
Б4		1		Сталь лист. δ=4 ГОСТ 19903-74 ВСт3кп2-1 ТУ14-1-3023-80	1	11,4 кг
Б4		2		⌀10 А-I ГОСТ 5781-82* ℓ=450	2	0,3 кг

Начотд	Савуская		ТП 901-5-44.87-КЖИ-МС2
ГИП	Козлов		Изделие соединительное МС2
Рук.гр.	Дужак		Стадия: РП; Масса: 12,0; Масштаб:
Вед.инж.	Хомутова		Лист; Листов 1
Ст.техн.	Чернышова		Киевский Промстройпроект
Провер.	Хомутова		

Инв.№ подл. | Подпись и дата | Взам.инв.№

КО 9593-03 41 Формат А4

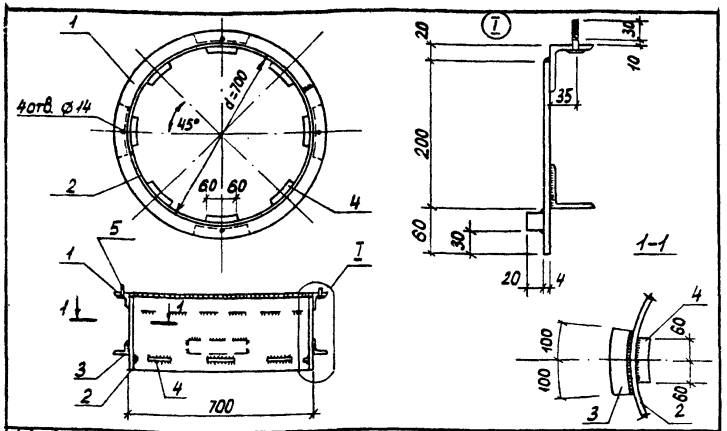

Формат	Зона	Поз.	Обозначение	Наименование	К-во	Примечание
				Документация		
А3			ТП 901-5-44.87 -ПЗ	Пояснительная записка		
				МС3		
				Детали		
БЧ		1		L63×5 ГОСТ 8509-72* / ВСт3кп2-1 ТУ14-1-3023-80 ℓ=2307	1	11,1 кг
БЧ		2		-4×280 ГОСТ 19903-74 / ВСт3 кп2-1 ТУ14-1-3023-80 ℓ=2190	1	17,9 кг
БЧ		3		L50×5 ГОСТ 8509-72* / ВСт3кп2-1ТУ14-1-3023-80 ℓ=200	4	0,75 кг
БЧ		4		Сталь квадрат 20 ГОСТ 2591-71* / ВСт3кп2-1ТУ14-1-3023-80 ℓ=120	8	0,4 кг
БЧ		5		Болт М12×45 ГОСТ 7798-70*	4	0,06 кг
БЧ		6		Шайба М12 ГОСТ 11371-78	4	0,01 кг
БЧ		7		Гайка М12 ГОСТ 5915-70*	4	0,01 кг

		ТП 901-5-44.87- КЖИ-МС3	
Нач.отд.	Савускан	Изделие соединительное МС 3	Стадия: РП; Масса: 35,5; Масштаб:
ГИП	Козлов		Лист; Листов 1
Рук.гр.	Дужак		Киевский Промстройпроект
Вед.инж.	Хомутова		
Ст.техн	Чернышова		
Провер.	Хомутова		

Формат А4

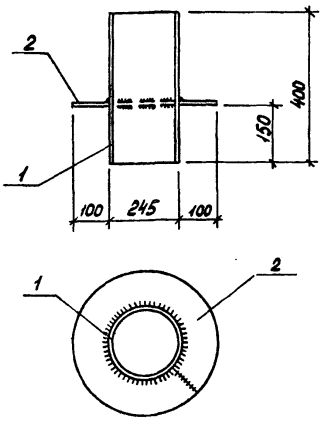

Формат	Зона	Поз.	Обозначение	Наименование	К-во	Примечание
				Документация		
А3			ТП 901-5-44.87 -ПЗ	Пояснительная записка		
				МС4		
				Детали		
БЧ		1		Труба 245×3,5 ГОСТ 10704-76 ℓ=400	1	8,3 кг
БЧ		2		-6×100 ГОСТ 103-76 / ВСт3 кп2-1ТУ14-1-3023-80 ℓ=1000	1	4,7 кг

Инв.№подл. | Подпись и дата | Взам.инв.№

		ТП 901-5-44.87 -КЖИ-МС4	
Нач.отд.	Савускан	Изделие соединительное МС 4	Стадия: РП; Масса: 13,0; Масштаб:
ГИП	Козлов		Лист; Листов 1
Рук.гр.	Дужак		Киевский Промстройпроект
Вед.инж.	Хомутова		
Ст.техн	Чернышова		
Провер.	Хомутова		

КФ 9599-03 42 Формат А4

Формат	Зона	Поз.	Обозначение	Наименование	Кол-во	Примечание
				Документация		
А3			ТП 901-5-44.87-ПЗ	Пояснительная записка		
				МС5		
				Детали		
БЧ				L10 ГОСТ 8240-72 ВСт3кп2-1 ТУ14-1-3023-80 ℓ=800	1	6,9 кг
				МС6		
				Детали		
БЧ				L50×5 ГОСТ 8509-72* ВСт3кп2-1 ТУ14-1-3023-80 ℓ=200	1	0,75 к

ГИП	Козлов	
Рук гр	Дужак	
Вед инж	Хомутова	
Ст техн	Чернышова	
Провер	Хомутова	

ТП 901-5-44.87-КЖИ-МС5; МС6

Изделия соединительные МС5 МС6

Стадия	Масса	Масштаб
РП	см табл.	
Лист	Листов 1	

Киевский Промстройпроект

Формат А4

gost.e-ecolog.ru

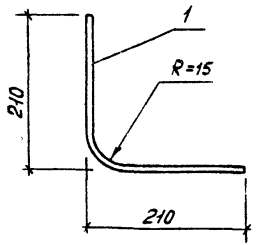

Формат	Зона	Поз.	Обозначение	Наименование	Кол-во	Примечание
				Документация		
А3			ТП 901-5-44.87-ПЗ	Пояснительная записка		
				МС7		
				Детали		
БЧ		1		Ø10 АI ГОСТ 5781-82* L=420	1	0,3 кг

Инв № подл. | Подпись и дата | Взам инв №

Нач отд	Савуская	
ГИП	Козлов	
Рук гр	Дужак	
Вед инж	Хомутова	
Ст техн	Чернышова	
Провер	Хомутова	

ТП 901-5-44.87-КЖИ-МС7

Изделие соединительное МС7

Стадия	Масса	Масштаб
РП	0,3	
Лист	Листов 1	

Киевский Промстройпроект

КЭ 9533-03 (43) Формат А4