Типовой проект
407-3-640с.93

Передвижные трансформаторные подстанции 35/6-10 кВ для карьеров

альбом 2

Оборудование нестандартизированное.

1993г.

Инв. 9520/2

gost.e-ecolog.ru

Типовой проект
407-3-640с.93

Передвижные трансформаторные подстанции 35/6-10 кВ для карьеров

Состав проекта

Альбом 1. Пояснительная записка. Электротехнические и строительные решения. Спецификации оборудования.

Альбом 2. Оборудование нестандартизированное.

Альбом 3. Сметы. Ведомости потребности в материалах.

Альбом 2

Разработан
А.О. Гипроруда

(Лицензия на осуществление строительной деятельности от 01.12.92 №СПБ0000-22-А; лицензия Госгортехнадзора России на проектирование горных производств и видов деятельности от 24.06.93 №10)

Утвержден и введен в действие с 01.01.94г. приказом Генерального директора А.О. Гипроруда от 29 декабря 1993г № 34

Главный инженер института Н.В. Черевко
Главный инженер проекта А.Э. Самуйло

1993г.

Инв. 9320/4-58

Наименование	Обозначение	№ стр.
1	2	3
Сани для блока 35 кВ Сборочный чертеж, л 1	ТМ 1.00СБ	4
То же, л. 2	ТМ 1.00СБ	5
Сани для блока 35 кВ Спецификация	ТМ 1.00	5
Палец	ТМ. 1. 00. 00. 01	5
Сани Сборочный чертеж	ТМ. 1 01СБ	6
Сани. Спецификация	ТМ. 1. 01	7
Швеллер	ТМ 1. 01. 00. 01	7
Швеллер	ТМ 1. 01. 00. 02	7
Уголок	ТМ. 1. 01. 00. 03	8
Накладка	ТМ. 1. 01 00. 04	8
Накладка	ТМ 1. 01. 00. 05	8
Ребро	ТМ 1. 01. 00. 06	8
Лыжа	ТМ 1. 01 00. 07	9
Дышло. Спецификация	ТМ 1. 02	9
Дышло Сборочный чертеж	ТМ 1. 02 СБ	9
Труба	ТМ. 1. 02. 00. 01	10
Труба	ТМ. 1 02. 00. 02	10
Скоба	ТМ. 1. 02 00. 03	10
Ребро	ТМ 1. 02. 00 04	10
Ребро	ТМ 1 02 00 05	11
Ребро	ТМ. 1. 02. 00. 06	11
Бобышка	ТМ 1. 02 00. 07	11
Заглушка	ТМ. 1 02 00. 08	11
Рама блока 35 кВ с выключателем ВГБ 35 Сборочный чертеж, л. 1	ТМ. 2 00СБ	12
То же, л. 2	ТМ. 2 00СБ	13
Рама блока 35 кВ с выключателем ВГБ 35 Спецификация	ТМ 2 00	14
Швеллер	ТМ 2 00. 00. 01	14
Уголок	ТМ. 2 00. 00. 02	15
Уголок	ТМ 2 00. 00. 03	15
Уголок	ТМ. 2 00. 00. 04	15
Уголок	ТМ 2. 00. 00. 05	15
Уголок	ТМ. 2. 00 00. 06	16
Уголок	ТМ 2 00 00. 07	16
Косынка	ТМ 2. 00. 00 08	16
Накладка	ТМ. 2. 00 00. 09	16
Лист	ТМ 2. 00 00. 10	17
Шайба косая	ТМ. 2. 00. 00. 11	17
Рама блока 35 кВ с выключателем с 35м. Сборочный чертеж, л 1 / л 2.	ТМ. 3. 00СБ	18 19
Рама блока 35 кВ с выключателем с 35м Спецификация.	ТМ 3. 00	20
Сани для РУБ кВ. Сборочный чертеж, л 1	ТМ 4. 00СБ	21
То же, л. 2	ТМ 4 00СБ	22
Сани для РУБ кВ. Спецификация	ТМ 4. 00	22
Сани. Сборочный чертеж, л. 1	ТМ. 4. 01СБ	23
То же, л. 2	ТМ. 4. 01СБ	24
Сани. Спецификация.	ТМ. 4. 01	24
Швеллер	ТМ. 4. 01. 00. 01	25
Швеллер	ТМ. 4 01. 00. 02	25
Уголок	ТМ. 4. 01. 00. 03	25
Накладка	ТМ 4 01. 00. 04	25
Швеллер	ТМ. 4 01. 00. 05	26
Лыжа	ТМ. 4. 01. 00. 06	26
Ребро	ТМ. 4. 01. 00. 07	26
Дышло Спецификация	ТМ. 4 02	26
Дышло. Сборочный чертеж.	ТМ. 4. 02 СБ	27
Труба	ТМ. 4. 02. 00. 01	27
Труба	ТМ. 4. 02. 00. 02	27
Ребро	ТМ. 4. 02. 00. 03	28
Ребро	ТМ. 4. 02 00. 04	28
Сани для трансформаторов 35 кВ, 1000-1600 кВА. Сборочный чертеж, л 1	ТМ. 5. 00. СБ	29
То же, л. 2	ТМ. 5. 00. СБ	30
Сани для трансформаторов 35 кВ, 1000-1600 кВА. Спецификация.	ТМ. 5. 00	31
Винт стопорный	ТМ. 5. 00. 00. 01	31
Скоба	ТМ. 5. 00. 00. 02	31
Колодка	ТМ. 5. 00 00. 03	32
Палец	ТМ. 5. 00. 00. 04	32
Сани. Спецификация	ТМ. 5. 01	32
Сани. Сборочный чертеж	ТМ 5. 01СБ	33
Швеллер	ТМ. 5. 01. 00. 01	34
Уголок	ТМ. 5. 01. 00. 02	34
Лыжа	ТМ. 5. 01. 00. 03	34
Бобышка	ТМ. 5. 01. 00. 04	34
Проушина	ТМ. 5. 01. 00. 05	35
Проушина	ТМ. 5. 01 00. 06	35
Накладка	ТМ. 5. 01. 00. 07	35
Накладка	ТМ. 5. 01. 00. 08	35
Накладка	ТМ 5. 01. 00. 09	36
Накладка	ТМ. 5. 01. 00. 10	36
Ребро	ТМ 5. 01. 00. 11	36
Дышло. Спецификация	ТМ. 5. 02	36
Дышло. Сборочный чертеж	ТМ. 5. 02. СБ	37
Труба	ТМ. 5. 02. 00 01	37
Труба	ТМ 5. 02. 00. 02	37
Ребро	ТМ. 5. 02 00. 03	38
Ребро	ТМ 5. 02 00. 04	38
Сани для трансформатора 35 кВ, 2500-4000 кВА Спецификация.	ТМ. 6 00	38
Сани для трансформатора 35 кВ, 2500-4000 кВА Сборочный чертеж, л 1	ТМ. 6. 00СБ	39
То же, л. 2	ТМ. 6. 00СБ	40
Сани Сборочный чертеж.	ТМ. 6. 01СБ	41
Сани. Спецификация	ТМ. 6. 01	42
Швеллер	ТМ. 6. 01. 00. 01	42
Уголок	ТМ. 6. 01. 00. 02	42
Лыжа	ТМ. 6. 01. 00. 03	43
Ребро	ТМ. 6. 01. 00. 04	43
Дышло. Сборочный чертеж.	ТМ. 6. 02СБ	43
Дышло. Спецификация.	ТМ. 6. 02	44
Труба	ТМ. 6. 02 00. 01	44
Ребро	ТМ 6. 02 00. 02	44
Ребро	ТМ 6. 02. 00. 03	44
Сани для трансформатора 35 кВ 6300 кВА. Сборочный чертеж, л. 1	ТМ. 7. 00СБ	45
То же, л 2	ТМ. 7. 00СБ	46
Сани. Сборочный чертеж, л 1.	ТМ. 7. 01СБ	47
Сани для трансформатора 35 кВ, 6300 кВА. Спецификация	ТМ. 7. 00	48
Сани. Сборочный чертеж, л 2	ТМ. 7. 01СБ	48
Сани. Спецификация	ТМ 7. 01	49
Уголок	ТМ. 7. 01 00. 01	49
Ребро	ТМ. 7. 01. 00. 02	49
Дышло Сборочный чертеж.	ТМ. 7 02. СБ	50
Дышло. Спецификация.	ТМ. 7. 02	50
Труба	ТМ. 7 02 00 01	50
Ребро	ТМ 7. 02 00. 02	51
Ребро	ТМ. 7. 02. 00 03	51
Сани для трансформатора 35 кВ, 1000 кВА. Спецификация	ТМ 8. 00	51
Сани для трансформатора 35 кВ, 1000 кВА. Сборочный чертеж, л 1	ТМ 8 00СБ	52
То же, л 2	ТМ. 8. 00СБ	53
Сани. Сборочный чертеж, л 1	ТМ. 8 01СБ	54
То же, л. 2	ТМ 8. 01СБ	55
Сани. Спецификация	ТМ 8. 01	55
Швеллер	ТМ. 8. 01 00. 01	56
Уголок	ТМ 8 01. 00. 02	56
Лыжа	ТМ 8. 01. 00. 03	56
Ребро	ТМ. 8 01. 00. 04	56
Дышло Сборочный чертеж	ТМ 8. 02СБ	57
Дышло. Спецификация.	ТМ. 8. 02	57
Труба	ТМ 8 02 00. 01	57
Ребро	ТМ. 8. 02. 00. 02	58
Ребро	ТМ. 8. 02 00. 03	58

Изм.	Лист	№ докум.	Подпись	Дата
Разраб		Гаврилова		
Пров		Веселаго		
Рук гр		Веселаго		
Н контр		Веселаго		
Утв		Петриченко		

407-3-640с.93 ТМ

Содержание альбома

Лит	Масса	Масштаб
И	—	—

Лист | Листов 1

ГИПРОСЕЛЬ

Инв. № подл. 9520/13 | Подпись и дата | Взам. инв. № | Инв. № дубл. | Подпись и дата

ТМ.1.00Б

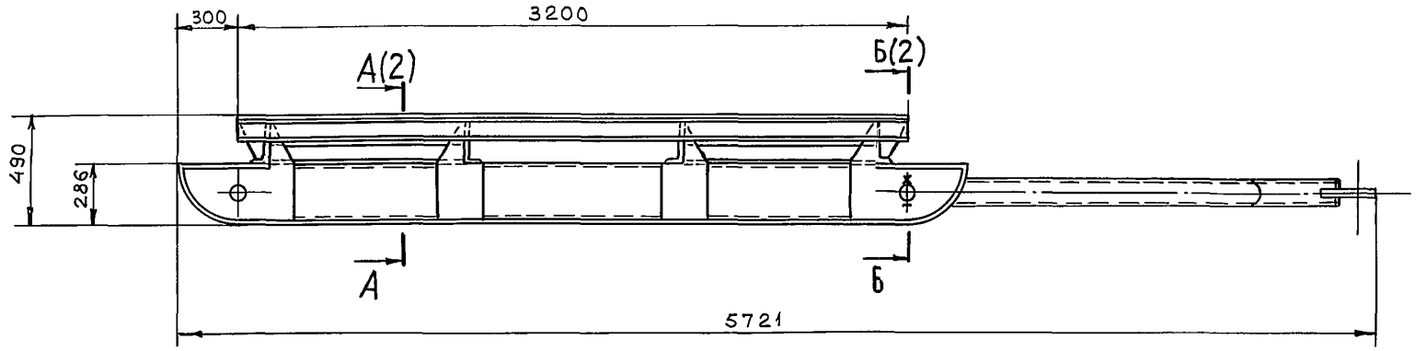

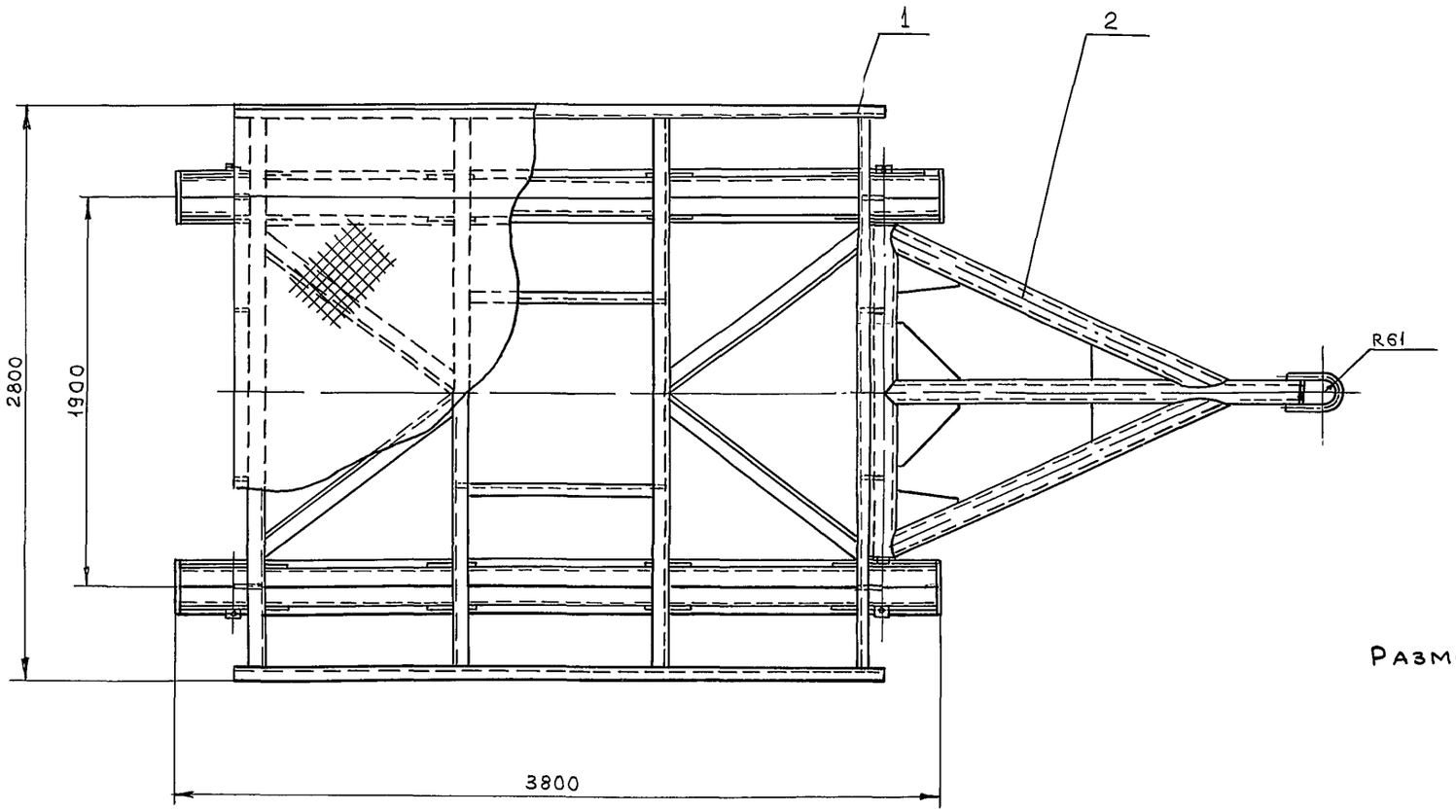

Размеры для справок

Инв. № подл.	Подпись и дата	Взам. Инв. №	Инв. № дубл.	Подпись и дата
9320/4				

Изм	Лист	№ докум	Подпись	Дата
Разраб		Гаврилова		
Пров		Веселаго		
Рук гр		Веселаго		
Утв		Петриченко		
Н контр		Веселаго		

ТМ.1.00СБ

Сани для блока 35 кВ
Сборочный чертеж

Лит	Масса	Масштаб
И	1678	1:20
Лист 1	Листов 2	

ГИПРОРУДА

Формат А2

А – А (1)

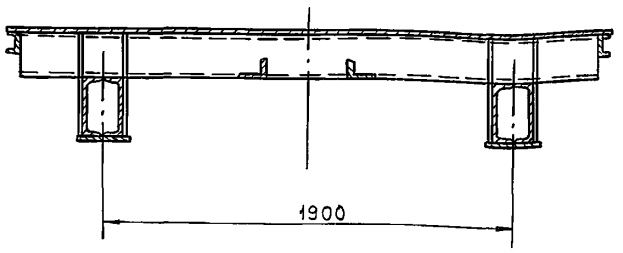

Б-Б (1·4)(1)

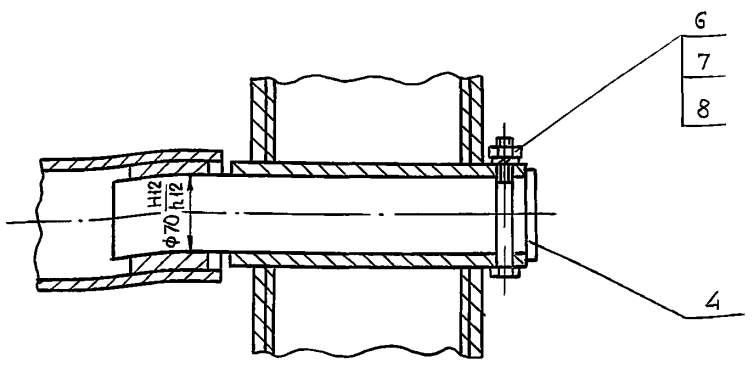

Инв №подл | Подпись и дата | Взам Инв №Инв.№дубл | Подпись и дата

Изм	Лист	№ докум	Подпись	Дата	ТМ.1.00СБ	Лист 2

Формат	Зона	Поз	Обозначение	Наименование	Кол	Примечание
				Документация		
*)			ТМ.1. 00СБ	Сборочный чертеж		*) А2; А3
				Сборочные единицы		
*)		1	ТМ.1.01	Сани	1	*) 2хА4
А4		2	ТМ.1.02	Дышло	1	
				Детали		
А4		4	ТМ.1.00.00.01	Палец	2	
				Стандартные изделия		
		6		Болт М10х110,58.019 ГОСТ 7798-70	2	
		7		Гайка М10.5.019 ГОСТ 5915-70	2	
		8		Шайба 10.65Г.01.9 ГОСТ 6402-70	2	

Инв №подл | Подпись и дата | Взам Инв №Инв.№дубл | Подпись и дата

Изм	Лист	№ докум	Подпись	Дата	ТМ.1.00		
Разраб		Гаврилова			Сани для блока 35 кВ	Лит И	Лист	Листов 1
Проверил		Веселаго				ГИПРОРУДЯ	
Рук гр		Веселаго					
Н контр		Веселаго					
Утв.		Петриченко					

ТМ.1.00.00.01

Rz 80 (▽)

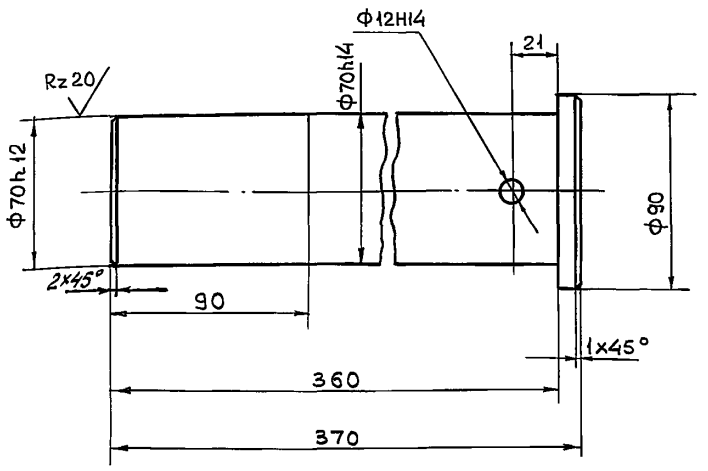

Неуказанные предельные отклонения размеров $\pm \frac{IT14}{2}$

Инв №подл | Подпись и дата | Взам Инв №Инв.№дубл | Подпись и дата

Изм	Лист	№ докум	Подпись	Дата	ТМ.1.00.00.01			
Разраб		Гаврилова			Палец	Лит И	Масса 11,4	Масштаб 1:2
Пров		Веселаго				Лист	Листов 1	
Н контр		Веселаго			Сталь 10 ГОСТ 1050-88	ГИПРОРУДЯ		

ТМ.1.01СБ

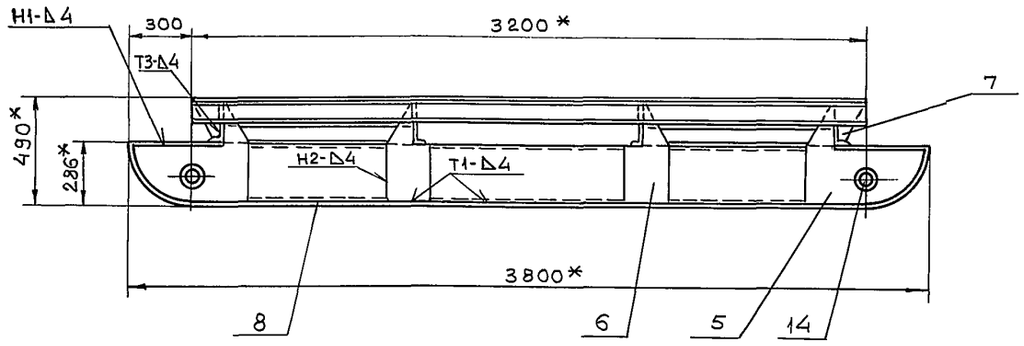

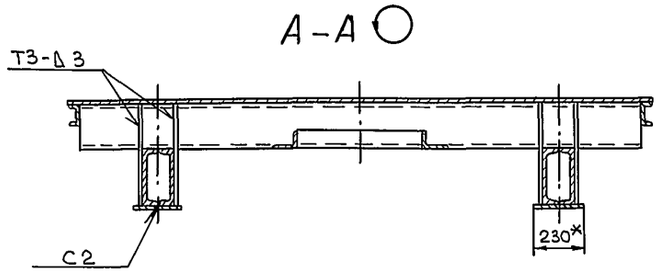

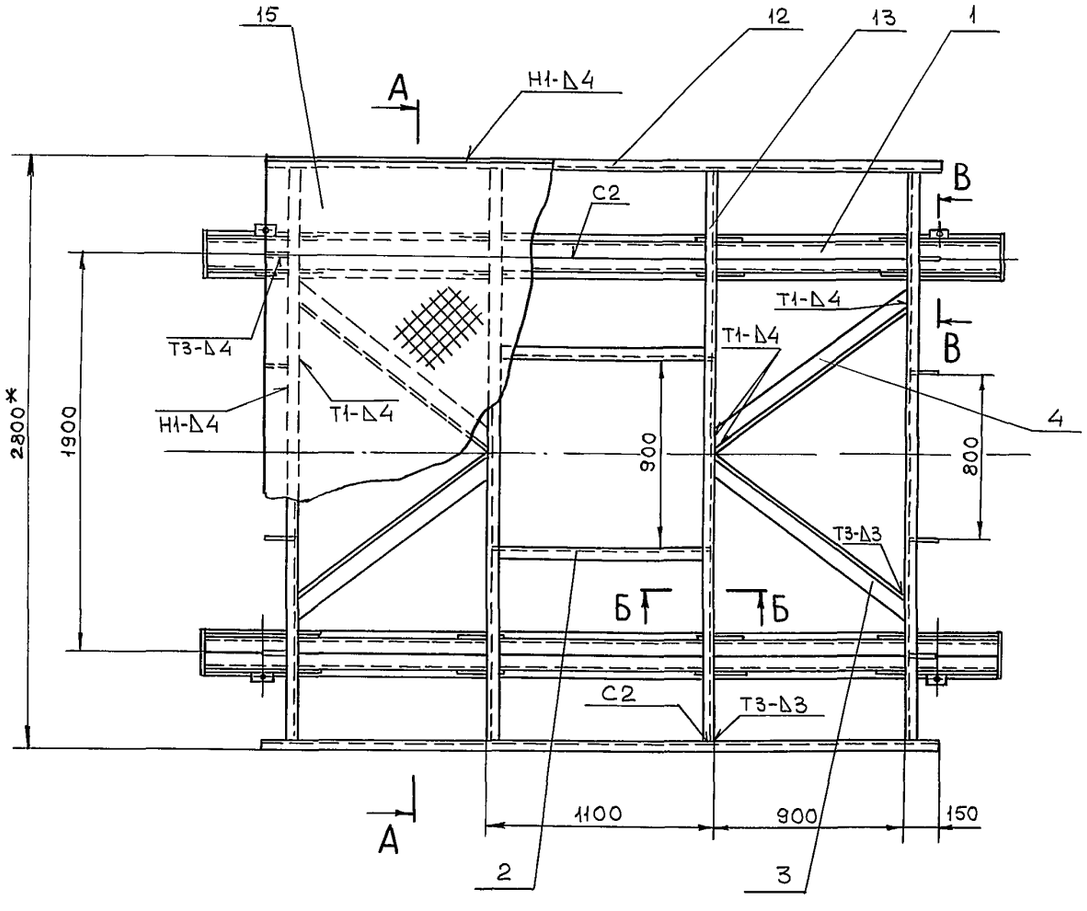

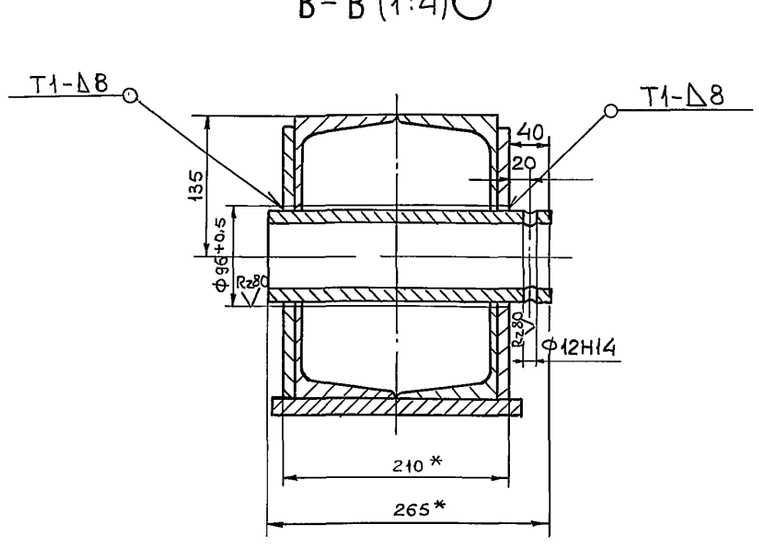

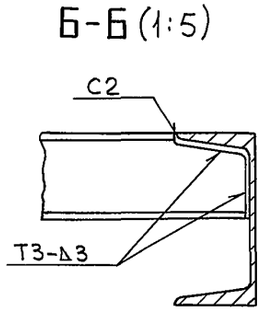

1. *Размеры для справок.
2. Неуказанные предельные отклонения размеров $\pm \frac{JT14}{2}$.
3. Сварные швы выполнить по ГОСТ 5264-80.

Изм	Лист	№докум	Подпись	Дата	ТМ.1.01СБ			
Разраб		Гаврилова			Сани	Лит	Масса	Масштаб
Пров		Веселаго				И	1460	1:20
Рук гр		Веселаго			Сборочный чертеж.	Лист	Листов 1	
Н контр		Веселаго				ГИПРОРУДА		

Инв. №подл. | Подпись и дата | Взам инв. № | Инв. №дубл. | Подпись и дата
9520/6

Формат А2

Формат	Зона	Поз.	Обозначение	Наименование	Кол	Примечание
				Документация		
А2			ТМ.1.01 СБ	Сборочный чертеж		
				Детали		
А4		1	ТМ.1.01.00.01	Швеллер	4	
А4		2	ТМ 1 01.00.02	Швеллер	2	
А4		3	ТМ.1.01.00.03	Уголок	2	
		4	-01	Уголок	2	
А4		5	ТМ.1.01.00.04	Накладка	8	
А4		6	ТМ.1.01.00.05	Накладка	8	
А4		7	ТМ 1.01 00 06	Ребро	8	
А4		8	ТМ 1 01 00.07	Лыжа	2	
				Материалы		
		12		Швеллер 10 ГОСТ 8240-89 / Ст.3 ГОСТ 535-88		
				ℓ = 3200	2	55 кг
		13		Швеллер 20 ГОСТ 8240-89 / Ст 3 ГОСТ 535-88		
				ℓ = 2706	4	199,2 кг

Инв. №подл. 9320/7 | Подпись и дата | Взам. Инв. № | Инв. № дубл. | Подпись и дата

Изм	Лит	№ докум	Подпись	Дата	ТМ.1.01		
Разраб		Гаврилова			Сани	Лит И	Лист 1 / Листов 2
Провери		Веселаго				ГИПРОРУДА	
Рук гр		Веселаго					
Н контр		Веселаго					

Формат	Зона	Поз	Обозначение	Наименование	Кол	Примечание
		14		Труба 95×12 ГОСТ 8732-78 / 10 ГОСТ 8731-87		
				ℓ = 265	4	52 кг
		15		Лист 4 ГОСТ 8568-77 / Ст 3 ГОСТ 380-88	9м²	300,6 кг

Инв. №подл. | Подпись и дата | Взам. Инв. № | Инв. № подл. | Подпись и дата

Изм	Лит	№ докум	Подпись	Дата	ТМ.1.01	Лист 2

ТМ.1.01.00.01

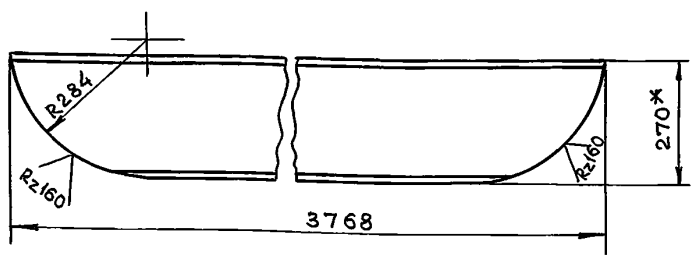

1.* Размер для справок.

2. Предельные отклонения размеров ± JT14/2.

Изм	Лист	№ докум	Подпись	Дата	ТМ.1.01.00.01			
Разраб		Гаврилова			Швеллер	Лит	Масса	Масштаб
Пров		Веселаго				И	104,4	1:10
Н контр		Веселаго			Швеллер 27 ГОСТ 8240-89 / Ст 3 ГОСТ 535-88	Лист	Листов 1	
						ГИПРОРУДА		

ТМ.1.01.00.02

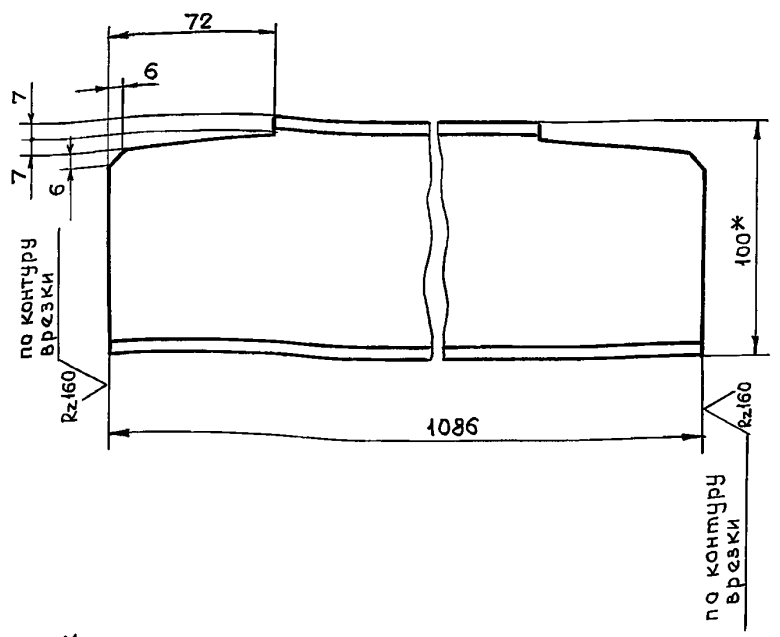

1.* Размер для справок.

2. Предельные отклонения размеров ± JT14/2.

Изм	Лист	№ докум	Подпись	Дата	ТМ.1.01.00.02			
Разраб		Гаврилова			Швеллер	Лит	Масса	Масштаб
Пров		Веселаго				И	9,3	1:2
Н контр		Веселаго			Швеллер 10 ГОСТ 8240-89 / Ст 3 ГОСТ 535-88	Лист	Листов 1	
						ГИПРОРУДА		

ТМ.1.01.00.03

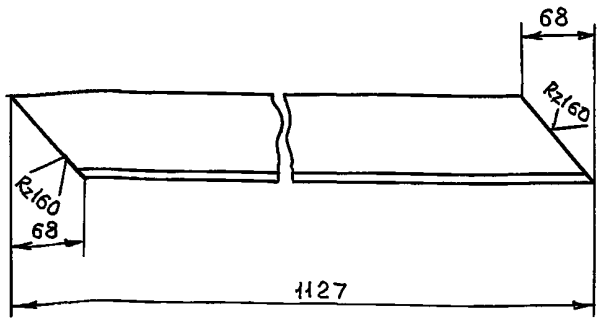

ТМ.1.01.00.03-01 - зеркальное отражение

Остальное см. ТМ.1.01.00.03

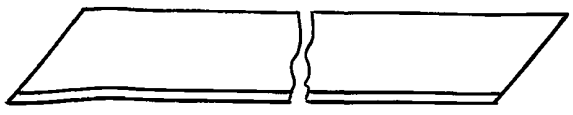

Предельные отклонения размеров $\pm \frac{JT14}{2}$

					ТМ.1.01.00.03		
Изм.	Лист	№ докум	Подпись	Дата			
Разраб		Гаврилова			Уголок	Лит / Масса / Масштаб: И / 14,3 / 1:5	
Пров		Веселаго				Лист / Листов 1	
Н контр		Веселаго			Уголок 90×90×9 ГОСТ 8509-86 / Ст.3 ГОСТ 535-88	ГИПРОРУДА	

Инв. № подл. | Подпись и дата | Взам. инв. № | Инв. № дубл. | Подпись и дата

ТМ.1.01.00.04

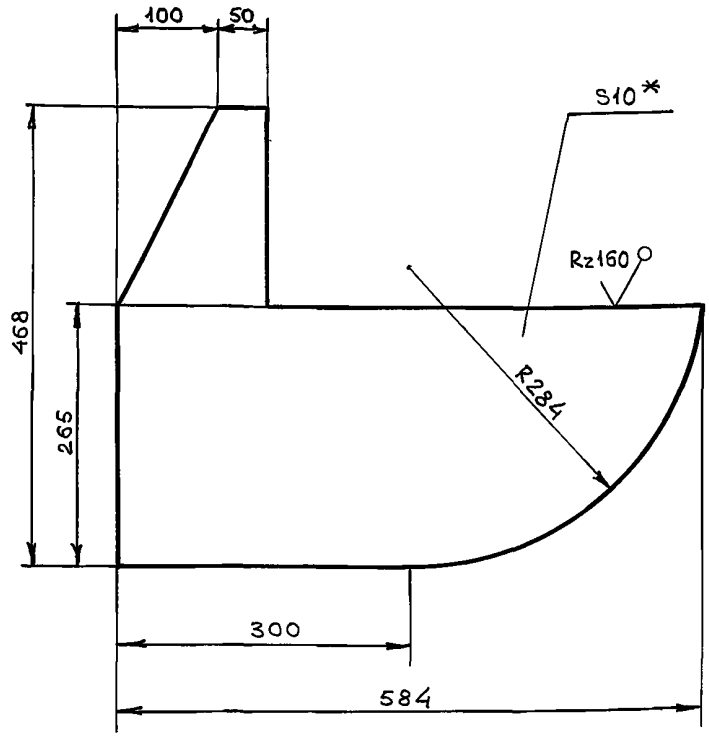

1.* Размер для справок.

2. Предельные отклонения размеров $\pm \frac{JT14}{2}$

					ТМ.1.01.00.04		
Изм.	Лист	№ докум	Подпись	Дата			
Разраб		Гаврилова			Накладка	Лит / Масса / Масштаб: И / 12,1 / 1:5	
Пров		Веселаго				Лист / Листов 1	
Н контр		Веселаго			Ст.3 ГОСТ 380-88	ГИПРОРУДА	

Инв. № подл. | Подпись и дата | Взам. инв. № | Инв. № дубл. | Подпись и дата

ТМ.1.01.00.05

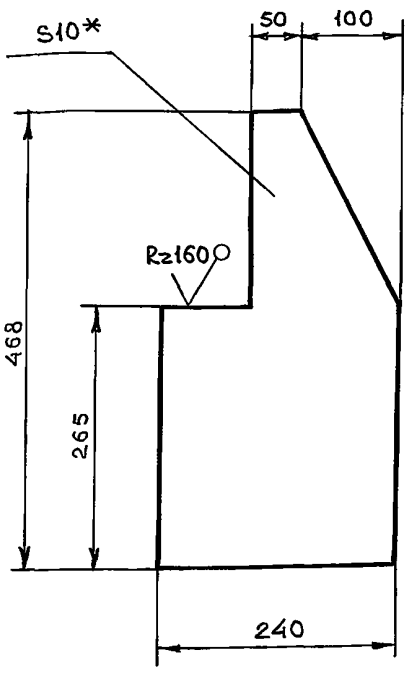

1.* Размер для справок.

2. Предельные отклонения размеров $\pm \frac{JT14}{2}$

					ТМ.1.01.00.05		
Изм.	Лист	№ докум	Подпись	Дата			
Разраб		Гаврилова			Накладка	Лит / Масса / Масштаб: И / 6,4 / 1:5	
Пров		Веселаго				Лист / Листов 1	
Н контр		Веселаго			Ст.3 ГОСТ 380-88	ГИПРОРУДА	

Инв. № подл. | Подпись и дата | Взам. инв. № | Инв. № дубл. | Подпись и дата

ТМ.1.01.00.06

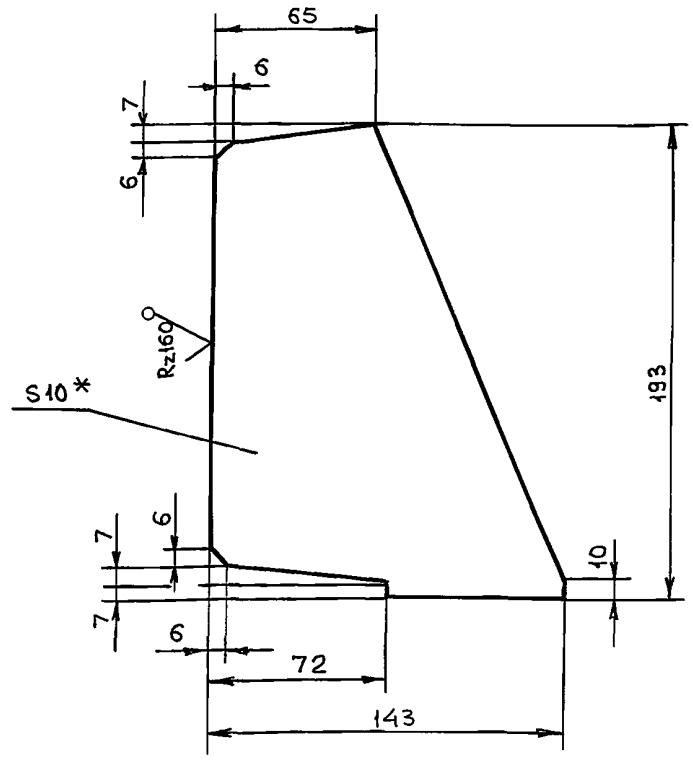

1.* Размер для справок.

2. Предельные отклонения размеров $\pm \frac{JT14}{2}$

					ТМ.1.01.00.06		
Изм.	Лист	№ докум	Подпись	Дата			
Разраб		Гаврилова			Ребро	Лит / Масса / Масштаб: И / 1,6 / 1:2	
Пров		Веселаго				Лист / Листов 1	
Н контр		Веселаго			Ст.3 ГОСТ 380-88	ГИПРОРУДА	

Инв. № подл. | Подпись и дата | Взам. инв. № | Инв. № дубл. | Подпись и дата

ТМ.1.01.00.07

Rz160 V(V)

9520/9

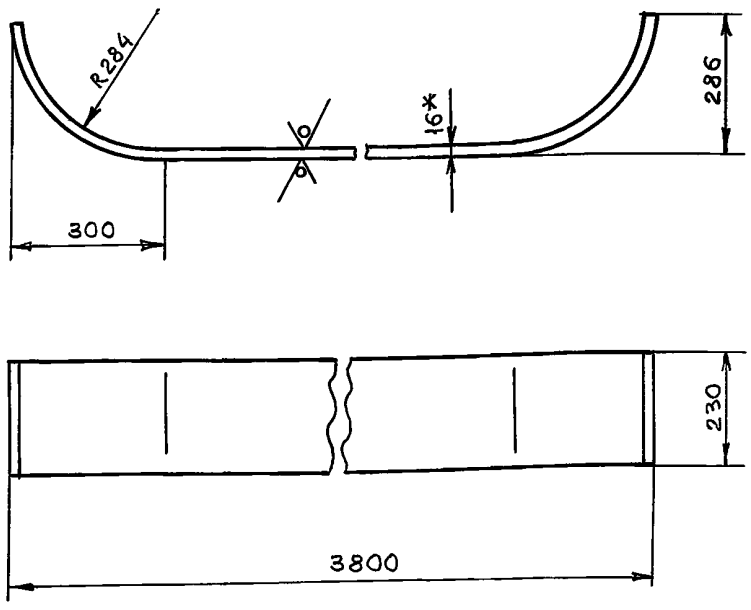

1.* Размер для справок.

2. Предельные отклонения размеров $\pm \frac{IT14}{2}$

Изм	Лист	№ докум	Подпись	Дата
Разраб.		Гаврилова		
Пров		Веселаго		
Н контр		Веселаго		

ТМ.1.01.00.07

Лыжа

Лит	Масса	Масштаб
И	121,3	1:10
Лист	Листов 1	

Ст.3
ГОСТ 380-88

ГИПРОРУДА

Инв. № подл. | Подпись и дата | Взам. Инв. № | Инв. № дубл. | Подпись и дата

Формат	Зона	Поз	Обозначение	Наименование	Кол.	Примечание
				Документация		
А3			ТМ.1.02СБ	Сборочный чертеж		
				Детали		
А4		1	ТМ.1.02.00.01	Труба	2	
А4		2	ТМ.1.02.00.02	Труба	1	
А4		3	ТМ.1.02.00.03	Скоба	1	
А4		4	Т1.1.02.00.04	Ребро	2	
А4		5	ТМ.1.02.00.05	ребро	2	
А4		6	ТМ.1.02.00.06	Ребро	2	
А4		7	ТМ.1.02.00.07	Бобышка	2	
А4		8	ТМ.1.02.00.08	Заглушка	1	
				Материалы		
		9		Труба 121×8 ГОСТ 8732-78 / 10 ГОСТ 8731-87		
				ℓ = 1650	1	36,8 кг

Подпись и дата | Инв. № дубл. | Взам. Инв. № | Подпись и дата | Инв. № подл.

Изм	Лист	№ докум	Подпись	Дата
Разраб		Гаврилова		
Проверил		Веселаго		
Рук гр		Веселаго		
Н контр		Веселаго		

ТМ.1.02

Дышло

Лит	Лист	Листов
И		1

ГИПРОРУДА

ТМ.1.02СБ

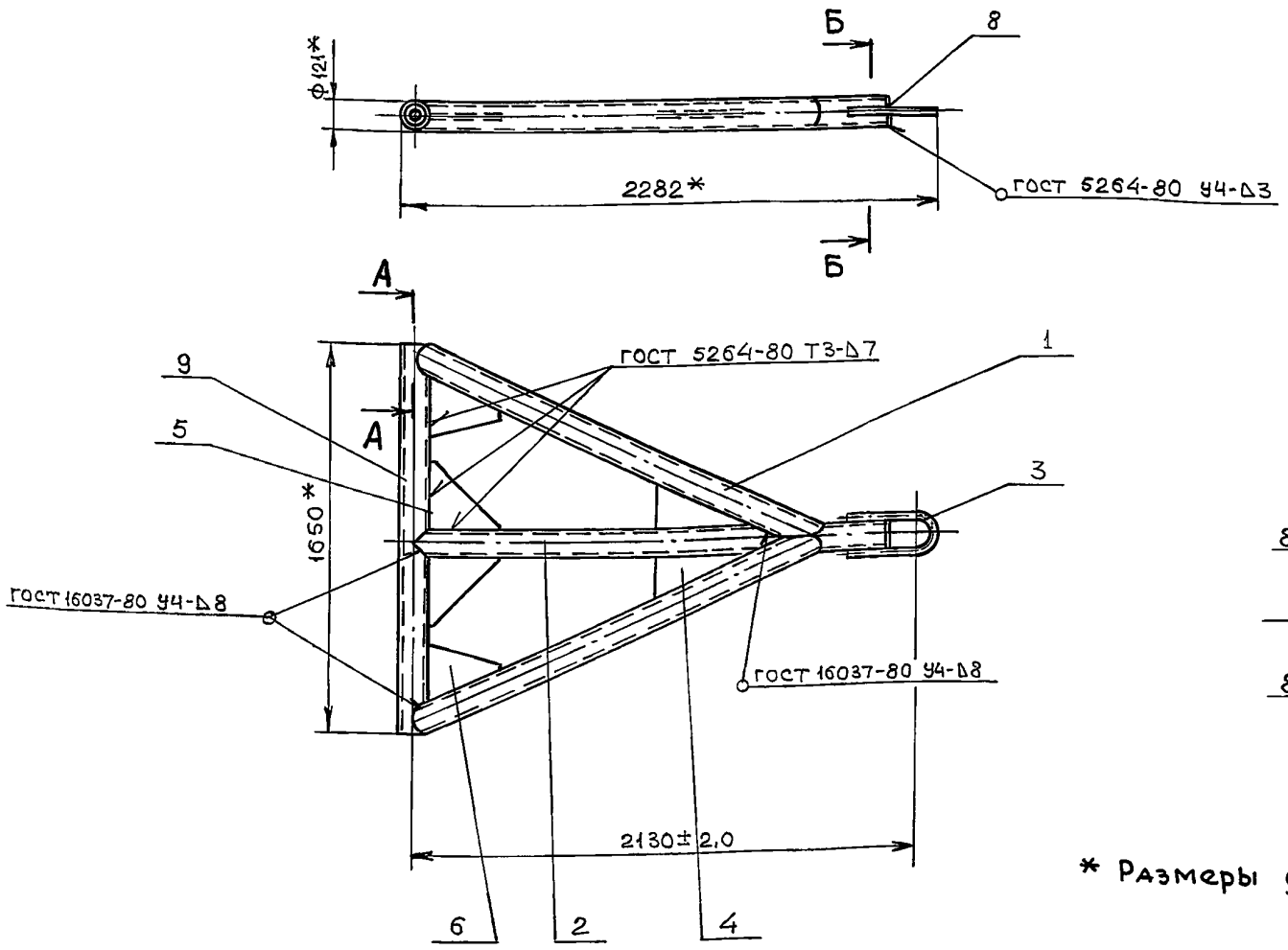

А-А (1:4)

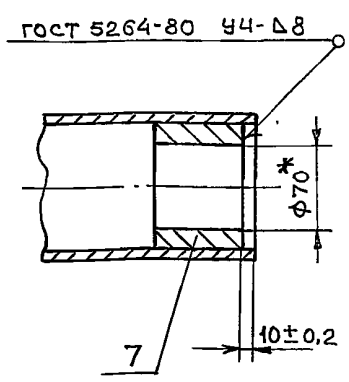

Б-Б (1:4)

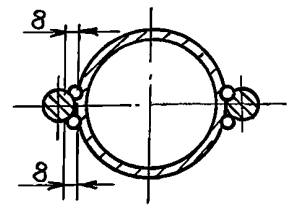

* Размеры для справок

Изм	Лист	№ докум	Подпись	Дата
Разраб		Гаврилова		
Пров		Веселаго		
Рук гр		Веселаго		
Н контр		Веселаго		

ТМ.1.02СБ

Дышло
Сборочный чертеж

Лит	Масса	Масштаб
И	193	1:20
Лист	Листов 1	

ГИПРОРУДА

Инв. № подл. | Подпись и дата | Взам. Инв. № | Инв. № дубл. | Подпись и дата

ТМ.1.02.00.01

Rz160 (√)

9520/10

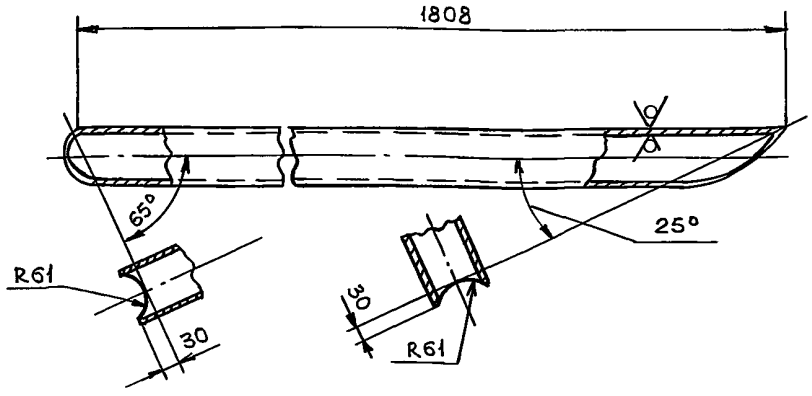

Предельные отклонения размеров $\pm \frac{IT14}{2}$

Изм	Лист	№ докум	Подпись	Дата	ТМ.1.02.00.01			
Разраб		Гаврилова			Труба	Лит.	Масса	Масштаб
Пров.		Веселаго				И	40,3	1:10
						Лист	Листов 1	
Н контр		Веселаго			Труба 121×8 ГОСТ 8732-78 / 10 ГОСТ 8731-87	ГИПРОРУДА		

Инв. № подл. | Подпись и дата | Взам. Инв. № | Инв. № дубл. | Подпись и дата

ТМ.1.02.00.02

Rz160 (√)

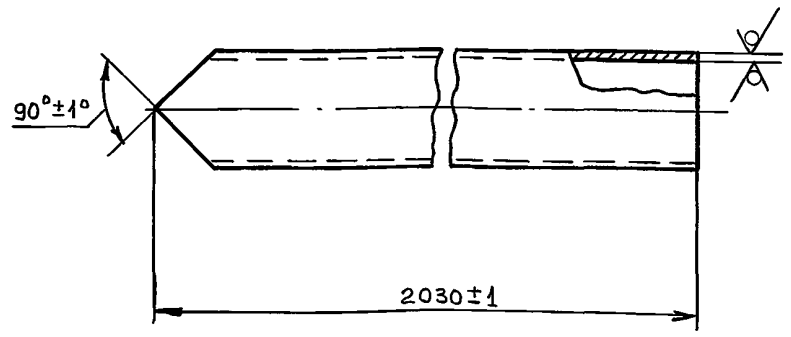

Изм	Лист	№ докум	Подпись	Дата	ТМ.1.02.00.02			
Разраб		Гаврилова			Труба	Лит	Масса	Масштаб
Пров		Веселаго				И	45,2	1:5
						Лист	Листов 1	
Н.контр.		Веселаго			Труба 121×8 ГОСТ 8732-78 / 10 ГОСТ 8731-87	ГИПРОРУДА		

Инв. № подл. | Подпись и дата | Взам. инв. № | Инв. № дубл. | Подпись и дата

ТМ.1.02.00.03

Rz160 (√)

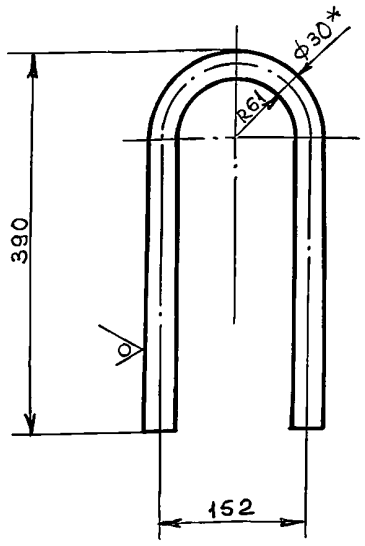

1.* Размер для справок.

2. Предельные отклонения размеров $\pm \frac{IT14}{2}$

Изм	Лист	№ докум	Подпись	Дата	ТМ.1.02.00.03			
Разраб		Гаврилова			Скоба	Лит	Масса	Масштаб
Пров		Веселаго				И	4,9	1:5
						Лист	Листов 1	
Н контр		Веселаго			Сталь 10 ГОСТ 1050-88	ГИПРОРУДА		

Инв. № подл. | Подпись и дата | Взам. Инв. № | Инв. № дубл. | Подпись и дата

ТМ.1.02.00.04

(√)

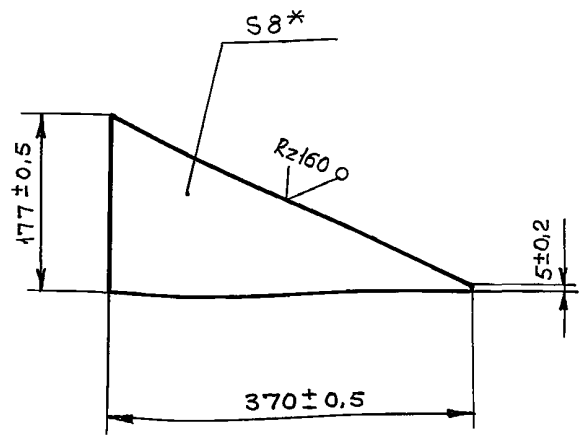

* Размер для справок

Изм	Лист	№ докум.	Подпись	Дата	ТМ.1.02.00.04			
Разраб		Гаврилова			Ребро	Лит	Масса	Масштаб
Пров.		Веселаго				И	2,2	1:5
						Лист	Листов 1	
Н контр.		Веселаго			Ст.3 ГОСТ 380-88	ГИПРОРУДА		

Инв. № подл. | Подпись и дата | Взам. Инв. № | Инв. № дубл. | Подпись и дата

ТМ.1.02.00.06

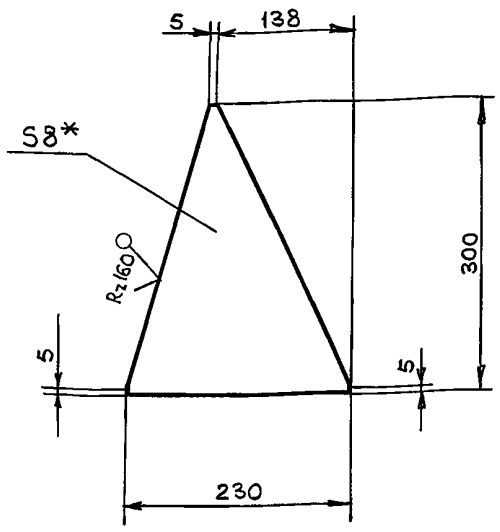

1.* Размер для справок

2 Предельные отклонения размеров $\pm \frac{JT14}{2}$

Изм	Лист	№ докум	Подпись	Дата
Разраб		Гаврилова		
Пров		Веселаго		
Н контр		Веселаго		

ТМ.1.02.00.06

Ребро

Лит	Масса	Масштаб
И	3,5	1:5
Лист	Листов 1	

Ст.3
ГОСТ 380-88

ГИПРОРУДА

Инв. № подл. | Подпись и дата | Взам. инв. № | Инв. № дубл. | Подпись и дата

ТМ.1.02.00.05

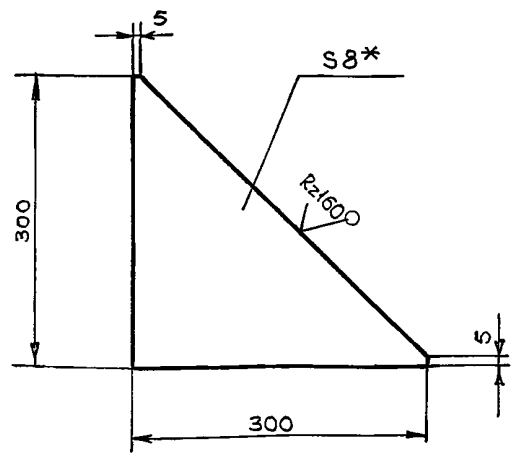

1.* Размер для справок.

2. Предельные отклонения размеров $\pm \frac{JT14}{2}$

Изм	Лист	№ докум	Подпись	Дата
Разраб		Гаврилова		
Пров		Веселаго		
Н контр		Веселаго		

ТМ.1.02.00.05

Ребро

Лит	Масса	Масштаб
И	2,9	1:5
Лист	Листов 1	

Ст.3
ГОСТ 380-88

ГИПРОРУДА

Инв. № подл. | Подпись и дата | Взам. инв. № | Инв. № дубл. | Подпись и дата

ТМ.1.02.00.07

Rz160

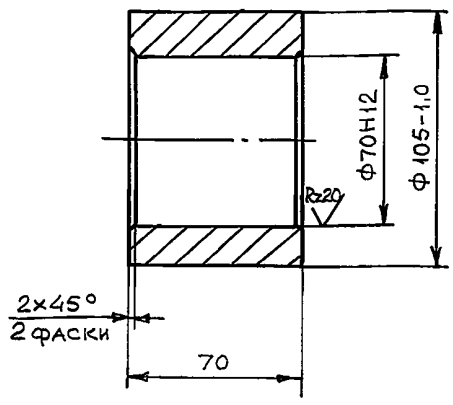

Неуказанные предельные отклонения размеров $\pm \frac{JT14}{2}$

Изм	Лист	№ докум.	Подпись	Дата
Разраб		Гаврилова		
Пров		Веселаго		
Н контр.		Веселаго		

ТМ.1.02.00.07

Бобышка

Лит	Масса	Масштаб
И	2,5	1:2
Лист	Листов 1	

Сталь 10
ГОСТ 1050-88

ГИПРОРУДА

Инв. № подл. | Подпись и дата | Взам. инв. № | Инв. № дубл. | Подпись и дата

ТМ.1.02.00.08

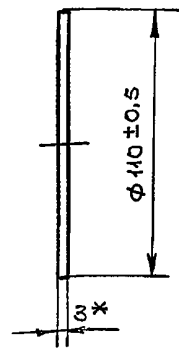

* Размер для справок

Изм	Лист	№ докум	Подпись	Дата
Разраб		Гаврилова		
Пров		Веселаго		
Н контр		Веселаго		

ТМ.1.02.00.08

Заглушка

Лит	Масса	Масштаб
И	0,2	1:2
Лист	Листов 1	

Ст.3
ГОСТ 380-88

ГИПРОРУДА

Инв. № подл. | Подпись и дата | Взам. инв. № | Инв. № дубл. | Подпись и дата

ТМ.2.00С6

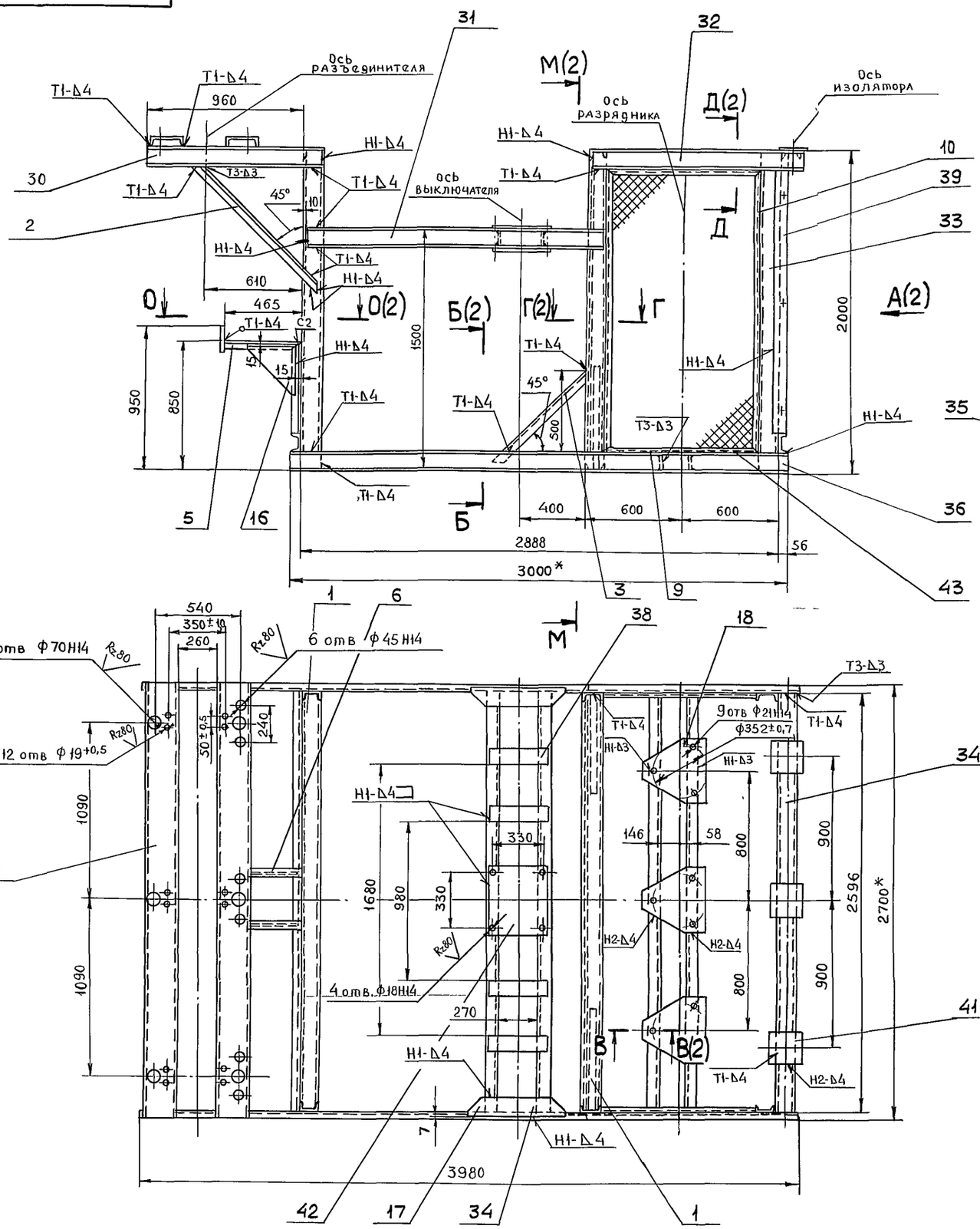

1*. Размеры для справок.

2. Неуказанные предельные отклонения размеров $\pm \frac{JT14}{2}$

3. Сварные швы выполнить по ГОСТ 5264-80

Изм.	Лист	№докум	Подпись	Дата
Разраб		Гаврилова		
Пров		Веселаго		
Рук гр		Веселаго		
Н контр		Веселаго		
Утв		Патриченко		

ТМ.2.00С6

РАМА БЛОКА 35кВ с ВЫКЛЮЧАТЕЛЕМ ВГБЭ35
Сборочный чертеж

Лит	Масса	Масштаб
И	890	1:20
Лист 1	Листов 2	

ГИПРОРУДА

Формат А2

Инв. № подл. 3520/12 | Подпись и дата | Взам. инв. № | Инв. № дубл. | Подпись и дата

Изм.	Лист	№ докум.	Подпись	Дата

Инв. № подл. | Подпись и дата | Взам. инв. № | Инв. № дубл. | Подпись и дата
93/23

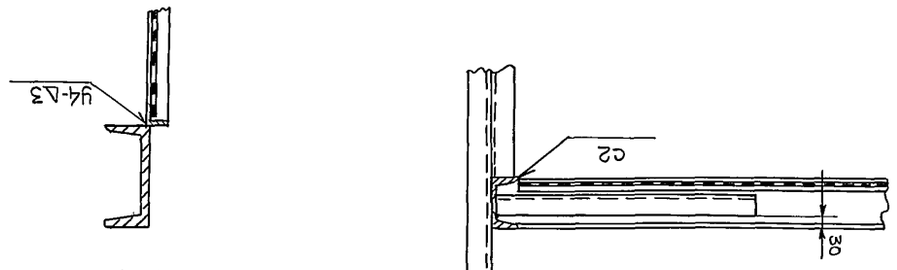

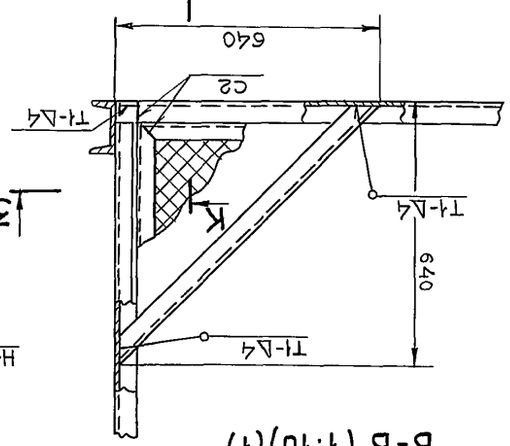

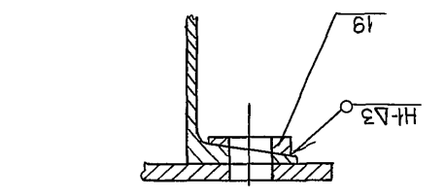

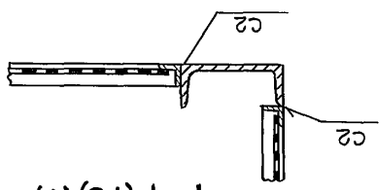

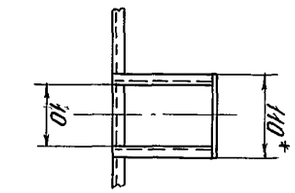

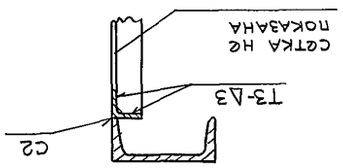

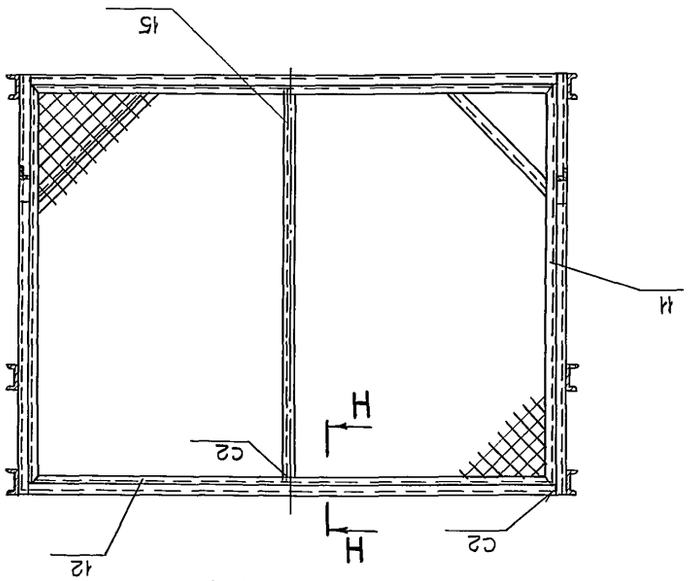

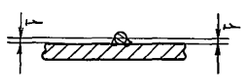

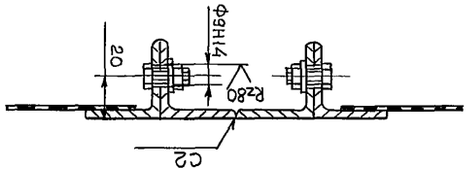

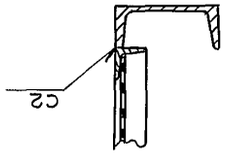

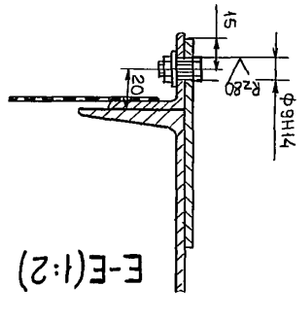

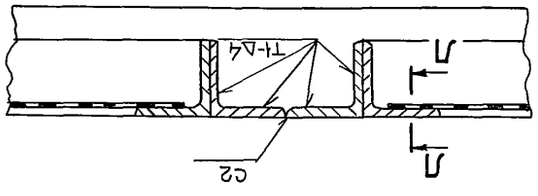

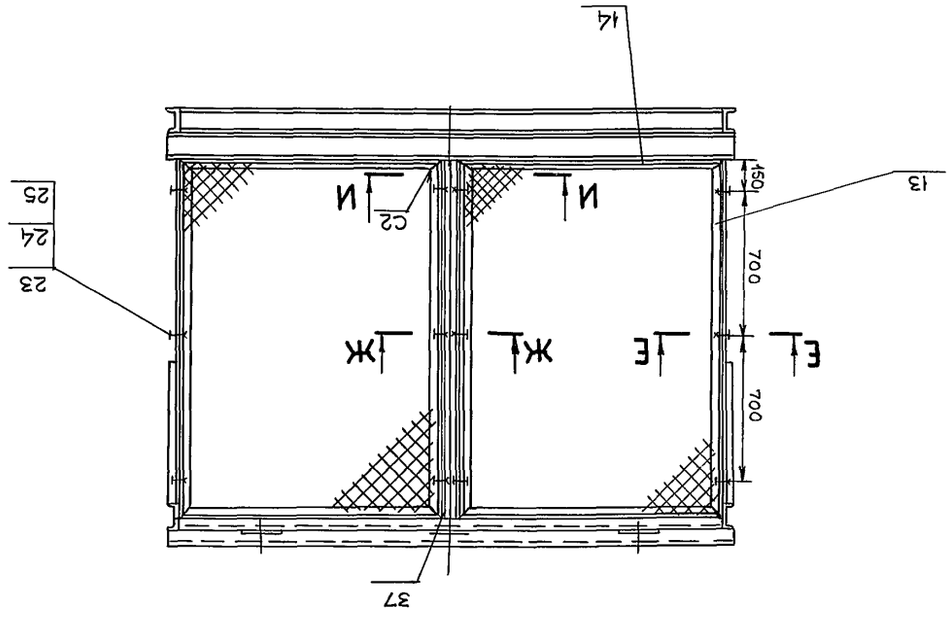

ТМ.2.00.СБ

Формат	Зона	Поз	Обозначение	Наименование	Кол.	Примечание
				Документация		
*)			ТМ.2.00СБ	Сборочный чертеж		*) А2; А2.
				Детали		
А4		1	ТМ.2.00.00.01	Швеллер	3	
А4		2	ТМ.2.00.00.02	Уголок	2	
А4		3	ТМ.2.00.00.03	Уголок	2	
		4	-01	Уголок	2	
А4		5	ТМ.2.00.00.04	Уголок	1	
		6	-01	Уголок	1	
А4		7	ТМ.2.00.00.05	Уголок	1	
		8	-01	Уголок	1	
А4		9	ТМ.2.00.00.06	Уголок	4	
		10	-01	Уголок	4	
		11	-02	Уголок	2	
		12	-03	Уголок	2	
		13	-04	Уголок	4	
		14	-05	Уголок	4	
А4		15	ТМ.2.00.00.07	Уголок	1	
А4		16	ТМ.2.00.00.08	Косынка	2	
А4		17	ТМ.2.00.00.09	Накладка	2	
А4		18	ТМ.2.00.00.10	Лист	3	
А4		19	ТМ.2.00.00.11	Шайба косая	9	

Инв.№подл | Подпись и дата | Взам инв.№ | Инв.№дубл. | Подпись и дата

Изм	Лит.	№докум	Подпись	Дата
Разраб		Гаврилова		
Проверил		Веселаго		
Рук гр.		Веселаго		
Н контр		Веселаго		
Утв		Петриченко		

ТМ.2.00

РАМА БЛОКА 35кВ с ВЫКЛЮЧАТЕЛЕМ ВГБ Э-35

Лит	Лист	Листов
И	1	3

ГИПРОРУДА

Формат	Зона	Поз	Обозначение	Наименование	Кол	Примечание
				Стандартные изделия		
		23		Болт М8х20.58.019	12	
				ГОСТ 7798-70		
		24		Гайка М8.5.019	12	
				ГОСТ 5915-70		
		25		Шайба 8.01.019	12	
				ГОСТ 11371-78		
				Материалы		
		29		Швеллер 20 ГОСТ 8240-89 / Ст 3 ГОСТ 535-88		
				ℓ = 2700	2	99,4 кг
				Швеллер 12 ГОСТ 8240-89 / Ст 3 ГОСТ 535-88		
		30		ℓ = 1070;	2	22,2 кг
		31		ℓ = 1788;	2	37,2 кг
		32		ℓ = 1320;	2	27,4 кг
		33		ℓ = 2000;	6	124,8 кг
		34		ℓ = 2596;	5	135 кг
		35		ℓ = 2700;	2	56,2 кг
		36		ℓ = 3000	2	62,4 кг
		37		Уголок 36х36х4 ГОСТ 8509-86 / Ст 3 ГОСТ 535-88		
				ℓ = 1706	2	7,4 кг

Инв.№подл | Подпись и дата | Взам инв.№ | Инв.№подл | Подпись и дата

Изм	Лит	№докум	Подпись	Дата

ТМ.2.00

Лист 2

Формат	Зона	Поз	Обозначение	Наименование	Кол.	Примечание
				Лист 6 ГОСТ 19903-74 / Ст 3 ГОСТ 14637-89		
		38		100 х 360;	8	13 кг
		39		100 х 1630;	2	15,4 кг
		40		150х 500;	1	3,5 кг
		41		200х200;	3	5,6 кг
		42		360х400	2	13,6 кг
		43		Сетка 3-1,0-0		
				ГОСТ 5336-80	11 м²	59,4 кг

Инв.№подл | Подпись и дата | Взам инв.№ | Инв.№подл | Подпись и дата

Изм	Лит	№докум	Подпись	Дата

ТМ.2.00

Лист 3

ТМ.2.00.00.01

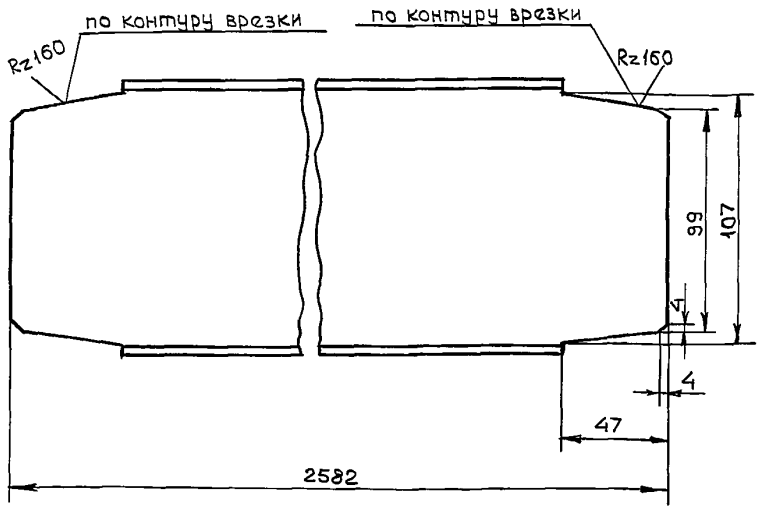

Предельные отклонения размеров $\pm \frac{JT14}{2}$

Инв.№подл | Подпись и дата | Взам инв.№ | Инв.№дубл. | Подпись и дата

Изм	Лист	№докум	Подпись	Дата
Разраб		Гаврилова		
Пров		Веселаго		
Н контр		Веселаго		

ТМ.2.00.00.01

Швеллер

Лит	Масса	Масштаб
И	26,8	1:2

Лист | Листов 1

Швеллер 12 ГОСТ 8240-89 / Ст 3 ГОСТ 535-88

ГИПРОРУДА

14

ТМ.2.00.00.02

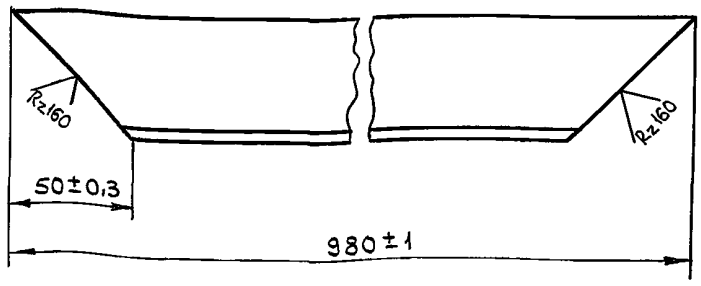

Изм	Лист	№ докум	Подпись	Дата
Разраб		Гаврилова		
Пров		Веселаго		
Н контр		Веселаго		

ТМ.2.00.00.02

Уголок

Лит	Масса	Масштаб
И	3,6	1:2
Лист	Листов 1	

Уголок 50×50×5 ГОСТ 8509-86 / Ст 3 ГОСТ 535-88

ГИПРОРУДА

Инв. № подл. | Подпись и дата | Взам. инв. № | Инв. № дубл. | Подпись и дата

ТМ.2.00.00.03

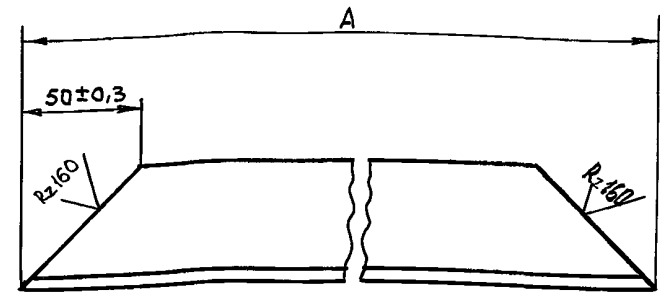

Обозначение	А, мм	Вес, кг
ТМ 2.00 00.03	800±1	3,0
-01	900±1	3,4

Изм	Лист	№ докум	Подпись	Дата
Разраб		Гаврилова		
Пров		Веселаго		
Н контр		Веселаго		

ТМ.2.00.00.03

Уголок

Лит	Масса	Масштаб
И	см табл.	1:2
Лист	Листов 1	

Уголок 50×50×5 ГОСТ 8509-86 / Ст 3 ГОСТ 535-88

ГИПРОРУДА

Инв. № подл. | Подпись и дата | Взам. инв. № | Инв. № дубл. | Подпись и дата

ТМ.2.00.00.04

ТМ.2.00.00.04

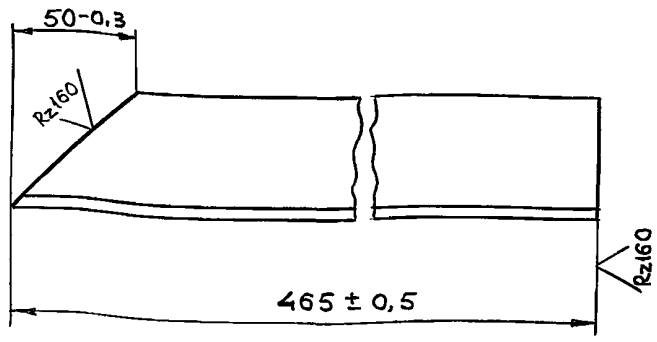

ТМ.2.00.00.04-01 зеркальное отражение

Остальное см. ТМ.2.00.00.04

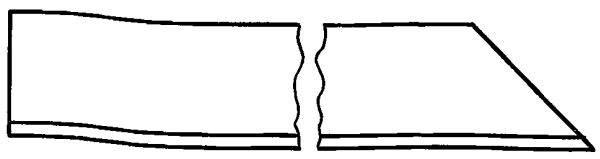

Изм	Лист	№ докум	Подпись	Дата
Разраб		Гаврилова		
Пров		Веселаго		
Н контр		Веселаго		

ТМ.2.00.00.04

Уголок

Лит	Масса	Масштаб
И	1,7	1:2
Лист	Листов 1	

Уголок 50×50×5 ГОСТ 8509-86 / Ст 3 ГОСТ 535-88

ГИПРОРУДА

Инв. № подл. | Подпись и дата | Взам. инв. № | Инв. № дубл. | Подпись и дата

ТМ.2.00.00.05

ТМ.2 00.00. 05

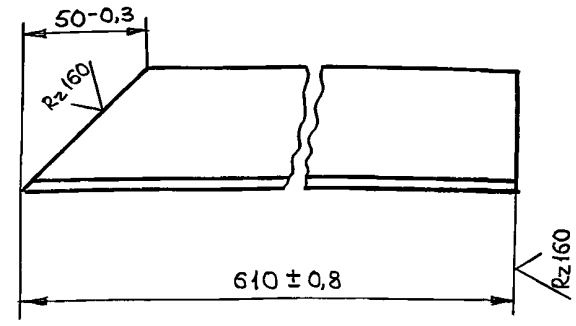

ТМ.2.00.00.05-01 – зеркальное отражение

Остальное см. ТМ.2.00.00.05

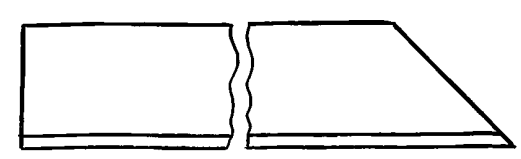

Изм	Лист	№ докум	Подпись	Дата
Разраб.		Гаврилова		
Пров		Веселаго		
Н контр		Веселаго		

ТМ.2.00.00.05

Уголок

Лит	Масса	Масштаб
И	2,3	1:2
Лист	Листов 1	

Уголок 50×50×5 ГОСТ 8509-86 / Ст 3 ГОСТ 535-88

ГИПРОРУДА

Инв. № подл. | Подпись и дата | Взам. инв. № | Инв. № дубл. | Подпись и дата

ТМ.2.00.00.06

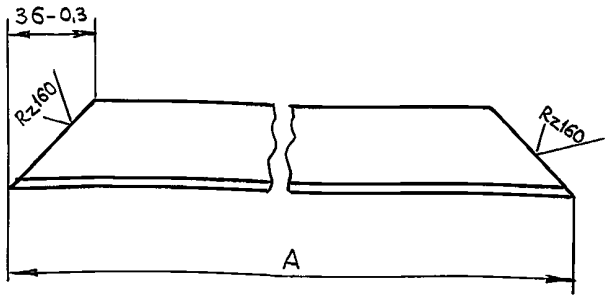

Обозначение	А, мм	Вес, кг
ТМ 2.00.00 06	958-1,1	2,1
-01	1758-1,8	3,8
-02	1894-1,8	4,1
-03	2490-2,2	5,4
-04	1706-1,8	3,7
-05	1260-1,5	2,7

Инв.№ подл. | Подпись и дата | Взам. инв.№ | Инв.№ дубл. | Подпись и дата

Изм.	Лист	№ докум.	Подпись	Дата
Разраб.		Гаврилова		
Пров.		Веселаго		
Н. контр.		Веселаго		

ТМ.2.00.00.06

Уголок

Лит	Масса	Масштаб
И	см. табл.	1:2
Лист	Листов 1	

Уголок 36х36х4 ГОСТ 8509-86 / Ст.3 ГОСТ 535-88

ГИПРОРУДА

ТМ.2.00.00.07

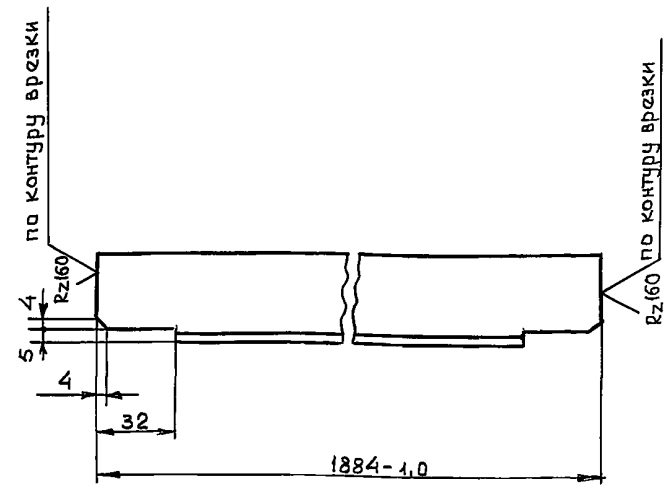

Неуказанные предельные отклонения размеров $\pm \frac{JT14}{2}$.

Инв.№ подл. | Подпись и дата | Взам. инв.№ | Инв.№ дубл. | Подпись и дата

Изм.	Лист	№ докум.	Подпись	Дата
Разраб.		Гаврилова		
Пров.		Веселаго		
Н. контр.		Веселаго		

ТМ.2.00.00.07

Уголок

Лит	Масса	Масштаб
И	4,1	1:2
Лист	Листов 1	

Уголок 36х36х4 ГОСТ 8509-86 / Ст.3 ГОСТ 535-88

ГИПРОРУДА

ТМ.2.00.00.08

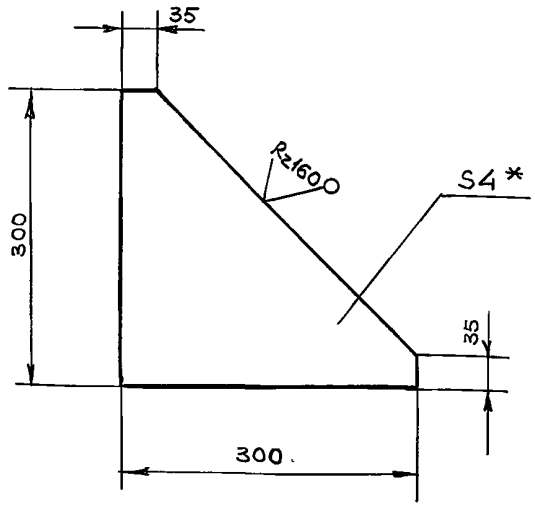

1.* Размер для справок.

2. Предельные отклонения размеров $\pm \frac{JT14}{2}$.

Инв.№ подл. | Подпись и дата | Взам. инв.№ | Инв.№ дубл. | Подпись и дата

Изм.	Лист	№ докум.	Подпись	Дата
Разраб.		Гаврилова		
Пров.		Веселаго		
Н. контр.		Веселаго		

ТМ.2.00.00.08

Косынка

Лит	Масса	Масштаб
И	1,7	1:5
Лист	Листов 1	

Ст.3 ГОСТ 380-88

ГИПРОРУДА

ТМ.2.00.00.09

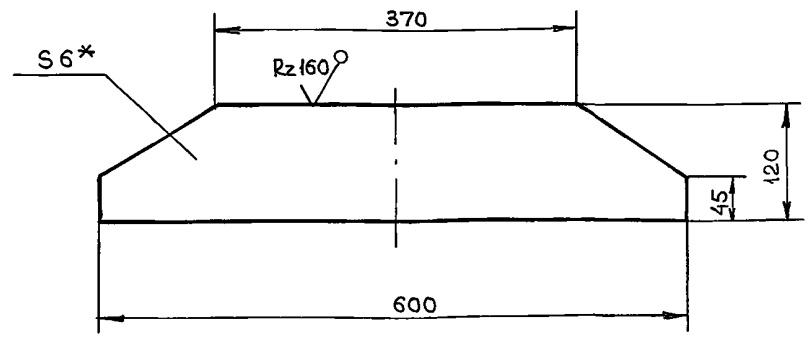

1.* Размер для справок.

2. Предельные отклонения размеров $\pm \frac{JT14}{2}$.

Инв.№ подл. | Подпись и дата | Взам. инв.№ | Инв.№ дубл. | Подпись и дата

Изм.	Лист	№ докум.	Подпись	Дата
Разраб.		Гаврилова		
Пров.		Веселаго		
Н. контр.		Веселаго		

ТМ.2.00.00.09

Накладка

Лит	Масса	Масштаб
И	3,0	1:5
Лист	Листов 1	

Ст.3 ГОСТ 380-88

ГИПРОРУДА

ТМ.2.00.00.10

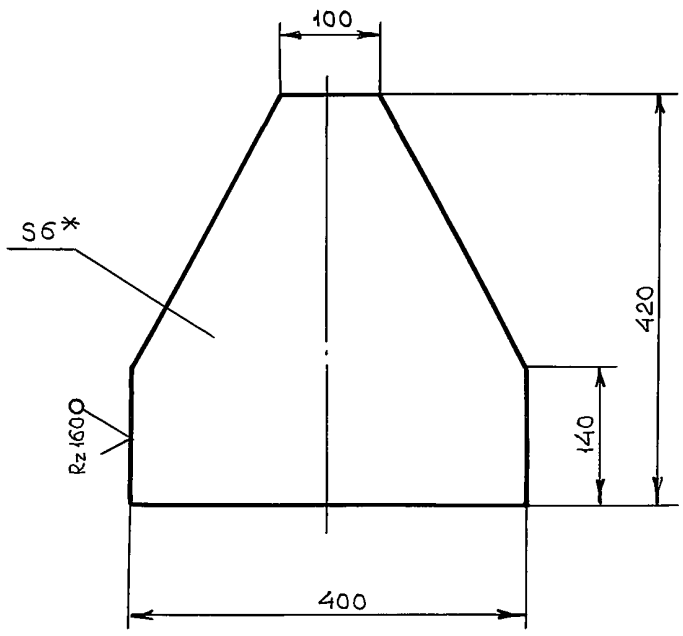

1.* Размер для справок.

2. Предельные отклонения размеров $\pm \frac{JT14}{2}$.

Изм.	Лист	№ докум.	Подпись	Дата
Разраб		Гаврилова		
Пров		Веселаго		
Н контр		Веселаго		

ТМ.2.00.00.10

Лист

Лит	Масса	Масштаб
И	5,9	1:5
Лист	Листов 1	

Ст 3
ГОСТ 380-88

ГИПРОРУДА

Инв. № подл. | Подпись и дата | Взам. инв. № | Инв. № дубл. | Подпись и дата

ТМ.2.00.00.11

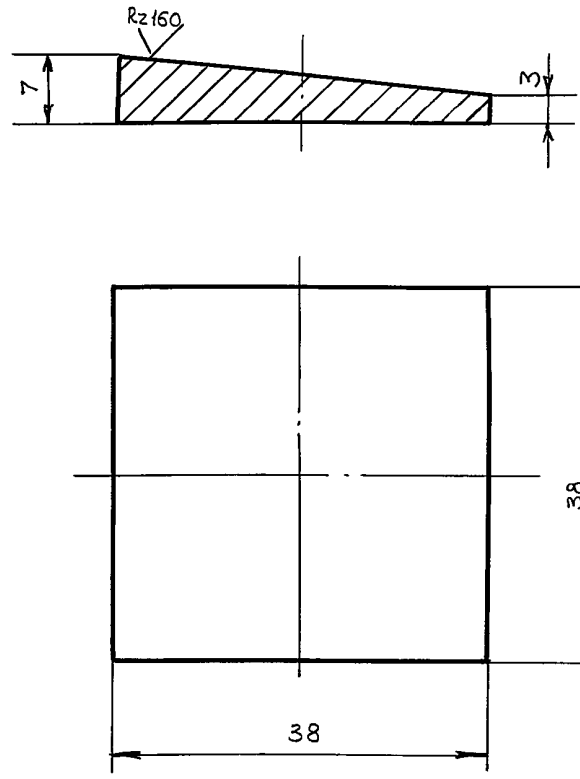

Предельные отклонения размеров $\pm \frac{JT14}{2}$.

Изм.	Лист	№ докум.	Подпись	Дата
Разраб		Гаврилова		
Пров		Веселаго		
Н контр		Веселаго		

ТМ.2.00.00.11

Шайба
косая

Лит	Масса	Масштаб
И	0,05	2:1
Лист	Листов 1	

Ст.3
ГОСТ 380-88

ГИПРОРУДА

Инв. № подл. | Подпись и дата | Взам. инв. № | Инв. № дубл. | Подпись и дата

ТМ.3.00СБ

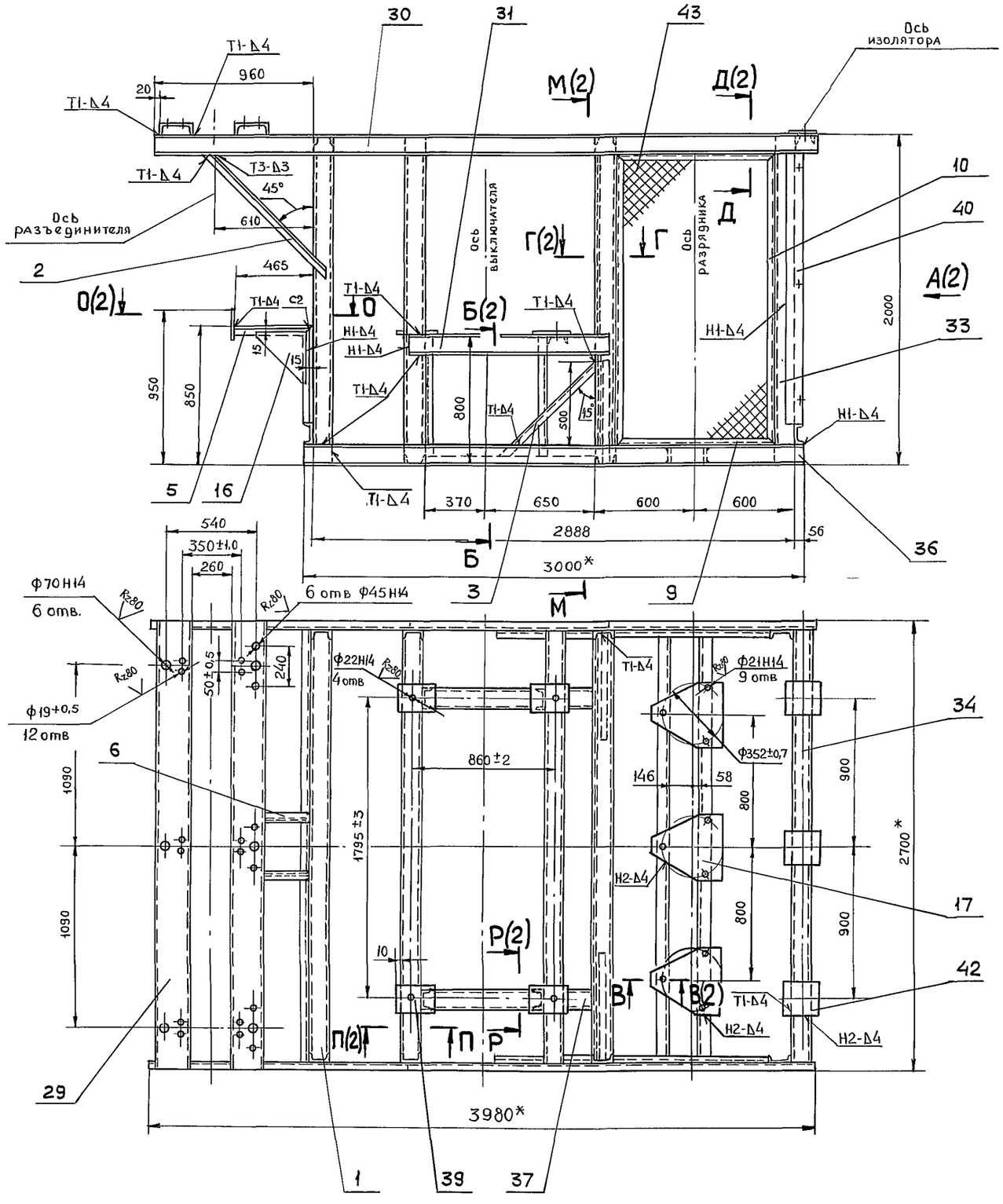

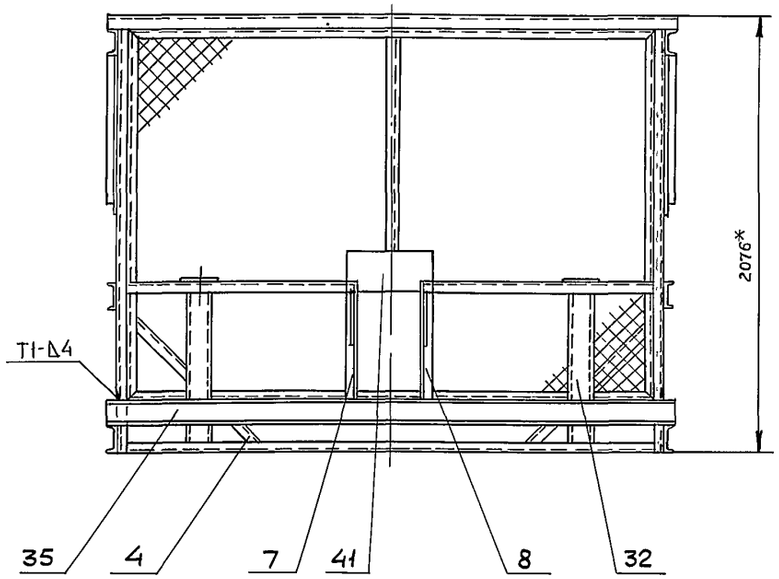

1*. Размеры для справок.

2. Неуказанные предельные отклонения размеров $\pm \frac{JT14}{2}$.

3. Сварные швы выполнить по ГОСТ 5264-80.

Изм	Лист	№ докум	Подпись	Дата
Разраб		Гаврилова		
Пров		Веселаго		
Рук гр		Веселаго		
Н контр		Веселаго		
Утв		Петриченко		

ТМ.3.00СБ

Рама блока 35кВ с выключателем с 35м-630 Сборочный чертеж

Лит	Масса	Масштаб
И	1020	1:20

Лист 1 Листов 2

ГИПРОРУДА

Формат А2

Инв. № подл. 9520/18 | Подпись и дата | Взам. Инв. № | Инв. № дубл. | Подпись и дата

А(1)

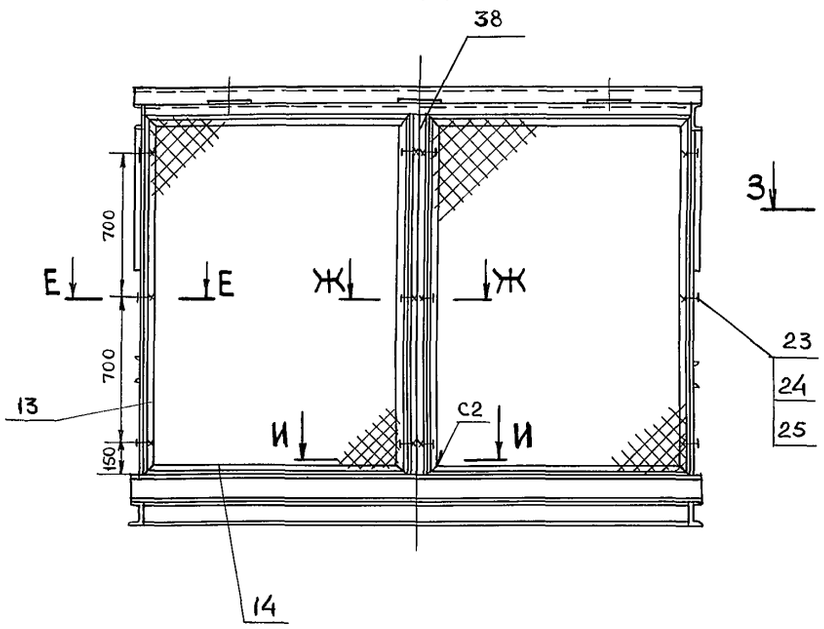

Б-Б (1:10)(1)

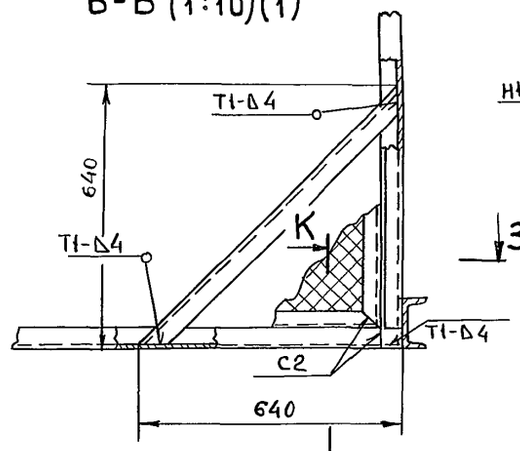

В-В(1:2)(1)

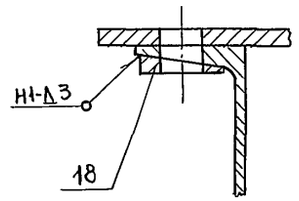

Е-Е(1:2)

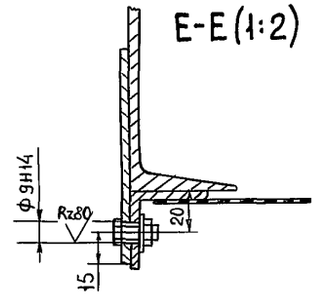

К-К(1:5)

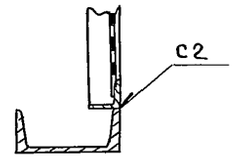

Г-Г (1:5)(1)

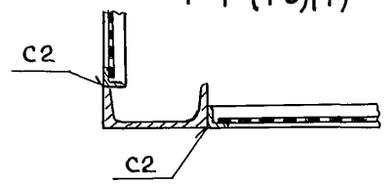

И-И (1:2)

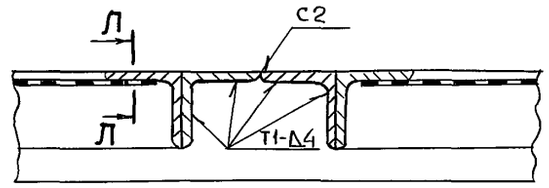

З-З

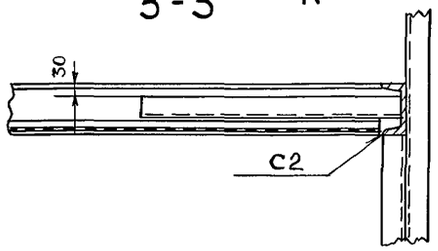

Д-Д(1:5)(1)

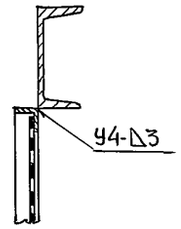

М-М (1)

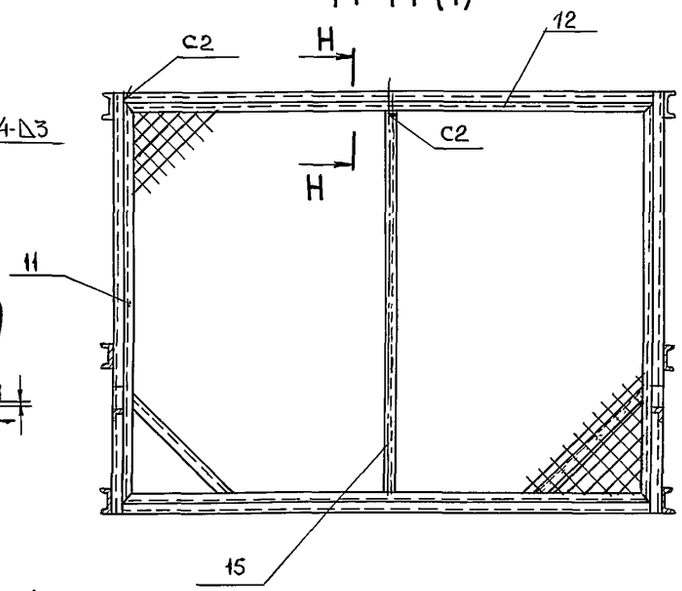

П-П (1:10)(1)

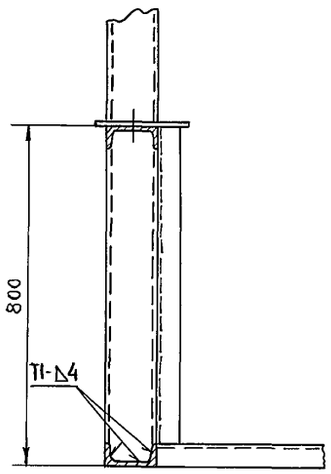

Р-Р (1:10)(1)○

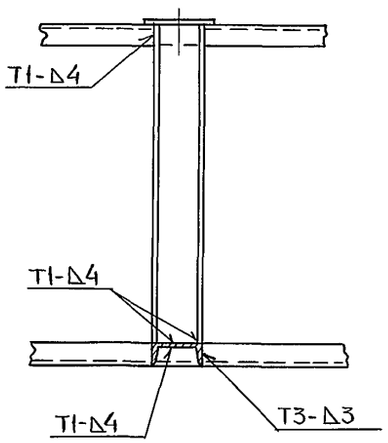

О-О(1)

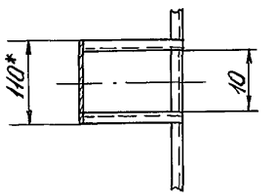

Л-Л (1:1)

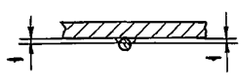

Н-Н (1:5)

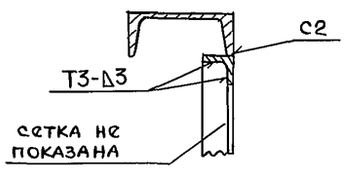

Ж-Ж (1:2)

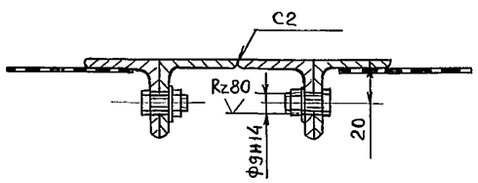

Инв. № подл.	Подпись и дата	Взам. Инв. №	Инв. № дубл.	Подпись и дата
9529/19				

Изм.	Лист	№ докум.	Подпись	Дата	ТМ.3.00СБ	Лист 2

Формат	Зона	Поз	Обозначение	Наименование	Кол.	Примечание
				Документация		
*)			ТМ.3.00СБ	Сборочный чертеж		*) А2; А2
				Детали		
А4		1	ТМ.2.00 00.01	Швеллер	5	
А4		2	ТМ.2.00.00.02	Уголок	2	
А4		3	ТМ.2.00.00.03	Уголок	2	
		4	-01	Уголок	2	
А4		5	ТМ.2.00.00.04	Уголок	1	
		6	-01	Уголок	1	
А4		7	ТМ.2 00.00.05	Уголок	1	
		8	-01	Уголок	1	
А4		9	ТМ.2.00 00.06	Уголок	4	
		10	-01	Уголок	4	
		11	-02	Уголок	2	
		12	-03	Уголок	2	
		13	-04	Уголок	4	
		14	-05	Уголок	4	
А4		15	ТМ.2.00.00.07	Уголок	1	
А4		16	ТМ.2.00.00.08	Косынка	2	
А4		17	ТМ.2.00.00.10	Лист	3	
А4		18	ТМ.2.00.00.11	Шайба косая	9	

Подпись и дата | Инв.№ дубл. | Взам. инв.№ | Подпись и дата | Инв.№ подл.

Изм.	Лит	№докум	Подпись	Дата
Разраб		Гаврилова		
Проверил		Веселаго		
Рук гр		Веселаго		
Н контр		Веселаго		
Утв		Петриченко		

ТМ.3.00

Лит И | Лист 1 | Листов 3

РАМА БЛОКА 35кВ с ВЫКЛЮЧАТЕЛЕМ С 35м-630

ГИПРОРУДА

Формат	Зона	Поз	Обозначение	Наименование	Кол.	Примечание
				Стандартные изделия		
		23		Болт М8×20.58.019	12	
				ГОСТ 7798-70		
		24		Гайка М8.5.019	12	
				ГОСТ 5915-70		
		25		Шайба 8.01.019	12	
				ГОСТ 11371-78		
				Материалы		
		29		Швеллер 20 ГОСТ 8240-89 / Ст 3 ГОСТ 535-88		
				ℓ = 2700	2	99,4кг
				Швеллер 12 ГОСТ 8240-89 / Ст 3 ГОСТ 535-88		
		30		ℓ= 3980,	2	82,8 кг
		31		ℓ = 1220,	2	25,4 кг
		32		ℓ = 746;	4	31,0 кг
		33		ℓ = 2000;	8	166,4 кг
		34		ℓ= 2596;	4	108 кг
		35		ℓ= 2700;	2	56,2кг
		36		ℓ= 3000;	2	62,4кг
		37		ℓ= 1018	2	21,2кг

Подпись и дата | Инв.№ дубл. | Взам. инв.№ | Подпись и дата | Инв.№ подл.

Изм | Лит | №докум | Подпись | Дата

ТМ.3.00

Лист 2

Формат	Зона	Поз	Обозначение	Наименование	Кол.	Примечание
		38		Уголок 36х36х4 ГОСТ 8509-86 / Ст.3 ГОСТ 535-88		
				ℓ = 1706	2	7,4 кг
				Лист 6 ГОСТ 19903-74 / Ст.3 ГОСТ 14637-89		
		39		140×200;	4	5,3 кг
		40		100 × 1630;	2	15,4 кг
		41		150 × 500;	1	3,5 кг
		42		200×200	3	5,6 кг
		43		Сетка 3-1,0-0		
				ГОСТ 5336-80	11м²	59,4 кг

Подпись и дата | Инв.№ подл. | Взам. инв.№ | Подпись и дата | Инв.№ подл.

Изм | Лит | №докум | Подпись | Дата

ТМ.3.00

Лист 3

ТМ.4.00СБ

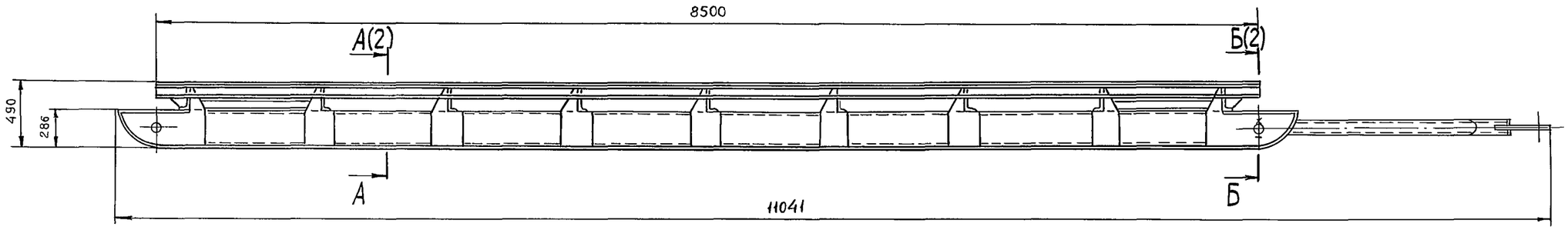

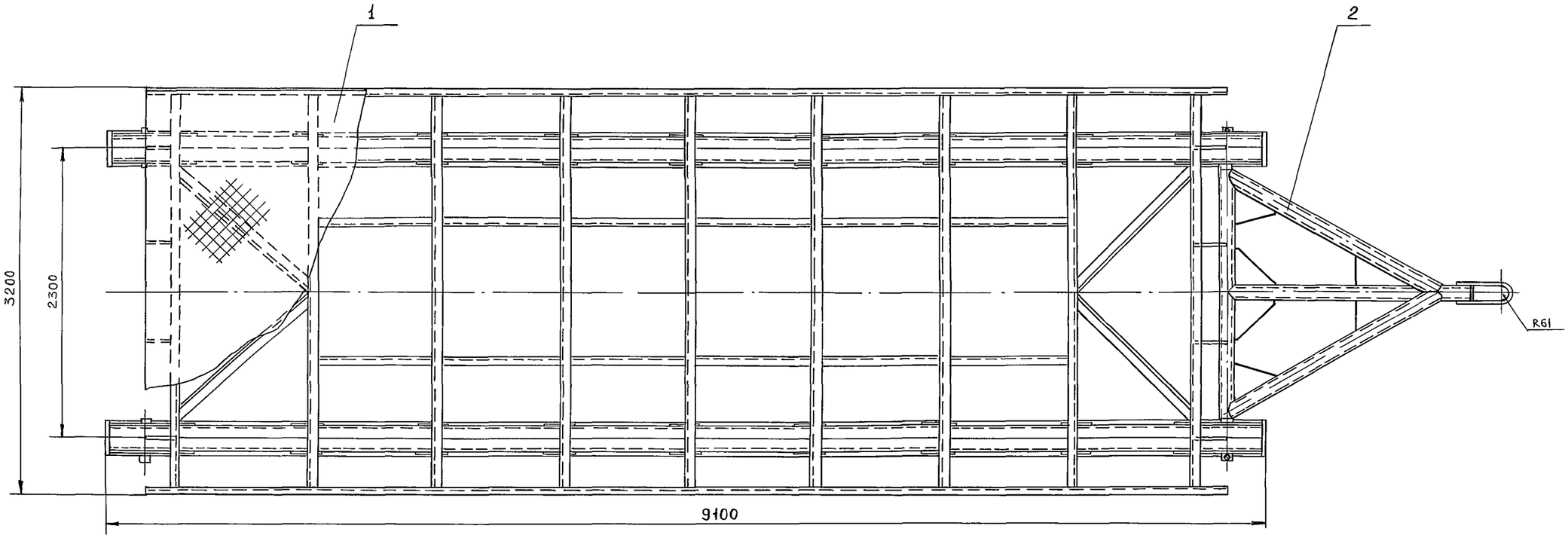

Размеры для справок.

Изм	Лист	№ докум	Подпись	Дата
Разраб		Гаврилова		
Пров		Веселаго		
Рук гр		Веселаго		
Н контр		Веселаго		
Утв		Петриченко		

ТМ.4.00СБ

Сани для рубкв

Сборочный чертеж

Лит	Масса	Масштаб
И	3965	1:25

Лист 1 | Листов 2

ГИПРОРУДА

Формат А2

Инв № подл	Подпись и дата	Взам инв №	Инв № дубл	Подпись и дата
9520/21				

А - А (1:10) (1)

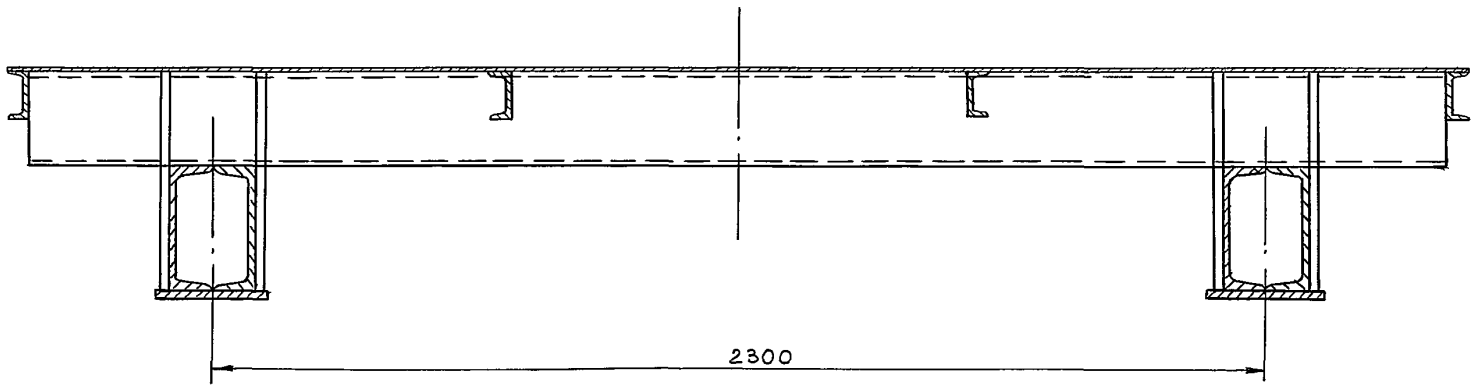

Б-Б (1:4)(1)

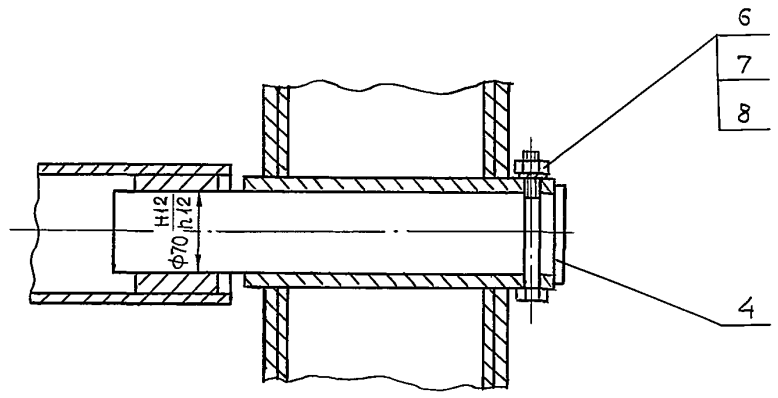

Изм.	Лист	№докум	Подпись	Дата	ТМ.4.00СБ	Лист 2

Формат	Зона	Поз	Обозначение	Наименование	Кол.	Примечание
				Документация		
*)			ТМ.4.00СБ	Сборочный чертеж		*) А2; А3
				Сборочные единицы		
*)		1	ТМ.4.01	Сани	1	*) 2хА4
А4		2	ТМ.4.02	Дышло	1	
				Детали		
А4		4	ТМ.1.00.00.01	Палец	2	
				Стандартные изделия		
		6		Болт М10х110.58.019	2	
				ГОСТ 7798-70		
		7		Гайка М10.5.019	2	
				ГОСТ 5915-70		
		8		Шайба 10.65Г 01.9	2	
				ГОСТ 6402-70		

Подпись и дата | Взам. Инв. № | Инв. № дубл | Подпись и дата | Инв. № подл

Изм.	Лит	№докум	Подпись	Дата	ТМ.4.00		
Разраб.		Гаврилова			Сани для рубкв	Лит. И	Лист —	Листов 1
Проверил		Веселаго				ГИПРОРУДА		
Н.контр		Веселаго						
Утв		Петриченко						

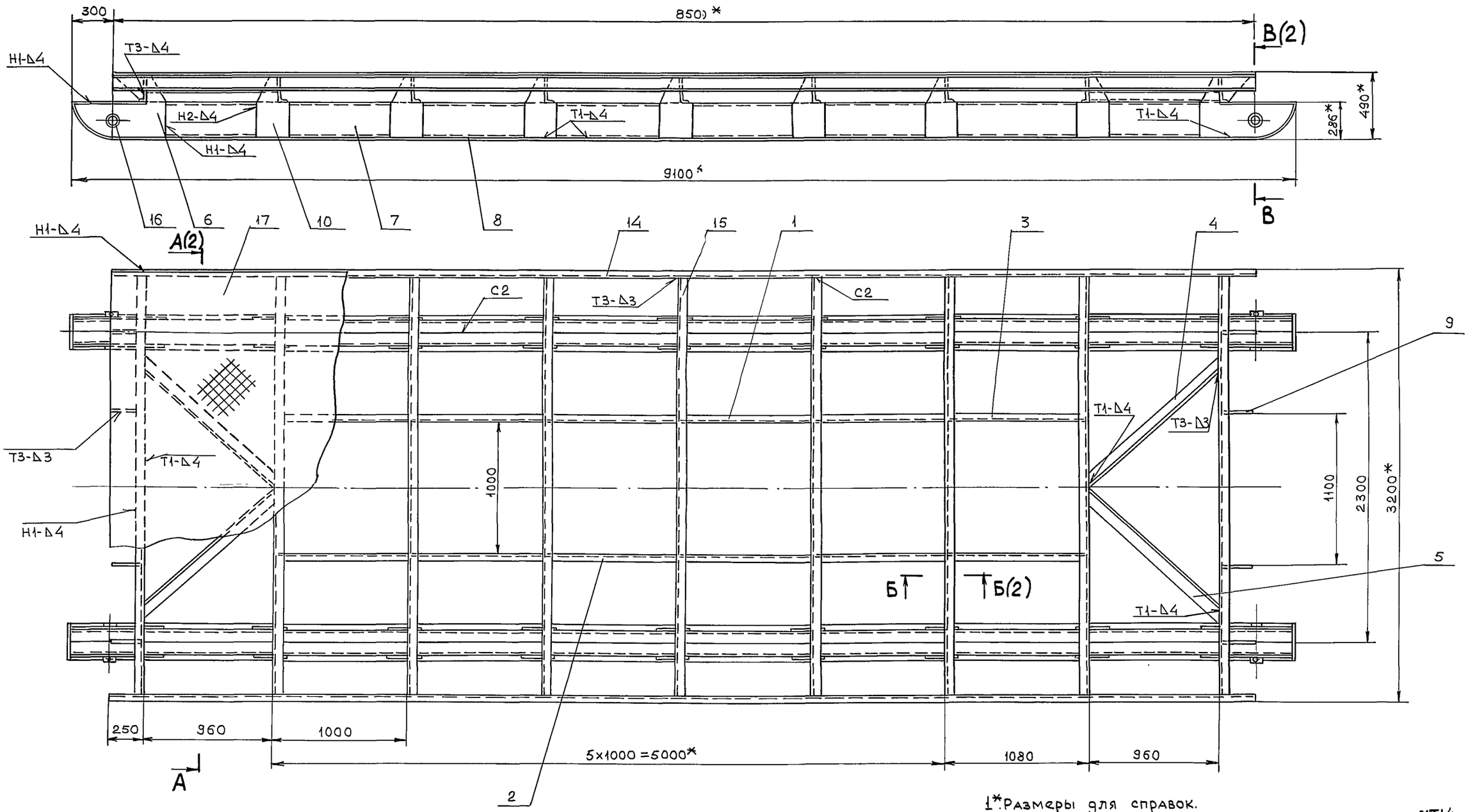

1*. Размеры для справок.

2. Неуказанные предельные отклонения размеров $\pm \frac{JT14}{2}$.

3. Сварные швы выполнить по ГОСТ 5264-80.

Изм.	Лист	№ докум.	Подпись	Дата
Разраб		Гаврилова		
Пров		Веселаго		
Рук. гр		Веселаго		
Н контр		Веселаго		

ТМ.4.01СБ

Сани

Сборочный чертеж

Лит.	Масса	Масштаб
И	3738	1:20

Лист 1 | Листов 2

ГИПРОРУДА

Инв. № подл. | 9529/23 | Подпись и дата | Взам. инв. № | Инв. № дубл. | Подпись и дата

ТМ.4.01СБ

А-А (1)○

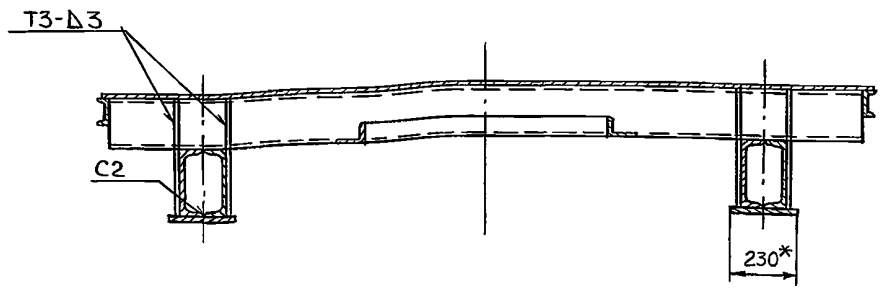

В-В (1:4)(1)

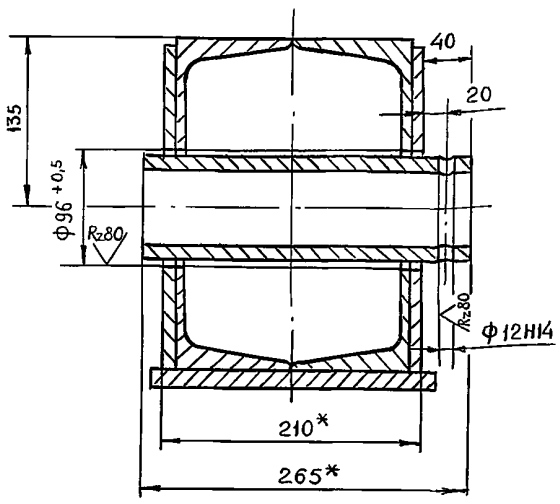

Б-Б (1:5)

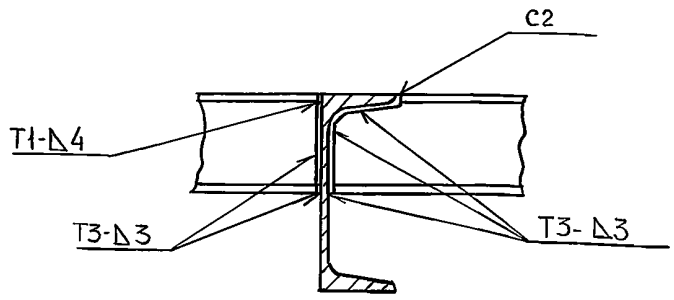

Изм	Лист	№ докум	Подпись	Дата
Разраб		Гаврилова		
Пров		Веселаго		
Рук гр		Веселаго		
Н контр		Веселаго		

ТМ.4.01СБ

Сани

Сборочный чертеж

Лит	Масса	Масштаб
И	—	—
Лист 2	Листов 2	

ГИПРОРУДА

Формат	Зона	Поз	Обозначение	Наименование	Кол	Примечание
				Документация		
*)			ТМ.4.01СБ	Сборочный чертеж		*) А2;А3;
				Детали		
А4		1	ТМ.4.01.00.01	Швеллер	5	
		2	-01	Швеллер	5	
А4		3	ТМ.4.01.00.02	Швеллер	2	
А4		4	ТМ.4.01.00.03	Уголок	2	
		5	-01	Уголок	2	
А4		6	ТМ.4.01.00.04	Накладка	8	
А4		7	ТМ.4.01.00.05	Швеллер	4	
А4		8	ТМ.4.01.00.06	Лыжа	2	
А4		9	ТМ.4.01.00.07	Ребро	8	
А4		10	ТМ.1.01.00.05	Накладка	28	
				Материалы		
		14		Швеллер 10 ГОСТ 8240-89 / Ст.3 ГОСТ 535-88		
				ℓ = 8500	2	146 кг

Изм	Лит	№ докум	Подпись	Дата
Разраб		Гаврилова		
Проверил		Веселаго		
Рук гр		Веселаго		
Н.контр		Веселаго		

ТМ.4.01

Сани

Лит	Лист	Листов
И	1	2

ГИПРОРУДА

Формат	Зона	Поз.	Обозначение	Наименование	Кол.	Примечание
		15		Швеллер 20 ГОСТ 8240-89 / Ст.3 ГОСТ 535-88		
				ℓ = 3106	9	514,4 кг
		16		Труба 95×12 ГОСТ 8732-78 / 10 ГОСТ 8731-87		
				ℓ = 265	4	52 кг
		17		Лист 4 ГОСТ 8568-77 / Ст 3 ГОСТ 380-88	27,1 м²	905 кг

Изм	Лит.	№ докум	Подпись	Дата

ТМ.4.01

Лист 2

42

Подпись и дата | Инв № дубл | Взам Инв № | Подпись и дата | Инв № подл

ТМ.4.01.00.01

ТМ.4.01.00.01

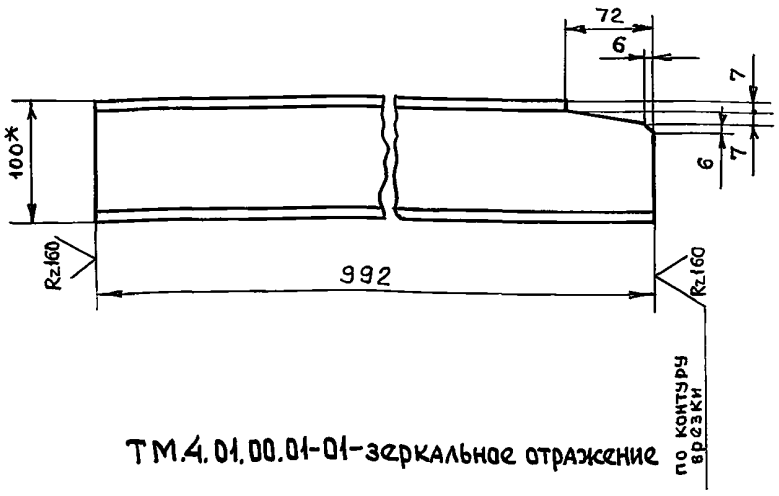

ТМ.4.01.00.01-01-зеркальное отражение

Остальное см. ТМ.4 01.00.01

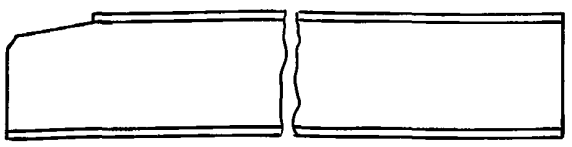

1.* Размер для справок.

2. Предельные отклонения размеров $\pm \frac{JT14}{2}$

Изм	Лист	№ докум	Подпись	Дата
Разраб		Гаврилова		
Пров		Веселаго		
Н контр		Веселаго		

ТМ.4.01.00.01

Швеллер

Лит	Масса	Масштаб
И	8,5	1:4
Лист	Листов 1	

Швеллер 10 ГОСТ 8240-89 / Ст 3 ГОСТ 535-88

ГИПРОРУДА

ТМ.4.01.00.02

ТМ.4.01.00.02

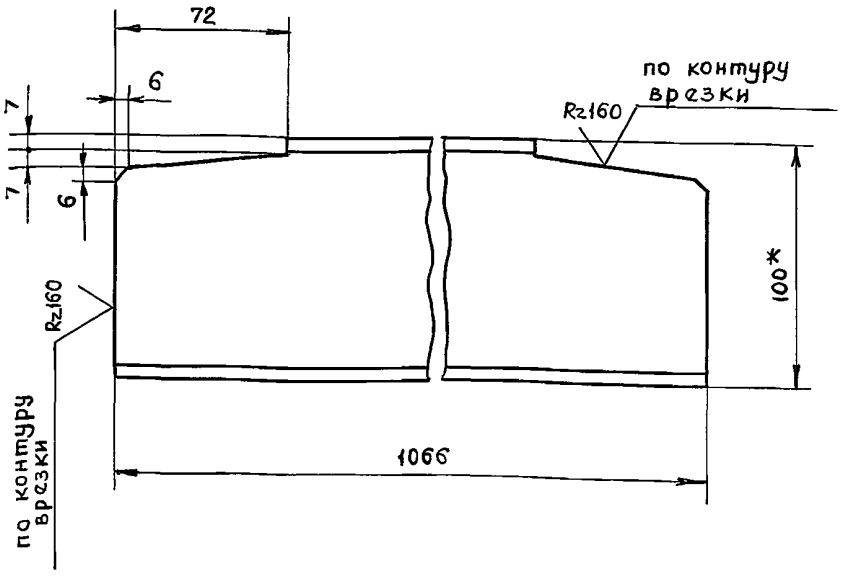

1.* Размер для справок.

2. Предельные отклонения размеров $\pm \frac{JT14}{2}$

Изм	Лист	№ докум	Подпись	Дата
Разраб		Гаврилова		
Пров		Веселаго		
Н контр		Веселаго		

ТМ.4.01.00.02

Швеллер

Лит	Масса	Масштаб
И	9,1	1:2
Лист	Листов 1	

Швеллер 10 ГОСТ 8240-89 / Ст 3 ГОСТ 535-88

ГИПРОРУДА

ТМ.4.01.00.03

ТМ.4.01.00.03

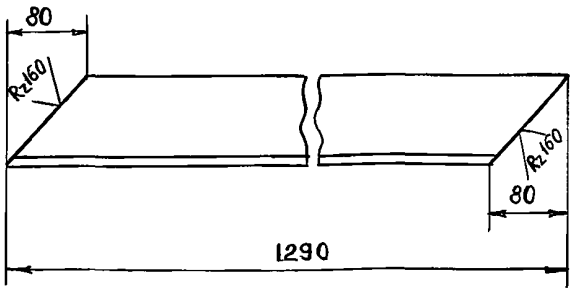

ТМ.4.01.00.03-01 - зеркальное отражение

Остальное см. ТМ.4.01.00.03

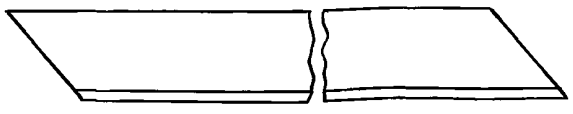

Предельные отклонения размеров $\pm \frac{JT14}{2}$

Изм	Лист	№ докум	Подпись	Дата
Разраб		Гаврилова		
Пров		Веселаго		
Н контр		Веселаго		

ТМ.4.01.00.03

Уголок

Лит	Масса	Масштаб
И	15,7	1:5
Лист	Листов 1	

Уголок 90х90х9 ГОСТ 8509-86 / Ст 3 ГОСТ 535-88

ГИПРОРУДА

ТМ.4.01.00.04

ТМ.4.01.00.04

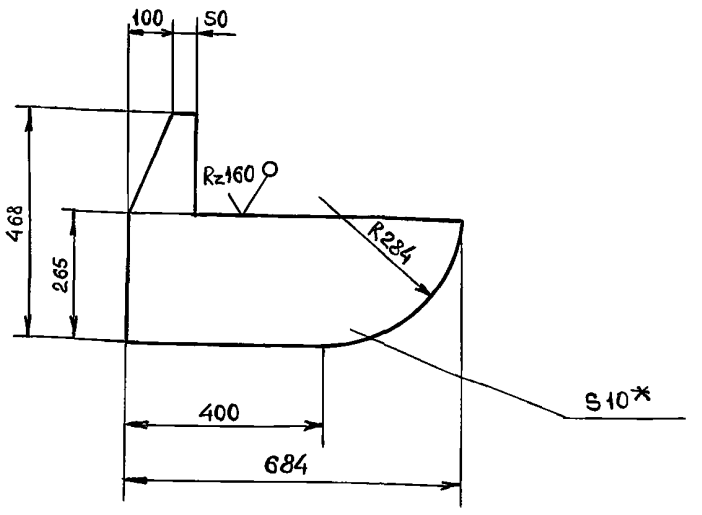

1.* Размер для справок

2. Предельные отклонения размеров $\pm \frac{JT14}{2}$

Изм	Лист	№ докум	Подпись	Дата
Разраб		Гаврилова		
Пров		Веселаго		
Н контр		Веселаго		

ТМ.4.01.00.04

Накладка

Лит	Масса	Масштаб
И	14,2	1:10
Лист	Листов 1	

Ст. 3 ГОСТ 380-88

ГИПРОРУДА

ТМ.4.01.00.05

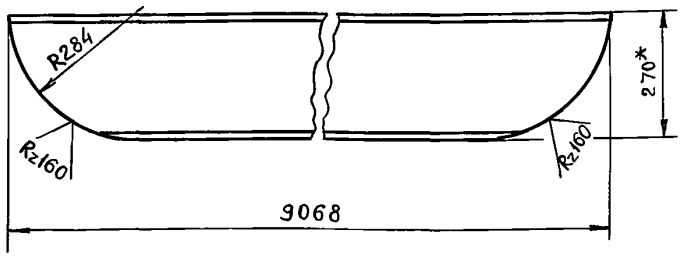

1.* Размер для справок.

2 Предельные отклонения размеров $\pm \frac{JT14}{2}$

Изм.	Лист	№ докум.	Подпись	Дата
Разраб.		Гаврилова		
Пров		Веселаго		
Н контр		Веселаго		

ТМ.4.01.00.05

Швеллер

Лит	Масса	Масштаб
И	251	1:10
Лист	Листов 1	

27 ГОСТ 8240-89
Швеллер Ст 3 ГОСТ 535-88

ГИПРОРУДА

Подпись и дата | Инв. № дубл | Взам. инв. № | Подпись и дата | Инв. № подл

ТМ.4.01.00.06

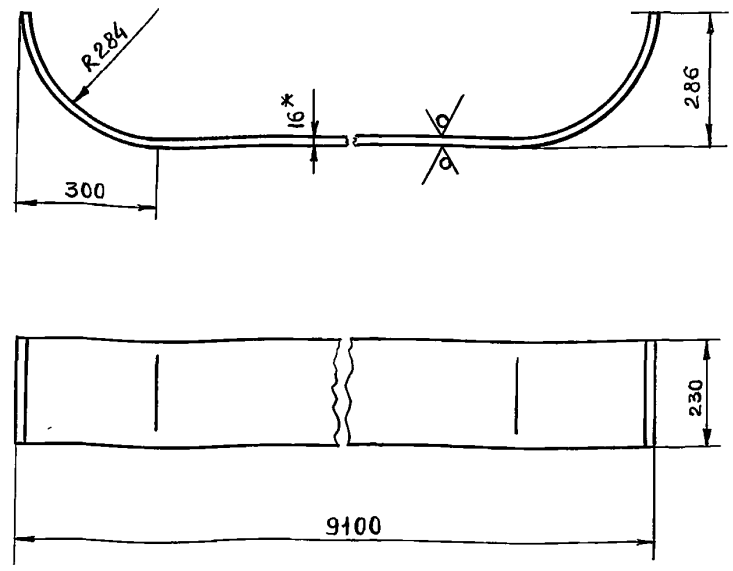

1.* Размер для справок.

2. Предельные отклонения размеров $\pm \frac{JT14}{2}$

Изм.	Лист	№ докум.	Подпись	Дата
Разраб		Гаврилова		
Пров		Веселаго		
Н контр		Веселаго		

ТМ.4.01.00.06

Лыжа

Лит	Масса	Масштаб
И	289	1:10
Лист	Листов 1	

Ст 3
ГОСТ 380-88

ГИПРОРУДА

Подпись и дата | Инв. № дубл | Взам. инв. № | Подпись и дата | Инв. № подл

ТМ.4.01.00.07

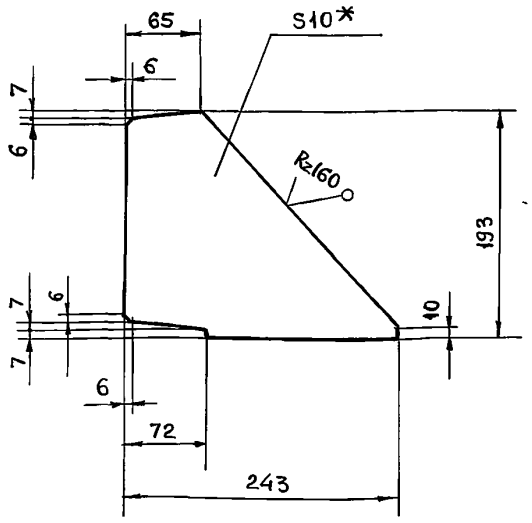

1* Размер для справок.

2. Предельные отклонения размеров $\pm \frac{JT14}{2}$

Изм.	Лист	№ докум.	Подпись	Дата
Разраб		Гаврилова		
Пров.		Веселаго		
Н контр		Веселаго		

ТМ.4.01.00.07

Ребро

Лит	Масса	Масштаб
И	3,1	1:4
Лист	Листов 1	

Ст. 3
ГОСТ 380-88

ГИПРОРУДА

Подпись и дата | Инв. № дубл | Взам. инв. № | Подпись и дата | Инв. № подл

Формат	Зона	Поз.	Обозначение	Наименование	Кол.	Примечание
				Документация		
А3			ТМ.4.02 СБ	Сборочный чертеж		
				Детали		
А4		1	ТМ.4.02.00.01	Труба	2	
А4		2	ТМ.4.02.00.02	Труба	1	
А4		3	ТМ.4.02.00.03	Ребро	2	
А4		4	ТМ.4.02.00.04	Ребро	2	
А4		5	ТМ.1.02.00.03	Скоба	1	
А4		6	ТМ.1.02.00.05	Ребро	2	
А4		7	ТМ.1.02.00.07	Бобышка	2	
А4		8	ТМ.1.02.00.08	Заглушка	1	
				Материалы		
		9		Труба $\frac{121\times8\ \text{ГОСТ}\ 8732-78}{10\ \text{ГОСТ}\ 8731-87}$		
				$\ell = 2050$	1	45,7кг

Изм.	Лист	№ докум.	Подпись	Дата
Разраб		Гаврилова		
Пров		Веселаго		
Рук гр		Веселаго		
Н.контр		Веселаго		

ТМ. 4. 02

Дышло

Лит.	Лист	Листов
И		1

ГИПРОРУДА

Подпись и дата | Инв. № дубл | Взам. инв. № | Подпись и дата | Инв. № подл

ТМ4.02СБ

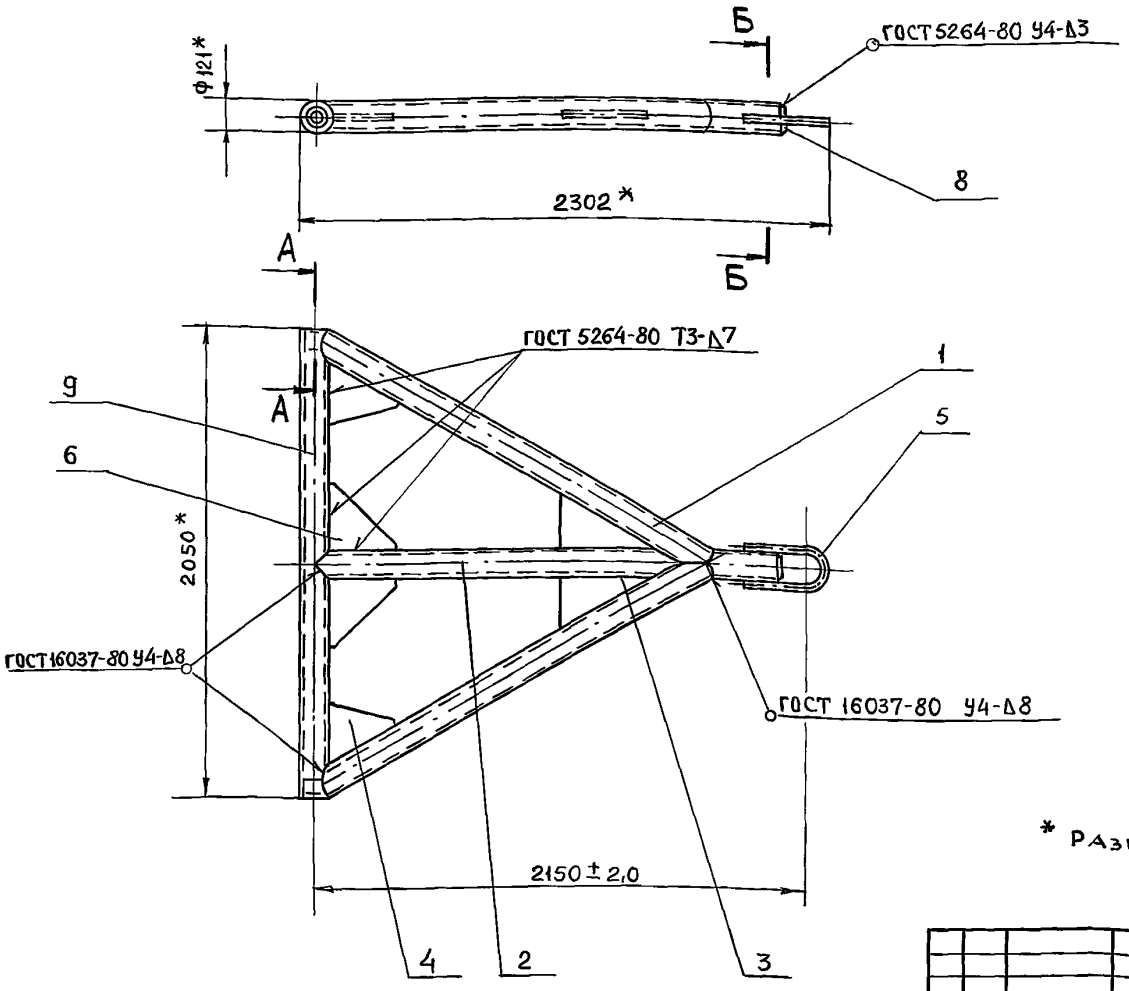

А-А (1:4)

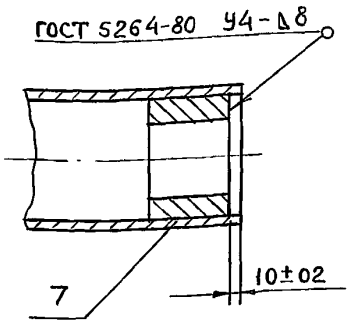

Б-Б (1:4)

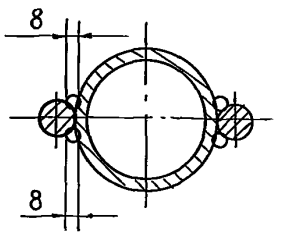

* Размеры для справок.

Изм	Лист	№ докум	Подпись	Дата
Разраб		Гаврилова		
Пров		Веселаго		
Рук гр		Веселаго		
Н контр		Веселаго		

ТМ.4.02СБ

Дышло

Сборочный чертеж

Лит	Масса	Масштаб
И	203	1:20
Лист	Листов 1	

ГИПРОРУДА

Инв № подл | Подпись и дата | Взам инв № | Инв № дубл | Подпись и дата

ТМ4.02.00.01

Rz160 (√)

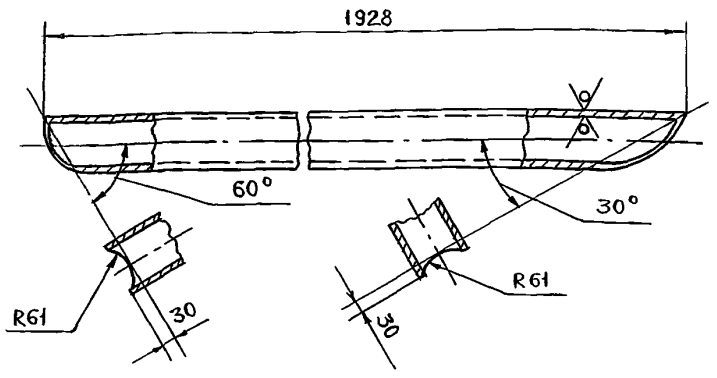

Предельные отклонения размеров $\pm \frac{IT14}{2}$

Изм	Лист	№ докум	Подпись	Дата
Разраб		Гаврилова		
Пров		Веселаго		
Н.контр		Веселаго		

ТМ.4.02.00.01

Труба

Лит	Масса	Масштаб
И	42,9	1:10
Лист	Листов 1	

Труба 121×8 ГОСТ 8732-78 / 10 ГОСТ 8731-87

ГИПРОРУДА

Инв № подл | Подпись и дата | Взам инв № | Инв № дубл | Подпись и дата

ТМ4.02.00.02

Rz160 (√)

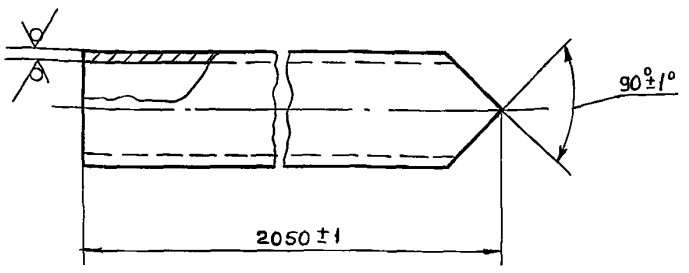

Изм	Лист	№ докум	Подпись	Дата
Разраб		Гаврилова		
Пров		Веселаго		
Н контр		Веселаго		

ТМ.4.02.00.02

Труба

Лит	Масса	Масштаб
И	45,7	1:5
Лист	Листов 1	

Труба 121×8 ГОСТ 8732-78 / 10 ГОСТ 8731-87

ГИПРОРУДА

Инв № подл | Подпись и дата | Взам инв № | Инв № дубл | Подпись и дата

ТМ4.02.00.03

(√)

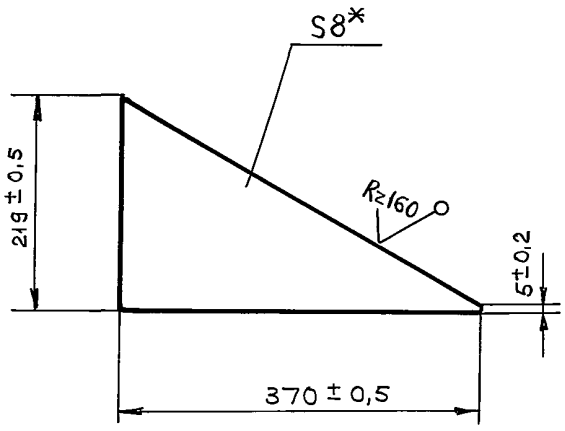

* Размер для справок.

Изм	Лист	№ докум	Подпись	Дата	ТМ.4.02.00.03			
Разраб		Гаврилова			Ребро	Лит	Масса	Масштаб
Пров		Веселаго				И	1,6	1:5
						Лист	Листов 1	
Н.контр.		Веселаго			Ст.3 ГОСТ 380-88	ГИПРОРУДА		

Инв. № подл. | Подпись и дата | Взам. Инв. № | Инв. № дубл. | Подпись и дата

ТМ4.02.00.04

(√)

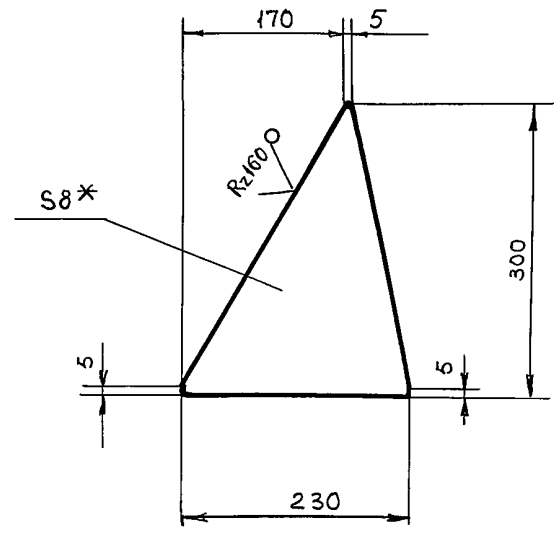

1. * Размер для справок.
2. Предельные отклонения размеров $\pm \frac{JT14}{2}$.

Изм	Лит	№ докум.	Подпись	Дата	ТМ.4.02.00.04			
Разраб		Гаврилова			Ребро	Лит	Масса	Масштаб
Пров		Веселаго				И	2,2	1:5
						Лист	Листов 1	
Н контр		Веселаго			Ст.3 ГОСТ 380-88	ГИПРОРУДА		

Инв. № подл. | Подпись и дата | Взам. Инв. № | Инв. № дубл. | Подпись и дата

ТМ.5.00.СБ

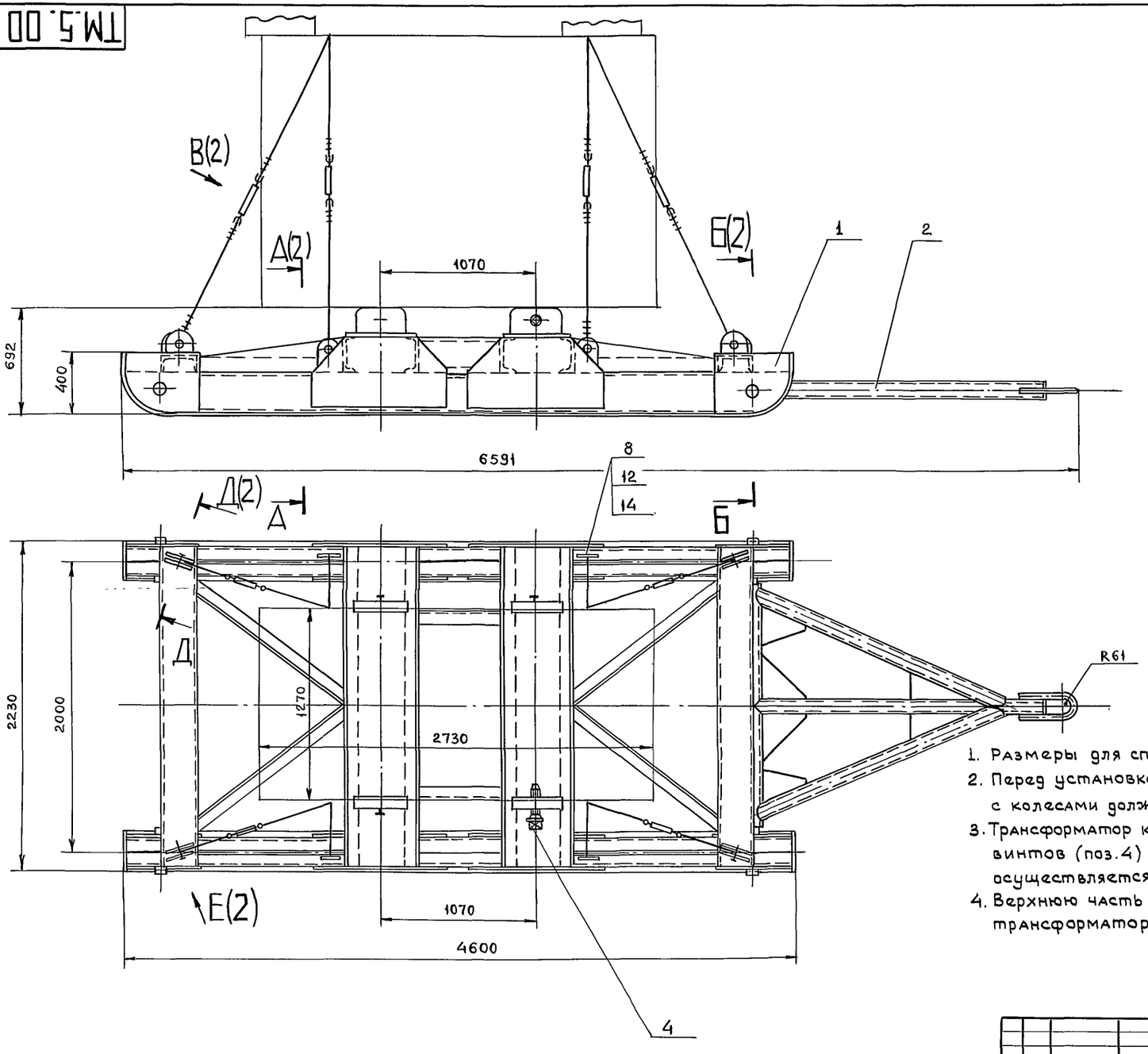

1. Размеры для справок.
2. Перед установкой трансформатора на сани каретки с колесами должны быть сняты.
3. Трансформатор крепится к саням при помощи стопорных винтов (поз.4) и растяжек, натяжение последних осуществляется с помощью талрепов (поз.16).
4. Верхнюю часть растяжки крепить к крюкам трансформатора по месту.

Изм	Лист	№ докум	Подпись	Дата
Разраб		Тринченко		
Пров		Веселаго		
Рук гр		Веселаго		
Н.контр		Веселаго		
Утв		Петриченко		

ТМ.5.00.СБ

Сани для трансформаторов 35 кВ. 1000-1600 кВА

Сборочный чертеж

Лит	Масса	Масштаб
И	1870	1:20

Лист 1 | Листов 2

ГИПРОРУДА

Формат А2

Инв. № подл. 3520/29 | Подпись и дата | Взам. инв. № | Инв. № дубл. | Подпись и дата

А – А (1)

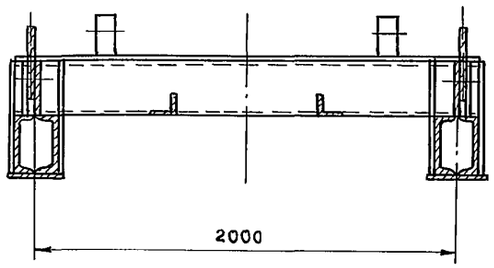

Б – Б (1:4) (1)

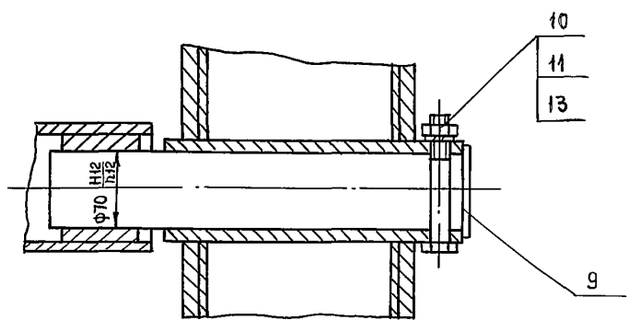

В (1:5) (1) ○

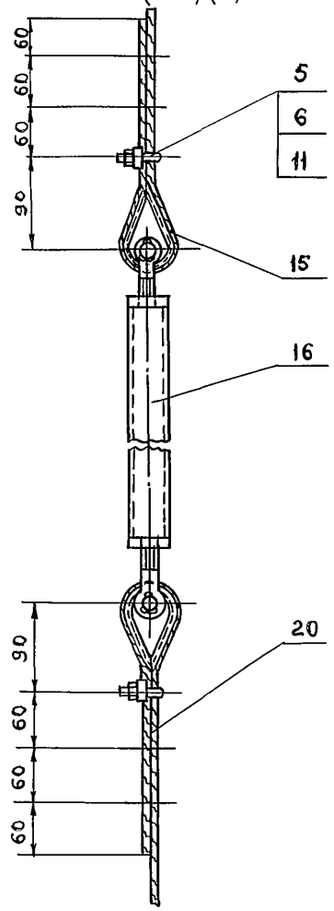

Г

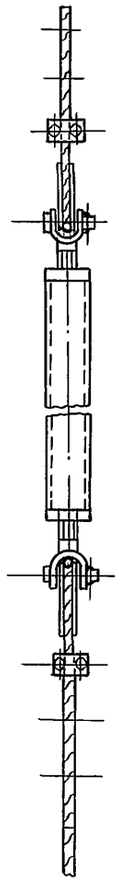

Д – Д (1:2) (1) ○

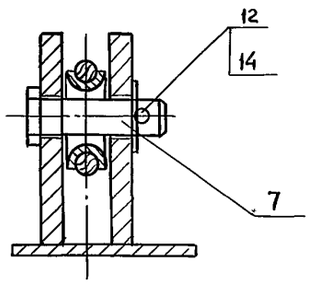

Е (1:5) (1) ○

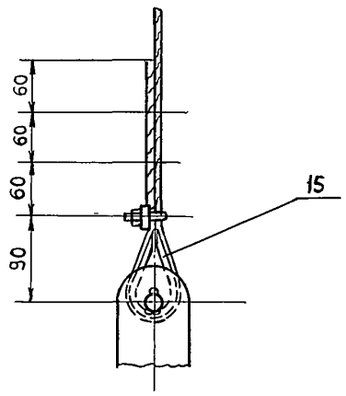

Инв № подл. 9529/30 | Подпись и дата | Взам. Инв. № | Инв. № дубл.

Изм.	Лист	№ докум.	Подпись	Дата	ТМ.5.00СБ	Лист 2

Формат	Зона	Поз	Обозначение	Наименование	Кол.	Примечание
				Документация		
*)			ТМ.5.00СБ	Сборочный чертеж		*) А2; А2
				Сборочные единицы		
*)		1	ТМ.5.01	Сани	1	*) 2хА4
А4		2	ТМ.5.02	Дышло	1	
				Детали		
А4		4	ТМ.5.00.00.01	Винт стопорный	4	
А4		5	ТМ 5.00.00.02	Скоба	96	
А4		6	ТМ.5.00.00.03	Колодка	96	
А4		7	ТМ.5.00 00.04	Палец	4	
		8	-01	Палец	4	
А4		9	ТМ.1.00.00.01	Палец	2	
				Стандартные изделия		
		10		Болт М10х110.58.019		
				ГОСТ 7798-70	2	

Подпись и дата | Инв. № дубл | Взам. инв. № | Подпись и дата | Инв. № подл

Изм	Лит	№ докум	Подпись	Дата
Разраб		Гаврилова		
Проверил		Веселаго		
Рук гр		Веселаго		
Н контр		Веселаго		
Утв		Петриченко		

ТМ.5.00

Сани для трансформаторов 35 кВ, 1000-1600 кВА

Лит	Лист	Листов
И	1	2

ГИПРОРУДА

Формат	Зона	Поз.	Обозначение	Наименование	Кол.	Примечание
		11		Гайка М10.5.019	192	
				ГОСТ 5915-70		
		12		Шайба 16.01.019	8	
				ГОСТ 11371-78		
		13		Шайба 10.65Г.01.9	2	
				ГОСТ 6402-70		
		14		Шплинт 4х30-001	8	
				ГОСТ 397-79		
		15		Коуш 34	32	
				ГОСТ 2224-72		
		16		Талреп 1,2ВВ-3С	8	
				ОСТ 5.2314-79		
				Материалы		
		20		Канат		
				9,1.Г-Н-160		
				ГОСТ 2688-80	Нп.м	3,4 кг

Подпись и дата | Инв. № дубл | Взам. инв. № | Подпись и дата | Инв. № подл

Изм	Лит	№ докум	Подпись	Дата

ТМ.5.00

Лист 2

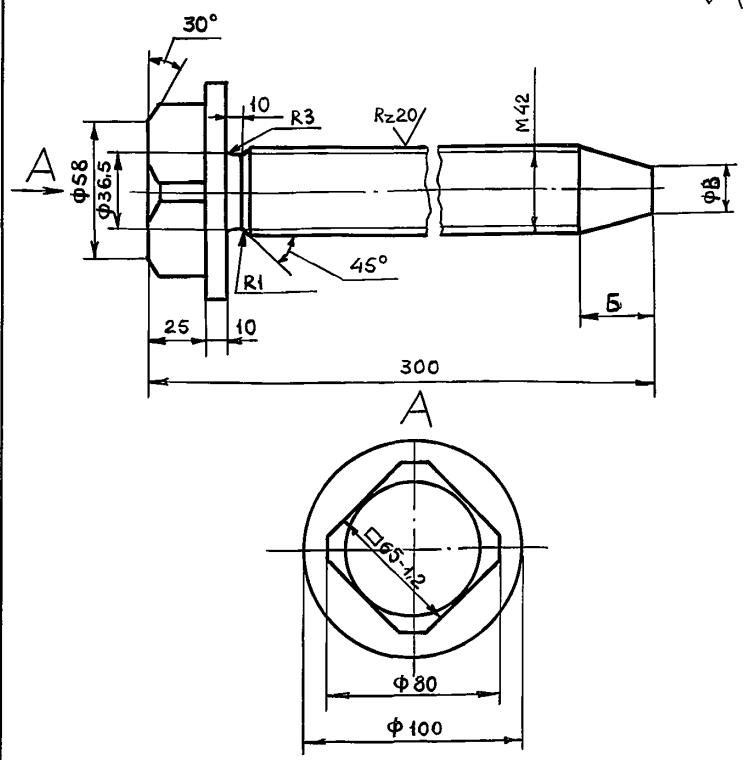

Rz40

1. Неуказанные предельные отклонения размеров $\pm \frac{IT14}{2}$
2. Размеры Б и ФВ уточнить при монтаже

ТМ.5.00.00.01

Изм	Лист	№ докум	Подпись	Дата
Разраб		Гаврилова		
Пров		Веселаго		
Н контр.		Веселаго		

Винт стопорный

Лит	Масса	Масштаб
И	4,2	1:2
Лист	Листов 1	

Сталь 20 ГОСТ 1050-88

ГИПРОРУДА

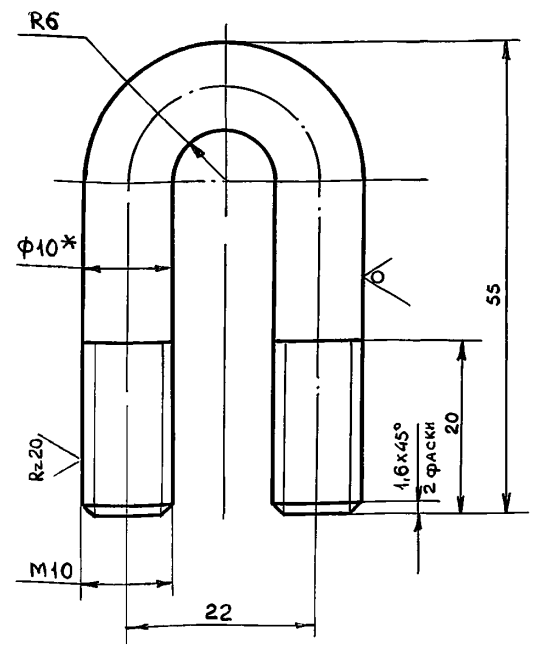

Rz160

1* Размер для справок.

2 Предельные отклонения размеров $\pm \frac{IT14}{2}$

ТМ.5.00.00.02

Изм	Лист	№ докум	Подпись	Дата
Разраб		Гаврилова		
Пров		Веселаго		
Н контр		Веселаго		

Скоба

Лит	Масса	Масштаб
	0,3	2:1
Лист	Листов 1	

Ст.3 ГОСТ 380-88

ГИПРОРУДА

ТМ.5.00.00.03

Rz80

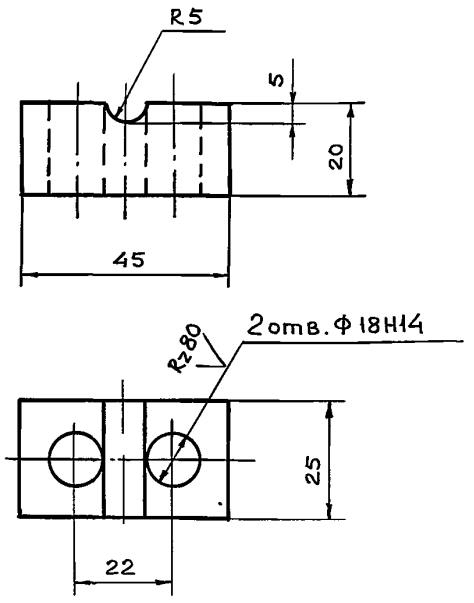

Неуказанные предельные отклонения размеров $\pm \frac{JT14}{2}$

Изм.	Лист	№ докум	Подпись	Дата
Разраб		Гаврилова		
Пров		Веселаго		
Н контр		Веселаго		

ТМ.5.00.00.03

Колодка

Лит	Масса	Масштаб
И	0,3	1:1
Лист	Листов	

Ст.3 ГОСТ 380-88

ГИПРОРУДА

Подпись и дата | Инв.№ дубл | Взам инв № | Подпись и дата | Инв.№ подл

ТМ.5.00.00.04

Rz80

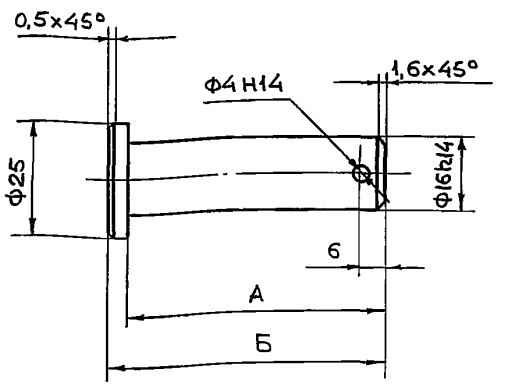

Обозначение	А	Б	Вес, кг
ТМ.5.00.00.04	70	74	0,1
-01	84	88	0,1

Неуказанные предельные отклонения размеров $\pm \frac{JT14}{2}$

Изм.	Лист	№ докум	Подпись	Дата
Разраб		Гаврилова		
Пров		Веселаго		
Н контр		Веселаго		

ТМ.5.00.00.04

Палец

Лит	Масса	Масштаб
И	см ТАБЛ	1:1
Лист	Листов 1	

Сталь 20 ГОСТ 1050-74

ГИПРОРУДА

Подпись и дата | Инв.№ дубл | Взам инв № | Подпись и дата | Инв.№ подл

Формат	Зона	Поз.	Обозначение	Наименование	Кол	Примечание
				Документация		
А2			ТМ.5.01	Сборочный чертеж		
				Детали		
А4		1	ТМ.5.01.00.01	Швеллер	4	
А4		2	ТМ.5.01.00.02	Уголок	2	
		3	-01	Уголок	2	
А4		4	ТМ.5.01.00.03	Лыжа	2	
А4		5	ТМ.5.01.00.04	Бобышка	4	
А4		6	ТМ.5.01.00.05	Проушина	4	
А4		7	ТМ.5.01.00.06	Проушина	8	
А4		8	ТМ.5.01.00.07	Накладка	4	
А4		9	ТМ.5.01.00.08	Накладка	4	
А4		10	ТМ.5.01.00.09	Накладка	4	
А4		11	ТМ.5.01.00.10	Накладка	4	
А4		12	ТМ.5.01.00.11	Ребро	4	
				Материалы		
				Швеллер 24 ГОСТ 8240-89 / Ст.5 ГОСТ 535-88		
		16		ℓ=2188;	6	315,1 кг
		17		ℓ=618;	2	29,7кг
		18		Труба 95х12 ГОСТ 8732-78 / 10 ГОСТ 8731-87		
				ℓ=265	4	26 кг
		19		Лист 16 ГОСТ 19903-74 / Ст.3 ГОСТ 14637-89		
				430х2188	2	236,5кг

Изм.	Лист	№ докум.	Подпись	Дата
Разраб		Гаврилова		
Проверил		Веселаго		
Рук гр		Веселаго		
Н контр		Веселаго		

ТМ.5.01

Сани

Лит	Лист	Листов
	1	2

ГИПРОРУДА

Подпись и дата | Инв.№ дубл | Взам инв № | Подпись и дата | Инв.№ подл

ТМ.5.01 Лист 2

ТМ.5.01СБ

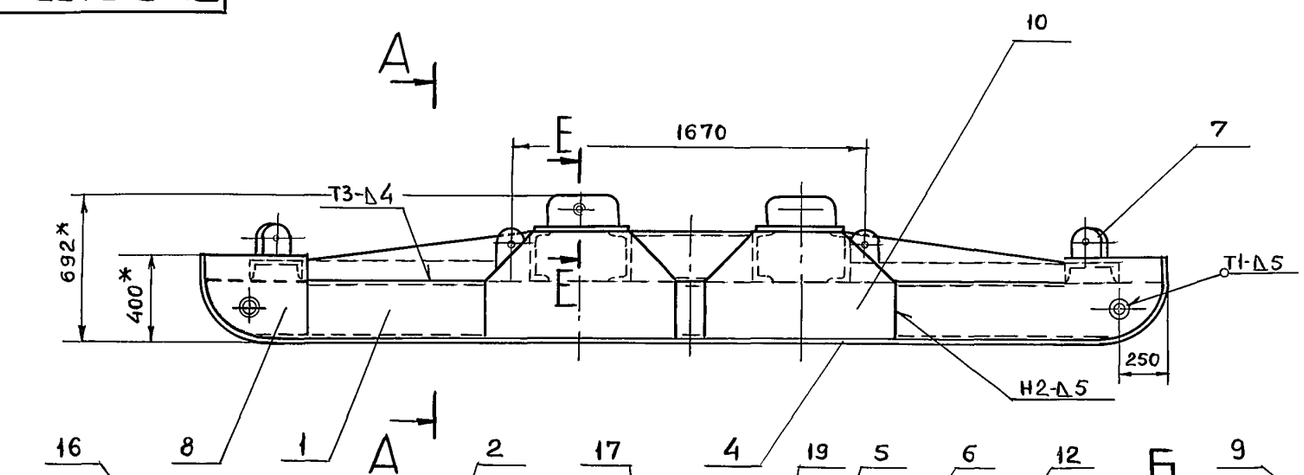

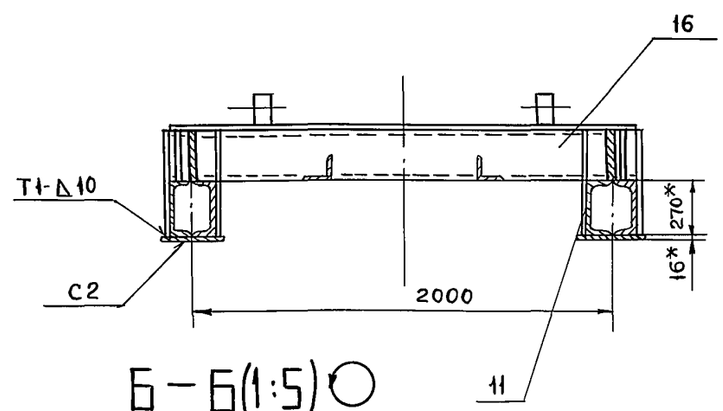

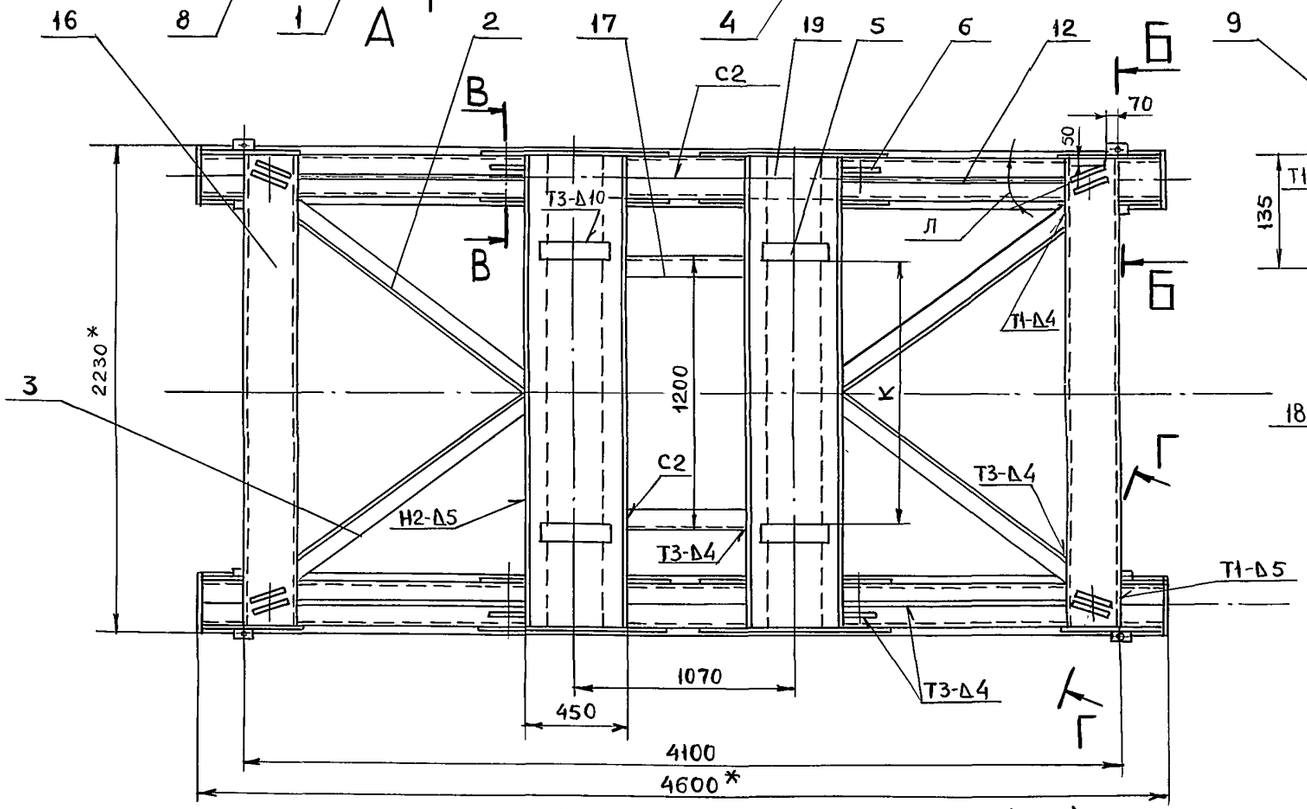

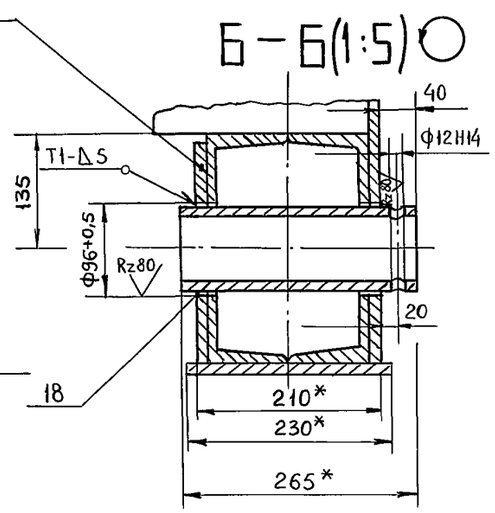

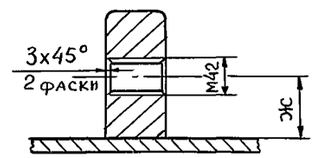

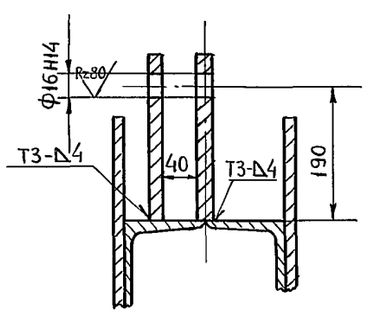

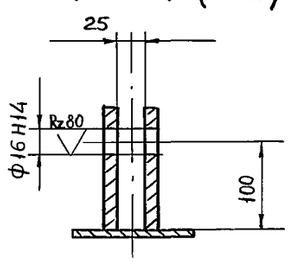

1.* Размер для справок.

2. Неуказанные предельные отклонения размеров $\pm \frac{JT14}{2}$

3. Сварные швы выполнить по ГОСТ 5264-80.

4. Размеры Ж, К и угол Л уточнить при монтаже.

Изм	Лист	№докум	Подпись	Дата	ТМ.5.01СБ			
Разраб		Тринченко			Сани	Лит	Масса	Масштаб
Пров		Веселаго				И	1557	1:20
Рук гр		Веселаго			Сборочный чертеж	Лист	Листов 1	
Н контр		Веселаго				ГИПРОРУДА		

Инв № подл 9520/33 | Подпись и дата | Взам Инв № | Инв № дубл | Подпись и дата

Формат А2

ТМ.5.01.00.01

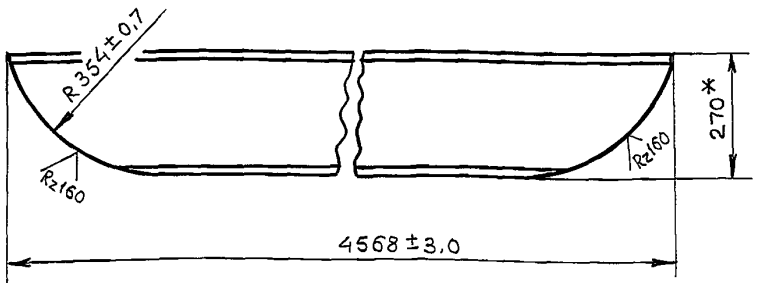

* Размер для справок

Изм	Лист	№ докум	Подпись	Дата	ТМ.5.01.00.01		
Разраб		Гаврилова			Швеллер	Лит	Масса 126,5	Масштаб 1:10
Пров		Веселаго				И		Лист	Листов 1
Н контр		Веселаго			Швеллер 27 ГОСТ 8240-89 / Ст.3 ГОСТ 535-88	ГИПРОРУДА	

Инв. № подл. | Подпись и дата | Взам. инв. № | Инв. № дубл. | Подпись и дата

ТМ.5.01.00.02

Rz160

ТМ.5.01.00.02

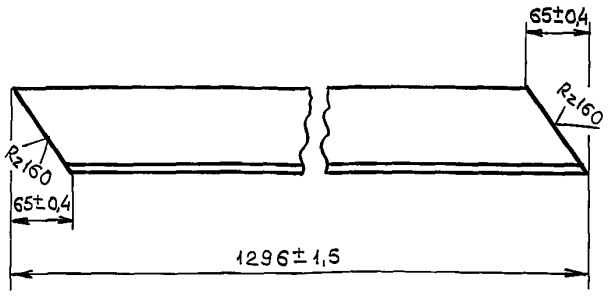

ТМ.5.01 00.02-01- зеркальное отражение

Остальное см. ТМ 5.01 00.02

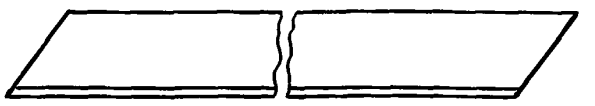

Изм	Лист	№ докум	Подпись	Дата	ТМ.5.01.00.02		
Разраб		Гаврилова			Уголок	Лит	Масса 15,8	Масштаб 1:5
Пров.		Веселаго				И		Лист	Листов 1
Н контр		Веселаго			Уголок 90×90×9 ГОСТ 8509-86 / Ст.3 ГОСТ 535-88	ГИПРОРУДА	

Инв. № подл. | Подпись и дата | Взам. инв. № | Инв. № дубл. | Подпись и дата

ТМ.5.01.00.03

Rz160

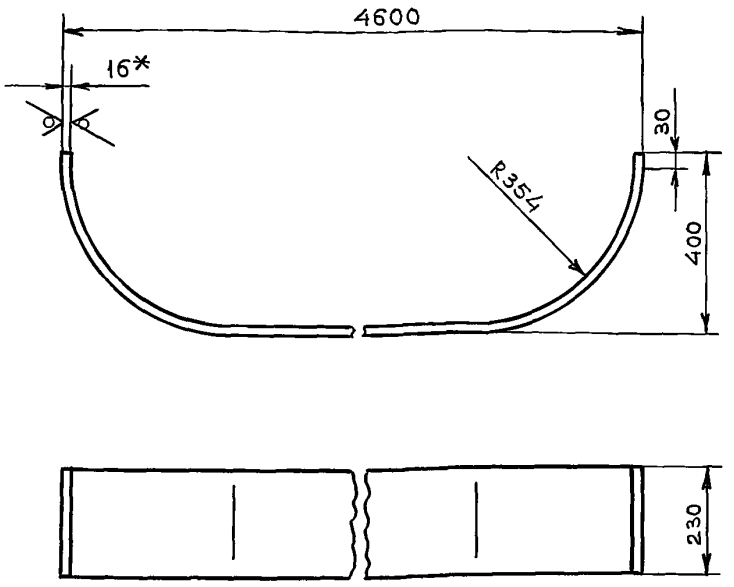

1.* Размер для справок.

2 Предельные отклонения размеров $\pm \frac{JT14}{2}$

Изм	Лист	№ докум.	Подпись	Дата	ТМ.5.01.00.03		
Разраб		Гаврилова			Лыжа	Лит	Масса 144,4	Масштаб 1:10
Пров		Веселаго				И		Лист	Листов 1
Н конт		Веселаго			Ст.3 ГОСТ 380-88	ГИПРОРУДА	

Инв. № подл. | Подпись и дата | Взам. инв. № | Инв. № дубл. | Подпись и дата

ТМ.5.01.00.04

Rz160

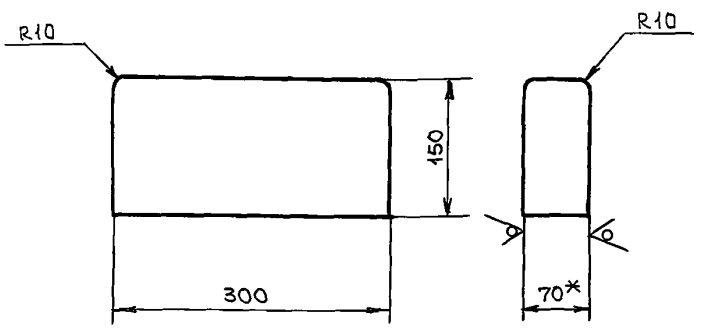

1.* Размер для справок.

2. Предельные отклонения размеров $\pm \frac{JT14}{2}$

Изм	Лист	№ докум	Подпись	Дата	ТМ.5.01.00.04		
Разраб		Гаврилова			Бобышка	Лит	Масса 24,7	Масштаб 1:5
Пров		Веселаго				И		Лист	Листов 1
Н контр		Веселаго			Ст.3 ГОСТ 380-88	ГИПРОРУДА	

Инв. № подл. | Подпись и дата | Взам. инв. № | Инв. № дубл. | Подпись и дата

ТМ.5.01.00.05

9520/35

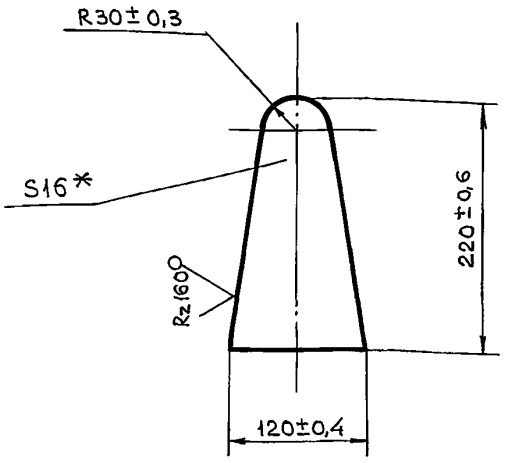

* Размер для справок

Изм.	Лист	№ докум.	Подпись	Дата
Разраб		Гаврилова		
Пров		Веселаго		
Н контр		Веселаго		

ТМ.5.01.00.05

Проушина

Лит	Масса	Масштаб
И	3,3	1:4
Лист	Листов 1	

Ст.3 ГОСТ 380-88

Гипрорудя

Инв. № подл. | Подпись и дата | Взам. инв. № | Инв. № дубл. | Подпись и дата

ТМ.5.01.00.06

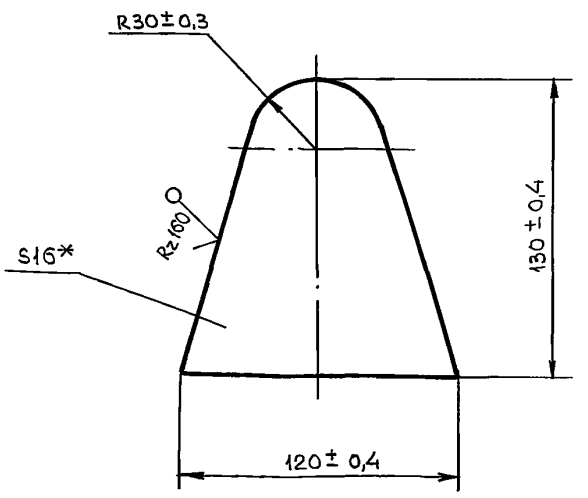

* Размер для справок

Изм.	Лист	№ докум.	Подпись	Дата
Разраб		Гаврилова		
Пров		Веселаго		
Н контр		Веселаго		

ТМ.5.01.00.06

Проушина

Лит	Масса	Масштаб
И	1,5	1:2
Лист	Листов 1	

Ст.3 ГОСТ 380-88

Гипрорудя

Инв. № подл. | Подпись и дата | Взам. инв. № | Инв. № дубл. | Подпись и дата

ТМ.5.01.00.07

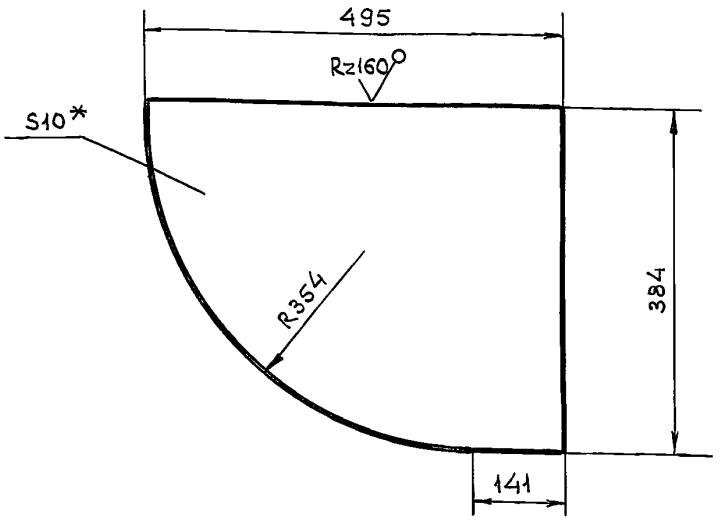

1.* Размер для справок.

2. Предельные отклонения размеров $\pm \frac{IT14}{2}$

Изм.	Лист	№ докум.	Подпись	Дата
Разраб		Гаврилова		
Пров.		Веселаго		
Н контр.		Веселаго		

ТМ.5.01.00.07

Накладка

Лит	Масса	Масштаб
И	11,6	1:5
Лист	Листов 1	

Ст.3 ГОСТ 380-88

Гипрорудя

Инв. № подл. | Подпись и дата | Взам. инв. № | Инв. № дубл. | Подпись и дата

ТМ.5.01.00.08

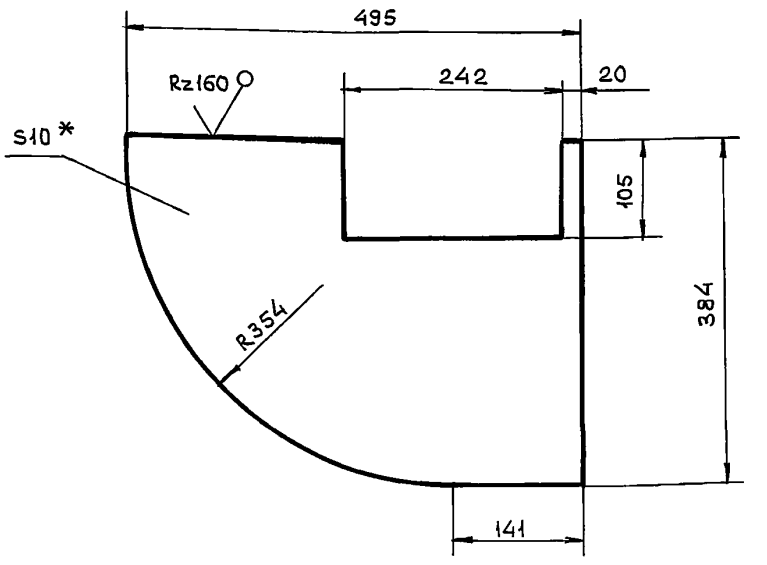

1.* Размер для справок.

2. Предельные отклонения размеров $\pm \frac{IT14}{2}$

Изм.	Лист	№ докум.	Подпись	Дата
Разраб.		Гаврилова		
Пров		Веселаго		
Н контр.		Веселаго		

ТМ.5.01.00.08

Накладка

Лит	Масса	Масштаб
И	9,6	1:5
Лист	Листов 1	

Ст.3 ГОСТ 380-88

Гипрорудя

Инв. № подл. | Подпись и дата | Взам. инв. № | Инв. № дубл. | Подпись и дата

ТМ5.01.00.09

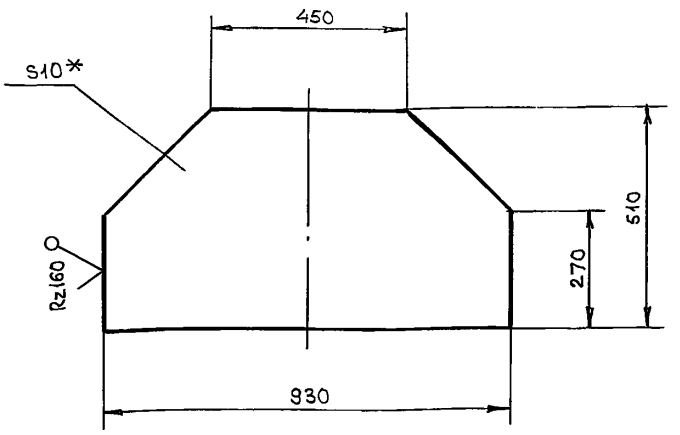

1.* Размер для справок

2. Предельные отклонения размеров $\pm \frac{JT14}{2}$

Изм.	Лист	№ докум.	Подпись	Дата	ТМ.5.01.00.09			
Разраб		Гаврилова			Накладка	Лит	Масса	Масштаб
Пров		Веселаго				И	32,7	1:10
						Лист	Листов 1	
Н контр		Веселаго			Ст. 3 ГОСТ 380-88	ГИПРОРУДА		

Инв. № подл. | Подпись и дата | Взам. инв. № | Инв. № дубл. | Подпись и дата

ТМ5.01.00.10

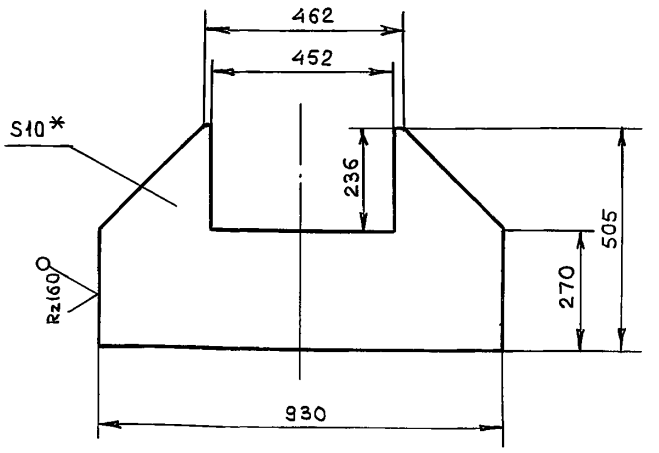

1.* Размер для справок.

2. Предельные отклонения размеров $\pm \frac{JT14}{2}$

Изм.	Лист	№ докум.	Подпись	Дата	ТМ.5.01.00.10			
Разраб		Гаврилова			Накладка	Лит	Масса	Масштаб
Пров		Веселаго				И	24,4	1:10
						Лист	Листов 1	
Н контр		Веселаго			Ст. 3 ГОСТ 380-88	ГИПРОРУДА		

Инв. № подл. | Подпись и дата | Взам. инв. № | Инв. № дубл. | Подпись и дата

ТМ5.01.00.11

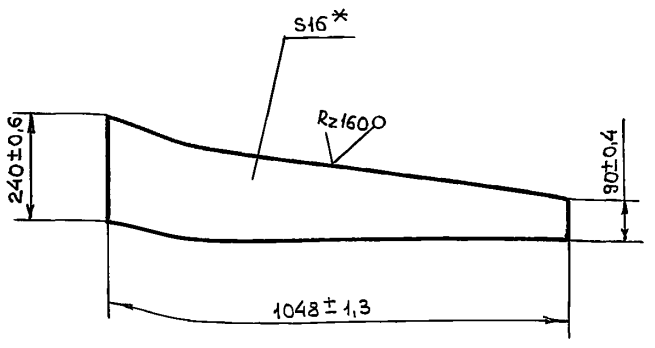

* Размер для справок

Изм.	Лист	№ докум.	Подпись	Дата	ТМ.5.01.00.11			
Разраб		Гаврилова			Ребро	Лит	Масса	Масштаб
Пров		Веселаго				И	21,8	1:10
						Лист	Листов 1	
Н контр		Веселаго			Ст. 3 ГОСТ 380-88	ГИПРОРУДА		

Инв. № подл. | Подпись и дата | Взам. инв. № | Инв. № дубл. | Подпись и дата

Формат	Зона	Поз	Обозначение	Наименование	Кол.	Примечание
				Документация		
А3			ТМ.5.02СБ	Сборочный чертеж		
				Детали		
А4		1	ТМ.5.02.00.01	Труба	2	
А4		2	ТМ.5.02.00.02	Труба	1	
А4		3	ТМ.5.02.00.03	Ребро	2	
А4		4	ТМ.5.02.00.04	Ребро	2	
А4		5	ТМ.1.02.00.03	Скоба	1	
А4		6	ТМ.1.02.00.05	Ребро	2	
А4		7	ТМ.1.02.00.07	Бобышка	2	
А4		8	ТМ.1.02.00.08	Заглушка	1	
				Материалы		
		9		Труба 121×8 ГОСТ 8732-78 / 10 ГОСТ 8731-87, ℓ = 1740	1	39,2 кг

Изм.	Лист	№ докум.	Подпись	Дата	ТМ.5.02			
Разраб		Гаврилова			Дышло	Лит	Лист	Листов
Провериш		Веселаго				И		1
Рук. гр		Веселаго				ГИПРОРУДА		
Н контр		Веселаго						

Инв. № подл. | Подпись и дата | Взам. Инв. № | Инв. № дубл. | Подпись и дата

ТМ.5.02СБ

9520/37

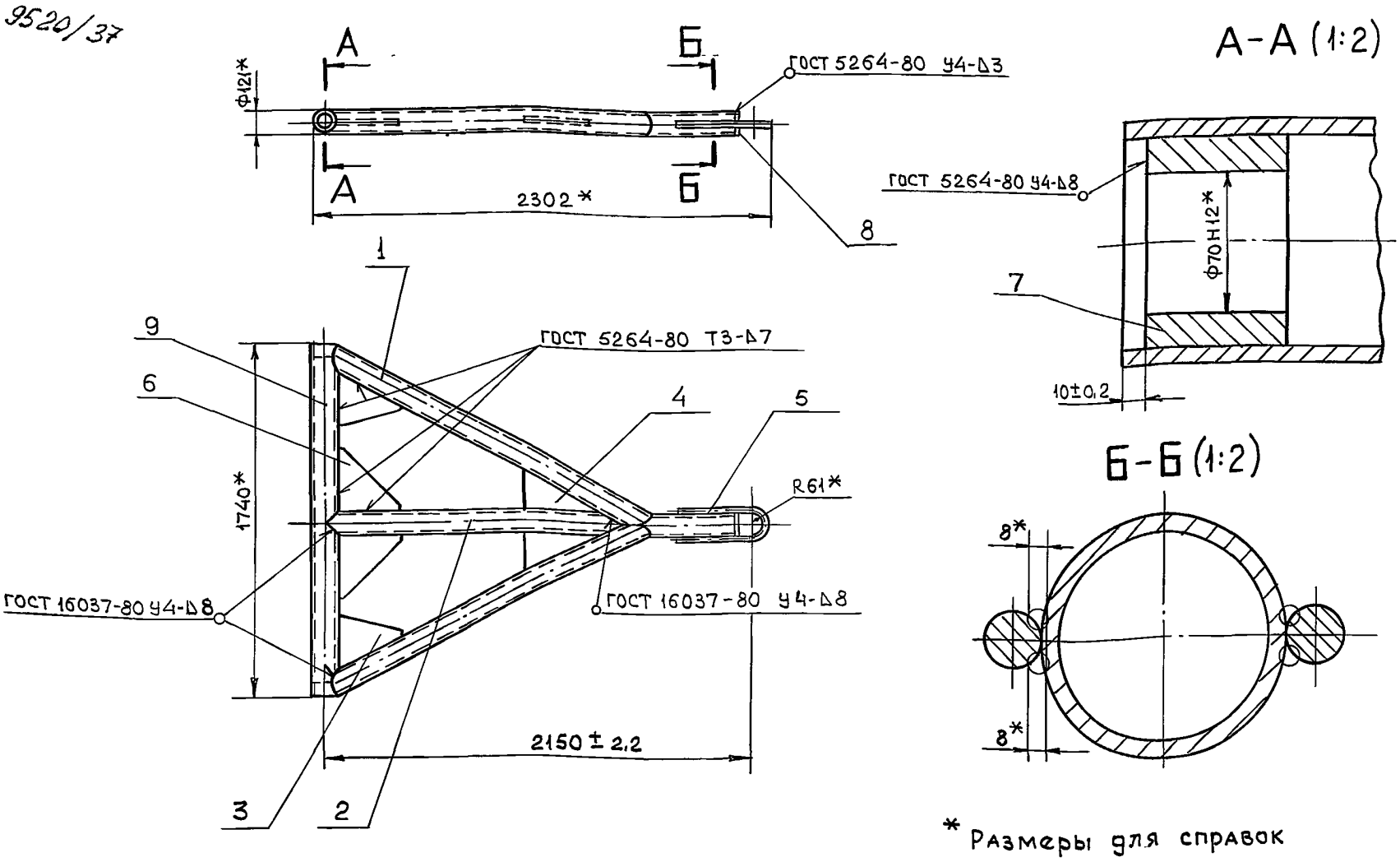

А-А (1:2)

Б-Б (1:2)

* Размеры для справок

Изм	Лист	№ докум	Подпись	Дата	ТМ.5.02СБ			
Разраб		Гаврилова			Дышло Сборочный чертеж	Лит.	Масса	Масштаб
Пров.		Веселаго				И	191	1:20
Рук.гр.		Веселаго				Лист	Листов 1	
Н.контр		Веселаго				ГипроРуда		

Инв №подл | Подпись и дата | Взам Инв № | Инв №дубл | Подпись и дата

ТМ5.02.00.01

Rz160 (√)

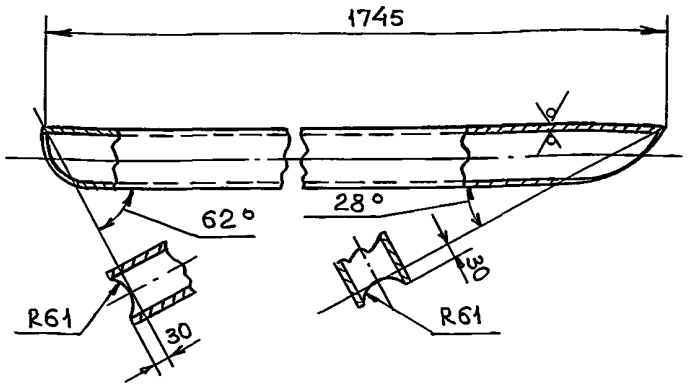

Предельные отклонения размеров $\pm \frac{IT14}{2}$

Изм	Лист	№ докум	Подпись	Дата	ТМ.5.02.00.01			
Разраб		Гаврилова			Труба	Лит	Масса	Масштаб
Пров		Веселаго				И	38,9	1:10
						Лист	Листов 1	
Н контр		Веселаго			Труба 121×8 ГОСТ 8732-78 / 10 ГОСТ 8731-87	ГипроРуда		

Инв №подл | Подпись и дата | Взам Инв № | Инв №дубл | Подпись и дата

ТМ5.02.00.02

Rz160 (√)

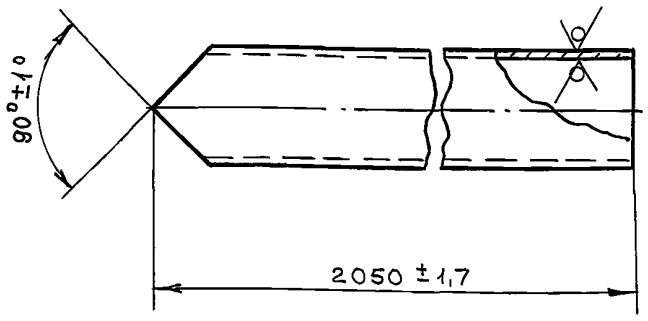

Изм	Лист	№ докум	Подпись	Дата	ТМ.5.02.00.02			
Разраб		Гаврилова			Труба	Лит	Масса	Масштаб
Пров		Веселаго				И	45,7	1:5
						Лист	Листов 1	
Н контр		Веселаго			Труба 121×8 ГОСТ 8732-78 / 10 ГОСТ 8731-87	ГипроРуда		

ТМ.5.02.00.03

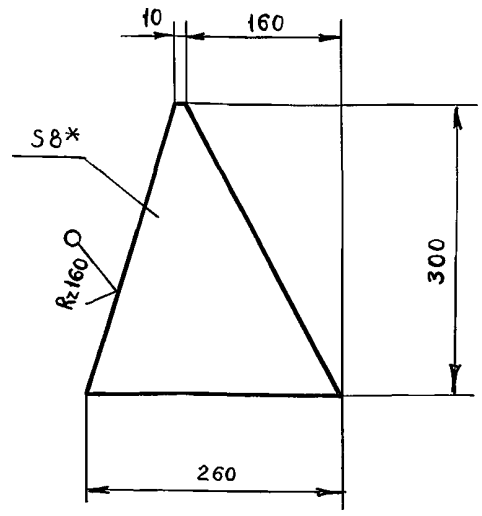

1* Размер для справок.

2 Предельные отклонения размеров $\pm \frac{JT14}{2}$

Изм	Лист	№ докум	Подпись	Дата	ТМ.5.02.00.03			
Разраб		Гаврилова			Ребро	Лит	Масса	Масштаб
Пров		Веселаго				И	2,6	1:5
						Лист	Листов 1	
Н контр		Веселаго			Ст.3 ГОСТ 380-88	ГИПРОРУДА		

Подпись и дата | Инв. № дубл. | Взам. инв. № | Подпись и дата | Инв. № подл.

ТМ.5.02.00.04

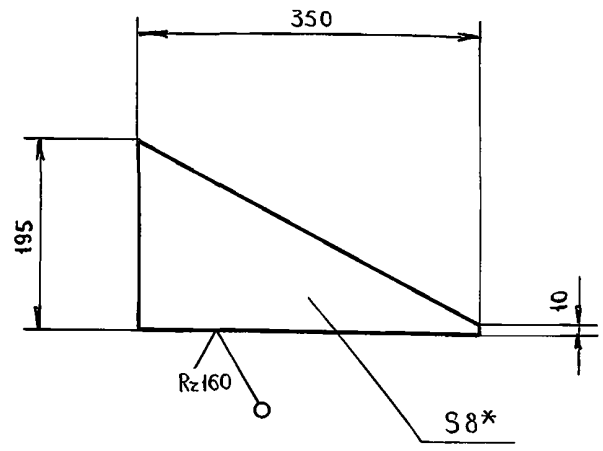

1* Размер для справок.

2. Предельные отклонения размеров $\pm \frac{JT14}{2}$

Изм	Лист	№ докум	Подпись	Дата	ТМ.5.02.00.04			
Разраб		Гаврилова			Ребро	Лит	Масса	Масштаб
Пров		Веселаго				И	2,3	1:5
						Лист	Листов 1	
Н контр		Веселаго			Ст.3 ГОСТ 380-88	ГИПРОРУДА		

Подпись и дата | Инв. № дубл. | Взам. инв. № | Подпись и дата | Инв. № подл.

Формат	Зона	Поз	Обозначение	Наименование	Кол	Примечание
				Документация		
*)			ТМ. 6. 00СБ	Сборочный чертеж		*) А2; А2
				Сборочные единицы		
*)		1	ТМ 6.01	Сани	1	*) 2хА4
А4		2	ТМ. 6. 02	Дышло	1	
				Детали		
А4		4	ТМ.5 00. 00. 01	Винт стопорный	4	
А4		5	ТМ 5. 00. 00. 02	Скоба	96	
А4		6	ТМ. 5. 00. 00. 03	Колодка	96	
А4		7	ТМ. 5. 00. 00. 04	Палец	4	
		8	-01	Палец	4	
А4		9	ТМ. 1. 00. 00. 01	Палец	2	
				Стандартные изделия		
		10		Болт М10х110.58.019 ГОСТ 7798-70	2	

Изм	Лит	№ докум	Подпись	Дата	ТМ.Б.00			
Разраб		Гаврилова			Сани для трансформатора 35кВ 2500-4000 КВА	Лит	Лист	Листов
Проверил		Веселаго				И	1	2
Рук гр		Веселаго				ГИПРОРУДА		
Н контр		Веселаго						
Утв		Петриченко						

Подпись и дата | Инв. № дубл. | Взам. инв. № | Подпись и дата | Инв. № подл.

Формат	Зона	Поз	Обозначение	Наименование	Кол	Примечание
		11		Гайка М10.5.019 ГОСТ 5915-70	192	
		12		Шайба 16.01.019 ГОСТ 11371-78	8	
		13		Шайба 10.65Г.01.9 ГОСТ 6402-70	2	
		14		Шплинт 4х30-001 ГОСТ 397-79	8	
		15		Коуш 34 ГОСТ 2224-72	32	
		16		Талреп 1,2 ВВ-3С ОСТ 5.2314-79	8	
				Материалы		
		20		Канат 9,1-Г-Н-160 ГОСТ 2688-80	17пм	5,2кг

Изм	Лит	№ докум	Подпись	Дата	ТМ.Б.00	Лист 2

Подпись и дата | Инв. № дубл. | Взам. инв. № | Подпись и дата | Инв. № подл.

ТМ.6.00 СБ

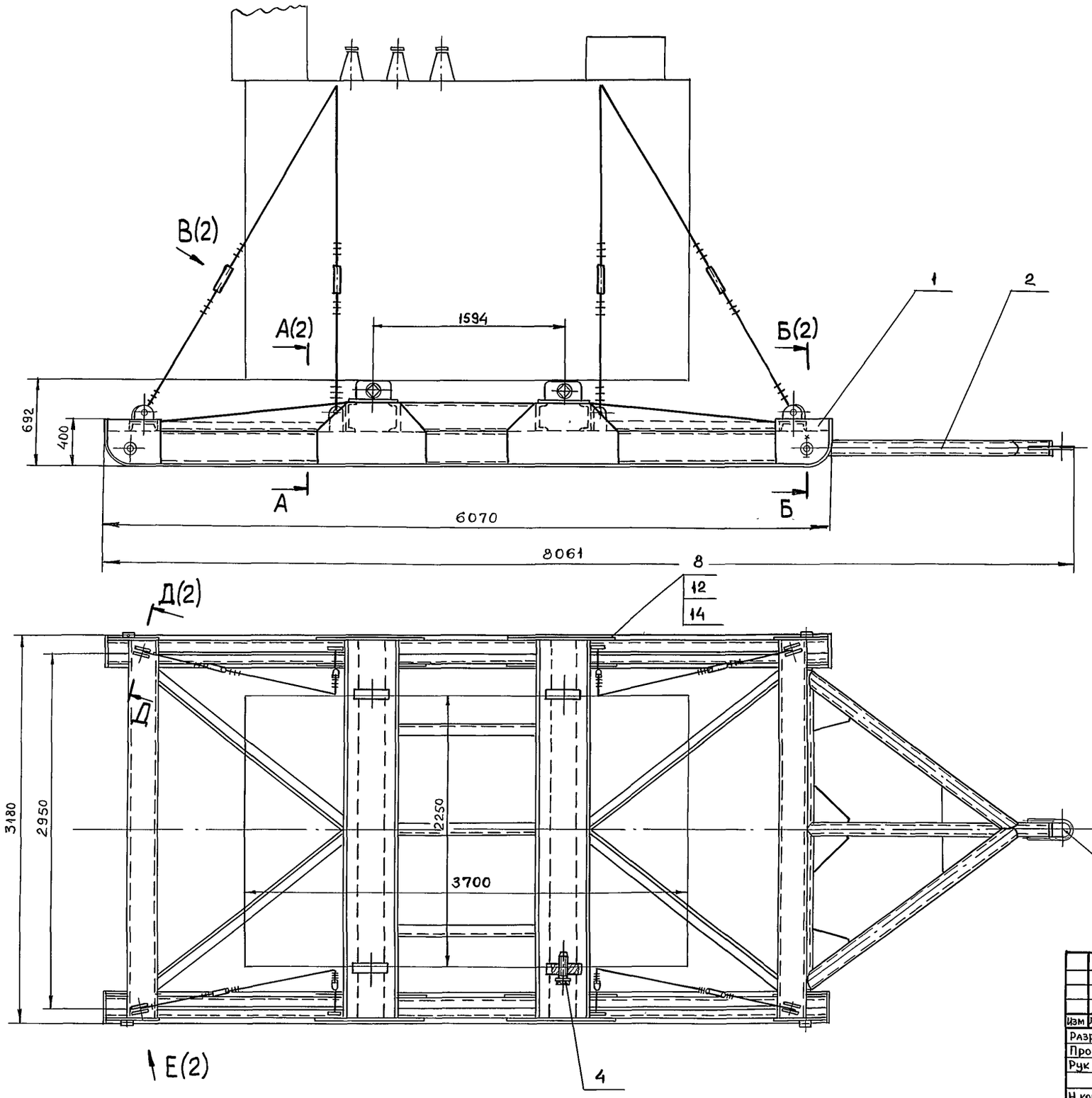

1. Размеры для справок.
2. Перед установкой трансформатора на сани каретки с колесами должны быть сняты.
3. Трансформатор крепится к саням при помощи стопорных винтов (поз. 4) и растяжек, натяжение последних осуществляется с помощью талрепов (поз. 16).
4. Верхнюю часть растяжки крепить к крюкам трансформатора по месту.

Изм	Лист	№ докум	Подпись	Дата
Разраб.		Гаврилова		
Пров.		Веселаго		
Рук гр		Веселаго		
Н контр		Веселаго		
Утв		Петриченко		

ТМ.6.00 СБ

Сани для трансформатора 35 кВ, 2500–4000 кВА
Сборочный чертеж

Лит	Масса	Масштаб
И	3100	1:25

Лист 1 | Листов 2

ГипрОруда

Формат А2

Инв № подл	Подпись и дата	Взам Инв №	Инв № дубл	Подпись и дата
9520/39				

А - А(1:20)(1)

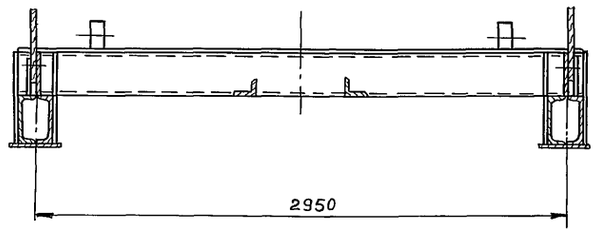

В(1:5)(1)○

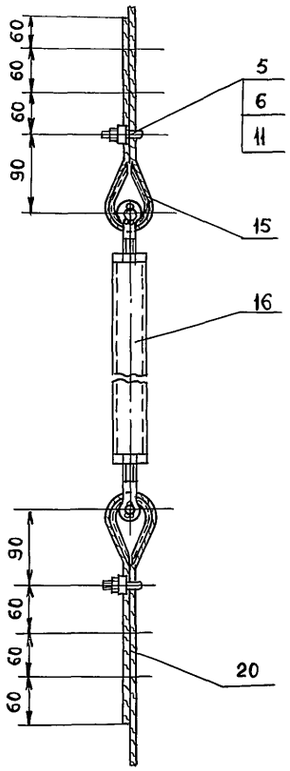

Г

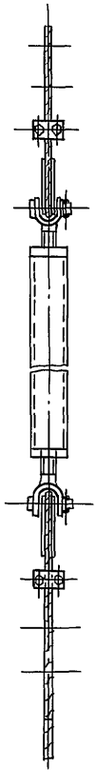

Б - Б (1:4) (1)

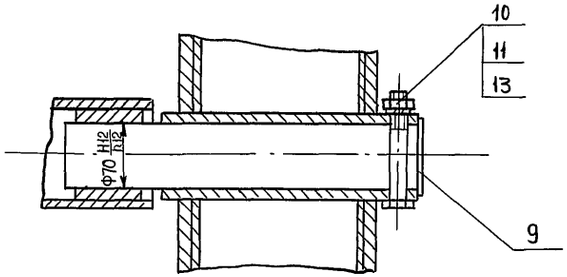

Д–Д(1:2)(1)○

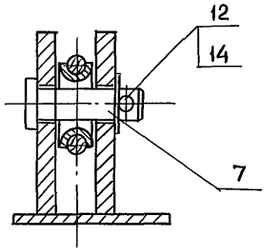

Е (1:5)(1)○

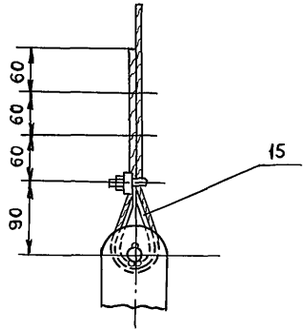

Инв. № подл.	Подпись и дата	Взам. Инв. №	Инв. № дубл.	Подпись и дата
9520/90				

Изм.	Лист	№ докум.	Подпись	Дата	ТМ.6.00СБ	Лист 2

ТМ.6.01С6

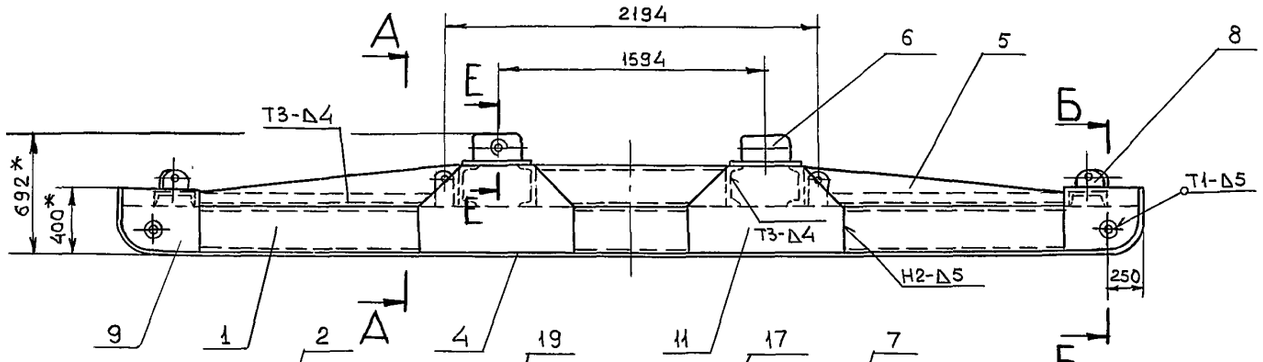

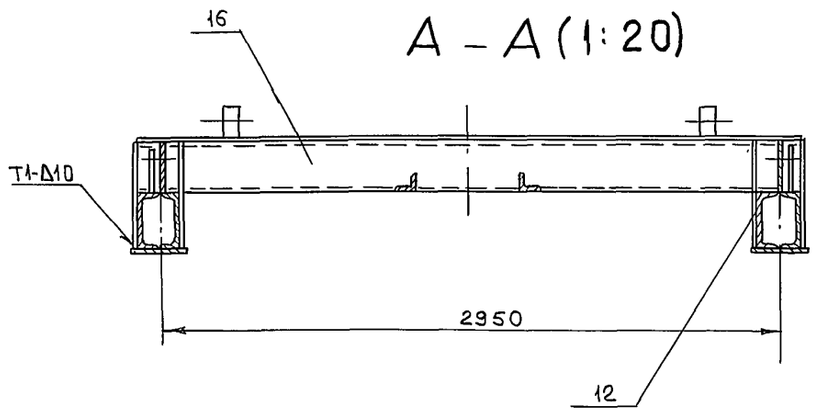

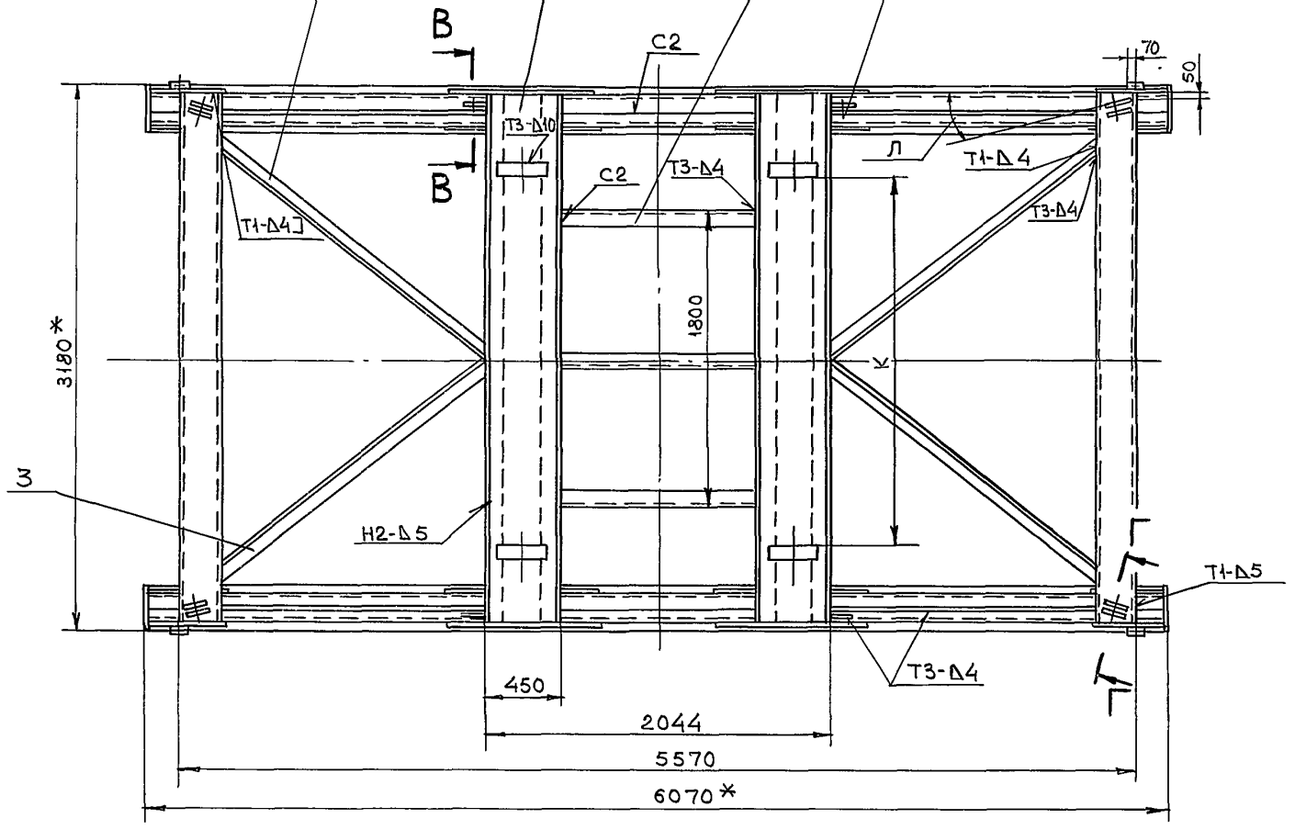

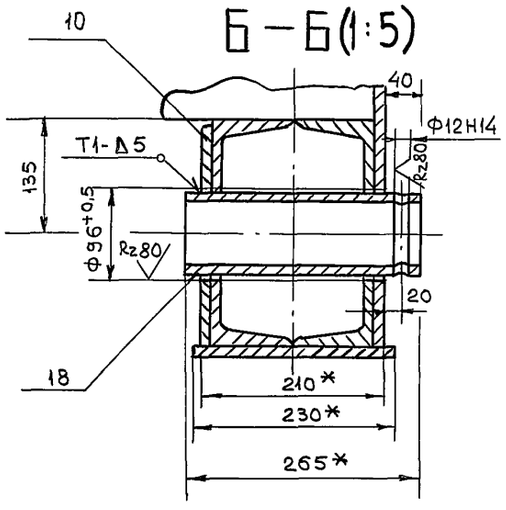

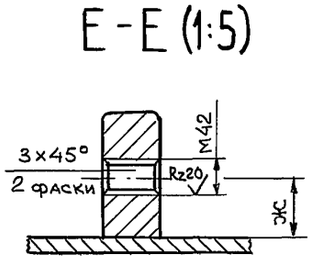

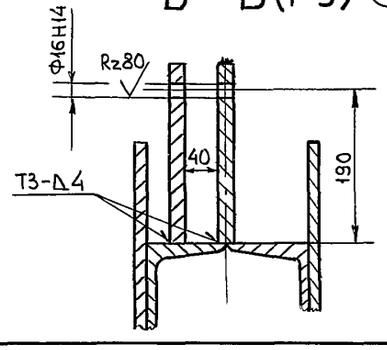

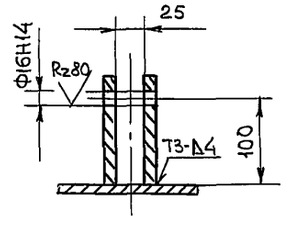

1.* Размеры для справок.

2. Неуказанные предельные отклонения размеров $\pm \frac{JT14}{2}$.

3. Сварные швы выполнить по ГОСТ 5264-80.

4. Размеры Ж, К и угол Л уточнить при монтаже

Изм	Лист	№ докум	Подпись	Дата
Разраб		Гаврилова		
Пров		Веселаго		
Рук.гр		Веселаго		
Н. контр.		Веселаго		

ТМ.6.01С6

Сани

Сборочный чертеж

Лит.	Масса	Масштаб
И	2705	1:25
Лист	Листов 1	

ГИПРОРУДА

Инв. № подл. 9520/41 | Подпись и дата | Взам. Инв. № | Инв. № дубл. | Подпись и дата

Формат А2

Формат	Зона	Поз.	Обозначение	Наименование	Кол.	Примечание
				Документация		
А2			ТМ.6.01СБ	Сборочный чертеж		
				Детали		
А4		1	ТМ.6.01.00.01	Швеллер	4	
А4		2	ТМ.6.01.00.02	Уголок	2	
		3	-01	Уголок	2	
А4		4	ТМ.6.01.00.03	Лыжа	2	
А4		5	ТМ.6.01.00.04	Ребро	4	
А4		6	ТМ.5.01.00.04	Бобышка	4	
А4		7	ТМ.5 01 00 05	Проушина	4	
А4		8	ТМ.5.01.00.06	Проушина	8	
А4		9	ТМ.5.01 00.07	Накладка	4	
А4		10	ТМ.5.01.00.08	Накладка	4	
А4		11	ТМ.5.01.00.09	Накладка	4	
А4		12	ТМ.5.01 00.10	Накладка	4	
				Материалы		
				Швеллер 24 ГОСТ 8240-89 / Ст 3 ГОСТ 535-88		
		16		ℓ = 3138	6	451,9кг

Изм.	Лит	№ докум	Подпись	Дата
Разраб		Гаврилова		
Провер		Веселаго		
Рук гр		Веселаго		
Н контр		Веселаго		

ТМ.6.01

САНИ

Лит	Лист	Листов
И	1	2

ГИПРОРУДА

Инв. № подл. | Подпись и дата | Взам. инв. № | Инв. № дубл. | Подпись и дата

Формат	Зона	Поз.	Обозначение	Наименование	Кол.	Примечание
	17			ℓ = 1142	3	82,2кг
	18			Труба 95×12 ГОСТ 8732-78 / 10 ГОСТ 8731-87		
				ℓ = 265	4	26кг
	19			Лист 16 ГОСТ 19903-74 / Ст. 3 ГОСТ 14637-89		
				430 × 3138	2	339кг

Инв. № подл. | Подпись и дата | Взам. инв. № | Инв. № дубл. | Подпись и дата

Изм. Лит № докум Подпись Дата

ТМ.6.01

Лист 2

ТМ.6.01.00.01

√(√)

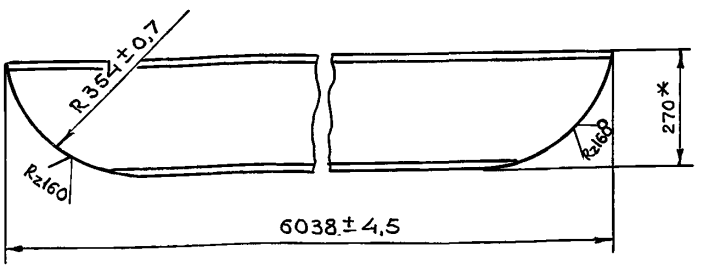

* Размер для справок

Инв. № подл. | Подпись и дата | Взам. инв. № | Инв. № дубл. | Подпись и дата

Изм.	Лист	№ докум	Подпись	Дата
Разраб		Гаврилова		
Пров		Веселаго		
Н контр		Веселаго		

ТМ.6.01.00.01

Швеллер

Лит	Масса	Масштаб
И	167,1	1:10
Лист	Листов 1	

Швеллер 27 ГОСТ 8240-89 / Ст 3 ГОСТ 535-88

ГИПРОРУДА

ТМ.6.01.00.02

√(√)

ТМ.6.01.00.02

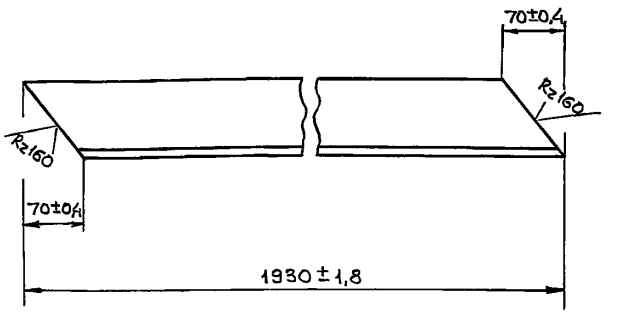

ТМ.6.01.00.02-01 – зеркальное отражение

Остальное см. ТМ.6.01.00.02

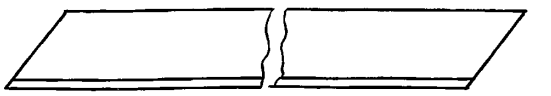

Инв. № подл. | Подпись и дата | Взам. инв. № | Инв. № дубл. | Подпись и дата

Изм.	Лист	№ докум	Подпись	Дата
Разраб		Гаврилова		
Пров		Веселаго		
Н контр		Веселаго		

ТМ.6.01.00.02

Уголок

Лит	Масса	Масштаб
И	23,5	1:5
Лист	Листов 1	

Уголок 90×90×9 ГОСТ 8509-86 / Ст 3 ГОСТ 535-88

ГИПРОРУДА

ТМ.Б.01.00.03

Rz160

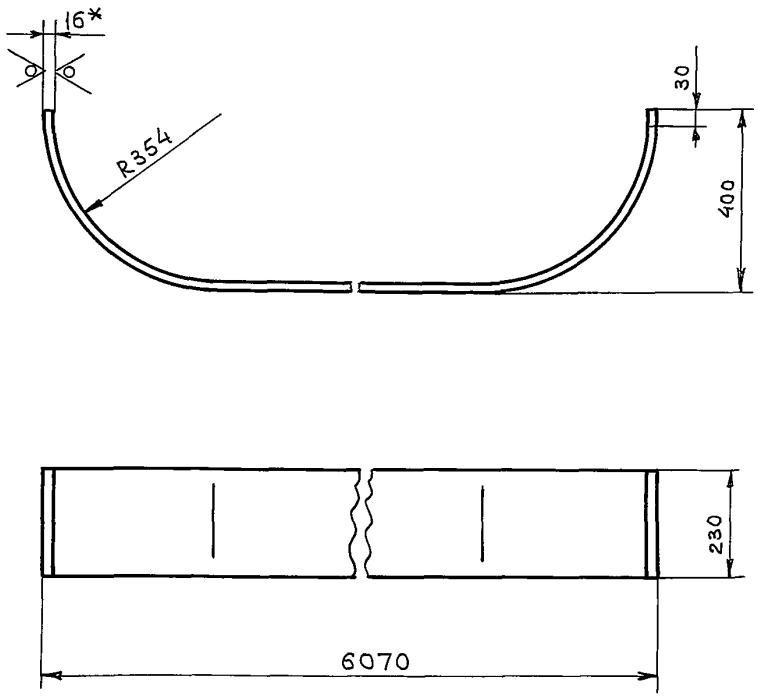

1.* Размер для справок.

2. Предельные отклонения размеров $\pm \frac{JT14}{2}$

Изм.	Лист	№ докум.	Подпись	Дата	ТМ.Б.01.00.03			
Разраб.		Гаврилова			Лыжа	Лит	Масса	Масштаб
Пров.		Веселаго				И	219,7	1:10
						Лист	Листов 1	
Н контр.		Веселаго			Ст.3 ГОСТ 380-88	ГИПРОРУДА		

Подпись и дата | Инв. № дубл. | Взам. инв. № | Подпись и дата | Инв. № подл.

ТМ.Б.01.00.04

Rz160

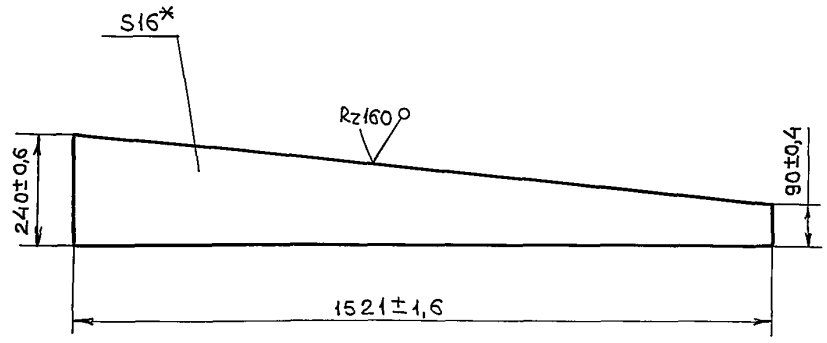

* Размер для справок

Изм.	Лист	№ докум.	Подпись	Дата	ТМ.Б.01.00.04			
Разраб.		Гаврилова			Ребро	Лит	Масса	Масштаб
Пров.		Веселаго				И	31,5	1:10
						Лист	Листов 1	
Н контр.		Веселаго			Ст.3 ГОСТ 380-88	ГИПРОРУДА		

Подпись и дата | Инв. № дубл. | Взам. инв. № | Подпись и дата | Инв. № подл.

ТМ.Б.02СБ

* Размеры для справок

Изм.	Лист	№ докум.	Подпись	Дата	ТМ.Б.02СБ			
Разраб.		Гаврилова			Дышло	Лит.	Масса	Масштаб
Пров.		Веселаго				И	278	1:20
Рук. гр.		Веселаго			Сборочный чертеж	Лист	Листов 1	
Н контр.		Веселаго				ГИПРОРУДА		

Подпись и дата | Инв. № дубл. | Взам. инв. № | Подпись и дата | Инв. № подл.

Формат	Зона	Поз	Обозначение	Наименование	Кол.	Примечание
				Документация		
А3			ТМ.6.02СБ	Сборочный чертеж		
				Детали		
А4		1	ТМ.6.02.00.01	Труба	2	
А4		2	ТМ.6.02.00.02	Ребро	2	
А4		3	ТМ.6.02.00.03	Ребро	2	
А4		4	ТМ.5.02 00.02	Труба	1	
А4		5	ТМ.1.02.00.03	Скоба	1	
А4		6	ТМ.1.02.00.05	Ребро	2	
А4		7	ТМ.1.02.00.07	Бобышка	2	
А4		8	ТМ.1.02.00.08	Заглушка	1	
				Материалы		
		9		Труба $\frac{121\times8\ ГОСТ\ 8732-78}{10\ ГОСТ\ 8731-87}$		
				$\ell = 2690$	1	60кг

Подпись и дата | Инв. № дубл. | Взам. инв. № | Подпись и дата | Инв. № подл.

Изм.	Лист	№ докум.	Подпись	Дата
Разраб.		Гаврилова		
Проверил		Веселаго		
Рук. гр.		Веселаго		
Н. контр.		Веселаго		

ТМ.6.02

Дышло

Лит	Лист	Листов
И		1

ГИПРОРУДА

ТМ.6.02.00.01

Rz160 (√)

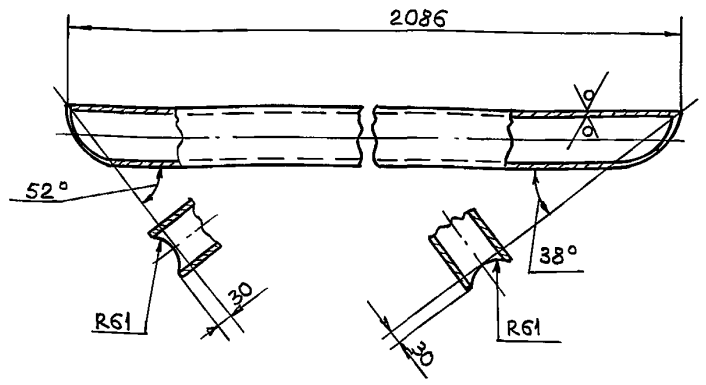

Предельные отклонения размеров $\pm\frac{JT14}{2}$

Подпись и дата | Инв. № дубл. | Взам. инв. № | Подпись и дата | Инв. № подл.

Изм.	Лист	№ докум.	Подпись	Дата
Разраб.		Гаврилова		
Пров.		Веселаго		
Н. контр.		Веселаго		

ТМ.6.02.00.01

Труба

Лит	Масса	Масштаб
И	46,5	1:10

Лист | Листов 1

Труба $\frac{121\times8\ ГОСТ\ 8732-78}{10\ ГОСТ\ 8731-87}$

ГИПРОРУДА

ТМ.6.02.00.02

(√)

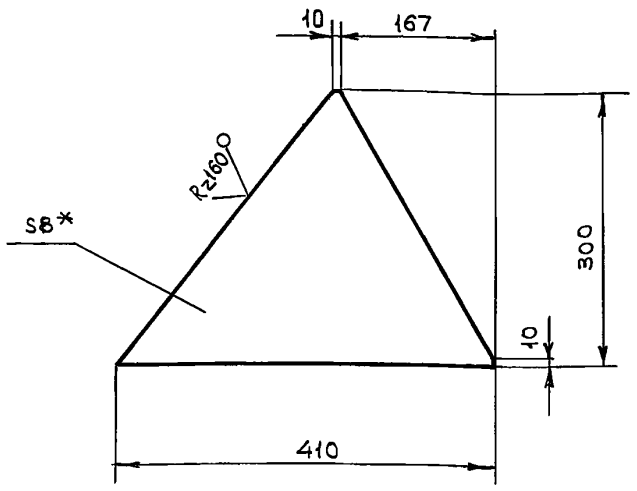

1* Размер для справок

2. Предельные отклонения размеров $\pm\frac{JT14}{2}$

Подпись и дата | Инв. № дубл. | Взам. инв. № | Подпись и дата | Инв. № подл.

Изм.	Лист	№ докум.	Подпись	Дата
Разраб.		Гаврилова		
Пров.		Веселаго		
Н. контр.		Веселаго		

ТМ.6.02.00.02

Ребро

Лит	Масса	Масштаб
И	4,0	1:5

Лист | Листов 1

Ст.3 ГОСТ 380-88

ГИПРОРУДА

ТМ.6.02.00.03

(√)

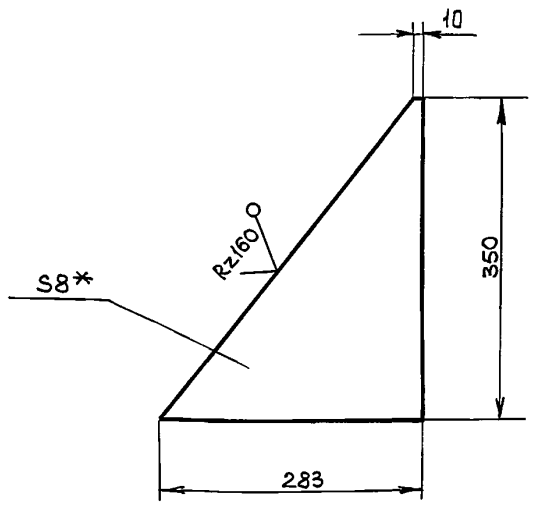

1.* Размер для справок.

2. Предельные отклонения размеров $\pm\frac{JT14}{2}$

Подпись и дата | Инв. № дубл. | Взам. инв. № | Подпись и дата | Инв. № подл.

Изм.	Лист	№ докум.	Подпись	Дата
Разраб.		Гаврилова		
Пров.		Веселаго		
Н. контр.		Веселаго		

ТМ.6.02.00.03

Ребро

Лит	Масса	Масштаб
И	3,2	1:5

Лист | Листов 1

Ст.3 ГОСТ 380-88

ГИПРОРУДА

ТМ.7.00СБ

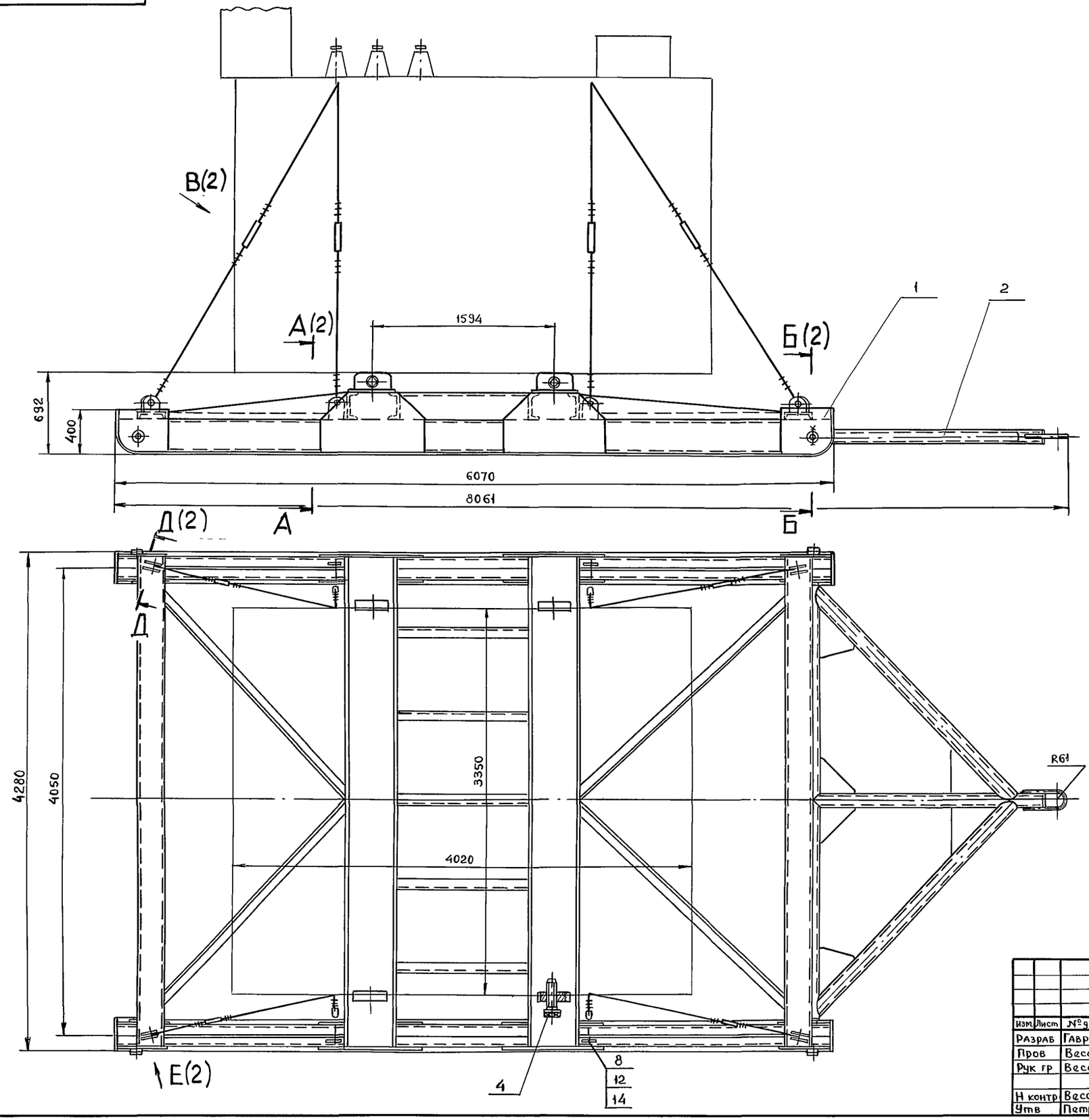

1. Размеры для справок
2. Перед установкой трансформатора на сани каретки с колёсами должны быть сняты.
3. Трансформатор крепится к саням при помощи стопорных винтов (поз. 4) и растяжек, натяжение последних осуществляется с помощью талрепов (поз. 16).
4. Верхнюю часть растяжки крепить к крюкам трансформатора по месту.

Изм.	Лист	№ докум.	Подпись	Дата
Разраб		Гаврилова		
Пров		Веселаго		
Рук гр		Веселаго		
Н контр		Веселаго		
Утв		Петрученко		

ТМ.7.00СБ

Сани для трансформатора 35 кв, 6300 КВА. Сборочный чертеж.

Лит	Масса	Масштаб
И	3500	1:25
Лист 1	Листов 2	

ГИПРОРУДА

Формат А2

Инв. № подл.	Подпись и дата	Взам. инв. №	Инв. № дубл.	Подпись и дата
9520/45				

ТМ.7.00 СБ

А-А (1:20)(1)

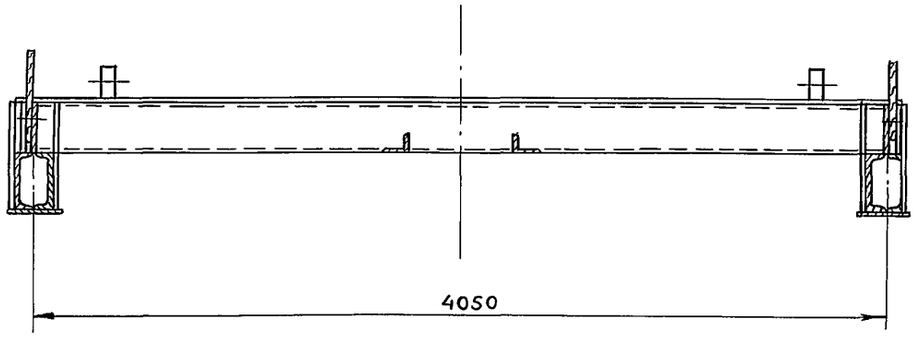

В(1:5)(1)О

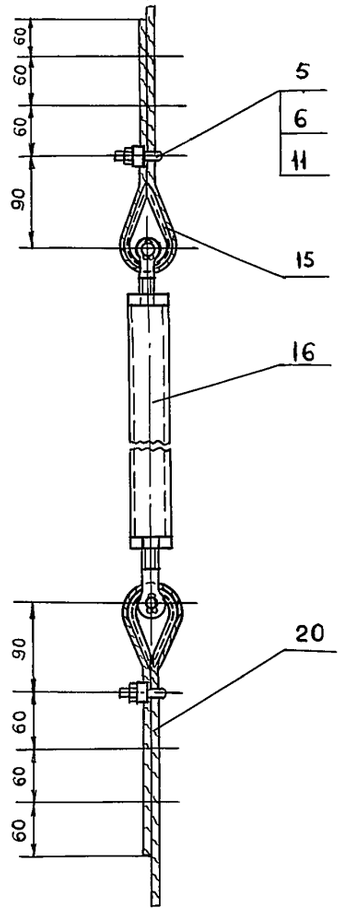

Г

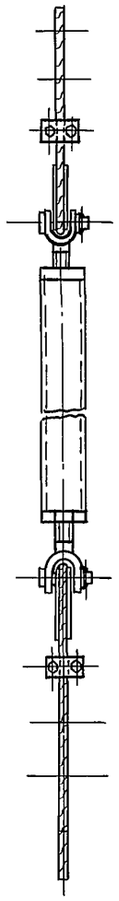

Д–Д(1:2)(1)О

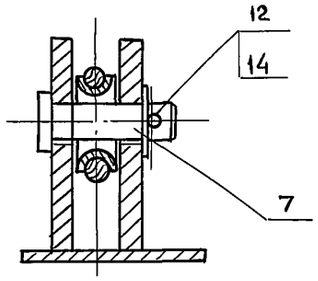

Е(1:5)(1)О

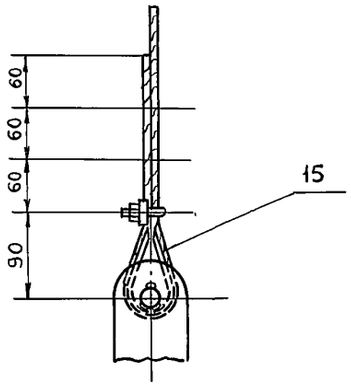

Б–Б(1:4)(1)

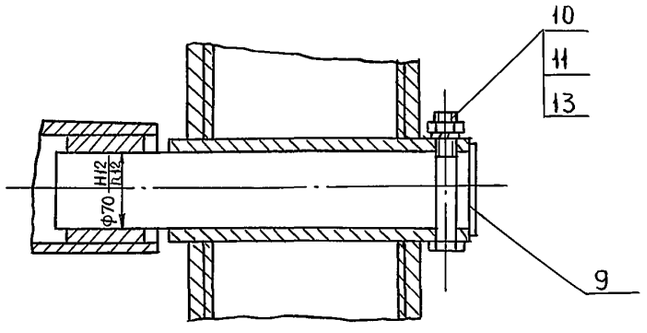

Инв.№ подл | Подпись и дата | Взам инв.№ | Инв.№ дубл | Подпись и дата

9520/46

Изм	Лист	№ докум	Подпись	Дата	ТМ.7.00 СБ	Лист 2

ТМ.7.01СБ

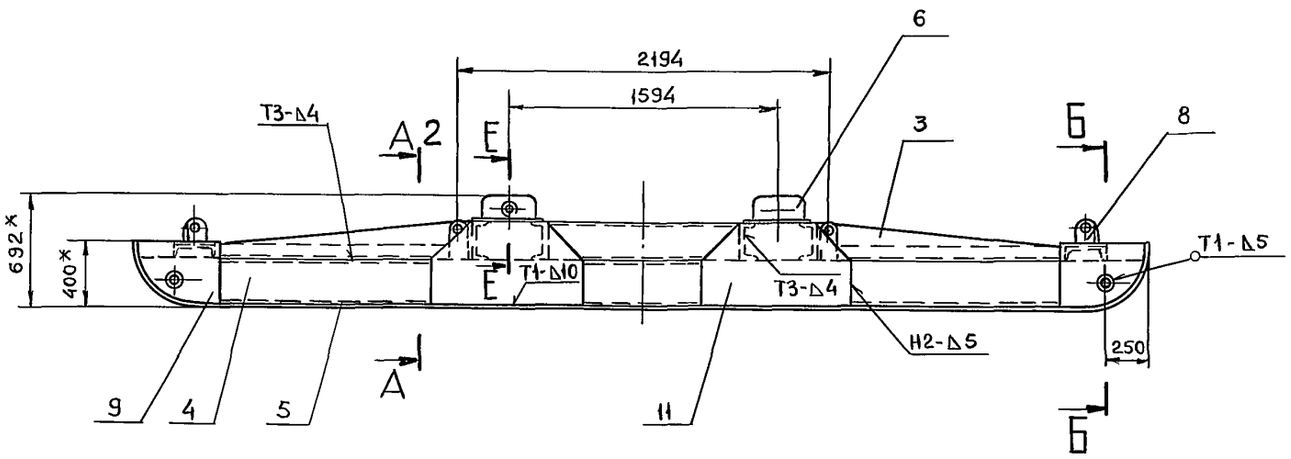

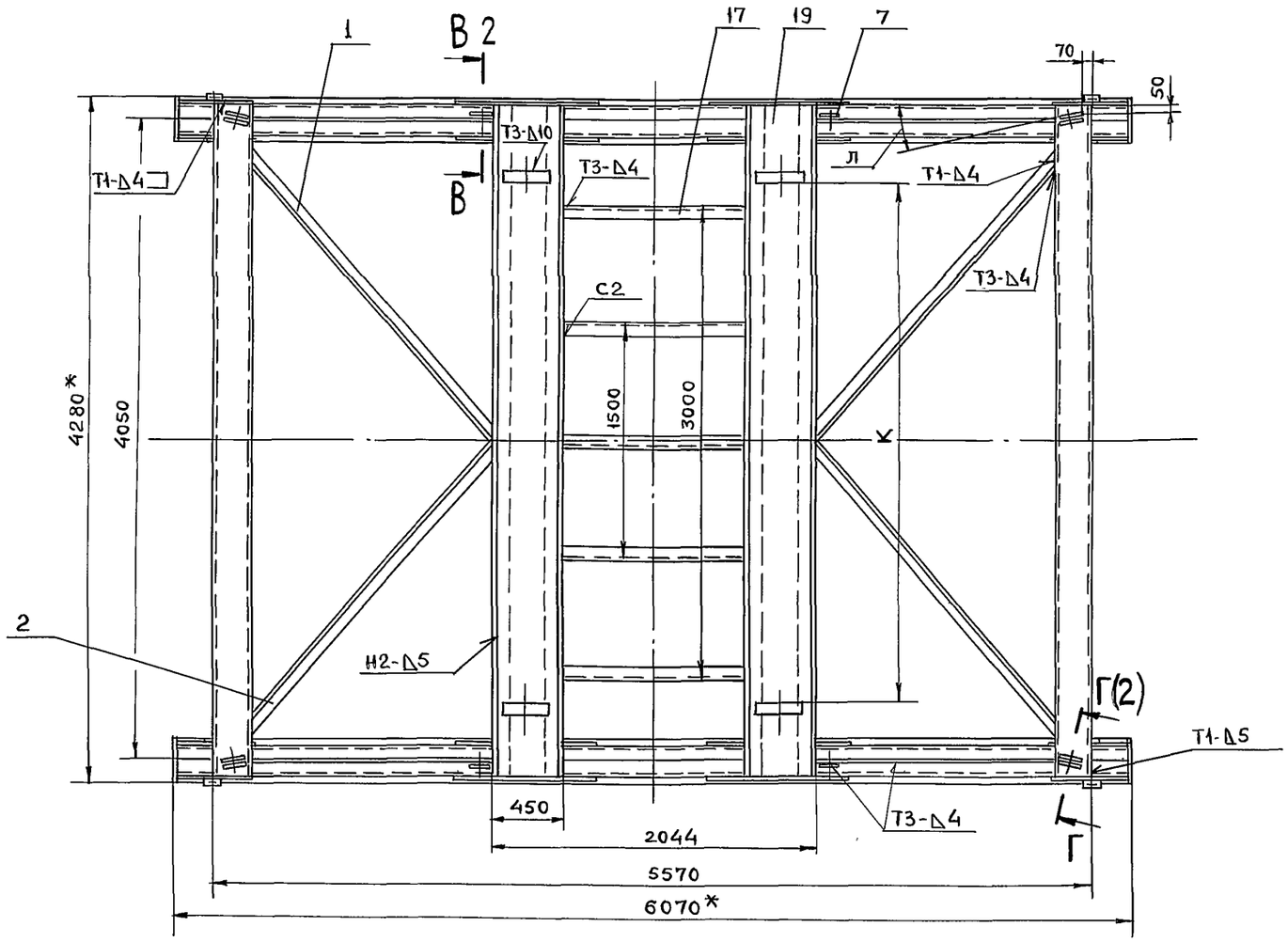

Б-Б (1:5)

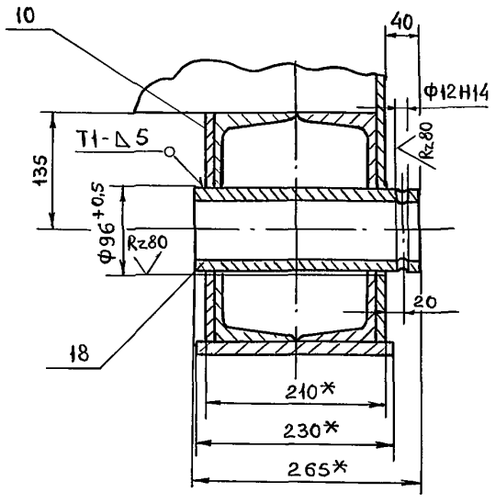

Е-Е(1:5)

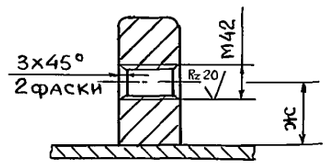

1. *Размеры для справок.
2. Неуказанные предельные отклонения размеров $\pm \frac{JT14}{2}$
3. Сварные швы выполнить по ГОСТ 5264-80.
4. Размеры Ж, К и угол Л уточнить при монтаже.

Изм	Лист	№ докум	Подпись	Дата	ТМ.7.01СБ			
Разраб		Гаврилова			Сани	Лит	Масса	Масштаб
Пров		Веселаго				И	3058	1:25
Рук гр		Веселаго			Сборочный чертеж	Лист 1	Листов 2	
Н контр		Веселаго				ГИПРОРУДА		

Инв № подл 9529/17 | Подпись и дата | Взам Инв № | Инв № дубл | Подпись и дата

Формат А2

Формат	Зона	Поз	Обозначение	Наименование	Кол	Примечание
				Документация		
*)			ТМ.7.00СБ	Сборочный чертеж		*) А2; А2
				Сборочные единицы		
*)		1	ТМ.7.01	Сани	1	*) 2хА4
А4		2	ТМ.7.02	Дышло	1	
				Детали		
А4		4	ТМ.5.00.00.01	Винт стопорный	4	
А4		5	ТМ.5.00.00.02	Скоба	96	
А4		6	ТМ.5.00.00.03	Колодка	96	
А4		7	ТМ.5.00.00.04	Палец	4	
		8	-01	Палец	4	
А4		9	ТМ.1.00.00.01	Палец	2	
				Стандартные изделия		
				Болт М10х110,58.019 ГОСТ 7798-70	2	

Инв. № подл. | Подпись и дата | Взам. Инв. № | Инв. № дубл. | Подпись и дата

Изм	Лист	№ документа	Подпись	Дата
Разраб		Гаврилова		
Провер		Веселаго		
Рук гр		Веселаго		
Н контр		Веселаго		
Утв		Петриченко		

ТМ.7.00

Сани для трансформатора 35 кВ, 6300 кВА

Литер	Лист	Листов
И	1	2

ГипроУдя

Формат	Зона	Поз	Обозначение	Наименование	Кол	Примечание
		11		Гайка М10 5.019 ГОСТ 5915-70	192	
		12		Шайба 16.01.019 ГОСТ 11371-78	8	
		13		Шайба 10.65Г.01.9 ГОСТ 6402-70	2	
		14		Шплинт 4х30.001 ГОСТ 397-79	8	
		15		Коуш 34 ГОСТ 2224-72	32	
		16		Талреп 1,2 ВВ-3С ОСТ 5.2314-79	8	
				Материалы		
		20		Канат 9,1-Г-Н-160 ГОСТ 2688-80	26п.м	7,9 кг

Подпись и дата | Инв. № подл. | Взам. Инв. № | Подпись и дата | Инв. № подл.

Изм	Лит	№ докум	Подпись	Дата

ТМ.7.00

Лист 2

ТМ.7.01СБ

A – A (1:20)(1)

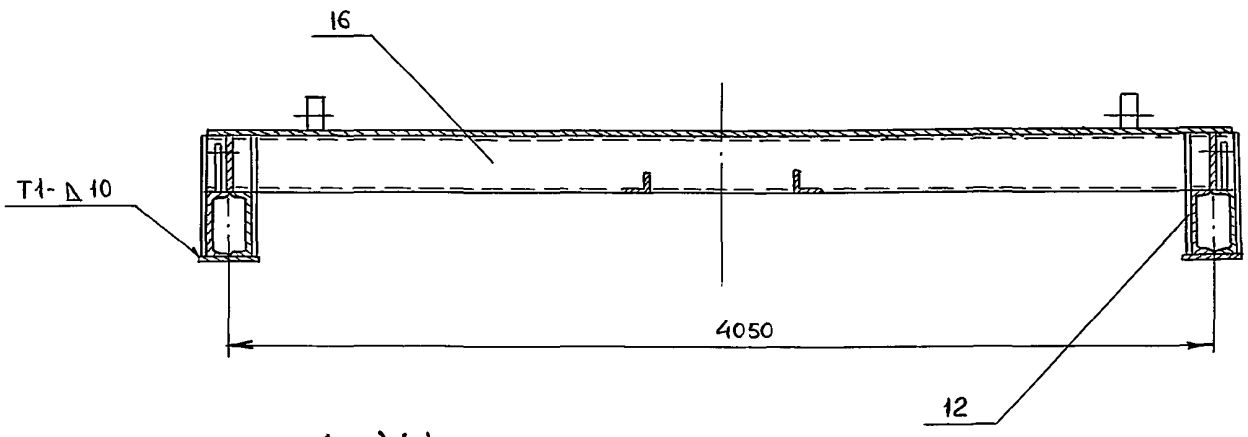

В - В (1:5)(1)

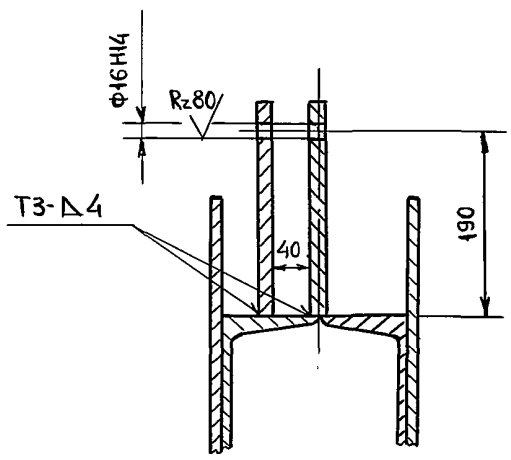

Г - Г (1:5)(1)

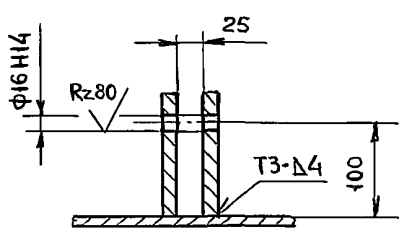

Инв. № подл. | Подпись и дата | Взам. Инв. № | Инв. № дубл. | Подпись и дата

Изм	Лист	№ докум.	Подпись	Дата

ТМ.7.01СБ

Лист 2

Формат	Зона	Поз	Обозначение	Наименование	Кол	Примечание
				Документация		
*)			ТМ.7.01СБ	Сборочный чертеж		*) А2; А3
				Детали		
А4		1	ТМ.7.01.00.01	Уголок	2	
		2	-01	Уголок	2	
А4		3	ТМ.7 01.00 02	Ребро	4	
А4		4	ТМ 6.01.00.01	Швеллер	4	
А4		5	ТМ.6.01.00.03	Лыжа	2	
А4		6	ТМ.5.01.00.04	Бобышка	4	
А4		7	ТМ 5.01.00.05	Проушина	4	
А4		8	ТМ.5.01.00.06	Проушина	8	
А4		9	ТМ.5.01.00.07	Накладка	4	
А4		10	ТМ.5.01 00.08	Накладка	4	
А4		11	ТМ.5.01.00.00	Накладка	4	
А4		12	ТМ.5.01.00.10	Накладка	4	
				Материалы		
				Швеллер 24 ГОСТ 8240-89 / Ст.3 ГОСТ 535-88		
		16		l = 4238	6	610,3кг

Изм	Лист	№ докумита	Подпись	Дата
Разраб		Гаврилова		
Провер		Веселаго		
Рук гр		Веселаго		
Н контр		Веселаго		

ТМ.7.01

Сани

Литер	Лист	Листов
И	1	2

ГИПРОРУДА

Формат	Зона	Поз	Обозначение	Наименование	Кол	Примечание
		17		l = 1142	5	137кг
		18		Труба 95×12 ГОСТ 8732-78 / 10 ГОСТ 8731-87		
				l = 265	4	26кг
		19		Лист 16 ГОСТ 19903-74 / Ст.3 ГОСТ 14637-89		
				430 × 4238	2	457,8кг

ТМ.7.01

Лист 2

ТМ.7.01.00.01

ТМ.7 01.00.01

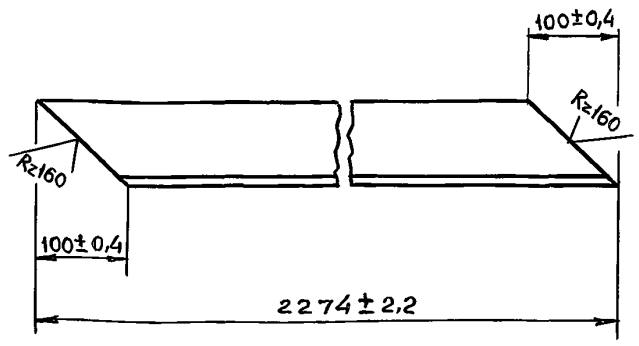

ТМ.7.01.00.01-01-зеркальное отражение

Остальное см ТМ.7.01.00.01

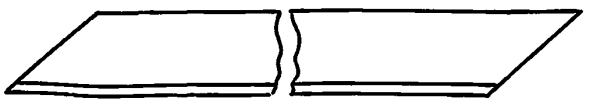

Изм	Лист	№ докум	Подпись	Дата
Разраб		Гаврилова		
Пров		Веселаго		
Н контр		Веселаго		

ТМ.7.01.00.01

Уголок

Лит	Масса	Масштаб
И	27,7	1:5
Лист	Листов 1	

Уголок 90×90×9 ГОСТ 8509-86 / Ст.3 ГОСТ 535-88

ГИПРОРУДА

ТМ.7.01.00.02

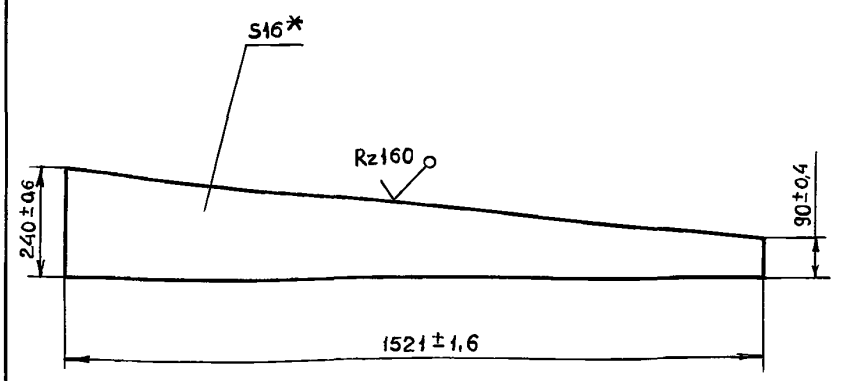

* Размер для справок

Изм	Лист	№ докум	Подпись	Дата
Разраб		Гаврилова		
Пров		Веселаго		
Н контр		Веселаго		

ТМ.7.01.00.02

Ребро

Лит	Масса	Масштаб
И	31,5	1:10
Лист	Листов 1	

Ст 3 ГОСТ 380-88

ГИПРОРУДА

64

ТМ.7.02СБ

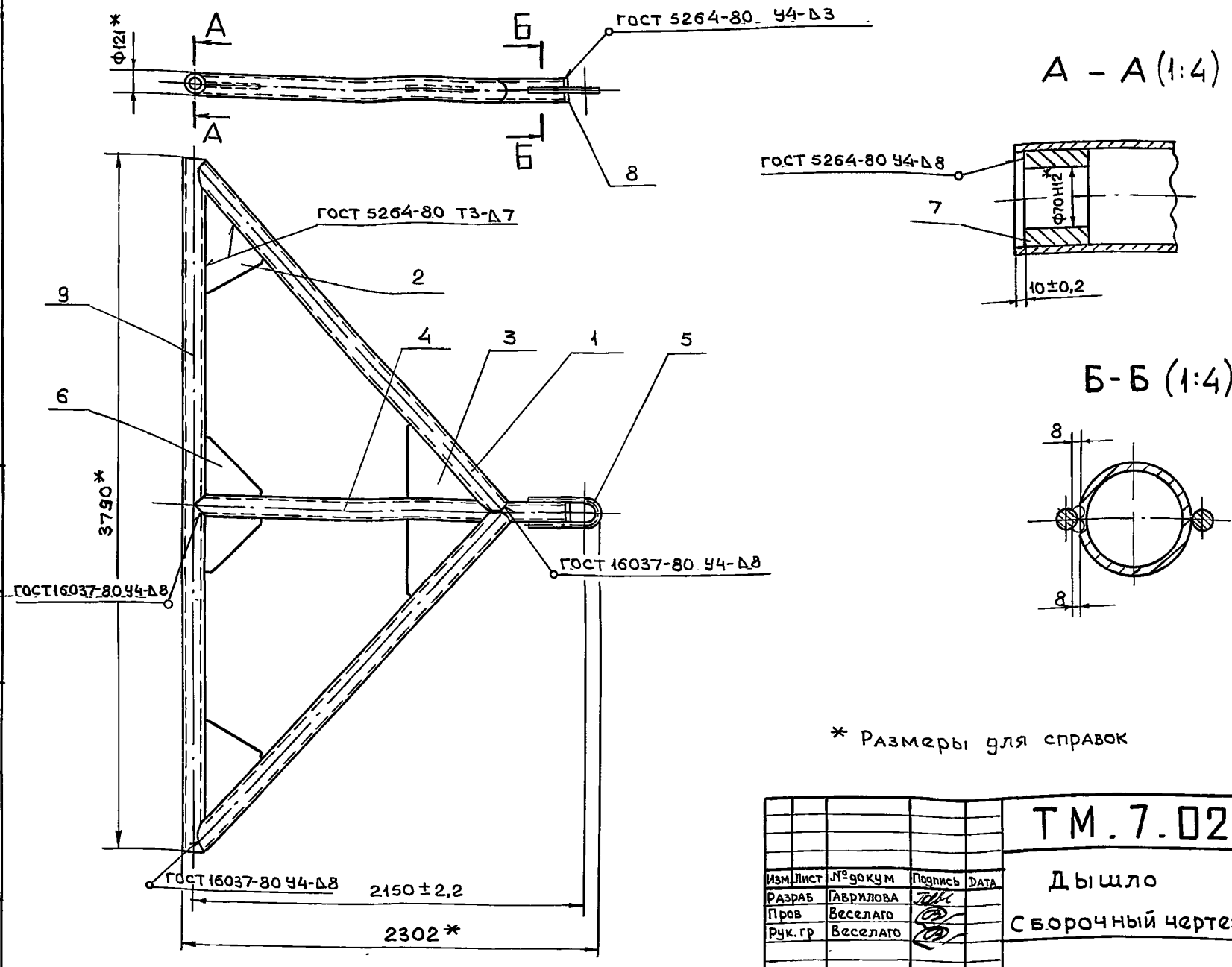

А – А (1:4)

Б-Б (1:4)

* Размеры для справок

Изм.	Лист	№ докум.	Подпись	Дата	ТМ.7.02СБ			
Разраб		Гаврилова			Дышло	Лит	Масса	Масштаб
Пров		Веселаго			Сборочный чертеж	И	325	1:20
Рук. гр		Веселаго				Лист	Листов 1	
Н контр		Веселаго				ГИПРОРУДА		

Инв. № подл. | Подпись и дата | Взам. инв. № | Инв. № дубл. | Подпись и дата

Формат	Зона	Поз	Обозначение	Наименование	Кол.	Примечание
				Документация		
А3			ТМ.7.02СБ	Сборочный чертеж		
				Детали		
А4		1	ТМ.7.02.00.01	Труба	2	
А4		2	ТМ.7.02.00.02	Ребро	2	
А4		3	ТМ.7.02.00.03	Ребро	2	
А4		4	ТМ.5.02.00.02	Труба	1	
А4		5	ТМ.1.02.00.03	Скоба	1	
А4		6	ТМ.1.02.00.05	Ребро	2	
А4		7	ТМ.1.02.00.07	Бобышка	2	
А4		8	ТМ.1.02.00.08	Заглушка	1	
				Материалы		
		9		Труба 121×8 ГОСТ 8732-78 / 10 ГОСТ 8731-87		
				ℓ=3790	1	84,5кг

Изм.	Лист	№ докум.	Подпись	Дата	ТМ.7.02			
Разраб		Гаврилова			Дышло	Литер	Лист	Листов
Провер		Веселаго				И		1
Рук. гр		Веселаго				ГИПРОРУДА		
Н контр		Веселаго						

Инв. № подл. | Подпись и дата | Взам. инв. № | Инв. № дубл. | Подпись и дата

ТМ.7.02.00.01

Rz160 / V(V)

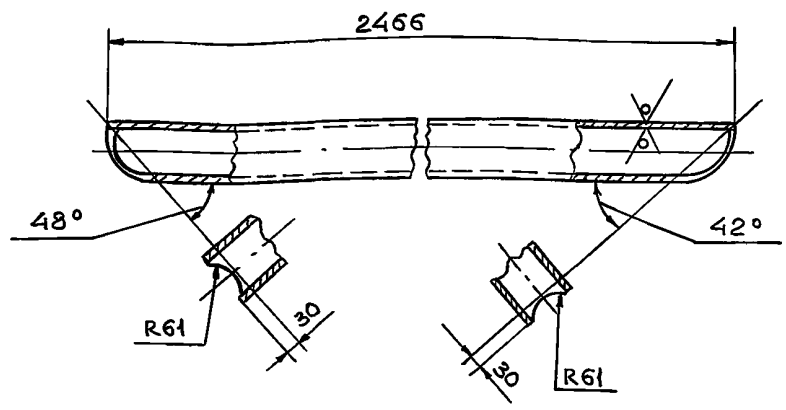

Предельные отклонения размеров $\pm \frac{JT14}{2}$

Изм.	Лист	№ докум.	Подпись	Дата	ТМ.7.02.00.01			
Разраб		Гаврилова			Труба	Лит.	Масса	Масштаб
Пров		Веселаго				И	54,9	1:10
Н контр		Веселаго			Труба 121×8 ГОСТ 8732-78 / 10 ГОСТ 8731-87	Лист	Листов 1	
						ГИПРОРУДА		

Инв. № подл. | Подпись и дата | Взам. инв. № | Инв. № дубл. | Подпись и дата

ТМ.7.02.00.02

9520/51

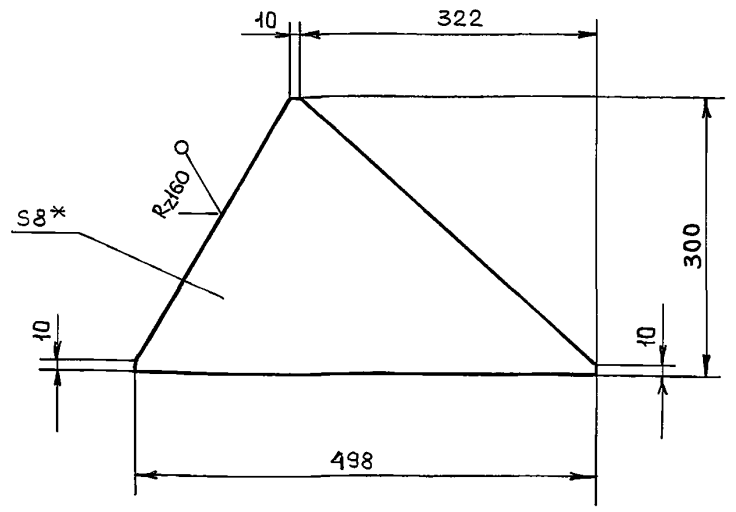

1.* Размер для справок.

2. Предельные отклонения размеров $\pm \frac{JT14}{2}$.

Изм	Лист	№ докум	Подпись	Дата	ТМ.7.02.00.02		
Разраб		Гаврилова			Ребро	Лит	Масса / Масштаб
Пров		Веселаго				И	4,9 / 1:5
						Лист	Листов 1
Н контр		Веселаго			Ст 3 ГОСТ 380-88	ГИПРОРУДА	

Инв. № подл. | Подпись и дата | Взам. инв. № | Инв. № дубл. | Подпись и дата

ТМ.7.02.00.03

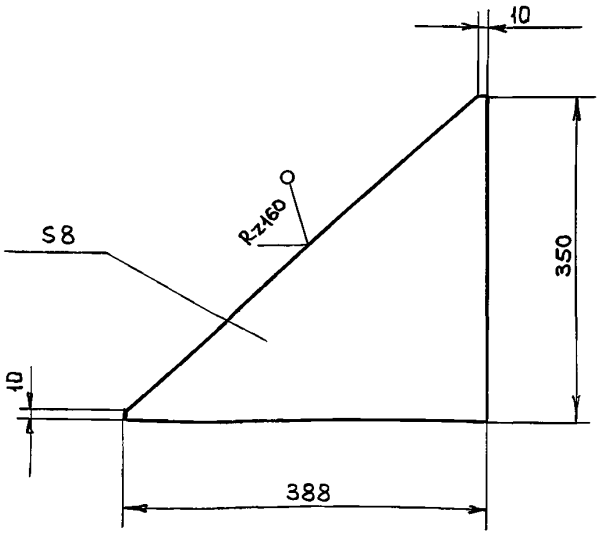

1.* Размер для справок.

2. Предельные отклонения размеров $\pm \frac{JT14}{2}$.

Изм	Лист	№ докум	Подпись	Дата	ТМ.7.02.00.03		
Разраб		Гаврилова			Ребро	Лит	Масса / Масштаб
Пров		Веселаго				И	4,5 / 1:5
						Лист	Листов 1
Н контр		Веселаго			Ст.3 ГОСТ 380-88	ГИПРОРУДА	

Инв. № подл. | Подпись и дата | Взам. инв. № | Инв. № дубл. | Подпись и дата

Формат	Зона	Поз.	Обозначение	Наименование	Кол.	Примечание
				Документация		
*)			ТМ.8.00СБ	Сборочный чертеж		*) А2; А2
				Сборочные единицы		
*)		1	ТМ.8.01	Сани	1	*) 2×А4
А4		2	ТМ.8.02	Дышло	1	
				Детали		
А4		4	ТМ.5.00.00.01	Винт стопорный	4	
А4		5	ТМ.5.00.00.02	Скоба	96	
А4		6	ТМ.5.00.00.03	Колодка	96	
А4		7	ТМ.5.00.00.04	Палец	4	
		8	-01	Палец	4	
А4		9	ТМ.1.00.00.01	Палец	2	
				Стандартные изделия		
		10		Болт М10×110.58.019 ГОСТ 7798-70	2	

Изм	Лист	№ документа	Подпись	Дата	ТМ.8.00		
Разраб		Гаврилова			Сани для трансформатора 35 кВ, 10000 КВА	Литер	Лист / Листов
Провер		Веселаго				И	1 / 2
Рук гр		Веселаго					
Н контр		Веселаго				ГИПРОРУДА	
Утв		Петриченко					

Инв. № подл. | Подпись и дата | Взам. инв. № | Инв. № подл. | Подпись и дата

Формат	Зона	Поз.	Обозначение	Наименование	Кол	Примечание
		11		Гайка М10.5.019 ГОСТ 5915-70	192	
		12		Шайба 16.01.019 ГОСТ 11371-78	8	
		13		Шайба 10,65Г.01.9 ГОСТ 6402-70	2	
		14		Шплинт 4×30-001 ГОСТ 397-79	8	
		15		Коуш 3.4 ГОСТ 2224-72	32	
		16		Талреп 1,2 ВВ-3С ОСТ 5,2314-79	8	
				Материалы		
		20		Канат 9,1-Г-Н-160 ГОСТ 2688-80	37 п.м	11,3 кг

Изм	Лит	№ докум	Подпись	Дата	ТМ.8.00	Лист 2

Инв. № подл. | Подпись и дата | Взам. инв. № | Инв. № подл. | Подпись и дата

15

ТМ.8.00Сб

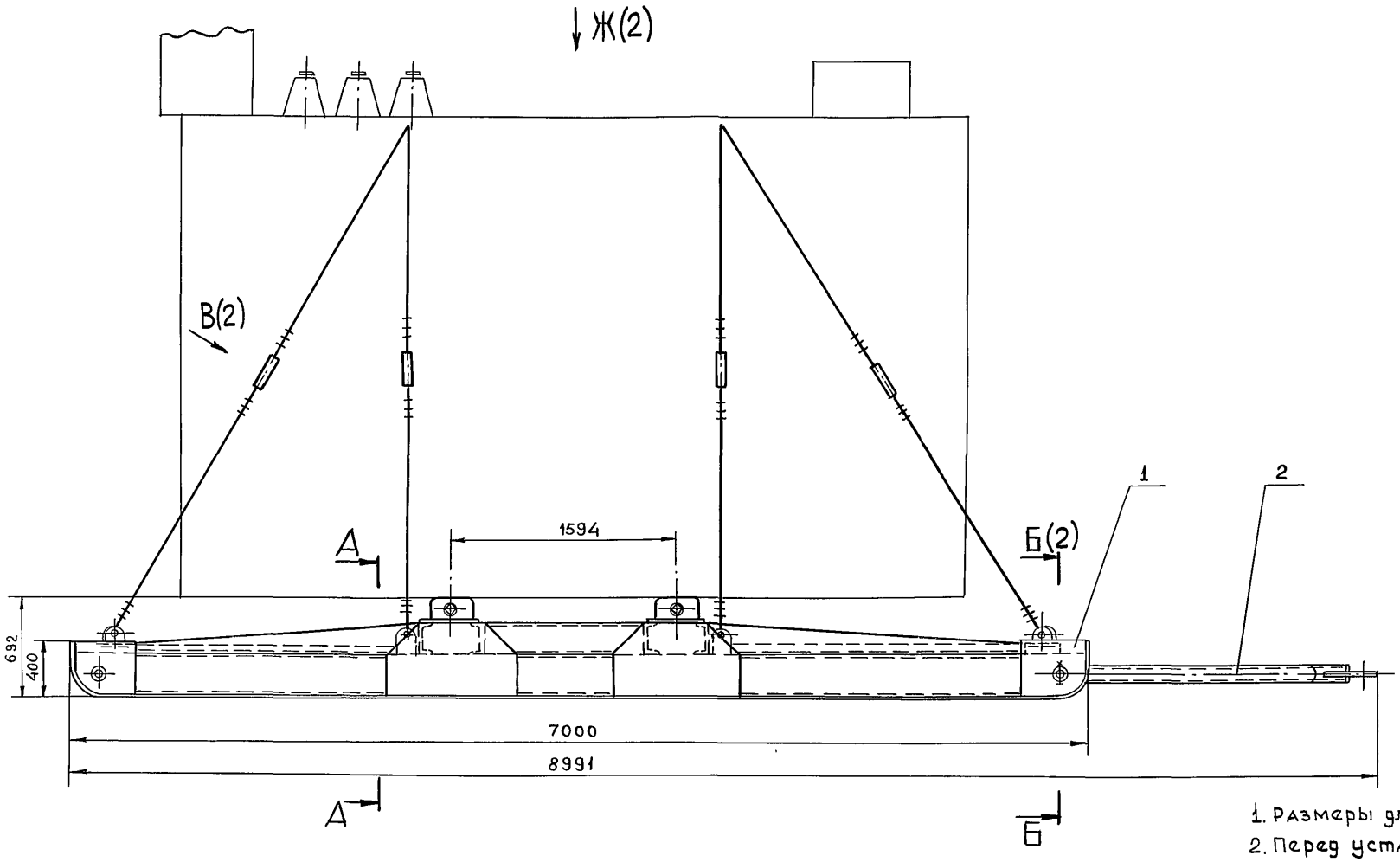

А – А (1:20)

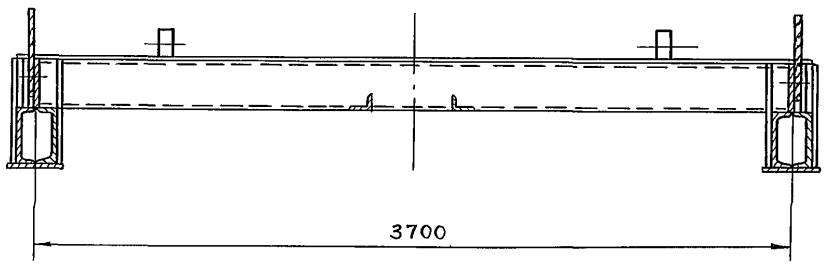

1. Размеры для справок.
2. Перед установкой трансформатора на сани каретки с колесами должны быть сняты.
3. Трансформатор крепится к саням при помощи стопорных винтов (поз.4) и растяжек, натяжение последних осуществляется с помощью талрепов (поз.16).
4. Верхнюю часть растяжки крепить к крюкам трансформатора по месту.

Изм.	Лист	№ докум.	Подпись	Дата
Разраб		Гаврилова		
Пров		Веселаго		
Рук гр		Веселаго		
Н контр		Веселаго		
Утв		Петриченко		

ТМ.8.00Сб

Сани для трансформатора 35кВ, 10000кВА.
Сборочный чертеж

Лит	Масса	Масштаб
И	3540	1:25
Лист 1	Листов 2	

ГипроРуда

Формат А2

Инв № подл. | Подпись и дата | Взам. Инв. № | Инв. № дубл. | Подпись и дата

9520/52

Ж (1)

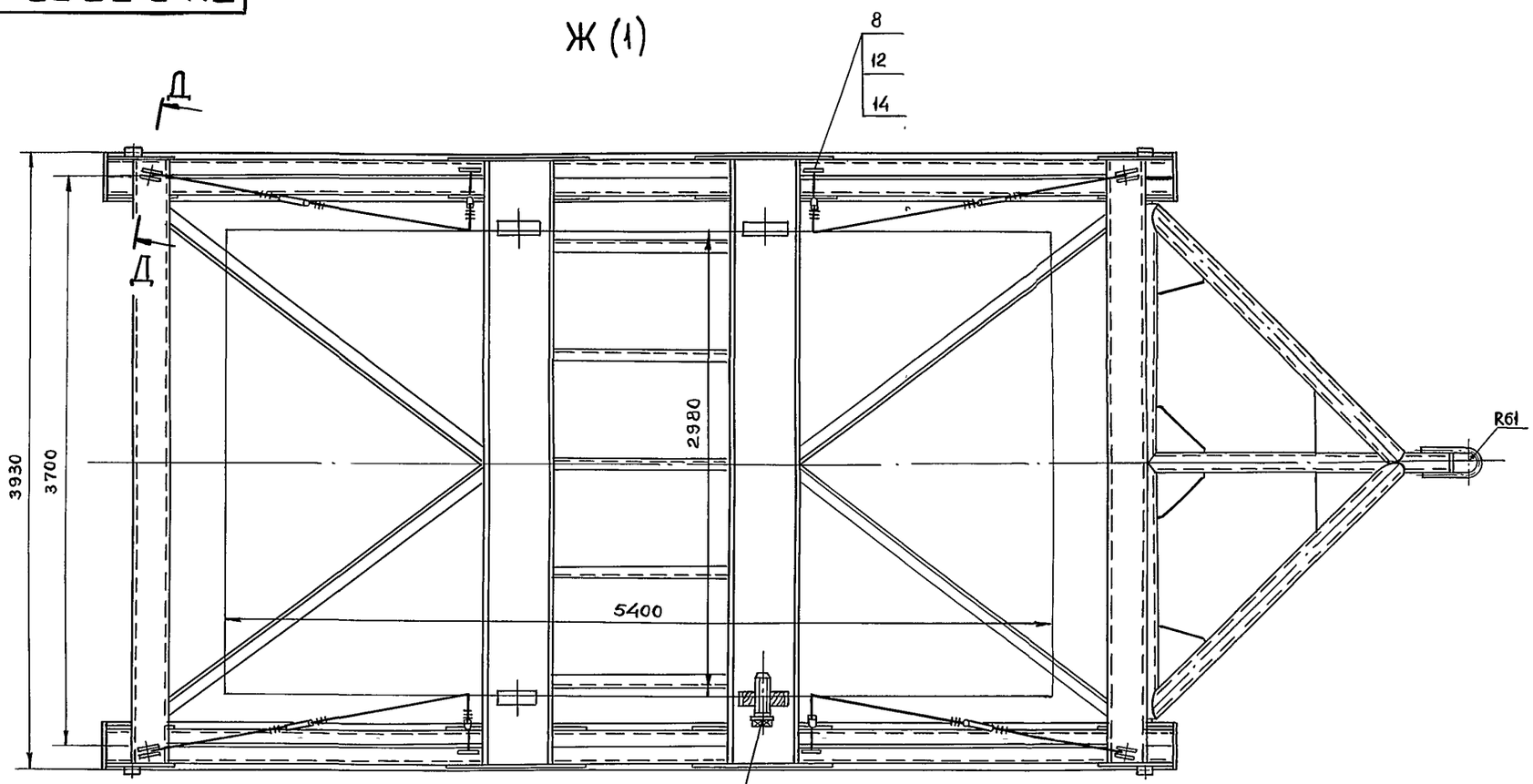

В(1:5)(1)

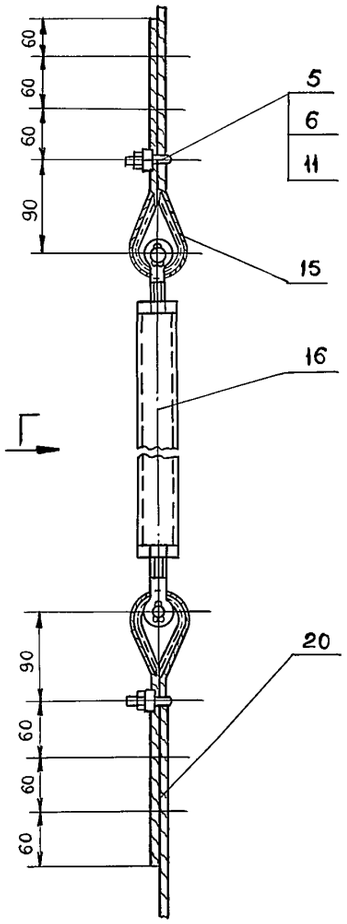

Г

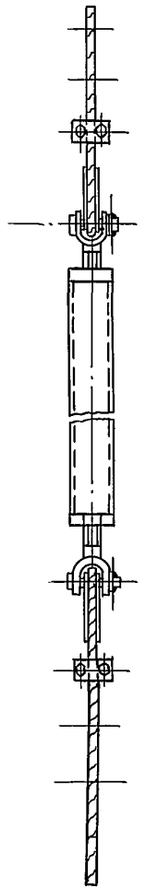

Д–Д (1:2)

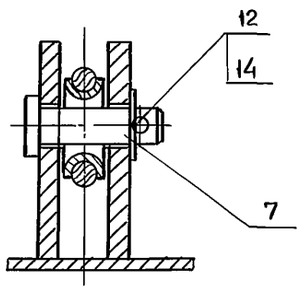

Е (1:5)

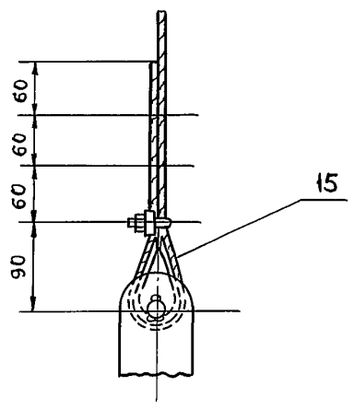

Б – Б (1:4) (1)

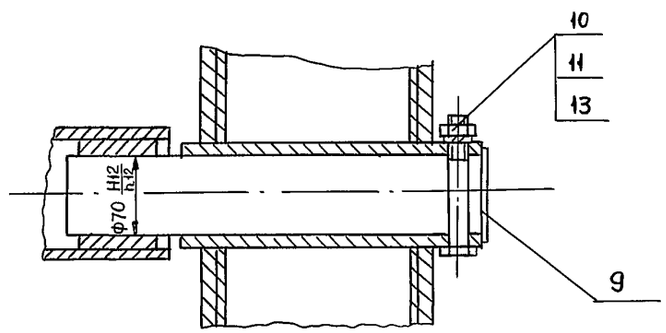

Инв № подл	Подпись и дата	Взам Инв №	Инв № дубл	Подпись и дата
9520/53				

Изм	Лист	№ докум	Подпись	Дата	ТМ.8.00СБ	Лист 2

ТМ.8.01СБ

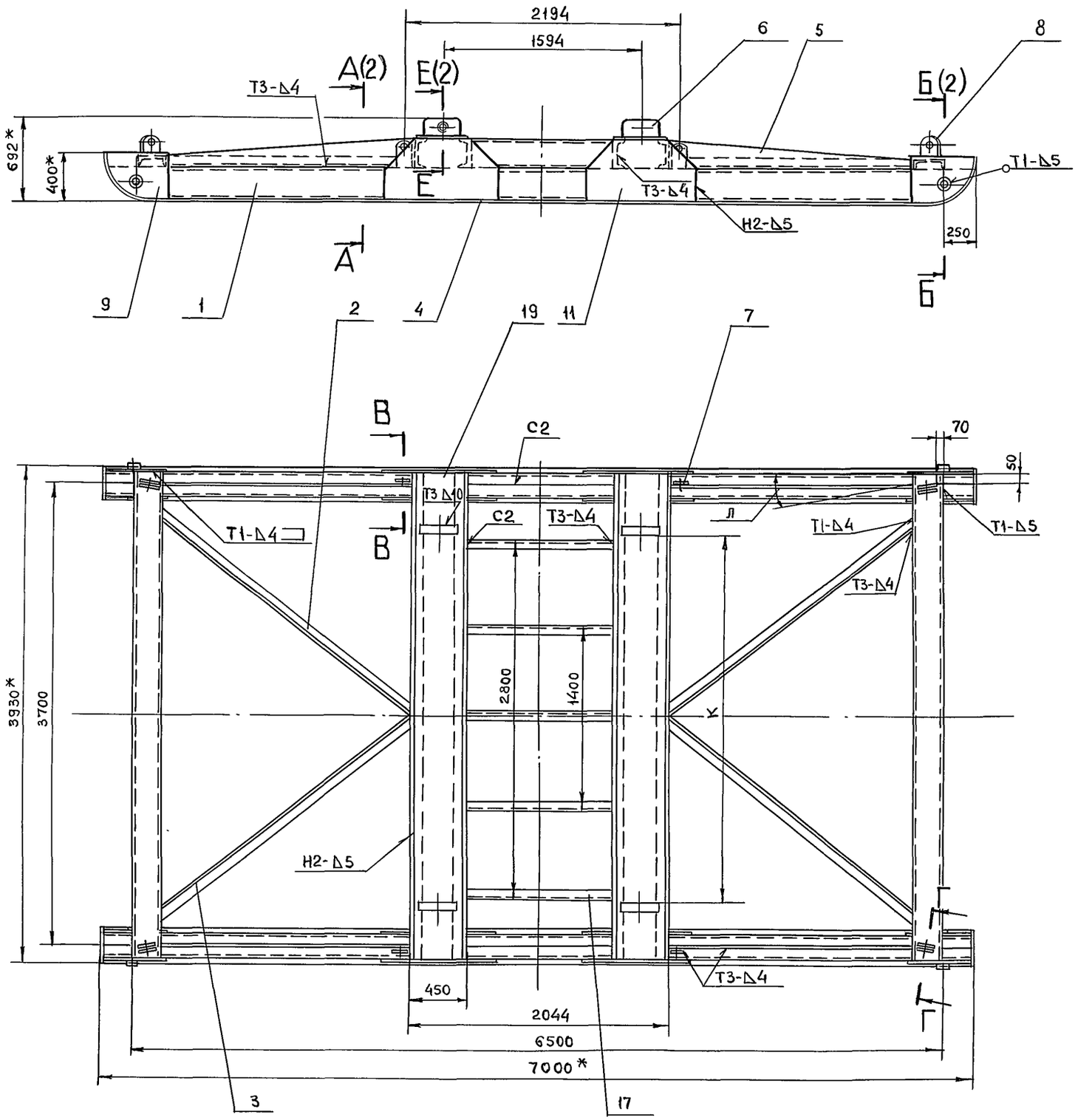

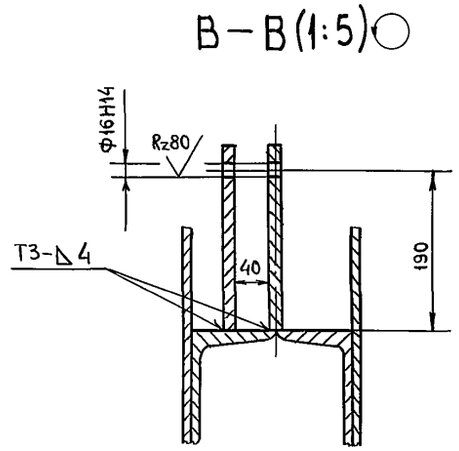

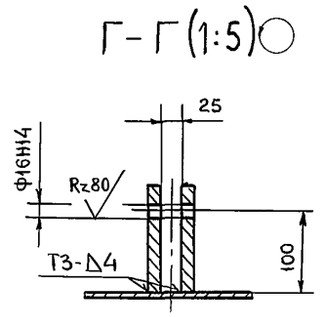

1.* Размеры для справок.

2. Неуказанные предельные отклонения размеров $\pm \frac{JT14}{2}$.

3. Сварные швы выполнить по ГОСТ 5264-80.

4. Размеры Ж, К и угол Л уточнить при монтаже.

Изм	Лист	№ докум	Подпись	Дата	ТМ.8.01СБ			
Разраб		Гаврилова			Сани	Лит	Масса	Масштаб
Пров		Веселаго			Сборочный чертеж	И	3115	1:25
Рук гр		Веселаго				Лист 1	Листов 2	
Н контр		Веселаго				Гипроруда		

Формат А2

Инв № подл.	Подпись и дата	Взам Инв №	Инв № дубл	Подпись и дата
9520/54				

ТМ.8.01СБ

9520/55

А – А (1:20)(1)

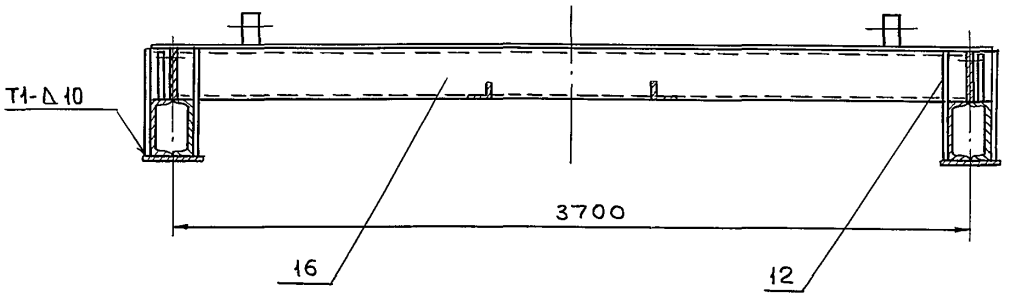

Б – Б (1:5)(1)

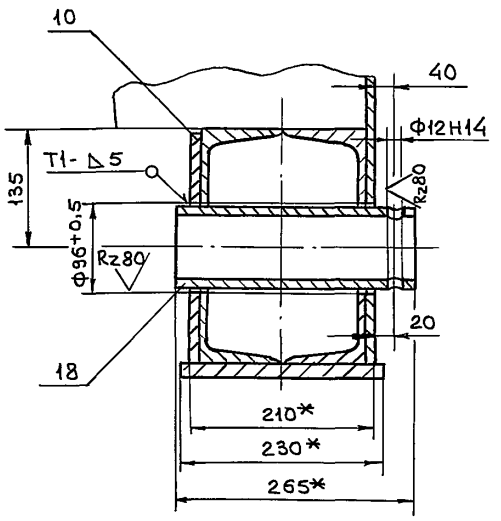

Е-Е (1:5)(1)

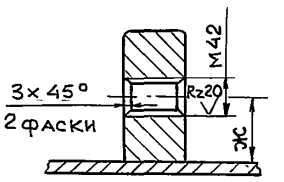

Изм	Лист	№ докум	Подпись	Дата	ТМ.8.01СБ	Лист 2

Инв. № подл | Подпись и дата | Взам. инв. № | Инв. № дубл | Подпись и дата

Формат	Зона	Поз	Обозначение	Наименование	Кол	Примечание
				Документация		
*)			ТМ.8.01СБ	Сборочный чертеж		*) А2; А3
				Детали		
А4		1	ТМ.8.01.00.01	Швеллер	4	
А4		2	ТМ.8.01.00.02	Уголок	2	
		3	-01	Уголок	2	
А4		4	ТМ.8.01.00.03	Лыжа	2	
А4		5	ТМ.8.01.00.04	Ребро	4	
А4		6	ТМ.5.01.00.04	Бобышка	4	
А4		7	ТМ.5.01.00.05	Проушина	4	
А4		8	ТМ.5.01.00.06	Проушина	8	
А4		9	ТМ.5.01.00.07	Накладка	4	
А4		10	ТМ.5.01.00.08	Накладка	4	
А4		11	ТМ.5.01.00.09	Накладка	4	
А4		12	ТМ.5.01.00.10	Накладка	4	
				Материалы		
				Швеллер 24 ГОСТ 8240-89 / Ст.3 ГОСТ 535-88		
		16		ℓ = 3888;	6	560 кг
		17		ℓ = 1142	5	137 кг

Изм	Лист	№ докум	Подпись	Дата	ТМ.8.01	
Разраб		Гаврилова			Сани	Литер И; Лист 1; Листов 2
Провер		Веселаго				ГипроРуда
Рук гр		Веселаго				
Н контр		Веселаго				

Инв. № подл | Подпись и дата | Взам. инв. № | Инв. № подл | Подпись и дата

Формат	Зона	Поз	Обозначение	Наименование	Кол.	Примечание
		18		Труба 95х12 ГОСТ 8732-78 / 10 ГОСТ 8731-87		
				ℓ = 265	4	26 кг
		19		Лист 16 ГОСТ 19903-74 / Ст 3 ГОСТ 14637-89		
				430 × 3888	2	420 кг

Изм	Лит	№ докум	Подпись	Дата	ТМ.8.01	Лист 2

55

ТМ.8.01.00.01

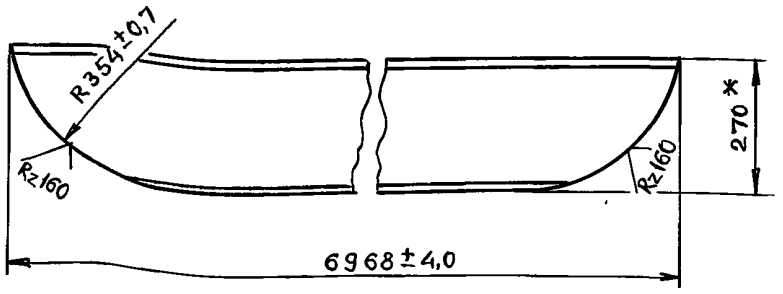

* Размер для справок

Изм	Лист	№ докум	Подпись	Дата	ТМ.8.01.00.01	
Разраб		Гаврилова			Швеллер	Лит: — / Масса: 193,0 / Масштаб: 1:10
Пров		Веселаго				Лист / Листов 1
Н контр		Веселаго			Швеллер 27 ГОСТ 8240-89 / Ст 3 ГОСТ 535-88	ГипроРуда

Подпись и дата | Инв № дубл | Взам инв № | Подпись и дата | Инв № подл

ТМ.8.01.00.02

ТМ.8.01.00.02

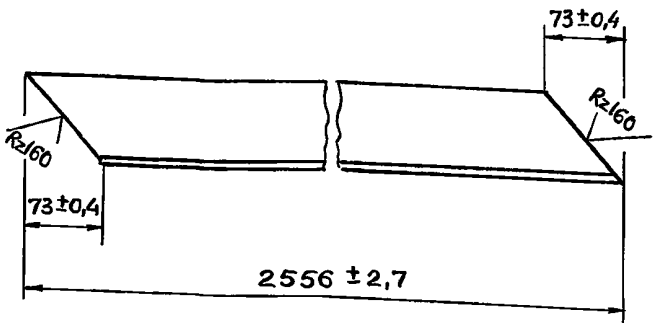

ТМ.8.01.00.02-01-зеркальное отражение

Остальное см. ТМ.8.01.00.02



Изм	Лист	№ докум	Подпись	Дата	ТМ.8.01.00.02	
Разраб		Гаврилова			Уголок	Лит: — / Масса: 31,2 / Масштаб: 1:5
Пров		Веселаго				Лист / Листов 1
Н контр		Веселаго			Уголок 90×90×9 ГОСТ 8509-86 / Ст 3 ГОСТ 535-88	ГипроРуда

Подпись и дата | Инв № дубл | Взам инв № | Подпись и дата | Инв № подл

ТМ.8.01.00.03

Rz160

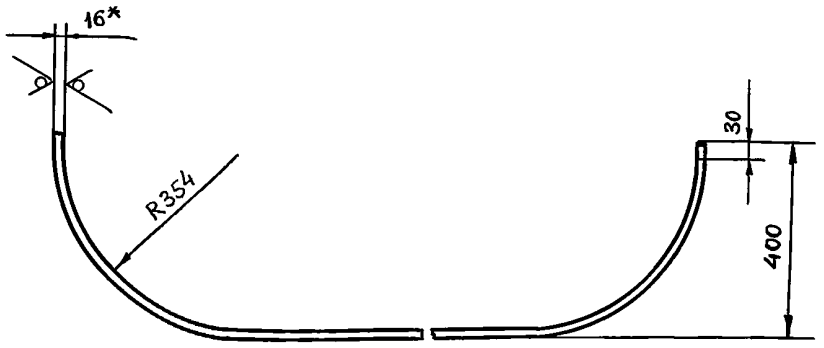

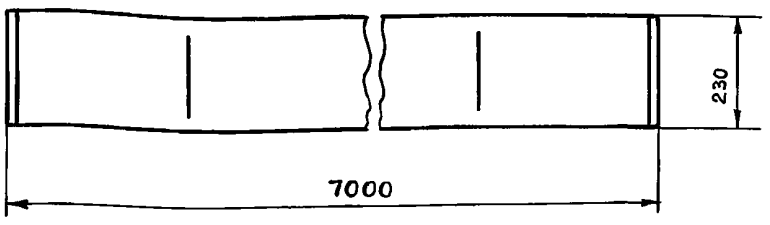

1* Размер для справок.

2. Предельные отклонения размеров $\pm \frac{JT14}{2}$

Изм	Лист	№ докум	Подпись	Дата	ТМ.8.01.00.03	
Разраб		Гаврилова			Лыжа	Лит: — / Масса: 215,4 / Масштаб: 1:10
Пров		Веселаго				Лист / Листов 1
Н контр.		Веселаго			Ст 3 ГОСТ 380-88	ГипроРуда

Подпись и дата | Инв № дубл | Взам инв № | Подпись и дата | Инв № подл

ТМ.8.01.00.04

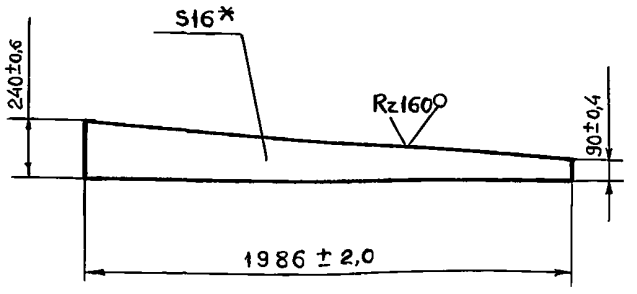

* Размер для справок

Изм	Лист	№ докум	Подпись	Дата	ТМ.8.01.00.04	
Разраб.		Гаврилова			Ребро	Лит: — / Масса: 40,2 / Масштаб: 1:20
Пров		Веселаго				Лист / Листов 1
Н контр		Веселаго			Ст 3 ГОСТ 380-88	ГипроРуда

Подпись и дата | Инв № дубл | Взам инв № | Подпись и дата | Инв № подл

ТМ.8.02СБ

9520/57

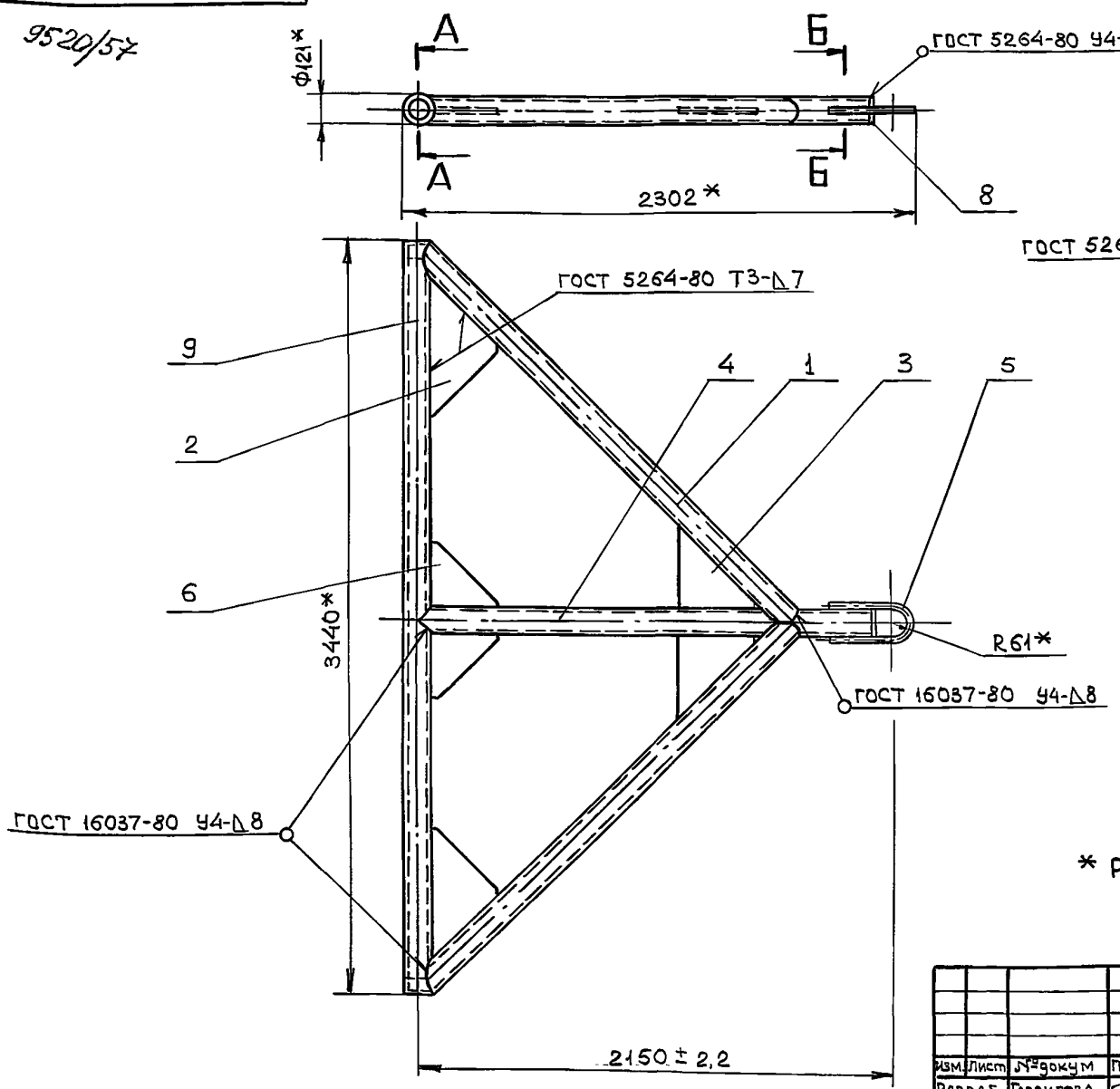

А – А (1:4)

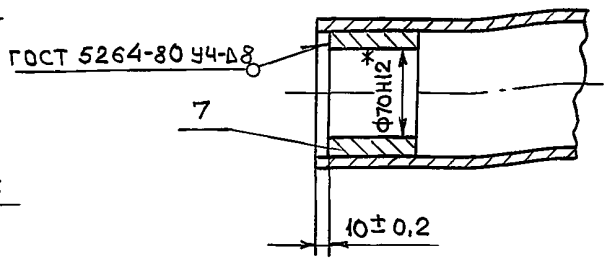

Б – Б (1:4)

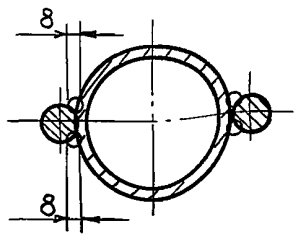

* Размеры для справок.

Изм.	Лист	№докум	Подпись	Дата
Разраб.		Гаврилова		
Пров		Веселаго		
Рук.гр		Веселаго		
Н контр		Веселаго		

ТМ.8.02СБ

Дышло

Сборочный чертеж

Лит	Масса	Масштаб
И	313	1:20
Лист	Листов 1	

ГипрОруда

Формат	Зона	Поз	Обозначение	Наименование	Кол	Примечание
				Документация		
А3			ТМ.8.02СБ	Сборочный чертеж		
				Детали		
А4		1	ТМ.8.02.00.01	Труба	2	
А4		2	ТМ.8.02.00.02	Ребро	2	
А4		3	ТМ.8.02.00.03	Ребро	2	
А4		4	ТМ.5.02.00.02	Труба	1	
А4		5	ТМ.1.02.00.03	Скоба	1	
А4		6	ТМ.1.02.00.05	Ребро	2	
А4		7	ТМ.1.02.00.07	Бобышка	2	
А4		8	ТМ.1.02.00.08	Заглушка	1	
				Материалы		
		9		Труба $\frac{121\times8\ \text{ГОСТ}\ 8732\text{-}78}{10\ \text{ГОСТ}\ 8731\text{-}87}$		
				$\ell = 3440$	1	76,7 кг

Изм.	Лист	№докумата	Подпись	Дата
Разраб		Гаврилова		
Провер		Веселаго		
Рук. гр		Веселаго		
Н контр.		Веселаго		

ТМ.8.02

Дышло

Литер	Лист	Листов
И		1

ГипрОруда

ТМ.8.02.00.01

Rz160 (V)

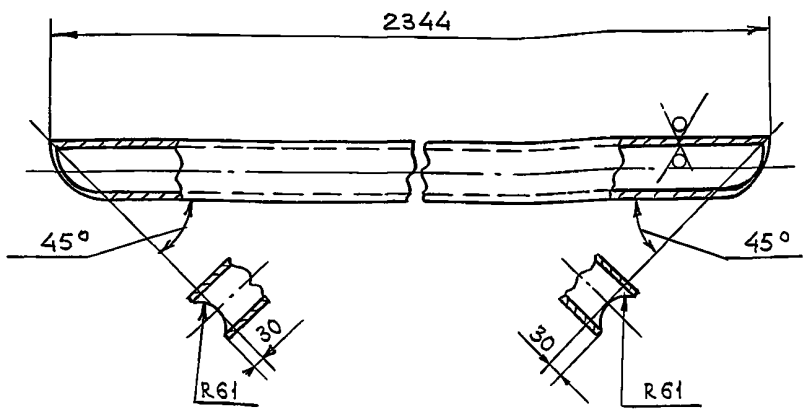

Предельные отклонения размеров $\pm\frac{JT14}{2}$

Изм.	Лист	№докум	Подпись	Дата
Разраб		Гаврилова		
Пров.		Веселаго		
Н контр		Веселаго		

ТМ.8.02.00.01

Труба

Труба $\frac{121\times8\ \text{ГОСТ}\ 8732\text{-}78}{10\ \text{ГОСТ}\ 8731\text{-}87}$

Лит	Масса	Масштаб
И	52,2	1:10
Лист	Листов 1	

ГипрОруда

Инв. №подл. | Подпись и дата | Взам. инв. № | Инв. № дубл. | Подпись и дата

ТМ.8.02.00.02

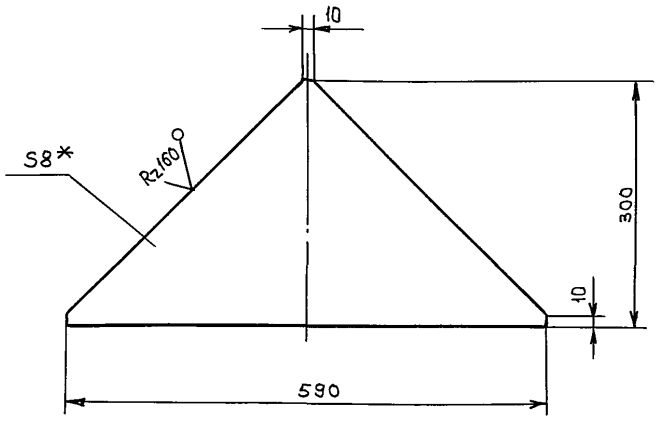

1.* Размер для справок

2. Предельные отклонения размеров $\pm \frac{JT14}{2}$

Изм.	Лист	№ докум.	Подпись	Дата
Разраб.		Гаврилова		
Пров.		Веселаго		
Н. контр.		Веселаго		

ТМ.8.02.00.02

Ребро

Лит.	Масса	Масштаб
И	5,8	1:5

Лист | Листов 1

Ст.3 ГОСТ 380-88

ГИПРОРУДА

Инв. № подл. | Подпись и дата | Взам. инв. № | Инв. № дубл. | Подпись и дата

ТМ.8.02.00.03

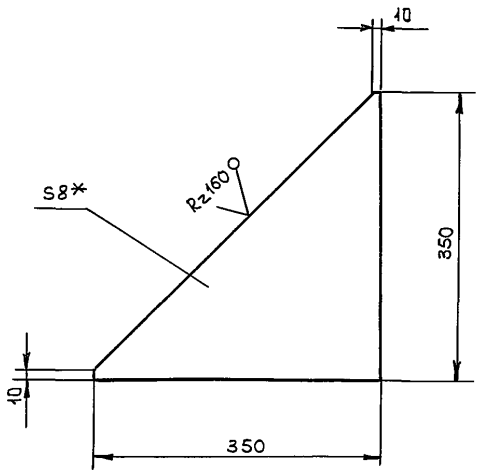

1.* Размер для справок.

2. Предельные отклонения размеров $\pm \frac{JT14}{2}$

Изм.	Лист	№ докум.	Подпись	Дата
Разраб.		Гаврилова		
Пров.		Веселаго		
Н. контр.		Веселаго		

ТМ.8.02.00.03

Ребро

Лит.	Масса	Масштаб
И	4,1	1:5

Лист | Листов 1

Ст.3 ГОСТ 380-88

ГИПРОРУДА

Инв. № подл. | Подпись и дата | Взам. инв. № | Инв. № дубл. | Подпись и дата

gost.e-ecolog.ru