ТИПОВОЙ ПРОЕКТ
902-2-348

ОТСТОЙНИК КАНАЛИЗАЦИОННЫЙ РАДИАЛЬНЫЙ ВО ВЗРЫВОЗАЩИЩЕННОМ ИСПОЛНЕНИИ ДИАМЕТРОМ 30 М

Альбом IV

Изделия

17874-04

				Привязан
Инв. №				

gost.e-ecolog.ru

ЦЕНТРАЛЬНЫЙ ИНСТИТУТ ТИПОВОГО ПРОЕКТИРОВАНИЯ
ГОССТРОЯ СССР

Москва, А-40, Сиверская ул., 35

Сдано в печать VI 1962 г.

Заказ № 6606 Тираж 520 экз.

ТИПОВОЙ ПРОЕКТ
902-2 348

ОТСТОЙНИК КАНАЛИЗАЦИОННЫЙ РАДИАЛЬНЫЙ ВО ВЗРЫВОЗАЩИЩЕННОМ ИСПОЛНЕНИИ ДИАМЕТРОМ 30 м

Альбом IV

Состав проекта

Альбом I	Техническая часть, строительная часть электрооборудование и автоматика заказные спецификации
Альбом II	Ведомости потребности в материалах
Альбом III	Сметы
Альбом IV	Изделия

РАЗРАБОТАН
ПРОЕКТНЫМ ИНСТИТУТОМ
"СОЮЗВОДОКАНАЛПРОЕКТ

ГЛАВНЫЙ ИНЖЕНЕР ИНСТИТУТА Самохин В.Н
ГЛАВНЫЙ ИНЖЕНЕР ПРОЕКТА Бортник О.М

УТВЕРЖДЕН
ПРОТОКОЛОМ ТЕХНИЧЕСКОГО СОВЕТА
ИНСТИТУТА СОЮЗВОДОКАНАЛПРОЕКТ
ОТ 14 ДЕКАБРЯ 1981г. № 69
И ВВЕДЕН В ДЕЙСТВИЕ В/О СОЮЗВОДОКАНАЛПРОЕКТ
ПРИКАЗ № 55 ОТ 11 МАРТА 1982 г.

Привязан

Инв. №

17874-04 2

Обозначение	Наименование	Стр.	Примеч.
902-2-348-КЖИ-ДО	Содержание листов альбома	2	
902-2-348-КЖИ-ПСЦ3-36-1а	Стеновая панель ПСЦ3-36-1а	3	
КЖИ-ПСЦ3-36-1б	Стеновая панель ПСЦ3-36-1б	4	
КЖИ-ПСЦ3-36-1в	Стеновая панель ПСЦ3-36-1в	4	
КЖИ-П2	Плита перекрытия П2	3	
КЖИ-ЛТ1-С6	Железобетонный лоток ЛТ1 (лист 1)	5	
КЖИ-ЛТ1-С6	Железобетонный лоток ЛТ1 (лист 2)	6	
КЖИ-М1	Закладное изделие М1	7	
КЖИ-М2; М3	Закладные изделия М2, М3	8	
КЖИ-М4	Закладное изделие М4	9	
КЖИ-М5	Закладное изделие М5	9	
КЖИ-М6	Закладное изделие М6	10	
КЖИ-М9	Закладное изделие М9	10	
КЖИ-ЗД2	Закладная деталь ЗД2	12	
КЖИ-ЗД3	Закладная деталь ЗД3	13	
КЖИ-ЗД4	Закладная деталь ЗД4	15	
КЖИ-ЗД6	Закладная деталь ЗД6	7	
КЖИ-КС1	Кожух стальной КС-1	11	

Обозначение	Наименование	Стр.	Примеч.
902-2-348КЖИ-МН1	Закладное изделие МН1	12	
КЖИ-КП1	Каркас плоский КП1	14	
КЖИ-ПСЦ3-36-1-ЗД1	Закладная деталь панели ЗД1	15	
КЖИ-ЛТ1-С1	Арматурная сетка С1	16	
КЖИ-ЛТ1-С2	Арматурная сетка С2	13	
КЖИ-ЛТ1-С3,С4	Арматурные сетки С3,С4	17	
КЖИ-ЛТ1-ЗД1	Закладная деталь лотка ЗД-1	17	
КЖИ-ПСЦ3-36-1 □	Стеновая панель ПСЦ-3-36-1 □	18	
КЖИ-ПСЦ3-36-1 □	Стеновая панель ПСЦ3-3-36-1 □	18	

Привязан

Инв. №

Норм. конт.	Андрианов	
Провер.	Корнилова	
Исполн.	Малахова	
Рук. бр.	Гольдина	
Гл. инж. пр.	Золотаревский	
Гл. спец.	Андрианов	
Нач. отд.	Альтшуллер	

902-2-348-КЖИ-ДО

Содержание листов альбома

Стадия	Лист	Листов
Р	1	

Госстрой СССР
СОЮЗВОДОКАНАЛПРОЕКТ
г. Москва

17874-04 3

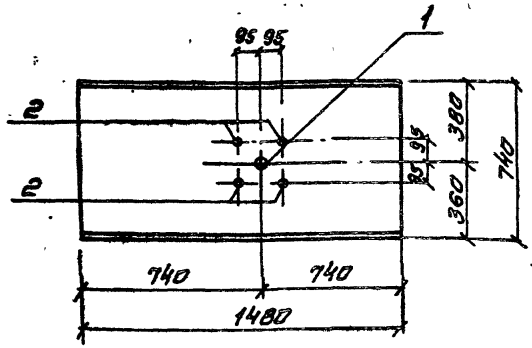

Формат	Зона	Поз.	Обозначение	Наименование	Кол.	Примечание Вес, кг
				Сварочный чертеж		
				Детали:		
		1	Гост 3262-75	тр. 80 ℓ = 100 мм	1	1.0
		2	——"——	тр. 20 ℓ = 100 мм	4	0.2

1. Плита П2 выполняется по серии 3.006-2 вып.2 в опалубке плиты П11д-8а.

Привязан

Инв. №

Нач.отд.	Альтшуллер		
Гл.спец.	Андрианов		
Рук.гр.	Гольдина		
Исполн.	Корнилова		
Провер.	Ницкевич		
Норм.кон.	Андрианов		

ТП 902-2-348КЖИ-П2

Плита перекрытия П2

Стадия	Масса	Масштаб
Р	270 кг	1:50
Лист	Листов	

Госстрой СССР
Союзводоканалпроект
г. Москва

Типовой проект 902-2 альбом IV

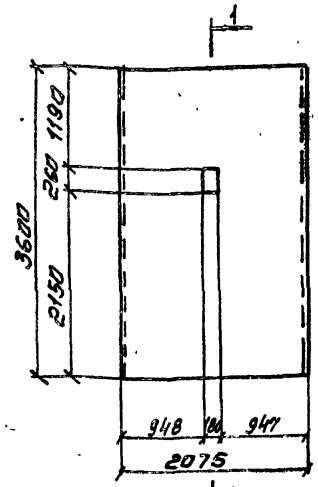

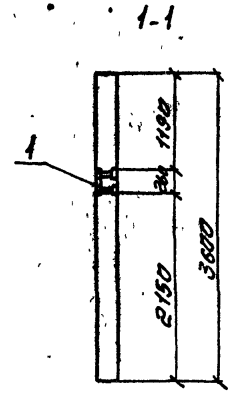

Формат	Зона	Поз.	Обозначение	Наименование	Кол.	Примечание Вес, кг
			902-2-348КЖИ-ПСЦ3-36-1а	Сварочный чертеж		
				Детали:		
		1	902-2-348КЖИ ПСЦ3-36-1-ЗД1	Закладная деталь панели ЗД1	1	

1 Стеновая панель ПСЦ3-36-1а выполняется в опалубке панели ПСЦ3-36-1 без устройства обвязочной балки, по сер. 3.900-3 вып. 5 часть 1. и отличается наличием дополнительной закладной детали ЗД1

Привязан

Инв. №

Нач.отд.	Альтшуллер		
Гл.спец.	Андрианов		
Рук.гр.			
Исполн.	Корнилова		
Провер.	Ницкевич		
Норм.кон.	Андрианов		

ТП 902-2-348КЖИ-ПСЦ3-36-1а

Стеновая панель ПСЦ3-36-1а

Стадия	Масса	Масштаб
Р	2.8т	1:50
Лист	Листов	

Госстрой СССР
Союзводоканалпроект
г. Москва

17874-04 4

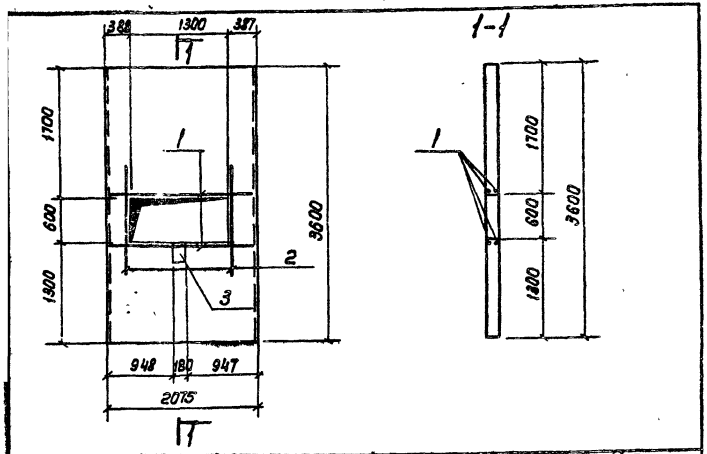

Формат	Зона	Поз	Обозначение	Наименование	Кол.	Примечание Вес, кг
			902-2-348 КЖИ-ПСЦ3-36-1б	Сборочный чертеж		
				Детали		
		1	ГОСТ 5781-81	ф 12А-III ℓ=2040	4	1.81
		2	——— ———	ф 12А III ℓ=1500	4	1.33
		3	902-2-348 КЖИ-3Д1	Закладная деталь панели 3Д-1	1	

1. Стеновая панель ПСЦ3-36-1б выполняется в опалубке панели ПСЦ3-36-1 без устройства обвязочной балки по с. 3.900-3 вып 5 часть 1 и отличается наличием дополнительной арматуры и закладной детали 3Д-1.
2. Арматуру в пределах отверстий вырезать

Привязан

Инв. N

ТП902-2-348 КЖИ-ПСЦ3-36-1б

Н. Контр.	Андрианов	
Провер.	Ницкевич	
Исполн.	Корнилова	
Рук. бр.	Станина	
Рук. бр.	Гольдина	
Гл. инж. пр.	Золотаревский	
Гл. спец.	Андрианов	
Нач. отд.	Альтшуллер	

Стеновая панель ПСЦ3-36-1б

Стадия	Масса	Масшт.
Р	2.8т	1:50

Лист | Листов

Госстрой СССР
СОЮЗВОДОКАНАЛПРОЕКТ
г. Москва

Альбом I

Типовой проект 902-2

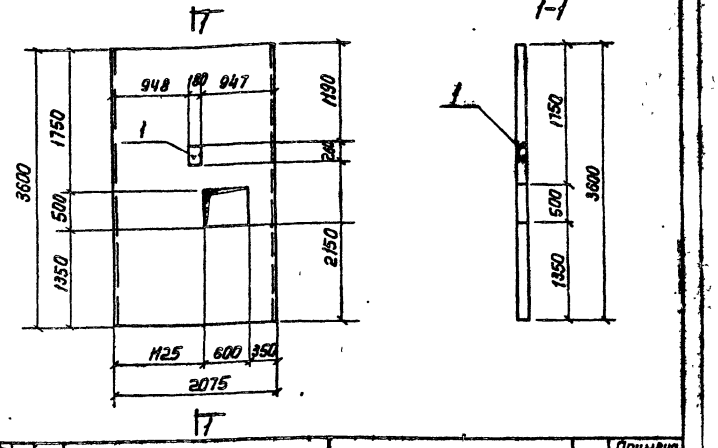

Формат	Зона	Поз.	Обозначение	Наименование	Кол.	Примечание Вес, кг
			902-2-348-2 - КЖИ-ПСЦ3-36-1б	Сборочный чертеж		
				Детали		
		1	902-2-348-КЖИ-3Д1	Закладная деталь панели 3Д-1	1	5.3кг

1. Стеновая панель ПС-3 выполняется в опалубке панели ПСЦ3-36-1 без устройства обвязочной балки по с. 3.900-3 вып. 5 часть 1.
2. Арматура в пределах отверстия не вырезать.

Привязан

Инв. N

ТП902-2-348 КЖИ ПСЦ3-36-1б

Н. Контр.	Андрианов	
Провер.	Ницкевич	
Исполн.	Корнилова	
Рук. бр.	Станина	
Рук. бр.	Гольдина	
Гл. инж. пр.	Золотаревский	
Гл. спец.	Андрианов	
Нач. отд.	Альтшуллер	

Стеновая панель ПСЦ3-36-1б

Стадия	Масса	Масшт.
Р	2.8т	1:50

Лист | Листов

Госстрой СССР
СОЮЗВОДОКАНАЛПРОЕКТ
г. Москва

Взам. инв. N | Подпись и дата | Инв. N подл.

Копир. Лаврухина

17874-04 5

Альбом III

Типовой проект 902-2-348

Инв.№ подл. | Подпись и дата | Взам. инв.№

1-1

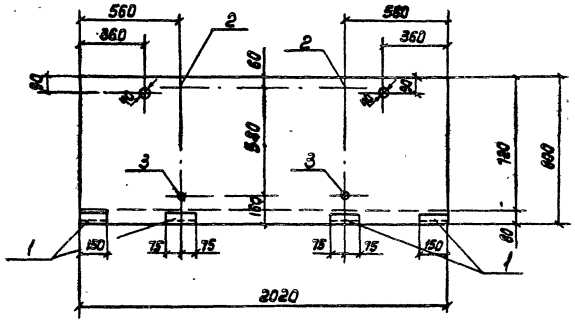

2-2

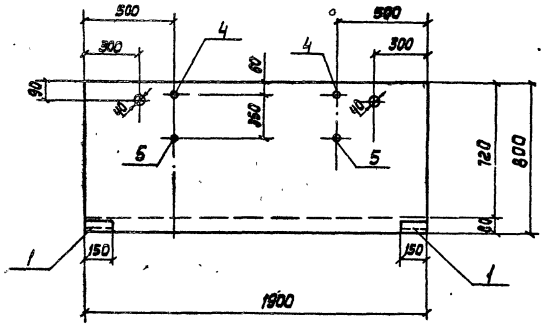

3-3

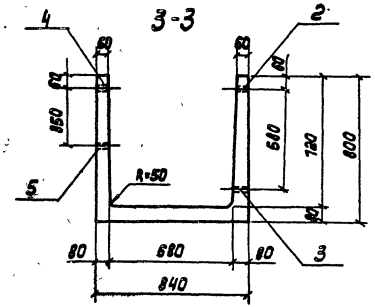

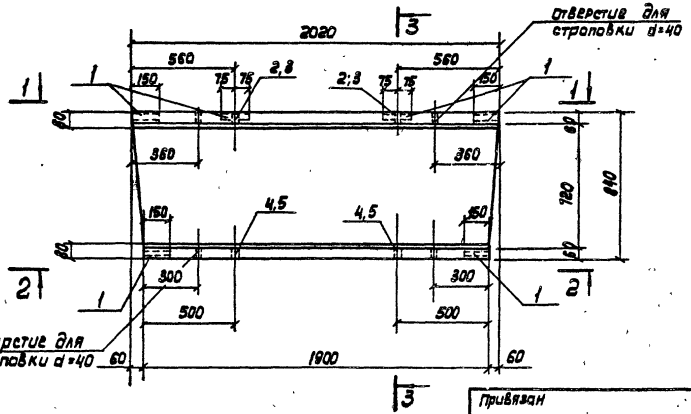

Привязан

Инв.№

Н. контр.	Андрианов	
Пр. пер.	Ницкевич	
Ис. отд.	Корнилова	
Рук. бр.	Станина	
Рук. бр.	Гальдина	
Гл. инж. пр.	Эратаревский	
Гл. спец.	Андрианов	
Нач. отд.	Альтшуллер	

ТП902-2-348-КНИ-ЛТ1-СБ

Железобетонный лоток ЛТ1

Бетон М200

Стадия	Масса	Масшт.
Р	825кг	1:20
Лист 1	Листов 2	

Госстрой СССР
СОЮЗВОДОКАНАЛПРОЕКТ
г. Москва

Копир. Лаврушина

17874-04 6

Деталь заделки петли

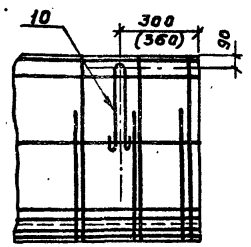

Армирование лотка

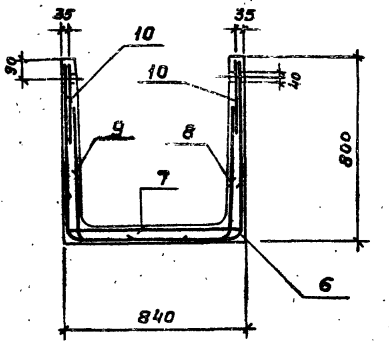

Продолжение таблицы

Формат	Зона	Поз.	Обозначение	Наименование	Кол.	Примечан. Вес 1шт.кг
		6	т.п. 902-2-348-КЖИ-ЛТ1-С1	Арматурная сетка С1	1	12.8
		7	——— " ——— С2	——— " ——— С2	1	2.8
		8;9	——— " ——— С3; С4	——— " ——— С3; С4	2	1.5
				Материал:		
				Бетон М 200; В6	0.33	м³

Выборка стали на один элемент

Марка эл-та	Изделия арматурные							Изделия закладные					Общий вес кг
	Арматура класса						Всего	Ар-ра кл.	Прокат				
	Класс А-III			Класс Вр-I				А III	Профиль				
	ГОСТ 5781-81		Итого	ГОСТ 6727-80		Итого		ГОСТ 5781-81	L	Ст.тр.	Ст.тр.	Итого	
	8			4	5			8	75×8	dy25	dy15		
ЛТ1	5,3		5,3	2,2	11,0	13,2	18,5	0,4	1.4	0,4	0,2	2.4	20,9

1. Защитный слой бетона принят – 20 мм
2. Петли УП1-2 привязать к сеткам С1
3. Рабочие плоскости закладных деталей должны быть заподлицо с плоскостью лотка.

Формат	Зона	Поз.	Обозначение	Наименование	Кол.	Примечание Вес 1шт.кг
				Лоток ЛТ1		
				Сборочные единицы		
				Изделия закладные		
	—	1	т.п. 902-2-348-КЖИ-ЛТ1-ЗД1	ЗД1	4	1,8кг
	—	2	ГОСТ 3262-75*	Ст.тр. dy15; e=65мм	2	0,1
	—	3	——— " ———	Ст.тр. dy15; e=75мм	2	0,1
	—	4	——— " ———	Ст.тр. dy25; e=65мм	2	0,05
	—	5	——— " ———	Ст.тр. dy25; e=75мм	2	0,05
	—	10	с. 1.400-9 вып. 1.	Строповочная петля УП1-2	4	0,33кг.

Привязан

Инв. №

Норм.контр.	Андрианов	
Провер.	Ницкевич	
Исполн.	Корнилова	
Рук.бр.	Станина	
Рук.бр.	Гольдана	
Гл.инж.пр.	Золотаревский	
Гл.спец.	Андрианов	
Нач.отд.	Альтшуллер	

ТП902-2-348-КЖИ-ЛТ1-С6

Железобетонный лоток ЛТ1

Стадия	Масса	Масштаб
Р	825кг	1:20

Лист 2 | Листов

Госстрой СССР
СОЮЗВОДОКАНАЛПРОЕКТ
г. Москва

17874-04 7

Альбом IV

Типовой проект 902-2-348

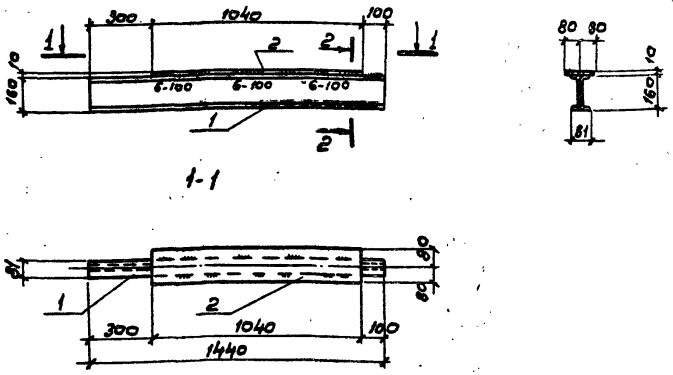

Формат	Зона	Поз.	Обозначение	Наименование	Кол.	Примечание Вес, кг.
11			902-2-348- КЖИ-М1	Сборочный чертеж		
				Детали		
		1	ГОСТ 8239-72	I № 16 ℓ=1440	1	22.9
		2	ГОСТ 103-76	-160×10 ℓ=1040	1	13.0

Сварку вести электродами Э-42 по ГОСТ 9467-75

Привязан

Инв.№ подл. | Подпись и дата | Взам. инв.№

Норм. конт.	Андрианов		
Провер.	Ницкевич		
Исполн.	Малохова		
Рук. Бр.	Голядина		
Гл. инж. пр.	Золотаревский		
Гл. спец.	Андрианов		
Нач. отд.	Альтшуллер		

ТП 902-2-348-КЖИ-М1

Закладное изделие М-1

Стадия	Масса	Масштаб
Р	38.9	б/м
Лист 1	Листов 1	

Сталь класса С38/23 Вст. 3 ПС6 ГОСТ 380-71*

Госстрой СССР
СОЮЗВОДОКАНАЛПРОЕКТ
г. Москва

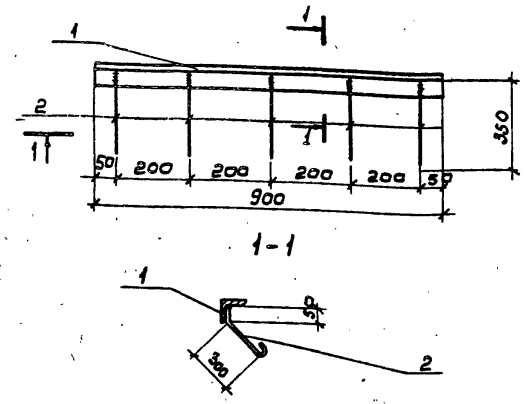

Формат	Зона	Поз.	Обозначение	Наименование	Кол.	Примечание Вес кг
11			902-2-348- КЖИ-ЗД-6	Сборочный чертеж		
				Детали		
		1	ГОСТ 8509-72	L 63×6 ℓ=900	1	5.2
		2	ГОСТ 5781-81	ф6 AI ℓ=390	5	0.1

Сварку вести электродами Э-42 по ГОСТ 9467-75

Привязан

Инв.№ подл. | Подпись и дата | Взам. инв.№

Норм. конт.	Андрианов		
Провер.	Ницкевич		
Исполн.	Малохова		
Рук. Бр.	Голядина		
Гл. инж. пр.	Золотаревский		
Гл. спец.	Андрианов		
Нач. отд.	Альтшуллер		

ТП 902-2-348КЖИ-ЗД-6

Закладная деталь ЗД-6

Стадия	Масса	Масштаб
Р	5.7	б/м
Лист 1	Листов 1	

Госстрой СССР
СОЮЗВОДОКАНАЛПРОЕКТ
г. Москва

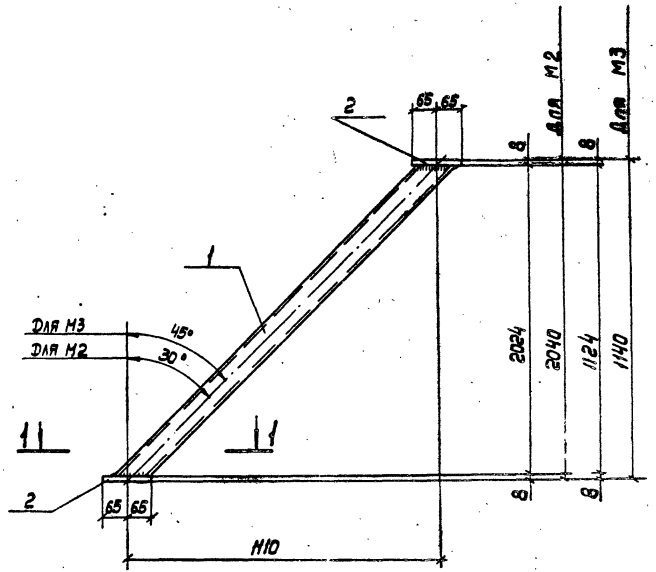

1-1

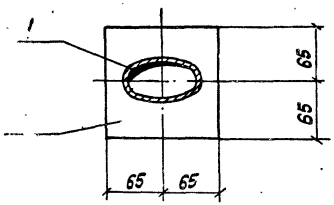

Формат	Зона	Поз.	Обозначение	Наименование	Кол.	Примечание вес, кг
				М-2		
12			902-2-348 -КЖИ-М2,М3	Сборочный чертеж		
				Детали		
		1	ГОСТ 3262-75	Стальная труба d_y=90 ℓ=2520	1	21.9
		2	ГОСТ 103-76	-130×8; ℓ=130	2	1.1
				М-3		
12			902-2-348 -КЖИ-М2,М3	Сборочный чертеж		
				Детали		
		1	ГОСТ 3262-75	Стальная труба d_y=90 ℓ=1600	1	13.2
		2	ГОСТ 103-76	-130×8; ℓ=130	2	1.1

Сварку вести электродами Э-42 по ГОСТ'у 9467-75

Норм. конт.	Андрианов		
Провер.	Ницкевич		
Исполн.	Малахова		
Рук. бр.	Гольдина		
Гл. инж. пр.	Золоторевский		
Гл. спец.	Андрианов		
Нач. отд.	Альтшуллер		

Привязан

Инв. №

ТП902-2-348-КЖИ-М2,М3

Закладные изделия М-2, М-3

Стадия	Масса	Масштаб
Р	24.1 / 17.3	б/м

Лист 1 Листов 1

Сталь класса с 38/23 ВСТ3 ПС6 ГОСТ 380-71*

Госстрой СССР
СОЮЗДОРОКАНАЛПРОЕКТ
г. Москва

Контр. Лаврушина

17874-04 9

Типовой проект 902-2-348 Альбом IV

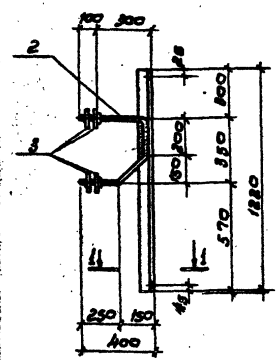

Позиция	Зона	Поз	Обозначение	Наименование	Кол.	Примечания Вес. кг
11			Т.П 902-2-348-КЖСИ-М-4	Сборочный чертеж		
				Детали		
		1	ГОСТ 8509-72	L 40×4; ℓ= 1220	1	3,0
		2	ГОСТ 5781-81	ф 20 AI; ℓ= 1040	1	2,6
		3	ГОСТ 103-76	-100×4; ℓ=100 с гайкой	4	0,3

1. Сварку вести электродами Э-42 по ГОСТ 9467-75*
2. Высоту шва принять 4 мм.

Привязан

Инв. №

Инв. № подл. | Подп. и дата | Взам. инв. №

Нач. конт.	Андрианов		
Пров.	Никкевич		
Исполн.	Малахова		
Рук. бр.	Гольдина		
Гл. инж. пр.	Захтаревский		
Гл. спец.	Андрианов		
Нач. отд.	Альтшуллер		

ТП 902-2-348-КЖИ-М4

Закладное изделие М-4

Стадия	Масса	Масштаб
Р.Ч	6,8	б/м
Лист 1	Листов 1	

Сталь класса С 38/23 Вет. 3 ПС 6 ГОСТ 380-71*

Госстрой СССР СОЮЗВОДОКАНАЛПРОЕКТ г. Москва

Альбом IV

Типовой проект 902-2

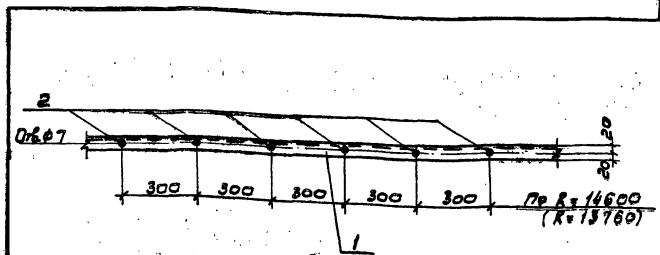

Позиция	Зона	Поз	Обозначение	Наименование	Кол.	Примечание Вес. кг
11			Т.П 902-2-348-КЖСИ-М-5	Сборочный чертеж		
				Детали		
		1	ГОСТ 8509-72	L 40×4 ℓ= 178 п.м.	-	430
		2	ГОСТ 7798-70	Болт М6 с 2 гайками и 2 шайбами	593	0,81

Привязан

Инв. №

Инв. № подл. | Подпись и дата | Взам. инв. №

Нач. конт.	Андрианов		
Пр. бер.	Корнилова		
Исполн.	Малахова		
Рук. бр.	Гольдина		
Гл. инж. пр.	Захтаревский		
Гл. спец.	Андрианов		
Нач. отд.	Альтшуллер		

ТП 902-2-348-КЖ-М5

Закладное изделие М-5

Стадия	Масса	Масштаб
Р	435,9	б/м
Лист 1	Листов 1	

Сталь класса С 38/23 Вет. 3 ПС 6 ГОСТ 380-71*

Госстрой СССР СОЮЗВОДОКАНАЛПРОЕКТ г. Москва

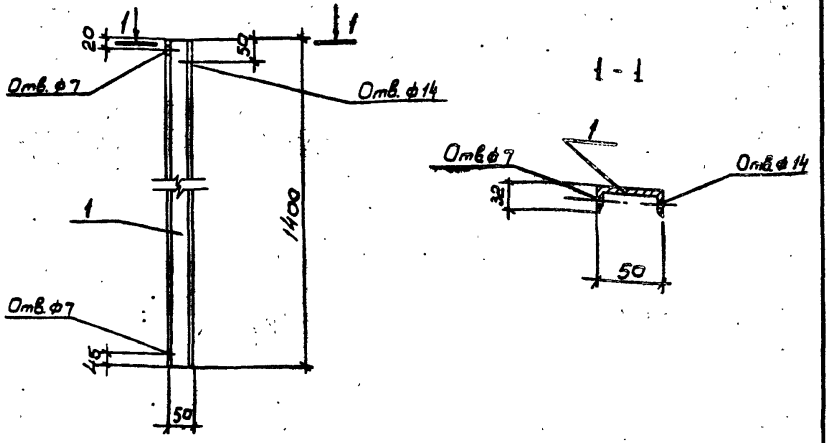

Формат	Зона	Поз.	Обозначение	Наименование	Кол.	Примечание Вес кг.
11			902-2-348-кжи-м6	Сборочный чертеж		
				Детали		
		1	ГОСТ 8240-72	[N 5 ℓ = 1400	1	6.9

Привязан

Инв. N

Норм. конт.	Андрианов		
Провер.	Ницкевич		
Исполн.	Малахова		
Рук. бр.	Гольдина		
Рук. бр.	[illegible]янина		
Гл. инж. пр.	Золотаревский		
Гл. спец.	Андрианов		
Нач. отд.	Альтшуллер		

ТП 902-2-348 КЖИ-М6

Закладное изделие М6

Стадия	Масса	Масштаб
Р	6.9	б/м

Лист 1 | Листов

Сталь класса С 38/23 В ст. 3 Пс6 ГОСТ 380-71*

Госстрой СССР СОЮЗВОДОКАНАЛПРОЕКТ г. Москва

Альбом IV

Типовой проект 902-2-

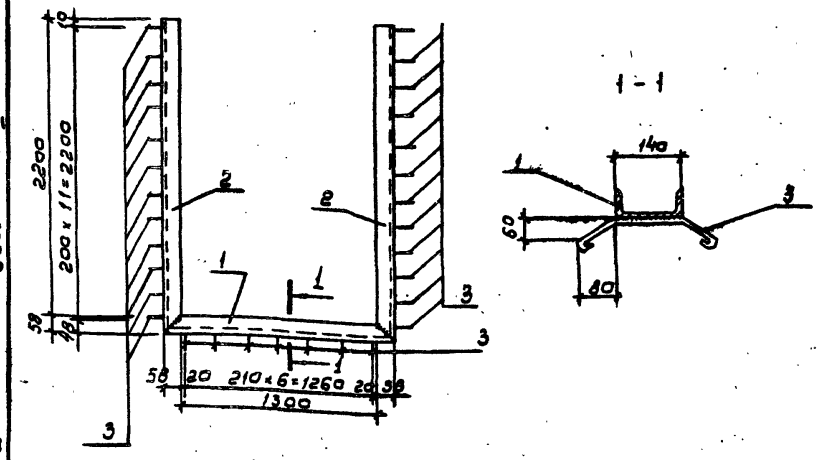

Формат	Зона	Поз.	Обозначение	Наименование	Кол.	Примечание Вес, кг
11			902-2-348-кжи-м9	Сборочный чертеж		
				Детали		
		1	ГОСТ 8240-72	[N 14 ℓ = 1688	2	20.8
		2	——"——	[N 14 ℓ = 1416	1	17.4
		3	ГОСТ 5781-81	ф 6 АI ℓ = 430	31	0.1

1. Сварку вести электродами Э-42 по ГОСТ 9467-75
2. Высота шва 5 мм.

Привязан

Инв.

Взам. инв. N | Подпись и дата | Инв. N подл.

Норм. кон.	Андрианов		
Провер.	Ницкевич		
Исполн.	Малахова		
Рук. бр.	Гольдина		
Гл. инж. пр.	Золотаревский		
Гл. спец.	Андрианов		
Нач. отд.	Альтшуллер		

ТП 902-2-348-КЖИ-М9

Закладное изделие М-9

Стадия	Масса	Масштаб
Р	62.1	б/м

Лист 1 | Листов 1

Сталь класса С 38/22 В ст 3 Пс 6 ГОСТ 380-71*

Госстрой СССР СОЮЗВОДОКАНАЛПРОЕКТ г. Москва

Типовой проект 902-2-348 Альбом VII

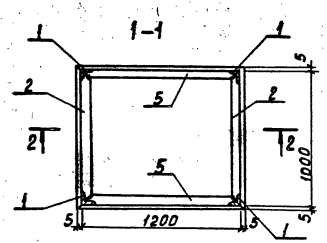

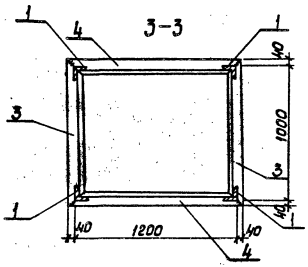

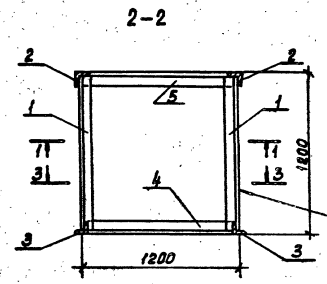

Обить кровельной сталью.

Формат	Зона	Поз.	Обозначение	Наименование	Кол.	Примечание Вес, кг.
12			902-2-348-КЖИ-КС1	Сборочный чертеж		
				Детали		
			ГОСТ 17715-75	Сталь кровельная δ=0.32	6.6м²	16.5
		1	ГОСТ 8509-72	L 50×5 ℓ=1190	4	4.6
		2	——— " ———	L 50×5 ℓ=1010	2	3.8
		3	——— " ———	L 50×5 ℓ=1080	2	4.1
		4	——— " ———	L 50×5 ℓ=1280	2	4.8
		5	——— " ———	L 50×5 ℓ=1210	2	4.6

Сварку вести электродами Э-42 по ГОСТ 9467-75 $h_ш$ = 6 мм.

Инв.№ подл. | Подпись и дата | Взам. инв.№

Привязан

Инв.№

Норм.конт.	Андрианов		
Пробер.	Ищкевич		
Исполн.	Малахова		
Рук. бр.	Гольдина		
Гл.инж.пр.	Золотаревский		
Гл. спец.	Андрианов		
Нач.отд.	Альтшуллер		

902-2-348-КЖИ-КС1

Кожух стальной КС-1

Стадия	Масса	Масштаб
Р	38.3	Б/м
Лист 1	Листов 1	

Госстрой СССР СОЮЗВОДОКАНАЛПРОЕКТ г. Москва

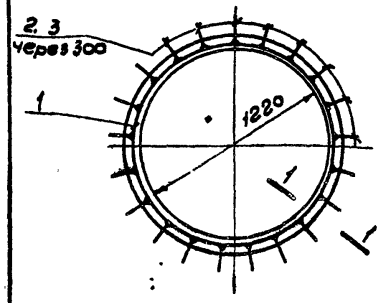

1 - 1

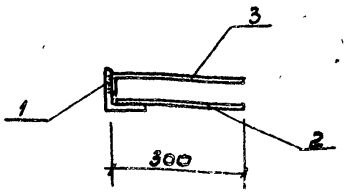

Формат	Зона	Поз.	Обозначение	Наименование	Кол.	Примечание Вес кг.
11			ТП 902-2-348-кжи-ЗД-2	Сборочный чертеж		
				Детали		
		1	ГОСТ 8509-72*	-L75×8; ℓ=2575	1	23,3
		2	ГОСТ 5781-81	ф10 AII; ℓ=300	9	0,2
		3	——"——	ф10 AII; ℓ=350	9	0,2

1. Сварку вести электродами Э-42 по ГОСТ 9467-75
2. Высоту шва принять 5 мм

Привязан

Инв. N

Норм. контр.	Андрианов	
Пров.	Корнилова	
Испол.	Ницкевич	
Рук. бр.	Гольдина	
Гл. инж. пр.	Золотаревский	
Гл. спец.	Андрианов	
Нач. отд.	Альтшуллер	

ТП 902-2-348кжи-ЗД2

Закладная деталь ЗД2

Стадия	Масса	Масштаб
Р.Ч.	26,9	1/м
Лист 1	Листов 1	

Госстрой СССР
СОЮЗВОДОКАНАЛПРОЕКТ
г. Москва

Альбом IV

Типовой проект 902-2-

Инв. N подл. | Подпись и дата | Взам. инв. N

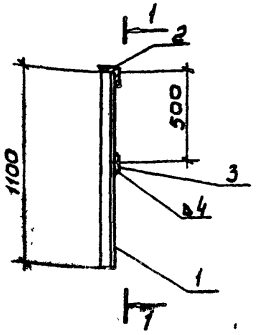

1-1

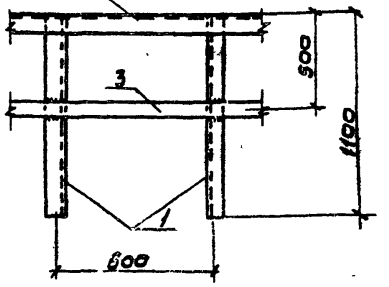

Формат	Зона	Поз	Обозначение	Наименование	Кол.	Примечание Вес. кг.
11			Т.П 902-2-348-кжи-МН-1	Сборочный чертеж		
				Документация		
		1	ГОСТ 8509-72	L 50×5 ℓ=1100	16	4,1
		2	——"——	L 50×5 ℓ=10000	1	37,7
		3	ГОСТ 103-76	-30×4 ℓ=10000	1	9,4

1. Сварку вести электродами Э-42 по ГОСТ 9467-75
2. Высоту шва принять 5 мм

Привязан

Инв. N

Норм. контр.	Андрианов	
Провер.	Ницкевич	
Испол.	Малахова	
Рук. бр.	Гольдина	
Гл. инж. пр.	Золотаревский	
Гл. спец.	Андрианов	
Нач. отд.	Альтшуллер	

ТП 902-2-348-КЖ-МН1

Закладное изделие МН-1.

Стадия	Масса	Масштаб
	112,7	1/м
Лист 1	Листов 1	

Госстрой СССР
СОЮЗВОДОКАНАЛПРОЕКТ
г. Москва

Альбом IV

Типовой проект 902-2-348

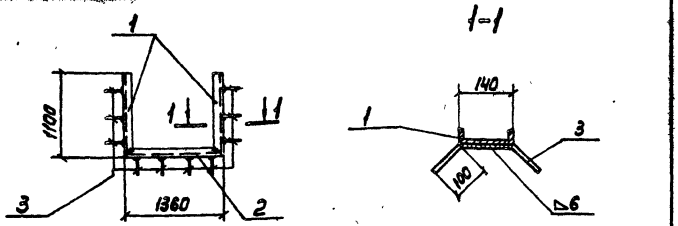

Формат	Зона	Поз.	Обозначение	Наименование	Кол.	Примечание Вес, кг
11			1902-2-348-КЖИ-ЗД-3	Сборочный чертеж		
				Детали		
		1	ГОСТ 8240-72	С14 е=1100	2	13.0
		2	——— " ———	С14 е=1360	1	15.9
		3	ГОСТ 5781-81	ф 10 AII е=340	10	0.2

Сварку вести электродами Э-42 по ГОСТ 9467-75

Привязан

Инв.№

Взам.инв.№ | Подпись и дата | Инв.№ подл.

ТП 902-2-348-КЖИ-ЗД-3

				Стадия	Масса	Масшт.
Н.контр.	Андрианов		Закладная деталь ЗД-3	Р	43.9	б/м
Провер.	Ницкевич			Лист	Листов 1	
Исполн.	Матахова			Госстрой СССР		
Рук.бр.	Гольдина			СОЮЗВОДОКАНАЛПРОЕКТ г.Москва		
Гл.инж.пр.	Замтарёвский					
Гл.спец.	Андрианов					
Нач.отд.	Альтшуллер					

Альбом IV

Типовой проект 902-2

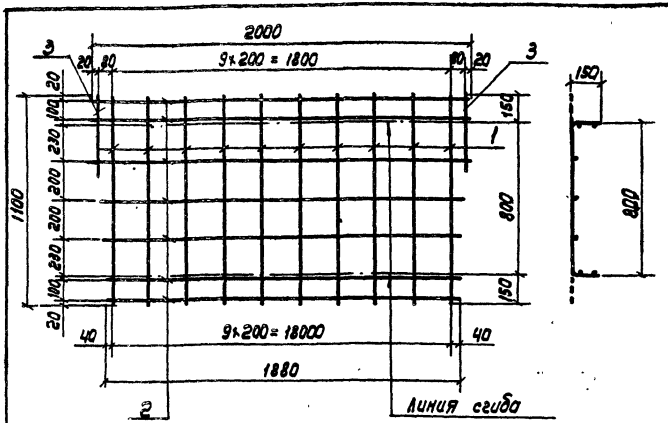

Формат	Поз.	Обозначение	Наименование	Кол.	Примечание Вес, кг
		902-2-348-КЖИ-АТ1-С2	Сборочный чертеж		
			Детали:		
	1	ГОСТ 6727-80	5 Вр I е=1100	10	0.2
	2	——— " ———	4 Вр.I е ср = 12880 п.н.	—	1.2
	3	——— " ———	5 Вр I е=400	2	0.1

1. Арматурные сетки изготовлять при помощи точечной сварки в соответствии с требованиями СНиП II-21-75 и ГОСТ 10922-76.

Привязан

Инв.№

Взам.инв.№ | Подпись и дата | Инв.№ подл.

ТП 902-2-348-КЖИ-АТ-С2

				Стадия	Масса	Масшт.
Н.контр.	Андрианов		Арматурная сетка С2	Р	3.6кг	б/м
Пр.вер.	Ницкевич			Лист	Листов	
Исполн.	Корнилова			Госстрой СССР		
Рук.бр.	Гольдина			СОЮЗВОДОКАНАЛПРОЕКТ г.Москва		
Гл.инж.пр.	Золотарёвский					
Гл.спец.	Андрианов					
Нач.отд.	Альтшуллер					

Копир. Лаврухина

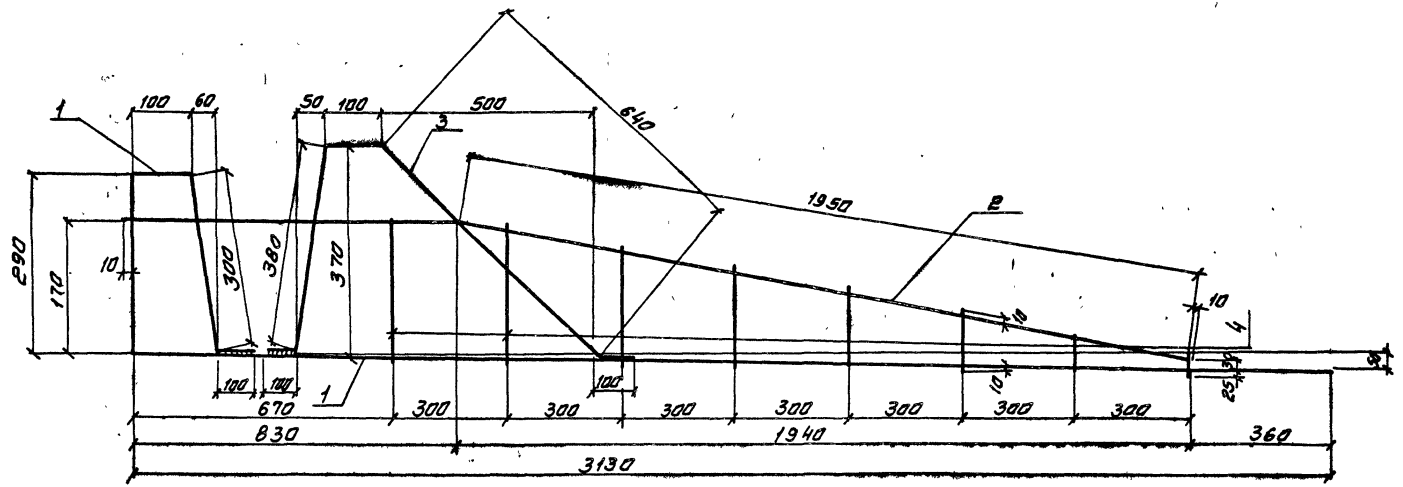

Формат	Зона	Поз.	Обозначение	Наименование	Кол.	Примечание Вес. кг
12			902-2-348-КЖИ-КП-1	Сборочный чертеж		
				Детали		
		1	ГОСТ 5781-81	ф 8 AI ℓ= 3920	1	1.5
		2	——— " ———	ф 8 AI ℓ=2800	1	1.1
		3	——— " ———	ф 8 AI ℓ= 1320	1	0.5
		4	——— " ———	ф 8 AI ℓср= 230	8	0.1

Арматурные каркасы изготавлять при помощи точечной сварки в соответствии с требованиями СН и П II-21-75 и ГОСТ 10922-75

Привязан

Норм. конт.	Андрианов	
Проверил	Ницкевич	
Исполн.	Малахова	
Рук. бр.	Гольдина	
Рук. бр.	Станина	
Гл. инж. пр.	Золотаревский	
Гл. спец.	Андрианов	
Нач. отд.	Дальшуллер	

ТП902-2-348-КЖИ-КП-1

Каркас плоский КП-1

Стадия	Масса	Масштаб
Р	3.9кг	Б/м
Лист 1	Листов 1	

Госстрой СССР
Союзводоканалпроект
г. Москва

Альбом IV

Типовой проект 902-2-348

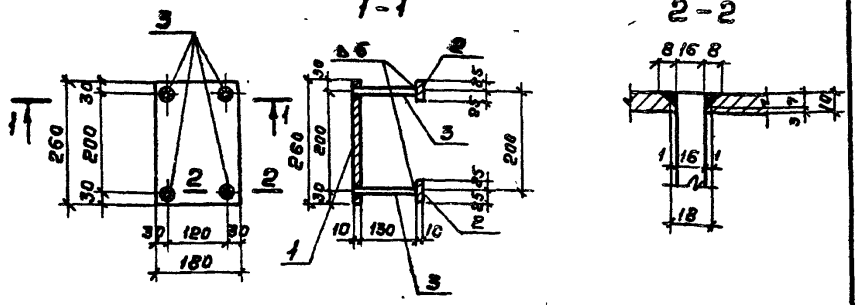

Формат	Зона	Поз.	Обозначение	Наименование	Кол.	Примечание вес, кг
А1			902-2-348-КЖИ-ПСЦ3-36-13Д1	Сборочный чертеж		
				Детали		
		1	ГОСТ 5781-81	ф16 AIII ℓ=140	4	0,2
		2	ГОСТ 103-76	-180×10 ℓ=260	1	3,7
		3	——— " ———	-50×10 ℓ=50	4	0,2

1. Сварку вести электродами Э-42 по ГОСТ 9467-75
2. Приварку поз. 3 к поз. 1 производить торцом под слоем флюса, $h_ш$=10мм по ГОСТ 9084-69.

Привязан

Инв. №

Норм.конт	Андрианов		
Провер	Ницкевич		
Исполн	Малахова		
Рук.бр.	Гольдина		
Гл.инж.пр.	Золотуревский		
Гл.спец	Андрианов		
Нач.отд	Клышуллер		

ТП 902-2-348-КЖИ-ПСЦ3-36-13Д1

Закладная деталь панели ЗД-1

Стадия	Масса	Масштаб
Р	5,3кг	б/м
Лист 1	Листов 1	

Госстрой СССР СОЮЗВОДОКАНАЛПРОЕКТ г. Москва

Альбом IV

Типовой проект 902-2-

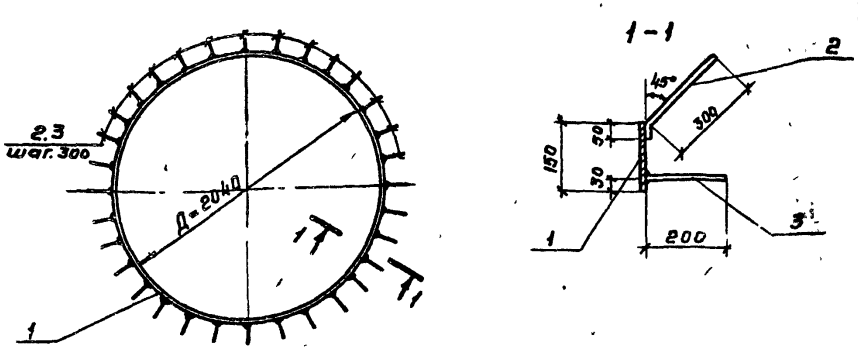

Формат	Зона	Поз.	Обозначение	Наименование	Кол.	Примечание вес, кг
А1			902-2-348-КЖИ-ЗД-4	Сборочный чертеж		
				Детали		
		1	ГОСТ 103-76	-150×8 ℓ=64 06	1	60.3
		2	ГОСТ 5781-81	ф 10 AII ℓ=350	22	0,2
		3	——— " ———	ф 10 AII ℓ=200	22	0,1

Сварку вести электродами Э-42 по ГОСТ 9467-75.

Привязан

Инв. №

Норм.конт	Андрианов		
Провер	Ницкевич		
Исполн	Малахова		
Рук.бр.	Гольдина		
Гл.инж.пр.	Золотуревский		
Гл.спец	Андрианов		
Нач.отд	Клышуллер		

ТП 902-2-348-КЖИ-ЗД-4

Закладная деталь ЗД-4

Стадия	Масса	Масштаб
Р	66,9	б/м
Лист 1	Листов 1	

Госстрой СССР СОЮЗВОДОКАНАЛПРОЕКТ г. Москва

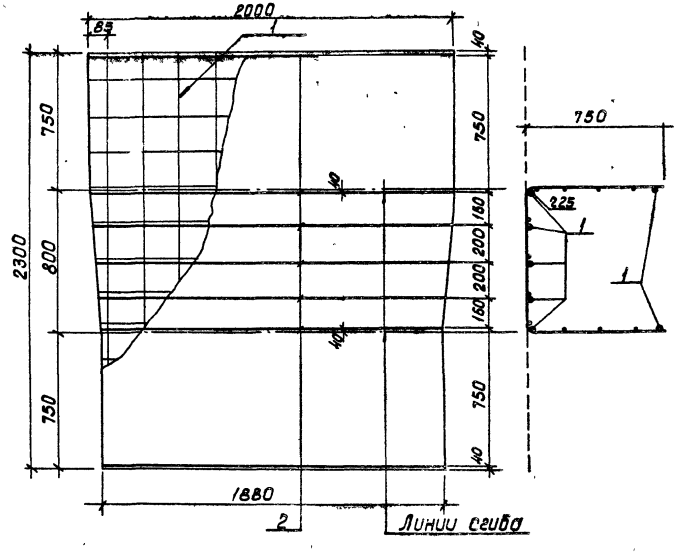

Арматурные сетки изготовлять при помощи точечной сварки, в соответствии с требованиями СНиП II-21-75 и ГОСТ 10922-76.

Формат	Зона	Поз.	Обозначение	Наименование	Кол.	Примечание вес, кг.
2			902-2-348-КЖИ-ЛТ1-С1	Сборочный чертеж		
				Детали		
		1	ГОСТ 8478-66	Сетка $\frac{200 \cdot 200 \cdot 5/5}{2300}$ $e_{ср}$=1940	1	7.4
		2	ГОСТ 5781-81	ВА III e=13410 п.м.	–	5.3

Привязан:

Инв. №

Норм кон.	Андрианов		
Провер.	Ничкевич		
Исполн.	Корнилова		
Рук. бр.	Гольдина		
Гл. инж. пр	Золотаревский		
Гл. спец	Андрианов		
Нач. отд	Альтшуллер		

902-2-348-КЖИ-ЛТ1-С1

Арматурная сетка С1.

Стадия	Масса	Масштаб
Р	12.7	Б/м

Лист 1 Листов 1

Госстрой СССР
СОЮЗДОРОЖНАЯ ПРОЕКТ
г. Москва

17874-04 17

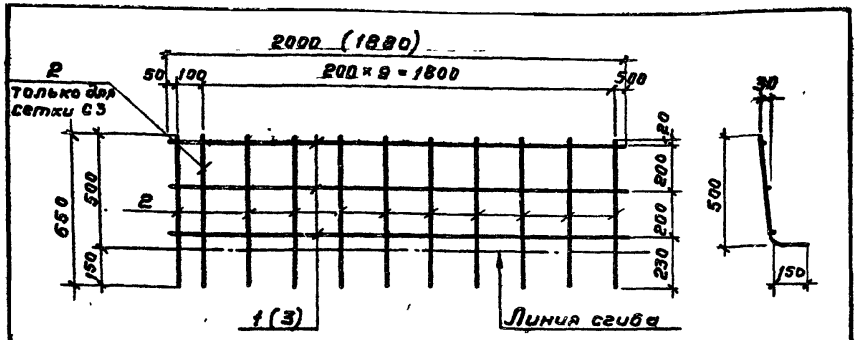

Формат	Зона	Поз.	Обозначение	Наименование	Кол.	Примечание Вес, кг
			КЖИ-ЛТ1-С3, С4	Сборочный чертеж		
				Сетка С3		1,7
				Детали:		
		1	ГОСТ 6727-80	4 Вр I ℓ = 2900	3	0,2
		2	——— " ———	5 Вр I ℓ = 650	11	0,1
				Сетка С4		1,6
				Детали:		
		3	ГОСТ 6727-80	4 Вр I ℓ = 1830	3	0,2
		2	——— " ———	5 Вр I ℓ = 650	10	0,1

1. Размеры в скобках даны для сетки С4.
2. Арматурные сетки изготовлять при помощи точечной сварки в соответствии с требованиями СН и П II-21-75 и ГОСТ 10922-76.

Привязан

Инв. №

Взам. инв. №

Подпись и дата

Инв. № подл.

Нормконт.	Андрианов	
Провер.	Ницкевич	
Исполн.	Корнилова	
Рук. гр.	Гольдина	
Гл. инж. пр.	Золоторевский	
Гл. спец.	Андрианов	
Нач. отд.	Альтшуллер	

ТП 902-2-348-КЖИ-ЛТ1-С3, С4

Арматурные сетки С3, С4

Стадия	Масса	Масштаб
Р	1,7 кг 1,6 кг	б/м
Лист	Листов	

Госстрой СССР СОЮЗВОДОКАНАЛПРОЕКТ г Москва

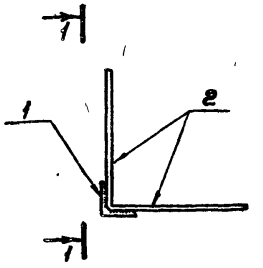

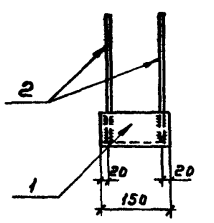

Формат	Зона	Поз.	Обозначение	Наименование	Кол	Примечание Вес, кг
			КЖИ-ЛТ1-3Д1	Сборочный чертеж		
				Детали:		
		1	ГОСТ 8509-72*	L 75×8 ℓ = 150мм	1	1,4
		2	ГОСТ 5781-81	ф 8 A III ℓ = 300	4	0,1

1. Для сварки принять электроды Э-42а по ГОСТ 9467-75.
2. Высоту сварного шва принять - 6 м

Привязан

Инв. №

Взам. инв. №

Подпись и дата

Инв. № подл.

Нормконт.	Андрианов	
Провер.	Ницкевич	
Исполн.	Корнилова	
Рук. гр.	Гольдина	
Гл. инж. пр.	Золоторевский	
Гл. спец.	Андрианов	
Нач. отд.	Альтшуллер	

ТП 902-2-348-КЖИ-ЛТ1-3Д1

Закладная деталь лотка 3Д1

Стадия	Масса	Масштаб
Р	1,8кг	б/м
Лист	Листов	

Сталь класса С 38/23 В ст 3 Гр 6 ГОСТ 380-71*

Госстрой СССР СОЮЗВОДОКАНАЛПРОЕКТ г Москва

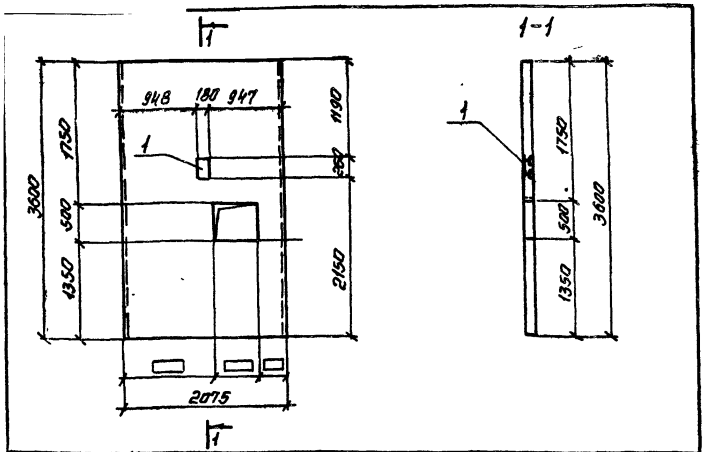

Формат	Зона	Поз.	Обозначение	Наименование	Кол.	Примечание Вес, кг.
			902-2-348-КЖИ-ПСЦ3-36-1 □	Сборочный чертеж		
				Детали		
		1	902-2-348-КЖИ-ПСЦ3-36-1-3Д1	Закладная деталь	1	5.3 кг.
				панели 3Д-1		

1 Стеновая панель ПС □ выполняется в опалубке панели ПСЦ3-36-1 без устройства обвязочной балки по с. 3 900-3 вып. 5 часть 1.
2. Арматуру в пределах отверстия не вырезать.

Нарм.конт.	Андрианов		
Провер.	Малахова		
Исполн.	Ницкевич		
Рук. бр.	Гольдина		
Гл. инж. пр.	Золотаревский		
Гл. спец.	Андрианов		
Нач. отд.	Альтшуллер		

902-2-348-КЖИ-ПСЦ3-36-1 □

Стеновая панель ПСЦ3-36-1 □

Стадия	Масса	Масштаб
Р	2 вт	1:50

Лист | Листов

Гасстрой СССР
СОЮЗВОДОКАНАЛПРОЕКТ
г. Москва

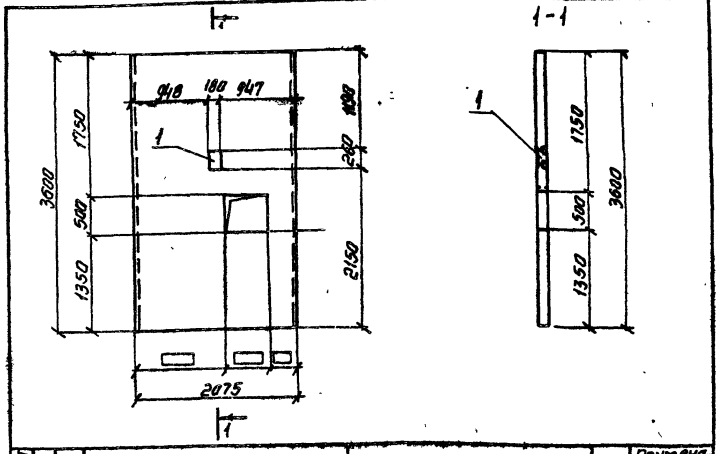

Формат	Зона	Поз.	Обозначение	Наименование	Кол.	Примечание Вес, кг
			902-2-348-КЖИ-ПСЦ3-36-1 □	Сборочный чертеж		
				Детали:		
		1	902-2-348-КЖИ-ПСЦ3-36-1-3Д1	Закладная деталь	1	5.3 кг.
				панели 3Д-1		

1 Стеновая панель ПС □ выполняется в опалубке панели ПСЦ3-36-1 без устройства обвязочной балки по с. 3 900-3 вып. 5. часть 1.
2 Арматуру в пределах отверстия не вырезать.

Нарм.конт.	Андрианов		
Провер.	Малахова		
Исполн.	Ницкевич		
Рук. бр.	Станина		
Рук. бр.	Гольдина		
Гл. инж. пр.	Золотаревский		
Гл. спец.	Андрианов		
Нач. отд.	Альтшуллер		

902-2-348-КЖИ-ПСЦ3-36-1 □

Стеновая панель ПСЦ3-36-1 □

Стадия	Масса	Масштаб
Р	2.8т	1:50

Лист | Листов

Гасстрой СССР
СОЮЗВОДОКАНАЛПРОЕКТ
г. Москва

Взам. инв. №
Подпись и дата
Инв. № подл.

gost.e-ecolog.ru