№ изм. 1 2
№ изв. 8045 10879
Инв. № дубликата 4426
Инв. № подлинника

УДК 621.315.684 Группа Е78

ОТРАСЛЕВОЙ СТАНДАРТ

КОЛОДКИ ЗАЖИМНЫЕ
Технические условия

ОСТ 1 00508-80

На 9 страницах

Взамен
ОСТ 1 00508-71

Проверено в 1988 г.
Срок действия продлен до 01.01.99

ОКП 75 9580

Распоряжением Министерства от 23 октября 1980 г. № 087-16/5

срок действия установлен с 1 января 1982 г.
до 1 января 1987 г.

Несоблюдение стандарта преследуется по закону

Настоящий стандарт распространяется на зажимные колодки (в дальнейшем изложении – колодки), предназначенные для крепления силовых электропроводов с площадью сечения 10, 16, 25, 35, 50, 70 и 95 мм^2 при вводе их в распределительные коробки электрической сети.

Издание официальное ГР 8182344 от 17.11.80 Перепечатка воспрещена

gost.e-ecolog.ru

1. ТЕХНИЧЕСКИЕ ТРЕБОВАНИЯ

1.1. Колодки должны изготовляться в соответствии с требованиями настоящего стандарта по ОСТ 1 10019-80 - ОСТ 1 10027-80.

1.2. Колодки должны соответствовать техническим требованиям ОСТ 1 80063-73.

1.3. Резьба во втулках не должна иметь повреждений.

1.4. Колодки должны обеспечивать нормальную работу бортовых электрических цепей переменного тока номинальным напряжением 200/115В, номинальной частотой 400 Гц и постоянного тока номинальным напряжением 27В.

1.5. Колодки должны быть устойчивыми, прочными и стойкими к внешним воздействующим факторам, указанным в табл. 1.

Таблица 1

Внешний воздействующий фактор	Характеристика внешнего воздействующего фактора	Максимальное значение (диапазон) внешнего воздействующего фактора, степень жесткости, предъявляемое требование
Синусоидальная вибрация	Амплитуда ускорения, $м \cdot с^{-2}$ (g) Амплитуда перемещения, мм Диапазон частот, Гц	294(30)-УIII 5 5-2000
Механический удар многократного действия	Пиковое ударное ускорение, $м \cdot с^{-2}$ (g) Длительность действия ударного ускорения, мс	294(30) 5-10
Атмосферное пониженное давление	Предельное давление, кПа (мм рт.ст.)	0,67(5)-У
Повышенная температура среды	Предельная, °С	+200
Пониженная температура среды	Предельная, °С	-60
Повышенная влажность	Относительная влажность при температуре +35 °С, %	100
Соляной (морской) туман	Водность, $г \cdot м^{-3}$	2-3-1
	Температура, °С	+35 - 1

№ изм. 2 | № изв. 10879
4426
Инв. № дубликата | Инв. № подлинника

2. ПРАВИЛА ПРИЕМКИ

2.1. Для контроля качества изготовления колодок устанавливают три вида испытаний:

- приемо-сдаточные;
- периодические;
- типовые.

2.2. Приемо-сдаточным испытаниям подвергаются все колодки, выпускаемые предприятием-изготовителем.

2.3. Колодки на испытания предъявляются партиями. Каждая партия состоит из колодок одного типоразмера в количестве не более 100 шт.

2.4. Приемо-сдаточные испытания проводятся отделом технического контроля (ОТК) предприятия-изготовителя на соответствие требованиям пп. 1.1 - 1.3.

2.5. Проверке на соответствие требованиям пп. 1.1 - 1.3 подвергаются 100% колодок.

2.6. Периодическим испытаниям подвергаются колодки, отобранные из партий, прошедших приемо-сдаточные испытания, не реже одного раза в год. Предъявляемые на периодические испытания колодки должны быть отобраны из партии всех типоразмеров, выпускаемых предприятием-изготовителем, в количестве 10 шт. каждого типоразмера.

2.7. Колодки подвергаются периодическим испытаниям на вибрацию, механический удар.

2.8. Колодки, прошедшие периодические испытания, установке на изделие и поставке на другие предприятия не подлежат.

2.9. Если результаты испытаний не соответствуют требованиям какого-либо пункта настоящего стандарта, то устанавливаются и устраняются причины дефектов и производятся повторные испытания, для которых отбирается удвоенное количество образцов.

2.10. Если при повторных испытаниях хотя бы одна колодка не будет удовлетворять требованиям настоящего стандарта, вся партия бракуется. Производство и приемка колодок, а также отгрузка ранее принятых колодок прекращается до выявления и устранения причин брака и получения положительных результатов новых испытаний.

2.11. Типовые испытания проводятся для оценки эффективности и целесообразности изменений, внесенных в конструкцию или технологию изготовления колодок. Необходимость проведения типовых испытаний определяет предприятие-разработчик и предприятие-изготовитель на основании совместного решения.

Типовые испытания проводятся по программе, составленной предприятием-изготовителем и согласованной с предприятием-разработчиком.

Инв. № дубликата | 4426
Инв. № подлинника
№ изм. | 2
№ изв. | 10879

Результаты типовых испытаний должны быть оформлены соответствующим актом, подписанным должностными лицами, проводившими испытания, и утвержденным главным инженером предприятия-изготовителя.

3. МЕТОДЫ ИСПЫТАНИЙ

3.1. Все испытания проводятся при температуре окружающей среды от 15 до 35°С, относительной влажности воздуха от 45 до 80% и атмосферном давлении от 84 до 106 кПа (от 630 до 800 мм рт. ст.).

3.2. Контроль состояния поверхности и внешнего вида колодок должен производиться визуально с применением оптического инструмента не менее чем с двухкратным увеличением.

3.3. Контроль размеров должен производиться универсальным измерительным инструментом.

3.4. Испытания на механическую прочность при воздействии вибрационных нагрузок проводятся на фиксированных частотах в трех взаимно перпендикулярных положениях (по осям X, Y, Z) в соответствии с табл. 2.

Таблица 2

Фиксированная частота, Гц	Амплитуда перемещения, мм	Ускорение, $м \cdot с^{-2}$ (g)	Продолжительность испытания в каждом положении, мин
5	5	-	80
10	5	-	80
20	-	39 (4)	80
30	-	39 (4)	80
40	-	39 (4)	80
50	-	59 (6)	60
80	-	98 (10)	60
100	-	98 (10)	60
150	-	98 (10)	40
200	-	147 (15)	40
300	-	196 (20)	40
400	-	196 (20)	40
500	-	294 (30)	40
600	-	294 (30)	20
800	-	294 (30)	20
1000	-	294 (30)	20
1500	-	294 (30)	20
2000	-	294 (30)	20

Инв. № дубликата | 4426
Инв. № подлинника
№ изм. | 2
№ изв. | 10879

После испытаний в каждом из трех взаимно перпендикулярных положений производится внешний осмотр колодок в целях выявления механических повреждений. Во время испытаний не должно быть самоотвинчивания винтов.

3.5. Испытания на механическую прочность при воздействии ударных нагрузок проводятся в трех взаимно перпендикулярных положениях (по осям X, Y, Z) при следующем режиме:

- ускорение – не более 294 $м \cdot с^{-2}$ (30 g);
- длительность удара – 5–10 мс;
- частота удара – 60–80 ударов в 1 мин;
- количество ударов в каждом положении – 2333.

3.6. Для проведения испытаний на механическую прочность при воздействии вибрационных и ударных нагрузок колодки должны быть установлены, как показано на чертеже.

№ изм. 2
№ изв. 10879
Инв. № дубликата
Инв. № подлинника 4426

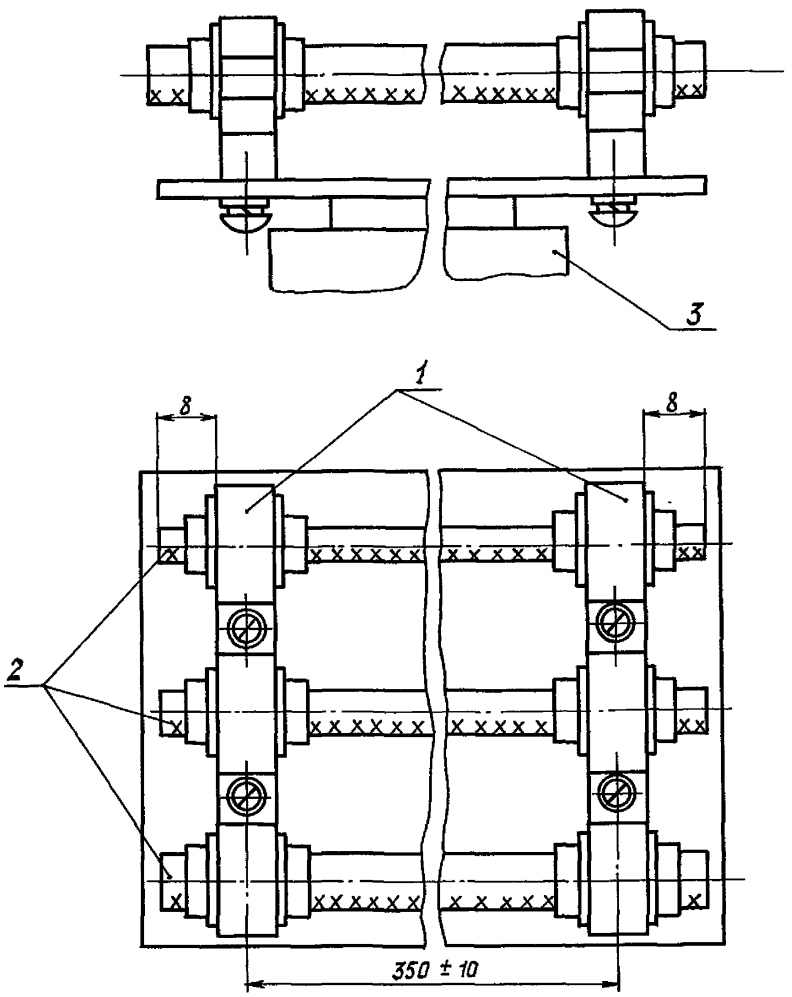

1 – колодка зажимная; 2 – провод; 3 – ударный (вибро–) стенд

№ изм.
№ изв.
4428
Инв. № дубликата
Инв. № подлинника

3.7. Во время испытаний не должно быть самоотвинчивания винтов и механических повреждений колодок.

3.8. После испытаний производится внешний осмотр колодок с целью выявления механических повреждений.

4. МАРКИРОВКА, УПАКОВКА, ТРАНСПОРТИРОВАНИЕ И ХРАНЕНИЕ

4.1. Маркировка колодок – по ОСТ 1 10019-80 – ОСТ 1 10027-80.

4.2. Колодки, подлежащие отправке предприятию-заказчику, должны быть вложены в пакет в количестве не более 10 шт., изготовленный из полиэтиленовой пленки по ГОСТ 10354-82. Рекомендуется каждую колодку упаковывать в отдельную ячейку пакета. В каждый пакет должна быть вложена этикетка, на которой указаны:

- предприятие-изготовитель;
- обозначение;
- количество;
- номер или фамилия упаковщика.

На этикетке должно быть также проставлено клеймо ОТК с указанием месяца и года изготовления колодок. Швы пакета должны быть надежно сварены.

4.3. Пакеты должны быть уложены в картонные ящики по ОСТ 1 00859-77 в количестве, установленном предприятием-изготовителем, но не превышающем по массе 3 кг.

Перемещение пакетов внутри картонного ящика не допускается. Колодки разных типов и типоразмеров не допускается укладывать в один картонный ящик.

4.4. Каждый картонный ящик должен быть оклеен лентой-бандеролью, изготовленной из бумаги площадью сечения в 1 $м^2$, имеющей массу 0,09 – 0,12 кг по ГОСТ 8273-75 или ОСТ 1 03782-75.

4.5. На каждый картонный ящик после укладки в него изделий должна быть наклеена этикетка, на которой указаны:

- предприятие-изготовитель;
- обозначение;
- количество;
- номер или фамилия упаковщика;
- месяц и год изготовления.

Этикетка наклеивается так, чтобы не могло произойти вскрытия картонного ящика без нарушения целостности этикетки.

№ изм. | 1 | 9045
№ изв. | 2 | 10879
Инв. № дубликата | 4426
Инв. № подлинника

4.6. Картонные ящики должны быть уложены в сухие деревянные ящики, изготовленные в соответствии с требованиями ГОСТ 21644-76, тип по ГОСТ 5959-80, выстланные внутри бумагой по ГОСТ 8828-75. Масса (брутто) деревянного ящика не должна быть более 30 кг. Перемещение картонных ящиков внутри закрытого деревянного ящика не допускается.

4.7. Внутри деревянного ящика под крышку должен быть вложен упаковочный лист с указанием:

- предприятия-изготовителя;
- общего количества упакованных картонных ящиков;
- количества картонных ящиков каждого обозначения колодок;
- номера или фамилии упаковщика;
- даты упаковки.

4.8. Колодки, направляемые в страны с тропическим климатом, должны быть законсервированы в соответствии с требованиями ОСТ 1 90086-73.

4.9. Транспортирование колодок, упакованных в деревянные ящики, допускается любым видом транспорта, на любое расстояние в соответствии с правилами перевозки грузов, действующими на транспорте. Упакованные деревянные ящики должны быть защищены от прямого воздействия атмосферных осадков.

4.10. Внутризаводское транспортирование колодок допускается производить россыпью в открытых деревянных ящиках, прикрытых на время транспортирования от прямого воздействия атмосферных осадков и пыли.

Не допускается транспортирование в одном деревянном ящике колодок различных обозначений.

4.11. Хранение колодок в неотапливаемых помещениях или под навесом в полевых условиях допускается только в нераспакованных деревянных ящиках в течение не более одного месяца.

4.12. В распакованных деревянных ящиках хранить колодки допускается в отапливаемых складах и помещениях при влажности воздуха не более 80% только в полиэтиленовых пакетах в течение одного года.

№ изм. 1
№ изв. 9045
Инв. № дубликата
Инв. № подлинника 4426

ЛИСТ РЕГИСТРАЦИИ ИЗМЕНЕНИЙ

№ изм.	Номера страниц				Номер "Изв. об изм."	Подпись	Дата	Срок введения изменения
	измененных	замененных	новых	аннулированных				

Инв. № дубл.
Инв. № подл.
4428
gost.e-ecolog.ru