ТИПОВОЙ ПРОЕКТ

903-1-248.87

КОТЕЛЬНАЯ С 4 КОТЛАМИ ДЕ-16-14 ГМ СИСТЕМА ТЕПЛОСНАБЖЕНИЯ ЗАКРЫТАЯ. ТОПЛИВО - ГАЗ, РЕЗЕРВ - МАЗУТ. ЗДАНИЕ ИЗ ЛЁГКИХ МЕТАЛЛИЧЕСКИХ КОНСТРУКЦИЙ С УТЕПЛИТЕЛЕМ ИЗ МИНЕРАЛОВАТНЫХ ПЛИТ

АЛЬБОМ 8

СТРОИТЕЛЬНЫЕ ИЗДЕЛИЯ

gost.e-ecolog.ru

ЦЕНТРАЛЬНЫЙ ИНСТИТУТ ТИПОВОГО ПРОЕКТИРОВАНИЯ
ГОССТРОЯ СССР

Москва А-445 Смольная ул 22

Сдано в печать IV 1988 года

Заказ № 5164 Тираж 670 экз

ТИПОВОЙ ПРОЕКТ

903-1-246.87

КОТЕЛЬНАЯ С 4 КОТЛАМИ ДЕ-16-14 ГМ СИСТЕМА ТЕПЛОСНАБЖЕНИЯ ЗАКРЫТАЯ. ТОПЛИВО - ГАЗ, РЕЗЕРВ - МАЗУТ. ЗДАНИЕ ИЗ ЛЁГКИХ МЕТАЛЛИЧЕСКИХ КОНСТРУКЦИЙ С УТЕПЛИТЕЛЕМ ИЗ МИНЕРАЛОВАТНЫХ ПЛИТ

АЛЬБОМ 8

СТРОИТЕЛЬНЫЕ ИЗДЕЛИЯ

РАЗРАБОТАН:
Проектным институтом N2

Главный инженер института Илюхин В.П.
Главный инженер проекта Любавин О.Г.

УТВЕРЖДЕН:
Госстроем СССР протокол от 17.04.87 N-А4-43

СОДЕРЖАНИЕ

Обозначение	Наименование	Стр.
ТП 903-1-246.87 КЖ. И ТУ	Технические условия на изготовление арматурных и закладных изделий	3
ТП 903-1-246.87 КЖ. И. 1.0	Надоконный ригель (РН-6-30; РН 6-38; РН6-38; РН-6-1а; РН-8-30; РН-8-38)	4
ТП 903-1-246.87 КЖ. И. 1. ОСБ	Надоконный ригель (РН-6-30; РН-6-38; РН-6-38; РН-6-1Q; РН-8-30; Сборочный чертеж РН-8-38)	5
ТП 903-1-246.87 КЖ.И.2.0	Надоконный ригель РН-8-1а	6
ТП 903-1-246.87 КЖ.И.3.0	Надоконный ригель РН-6-32	7
ТП 903-1-246.87 КЖ.И.4.0	Фасонный элемент Д"1а	8
ТП 903-1-246.87 КЖ.И.5.0	Панель рядовая 1ПГС 159 1000 110 СО Т-16	8
ТП 903-1-246.87 КЖ И.6.0	Панель рядовая (1ПГС 638 1000 110 СО Т-1; 1ПГС 58).1000. 110. СО Т-2)	9
ТП 903-1-246.87 КЖ И. 7.0	Панель рядовая (1ПГС 718 1000 110 СО Т-3; 1ПГС 718 1000. 110. СО Т-4; 1ПГС 718 1000. 110- СО-Т-5; 1ПГС 718 1000 110. СО Т-6)	10
ТП 903-1-246 87 КЖ. И. 8.0	Панель рядовая (1ПГС 718 1000. 130 СО-Т-7; 1ПГС 538 1000. 130 СО Т-8)	11
ТП 903-1-246.87 КЖ. И. 9.0	Панель рядовая (1ПГС 718 1000 110 СО Т-9, 1ПГС 718 1000 110 СО Т-10; 1ПГС 718 1000 110 СО Т-11; 1ПГС 718 1000 110 СО Т-12; (ПГС 718 1000 110 СО Т-13)	12
ТП 903-1-246.87 КЖ. И. 10	Панель рядовая (1ПГС 718 1000. 130. СО. Т-14; 1ПГС 718 1000 130 СО Т-15	13
ТП 903-1-246.87 КЖ. И 11.0	Панель рядовая (1ПГС 718 1000 130 СО Т-17; 1ПГС 718 1000.130 СО7-18)	14
ТП 903-1-246.87 КЖ. И. 12.0	Панель рядовая 1ПГС 718 1000 130 СО7-9; 1ПГС 718 1000 130 СО7-20	15
ТП 903-1-246.87 КЖ. И. 13.0	Фундаментная балка (ФБ6-46а; ФБ6-47а; ФБ6-48а)	16
ТП 903-1-246.87 КЖ И. 14.0	Фундаментная балка ФБ6-12а; ФБ6-29а)	16
ТП 903-1-246. 87 КЖ.И. 15.0	Лоток Лу 10-8-1	17
ТП 903-1-246. 87 КЖ. И. 16.0	Лоток л 10-3-1	17
ТП 903-1-246. 87 КЖ. И. 17.0	Лоток л 10д-3-1	18
ТП 903-1-246.87 КЖ. И. 18.0	Лоток л 29д-3-1	18
ТП 903-1-246.87 КЖ. И. 19.0	Лоток л 15-5-1	19
ТП 903-1-246.87 КЖ. И. 20.0	Лоток л 4-8-1	19
ТП 903-1-246.87 КЖ. И. 21.0	Перемычка (ЗПБ 21-8а; ЗПБ 21-29а)	20
ТП 903-1-246.87 КЖ. И. 22.0	Опора ОП1	20
ТП 903-1-246.87 КЖ. И. 23.0	Изделие закладное МН1	21
ТП 903-1-246.87 КЖ. И. 24.0	Изделие закладное МН2	21
ТП 903-1-246.87 КЖ. И. 25.0	Изделие закладное МН3	22
ТП 903-1-246.87 КЖ. И. 26.0	Изделие закладное МН4	22
ТП 903 1-246.87 КЖ. И. 27.0	Каркас плоский КР1	23
ТП 903-1-246.87 КЖ. И. 28.0	Каркас плоский (КР2, КР3)	23
ТП 903-1-246.87 КЖ. И. 29.0	Изделие закладное МН5	24
ТП 903-1-246. 87 КЖ. И. 30.0	Каркас плоский КР4	24
ТП 903-1-246. 87 КЖ. И. 31.0	Решетка Р1а	25
ТП 903-1-246.87 КЖ. И. 32.0	Решетка Р1	25
ТП 903-1-246 87 КЖ И. 33.0	Рама металлическая РМ1	26
ТП 903-1-246. 87 КЖ. И. 34.0	Рама металлическая РМ2	26
ТП 903-1-246.87 КЖ. И. 35.0	Щит (Щ1; Щ3; Щ4)	27
ТП 903-1-246 87 КЖ И 36.0	Щит Щ2	28
ТП 903-1-246. 87 КЖ И. 37.0	Щит Щ5	28

Содержание продолжение

Обозначение	Наименование	Ст
ТП 903-1-246.87 КЖ.И. 38.0	Панель стеновая (ПС 30.18 2.5-6А 53Б. ПС 30 18 2,5-6л, 53А; ПС 30 18 3.5-6А 53Д; ПС 30 12. 2.0 - 6А. 93А)	29
ТП 903-1-246.87 КЖ.И. 39.0	Панель стеновая (2ПС 11.3 18 2.5л. 72А 2ПС 20.12. 2.0 -л. 73А; 2ПС 18,18 2.5А 73А; 2ПС 15.12. 2.0 л. 58А; 2ПС 15.18 2.5-л 58А 2ПС 8. 12. 2.0. л. 72А)	30
ТП 903-1-246.87 КЖ.И. 40.0	Панель стеновая (ПС 60.18. 2.5-2А. 41Б; ПС 60 18 2.5-2л 41г; ПС 60.18 2.5-2А. 61Д ПС 60.18.2.5-2А. 41Е ПС 60 18.3 5-6А. 41А. ПС63.5 18.2.5-2А-1 41А ПС 66.5.18 3.5-6А-1.41А, ПС 63.5.18.2.5-2А-2.41А. ПС 66.5 18 3.5-6А-2.41А	31
ТП 903-1-246.87 КЖ.И. 40.0СБ	Панель стеновая (ПС 60.18.2.5-2А. 41Б, ПС 60 18 2.5-2л 41г; ПС 60 18. 2.5-2А. 41Д ПС 60 18. 2.5-2А. 41Е ПС 60 18 3.5-6А 41А, ПС 65.5-18.2.5-1.41А, ПС 66.5-18 3.5-6А-1.41А, ПС 63.5 18.2 5-2.4.1А ПС 66.5.18 3.5-6А-2-41А) Сборочный чертеж	31
ТП 903-1-246.87 КЖ.И. 41.0	Панель стеновая ПС 60 18 2.5-2л 41В	32
ТП 903-1-246.87 КЖ.И. 42.0	Панель стеновая (ПС 60.18.2.5-2А.41Б. ПС60.18.2.5-2л ПС60 18.2.5-2А-41м ПС 60 18.2.5-2А-41к)	32
ТП 903-1-246.87 КЖ.И. 43.0	Изделие закладное (МН 6; МН7)	33
ТП 903-1-246-87 КЖ.И.44.0	Сетка арматурная (С1. С2)	33
ТП 903-1-246.87 КЖ.И. 45.0	Петля П1	34
ТП 903-1-246.87 КЖ.И. 46.0	Рама металлическая РМ3	34
ТП 903-1-246.87 КЖ.И. 47.0	Панель (ПДС 924×84×5×0 8; ПДС 924×84×6×08)	35
ТП 903-1-246.87 КЖ.И. 480	Щит деревянный ЩД1	36
ТП 903-1-246.87 КЖ.И. 49.0	Щит деревянный ЩД2	36
ТП 903-1-246.87 КЖ.И. 50.0	Ведомость расхода стали на закладные изделия	37
ТП 903-1-246.87 КЖ.И. 510	Изделие закладное (МН 8, МН9)	37

1. Материал проката см. на листах

2. Материал арматурной стали:

Для класса AI - марка ВСт3 кп2 по ГОСТ 5781-82.

Для класса AIII марка 25Г2С по ГОСТ 5781-82.

3. Арматурные сетки выполнять при помощи контактной точечной сварки по ГОСТ 14098-85.

4. Сварку стержней сеток производить на всех пересечениях двух крайних рядов, в остальной зоне допускаются несваренные пересечения в количестве не более 2-х на 1м 2.

5. Электроды приняты типа Э42 по ГОСТ 9467-75

6 Сварку производить в соответствии с ГОСТ14098-85. ГОСТ 5264. 80.

7. Арматурные, закладные и соединительные изделия должны отвечать требованиям ГОСТ 10922-75.

8. Закладные и соединительные изделия защитить антикоррозионным покрытием из эмали ПФ-115. ГОСТ 6465-76 по грунту ГФ-0.21. ГОСТ 25129-82 в стеновых панелях - горячим оцинкованием, толщина цинкового покрытия 60 мкм, по СН и П 2.03. 11-85.

Взам. инв. № | Подпись и дата | Инв. № подл.

Привязан

Инв. №

Нач. отд.	Бурзин	
Н. контр.	Конева	
Гл. спец.	Конева	
Рук. гр.	Плебкова	
Ст. инж.	Александрова	
Инж.	Маховский	
Провер.	Придухина	

ТП 903-1-246.87 КЖ.И. ТУ

Технические условия на изготовление арматурных и закладных изделий

Стадия	Лист	Листов
Р		1

Проектный институт ГПИ

22193-06 4 Формат

Формат	Зона	Поз.	Обозначение	Наименование	Кол. на исполнен. - КЖ.И.1.0									Примеч.
					–	01	02	03	04	05				
				Документация										
			1.432.2-17.2 ПЗ	Пояснительная записка	⊠	⊠	⊠	⊠	⊠	⊠				
			ТП 903-1-246.87 КЖ.И.1 ОСБ	Сборочный чертеж	⊠	⊠	⊠	⊠	⊠	⊠				
				Детали										
				Швеллеры гнутые ГОСТ 8278-75										
Б4		1	1.432.2-17.2 РН.21-02	Гн. С160×80×5 ℓ=5960	1	1	1							70,9 кг
Б4		2	1.432.2-17.2РН.22-02	Гн. С160×80×5 ℓ=5680	1	1	1							67,6 кг
Б4		3	1.432.2-17.2РН.21	Гн. С160×60×4 ℓ=5960				1						49,6 кг
Б4		4	1.432.2-17.2 РН.22	Гн. С160×60×4 ℓ=5680				1						47,2 кг
Б4		5	1.432.2-17.2РН.21-05	Гн. С160×80×5 ℓ=6210					1	1				73,9 кг
Б4		6	1.432.2-17.2РН.22-05	Гн. С160×80×5 ℓ=5930					1	1				70,6 кг
				Уголок Б63×40×4 ГОСТ 8510-72 В ст3кп2 ГОСТ 535-79										
Б4		7	1.432.2-17.2 РН.23-01	ℓ=1740	1	1								5,54 кг
Б4		8	1.432.2-17.2РН.23-01	ℓ=3070			1			1				9,8 кг
Б4		9	1.432.2-17.2РН.23-01	ℓ=900				1						2,86 кг
Б4		10	1.432.2-17.2РН.23-01	ℓ=1520					1					4,82 кг
				Уголок Б45×4 ГОСТ 8509-72 В ст3кп2 ГОСТ 535-79										
Б4		11	1.432.2-17.2РН.24	ℓ=3480	1									9,5 кг
Б4		12	1.432.2-17.2 РН.24	ℓ=750		1								2,04 кг
Б4		13	1.432.2-17.2РН.24	ℓ=500			1							1,37 кг
Б4		14	1.432.2-17.2 РН.24	ℓ=430				1						1,17 кг
Б4		15	1.432.2-17.2РН 24	ℓ=740	1									2,02 кг
Б4		16	1.432.2-17.2 РН.24	ℓ=3470		1								9,5 кг
Б4		17	1.432.2-17.2 РН.24	ℓ=2390			1							6,5 кг
Б4		18	1.432.2-17.2 РН.24	ℓ=4630				1						12,6 кг
Б4		19	1.432.2-17.2 РН.25	ℓ=1840	1	1								5,05 кг
Б4		20	1.432.2-17.2 РН.25	ℓ=3170			1			1				8,7 кг
Б4		21	1.432.2-17.2 РН.25	ℓ=1000				1						2,73 кг
Б4		22	1.432.2-17.2 РН.24	ℓ=1250					1					3,43 кг
Б4		23	1.432.2-17.2 РН.24	ℓ=1310						1				3,56 кг
Б4		24	1.432.2-17.2 РН.24	ℓ=3440					1					9,5 кг
Б4		25	1.432.2-17.2 РН.24	ℓ=1830						1				4,96 кг
Б4		26	1.432.2-17.2 РН.25	ℓ=1620					1					4,43 кг
Б4		27	1.432.2-17.2РН.26-01	Лист Б4×155 ГОСТ 19903-74 ℓ=160 В ст3кп2 ГОСТ 14637-79	2	2	2		2	2				0,8 кг
Б4		28	1.432.2-17.2 РН.26	Лист Б4×115 ГОСТ 19903-74 ℓ=160 В ст3кп2 ГОСТ 14637-79				2						0,6 кг

22293-06 5

Нач. отд.	Бурзин	
Н. контр.	Конева	
Гл. конст.	Конева	
Ст. инж.	Потапова	
Исполн.	Пустовалова	
Провер.	Потапова	

ТП 903-1-246.87 КЖ.И.1.0

Надоконный ригель (РН-6-3^{а}; РН-6-3^{б}; РН-6-1^{а}; РН-8-3^{а}; РН-8-3^{б})

Стадия	Лист	Листов
Р		

Проектный институт N 2

Привязан

Инв. №

Формат А4

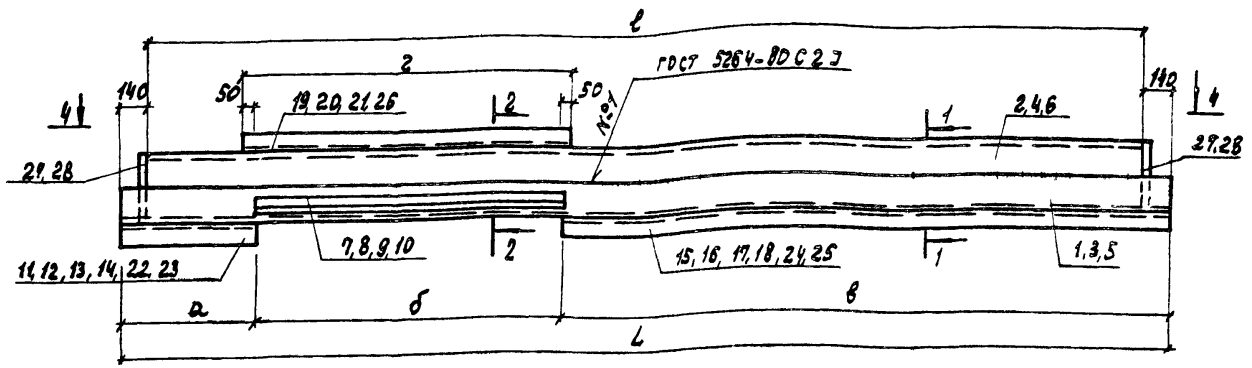

4-4

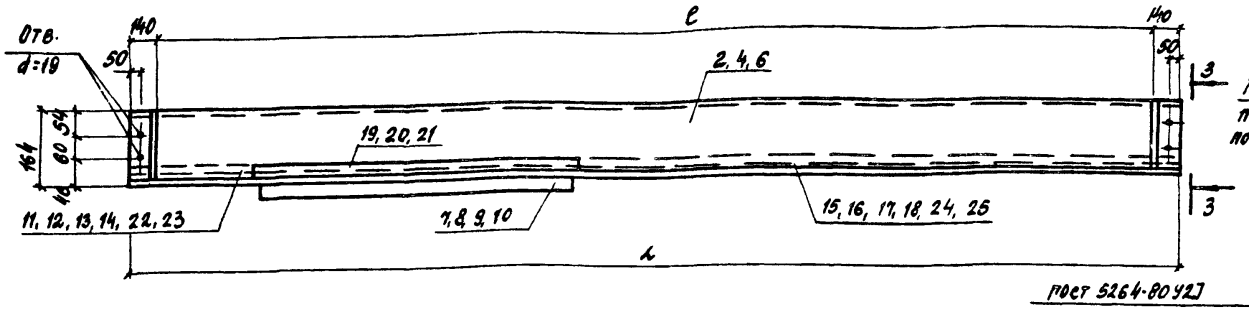

1-1

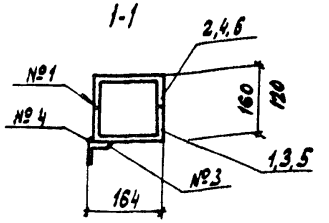

2-2

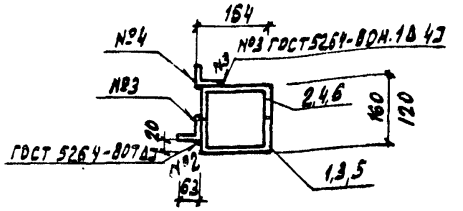

3-3

Поз. 27,28

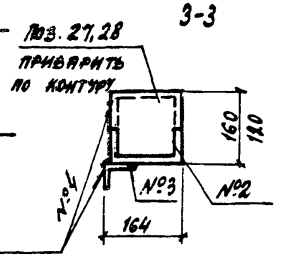

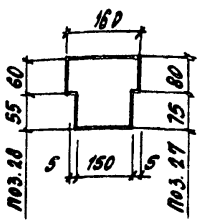

Обозначение	Марка	Размеры						Масса
		ℓ	c	a	б	в	г	
ТП 903-1-246.87 КЖ.И.1.0	РН-6-3а	5960	5680	3480	1740	740	1840	162.21
-01	РН-6-3б	5960	5680	950	1740	3470	1840	162.23
-02	РН-6-3в	5960	5680	500	3070	2390	3170	166.47
-03	РН-6-1а	5960	5680	430	900	4630	1000	117.36
-04	РН-8-3а	6210	5930	1250	1520	3440	1620	168.28
-05	РН-8-3б	6210	5930	1310	3070	1830	3170	173.12

Нач. отд.	Бурзин	
Н. контр.	Конева	
Гл. конст.	Конева	
Рук. пр.	Глебкова	
Ст. инж.	Потапова	
Исполн.	Пустовалова	
Провер.	Потапова	

Привязан

Инв. №

ТП 903-1-246.87 КЖ.И.10 СБ

Надоконный ригель РН-6-3а, РН-6-3б, РН-6-1а, РН-8-3а, РН-8-3б) Сборочный чертеж

Стадия	Масса	Масштаб
Р	см. табл.	1:10
Лист	Листов 1	

Проектный институт №2

22193-06 6

Копировал

Формат

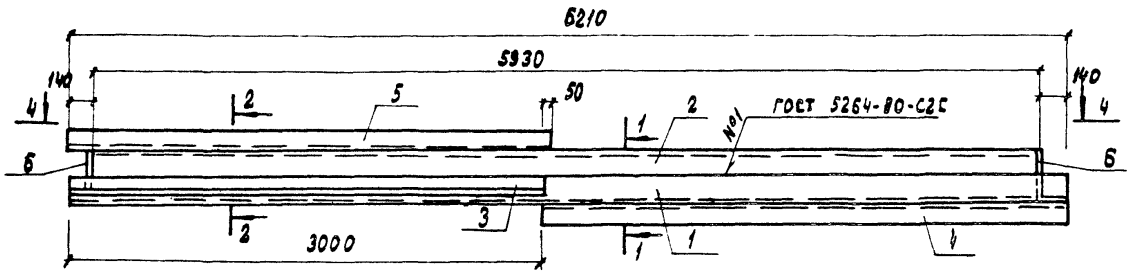

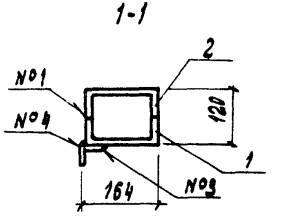

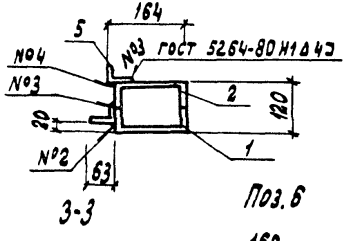

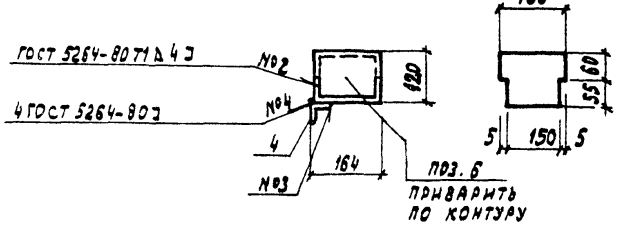

Формат	Зона	Поз.	Обозначение	Наименование	Кол.	Примеч.
				Документация		
			1.432.2-17.2 ПЗ	Пояснительная записка		
				Детали		
				Швеллеры гнутые ГОСТ 8278-75		
Б4		1	1.432.2-17.2 РН. 21-03	Гн. С 160×60×4 ℓ=6210	1	51,7 кг
Б4		2	1.432.2-17.2 РН. 22-03	Гн. С 160×60×4 ℓ=5930	1	49,3 кг
Б4		3	1.432.2-17.2 РН. 23-01	Уголок 63×40×4 ГОСТ 8510-72 / Ст3кп2 ГОСТ 535-79 ℓ=3000	1	9,51 кг
				Уголок 45×4 ГОСТ 8509-72 / Ст3кп2 ГОСТ 535-79		
Б4		4	1.432.2-17.2 РН. 24	ℓ=3000	1	8,19 кг
Б4		5	1.432.2-17.2 РН. 25	ℓ=3050	1	8,35 кг
Б4		6	1.432.2-17.2 РН. 26	Лист 54×115 ГОСТ 19903-74 / Ст3кп2 ГОСТ 14637-79 ℓ=160	2	0,58 кг

Привязан

Инв. №

Нач. отд.	Бурзин	
Н. контр.	Конева	
Гл. конс.	Конева	
Рук. гр.	Глебкова	
Ст. инж.	Потапова	
Исполн.	Пустовалова	
Провер.	Потапова	

ТП 903-1-246.87 КЖ.И. 2.0

Надоконный ригель РН-В-1а

Стадия	Масса	Масштаб
Р	127.63	1:10
Лист	Листов 1	

Проектный институт №2

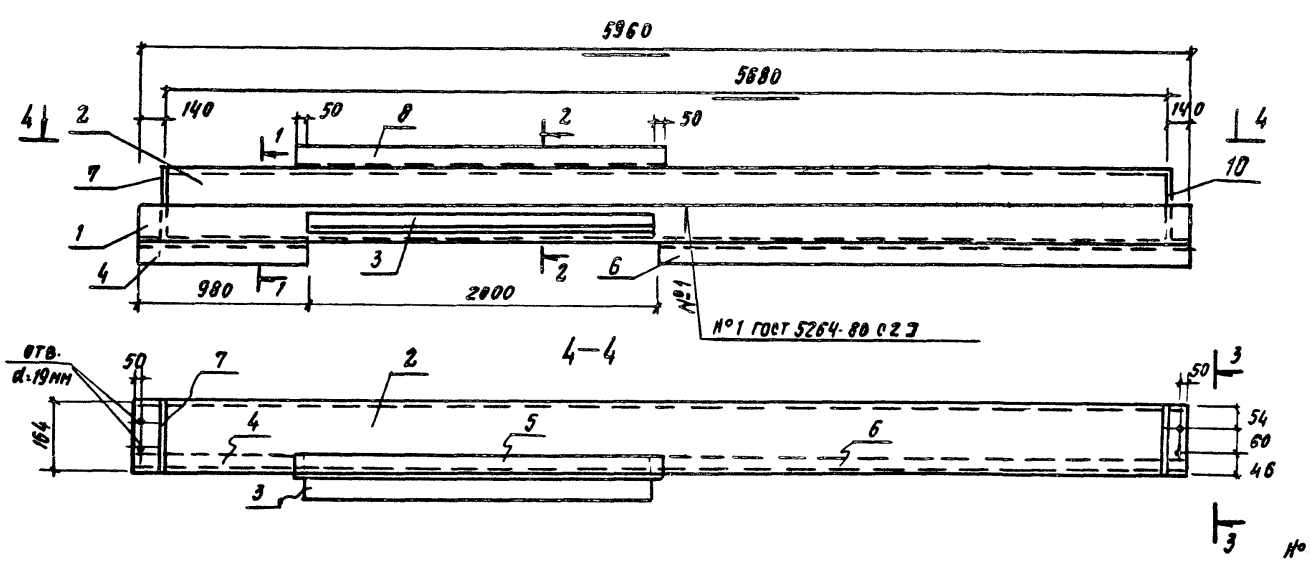

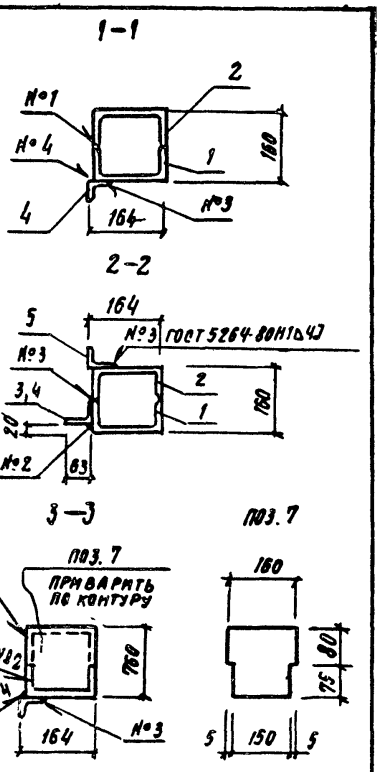

Формат	Зона	Поз.	Обозначение	Наименование	Кол.	Примеч.
				Документация		
			1.432.2-17.2 ПЗ	Пояснительная записка	X	
				Детали		
				Швеллеры гнутые ГОСТ 8278-75		
БЧ		1	1.432.2-17.2 РН 21-02	Гн. С 160×80×5 ℓ=5960	1	70.9 кг
БЧ		2	1.432.2-17.2 РН.22-02	Гн. С 160×80×5 ℓ=5680	1	67.6 кг
				Уголок 63×40×4 ГОСТ 8510-72 / Вст3 КП2 ГОСТ 535-79		
БЧ		3	1.432.2-17.2 РН. 23-01	ℓ=2000	1	6.34 кг
				Уголок 45×4 ГОСТ 8509-72 / Вст3 КП2 ГОСТ 535-79		
БЧ		4	1.432.2-17.2 РН. 24	ℓ=980	1	2.68
БЧ		5	1.432.2-17.2 РН.24	ℓ=2100	1	5.73
БЧ		6	1.432.2-17.2 РН.25	ℓ=2980	1	8.14
БЧ		7	1.432.2-17.2 РН.26-01	Лист 6×155 ГОСТ 19903-74 ℓ=160 / Вст3 КП2 ГОСТ 14637-79	2	0.8

Привязан

Инв. №

Нач. отд.	Бурзин	
Н. контр.	Конева	
Гл. конс.	Конева	
Рук. гр.	Глебкова	
Ст. инж.	Потапова	
Исполн.	Путеводова	
Провер.	Потапова	

ТП 903-1-246.87 КЖ.И. 3.0

Надоконный ригель РН-6-3²

Стадия	Масса	Масштаб
Р	163.0	1:10
Лист	Листов 1	

Проектный институт №2

22193-06 8 Копировал Формат

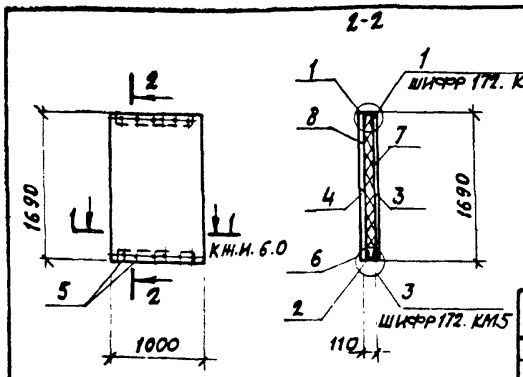

ПРИВЯЗАН

ИНВ. №

Формат	Зона	Поз.	Обозначение	Наименование	Кол.	Примеч.
				Документация		
			ШИФР 172 КМ5-00П3	Пояснительная записка	X	
				Детали		
		1	ШИФР 172 КМ5	Тетива рядовая ТР-1 ℓ= 950	1	2.04кг
		2	ШИФР 172 КМ5	ТР-2 ℓ= 950	1	2.62кг
		3		Обшивка С15-1000-07 ТУ36-1928-76 ℓ=1690	1	12.5кг
		4		Обшивка С15-800-07 ТУ36-1928-76 ℓ=1690	1	11.0кг
				Стандартные изделия		
		5		Винт В6х14 ТУ36-2142-78	24	0.0062кг
				Материалы		
		6		Фанера клееная ФОФ ℓ= 950 40х5 ГОСТ 3916-69	2	0.133кг
		7		Плиты из минеральной ваты ГОСТ 9573-82 ПП, 3 δ= 40мм γ= 150 кг/м³ м³	0.14	21.0кг
		8		Пленка полиэтиленовая ГОСТ 10354-82 полотно 0,1х2260 ТС м²	381	0.7кг

Нач. отд.	Бурзин	
Н. контр.	Степанов	
Гл. конст.	Конева	
Рук. гр.	Глебкова	
Ст. инж.	Потапова	
Исполн.	Пустовалова	
Провер.	Потапова	

ТП 903-1-246.87 КЖ.И 50

Панель рядовая 1ПТС 169.1000 110-СО 7-16

Стадия	Масса	Масштаб
Р	50,27	1:50

Лист | Листов 1

ПРОЕКТНЫЙ ИНСТИТУТ № 2

Формат

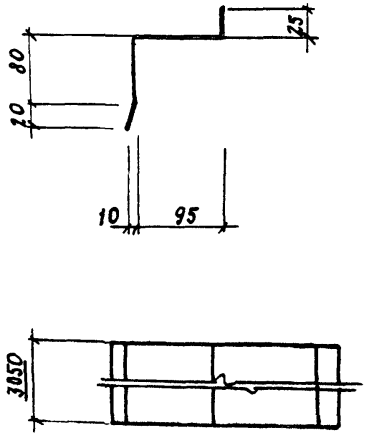

Длина развертки L=3050мм

ПРИВЯЗАН

ИНВ. №

Нач. отд.	Бурзин	
Н. контр.	Степанов	
Гл. конст.	Конева	
Рук. гр.	Глебкова	
Ст. инж.	Потапова	
Исполн.	Пустовалова	
Провер.	Потапова	

ТП 903-1-246.87 КЖ.И.4.0

Фасонный элемент Д7 а

Стадия	Масса	Масштаб
Р	5,6	1:5

Лист | Листов 1

Лист Б-ПН-1.0 ГОСТ 19903-74
4-VI-Н10КП ГОСТ 16523-70

ПРОЕКТНЫЙ ИНСТИТУТ № 2

Инв. № подл. | Подпись и дата | Взамен инв. №

22193-06 9 Копировал: Д

Формат

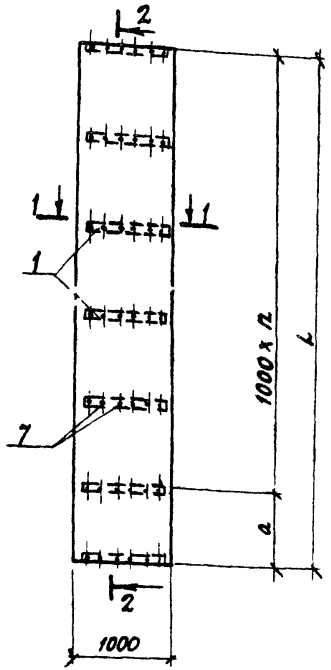

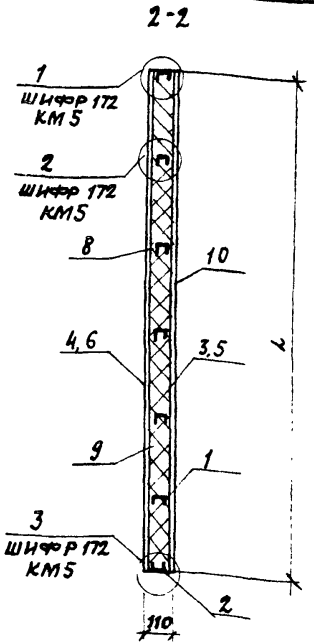

1-1

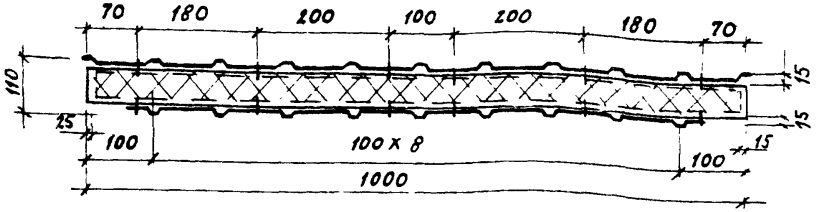

Формат	Зона	Поз.	Обозначение	Наименование	Кол. на изд. КЖ.И.6.0 —	Кол. на изд. КЖ.И.6.0 01	Примеч
				Документация			
			Шифр 172 КМ5-00ПЗ	Пояснительная записка			
				Детали			
		1	Шифр 172 КМ5	Тетива рядовая ТР-1 ℓ=950	7	6	2.04кг
		2	Шифр 172 КМ5	Тетива рядовая ТР-2 ℓ=950	1	1	2.62кг
		3		Обшивка С15-1000-0.7 ТУ36-1928-76 ℓ=6380	1		47.0кг
		4		Обшивка С15-800-0.7 ТУ36-1928-76 ℓ=6380	1		41.5кг
		5		Обшивка С15-1000-0.7 ТУ36-1928-76 ℓ=5810		1	43.0кг
		6		Обшивка С15-800-0.7 ТУ36-1928-76 ℓ=5810		1	38.0кг
				Стандартные изделия			
		7		Винт В6х14 ТУ36-2142-78	96	84	0.0062кг
				Материалы			
		8		Фанера клееная ФСФ 40х5 ГОСТ 3916-6 ℓ=950	8	7	0.133кг
		9		Плиты из минеральной ваты ГОСТ 9573-82 П175 δ=40мм γ=150кг/м³ м³	0.51	0.47	77.0 / 71.0
		10		Пленка полиэтиленовая ТС полотно Э.100х2160 ГОСТ 10354-82	14.4	13.2	2.63 / 2.44кг

Обозначение	Марка	Размеры l	a	n	Масса кг
ТП 903-1-246.87 КЖ И.5.0	1ПТС 638 1000.110-С0.7-1	6380	380	6	186.69
- 01	1ПТС 581.1000.110-С0.7-2	5810	810	5	170.8

Нач. отд.	Бурзин	
Н. контр.	Степанов	
Гл. конст.	Конева	
Рук. гр.	Глебкова	
Ст. инж.	Потапова	
Исполн.	Листовалова	
Провер.	Потапова	

Привязан

Инв. №

ТП 903-1-246.87 КЖ.И.6.0

Панель рядовая (1ПТС 638 1000.110-С.07-1 1ПТС 581 1000.110-С0 7-2)

Стадия	Масса	Масштаб
Р	см. табл	1:50
Лист	Листов	

Проектный институт N 2

Копировал: 22193-06 10 формат

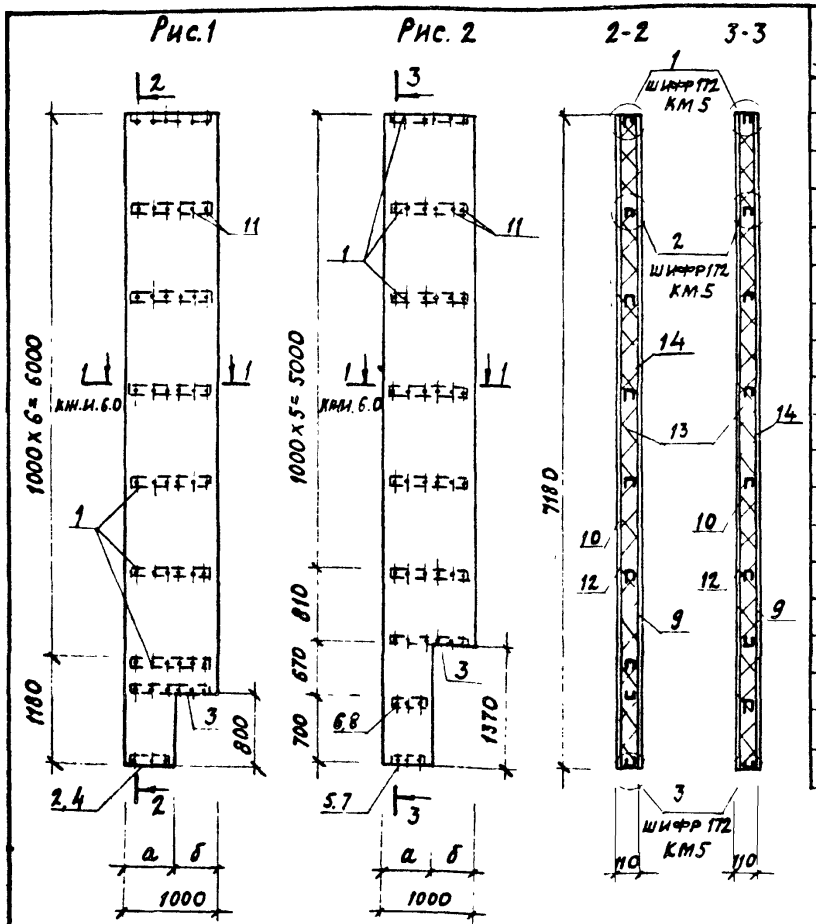

Формат	Зона	Поз.	Обозначение	Наименование	Кол-во на исполн. КЖ.И.7.0 —	01	02	03	Примеч.
				Документация					
			ШИФР 172 КМ5-00ПЗ	Пояснительная записка					
				Детали					
		1	ШИФР 172 КМ5	Тетива рядовая ТР-1 ℓ= 950	7	7	6	6	2.04 кг
		2	ШИФР 172 КМ5	Тд-2 ℓ= 260	1				0.72 кг
		3	ШИФР 172 КМ5	ТР-2 ℓ= 950	1	1	1	1	2.62 кг
		4	ШИФР 172 КМ5	ТР-2 ℓ= 900		1			2.50 кг
		5	ШИФР 172 КМ5	Тд-2 ℓ= 470			1		1.29 кг
		6	ШИФР 172 КМ5	Тд-1 ℓ= 470			1		1.00 кг
		7	ШИФР 172 КМ5	Тд-2 ℓ= 280				1	0.77 кг
		8	ШИФР 172 КМ5	Тд-1 ℓ= 280				1	0.6 кг
		9		Обшивка С15-1000-0.7 ТУ36-1928-76 ℓ= 7180	1	1	1	1	53.13 кг
		10		Обшивка С15-800-0.7 ТУ36-1928-76 ℓ= 7180	1	1	1	1	46.67 кг
				Стандартные изделия					
		11		Винт 8Б×14 ТУ36-2142-78	102	102	96	96	0.0062 кг
				Материалы					
		12		Фанера клееная ФСФ 40×5 ГОСТ-3916-69 ℓ= 950	8	8	8	8	0.133 кг
		13		Плиты из минеральной ваты ГОСТ 9573-82 П175 δ= 40 мм γ= 150 кг/м³ м³	0.54	0.57	0.52	0.5	81.0/8.5 / 18.0/75.0 кг
		14		Пленка полиэтиленовая ТС полотно 0.1×2260 ГОСТ 10354-82 м²	17.3	17.3	17.3	17.3	3.16 кг

Обозначение	Марка	Размеры а	Размеры б		Рис.	Масса кг
ТП 903-1-246.87-КЖ.И.7.0	1ПТС 718.1000.110-С 07-3	310	690		Рис.1	203.27
— 01	1ПТС 718.1000 110-С 07-4	950	50		Рис.1	209.10
— 02	1ПТС 718 1000 110-С 07-5	520	480		Рис.2	199.77
— 03	1ПТС 718.1000.110-С 07-6	330	670		Рис.2	195 85

Нач. отд.	Бурзин	
Н. контр.	Степанов	
Гл. конст.	Конева	
Рук. гр.	Глебкова	
Ст инж	Потапова	
Исполн.	Пустовалова	
Провер	Потапова	

ТП 903-1-246.87 КЖ.И.70

Панель рядовая
(1ПТС 718.1000.110-СО.7-3
1ПТС 718.1000.110-СО.7-4
1ПТС 718.1000.110-СО.7-5
1ПТС 718.1000.110-СО.7-6)

Стадия	Масса	Масштаб
Р	см. табл.	1:50

Лист | Листов

Проектный институт №2

Привязан

Инв. №

22193-06 11 Копировал: Формат

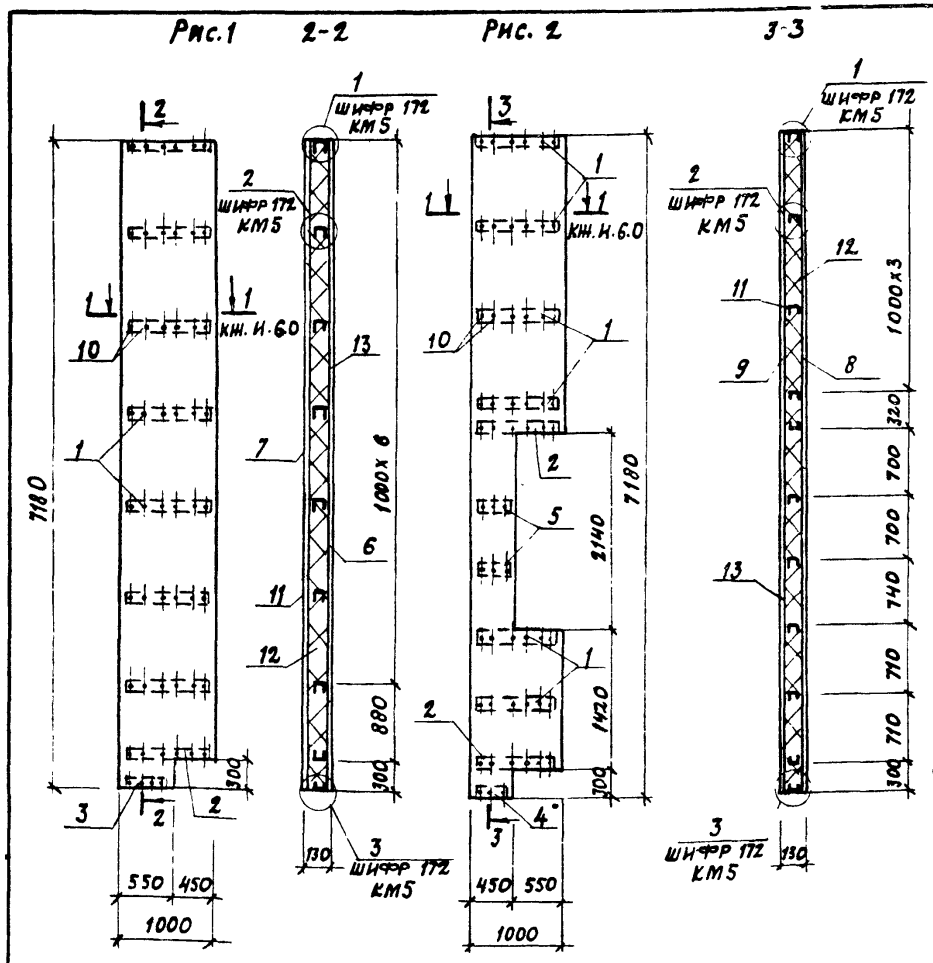

Формат	Зона	Поз.	Обозначение	Наименование	Код на исп. кж. и 8.0 —	01	Примеч. вес, кг
				Документация			
			шифр 172 КМ5-00П3	Пояснительная записка			
				Детали			
		1	шифр 172 КМ5	Тетива рядовая ТР-3 ℓ= 950	7	6	2.31кг
		2	шифр 172 КМ5	ТР-4 ℓ= 950	1	2	2.91кг
		3	шифр 172 КМ5	ТР-4 ℓ=500	1		1.53кг
		4	шифр 172 КМ5	ТД-4 ℓ= 400		1	1.23кг
		5	шифр 172 КМ5	ТД-3 ℓ= 400		2	0.98кг
		6		Обшивка С15-1000-07 ТУ336-1928-76 ℓ=7180	1		53.13кг
		7		Обшивка С15-800-07 ТУ36-1928-76 ℓ=7180	1		46.67кг
		8		Обшивка С15-1000-07 ТУ36-1928-76 ℓ=7180		1	43.21кг
		9		Обшивка С15-800-07 ТУ36-1928-76 ℓ=7180		1	37.95кг
				Стандартные изделия			
		10		Винт В6х14 ТУ36-2142-78	104	114	0.0062кг
				Материалы			
		11		Фанера клееная ФСФ 40х5 ГОСТ 3916-69 ℓ= 950	8	7	0.133кг
		12		Плиты из минеральной ваты ГОСТ 9573-82 П175 δ=50мм γ=125кг/м³ м³	0.71	0.58	888 / 73.0кг
		13		Пленка полиэтиленовая ТС полотно 0.100х2260 ГОСТ 10354-82	18.4	12.04	2.93 / 2.2кг

Обозначение	Марка	Рис	Масса кг
ТП903-1-246.87 кж.и 8.0	1ПТС 718 1000.130-С0.7-7	Рис 1	213.85
- 01	1ПТС 718.1000.130-С0.7-8	Рис.2	180.87

Нач. отд.	Бурзин	
Н контр.	Степанов	
Гл. конст.	Конева	
Рук гр.	Глебкова	
Ст. инж	Потапова	
Исполн	Пустовалов	
Провер.	Потапова	

ТП 903-1-246.87 КЖ.И. 8.0

Панель рядовая (1ПТС 718. 1000. 130-С0.7-7 1ПТС 718. 1000.130-С0.7-8)

Стадия	Масса	Масштаб
Р	См. табл.	1:50
Лист	Листов	

ПРОЕКТНЫЙ ИНСТИТУТ N 2

ПРИВЯЗАН

ИНВ. №

22193-06 12 КОПИРОВАЛ: Д- ФОРМАТ

Рис.1

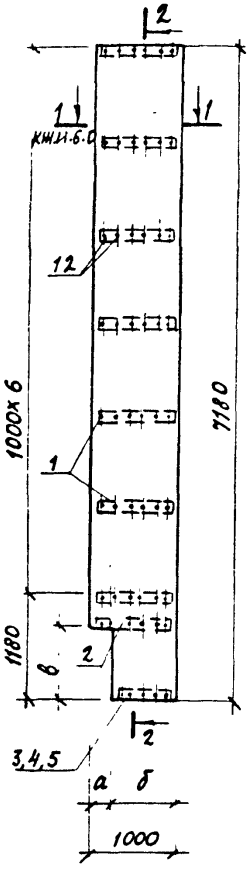

Рис.2

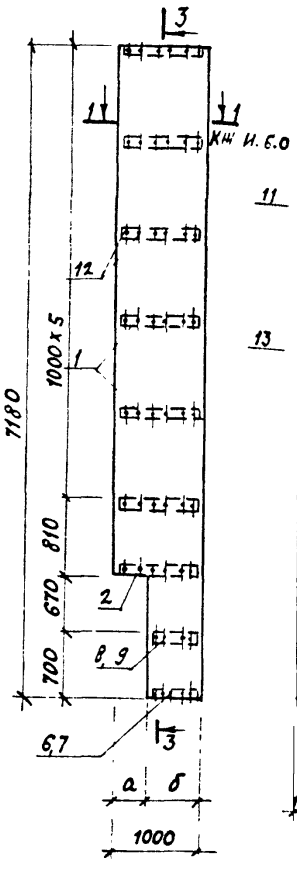

2-2 3-3

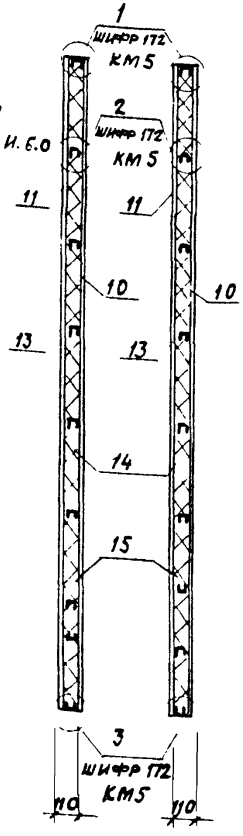

Формат	Зона	Поз.	Обозначение	Наименование	Кол. на испол. КЖ.И.9.0 —	01	02	03	04	Примеч.
				Документация						
			ШИФР 172. КМ5-ОПЗ	Пояснительная записка						
				Детали						
		1	ШИФР 172 КМ5	Тетива рядовая ТР-1 ℓ=950	7	7	7	6	6	2.04 кг
		2	ШИФР 172 КМ5	ТР-2 ℓ=950	1	1	1	1	1	2.62 кг
		3	ШИФР 172 КМ5	ТР-2 ℓ=900	1					2.48 кг
		4	ШИФР 172 КМ5	ТД-2 ℓ=260		1				0.72 кг
		5	ШИФР 172 КМ5	ТД-2 ℓ=430			1			1.18 кг
		6	ШИФР 172 КМ5	ТД-2 ℓ=360				1		1.00 кг
		7	ШИФР 172 КМ5	ТР-2 ℓ=550					1	1.52 кг
		8	ШИФР 172 КМ5	ТД-1 ℓ=360				1		1.00 кг
		9	ШИФР 172 КМ5	ТР-1 ℓ=550					1	1.18 кг
		10		Обшивка С15-1000-0.7 ТУ36-1928-76 ℓ=7180	1	1	1	1	1	53.13 кг
		11		Обшивка С15-800-0.7 ТУ36-1928-76. ℓ=7180	1	1	1	1	1	46.67 кг
				Стандартные изделия						
		12		Винт В6х14 ТУ36-2142-78	104	102	102	102	104	0.0062 кг
				Материалы						
		13		Фанера клеевая ГОСТ 3916-69 ФСФ 4СХ5 ℓ=950	8	8	8	8	8	0.133 кг
		14		Плиты из минеральной ваты ГОСТ 9573-82 П 115 δ=40мм γ=150 кг/м³ м³	0.57	0.54	0.55	0.51	0.51	38 / 51 / 23 / 17 / 20 кг
		15		Пленка полиэтиленовая ТС м² полотно 0.100х2260 ГОСТ 10354-82	17.3	17.3	17.3	17.3	17.3	3.16 кг

Обозначение	Марка	Размеры a	б	в	Рис	Масса кг
ТП 903-1-246.87- КЖ И. 9.0	1ПТС 718. 1000. 110-СО 7- 9	50	950	800	Рис1	209.10
— 01	1ПТС 718. 1000 110- СО.7-10	690	310	800	Рис1	203.27
— 02	1ПТС 718. 1000 110-СО.7-11	520	480	600	Рис1	205.73
— 03	1ПТС 718 1000 110-СО 7 12	540	410	—	Рис2	198 51
— 04	1ПТС 718. 1000. 110-СО.7-13	400	600	—	Рис2	202.23

Нач. отд.	Бурзин	
Н. контр.	Степанов	
Гл. конст	Конева	
Рук. гр.	Глебкова	
Ст. инж.	Потапова	
Исполн	Пустовалова	
Провер.	Потапова	

ТП 903-1-246.87 КЖ.И. 9.0

Панель рядовая
1ПТС 718. 1000. 110-СО.7-9
1ПТС 718. 1000. 110-СО.7-10
1ПТС 718. 1000. 110-СО.7-11
1ПТС 718 1000. 110-СО.7-12
1ПТС 718 1000 110-СО.7-13)

Стадия	Масса	Масштаб
Р	см. табл.	1:50
Лист	Листов	

ПРОЕКТНЫЙ ИНСТИТУТ №2

22193-06 13 Копировал: Формат

Рис.1

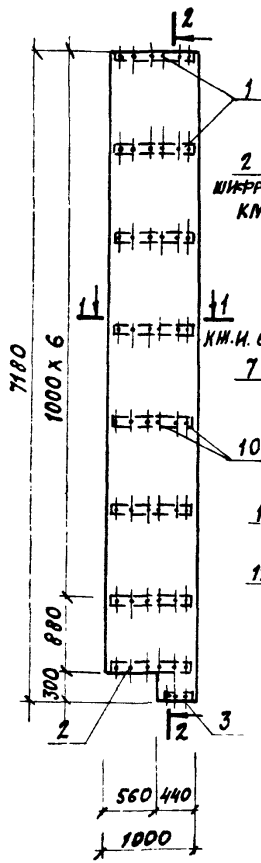

2-2

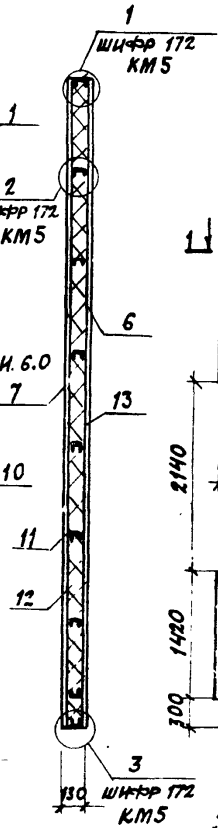

Рис. 2

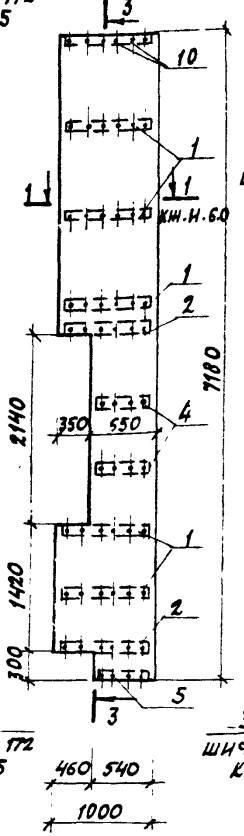

3-3

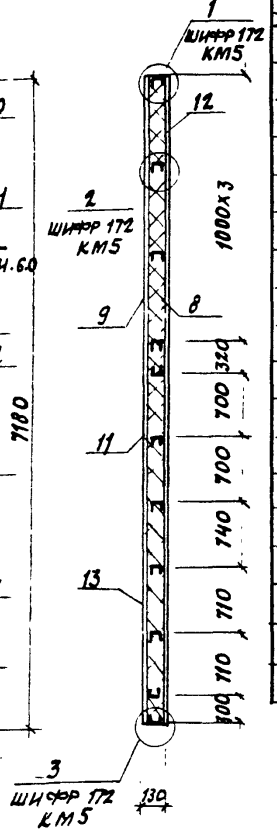

ФОРМАТ	ЗОНА	ПОЗ.	ОБОЗНАЧЕНИЕ	НАИМЕНОВАНИЕ	Кол. на испол. КЖ.И. 10.0 —	Кол. на испол. КЖ.И. 10.0 01		ПРИМЕЧ.
				ДОКУМЕНТАЦИЯ				
			ШИФР 172. КМ5 ПЗ	Пояснительная записка				
				ДЕТАЛИ				
		1	ШИФР 172. КМ5	Тетива рядовая ТР-3 ℓ= 950	7	6		2.31кг
		2	ШИФР 172. КМ5	ТР-4 ℓ= 950	1	2		2.91кг
		3	ШИФР 172 КМ5	ТД-4 ℓ= 390	1			1.20кг
		4	ШИФР 172 КМ5	ТР-3 ℓ= 600		2		1.46кг
		5	ШИФР 172 КМ5	ТР-4 ℓ=490		1		1.5кг
		6		Обшивка С15-1000-07 ТУ36-1926-76 ℓ=7180	1			53.13кг
		7		Обшивка С15-800-07 ТУ36-1926-76 ℓ= 7180	1			46.67кг
		8		Обшивка С15-1000-07 ТУ36-1926-76 ℓ=7180		1		46.57кг
		9		Обшивка С15-800-07 ТУ36-1926-76 ℓ=7180		1		40.91кг
				СТАНДАРТНЫЕ ИЗДЕЛИЯ				
		10		Винт В6х14 ТУ36-2142-78	102	120		0.0062кг
				МАТЕРИАЛЫ				
		11		Фанера клеевая ФСФ 4ОхЗ ГОСТ 9573-82 ℓ= 950	8	7		0.133кг
		12		Плиты из минеральной ваты ГОСТ 9573-82 П175 δ=50мм γ=125 кг/м³ м²	0.71	0.63		88.8 / 78.8кг
		13		Пленка полиэтиленовая ТС полотно 0.100 х 2260 ГОСТ 10354-82 м²	18.4	12.1		2.93 / 2.2кг

ОБОЗНАЧЕНИЕ	МАРКА	Рис.	ПРИМЕЧ
ТП 903-1-246.87 КЖ И 10.0	1ПТС 718 1000 130-С0.7-14	Рис 1	213.51
- 01	1ПТС718 1000 130-С0.7-15	Рис 2	194.26

ПРИВЯЗАН

ИНВ. №

Нач. отд	Бурзин	
Н. контр	Степанов	
Гл. конст	Конева	
Рук. гр.	Глебкова	
Ст. инж.	Потапова	
Исполн	Пустовалова	
Провер.	Потапова	

ТП 903-1-246.87 КЖ.И. 10.0

Панель рядовая (1ПТС 718.1000.130-С0.7-14 1ПТС 718.1000.130-С0.7-15)

СТАДИЯ	МАССА	МАСШТАБ
Р	см. табл.	1:50
ЛИСТ	ЛИСТОВ	

ПРОЕКТНЫЙ ИНСТИТУТ №2

КОПИРОВАЛ:

ФОРМАТ

Рис. 1

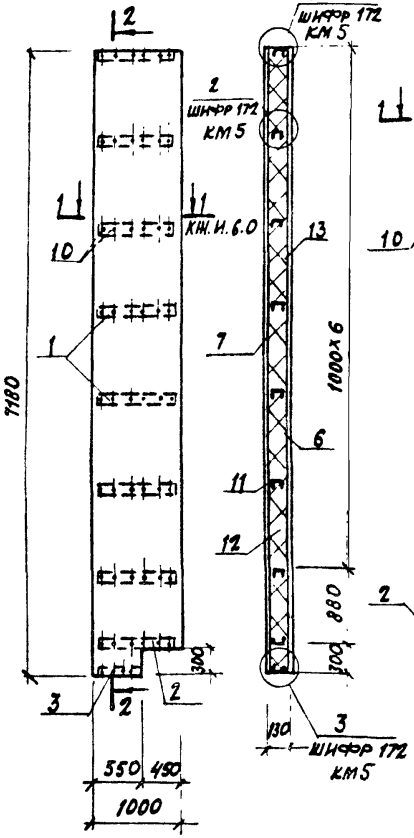

2-2

Рис. 2

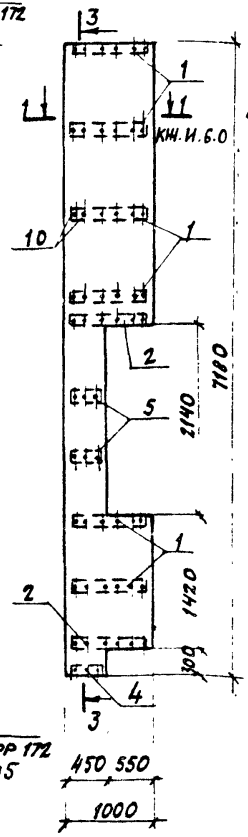

3-3

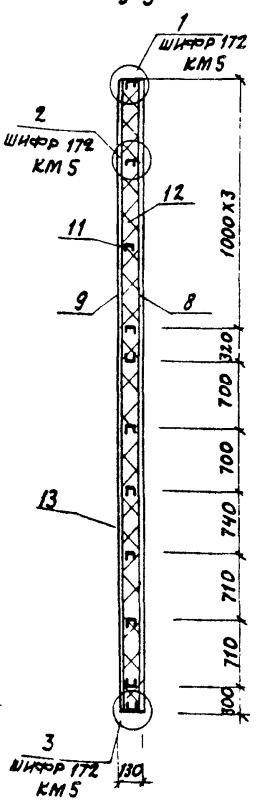

Формат	Зона	Поз.	Обозначение	Наименование	Кол. на лист КЖ.И. 11.0 —	Кол. на лист КЖ.И. 11.0 01	Примеч. Вес, кг
				Документация			
			ШИФР 172.КМ5-00ПЗ	Пояснительная записка	X	X	
				Детали			
		1	ШИФР 172 КМ5	Тетива рядовая ТР-3 ℓ=950	7	6	2.31кг
		2	ШИФР 172 КМ5	ТР-4 ℓ=950	1	2	2.91кг
		3	ШИФР 172 КМ5	ТР-4 ℓ=500	1		1.53кг
		4	ШИФР 172 КМ5	ТД-4 ℓ=400		1	1.23кг
		5	ШИФР 172 КМ5	ТД-3 ℓ=400		2	0.98кг
		6		Обшивка С15-1000-07 ТУ36-1928-76 ℓ=7180	1		53.13кг
		7		Обшивка С15-800-07 ТУ36-1928-76 ℓ=7180	1		46.67кг
		8		Обшивка С15-1000-07 ТУ36-1928-76 ℓ=7180		1	43.21кг
		9		Обшивка С15-800-07 ТУ36-1928-76 ℓ=7180		1	37.95кг
				Стандартные изделия			
		10		Винт В6х14 ГУ36-2142-78	104	114	0.0062кг
				Материалы			
		11		Фанера клеевая ФСФ ГОСТ 3916-69 40х5 ℓ=950	8	7	0.133кг
		12		Плиты из минеральной ваты ГОСТ 9573-82 ПП75 δ=50мм Р=150 кг/м³ м³	0.71	0.58	106.5 / 87.0кг
		13		Пленка полиэтиленовая ТС полотно 0.100 х 2260 ГОСТ 10354-82 м²	18.4	12.04	1.93 / 2.2кг

Привязан

Инв. №

Обозначение	Марка	Рис	Масса кг
ТП 903-1-246.87 КЖ.И. 11.0	1ПТС 718 1000 130-СО.7-17	Рис1	231.55
-01	1ПТС 718 1000 130-СО.7-18	Рис2	194.87

Нач. отд.	Бурзин	
Н. контр.	Степанов	
Гл. конст.	Конева	
Рук. гр.	Глебкова	
Ст. инж.	Потапова	
Исполн.	Пустоварова	
Дрофер	Потапова	

ТП 903-1-246.87 КЖ.И. 11.0

Панель рядовая (1ПТС 718.1000 130-СО.7-17 1ПТС 718.1000 130-СО.7-18)

Стадия	Масса	Масштаб
Р	см. табл.	1:50
Лист	Листов	

Проектный институт №2

22193-06 15

Копировал:

Формат

Рис. 2

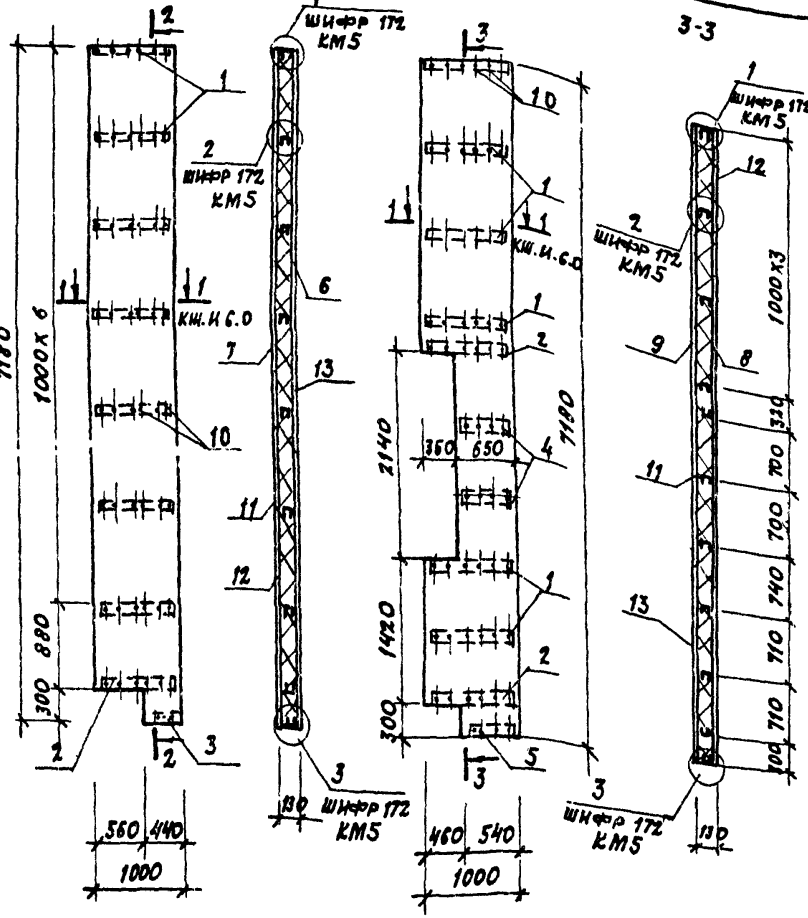

Формат	Зона	Поз.	Обозначение	Наименование	Кол. на испол. КЖ.И. 12.0 —	01		Примеч.
				Документация				
			ШИФР 172 КМ5-ПОЗ	Пояснительная записка				
				Детали				
		1	ШИФР 172 КМ5	Тетива рядовая ТР-3 ℓ=950	7	6		2.31кг
		2	ШИФР 172 КМ5	ТР-4 ℓ=950	1	2		2.91кг
		3	ШИФР 172 КМ5	ТД-4 ℓ=390	1			1.20кг
		4	ШИФР 172 КМ5	ТР-3 ℓ=600		2		1.46кг
		5	ШИФР 172 КМ5	ТР-4 ℓ=490		1		1.5кг
		6		Обшивка С15-1000-07 ТУ36-1928-76 ℓ=7180	1			53.13кг
		7		Обшивка С15-800-07 ТУ36-1928-76 ℓ=7180	1			46.61кг
		8		Обшивка С15-1000-07 ТУ36-1928-76 ℓ=7180		1		46.57кг
		9		Обшивка С15-800-07 ТУ36-1928-76 ℓ=7180		1		40.91кг
				Стандартные изделия				
		10		Винт 8.6Х14 ТУ36-2142-42-78	102	120		0.0062кг
				Материалы				
		11		Фанера клеевая ФСФ ℓ=950 40х5 ГОСТ 3916-69	8	7		0.133кг
		12		Плиты из минеральной ваты ГОСТ 9573-82 ПП5 δ=50 мм ρ=150 кг/м³ м²	0.71	0.63		106.5 / 94.5кг
		13		Пленка полиэтиленовая ТС м² полотно 0.100х2260 ГОСТ 10354-82	18.3	12.1		2.93 / 2.2кг

Обозначение		Марка	Рис.	Примеч.
ТП 903-1-246.87	КЖ.И. 12.0	1ПГС 718.1000.130-С0.7-19	Рис.1	231.20
	- 01	1ПГС 718.1000.130-С0.7-20	Рис.2	209.96

Привязан

Инв. №

Нач. отд.	Бурмин	
Н. контр.	Степанов	
Гл. конст.	Конева	
Рук. гр.	Глебкова	
Ст. инж.	Потапова	
Испол.	Пуставалова	
Провер.	Потапова	

ТП 903-1-246.87 КЖ.И. 12.0

Панель рядовая (1ПГС 718.1000.130-С0.7-19, 1ПГС 718.1000.130-С0.7-20)

Стадия	Масса	Масштаб
Р	см. таб.	1:50

Лист | Листов

Проектный институт №2

Копировал: Формат

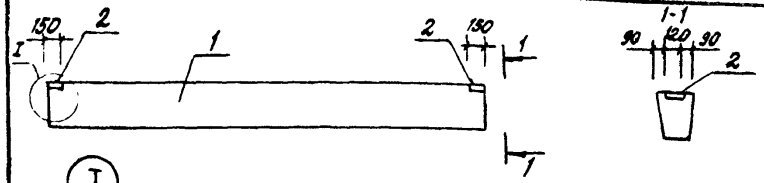

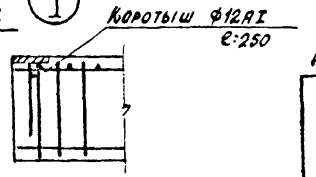

Ведомость расхода стали на дополнительные закладные изделия, кг

Марка элемента	Изделия закладные: Арматура класса AI, ГОСТ 5781-82, ф12		Итого	Прокат марки Вст3кп2, ГОСТ 19903-74, -88		Итого	Всего
фб6-46а	1.0		1.0	2.2		2.2	3.2
фб6-47а	1.0		1.0	2.2		2.2	3.2
фб6-48а	1.0		1.0	2.2		2.2	3.2

Обозначение	Марка	Масса т
ТП 903-1-246.87 КЖ.И.13.0	фб6-46а	0.9
-01	фб6-47а	0.8
-02	фб6-48а	0.8

Формат	Зона	Поз.	Обозначение	Наименование	Колич. на изд. КЖ.И.13.0 —	01	02	Примеч.
				Документация				
			1.415-1 вып.1 лист 6	Пояснительная записка	✕	✕	✕	
				Сборочные единицы				
		1	1.415-1 вып.1 лист 51	Фундаментная балка фб6-46	1			
				фб6-47		1		
				фб6-48			1	
		2	3.400-6/76	Изделие закладное МН1-15	2	2	2	см. ук.1

1. Изделие закладное МН1-15 приварить через коротыши к продольной арматуре каркасов, шов - ГОСТ 14098-85 - К1 - Кт.

Нач.отд.	Бурзин		
Н.контр.	Конева		
Гл.конст.	Конева		
Рук.гр.	Глебкова		
Инж.	Громова		
Пров.	Глебкова		

ТП 903-1-246.87 КЖ.И.13.0

Фундаментная балка (фб6-46а, фб6-47а, фб6-48а)

Стадия	Масса	Масштаб
Р	см. табл.	1:150
Лист	Листов 1	

Проектный институт №2

Копировал Формат



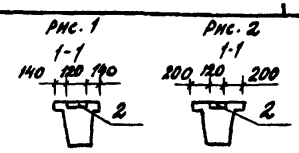

Ведомость расхода стали на дополнительные закладные изделия, кг

Марка элемента	Изделия закладные: Арматура класса AI, ГОСТ 5781-82, ф12		Итого	Прокат марки Вст3кп2, ГОСТ 19903-74, -88		Итого	Всего
фб6-12а	1.0		1.0	2.2		2.2	3.2
фб6-29а	1.0		1.0	2.2		2.2	3.2

Обозначение	Марка	Рис.	Масса т
ТП 903-1-246.87 КЖ.И.14.0	фб6-12а	1	1.5
-01	фб6-29а	2	1.9

Формат	Зона	Поз.	Обозначение	Наименование	Колич. на изд. КЖ.И.14.0 —	01	Примеч.
				Документация			
			1.415-1 вып.1	Пояснительная записка	✕	✕	
				Сборочные единицы			
		1	1.415-1 в.1	Фундаментная балка фб6-12	1		
				фб6-29		1	
		2	3.400-6/76	Изделие закладное МН1-13	2	2	см. ук.1

1. Изделие закладное МН1-13 приварить через коротыши к продольной арматуре каркасов шов - ГОСТ 14098-85-К1-Кт.

Привязан

Инв. № подл. | Подпись и дата | Взам. инв. №

Нач.отд.	Бурзин		
Н.контр.	Конева		
Гл.спец.	Конева		
Рук.пр.	Глебкова		
Инж.	Громова		
Исполн.	Бондарь		
Провер.	Громова		

ТП 903-1-246.87 КЖ.И.14.0

Фундаментная балка (фб6-12а, фб6-29а)

Стадия	Масса	Масштаб
Р	см. табл.	1:150
Лист	Листов 1	

Проектный институт №2

 Копировал Формат

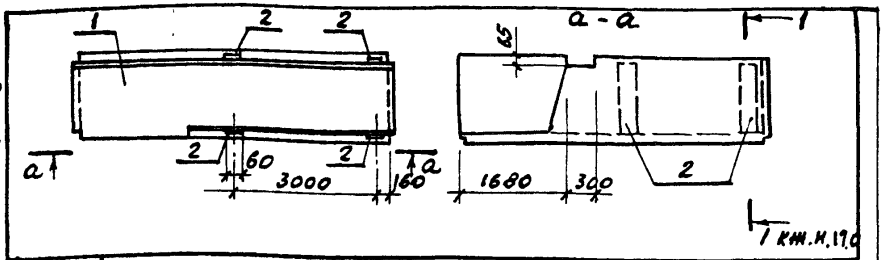

Формат	Зона	Поз.	Обозначение	Наименование	Кол.	Примечание
				Документация		
А4			ТП 903-1-246.87 КЖ.И.13.0	Узлы установки закладных изделий	Х	
				Сборочные единицы		
		1	3.006.1-2/82.2-2-03	Лоток Лу10-8	1	
		2	1.400-15 в.1 430	Изделие закладное МН414-2	4	см.ук.1

1. Арматурные выпуски закладного изделия отогнуть в тело бетона

Ведомость расхода стали на дополнительные закладные изделия, кг.

Марка изделия	Изделия закладные						Всего	Общий расход
	Прокат марки			Арматура класса				
	Вст3кп2			A III				
	ГОСТ 19903-74			ГОСТ 5781-82				
	δ=6		Итого	ф8		Итого		
Лу10-8-1	11.2		11.2	3.6		3.6	14.8	14.8

Привязан

Инв.№

Нач.отд.	Бурзин		ТП 903-1-246.87 КЖ.И.15.0
Н.контр.	Конева		
Гл.спец.	Конева		Лоток Лу10-8-1
Рук.гр.	Глебкова		
Инженер	Орлова		
Исполн.	Чурсина		
Провер.	Прядухина		

Стадия	Масса	Масштаб
Р	3.14т	1:10
Лист	Листов	
	Проектный институт № 2	

Формат

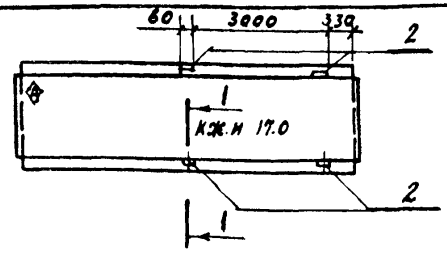

Формат	Зона	Поз.	Обозначение	Наименование	Кол.	Примечание
				Документация		
А4			ТП 903-1-246.87 КЖ.И.13.0	Узлы установки закладных изд	Х	
				Сборочные единицы		
		1	3.006.1-2/82.1-1.10.0	Лоток Л10-3	1	
		2	1.400-15 в.1 430	Изделие закладное МН414-2	4	см.ук.1

1. Арматурные выпуски закладного изделия отогнуть в тело бетона.

Ведомость расхода стали на дополнительные закладные изделия

Марка изделия	Изделия закладные						Всего	Общий расход
	Прокат марки			Арматура класса				
	Вст3кп2			A III				
	ГОСТ 19903-74			ГОСТ 5781-82				
	δ=6		Итого	ф8		Итого		
А10-3-1	11.2		11.2	3.6		3.6	14.8	14.8

◈ Знак ориентации нанести несмываемой краской

Привязан

Инв.№

Нач.отд.	Бурзин		ТП 903-1-246.87 КЖ.И. 16.0
Н.контр.	Конева		
Гл.спец.	Конева		Лоток Л10-3-1
Рук.гр.	Глебкова		
Инженер	Орлова		
Исполн.	Пикалова		
Провер.	Прядухина		

Стадия	Масса	Масштаб
Р	3.30т	1:10
Лист	Листов 1	
	Проектный институт № 2	

Взамен инв.№ | Подпись и дата | Инв.№ подл.

Формат

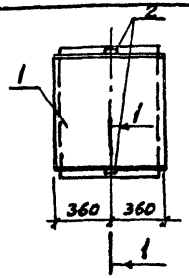

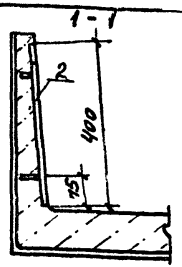

Формат	Зона	Поз.	Обозначение	Наименование	Кол.	Примечание
				Сборочные единицы		
		1	3.006.1-2/82.1-1-10.0	Лоток Л10д-3	1	
		2	1.400-15.81. 430	Изделие закладное Мн 414-2	2	см.ук.1

Арматурные выпуски закладного изделия отогнуть в тело бетона.

Ведомость расхода стали на дополнительные закладные изделия, кг

Марка элемента	Изделия закладные										
	Арматура класса				Прокат марки						Всего
	А III				Вст3 кп2						
	ГОСТ 5781-82				ГОСТ 19903-74						
	ф8			Итого	δ=6					Итого	
Л10д-3-1	1,8			1,8	5,6					5,6	7,4

Привязан

Инв. №

Нач.отд.	Бурзин	
Н.контр.	Конева	
Гл.спец.	Конева	
Рук.гр.	Глебкова	
Инжен.	Орлова	
Исполн.	Пикалова	
Провер.	Прядухина	

ТП 903-1-246.87 КЖ.И. 17.0

Лоток Л10д-3-1

Стадия	Масса	Масштаб
Р	430 кг	1:10

Лист | Листов 1

Проектный институт № 2

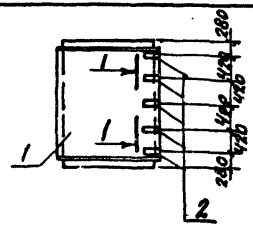

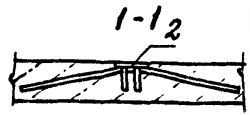

Формат	Зона	Поз.	Обозначение	Наименование	Кол.	Примечание
				Сборочные единицы		
		1	3.006.1-2/82.1-1-29.0	Лоток Л29д-3	1	
		2	3.006.1-2/82.1-3-13.0	Изделие закладное М4	5	

Ведомость расхода стали на дополнительные закладные изделия

Марка элемента	Изделия закладные										
	Арматура класса				Прокат марки						Всего
	А III				Вст3 кп2						
	ГОСТ 5781-82				ГОСТ 19903-74						
	ф8			Итого	δ=6					Итого	
Л29д-3-1	2,3			2,3	2,0					2,0	4,3

Привязан

Инв. №

Нач.отд.	Бурзин	
Н.контр.	Конева	
Гл.спец.	Конева	
Рук.гр.	Глебкова	
Инжен.	Орлова	
Исполн.	Пикалова	
Провер.	Прядухина	

ТП 903-1-246.87 КЖ.И. 18.0

Лоток Л29д-3-1

Стадия	Масса	Масштаб
Р	5,7т	1:10

Лист | Листов 1

Проектный институт № 2

Взамен инв. | Подпись и дата | Инв. № подл.

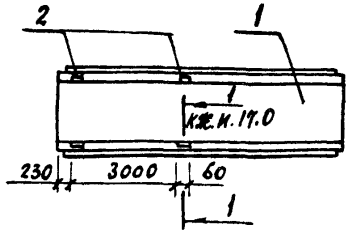

Ведомость расхода стали на дополнительные закладные изделия, кг

Марка элемента	Изделия закладные: Арматура класса AIII ГОСТ 5781-82 ф8			Итого	Прокат марки Вст3кп2 ГОСТ 19903-74* d=6			Итого	Всего
Л15-5-1	3,6			3,6	11,2			11,2	14,8

Формат	Зона	Поз.	Обозначение	Наименование	Кол.	Примеч.
				Документация		
				Узлы установки		
А4			ТП 903-1-246.87 КЖ.И.-17.0	закладных изделий	X	
				Сборочные единицы		
		1	3.006.1-2/82.1-1-33.0	Лоток Л15-5	1	
		2	1.400-15.В.1. 430 -4	Изделие закладное МН414-2	4	см. Ук.1

1. Арматурные выпуски закладного изделия отогнуты в тело бетона

Привязан

Инв. №

Нач.отд.	Бурзин		
Н.контр.	Конева		
Гл.спец.	Конева		
Рук. гр.	Глебкова		
Ст. инж.	Александрова		
Исполн.	Маховский		
Провер.	Александрова		

ТП 903-1-246.87 КЖИ. 19.0

Лоток Л15-5-1

Стадия	Масса	Масштаб
Р	4.95т	1:10
Лист	Листов 1	

Проектный институт № 2

Формат

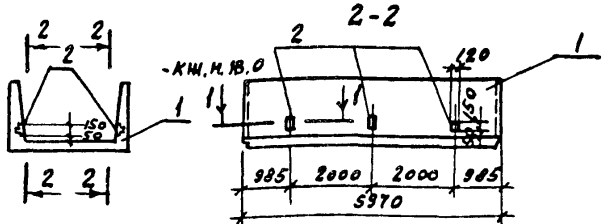

Ведомость расхода стали на дополнительные закладные изделия, кг

Марка элемента	Изделие закладное: Арматура класса AI ГОСТ 5781-82 ф8			Итого	Прокат марки Вст3кп2 ГОСТ 19903-74 d=6			Итого	Всего
Л4-8-1	2,76			2,76	4,8			4,8	7,56

Формат	Зона	Поз.	Обозначение	Наименование	Кол.	Примеч.
				Документация		
				Узлы установки		
А4			ТП 903-1-246.87 КЖ.И.18.0	закладных изделий	X	
				Сборочные единицы		
		1	3.006.1-2/82.1-1-040	Лоток Л4-8	1	
		2	3.006.1-2/82.1-3_13.0	Изделие закладное М-8	6	см. Ук.1

1. Арматурные выпуски закладного изделия отогнуты в тело бетона

Привязан

Инв. №

Подпись и дата | Взамен инв.

Инв. № подл.

Нач.отд.	Бурзин		
Н.контр.	Конева		
Гл.спец.	Конева		
Рук. гр.	Глебкова		
Ст. инж.	Александрова		
Исполн.	Бондарь		
Провер.	Александрова		

ТП 803-1-246.87 КЖ.И. 20.0

Лоток Л4-8-1

Стадия	Масса	Масштаб
Р	1.80т	1:10
Лист	Листов 1	

Проектный институт № 2

Копиров:

Формат

Рис.1

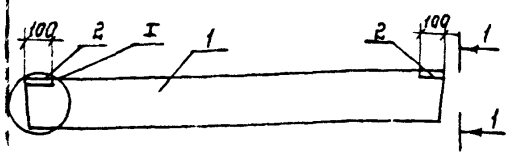

Рис.2

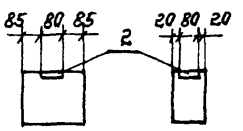

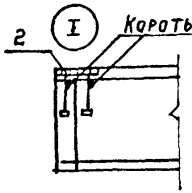

Ведомость расхода стали на дополнительные закладные изделия, кг.

Марка	Изделия закладные						Всего
	Арматура класса			Прокат марки			
	AIII			Вст3кп2			
	ГОСТ 5781-82			ГОСТ 19903-74			
	ф8		Итого	-6	-8	Итого	
3ПБ21-8а	0,2		0,2	0,4	1,0	1,4	1,6
5ПБ21-27а	0,2		0,2	0,4	1,0	1,4	1,6

Обозначение	Наименование	Масса кг	Рис
ТП 903-1-246.87 КЖС.И 21.0	3ПБ21-8а	137	1
01	5ПБ21-27а	285	2

Формат	Зона	Поз.	Обозначение	Наименование	Кол. на исполнен. —	Кол. на исполнен. 01	Примеч.
				Сборочные единицы			
		1	1.038.1-1.1 060000	Перемычка 3ПБ21-8	1		
				5ПБ21-27		1	
		2	3.400-6/76 лист 24	Изделие закладное МН2-3	2	2	см. ук. 1

1. Изделие закладное МН2-3 приварить через коротыши к продольной арматуре каркасов, шов-ГОСТ 14098-85-К1-КТ

Привязан:

Инв. №

Нач.отд.	Бурзин		
Н.контр.	Конева		
Гл.конст.	Конева		
Рук.гр.	Глебкова		
Инж.	Громова		
Т.полн.	Бондарь		
Провер.	Громова		

ТП 903-1-246.87 КЖ.И 21.0

Перемычка (3ПБ21-8а, 5ПБ21-27а)

Стадия	Масса	Масштаб
Р	См. табл.	1:150
Лист	Листов 1	

Проектный институт №2

Формат

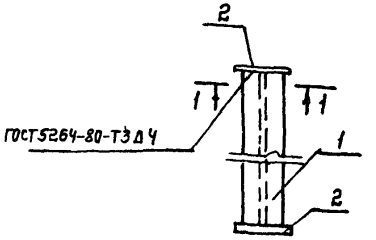

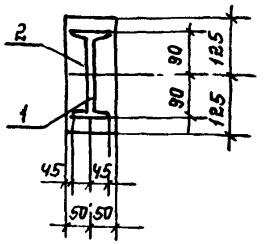

Формат	Зона	Поз.	Обозначение	Наименование	Кол	Примеч.
				Документация		
А4			ТП 903-1-246.87 КЖС.И. ТУ	Технические условия на изготовление арматурных и закладных изделий		
				Детали		
Б4		1		Двутавр 18 ГОСТ 8239-72 / Вст3сп5-ГОСТ 535-79 ℓ=460	1	8,46 кг
Б4		2		Лист Б 8х100 ГОСТ 19903-74 / Вст3кп2 ГОСТ 14637-79 ℓ=250	2	1,9 кг

Привязан:

Инв. №

Взам. инв. № | Подпись и дата | Инв. № подл.

Нач.отд.	Бурзин		
Н.констр.	Конева		
Гл.констр.	Конева		
Рук.гр.	Глебкова		
Инженер	Орлова		
Провер.	Прядухина		

ТП 903-1-246.87 КЖ.И. 22.0

Опора ОП1

Стадия	Масса	Масштаб
Р	12,4	1:10
Лист	Листов 1	

Проектный институт №2

22193-06 21 Копировал: Телеш.

Формат

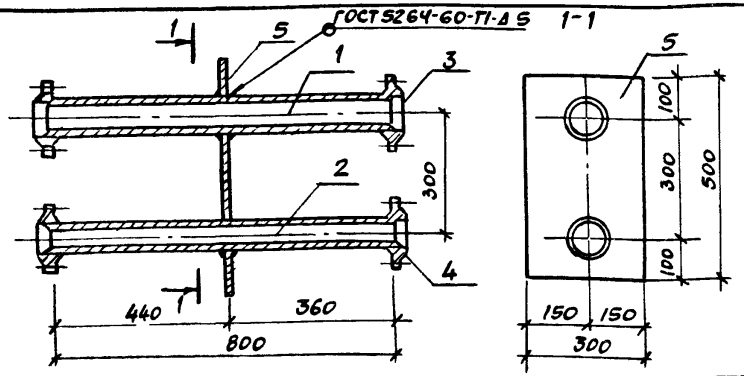

Формат	Зона	Поз.	Обозначение	Наименование	Кол.	Примечание
				Документация		
				Технические условия		
А4			ТП 903-1-246.87 КЖ.И.ТУ	На изготовление арматурных и закладных изделий	X	
				Детали		
Б4		1		Труба 89×3,5×800 ГОСТ 9941-81	1	5,9 кг
Б4		2		Труба 57×3,5×800 ГОСТ 9941-81	1	3,7 кг
Б4		3		Фланец 1-80-10 ст.25 ГОСТ 12820-80	2	1,79 кг
Б4		4		Фланец 1-50-10 ст.25 ГОСТ 12820-80	2	1,02 кг
Б4		5		Лист 6-4×300 ГОСТ 19903-74 / Вст3кп2 ГОСТ 14637-79		
				С=500	1	5,89 кг

Привязан

Инв. №

Нач. отд.	Бурзин		
Н. контр.	Конева		
Гл. спец.	Конева		
Рук. гр.	Глебкова		
Ст. инж.	Александрова		
Испол.	Бондарь		
Провер.	Александрова		

ТП 903-1-246.87 КЖ И 23.0

Изделие закладное МН1

Стадия	Масса	Масштаб
Р	21.11	1:10
Лист	Листов 1	

Проектный институт №2

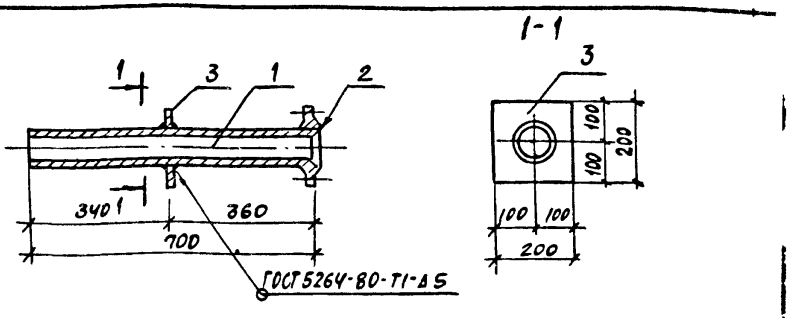

Формат	Зона	Поз.	Обозначение	Наименование	Кол.	Примечание
				Документация		
				Технические условия		
А4			ТП 903-1-246.87 КЖ.И.ТУ	На изготовление арматурных и закладных изделий	X	
				Детали		
Б4		1		Труба 76×3,5×700 ГОСТ 9941-81	1	4,38 кг
Б4		2		Фланец 1-65-100 ст.25 ГОСТ 12820-80	1	1,37 кг
Б4		3		Лист 6-6×200 ГОСТ 19903-74 / Вст3кп2 ГОСТ 14637-79		
				С=200	1	1,57 кг

Привязан

Инв. №

Нач. отд.	Бурзин		
Н. контр.	Конева		
Гл. спец.	Конева		
Рук. гр.	Глебкова		
Инженер.	Прядухина		
Ст. техн.	Пикалова		
Провер.	Прядухина		

ТП 903-1-246.87 КЖ.И.24.0

Изделие закладное МН 2

Стадия	Масса	Масштаб
Р		1:10
Лист	Листов	

Проектный институт №2

Инв. № подл. | Подпись и дата | Взамен инв. №

22193-06 22 Копировал Формат

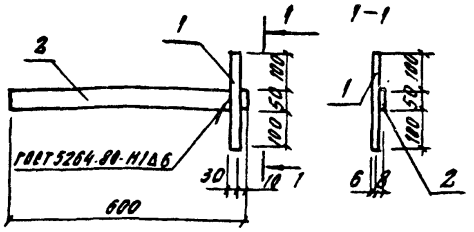

Формат	Зона	Поз.	Обозначение	Наименование	Кол.	Примечание
				Документация		
А4			ТП 903-1-246.87 КЖИ.М-ТУ	Технические условия на изготовление арматурных и закладных изделий	X	
				Детали		
Б4		1		Лист $\frac{б\ 6\cdot30\ ГОСТ\ 19903-74}{Ст3\ кп2\ ГОСТ\ 14637-79\ l=250}$	1	0.29 кг
Б4		2		Лист $\frac{б\ 8\cdot50\ ГОСТ\ 19903-74}{Ст3\ кп2\ ГОСТ\ 14637-79\ l=600}$	1	2.36 кг

Привязан

Инв. №

ГИП	Любавин		
Нач. отд.	Бурзин		
Н. контр.	Конева		
Гл. конс.	Конева		
Рук. гр.	Глебкова		
Ст. инж.	Александрова		
Исполн.	Махновский		
Провер.	Прядухина		

ТП 903-1-246.87 КЖИ.М. 25.0

Изделие закладное МН3

Стадия	Масса	Масштаб
Р	2.65	1:10
Лист	Листов 1	

Проектный институт №2

Копировал Формат

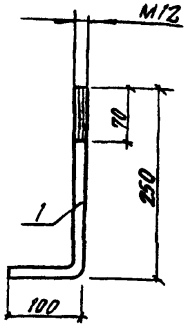

Длина развертки L = 350 мм

Привязан

Инв. №

Подпись и дата Взам. инв. №

Инв. № подл.

ГИП	Любавин		
Нач. отд.	Бурзин		
Н. контр.	Конева		
Гл. конс.	Конева		
Рук. гр.	Глебкова		
Ст. инж.	Александрова		
Исполн.	Махновский		
Провер.	Прядухина		

ТП 903-1-246.87 КЖИ.М. 26.0

Изделие закладное МН4

Стадия	Масса	Масштаб
Р	0.4	1:5
Лист	Листов 1	

Круг $\frac{\text{Ø}12\ ГОСТ\ 2590-71}{Ст3\ кп2\ ГОСТ\ 535-49}$

Проектный институт №2

Копировал Формат

Альбом 8

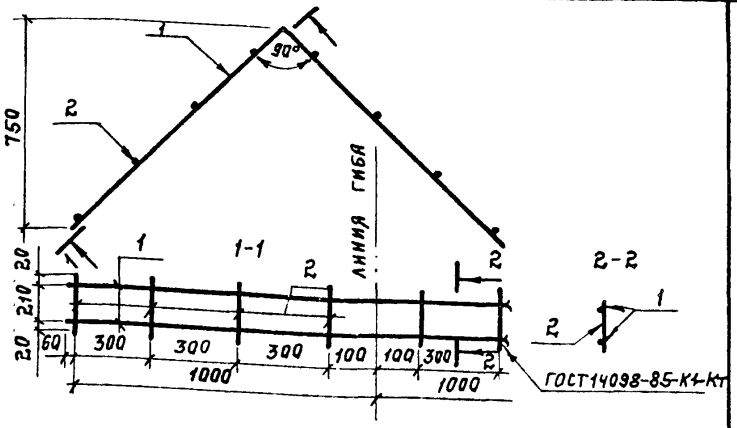

Формат	Зона	Поз.	Обозначение	Наименование	Кол.	Примечание
				Документация		
				Технические условия		
А4			ТП 903-1-246.87 КЖС.И.ТУ	на изготовление арматурных и закладных изделий		
				Детали		
Б4		1		А-I-8 ГОСТ 5781-82, ℓ=2120	2	0,8 кг
Б4		2		А-I-6 ГОСТ 5781-82 ℓ=250	8	0,06 кг

Привязан:

Инв. №

Нач.отд.	Бурзин		
Н.контр.	Конева		
Гл.спец.	Конева		
Рук.гр.	Глебкова		
Ст.инж.	Александрова		
Инж.	Маховский		
Пров.	Прадухина		

ТП 903-1-246.87 КЖС.И. 27.0

Каркас плоский КР1

Стадия	Масса	Масштаб
Р	2,08	1:20
Лист	Листов 1	

Проектный институт №2

Формат

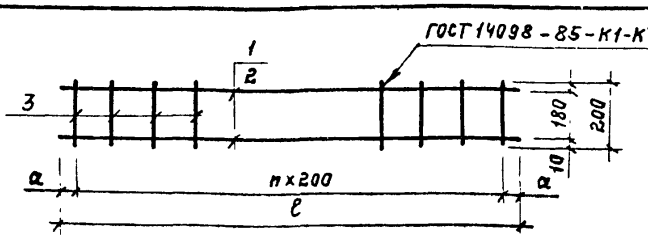

Обозначение	Марка	Размеры мм, ℓ	n	Масса, кг
ТП 903-1-246.87-КЖС.И. 66.0	КР2	3750	18	3,91
-01	КР3	1650	5	1,60

Формат	Зона	Поз.	Обозначение	Наименование	Кол. на изд. КЖС.И —	Кол. на изд. КЖС.И 01	Примечание
				Документация			
				Технические условия на изготовление			
А4			ТП 903-1-246.87 КЖС.И.ТУ	арматурных и закладных изделий			
				Детали			
Б4		1		А-I-8 ГОСТ 5781-82 ℓ=3750	2		1,48 кг
Б4		2		А-I-8 ГОСТ 5781-82 ℓ=1650		2	0,65 кг
Б4		3		А-I-6 ГОСТ 5781-82 ℓ=200	19	6	0,05 кг

Привязан:

Инв. №

Нач.отд.	Бурзин		
Н.контр.	Конева		
Гл.спец.	Конева		
Рук.гр.	Глебкова		
Ст.инж.	Александрова		
Инж.	Яшина		
Пров.	Прадухина		

ТП 903-1-246.87 КЖС.И. 28.0

Каркас плоский (КР2, КР3)

Стадия	Масса	Масштаб
Р	см. табл.	1:15
Лист	Листов 1	

Проектный институт №2

Инв. № подл. | Подпись и дата | Взам. инв. №

Копировал:

Формат

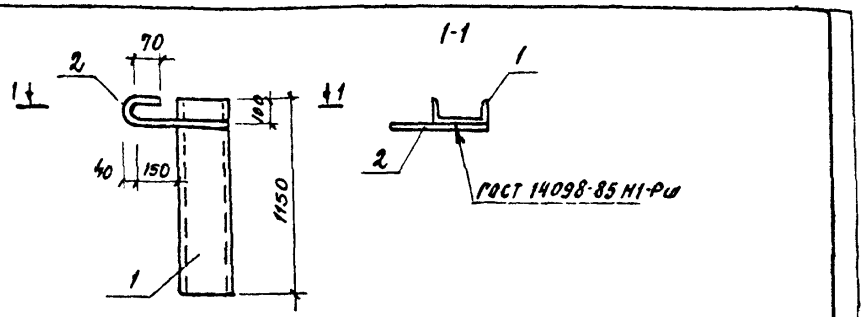

Формат	Зона	Поз.	Обозначение	Наименование	Кол.	Примечание
				Документация		
А4			ТП 903-1-246.87 КЖ.И.ТУ	Технические условия на изготовление арматурных и закладных изделий		
				Детали		
Б4		1		Швеллер 24 ГОСТ 8240-72 / Ст3пс6 ГОСТ 535-79 ℓ=1150	1	27.6кг
Б4		2		АI-20 ГОСТ 5781-82 ℓ=600	1	1.5кг

Привязан

Инв. №

Нач. отд.	Бурзин		ТП 903-1-246.87 КЖ И. 29.0
Н. контр.	Конева		
Гл. спец.	Конева		Изделие закладное МН5
Рук. гр.	Глебкова		Стадия: Р; Масса: 29.1; Масштаб: —
Инжен.	Прядухина		Лист; Листов 1
Ст. техн.	Пикалова		Проектный институт №2
Провер.	Прядухина		

Копировал Формат

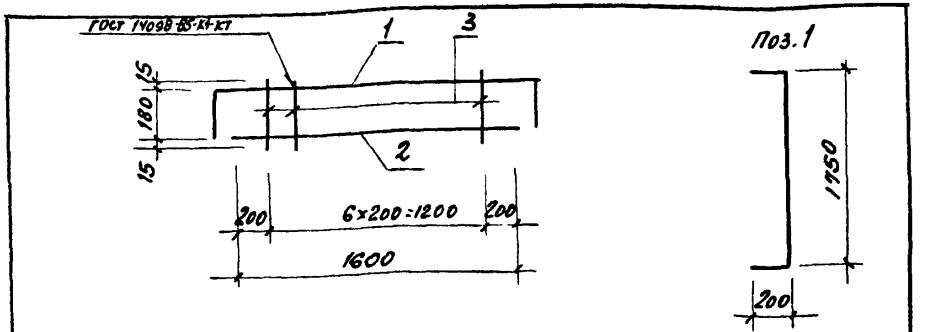

Форм.	Зона	Поз.	Обозначение	Наименование	Кол.	Примеч.
				Документация		
А4			ТП 903-1-246.87 КЖ.И.ТУ	Технические условия на изготовление арматурных и закладных изделий		
				Детали		
Б4		1		АIII-10-ГОСТ 5781-82 ℓ=2150	1	1.3кг
Б4		2		ℓ=1600	1	1.0кг
Б4		3		АI-6-ГОСТ 5781-82 ℓ=210	7	0.06кг

Привязан

Инв. №

Взамен инв.№ | Подпись и дата | Инв. № подл.

Нач. отд.	Бурзин		ТП 903-1-246.87 КЖ И. 30.0
Н. контр.	Конева		
Гл. спец.	Конева		Каркас плоский КР4
Рук. гр.	Глебкова		Стадия: Р; Масса: 2.63; Масштаб: —
Инжен.	Прядухина		Лист; Листов 1
Ст. техн.	Пикалова		Проектный институт №2
Провер.	Прядухина		

Копировал Формат

Альбом 8

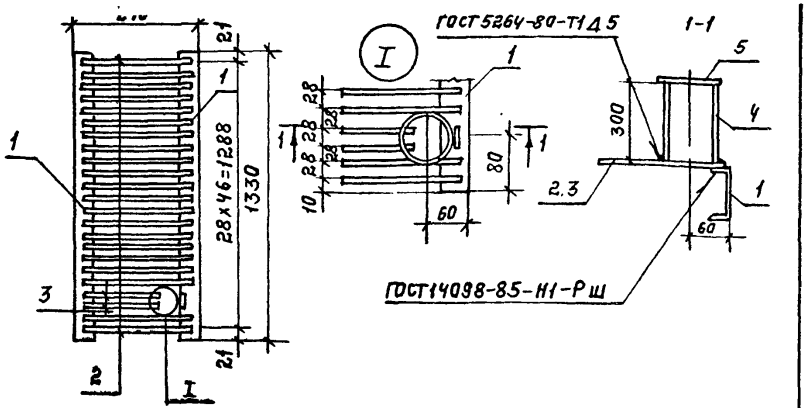

Формат	Зона	Поз.	Обозначение	Наименование	Кол	Примеч.
				Документация		
А4			ТП 903-1-246.87 КЖ.И.ТУ	Технические условия на		
				изготовление арматурных		
				и закладных изделий		
				Детали		
Б4		1		Швеллер 10 ГОСТ 8240-72 Вст3кп2 ГОСТ 535-79 ℓ=1330	2	11,4 кг
Б4		2		АI-8-ГОСТ 5781-82 ℓ=250	45	0,09 кг
Б4		3		ℓ=180	2	0,07 кг
Б4		4		Труба 80х3,5 ГОСТ 3262-75, ℓ=300	1	2,3 кг
Б4		5		Лист 6-6х130 ГОСТ 9903-74 Вст3кп2 ГОСТ 14637-79 ℓ=130	1	0,79 кг

Нач.отд.	Бурзин	
Норм кон	Конева	
Гл.спец.	Конева	
Рук.гр.	Глебкова	
Инженер	Прядухина	
Исполн.	Никалова	
Провер.	Прядухина	

ТП-903-1-246.87 КЖ.И.31.0

Решетка Р1а

Стадия	Масса	Масштаб
Р	30.1	—
Лист	Листов 1	

Проектный институт №2

Формат

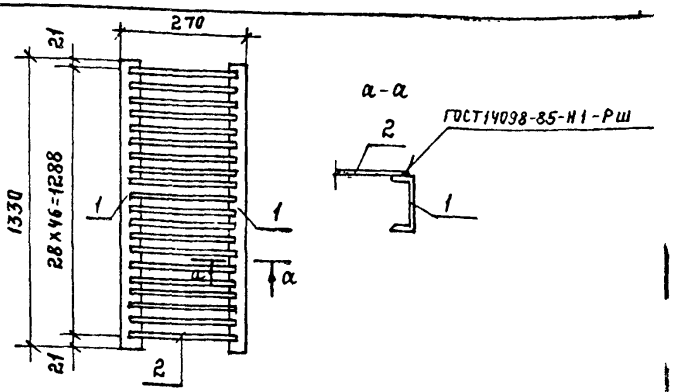

Формат	Зона	Поз.	Обозначение	Наименование	Кол.	Примеч.
				Документация		
А4			ТП 903-1-246.87 КЖ.И.ТУ	Технические условия на		
				изготовление арматурных		
				и закладных изделий		
				Детали		
Б4		1		Швеллер 10 ГОСТ 8240-72 Вст3кп2 ГОСТ 535-79 ℓ=1330	2	11,4 кг
Б4		2		АI-8-ГОСТ 5781-82 ℓ=250	47	0,09 кг

Привязан:

Инв. №

Взам. инв. №

Подпись и дата

Инв. № подл.

Нач.отд.	Бурзин	
Норм кон	Конева	
Гл.конст	Конева	
Рук.гр.	Глебкова	
Инженер	Прядухина	
Исполн	Орлова	
Провер	Прядухина	

ТП 903-1-246.87 КЖ.И 32.0

Решетка Р1

Стадия	Масса	Масштаб
Р	2	—
Лист	Листов 3 1	

Проектный институт №2

Копировал: Телеш

Формат

Альбом 0

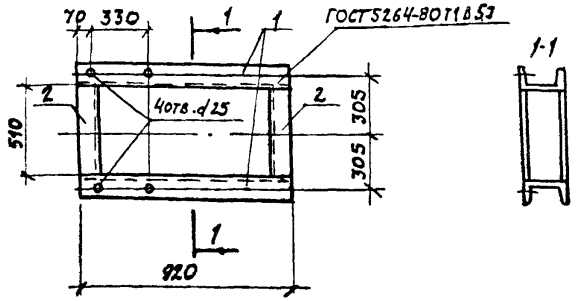

Формат	Зона	Поз.	Обозначение	Наименование	Кол.	Примеч.
				Документация		
А4			ТП 903-1-246.87 КЖ.И.ТУ	Технические условия		
				На изготовление арматурных		
				и закладных изделий	X	
				Детали		
Б4		1		Швеллер 24 ГОСТ 5240-72 / Вст3пс6 ГОСТ 535-79 ℓ= 920	2	22,1 кг
Б4		2		Швеллер 24 ГОСТ 5240-72 / Вст3пс6 ГОСТ 535-79 ℓ=510	2	12,2 кг

Привязан

Инв. №

Нач. отд.	Бурзин		
Н. контр.	Конева		
Гл. спец.	Конева		
Рук. гр.	Глебкова		
Инженер	Прядухина		
Ст. техн.	Пикалова		
Провер.	Прядухина		

ТП 903-1-246.87 КЖ.И.33.0

Рама металлическая Рм1

Стадия	Масса	Масштаб
Р	62,6	1:20
Лист	Листов	

Проектный институт №2

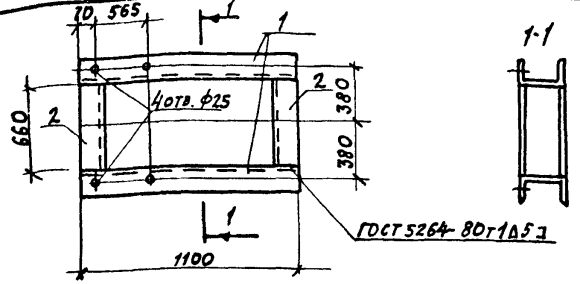

Формат	Зона	Поз.	Обозначение	Наименование	Кол.	Примечание
				Документация		
А4			ТП 903-1-246.87 КЖ.И.ТУ	Технические условия		
				На изготовление арма-		
				турных и закладных изделий	X	
				Детали		
Б4		1		Швеллер 24 ГОСТ 5240-72 / Вст3пс6 ГОСТ 535-79 ℓ=1100	2	26,4 кг
Б4		2		Швеллер 24 ГОСТ 5240-72 / Вст3пс6 ГОСТ 535-79 ℓ=660	2	15,8 кг

Привязан

Инв. №

Взам. инв. №

Подпись и дата

Инв. № подл.

Нач. отд.	Бурзин		
Н. контр.	Конева		
Гл спец	Конева		
Рук. гр.	Глебкова		
Инженер	Прядухина		
Ст. тех.	Пикалова		
Провер.	Прядухина		

ТП 903-1-246.87 КЖ.И.34.0

Рама металлическая Рм2

Стадия	Масса	Масштаб
Р	84,4	–
Лист	Листов	

Проектный институт И2

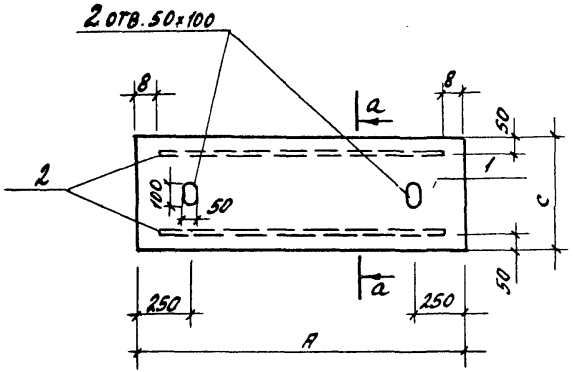

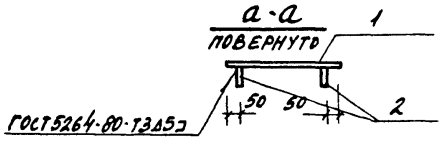

Формат	Зона	Поз.	Обозначение	Наименование	Кол. на испол. К-м —	01	02	Примеч.
				Документация				
А4			ТП 903-1-246.87 КЖ. И. 7У	Технические условия на изготовление арматурных и закладных изделий				
				Детали				
Б4		1		Лист ромб. 6.0×500×1480 Б Ст3 кп 2 ГОСТ 8568-77	1			37.0 кг
Б4				Лист ромб. 6.0×500×1300 Б Ст3 кп 2 ГОСТ 8568-77		1		32.8 кг
Б4				Лист ромб. 6.0×510×1000 Б Ст3 кп 2 ГОСТ 8568-77			1	26.0 кг
				Лист 6-6×80 ГОСТ 19903-74 Вст3 кп 2 ГОСТ 14637-79				
Б4		2		ℓ = 1340	2			15.0 кг
Б4				ℓ = 1170		2		4.4 кг
Б4				ℓ = 870			2	3.3 кг

Обозначение	Марка	Размеры, мм A	B	C	Масса кг
ТП 903-1-246.87 КЖ. И. 35.0	Щ1	1480	70	500	47.0
-01	Щ3	1300	65	500	41.4
-02	Щ4	1000	65	510	32.2

Привязан

Инв. №

Нач. отд.	Бурзин	
Н. контр.	Конева	
Гл. спец.	Конева	
Рук. гр.	Глебкова	
Инженер	Орлова	
Исполн.	Чурсина	
Провер.	Орлова	

ТП 903-1-246.87 КЖ. И. 35.0

Щнт (Щ1, Щ3, Щ4)

Стадия	Масса	Масштаб
Р	см. табл.	1:20
Лист	Листов 1	

Проектный институт №2

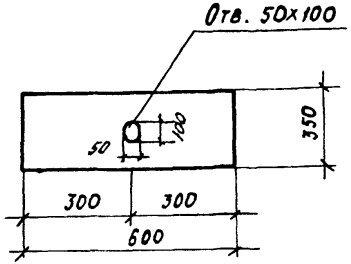

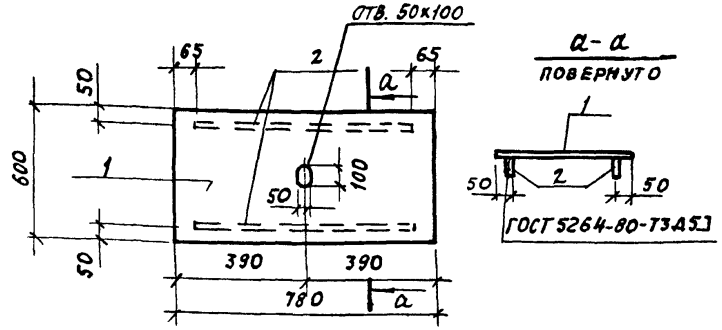

Формат	Зона	Поз.	Обозначение	Наименование	Кол.	Примеч.
				Документация		
А4			ТП-903-1-246.87 КЖ. И. ТУ	Технические условия на изготовление арматурных и закладных изделий		
				Детали		
Б4		1		Лист ромб-6х600х780 Б ст3 кп2 ГОСТ 8568-77	1	23.5кг
Б4		2		Лист Б-26х80 ГОСТ 19903-74 ℓ=680 Вст3 кп2 ГОСТ 535-79	2	2.44кг

Инв. № подл. | Подпись и дата | Взам. инв. №

Привязан.

Инв. №:

Нач. отд	Бурзин	
Гл. конс.	Конева	
Гл спец	Конева	
Рук. гр.	Глебкова	
Инж.	Орлова	
Испол.	Чурсина	
Пров.	Прядухина	

ТП-903-1-246.87 КЖ. И. 30.0

Щит Щ2

Стадия	Масса	Масштаб
Р	10,5кг	1:10
Лист	Листов 1	

Лист ромб-6х750х600 Бст3кп2 ГОСТ 8568-77

Проектный институт №2

Привязан:

Инв. №

Нач. отд	Бурзин	
Н. контр.	Конева	
Гл спец.	Конева	
Рук. гр.	Глебкова	
Инжен.	Орлова	
Исполн.	Чурсина	
Провер.	Прядухина	

ТП 903-1-246.87 КЖ. И. 31.0

Щит Щ5

Стадия	Масса	Масшт.
Р	25,94кг	1:50
Лист	Листов 1	

Проектный институт №2

Копировал: Ю.

Формат.

Альбом 8

Рис. 1

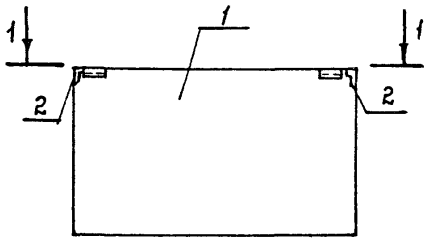

Рис. 2

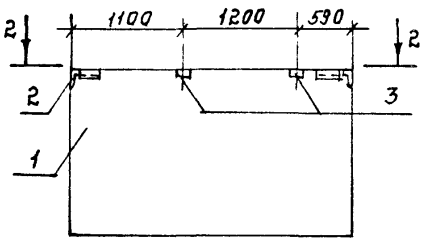

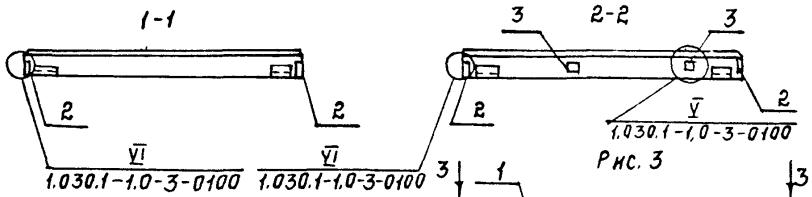

Рис. 3

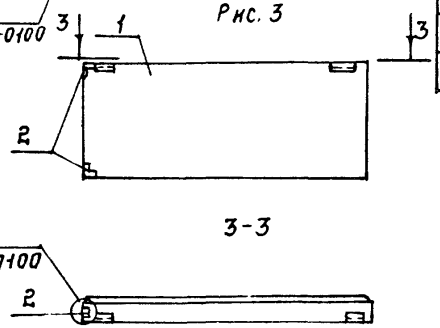

Формат	Зона	Поз.	Обозначение	Наименование	Колич на исполнение КЖС.И 38.0				Прим.
					—	01	02	03	
				Документация					
			1.030.1-1.0-3-0200	Спецификация закладных изделий	X	X	X	X	
			1.030.1-1.0-3-0100	Узлы установки закладных изделий	X	X	X	X	
				Сборочные единицы					
				Панель стеновая					
		1	1.030.1-1.1-1.03	ПС30.18.2.5-6Л-53	1	1			
				ПС30.18.3.5-6Л-53			1		
			1.030.1-1.1-1.01	ПС30.12.2.0-6Л-53				1	
		2	1.030.1-1.1-3.35	Изделие закладное М11	2	2	2	2	
		3	1.030.1-1.1-3.36	М9		2	2		

Ведомость расхода стали на закладные изделия, кг

Марка	Изделия закладные										Всего
	Арм-ра класса		Прокат марки								
	A III		Вст3кп2					Вст3кп2			
	ГОСТ 5781-82		ГОСТ 19903-74					ГОСТ 8509-72			
	ф10	Итого	-δ=8	-δ=6		Итого	L63x6		Итого		
ПС30.12.2.0-6Л-53А	1,3	1,3		1,1		1,1	4,5		4,5		6,9
ПС30.18.2.5-6Л-53А	2,0	2,0	2,0	1,1		3,1	4,5		4,5		9,6
ПС30.18.3.5-6Л-53А	2,0	2,0	2,0	1,1		3,1	4,5		4,5		9,6
ПС30.18.2.5-6Л-53Б	1,3	1,3		1,1		1,1	4,5		4,5		6,9

Обозначение	Марка	Рис.	Масса, кг
ТП 903-1-246.87 КЖС.И 38.0	ПС30.18.2.5-6Л-53Б	1	1600
01	ПС30.18.2.5-6Л-53А	2	1600
02	ПС30.18.3.5-6Л-53А	2	2170
03	ПС30.12.2.0-6Л-53А	3	870

Нач. отд	Бурзин	
Н. контр	Конева	
Гл. спец	Конева	
Рук гр.	Лебкова	
Ст. инж. с.	Александрова	
Инж.	Мяхновский	
Провер.	Прядухина	

ТП 903-1-246 87 КЖС.И. 38.0

Панель стеновая (ПС30 18.2.5-6Л-53Б; ПС30.18 2.5-6Л-53А; ПС30.18.3.5-6Л-53А; ПС30.12.2.0-6Л-53А)

Стадия	Масса	Масштаб
Р		1:50
Лист	Листов 1	

Проектный институт №2

Привязан:

Инв. №

22193-06 30 Копировал Формат

Рис.1

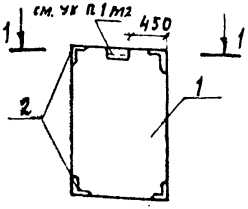

Рис. 2

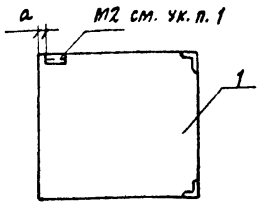

1-1

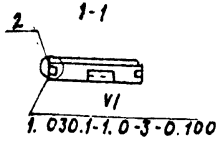

Рис. 3

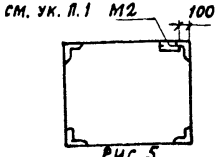

Рис. 4

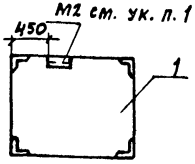

Рис. 5

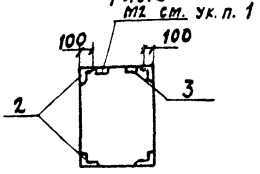

Формат	Зона	Поз.	Обозначение	Наименование	Колич. на испол. КЖ.И.39.0 —	01	02	03	04	05	Примеч.
				Документация							
				Спецификация							
			1.030.1-1.0-3-0200	закладных изделий	X	X	X	X	X		
				Узлы установки							
			1.030.1-1.0-3-0100	закладных изделий	X	X	X	X	X		
				Сборочные единицы							
				Панель стеновая							
		1	1.030.1-1.1-1.61	2ПС.12.18.2,5-Л-72	1						
				2ПС.19.12.2.0-Л-73		1					
			1.030.1-1.1-1.67	2ПС18.18.2.5-Л-73			1				
			1.030.1-1.1-1.62	2ПС15.12.2.0-Л-58				1			
				2ПС15.18.2.5-Л-58					1		
			1.030.1-1.1-1.64	2ПС8.12.2.0-Л-72						1	
		2	1.030.1-1-1-3.35	Изделие закладное М11	2					2	
		3	1.030.1-1.1-3.30	М2						1	

Обозначение	Марка	Разм. а	Рис	Масса кг
ТП 903-1-246.87 КЖ И.39.0	2ПС11.3.18.2.5-Л-72А	—	1	590
01	2ПС19.12.2.0-Л-73А	100	2	570
02	2ПС18.18.2.5-Л-73А	300	2	940
03	2ПС15.12.2.0-Л-58А	—	3	430
04	2ПС15.18.2.5-Л-58А	—	4	790
05	2ПС8.12.2.0-Л-72А	—	5	230

1. Разбивка закладных изделий М2 - по данному чертежу.

Ведомость расхода стали на закладные изделия, кг

Марка	Изделия закладные: Арм-ра класса А III, ГОСТ 5781-82, ф10		Итого	Прокат марки: В ст3 кп2, ГОСТ 8509-72, ∠63×6		Итого	В ст3 кп2, ГОСТ 19903-74, б=6		Итого	Всего
2ПС11.3.18.2,5-Л-72А	1,96		1,96	5,05		5,05	0,56		0,56	7,57
2ПС19.12.2.0-Л-73А	1,08		1,08	3,21		3,21	0,56		0,56	4,85
2ПС18.18.2,5-Л-73А	1,08		1,08	3,21		3,21	0,56		0,56	4,85
2ПС15.12.2,0-Л-58А	1,06		1,08	5,05		5,05	0,56		0,56	7,57
2ПС15.18.2,5-Л-58А	1,96		1,96	5,05		5,05	0,56		0,56	7,57
2ПС8.12.2.0-Л-72А	2,16		1,96	6,42		6,42	1,12		1,12	9,70

Нач. отд.	Бурзин	
Н. контр.	Конева	
Гл. спец	Конева	
Рук. гр.	Глебкова	
Ст. инж.	Александров	
Инж.	Махновский	
Исполн.	Бондарь	
Провер.	Прядухина	

Привязан:

Инв. №

ТП 903-1-246.87 КЖ.И. 39.0

Панель стеновая 2ПС11.3.18.2,5-Л-72; 2ПС8.12.2,0-Л-72А; 2ПС19.12.2.0-Л-73А; 2ПС18.18.2,5-Л-73А; 2ПС15.12.2,0-Л-58А; 2ПС15.18.2,5-Л-58А

Стадия	Масса	Масштаб
Р	см. табл.	1:50
Лист	Листов: 1	

Проектный институт №2

Копировал: Д-22193-06 31 Формат

Альбом 8

Обозначение	Наименование	Количество на исполнение КЖС.И.40.0								Примеч.
		—	01	02	03	04	05	06	07	08	
	Документация										
	Спецификация										
1.030.1-1.0-3-0200	Закладных изделий										
	Ведомость расхода										
ТП 903-1-246.87 КЖС.М.50.0	стали на закладные издел.										А4
ТП 903-1-246.87 КЖС.И.40.0 СБ	Сборочный чертеж										А4
	Сборочные единицы										
	Панель стеновая										
1 1.030.1-1.1-1.07	ПС60.18.2,5-2Л.41	1	1	1	1						
1.030.1-1.1-1.20	ПС60.18.3,5-6Л.41					1					
	ПС65,5.18.2,5-2Л-1.41						1				
1.030.1-1.1-1.22	ПС66,5.18.3,5-6Л-1.41							1			
1.030.1-1.1-1.28	ПС65,5.18.2,5-2Л-2,41								1		
1.030.1-1.1-1.30	ПС66,5.18.3,5-6Л-2.41									1	
2 ТП 903-1-246.87 КЖС.И.40.0	Сетка арматурная С1	1									А4
			1								А4

ТП 903-1-246.87 КЖС.И.40.0

Нач.отд	Бурэин	
Н.конт.	Конева	
Гл.спец	Конева	
Рук.гр.	Глебкова	
Ст.инж.	Александрова	
Инж.	Махновский	
Провер.	Прядухина	

Панель стеновая

ПС60.18.2,5-2Л.41Б; ПС60.18.2,5-2Л.41Г; ПС60.18.2,5-2Л.41Д; ПС60.18.2,5-2Л.41Е; ПС60.18.3,5-6Л.41А; ПС65,5.18.2,5-2Л-1.41А; ПС65,5.18.3,5-6Л-1.41А; ПС66,5.18.3,5-6Л-2.41А; ПС66,5.18.3,5-6Л-2,41Г.

Стадия	Листов
Р	1

Проектный институт N2

Привязан:

Инв. №

Взам.инв.№ | Подпись и дата | Инв.№ подл.

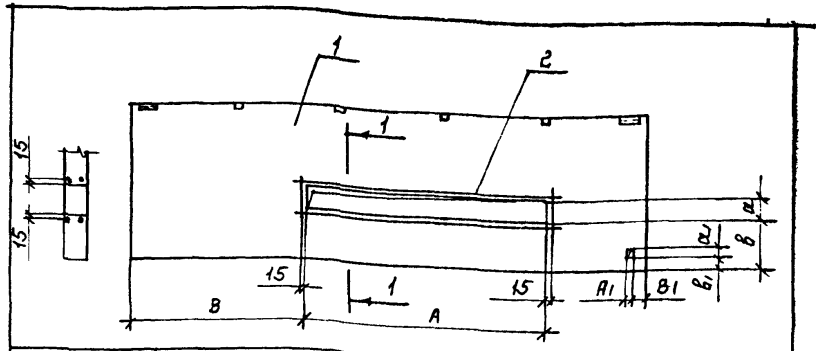

Обозначение	Марка	Размеры A	B	a	b	A1	B1	a1	b1	Масса кг
КЖС.И.40.0СБ	ПС60.18.2,5-2Л.41Б	900	290	400	900	—	—	—	—	3190
01	ПС60.18.2,5-2Л.41Г	2810	2010	320	550	50	190	50	175	3190
02	ПС60.18.2,5-2Л.41Д	—	—	—	—	200	1340	200	400	3190
03	ПС60.18.2,5-2Л.41Е	—	—	—	—	50	190	50	175	3190
04	ПС60.18.3,5-6Л.41А	—	—	—	—	50	190	50	175	4350
05	ПС65,5.18.2,5-2Л-1.41А	200	1430	200	400	50	190	50	175	3490
06	ПС66,5.18.3,5-6Л-1.41А	200	1530	200	400	50	190	50	175	4820
07	ПС65,5.18.2,5-2Л-2,41А	—	—	—	—	200	1430	200	400	3490
08	ПС66,5.18.3,5-6Л-2,41А	—	—	—	—	200	1530	200	400	4820

1. Поз. 2. приварить к арматуре каркаса, шов ГОСТ 14098-85.

Привязан:

Инв. №

Нач.отд	Бурэин	
Н.контр	Конева	
Гл.спец	Конева	
Рук.гр.	Глебкова	
Ст.инж.	Александрова	
Инж.	Махновский	
Провер	Александрова	

ТП 903-1-246.87 КЖС.И.40.0СБ

Панель стеновая

ПС60.18.2,5-2Л.41Б; ПС60.18.2,5-2Л.41Г; ПС60.18.2,5-2Л.41Д; ПС60.18.2,5-2Л.41Е; ПС60.18.3,5-6Л.41А; ПС65,5.18.2,5-2Л-1.41А; ПС65,5.18.3,5-6Л-1.41А; ПС66,5.18.3,5-6Л-2,41А/Сборочный чертеж

Стадия	Масса	Масштаб
Р	см. табл.	1:50
Лист	Листов: 1	

Проектный институт N2

Инв.№ подл. | Подпись и дата | Взам.инв.№

Копировал: Телеш

Формат

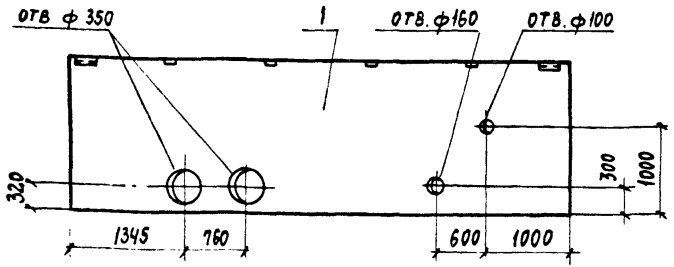

Формат	Зона	Поз.	Обозначение	Наименование	Кол.	Примечание
				Документация		
			1.030.1-1.0-3-0200	Спецификация закладных		
				изделий	X	
А4			ТП 903-1-246.87 КЖ.И.500	Ведомость расхода стали		
				на закладные изделия	X	
				Сборочные единицы		
				Панель стеновая		
		1	1.030.1-1.1-1.07	ПС 60.18.2,5-2л.41	1	

Привязан

Инв. №

Нач отд.	Бурзин		ТП 903-1-246 87 КЖ И. 41.0
Н. контр.	Конева		
Гл спец.	Конева		Панель стеновая ПС 60 18 2,5-2л 41В
Рук. гр.	Глебкова		
Ст. инж.	Александрова		
Исполн.	Махновский		
Провер.	Александрова		

Стадия	Масса	Масштаб
Р	3190 кг	1:50
Лист	Листов 1	

ПРОЕКТНЫЙ ИНСТИТУТ №2

Формат

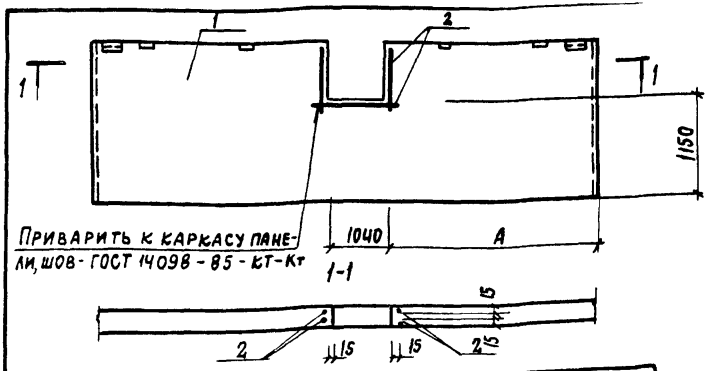

Обозначение	Марка	Размер А
ТП 903-1-246.87 КЖ.И.420	ПС 60.18.2,5-2л.41Д	2580
-01	ПС 60.18.2,5-2л.40Ж	2430
-02	ПС 60.18.2,5-2л.41И	1790
-03	ПС 60.18.2,5-2л.41К	1640

Формат	Зона	Поз.	Обозначение	Наименование	Колич. на исп. КЖ.И.420 —	01	02	03	Примеч.
				Документация					
			1.030.1-1.0-3-0200	Спецификация закладн. изд	X	X	X	X	
А4			ТП 903-1-246.87 КЖ.И.500	Ведомость расхода стали					
				на закладные изделия	X	X	X	X	
				Сборочные единицы					
		1	1.030.1-1.4-1.07	Панель стеновая ПС 60.18.2,5-2л-41	1	1	1	1	
				Детали					
Б4		2		Вр I-5, ГОСТ 6727-80, ℓ=1100	6	6	6	6	

Взам. инв. №

Подпись и дата

Инв. № подл.

Нач отд.	Бурзин		ТП 903-1-246.87 КЖ.И. 42.0
Н. контр.	Конева		
Гл спец.	Конева		Панель стеновая ПС 60.18.2,5-2л-41А, ПС 60.18.2,5-2л-41Ж, ПС 60.18-2,5-2л-41И, ПС 60 18 2,5-2л-41К
Рук. гр.	Глебкова		
Ст. инж.	Александрова		
Инж.	Махновский		
Провер.	Прядухина		

Стадия	Масса	Масштаб
Р	3190	1:50
Лист	Листов 1	

ПРОЕКТНЫЙ ИНСТИТУТ №2

Копировал: Кор.

Формат

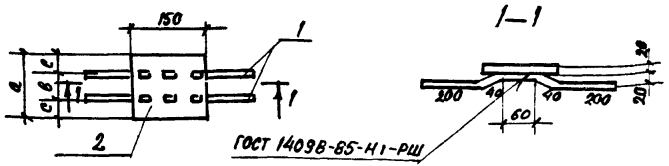

Обозначение	Марка	Размеры, мм a	b	c		Масса
ТП 903-1-246.87 КЖИ.430	МН6	150	90	30		3,9 кг
-01	МН7	300	200	50		7,5 кг

Формат	Зона	Поз.	Обозначение	Наименование	Кол-во на испол —	01	Примечание
				Документация			
А4			ТП 903-1-246.87 КЖ.И.ТУ	Технические условия на изготовление арматурных и закладных изделий			
				Детали			
БЧ		1		АШ В ГОСТ 5781-82 ℓ=540	2	2	0,22 кг
				Лист В 20 х 150 ГОСТ 19903-74 ВСт3 пс 6-1-ГОСТ 14637-79			
БЧ		2		ℓ=150	1		3,5 кг
БЧ				ℓ=300		1	7,1 кг

Нач. отд.	Бурзин		
Н. контр.	Конева		
Гл. спец.	Конева		
Рук. гр.	Глебкова		
Инж.	Прядухина		
Ст. тех.	Пикалова		
Пров.	Прядухина		

ТП 903-1-246.87 КЖ. И. 43.0

Изделие закладное (МН6, МН7)

Стадия	Масса	Масшт.
Р	см. табл.	1:1
Лист	Листов 1	

Проектный институт №2

Копировал

Формат

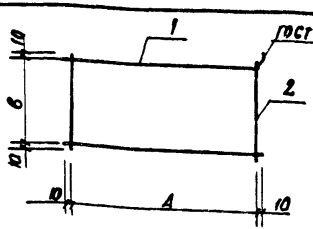

Марка	Масса кг	A	B
С1	0,38	930	430
С2	0,89	2840	350

Формат	Зона	Поз.	Обозначение	Наименование	Кол	Примеч.
				Документация		
				Технические условия на		
				изготовление арматурных		
А4			ТП 903-1-246.87 КЖ. И-ТУ	и закладных изделий		
				Детали		
				С1		
БЧ		1		Вр I-5 ГОСТ 6727-80, ℓ=950	2	0,13 кг
БЧ		2		Вр I-5 ГОСТ 6727-80, ℓ=450	2	0,06 кг
				С2		
БЧ		1		Вр I-5 ГОСТ 6727-80, ℓ=2860	2	0,40 кг
БЧ		2		Вр I-5 ГОСТ 6727-80, ℓ=370	2	0,05 кг

Привязан

Инв. №

Взам. инв. №

Подпись и дата

Инв. № подл.

Нач. отд.	Бурзин		
Н. контр.	Конева		
Гл. спец.	Конева		
Рук. гр.	Глебкова		
Ст. инж.	Александрова		
Инж.	Махновский		
Пробер.	Прядухина		

ТП 903-1-246.87 КЖ. И. 44.0

Сетка арматурная (С1, С2)

Стадия	Масса	Масштаб
Р	табл.	1:20
Лист	Листов 1	

Проектный институт №2

Копировал

Формат

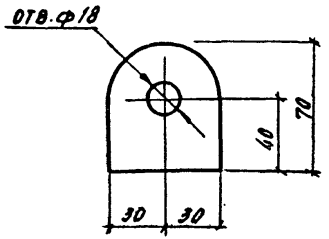

Длина листа 70 мм

Привязан:

Инв.№

Нач.отд.	Бурэмн	
Н.контр.	Конева	
Гл.спец.	Конева	
Рук.гр.	Глебкова	
Ст.инж.	Александрова	
Инж.	Махновская	
Провер.	Александрова	

ТП 903-1-246.87 КЖ.М. 45.0

Петля П1

Стадия	Масса	Масштаб
Р	0.33 кг	1:50
Лист	Листов 1	

Лист 6в-60 ГОСТ 19903-74 / Вст3 кп2 ГОСТ 14637-79

Проектный институт №2

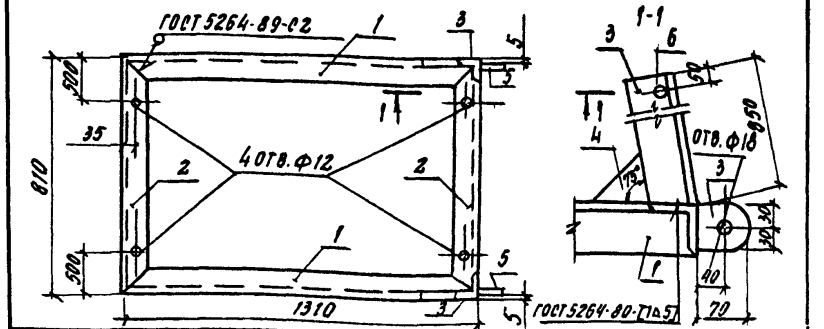

Формат	Зона	Поз.	Обозначение	Наименование	Кол.	Примечание
				Документация		
				Технические условия		
А4			ТП903-1-246.87 КЖ.М. ТУ	На изготовление арматурных и закладных изделий		
				Деталь		
Б4		1		Уголок Б-63×4 ГОСТ 8509-72 / Вст3кп2 ГОСТ 535-79		
				ℓ=1310	2	3.10 кг
Б4		2		ℓ=810	2	3.27 кг
Б4		3		ℓ=850	2	3.32 кг
Б4		4		Лист Б4-100 ГОСТ 19903-74 / Вст3 кп2 ГОСТ 14637-74 ℓ=100	2	0.31 кг
Б4		5		Лист Б4-60 ГОСТ 19903-74 / Вст3 кп2 ГОСТ 8563-79 ℓ=70	2	0.33 кг
Б4		6		А-I-20 ГОСТ 5781-82 ℓ=830	1	2.05 кг

Привязан

Инв.№

Инв.№ подл. | Подпись и дата | Взам.инв.№

Нач.отд.	Бурэмн	
Н.контр.	Конева	
Гл.спец.	Конева	
Рук.гр.	Глебкова	
Инжен.	Прядухина	
Ст.тех.	Макалова	
Пров.	Прядухина	

ТП 903-1-246.87 КЖ.М. 46.0

Рама металлическая РМ3

Стадия	Масса	Масштаб
Р	26.07 кг	1:5
Лист	Листов 1	

Проектный институт №2

22193-06 35 Копировал

Формат

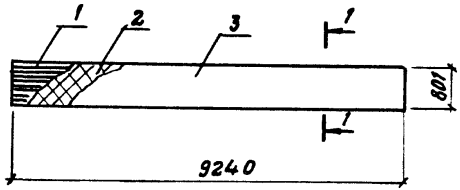

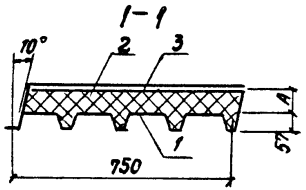

Обозначение	Марка	Размеры, мм А				Масса, кг
3П901-1 ЧЕРТ КЖ.П.43.0	3ПЛ-924.57.750-0.8	50				101.3
-01	3ПД-924.57.750-0.8-1	60				101.8

Формат	Зона	Поз.	Обозначение	Наименование	Кол. на изд. КЖ.П.45.0 —	01		Примечание
				Документация				
			ГОСТ 24524-30	Технические требования	X	X		
				Материалы				
		1		Профиль стальной оцинкованный				
				Н57-750-0.8 ГОСТ 24045-86	68.4	68.4		кг
		2		Пенополуретан заливочный				
				γ=50 кг/м³ ТПП А SH-4050/1	0.38	0.39		м³
		3		Арногидробутил с				
				тканой основой ТУ-21-27-96-82	7.7	7.7		м²

Нач. отд.	Бурэмн	
Н. контр.	Конева	
Гл. конст.	Конева	
Рук. гр.	Глебкова	
Ст. инж.	Александрова	
Ст. техн.	Лукалова	
Провер.	Александрова	

ТП 903-1-246.87 КЖ.П.47.0

Панель (3ПД-924-57.750-0.8; 3ПД-924.57.750-0.8-1)

Стадия	Масса	Масштаб
Р	см. табл.	1:100
Лист	Листов 1	

Проектный институт №2

Копировал Акц-22193-06 36 Формат

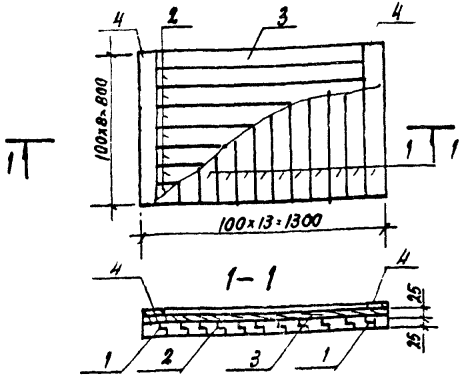

Формат	Зона	Поз.	Обозначение	Наименование	Кол.	Примечание
				Детали		
Б4		1		Доска 100х25 ГОСТ 24454-80 L=800	13	
Б4		2		Доска 100х25 ГОСТ 24454-80 L=1300	8	
Б4		3		Доска 100х25 ГОСТ 24454-80 L=1100	2	
Б4		4		Доска 100х25 ГОСТ 24454-80 L=800	2	

1. Доски антисептировать путем поверхностной обработки водными растворами антисептиков
2. Древесина - сосна, максимальной влажности - 12%.
3. Соединение на гвоздях по ГОСТу 4028-63

Привязан

Инв. №

Нач. отд.	Бурзин		
Н. контр.	Конева		
Гл. спец.	Конева		
Рук. гр.	Лебкова		
Ст. инж.	Александрова		
Исполн.	Махновский		
Провер.	Александрова		

ТП 903-1-246.87 КЖ И 48.0

Щит деревянный
Щ-1

Стадия	Масса	Масштаб
Р	31.0	1:20
Лист	Листов 1	

Проектный институт №2

Копировал

Формат

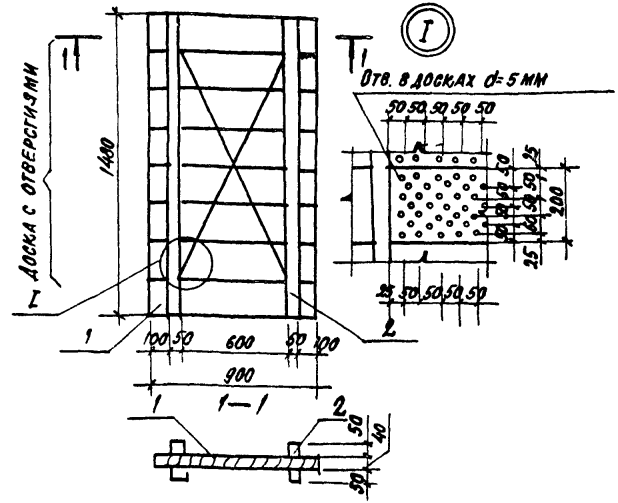

Формат	Зона	Поз.	Обозначение	Наименование	Кол.	Примечание
				Детали		
Б4		1		Доска 200х40 ГОСТ 24454-80 L=900	8	
Б4		2		Брус 50х50 ГОСТ 24454-80; L=1400	4	

1. Соединение на гвоздях по ГОСТу 4028-63.
2. Доски антисептировать путем поверхностной обработки водными растворами антисептиков.
3. Древесина - сосна, максимальной влажности 12%

Привязан

Инв. №

Нач. отд.	Бурзин		
Н. контр.	Конева		
Гл. спец.	Конева		
Рук. гр.	Лебкова		
Ст. инж.	Александрова		
Инж.	Махновский		
Пров.	Александрова		

ТП 903-1-246.87 КЖ. И. 49.0

Щит деревянный
ЩА2

Стадия	Масса	Масштаб
Р	40.0	1:20
Лист	Листов 1	

Проектный институт №2

Инв. № подл. | Подпись и дата | Взам. инв. №

22193-06 37 Копировал

Формат

Масса, кг

Марка элемента	Изделия арматур.			Изделия закладные							Общий расход
	Арм-ра класса		Всего	Арм-ра класса	Прокат марки					Всего	
	Вр I			A III	Вст3 кп2						
	ГОСТ 6727-82			ГОСТ 5781-82	ГОСТ 8509-72	ГОСТ 19903-74					
	ф5	Итого		ф10	Итого	∠63х6	Итого	-6	-8	Итого	
ПС60.18.2,5-2Л.41Б	0,38	0,38	0,38	1,92	1,92	2,74	2,74	1,12	4,00	5,12	9,78	10,16
ПС60.18.2,5-2Л.41Г	0,89	0,89	0,89	1,92	1,92	2,74	2,74	1,12	4,00	5,12	9,78	10,67
ПС60.18.2,5-2Л 41А												
ПС60.18.2,5-2Л 41Е												
ПС60.18.3-5-6Л.41А												
ПС65,5.18.2,5-2Л-1.41Д												
ПС65,5.18.3,5-6Л-1.41А												
ПС65,5.18.2,5-2Л-2.41А												
ПС65,5.18.3,5-6Л-2.41А												
ПС60.18.2,5-2Л 41В				1,92	1,92	2,74	2,74	1,12	1,12	5,12	9,78	9,78
ПС60.18.2,5-2Л.41А	0,36	0,36	0,36	1,92	1,92	2,74	2,74	1,12	1,12	5,12	9,78	10,14

Привязан

Инв. №

Нач. отд.	Бурзин	
Н. контр.	Конева	
Рук. гр.	Глебкова	
Ст. инж.	Александрова	
Инж.	Маховский	
Провер.	Прадухина	

ТП 903-1-246.87 КЖ И.50.0

Ведомость расхода стали на закладные изделия

Стадия	Лист	Листов
Р		1

Проектный институт №2

Копировал: Формат

gost.e-ecolog.ru

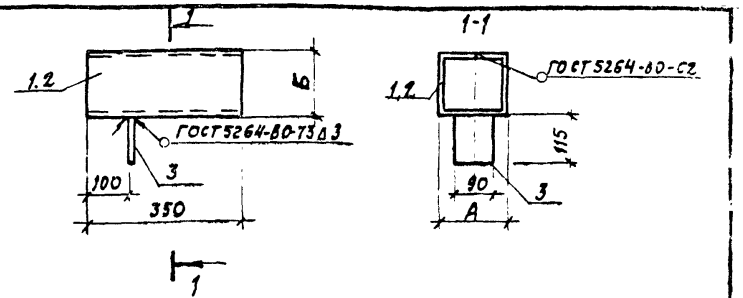

Формат	Зона	Поз.	Обозначение	Наименование	Кол. на испол. —	Кол. на испол. 01	Примеч
				Документация			
А4			ТП 903-1.246.87 КЖ.И. ТУ	Технические условия на изготовление арматурных закладных изделий	X	X	
				Детали			
Б4		1		Лист Б-2,0 х 350 ГОСТ 19903-74 / Вст3 кп2 ГОСТ 14637-79	1		3.3 кг
Б4		2		Лист Б-2,0 х 350 ГОСТ 19903-74 ρ=800 / Вст3 кп2 ГОСТ 16637-79	—	1	4.4 кг
Б4		3		Лист Б-2,0 х 90 ГОСТ 19903-74 ρ=115 / Вст3 кп2 ГОСТ 14637-79	1	1	0.16 кг

Обозначение	Марка	Размеры, мм А	Размеры, мм Б	Масса кг
ТП 903-1-246.87 КЖ.И. 51.0	МН8	150	150	3,46
-01	МН9	200	200	4,56

Привязан

Инв. №

Нач. отд.	Бурзин	
Н. контр.	Конева	
Гл. спец.	Конева	
Рук. гр.	Глебкова	
Ст. инж.	Александрова	
Исполн.	Самсеева	
Провер.	Александрова	

ТП 903-1-246.87 КЖ И.51.0

Изделие закладное (МН8, МН9)

Стадия	Масса	Масштаб
Р	см. чертеж	1:10
Лист	Листов	

Проектный институт №2