ТИПОВОЙ ПРОЕКТ

903-1-245.87

КОТЕЛЬНАЯ

С 4 КОТЛАМИ

ДЕ-16-14 ГМ

СИСТЕМА ТЕПЛОСНАБЖЕНИЯ ЗАКРЫТАЯ.

Топливо-газ, резерв-мазут.

ЗДАНИЕ

ИЗ СБОРНЫХ ЖЕЛЕЗОБЕТОННЫХ КОНСТРУКЦИЙ

Альбом 5

Часть 2

22192-07

ЦЕНА 3-57

gost.e-ecolog.ru

ЦЕНТРАЛЬНЫЙ ИНСТИТУТ ТИПОВОГО ПРОЕКТИРОВАНИЯ
ГОССТРОЯ СССР

Москва, А-445, Смольная ул., 22

Сдано в печать IV 1988 года

Заказ № 5052 Тираж 1370 экз.

Типовой проект 903-1-245.87 Альбом 5 часть

Инв.№подл. | Подп. и дата | Взам.инв.№ | Инв.№дубл. | Подп. и дата

Д 12Г. 175.002

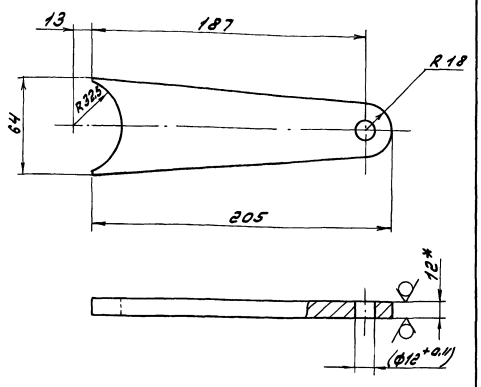

1.* Размеры для справок
2. ± IT16/2
3. Размеры в скобках - после сборки

Изм.	Лист	№ докум.	Подп.	Дата
Разраб.		Козина		9387
Пров.		Корчков		
Т.контр.				
Н.контр.		Мюнтер		
Утв.				

Рычаг

Лит.	Масса	Масштаб
У	0,9	1:2
Лист	Листов 1	

Лист 6-ПН-12 ГОСТ 19903-74
Ст3сп ГОСТ 14637-79

Госстрой СССР ГПИ Горьковский Сантехпроект

Формат А4

Д 12Г. 175.001

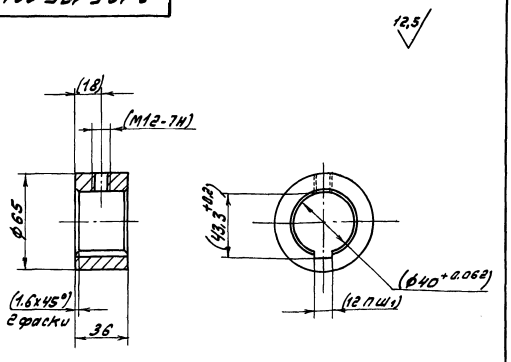

1. ± IT16/2
2. Размеры в скобках - после сборки

Изм.	Лист	№ докум.	Подп.	Дата
Разраб.		Козина		9387
Пров.		Корчков		
Т.контр.				
Н.контр.		Мюнтер		
Утв.				

Втулка

Лит.	Масса	Масштаб
У	0,5	1:2
Лист	Листов 1	

Ст3сп ГОСТ 380-71

Госстрой СССР ГПИ Горьковский Сантехпроект

Формат А4

Формат	Зона	Поз.	Обозначение	Наименование	Кол.	Примечание
				Документация		
А4			Д 12Г. 175.000 СБ	Сборочный чертеж		
				Детали		
А4		1	Д 12Г. 175.001	Втулка	1	
А4		2	Д 12Г. 175.002	Рычаг	1	

Д 12Г. 175.000

Изм.	Лист	№ докум.	Подп.	Дата
Разраб.		Козина		9387
Пров.		Корчков		
Нач.отд.		Авашин		
Н.контр.		Мюнтер		
Утв.				

Рычаг

Лит.	Лист	Листов
У		1

Госстрой СССР ГПИ Горьковский Сантехпроект

Формат А4

Д 12Г. 175.000 СБ

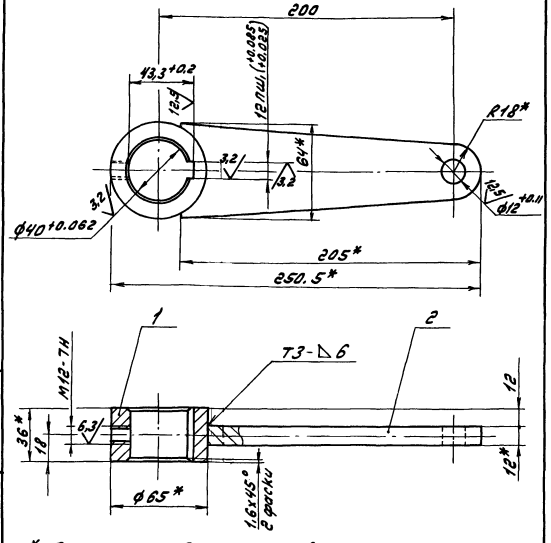

1.* Размеры для справок
2. ± IT16/2
3. Сварные швы по ГОСТ 5264-80

Изм.	Лист	№ докум.	Подп.	Дата
Разраб.		Козина		9387
Пров.		Корчков		
Т.контр.				
Нач.отд.		Авашин		
Н.контр.		Мюнтер		
Утв.				

Рычаг

Лит.	Масса	Масштаб
У	1,4	1:2
Лист	Листов 1	

Госстрой СССР ГПИ Горьковский Сантехпроект

Копир. Авашин — 22192-01 2 Формат А4

Типовой проект 903-1-245.87 Альбом 5 часть 2

Д 12Г. 000.001

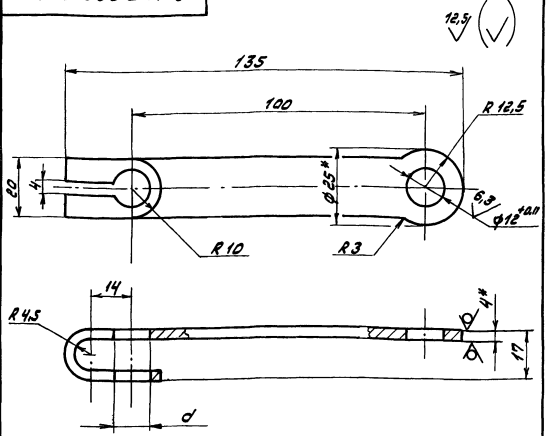

Обозначение	d, мм
Д 12Г. 000.001	12
-01	14

1.* Размеры для справок
2. Н 14, ± $\frac{IT14}{2}$

Изм.	Лист	№ докум.	Подп.	Дата	Д 12Г. 000.001	Лит.	Масса	Масштаб
Разраб.		Козина		4.4.87	Рычаг	И	0,15	—
Пров.		Корчков				Лист	Листов 1	
Т.контр.								
Н.контр.		Мюнтер			Лист 6-ПН-4 ГОСТ 19903-74	Госстрой СССР ГПИ Горьковский Сантехпроект		
Утв.					8 Ст3сп ГОСТ 14637-79			

Формат А4

Инв. № подл. | Подп. и дата | Взам. инв. № | Инв. № дубл. | Подп. и дата

Формат	Зона	Поз.	Обозначение	Наименование	Кол.	Примечание
				Оси ГОСТ 9650-80		
		8		2-12h11×45 Ст3сп	1	
		9		2-10h11×55 Ст3сп	1	
				ГОСТ 9649-78		
		10		Шайба 12.01	2	
		12		Шайба 10.01	2	
		11		Шплинт 3,2×20		
				ГОСТ 397-79	4	
				Д 12Г. 177.000-03		
				Сборочные единицы		
А4		4	Д 12Г. 177.010-03	Муфта	1	
А4		5	Д 12Г. 177.020-01	Вилка	1	
		6	-03	Вилка	1	
				Детали		
А4		7	Д 12Г. 177.001-01	Винт	1	
				Стандартные изделия		
				Оси ГОСТ 9650-80		
		8		2-12h11×45 Ст3сп	1	
		9		2-12h11×55 Ст3сп	1	
		10		Шайба 12.01		
				ГОСТ 9649-78	4	
		11		Шплинт 3.2×20		
				ГОСТ 397-79	4	
				Д 12Г. 177.000-04		
				Сборочные единицы		
А4		4	Д 12Г. 177.010-04	Муфта	1	

Изм. | Лист | № докум. | Подп. | Дата — Д 12Г. 177.000 — Лист 3

Формат А4

Формат	Зона	Поз.	Обозначение	Наименование	Кол.	Примечание
		11		Шплинт 3,2×20		
				ГОСТ 397-79	4	
				Д 12Г. 177.000-01		
				Сборочные единицы		
А4		4	Д 12Г. 177.010-01	Муфта	1	
А4		5	Д 12Г. 177.020-01	Вилка	1	
		6	-03	Вилка	1	
				Детали		
А4		7	Д 12Г. 177.001-01	Винт	1	
				Стандартные изделия		
				Оси ГОСТ 9650-80		
		8		2-12h11×45 Ст3сп	1	
		9		2-12h11×55 Ст3сп	1	
		10		Шайба 12.01		
				ГОСТ 9649-78	4	
		11		Шплинт 3,2×20		
				ГОСТ 397-79	4	
				Д 12Г. 177.000-02		
				Сборочные единицы		
А4		4	Д 12Г. 177.010-02	Муфта	1	
А4		5	Д 12Г. 177.020	Вилка	1	
		6	-03	Вилка	1	
				Детали		
А4		7	Д 12Г. 177.001-01	Винт	1	
				Стандартные изделия		

Изм. | Лист | № докум. | Подп. | Дата — Д 12Г. 177.000 — Лист 2

Формат А4

Формат	Зона	Поз.	Обозначение	Наименование	Кол.	Примечание
				Документация		
А3			Д 12Г. 177.000 СБ	Сборочный чертеж		
				Детали		
А4		1	Д 12Г. 177.001	Винт	1	
				Стандартные изделия		
				Гайки ГОСТ 2524-70		
		2		М 12.4	1	
		3		М 12.4 лев	1	
			Переменные данные	для исполнений		
				Д 12Г. 177.000		
				Сборочные единицы		
А4		4	Д 12Г. 177.010	Муфта	1	
А4		5	Д 12Г. 177.020-01	Вилка	1	
		6	-03	Вилка	1	
				Детали		
А4		7	Д 12Г. 177.001-01	Винт	1	
				Стандартные изделия		
				Оси ГОСТ 9650-80		
		8		2-12h11×45 Ст3сп	1	
		9		2-12h11×55 Ст3сп	1	
		10		Шайба 12.01		
				ГОСТ 9649-78	4	

Изм.	Лист	№ докум.	Подп.	Дата	Д 12Г. 177.000	Лит.	Лист	Листов
Разраб.		Козина		4.4.87	Тяга	И	1	6
Пров.		Корчков				Госстрой СССР ГПИ Горьковский Сантехпроект		
Нач. отд.		Абашин						
Н.контр.		Мюнтер						
Утв.								

Формат А4

Копировал: [illegible]

Типовой проект 903-1-245.87 Альбом 5 часть 2

Д12Г.177.001

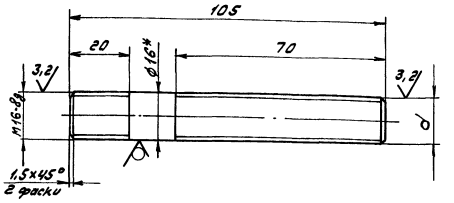

Обозначение	d
Д12Г.177.001	M16-8g лев
-01	M16-8g

1.* Размеры для справок

2. $\pm \frac{1716}{2}$

Изм.	Лист	№ докум.	Подп.	Дата	Д12Г.177.001			
Разраб.		Козина		93.87	Винт	Лит.	Масса	Масштаб
Пров.		Корчков				и	0,17	1:2
Т.контр.						Лист	Листов 1	
Н.контр.		Мюнтер			Круг 16-В-ГОСТ 2590-71 / В Ст3сп ГОСТ 535-79	Госстрой СССР ГПИ Горьковский Сантехпроект		
Утв.								

Формат А4

Формат	Зона	Поз.	Обозначение	Наименование	Кол.	Примечание
А4		6	Д12Г.177.020-02	Вилка	1	
				Детали		
А4		7	Д12Г.177.001-01	Винт	1	
				Стандартные изделия		
				Оси ГОСТ 9650-80		
		8		2-8h11x45 Ст3сп	1	
		9		2-10h11x55 Ст3сп	1	
				Шайбы ГОСТ 9649-78		
		10		8.01	2	
		12		10.01	2	
				Шплинты ГОСТ 397-79		
		11		2x18	2	
		17		3,2x20	2	

Изм. Лист № докум. Подп. Дата — Д12Г.177.000 — Лист 6

Формат А4

Формат	Зона	Поз.	Обозначение	Наименование	Кол.	Примечание
		12		Шайба 12.01		
				ГОСТ 9649-78	2	
		17		Шплинт 3,2x20		
				ГОСТ 397-79	2	
				Д12Г.177.000		
				Сборочные единицы		
А4		4	Д12Г.177.010-06	Муфта	1	
А4		5	Д12Г.177.020-01	Вилка	1	
				Детали		
А4		13	Д12Г.177.002	Серьга	1	
А4		14	Д12Г.177.003	Палец	1	
				Стандартные изделия		
		9		Ось 2-12h11x55 Ст3сп		
				ГОСТ 9650-80	1	
		15		Гайка М12.4		
				ГОСТ 5915-70	1	
		16		Шайба 12 65Г		
				ГОСТ 6402-70	1	
		12		Шайба 12.01		
				ГОСТ 9649-78	2	
		17		Шплинт 3,2x20		
				ГОСТ 397-79	2	
				Д12Г.177.000-07		
				Сборочные единицы		
А4		4	Д12Г.177.010-07	Муфта	1	
А4		5	Д12Г.177.020	Вилка	1	

Изм. Лист № докум. Подп. Дата — Д12Г.177.000 — Лист 5

Формат А4

Формат	Зона	Поз.	Обозначение	Наименование	Кол.	Примечание
А4		5	Д12Г.177.020-01	Вилка	1	
		6	-03	Вилка	1	
				Детали		
А4		7	Д12Г.177.001-01	Винт	1	
				Стандартные изделия		
				Оси ГОСТ 9650-80		
		8		2-12h11x45 Ст3сп	1	
		9		2-12h11x55 Ст3сп	1	
		10		Шайба 12.01		
				ГОСТ 9649-78	4	
		11		Шплинт 3,2x20		
				ГОСТ 397-79	4	
				Д12Г.177.000-05		
				Сборочные единицы		
А4		4	Д12Г.177.010-05	Муфта	1	
А4		5	Д12Г.177.020-01	Вилка	1	
				Детали		
А4		13	Д12Г.177.002	Серьга	1	
А4		14	Д12Г.177.003	Палец	1	
				Стандартные изделия		
		9		Ось 2-12h11x55 Ст3сп		
				ГОСТ 9650-80	1	
		15		Гайка М12.4		
				ГОСТ 5915-70	1	
		16		Шайба 12 65Г		
				ГОСТ 6402-70	1	

Изм. Лист № докум. Подп. Дата — Д12Г.177.000 — Лист 4

22192-07 4 Копировал: [signature] Формат А4

Типовой проект 903-1-245.87 Альбом 5 часть 2

Д 12Г. 177.003

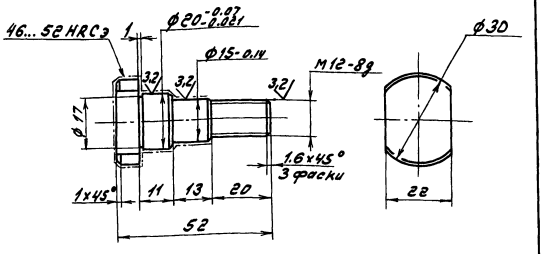

$h\,14, \pm \frac{IT14}{2}$

Изм.	Лист	№ докум.	Подп.	Дата	Д 12Г. 177.003			
Разраб.		Козина		33.87	Палец	Лит.	Масса	Масштаб
Пров.		Корчков				И	0,11	1:10
Т.контр.						Лист	Листов 1	
Н.контр.		Мюнтер			Сталь 45 ГОСТ 1050-74	Госстрой СССР ГПИ Горьковский Сантехпроект		
Утв.								

Формат А4

Д 12Г. 177.002

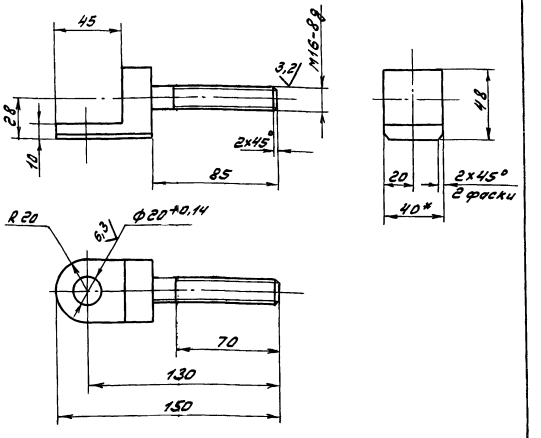

$\pm \frac{IT16}{2}$

Изм.	Лист	№ докум.	Подп.	Дата	Д 12Г. 177.002			
Разраб.		Козина		33.87	Серьга	Лит.	Масса	Масштаб
Пров.		Корчков				И	0,4	1:20
Т.контр.						Лист	Листов 1	
Н.контр.		Мюнтер			Сталь 45 ГОСТ 1050-74	Госстрой СССР ГПИ Горьковский Сантехпроект		
Утв.								

Формат А4

Д 12Г. 177.000 СБ

Рис. 1

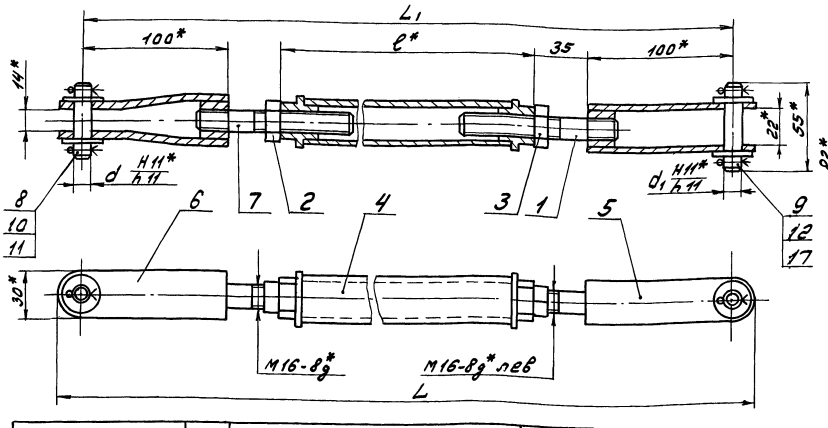

Рис. 2

Остальное см. рис. 1

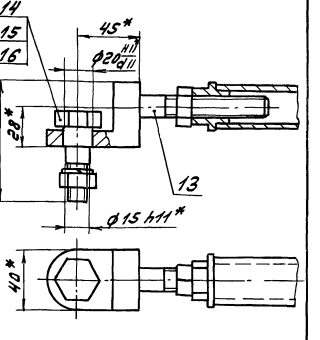

Обозначение	Рис.	Размеры, мм					Масса, кг
		L	L_1	l	d	d_1	
Д 12Г. 177.000	1	417	387	115	12	12	1,5
-01		570	540	270			2,0
-02		613	583	310		10	2,3
-0.3		630	600	330		12	2,4
-04		651	621	350			2,5
-05	2	670	635	420	—		2,5
-06		774	739	520	—		3,0
-07	1	1378	1348	1075	8	10	4,5

1.* Размеры для справок

2. $\pm \frac{IT16}{2}$

Изм.	Лист	№ докум.	Подп.	Дата	Д 12Г. 177.000 СБ			
Разраб.		Козина		33.87	Тяга	Лит.	Масса	Масштаб
Пров.		Корчков				И	Ст. табл.	—
Т.контр.						Лист	Листов 1	
Нач.отд.		Абашин				Госстрой СССР ГПИ Горьковский Сантехпроект		
Н.контр.		Мюнтер						
Утв.								

22192-07 5 Копировал: Амаелов

Формат А3

Д12Г. 177.010 СБ

Типовой проект 903-1-245.87 Альбом 5 часть 2

Инв.№подл. | Подп. и дата | Взам.инв.№ | Инв.№дубл. | Подп. и дата

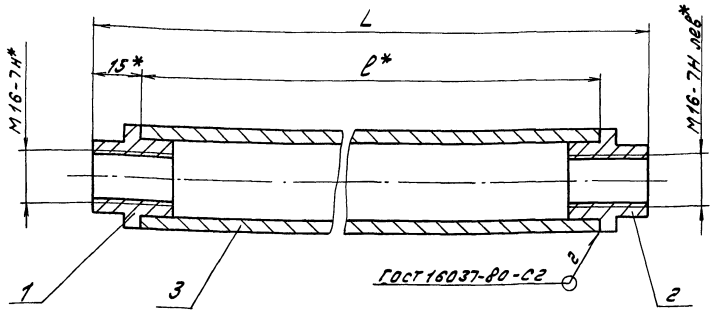

Обозначение	Размеры, мм		Масса, кг
	L	l	
Д12Г. 177.010	115	85	0,37
-01	270	240	0,8
-02	310	280	0,91
-03	330	300	0,97
-04	350	320	1.02
-05	420	390	1.24
-06	520	490	1.49
-07	1075	1045	3.03

1. * Размеры для справок
2. $\pm \frac{IT14}{2}$
3. Резьбу калибровать.

Изм.	Лист	№ докум.	Подп.	Дата
Разраб.		Козина		9.88
Пров.		Корчков		
Т.контр.				
Н.контр.		Монтер		
Утв.				

Д12Г. 177.010 СБ

Муфта

Лит.	Масса	Масштаб
У	См. табл.	—

Лист | Листов 1

Госстрой СССР ГПИ Горьковский Сантехпроект

Формат А3

Формат	Зона	Поз.	Обозначение	Наименование	Кол.	Примечание
				Документация		
А3			Д12Г. 177.010 СБ	Сборочный чертеж		
				Детали		
А4		1	Д12Г. 177.004	Втулка	1	
		2	-01	Втулка	1	
			Переменные данные	для исполнений		
				Д12Г. 177.010		
				Детали		
Б4		3	Д12Г. 177.005	Труба		
				Труба 32х4 ГОСТ 8734-75 В20 ГОСТ 8733-74		
				L = 85 h16 (25)	1	0,23 кг
				Д12Г. 177.010-01		
				Детали		
Б4		3	Д12Г. 177.006	Труба		
				Труба 32х4 ГОСТ 8734-75 В20 ГОСТ 8733-74		
				L = 240 h16 (25)	1	0,66 кг
				Д12Г. 177.010-02		
				Детали		
Б4		3	Д12Г. 177.007	Труба		
				Труба 32х4 ГОСТ 8734-75 В20 ГОСТ 8733-74		
				L = 280 h16 (25)	1	0,77 кг
				Д12Г. 177.010-03		
				Детали		
Б4		3	Д12Г. 177.008	Труба		
				Труба 32х4 ГОСТ 8734-75 В20 ГОСТ 8733-74		

Изм.	Лист	№ докум.	Подп.	Дата
Разраб.		Козина		9.88
Пров.		Корчков		
Н.контр.		Монтер		
Утв.				

Д12Г. 177.010

Муфта

Лит.	Масса	Масштаб
У		

Лист 1 | Листов 2

Госстрой СССР ГПИ Горьковский Сантехпроект

Инв.№подл. | Подп. и дата | Взам.инв.№ | Инв.№дубл. | Подп. и дата

Формат	Зона	Поз.	Обозначение	Наименование	Кол.	Примечание
				L = 300 h 16 (25)	1	0,83 кг
				Д12Г. 177.010-04		
				Детали		
Б4		3	Д12Г. 177.009	Труба		
				Труба 32х4 ГОСТ 8734-75 В20 ГОСТ 8733-74		
				L = 320 h16 (25)	1	0,88 кг
				Д12Г. 177.010-05		
				Детали		
Б4		3	Д12Г. 177.011	Труба		
				Труба 32х4 ГОСТ 8734-75 В20 ГОСТ 8733-74		
				L = 390 h16 (25)	1	1,1 кг
				Д12Г. 177.010-06		
				Детали		
Б4		3	Д12Г. 177.012	Труба		
				Труба 32х4 ГОСТ 8734-75 В20 ГОСТ 8733-74		
				L = 490 h16 (25)	1	1,35 кг
				Д12Г. 177.010-07		
				Детали		
Б4		3	Д12Г. 177.013	Труба		
				Труба 32х4 ГОСТ 8734-75 В20 ГОСТ 8733-74		
				L = 1045 h16 (25)	1	2,89 кг

Изм.	Лист	№ докум.	Подп.	Дата

Д12Г. 177.010

Лист 2

Формат А4

Д 12Г. 177. 020 СБ

Типовой проект 903-1-245.87 Альбом 5 часть 2

Рис. 1

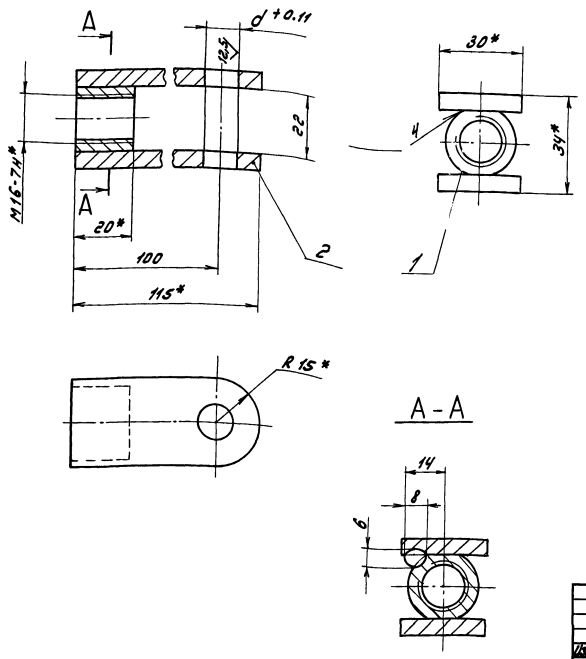

Рис. 2

Остальное см. рис. 1

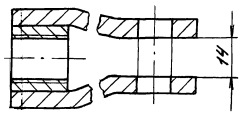

Обозначение	Рис.	d, мм
Д 12Г. 177. 020	1	10
-01		12
-02	2	8
-03		12

1.* Размеры для справок
2. $\pm \frac{IT16}{2}$
3. Сварка ручная дуговая

Изм.	Лист	№ докум.	Подп.	Дата	Д 12Г. 177. 020 СБ			
Разраб.		Козина		3.3.87	Вилка	Лит.	Масса	Масштаб
Пров.		Корчков				и	0,25	-
Т. контр.						Лист	Листов 1	
Н. контр.		Мюнтер				Госстрой СССР ГПИ Горьковский Сантехпроект		
Утв.								

Формат А3

Д 12Г. 177. 004

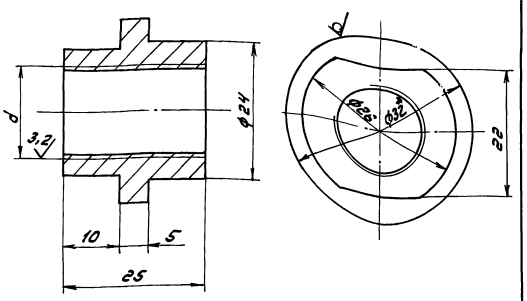

Обозначение	d
Д 12Г. 177. 004	M16-7H
-01	M16-7H лев

1.* Размеры для справок
2. $\pm \frac{IT14}{2}$

Изм.	Лист	№ докум.	Подп.	Дата	Д 12Г. 177. 004			
Разраб.		Козина		3.3.87	Втулка	Лит.	Масса	Масштаб
Пров.		Корчков				и	0,07	2:1
Т. контр.						Лист	Листов 1	
Н. контр.		Мюнтер			Круг 32-8-ГОСТ 2590-71 / В Ст3сп ГОСТ 535-79	Госстрой СССР ГПИ Горьковский Сантехпроект		
Утв.								

Формат А4

Формат	Зона	Поз.	Обозначение	Наименование	Кол.	Примечание
				Документация		
А3			Д 12Г. 177. 020 СБ	Сборочный чертеж		
				Детали		
А4		1	Д 12Г. 177. 014	Бобышка	1	
			Переменные данные для исполнений			
				Д 12Г. 177. 020		
				Детали		
А4		2	Д 12Г. 177. 015	Ушко	2	
				Д 12Г. 177. 020-01		
				Детали		
А4		2	Д 12Г. 177. 015	Ушко	2	
				Д 12Г. 177. 020-02		
				Детали		
А4		2	Д 12Г. 177. 015-01	Ушко	2	
				Д 12Г. 177. 020-03		
				Детали		
А4		2	Д 12Г. 177. 015-01	Ушко	2	

Изм.	Лист	№ докум.	Подп.	Дата	Д 12Г. 177. 020			
Разраб.		Козина		3.3.87	Вилка	Лит.	Лист	Листов
Пров.		Корчков				и	1	1
Нач. отд.						Госстрой СССР ГПИ Горьковский Сантехпроект		
Н. контр.		Мюнтер						
Утв.								

22192-07 7 Копировал: [illegible]

Формат А4

Инв. № подл. | Подп. и дата | Взам. инв. № | Инв. № дубл. | Подп. и дата

Типовой проект 903-1-245.87 Альбом 5 часть 2

Формат	Зона	Поз.	Обозначение	Наименование	Кол.	Примечание
				L=492 h16 25	1	88.5кг
Б4		5	Д 22 Г. 055.005	Труба		
				Труба 273×7 Гост 10704-76		
				Д Гост 10705-80		
				L=255 h16 25	1	11.7кг
Б4		6	Д 22 Г. 055.006	Труба		
				Труба 273×7 ГОСТ 10704-76		
				Д ГОСТ 10705-80		
				L=630 h16 25	1	29кг
А4		7	Д 22 Г. 055.007	Лист	2	
Б4		8	Д 22 Г. 055.008	Труба		
				Труба 108×4 ГОСТ 10704-76		
				Д ГОСТ 10705-80		
				L=5720 h16 25	1	58.7кг
				Стандартные изделия		
		9		Отвод 90° 108×4		
				ГОСТ 17375-77	2	
		10		Отвод 90° 273×7		
				ГОСТ 17375-77	1	

Инв. № подл. | Подп. и дата | Взам. инв. № | Инв. № дубл. | Подп. и дата

Изм.	Лист	№ докум.	Подп.	Дата	Д 22 Г. 055.000	Лист 2

Формат А4

Формат	Зона	Поз.	Обозначение	Наименование	Кол.	Примечание
				Документация		
А2			Д 22 Г. 055.000 СБ	Сборочный чертеж		
				Детали		
Б4		1	Д 22 Г. 055.001	Труба		
				Труба 108×4 ГОСТ 10704-76		
				Д ГОСТ 10705-80		
				L=400 h16 25	1	4кг
Б4		2	Д 22 Г. 055.002	Труба		
				Труба 108×4 ГОСТ 10704-76		
				Д ГОСТ 10705-80		
				L=5528 h16 25	1	56.7кг
Б4		3	Д 22 Г. 055.003	Лист		
				Лист Б-ПН-8 ГОСТ 19903-74		
				В Ст3сп ГОСТ 14637-79		
				$\phi 810^{-1} \times \phi 108^{+1}$ 25	1	11кг
Б4		4	Д 22 Г. 055.004	Труба		
				Труба 820×9 ГОСТ 10704-76		
				Д ГОСТ 10705-80		

Инв. № подл. | Подп. и дата | Взам. инв. № | Инв. № дубл. | Подп. и дата

Изм.	Лист	№ докум.	Подп.	Дата	Д 22 Г. 055.000			
Разраб.		Козина		9.387	Устройство для задержания герметика	Лит.	Лист	Листов
Пров.		Козина				U	1	2
Нач. отд.		Вольский				Госстрой СССР ГПИ Горьковский Сантехпроект		
Н. контр.		Мюнтер						
Утв.								

Формат А4

Д 12 Г. 177.015

12,5 (✓)

Рис. 1

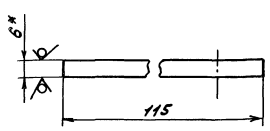

Рис. 2

Остальное см. рис. 1

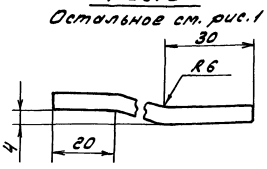

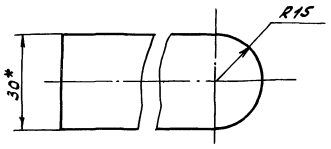

Обозначение	Рис.
Д 12 Г. 177.015	1
-01	2

1.* Размеры для справок

2. $\pm \frac{IT14}{2}$

Инв. № подл. | Подп. и дата | Взам. инв. № | Инв. № дубл. | Подп. и дата

Изм.	Лист	№ докум.	Подп.	Дата	Д 12 Г. 177.015			
Разраб.		Козина		9.387	Ушко	Лит.	Масса	Масштаб
Пров.		Корчков				U	0,1	1:1
Т. контр.						Лист	Листов 1	
Н. контр.		Мюнтер			Лист Б-ПН-6 ГОСТ 19903-74 / В Ст3сп ГОСТ 14637-79	Госстрой СССР ГПИ Горьковский Сантехпроект		
Утв.								

Формат А4

Д 12 Г. 177.014

12,5 (✓)

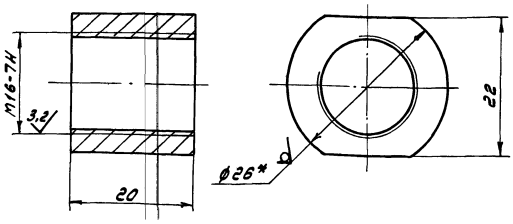

1.* Размеры для справок

2. $\pm \frac{IT14}{2}$

Инв. № подл. | Подп. и дата | Взам. инв. № | Инв. № дубл. | Подп. и дата

Изм.	Лист	№ докум.	Подп.	Дата	Д 12 Г. 177.014			
Разраб.		Козина		9.387	Бобышка	Лит.	Масса	Масштаб
Пров.		Корчков				U	0,05	2:1
Т. контр.						Лист	Листов 1	
Н. контр.		Мюнтер			Круг 26-В-ГОСТ 2590-71 / В Ст3сп ГОСТ 535-79	Госстрой СССР ГПИ Горьковский Сантехпроект		
Утв.								

Формат А4

Типовой проект 903-1-245.87 Альбом 5 часть 2

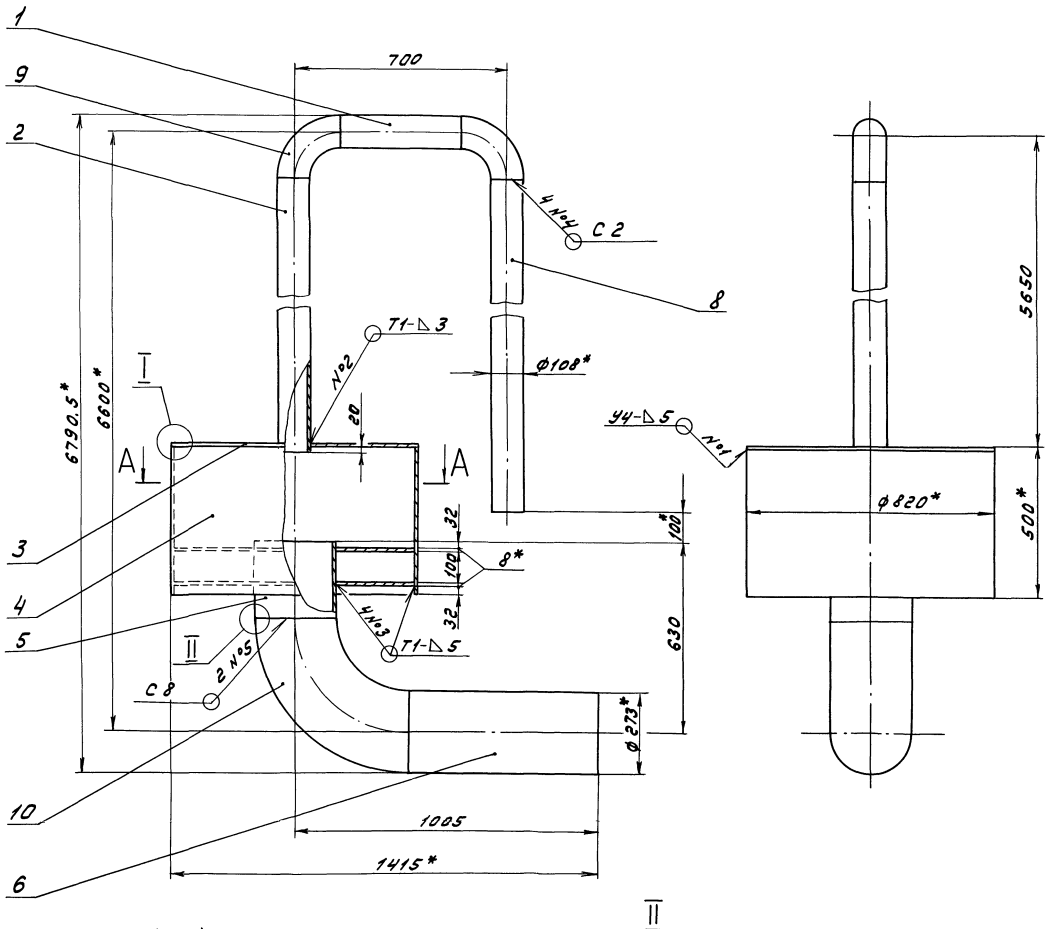

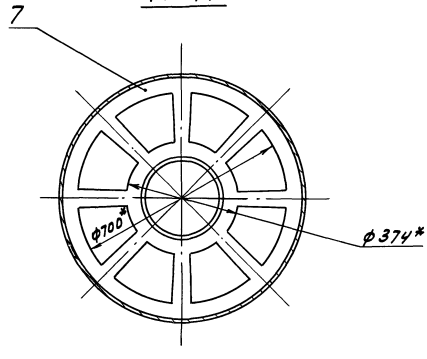

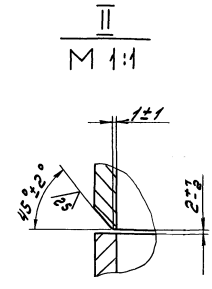

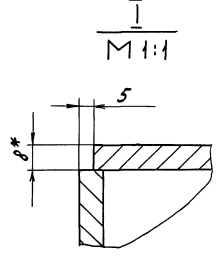

1.* Размеры для справок

2. $\pm \frac{IT16}{2}$

3. Сварные швы №1,2,3 по ГОСТ 5264-80, №4,5 по ГОСТ 16037-80

					Д22Г.055.000 СБ			
Изм.	Лист	№ докум.	Подп.	Дата	Устройство для задержания герметика	Лит.	Масса	Масштаб
Разраб.		Козина		5.04.87		U	350	1:10
Пров.		Козина				Лист	Листов 1	
Т.контр.						Госстрой СССР ГПИ Горьковский Сантехпроект		
Нач.отд.		Абашин						
Н.контр.		Мюнтер						
Утв.								

Инв.№ подл. | Подп. и дата | Взам.инв.№ | Инв.№ дубл. | Подп. и дата

Типовой проект 903-1-245.87 Альбом 5 часть.

Д 22 Г. 055. 007

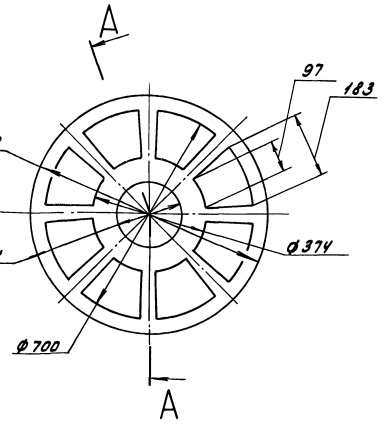

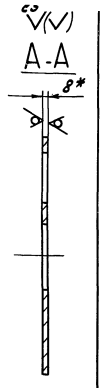

1.* Размеры для справок
г. H16, h16

Изм.	Лист	№ докум.	Подп.	Дата
Разраб.		Козина		25387
Пров.		Козина		
Т.контр.				
Н.контр.		Монтер		
Утв.				

Д 22 Г. 055. 007

Лит.	Масса	Масштаб
У	27	1:5

Лист | Листов 1

Лист 5-ПН-8 ГОСТ 19903-74
В Ст3сп ГОСТ 14637-79

Госстрой СССР ГПИ Горьковский Сантехпроект

Формат А4

Инв. № подл. | Подп. и дата | Взам. инв. № | Инв. № дубл. | Подп. и дата

Д 128. 138. 002

6,3

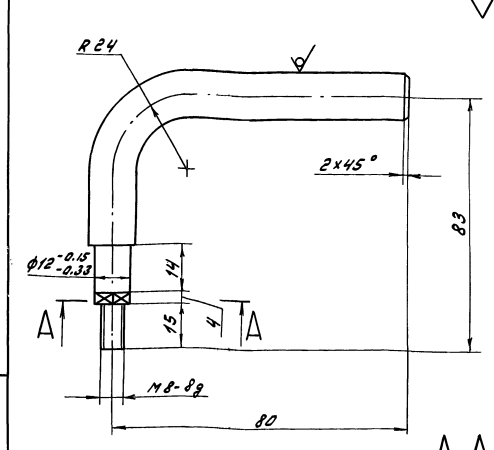

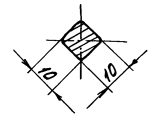

h16; ± IT16/2

Изм.	Лист	№ докум.	Подп.	Дата
Разраб.		Лапин		25387
Пров.		Лапин		
Т.контр.				
Н.контр.		Монтер		
Утв.				

Д 128. 138. 002

Лит.	Масса	Масштаб
У	0.2	1:1

Лист | Листов 1

Круг 16-В-Гост 2590-71
В Ст.3сп Гост 535-79

Госстрой СССР ГПИ Горьковский Сантехпроект

Формат А4

Инв. № подл. | Подп. и дата | Взам. инв. № | Инв. № дубл. | Подп. и дата

Д 128. 138. 001

12,5

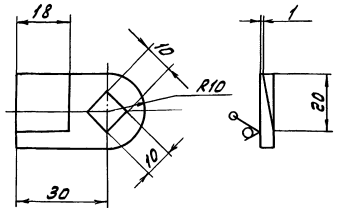

H16; h16; ± IT16/2

Изм.	Лист	№ докум.	Подп.	Дата
Разраб.		Лапин		25387
Пров.		Лапин		
Т.контр.				
Н.контр.		Монтер		
Утв.				

Д 128. 138. 001

Лит.	Масса	Масштаб
У	0.04	1:1

Лист | Листов 1

Полоса Б-6-4 х 25 ГОСТ 103-76
В Ст3сп ГОСТ 535-79

Госстрой СССР ГПИ Горьковский Сантехпроект

Формат А4

Инв. № подл. | Подп. и дата | Взам. инв. № | Инв. № дубл. | Подп. и дата

Формат	Зона	Поз.	Обозначение	Наименование	Кол.	Примечание
				Документация		
А2			Д 128. 138. 000 СБ	Сборочный чертеж		
				Сборочные единицы		
А4		1	Д 128. 138. 010	Шкаф	1	
А4		2	Д 128. 138. 020	Дверка	1	
				Детали		
А4		3	Д 128. 138. 001	Планка	1	
А4		4	Д 128. 138. 002	Ручка	1	
				Стандартные изделия		
		5		Гайка М8.4.019		
				ГОСТ 5915-70	1	
		6		Шайба 8.019		
				ГОСТ 11371-78	1	

Изм.	Лист	№ докум.	Подп.	Дата
Разраб.		Лапин		25387
Пров.		Лапин		
Нач.отд.		Вавшин		
Н.контр.		Монтер		
Утв.				

Д 128. 138. 000

Лит.	Лист	Листов
У	1	1

Шкаф для установки датчика типа „Сапфир"

Госстрой СССР ГПИ Горьковский Сантехпроект

Инв. № подл. | Подп. и дата | Взам. инв. № | Инв. № дубл. | Подп. и дата

Типовой проект 903-1-245.87 Альбом 5 часть 2

Д12В.138.000 СБ

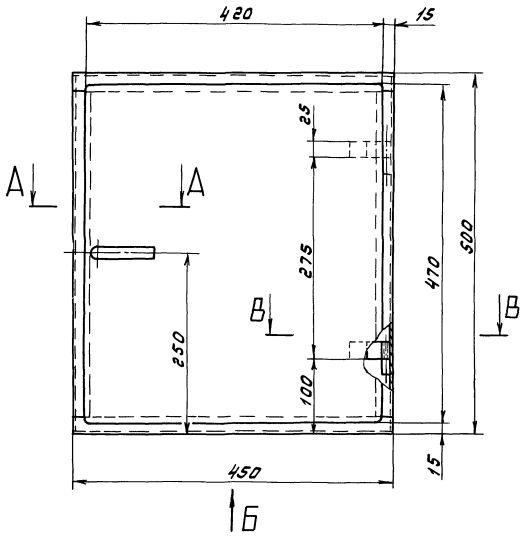

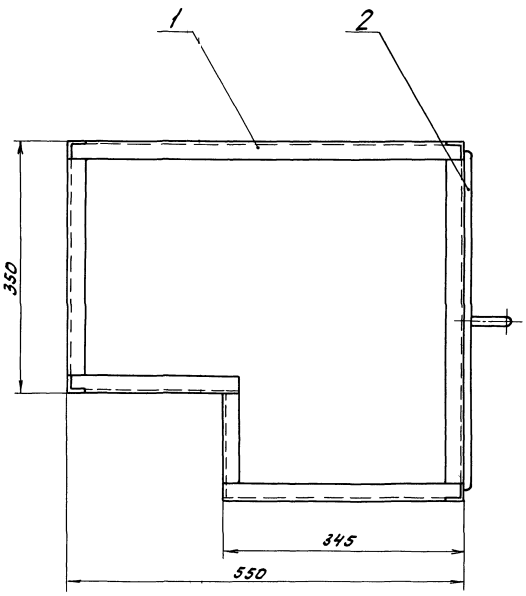

А–А
М 1:1

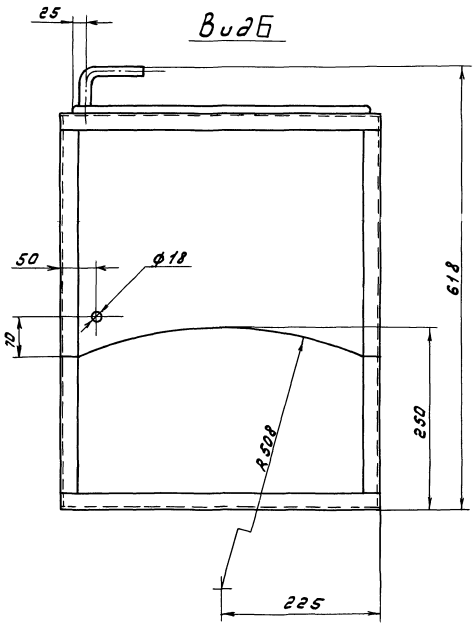

Вид Б

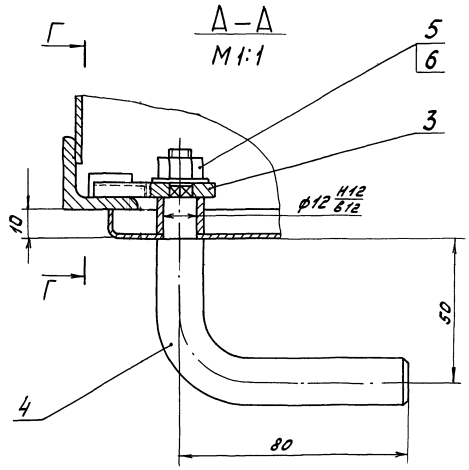

В – В
М 1:1

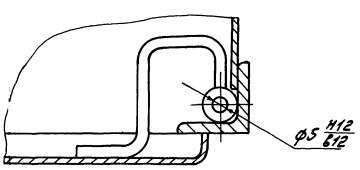

Г – Г
М 1:1

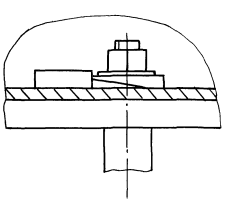

Размеры для справок.

				Д12В.138.000 СБ			
Изм.	Лист	№ докум.	Подп.	Дата	Шкаф для установки датчика типа „Сапфир"	Лит.	Масса	Масштаб
Разраб.		Лапин		20.4.87		И	24	1:4
Пров.		Лапин				Лист	Листов 1	
Т.контр.						Госстрой СССР ГПИ Горьковский Сантехпроект		
Нач.отд.		Абашин						
Н.контр.		Мюнтер						
Утв.								

Инв. № подл. | Подп. и дата | Взам. инв. № | Инв. № дубл. | Подп. и дата

22192-07 11 Копировал: Формат А2

Типовой проект 903-1-245,87 Альбом 5 часть 2

Д 12 В. 138.008

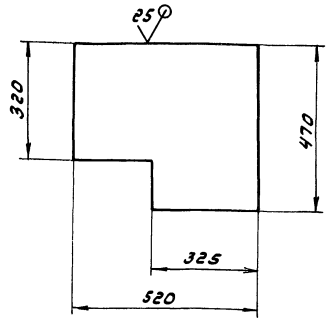

$h16; \pm \frac{IT16}{2}$

Изм.	Лист	№ докум.	Подп.	Дата	Д 12 В. 138.008			
Разраб.		Лапин		25.3.87	Стенка	Лит.	Масса	Масштаб
Пров.		Лапин				И	3,34	1:10
Т.контр.						Лист	Листов 1	
Н.контр.		Мюнтер			Лист Б-ПН-2 ГОСТ 19903-74 3-IV-Н-В Ст.3сп ГОСТ 16523-70	Госстрой СССР ГПИ Горьковский Сантехпроект		
Утв.								

Формат А4

Д 12 В. 138.007

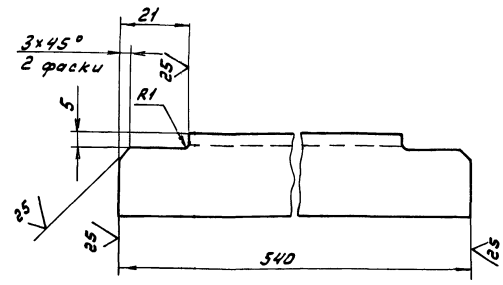

$h16; \pm \frac{IT16}{2}$

Изм.	Лист	№ докум.	Подп.	Дата	Д 12 В. 138.007			
Разраб.		Лапин		25.3.87	Связь	Лит.	Масса	Масштаб
Пров.		Лапин				И	0,78	1:1
Т.контр.						Лист	Листов 1	
Н.контр.		Мюнтер			Уголок 25×25×4-Б-ГОСТ 8509-72 В Ст.3сп. ГОСТ 535-79	Госстрой СССР ГПИ Горьковский Сантехпроект		
Утв.								

Формат А4

Формат	Зона	Поз.	Обозначение	Наименование	Кол.	Примечание
А4		9	Д 12 В. 138.011	Дно	1	
А4		10	Д 12 В. 138.012	Связь	1	
Б4		11	Д 12 В. 138.013	Крышка		
				Лист Б-ПН-2 ГОСТ 19903-74		
				3-IV-Н-В Ст.3сп ГОСТ 16523-70		
				(420×520) h16 25	1	3,44 кг
Б4		12	Д 12 В. 138.014	Стенка		
				Лист Б-ПН-2 ГОСТ 19903-74		
				3-IV-Н-В Ст.3сп. ГОСТ 16523-70		
				(320×420) h16 25	1	2,1 кг
А4		13	Д 12 В. 138.015	Связь	1	
Б4		14	Д 12 В. 138.016	Платик		
				Лист Б-ПН-6 ГОСТ 19903-74		
				В Ст.3сп ГОСТ 14637-79		
				(14×14) h16 25	1	0,009 кг
А4		15	Д 12 В. 138.017	Ось	2	

Изм.	Лист	№ докум.	Подп.	Дата	Д 12 В. 138.010	Лист 2

Формат А4

Формат	Зона	Поз.	Обозначение	Наименование	Кол.	Примечание
				Документация		
А2			Д 12 В. 138.010 СБ	Сборочный чертеж		
				Детали		
Б4		1	Д 12 В. 138.005	Связь		
				Уголок 25×25×4-Б-ГОСТ 8509-72		
				В Ст.3сп. ГОСТ 535-79		
				L = 450 h16 25	6	0,65 кг
Б4		2	Д 12 В. 138.006	Стойка		
				Уголок 25×25×4-Б-ГОСТ 8509-72		
				В Ст.3сп. ГОСТ 535-79		
				L = 300 h16 25	2	0,44 кг
А4		3	Д 12 В. 138.007	Связь	2	
А4		4	Д 12 В. 138.008	Стенка	2	
А3		5	Д 12 В. 138.009	Связь	1	
		6	01	Связь	1	
		7	02	Связь	1	
		8	03	Связь	1	

Изм.	Лист	№ докум.	Подп.	Дата	Д 12 В. 138.010			
Разраб.		Лапин		25.3.87	Шкаф	Лит.	Лист	Листов
Пров.		Лапин				И	1	2
Нач.отд.						Госстрой СССР ГПИ Горьковский Сантехпроект		
Н.контр.		Мюнтер						
Утв.								

Копировал [illegible] 22192-07 12 Формат А4

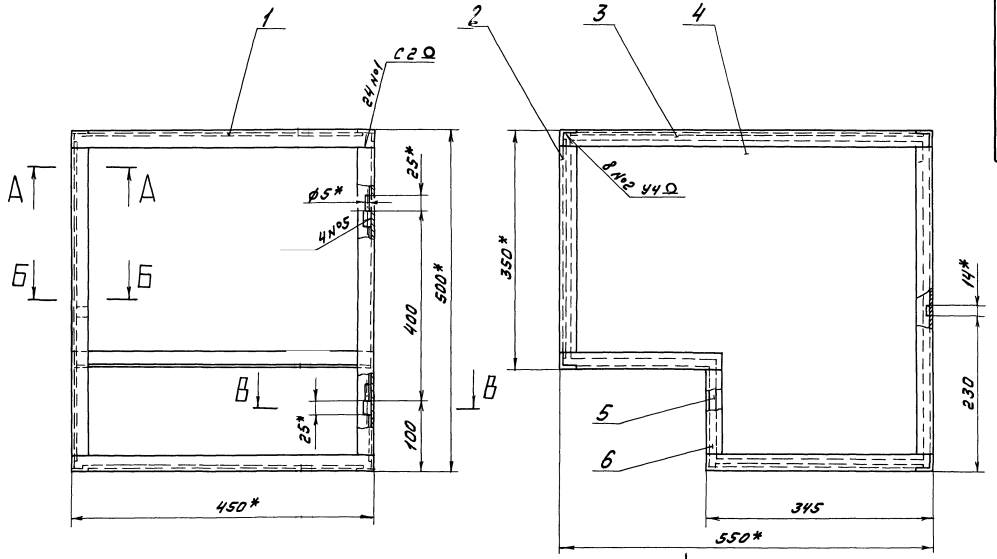

Б – Б
М1:1

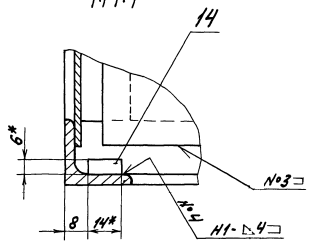

Вид Г

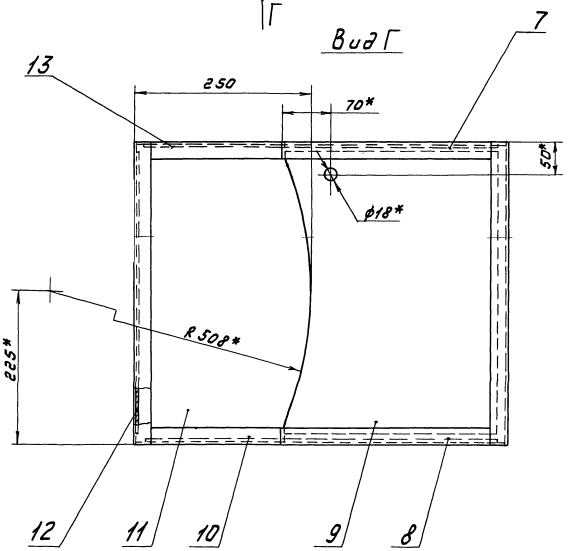

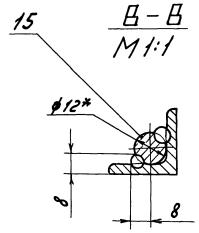

А – А
М1:1

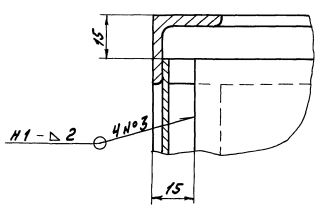

1.* Размеры для справок.

2. $\pm \frac{IT16}{2}$

3. Сварные швы №1... №4 по ГОСТ 5264-80.

4. Сварка ручная дуговая.

					Д128.138.010 СБ			
Изм.	Лист	№докум.	Подп.	Дата	Шкаф	Лит.	Масса	Масштаб
Разраб.		Лапин		22.12.87		У	20.5	1:4
Пров.		Лапин				Лист	Листов 1	
Т.контр.						Госстрой СССР ГПИ Горьковский Сантехпроект		
Н.контр.		Мюнтер						
Утв.								

Инв.№подл. | Подп. и дата | Взам.инв.№ | Инв.№дубл. | Подп. и дата

Типовой проект 903-1-245.87 Альбом 5 часть 2

Д128.138.012

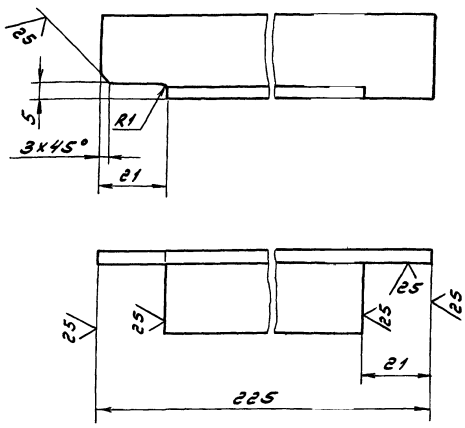

h16; ± IT16/2

Изм.	Лист	№ докум.	Подп.	Дата
Разраб.		Лапин		22.87г.
Пров.		Лапин		
Т.контр.				
Н.контр.		Мюнтер		
Утв.				

Д128.138.012

Связь

Лит.	Масса	Масштаб
У	0,3	1:1
Лист	Листов 1	

Уголок 25х25х4-Б-ГОСТ 8509-72 / В Ст.3сп ГОСТ 535-79

Госстрой СССР ГПИ Горьковский Сантехпроект

Формат А4

Инв.№ подл. | Подп. и дата | Взам. инв.№ | Инв.№ дубл. | Подп. и дата

Д128.138.011

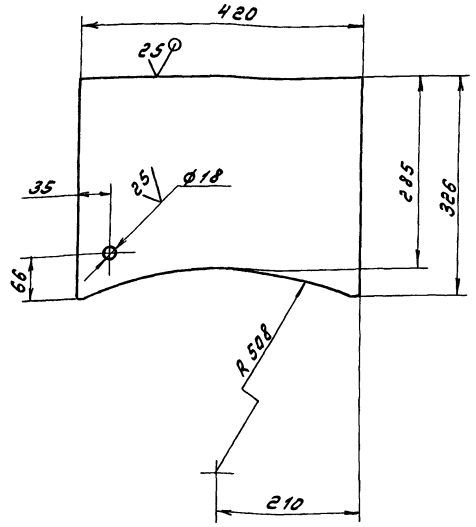

H16; h16; ± IT16/2

Изм.	Лист	№ докум.	Подп.	Дата
Разраб.		Лапин		22.87г.
Пров.		Лапин		
Т.контр.				
Н.контр.		Мюнтер		
Утв.				

Д128.138.011

Дно

Лит.	Масса	Масштаб
У	2	1:5
Лист	Листов 1	

Лист Б-ПН-2 ГОСТ 19903-74 / 3-IV-Н-В Ст.3сп ГОСТ 16523-70

Госстрой СССР ГПИ Горьковский Сантехпроект

Формат А4

Инв.№ подл. | Подп. и дата | Взам. инв.№ | Инв.№ дубл. | Подп. и дата

Д128.138.003

Рис. 1

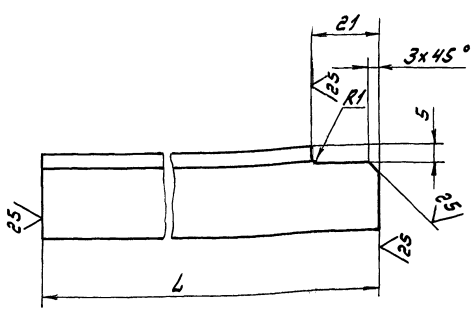

Рис. 2 зеркальное отражение

Остальное см. Рис. 1



Обозначение	Рис.	L, мм	Масса, кг
Д128.138.009	1	145	0,2
-01	2		
-02	1	340	0,5
-03	2		

Изм.	Лист	№ докум.	Подп.	Дата
Разраб.		Лапин		22.87г.
Пров.		Лапин		
Т.контр.				
Н.контр.		Мюнтер		

Д128.138.009

Связь

Лит.	Масса	Масштаб
У	см. табл.	—
Лист	Листов 1	

Уголок 25х25х4-Б-ГОСТ 8509-72

Госстрой СССР ГПИ Горьковский

Инв.№ подл. | Подп. и дата | Взам. инв.№ | Инв.№ дубл. | Подп. и дата

Типовой проект 903-1-245.87 Альбом 5 часть 2

Д 12В. 138. 021

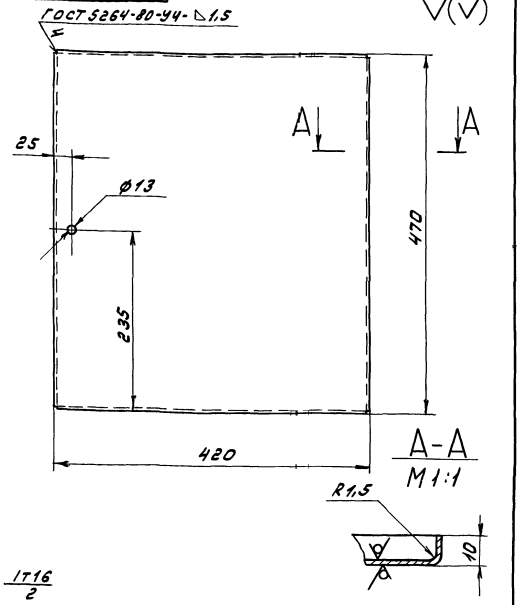

$\pm \frac{IT16}{2}$

Изм.	Лист	№ докум.	Подп.	Дата	Полотно	Лит.	Масса	Масштаб
Разраб.		Лапин		22.4.87г.		U	2,5	1:4
Пров.		Лапин				Лист	Листов 1	
Т.контр.								
Н.контр.		Мюнтер			Лист 5-ПН-1,5 ГОСТ 19903-74 / 3-IV-Н-В Ст.3сп ГОСТ 16523-70	Госстрой СССР ГПИ Горьковский Сантехпроект		
Утв.								

Формат А4

Формат	Зона	Поз.	Обозначение	Наименование	Кол.	Примечание
				Документация		
А3			Д 12В. 138. 020 СБ	Сборочный чертеж		
				Детали		
А4		1	Д 12В. 138. 021	Полотно	1	
А4		2	Д 12В. 138. 022	Кронштейн	2	
А4		3	Д 12В. 138. 023	Втулка	2	
А4		4	Д 12В. 138. 024	Втулка	1	

Изм.	Лист	№ докум.	Подп.	Дата	Дверка	Лит.	Лист	Листов
Разраб.		Лапин		22.4.87г.		U		1
Пров.		Лапин				Госстрой СССР ГПИ Горьковский Сантехпроект		
Нач.отд.								
Н.контр.		Мюнтер						
Утв.								

Д 12В. 138. 020

Формат А4

Д 12В. 138. 017

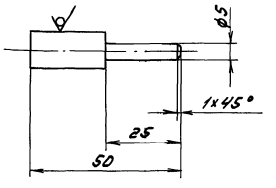

$h12; \pm \frac{IT14}{2}$

Изм.	Лист	№ докум.	Подп.	Дата	Ось	Лит.	Масса	Масштаб
Разраб.		Лапин		22.4.87г.		U	0,026	1:1
Пров.		Лапин				Лист	Листов 1	
Т.контр.								
Н.контр.		Мюнтер			Круг 12-В-ГОСТ 2590-71 / В Ст.3сп ГОСТ 535-79	Госстрой СССР ГПИ Горьковский Сантехпроект		
Утв.								

Д 12В. 138. 015

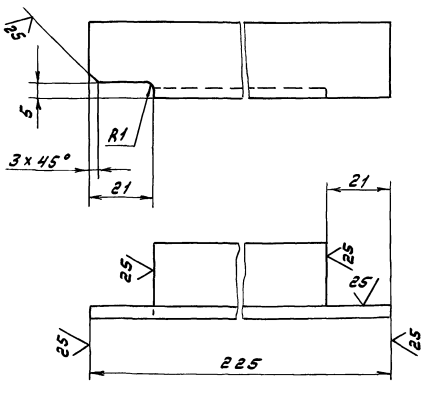

$h16; \pm \frac{IT16}{2}$

Изм.	Лист	№ докум.	Подп.	Дата	Связь	Лит.	Масса	Масштаб
Разраб.		Лапин		22.4.87г.		U	0,3	1:1
Пров.		Лапин				Лист	Листов 1	
Т.контр.								
Н.контр.		Мюнтер			Уголок 25x25x4-Б-ГОСТ 8509-72 / В Ст.3сп ГОСТ 535-79	Госстрой СССР ГПИ Горьковский Сантехпроект		
Утв.								

Типовой проект 903-1-245.87 Альбом 5 часть 2

Д 128. 138. 023

6,3

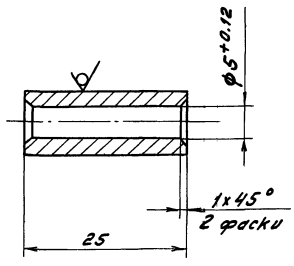

h16; ± IT16/2

Изм.	Лист	№ докум.	Подп.	Дата
Разраб.		Лапин		22.XII.
Пров.		Лапин		
Т.контр.				
Н.контр.		Мюнтер		
Утв.				

Д 128. 138. 023

Втулка

Лит.	Масса	Масштаб
У	0.012	2:1
Лист	Листов 1	

Круг 10-В-ГОСТ 2590-71 / В Ст.3 сп ГОСТ 535-79

Госстрой СССР ГПИ Горьковский Сантехпроект

Формат А4

Инв. № подл. | Подп. и дата | Взам. инв. № | Инв. № дубл. | Подп. и дата

Д 128. 138. 022

6,3

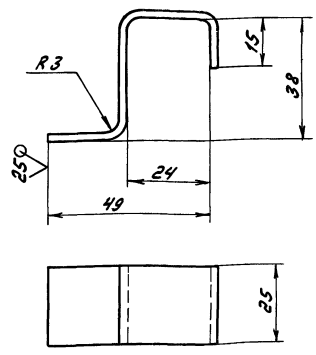

± IT16/2

Изм.	Лист	№ докум.	Подп.	Дата
Разраб.		Лапин		22.X.87г.
Пров.		Лапин		
Т.контр.				
Н.контр.		Мюнтер		
Утв.				

Д 128. 138. 022

Кронштейн

Лит.	Масса	Масштаб
У	0.041	1:1
Лист	Листов 1	

Лист 6-ПН-3 ГОСТ 19903-74 / 3-Й-Н-В Ст.3 сп ГОСТ 16523-70

Госстрой СССР ГПИ Горьковский Сантехпроект

Формат А4

Инв. № подл. | Подп. и дата | Взам. инв. № | Инв. № дубл. | Подп. и дата

Д 128. 138. 020 СБ

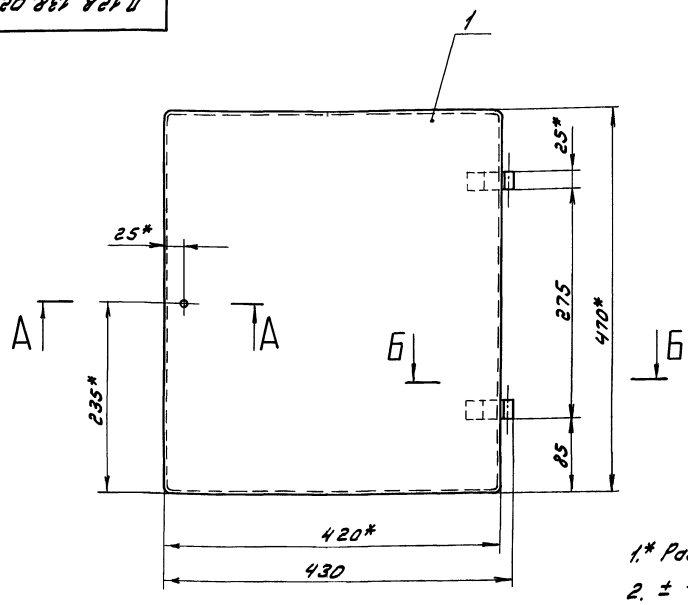

Б – Б
М 1:2

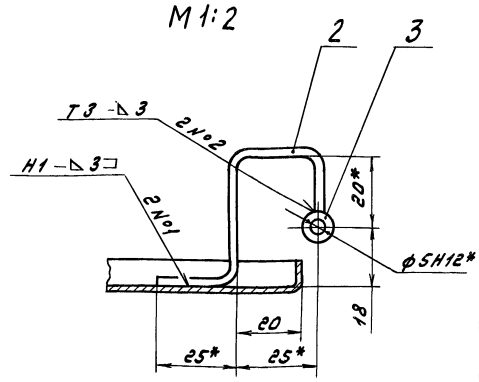

А – А
М 1:1

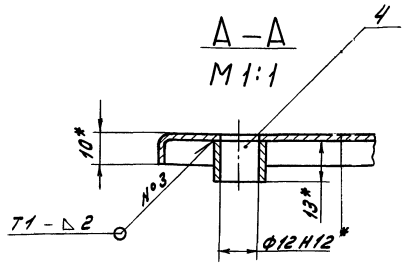

1.* Размеры для справок.

2. ± IT16/2.

3. Сварные швы по ГОСТ 5264-80.

Изм.	Лист	№ докум.	Подп.	Дата
Разраб.		Лапин		22.XII.87г.
Пров.		Лапин		
Т.контр.				
Н.контр.		Мюнтер		
Утв.				

Д 128. 138. 020 СБ

Дверка

Лит.	Масса	Масштаб
У	2.62	1:4
Лист	Листов 1	

Госстрой СССР ГПИ Горьковский Сантехпроект

Инв. № подл. | Подп. и дата | Взам. инв. № | Инв. № дубл. | Подп. и дата

Д 12 В. 139.004

25 V(V)

Д 12 В. 139.004

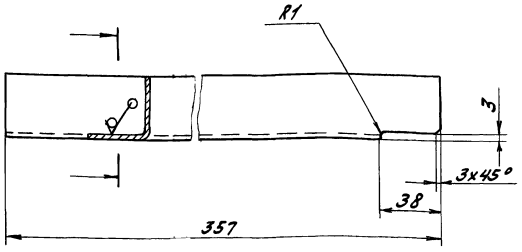

Д 12 В. 139.004-01- зеркальное отражение остальное - см. Д 12 В. 139.004

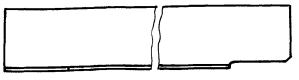

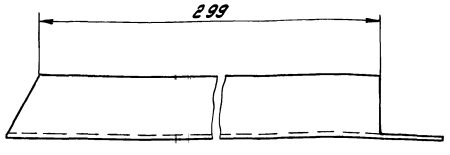

$h16; \pm \frac{IT16}{2}$

Изм.	Лист	№ докум.	Подп.	Дата	Д 12 В. 139.004			
Разраб.		Ляпин		22.4.87г.	Уголок	Лит.	Масса	Масштаб
Пров.		Ляпин				U	0,39	1:2
Т.контр.						Лист	Листов 1	
Н.контр.		Мюнтер			Уголок 40х40х2 ГОСТ 19771-74 / 8 Ст3кп2 ГОСТ 11474-76	Госстрой СССР ГПИ Горьковский Сантехпроект		
Утв.								

Формат А3

Типовой проект 903-1-245.87 Альбом 5 часть 2

Инв. № подл. | Подп. и дата | Взам. инв. № | Инв. № дубл. | Подп. и дата

Д 12 В. 138.024

6,3 V(V)

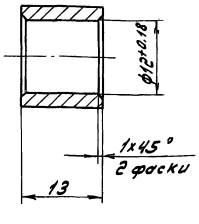

$h16; \pm \frac{IT16}{2}$

Изм.	Лист	№ докум.	Подп.	Дата	Д 12 В. 138.024			
Разраб.		Ляпин		22.4.87г.	Втулка	Лит.	Масса	Масштаб
Пров.		Ляпин				U	0.01	2:1
Т.контр.						Лист	Листов 1	
Н.контр.		Мюнтер			Круг 16-В-ГОСТ 2590-71 / В Ст.3сп ГОСТ 535-79	Госстрой СССР ГПИ Горьковский Сантехпроект		
Утв.								

Формат	Зона	Поз.	Обозначение	Наименование	Кол.	Примечание
				Документация		
А2			Д 12 В. 139.000 СБ	Сборочный чертеж		
				Сборочные единицы		
А4		1	Д 12 В. 139.010	Шкаф	1	
А4		2	Д 12 В. 139.020	Дверка	1	
				Детали		
А4		3	Д 12 В. 138.001	Планка	1	
А4		4	Д 12 В. 139.001	Ручка	1	
				Стандартные изделия		
		5		Ось 6-10h11x75 Ст3сп		
				ГОСТ 9650-80	2	
		6		Гайка М8.4.019		
				ГОСТ 5915-70	1	
		7		Шайба 8.019		
				ГОСТ 11371-78	1	
		8		Шайба 10.019		
				ГОСТ 11371-78	2	
		9		Шплинт 3.2x20.019		
				ГОСТ 397-79	2	

Изм.	Лист	№ докум.	Подп.	Дата	Д 12 В. 139.000			
Разраб.		Ляпин		22.4.87г.	Шкаф для установки датчика типа МЭД	Лит.	Лист	Листов
Пров.		Ляпин				U		1
Нач.отд.		Абашин				Госстрой СССР ГПИ Горьковский Сантехпроект		
Н.контр.		Мюнтер						

Инв. № подл. | Подп. и дата | Взам. инв. № | Инв. № дубл. | Подп. и дата

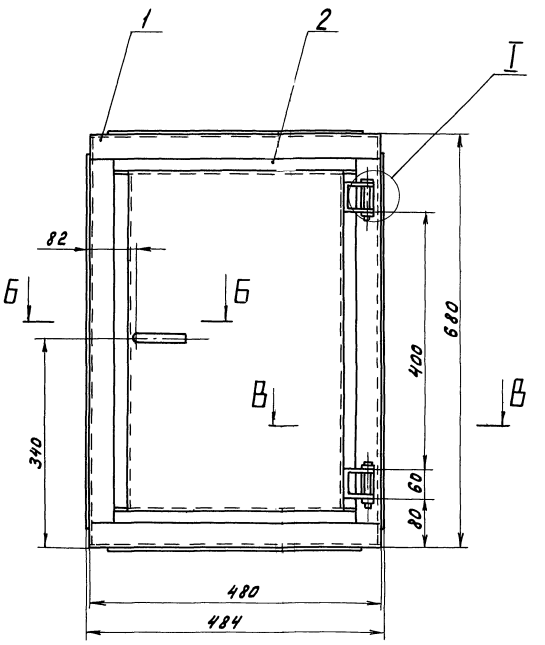

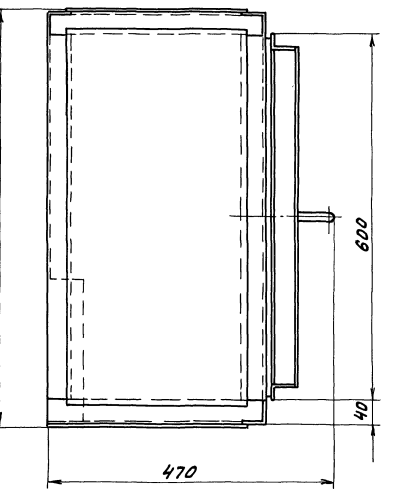

Б - Б
М 1:1

Вид А

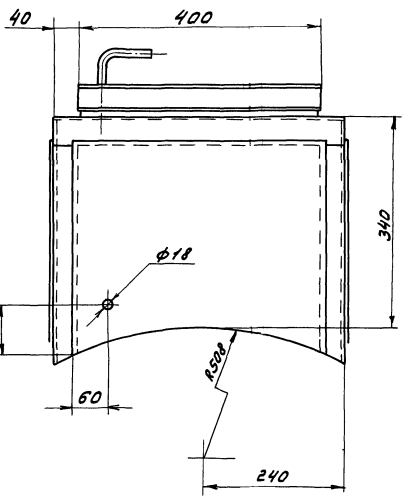

В - В
М 1:1

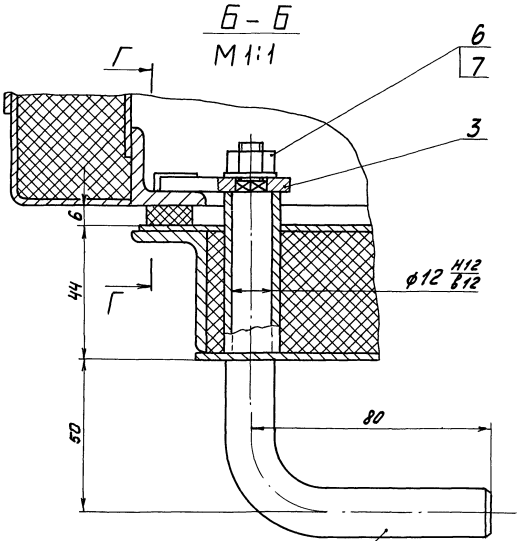

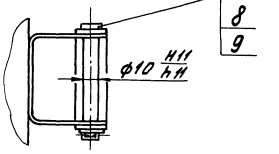

I
М 1:1

Г - Г
М 1:1

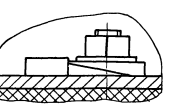

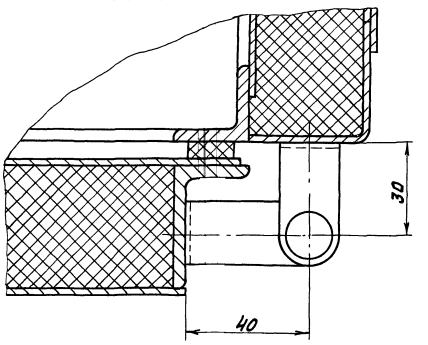

Размеры для справок.

					Д 12 В. 139. 000 СБ		
Изм.	Лист	№ докум.	Подп.	Дата	Шкаф для установки датчика типа МЭД	Лит.	Масса	Масштаб
Разраб.		Лапин		24.VII		И	53	1:5
Пров.		Лапин				Лист	Листов 1	
Т.контр.						Госстрой СССР ГПИ Горьковский Сантехпроект		
Нач.отд.		Абашин						
Н.контр.		Тюнтер						
Утв.								

Инв. № подл. | Подп. и дата | Взам. инв. № | Инв. № дубл. | Подп. и дата

Типовой проект 903-1-245.87 Альбом 5 часть 2

Д 12 В. 139. 001

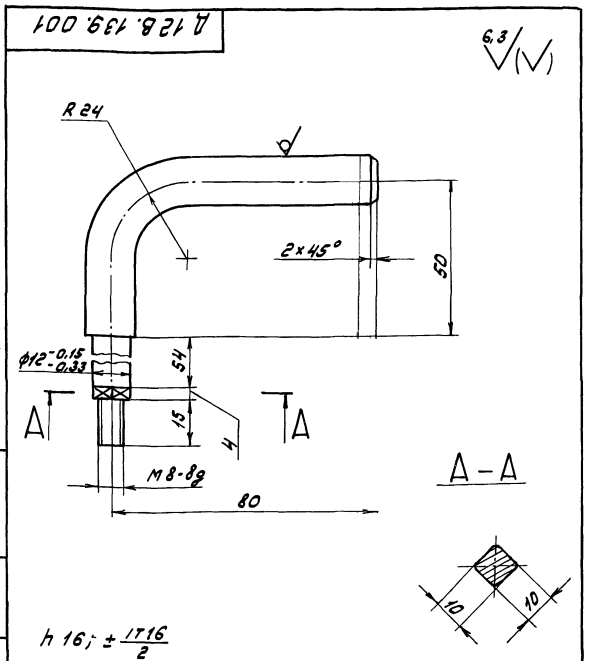

$h\,16;\ \pm\frac{IT16}{2}$

Изм.	Лист	№ докум.	Подп.	Дата	Д 12 В. 139. 001			
Разраб.		Ляпин		4.4.87г.	Ручка	Лит.	Масса	Масштаб
Пров.		Ляпин				U	0,7	1:1
Т.контр.						Лист	Листов 1	
Н.контр.		Мюнтер			Круг 16-В-ГОСТ 2590-71 / В Ст.3сп.ГОСТ 535-79	Госстрой СССР ГПИ Горьковский Сантехпроект		
Утв.								

Формат А4

Формат	Зона	Поз.	Обозначение	Наименование	Кол.	Примечание
				L = 550 h16 25	4	0,8 кг
Б4		19	Д 12 В. 139. 022	Лист		
				Лист Б-ПН-2 ГОСТ 19903-74		
				3-IV-Н-В Ст.3сп ГОСТ 16523-70		
				(40×480) h16 25	1	0,3 кг
Б4		20	Д 12 В. 139. 023	Стенка		
				Лист Б-ПН-2 ГОСТ 19903-74		
				3-IV-Н В Ст3сп ГОСТ 16523-70		
				(25×240) h16 25	2	0,094 кг
А4		21	Д 12 В. 139. 024	Связь	1	
		22	-01	Связь	1	
А4		23	Д 12 В. 139. 025	Лист	1	
А4		24	Д 12 В. 139. 026	Стенка		
				Лист Б-ПН-2 ГОСТ 19903-74		
				3-IV-Н-В Ст.3сп ГОСТ 16523-70		
				(40×200) h16 25	2	0,125 кг
Б4		25	Д 12 В. 139. 027	Втулка		
				Труба 22×2 ГОСТ 10704-76		
				Д ГОСТ 10705-80		
				L = 50 h16 25	1	0,05 кг
А4		26	Д 12 В. 139. 028 -01	Скоба	2	
				Материалы		
		27		Мулитокремнеземистый рулонный материал марки МКРР-130S40		
				ГОСТ 23619-79	8	кг

Д 12 В. 139. 010 — Лист 3

Формат А4

Формат	Зона	Поз.	Обозначение	Наименование	Кол.	Примечание
А4		10	Д 12 В. 139. 012	Связь	2	
Б4		11	Д 12 В. 139. 013	Платик		
				Лист Б-ПН-6 ГОСТ 19903-74		
				В Ст.3сп. ГОСТ 14637-79		
				(14×14) h16 25	1	0,009 кг
А4		12	Д 12 В. 139. 014	Стенка	1	
Б4		13	Д 12 В. 139. 015	Стенка		
				Лист Б-ПН-2 ГОСТ 19903-74		
				3-IV-Н В Ст.3сп ГОСТ 16523-70		
				(290×570) h16 25	2	2,6 кг
А4		14	Д 12 В. 139. 016	Связь	2	
Б4		15	Д 12 В. 139. 017	Стенка		
				Лист Б-ПН-2 ГОСТ 19903-74		
				3-IV-Н В Ст3сп ГОСТ 16523-70		
				(290×370) h16 25	1	1,7 кг
Б4		16	Д 12 В. 139. 018	Стенка		
				Лист Б-ПН-2 ГОСТ 19903-74		
				3-IV-Н-В Ст.3сп ГОСТ 16523-70		
				(370×383) h16 25	1	2,2 кг
Б4		17	Д 12 В. 139. 019	Связь		
				Уголок 25×25×4-Б-ГОСТ 8509-72		
				В Ст.3сп. ГОСТ 535-79		
				L = 400 h16 25	3	0,58 кг
Б4		18	Д 12 В. 139. 021	Стойка		
				Уголок 25×25×4-Б-ГОСТ 8509-72		
				В Ст.3сп ГОСТ 535-79		

Д 12 В. 139. 010 — Лист 2

Формат	Зона	Поз.	Обозначение	Наименование	Кол.	Примечание
				Документация		
А2			Д 12 В. 139. 010 СБ	Сборочные чертеж		
				Детали		
А3		1	Д 12 В. 139. 004	Уголок	1	
		2	-01	Уголок	1	
А4		3	Д 12 В. 139. 005	Лист	1	
Б4		4	Д 12 В. 139. 006	Лист		
				Лист Б-ПН-2 ГОСТ 19903-74		
				3-IV-Н-В Ст3сп ГОСТ 16523-70		
				(300×420) h16 25	1	1.98 кг
Б4		5	Д 12 В. 139. 007	Уголок		
				Уголок 40×40×2 ГОСТ 19771-74		
				В Ст.3сп2 ГОСТ 11474-76		
				L = 480 h16 25	3	0.58 кг
Б4		6	Д 12 В. 139. 008	Стойка		
				Уголок 40×40×2 ГОСТ 19771-74		
				В Ст3сп.2 ГОСТ 11474-76		
				L = 600 h16 25	2	0.72 кг
Б4		7	Д 12 В. 139. 009	Стенка		
				Лист Б-ПН-2 ГОСТ 19903-74		
				3-IV-Н-В Ст3сп ГОСТ 16523-70		
				(300×620) h16 25	2	2,9 кг
А4		8	Д 12 В. 139. 011	Стойка	1	
		9	-01	Стойка	1	

Д 12 В. 139. 010

Изм.	Лист	№ докум.	Подп.	Дата	Д 12 В. 139. 010			
Разраб.		Ляпин		4.4.87г.	Шкаф	Лит.	Лист	Листов
Пров.		Ляпин				U	1	3
Нач.отд.						Госстрой СССР ГПИ Горьковский Сантехпроект		
Н.контр.		Мюнтер						
Утв.								

Типовой проект 903-1-245.87 Альбом 5 часть 2

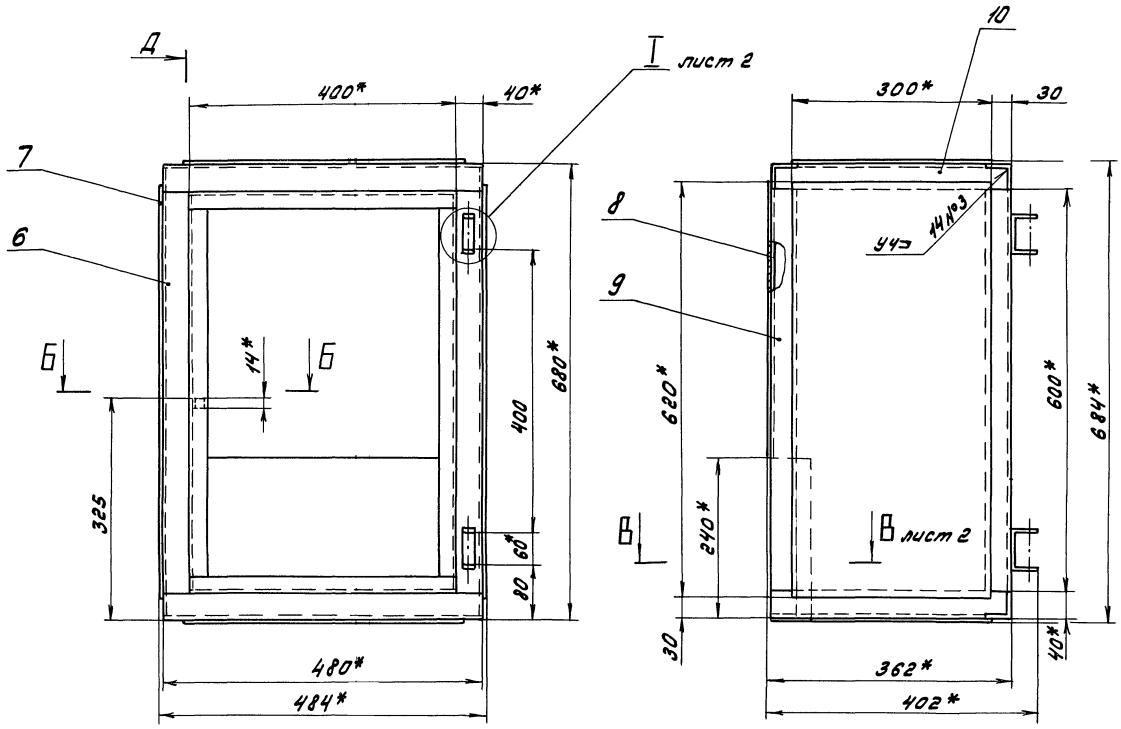

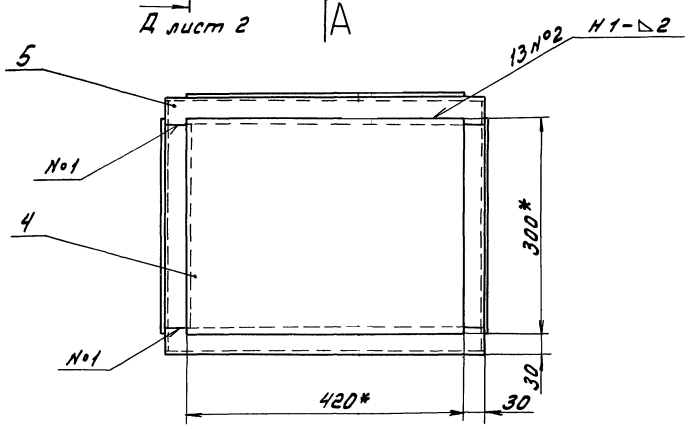

Б – Б
М 1:1

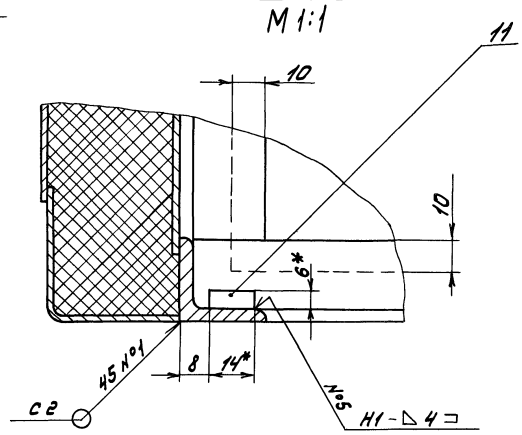

Вид А

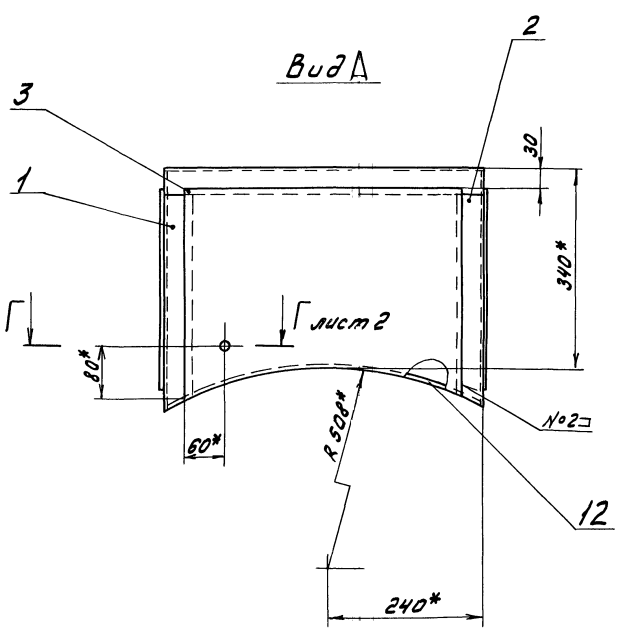

1.* Размеры для справок.

2. $\pm \frac{IT16}{2}$.

3. Сварные швы по ГОСТ 5264-80.

					Д 128.139.010 СБ		
Изм.	Лист	№ докум.	Подп.	Дата	Шкаф	Лит.	Масса	Масштаб
Разраб.		Лапин		22.4.87		У	39	1:5
Пров.		Лапин				Лист 1	Листов 2	
Т.контр.						Госстрой СССР ГПИ Горьковский Сантехпроект		
Н.контр.		Монтер						
Утв.								

Инв.№подл. | Подп. и дата | Взам.инв.№ | Инв.№дубл. | Подп. и дата

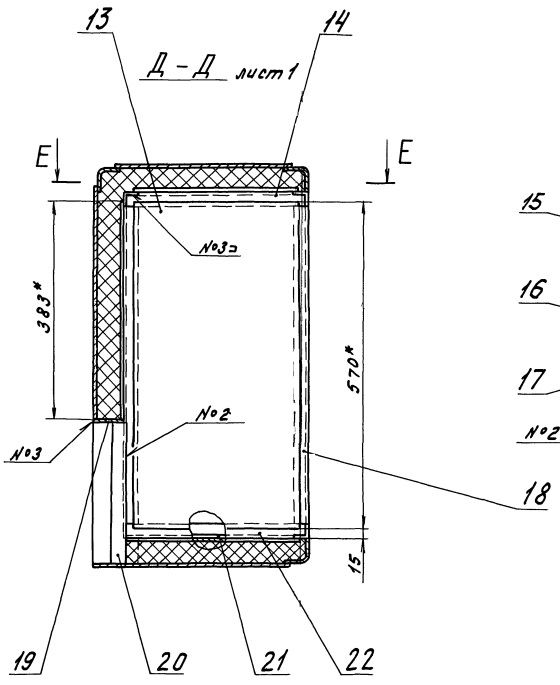

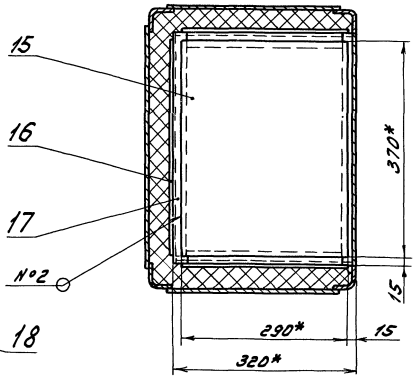

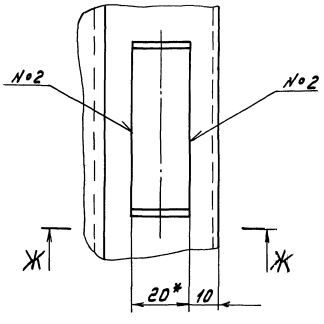

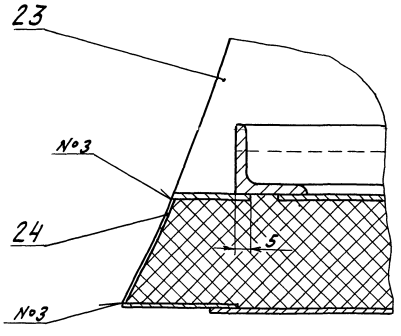

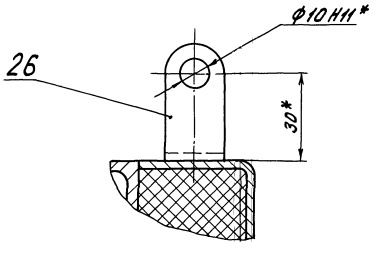

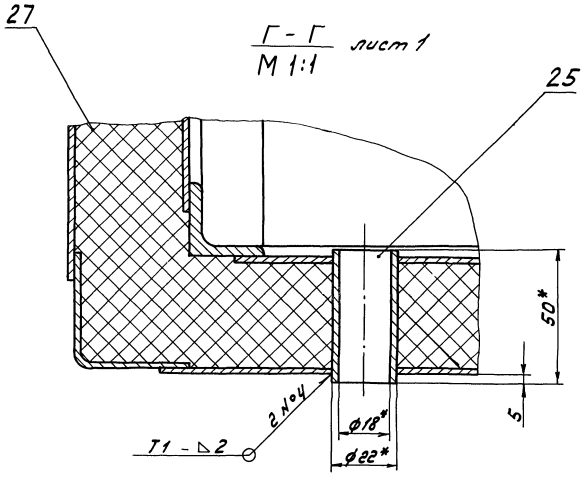

Изм.	Лист	№ докум.	Подп.	Дата	Д128.139.010 СБ	Лист 2

Инв. № подл. | Подп. и дата | Взам. инв. № | Инв. № дубл. | Подп. и дата

Типовой проект 903-1-245.87 Альбом 5 часть 2

Инв.№подл. | Подп. и дата | Взам.инв.№ | Инв.№дубл. | Подп. и дата

Д 12 В. 139. 014

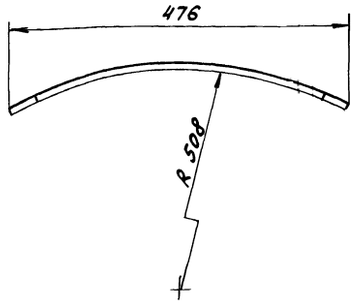

Развертка

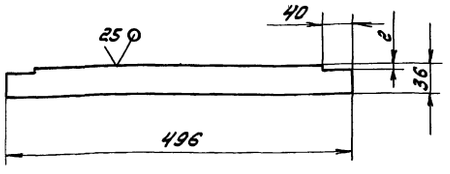

$h16; \pm \frac{IT16}{2}$

Изм.	Лист	№ докум.	Подп.	Дата
Разраб.		Лапин		25.3.87г.
Пров.		Лапин		
Т.контр.				
Н.контр.		Монтер		
Утв.				

Стенка

Лит.	Масса	Масштаб
У	0,28	1:5
Лист	Листов 1	

Лист Б-ПН-2 ГОСТ 19903-74
3-IV-Н-В Ст3сп ГОСТ 16523-70

Госстрой СССР ГПИ Горьковский Сантехпроект

Формат А4

Д 12 В. 139. 012

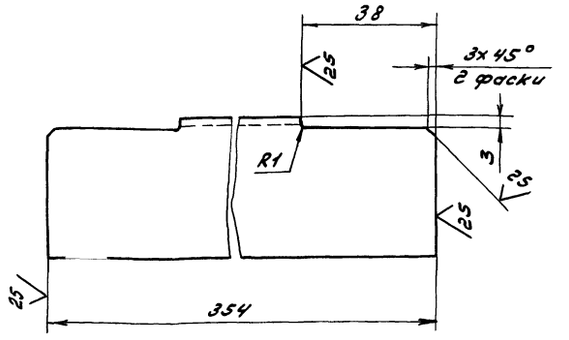

$h16; \pm \frac{IT16}{2}$

Изм.	Лист	№ докум.	Подп.	Дата
Разраб.		Лапин		25.3.87г.
Пров.		Лапин		
Т.контр.				
Н.контр.		Монтер		
Утв.				

Связь

Лит.	Масса	Масштаб
У	0,38	1:1
Лист	Листов 1	

Уголок 40х40х2 ГОСТ 19771-74
В Ст3кп2 ГОСТ 11474-76

Госстрой СССР ГПИ Горьковский Сантехпроект

Формат А4

Д 12 В. 139. 011

Д 12 В. 139. 011

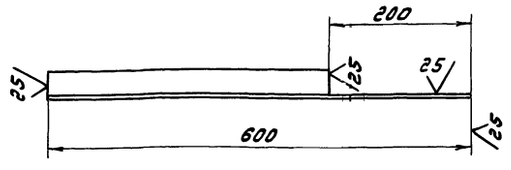

Д 12 В. 139. 011-01 - Зеркальное отражение
Остальное - см. Д 12 В. 139. 011

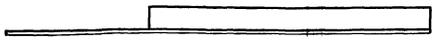

$h16; \pm \frac{IT16}{2}$

Изм.	Лист	№ докум.	Подп.	Дата
Разраб.		Лапин		25.3.87г.
Пров.		Лапин		
Т.контр.				
Н.контр.		Монтер		
Утв.				

Стойка

Лит.	Масса	Масштаб
У	0.6	1:5
Лист	Листов 1	

Уголок 40х40х2 ГОСТ 19771-74
В Ст3кп2 ГОСТ 11474-76

Госстрой СССР ГПИ Горьковский Сантехпроект

Д 12 В. 139. 005

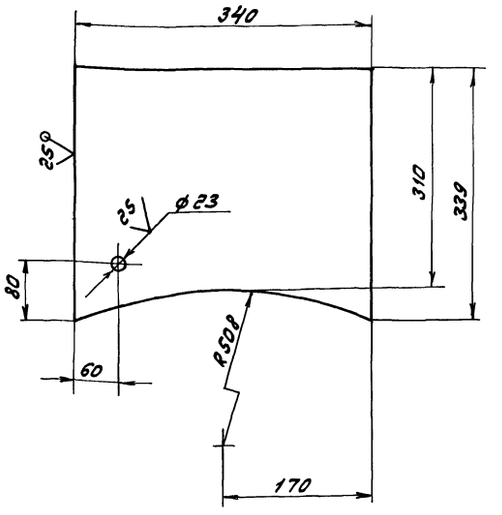

$H16; h16; \pm \frac{IT16}{2}$

Изм.	Лист	№ докум.	Подп.	Дата
Разраб.		Лапин		25.3.87г.
Пров.		Лапин		
Т.контр.				
Н.контр.		Монтер		
Утв.				

Лист

Лит.	Масса	Масштаб
У	1,85	1:5
Лист	Листов 1	

Лист Б-ПН-2 ГОСТ 19903-74
3-IV-Н-В Ст3сп ГОСТ 16523-70

Госстрой СССР ГПИ Горьковский Сантехпроект

Типовой проект 903-1-245.87 Альбом 5 часть 2

Д12В.139.028

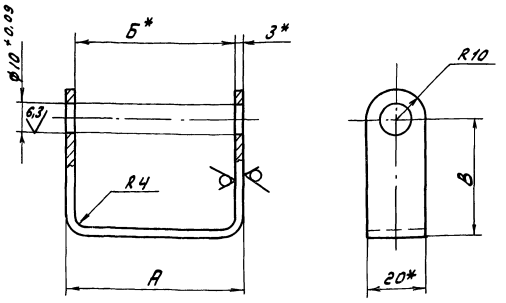

Обозначение	Размеры, мм			Масса, кг
	А	Б	В	
Д12В.139.028	60	54	40	0,07
-01	66	60	30	0,063

1.* Размеры для справок.
2. h16; ± $\frac{IT16}{2}$

Изм.	Лист	№ докум.	Подп.	Дата	Д12В.139.028			
Разраб.		Лапин		25.3.87	Скоба	Лит.	Масса	Масштаб
Пров.		Лапин				И	см. табл.	–
Т.контр.						Лист	Листов 1	
Н.контр.		Мюнтер			Лист Б-ПН-3 ГОСТ 19903-74 / 3-IV-Н-8 Ст3сп ГОСТ 16523-70	Госстрой СССР ГПИ Горьковский Сантехпроект		
Утв.								

Формат А4

Д12В.139.025

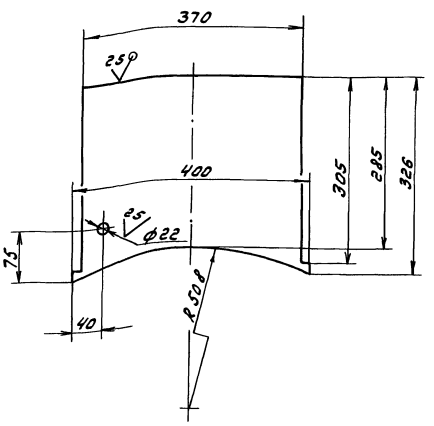

h16; ± $\frac{IT16}{2}$

Изм.	Лист	№ докум.	Подп.	Дата	Д12В.139.025			
Разраб.		Лапин		25.3.87	Лист	Лит.	Масса	Масштаб
Пров.		Лапин				И	1.75	1:5
Т.контр.						Лист	Листов 1	
Н.контр.		Мюнтер			Лист Б-ПН-2 ГОСТ 19903-74 / 3-IV-Н-8 Ст3сп ГОСТ 16523-70	Госстрой СССР ГПИ Горьковский Сантехпроект		
Утв.								

Формат А4

Д12В.139.024

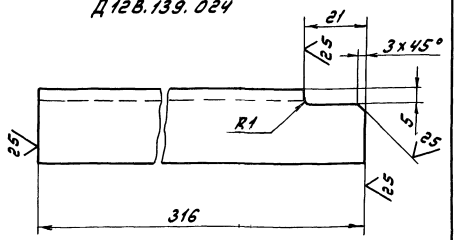

Д12В.139.024-01 - зеркальное отражение
Остальное - см. Д12В.139.024

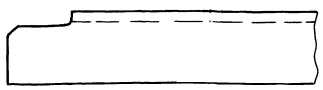

h16; ± $\frac{IT16}{2}$

Изм.	Лист	№ докум.	Подп.	Дата	Д12В.139.024			
Разраб.		Лапин		25.3.87	Связь	Лит.	Масса	Масштаб
Пров.		Лапин				И	0.45	1:1
Т.контр.						Лист	Листов 1	
Н.контр.		Мюнтер			Уголок 25×25×4-Б-ГОСТ 8509-72 / 8 Ст3сп ГОСТ 535-79	Госстрой СССР ГПИ Горьковский Сантехпроект		
Утв.								

Д12В.139.016

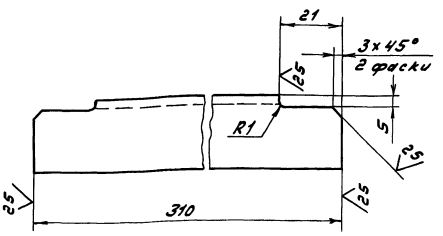

h16; ± $\frac{IT16}{2}$

Изм.	Лист	№ докум.	Подп.	Дата	Д12В.139.016			
Разраб.		Лапин		25.3.87	Связь	Лит.	Масса	Масштаб
Пров.		Лапин				И	0.44	1:1
Т.контр.						Лист	Листов 1	
Н.контр.		Мюнтер			Уголок 25×25×4-Б-ГОСТ 8509-72 / 8 Ст3сп ГОСТ 535-79	Госстрой СССР ГПИ Горьковский Сантехпроект		
Утв.								

Формат А4

Инв. № подл. | Подп. и дата | Взам. инв. № | Инв. № дубл. | Подп. и дата

Д 12В.139.020 СБ

Типовой проект 903-1-245.87 Альбом 5 часть 2

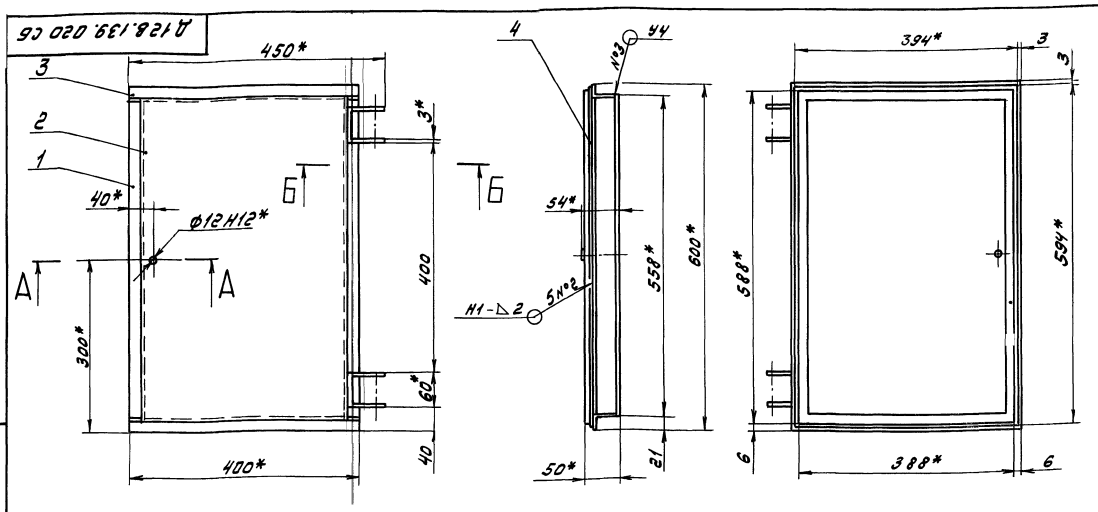

1.* Размеры для справок.

2. $\pm \frac{IT16}{2}$.

3. Сварные швы по ГОСТ 5264-80

4. Клей 88Н ТУ 38-1051061-76

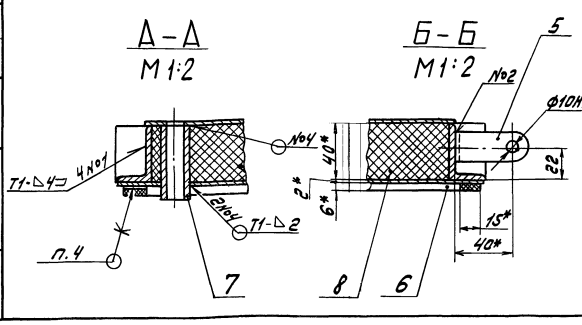

Изм.	Лист	№ докум.	Подп.	Дата	Д 12В.139.020 СБ	Лит.	Масса	Масштаб
Разраб.		Лялин		3.3.87	Дверка	И	12	1:5
Пров.		Лялин				Лист	Листов 1	
Т.контр.						Госстрой СССР ГПИ Горьковский Сантехпроект		
Н.контр.		Мюнтер						
Утв.								

Формат А3

Д 12В.139.033

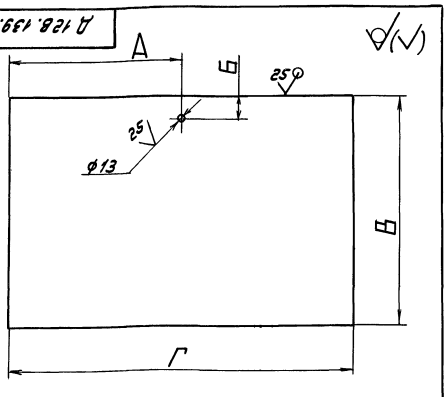

Обозначение	Размеры, мм				Масса, кг
	А	Б	В	Г	
Д 12В.139.033	279	19	358	558	3,1
-01	297	37	394	594	3.65

Н16; h16; $\pm \frac{IT16}{2}$

Изм.	Лист	№ докум.	Подп.	Дата	Д 12В.139.033	Лит.	Масса	Масштаб
Разраб.		Лялин		3.3.83	Лист	И	См. табл.	—
Пров.		Лялин				Лист	Листов 1	
Т.контр.						Госстрой СССР ГПИ Горьковский Сантехпроект		
Н.контр.		Мюнтер			Лист Б-ПН-2 ГОСТ 19903-74			
Утв.					3-IУ-Н-8Ст3сп ГОСТ 16523-70			

Формат А4

Формат	Зона	Поз.	Обозначение	Наименование	Кол.	Примечание
				Документация		
А3			Д 12В.139.020 СБ	Сборочный чертеж		
				Детали		
Б4			Д 12В.139.032	Уголок		
				Уголок 40х25х4-Б ГОСТ 8510-72		
				В Ст.3сп ГОСТ 535-79		
				L = 550 h16 25	2	1.06кг
А4		2	Д 12В.139.033	Лист	1	
Б4		3	Д 12В.139.034	Уголок		
				Уголок 40х25х4-Б ГОСТ 8510-72		
				В Ст.3сп ГОСТ 535-79		
				L = 400 h16 25	2	0,77кг
А4		4	Д 12В.139.033 -01	Лист	1	
А4		5	Д 12В.139.028	Скоба	2	
А4		6	Д 12В.139.035	Уплотнение	1	
А4		7	Д 12В.139.036	Втулка	1	
				Материалы		
		8		Мулитокремнеземистый		
				рулонный материал		
				марки МКРР-130 S40		
				ГОСТ 23619-79	1	

Изм.	Лист	№ докум.	Подп.	Дата	Д 12В.139.020	Лит.	Лист	Листов
Разраб.		Лялин		3.3.83	Дверка	И		1
Пров.		Лялин				Госстрой СССР ГПИ Горьковский Сантехпроект		
Нач.отд.								
Н.контр.		Мюнтер						
Утв.								

Д 12 В. 140. 001

Рис. 1

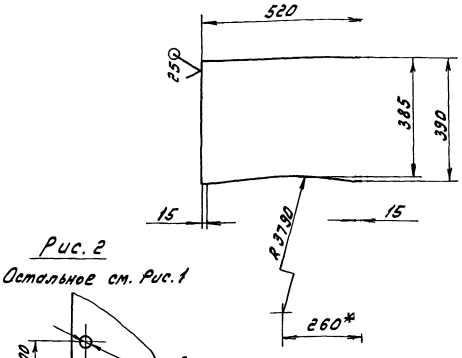

Рис. 2

Остальное см. Рис. 1

Обозначение	Рис.
Д 12 В. 140. 001	1
-01	2

1.* Размеры для справок

2. H16, h16, $\pm \frac{IT16}{2}$

Изм.	Лист	№ докум.	Подп.	Дата
Разраб.		Лапин		25.3.87
Пров.		Лапин		
Т.контр.				
Н.контр.		Монтер		
Утв.				

Стенка

Лит.	Масса	Масштаб
У	3,1	1:10

Лист | Листов 1

Лист Б-ПН-2 ГОСТ 19903-74
3-IV-Н-ВСт3сп ГОСТ 16523-70

Госстрой СССР ГПИ Горьковский Сантехпроект

Формат А4

Д 12 В. 139. 036

6,3

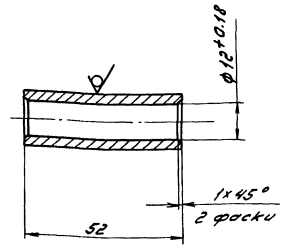

$h16; \pm \frac{IT16}{2}$

Изм.	Лист	№ докум.	Подп.	Дата
Разраб.		Лапин		25.3.87
Пров.		Лапин		
Т.контр.				
Н.контр.		Монтер		
Утв.				

Втулка

Лит.	Масса	Масштаб
У	0.058	1:1

Лист | Листов 1

Круг 18-В-ГОСТ 2590-71
В Ст.3 сп ГОСТ 535-79

Госстрой СССР ГПИ Горьковский Сантехпроект

Формат А4

Д 12 В. 139. 035

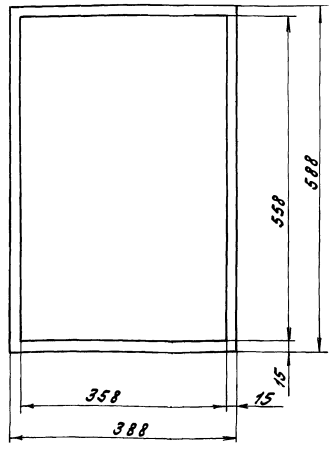

Изм.	Лист	№ докум.	Подп.	Дата
Разраб.		Лапин		25.3.87
Пров.		Лапин		
Т.контр.				
Н.контр.		Монтер		
Утв.				

Уплотнение

Лит.	Масса	Масштаб
У	0.14	1:5

Лист | Листов 1

Резина губчатая S=6
ТУ 38-5-105867-75

Госстрой СССР ГПИ Горьковский Сантехпроект

Формат	Зона	Поз.	Обозначение	Наименование	Кол.	Примечание
				Документация		
А2			Д 12 В. 140. 000 СБ	Сборочный чертеж		
				Сборочные единицы		
А4		1	Д 12 В. 140. 010	Шкаф	1	
А4		2	Д 12 В. 140. 020	Дверка	1	
				Детали		
А4		3	Д 12 В. 138. 001	Планка	1	
А4		4	Д 12 В. 138. 002	Ручка	1	
				Стандартные изделия		
		5		Гайка М8.4.019 ГОСТ 5915-70	1	
		6		Шайба 8.019 ГОСТ 11371-78	1	

Изм.	Лист	№ докум.	Подп.	Дата
Разраб.		Лапин		25.3.87
Пров.		Лапин		
Нач.отд		Ашшин		
Н.контр.		Монтер		

Д 12 В. 140. 000

Шкаф для установки датчика типа "Сапфир"

Лит.	Лист	Листов
У		1

Госстрой СССР ГПИ Горьковский Сантехпроект

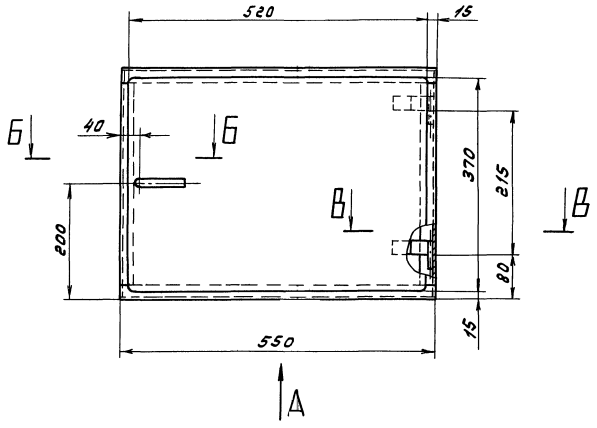

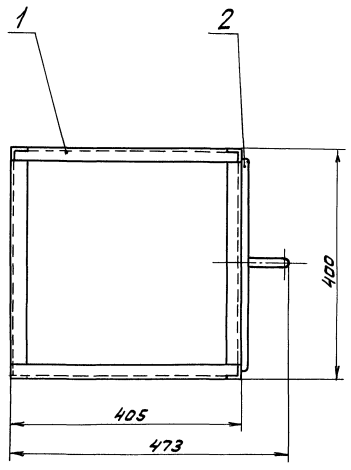

Б - Б
М 1:1

Вид А

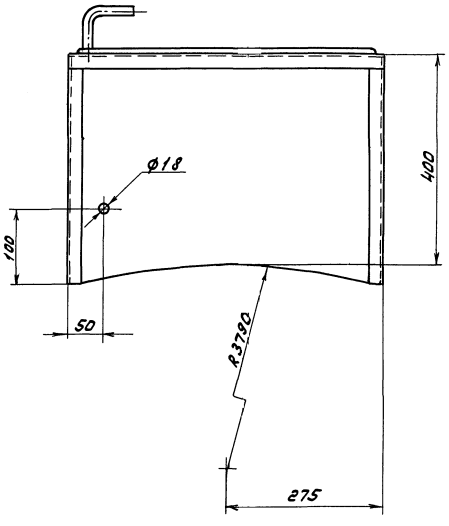

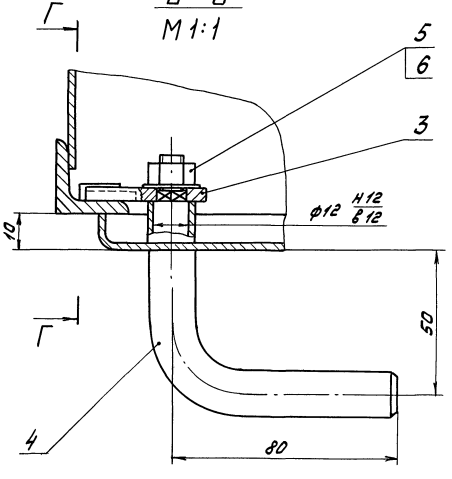

В - В
М 1:1

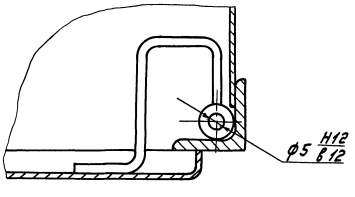

Г - Г
М 1:1

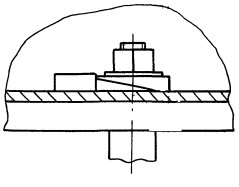

Размеры для справок

					Д 128.140.000 СБ		
Изм.	Лист	№ докум.	Подп.	Дата	Шкаф для установки датчика типа "Сапфир"	Лит.	Масса	Масштаб
Разраб.		Лапин				И	18	1:5
Пров.		Лапин				Лист	Листов 1	
Т.контр.								
Нач.отд.		Абашин				Госстрой СССР ГПИ Горьковский Сантехпроект		
Н.контр.		Тюнтер						
Утв.								

Инв.№подл. | Подп. и дата | Взам.инв.№ | Инв.№дубл. | Подп. и дата

Типовой проект 903-1-245.87 Альбом 5 часть 2

Д 12В. 140. 006

Д12В.140.006

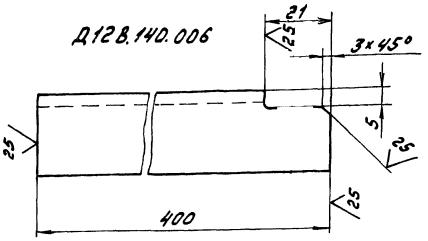

Д12В.140.006.-01-зеркальное отражение

Остальное - см. Д12В.140.006

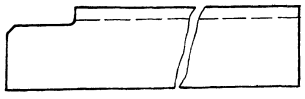

h16, ± IT16/2

Изм.	Лист	№ докум.	Подп.	Дата
Разраб.		Лапин		25.3.87г.
Пров.		Лапин		
Т.контр.				
Н.контр.		Мюнтер		
Утв.				

Д12В.140.006

Связь

Лит.	Масса	Масштаб
У	0.58	1:1

Лист	Листов 1

Уголок 25х25х4-Б-ГОСТ 8509-72 / Вст3сп ГОСТ 535-79

Госстрой СССР ГПИ Горьковский Сантехпроект

Формат А4

Д 12В. 140. 004

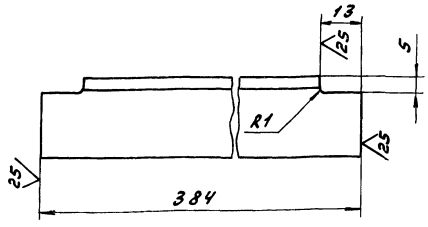

h16; ± IT16/2

Изм.	Лист	№ докум.	Подп.	Дата
Разраб.		Лапин		25.3.87г.
Пров.		Лапин		
Т.контр.				
Н.контр.		Мюнтер		
Утв.				

Д12В.140.004

Стойка

Лит.	Масса	Масштаб
У	0,56	1:1

Лист	Листов 1

Уголок 25х25х4-Б-ГОСТ 8509-72 / Вст3сп ГОСТ 535-79

Госстрой СССР ГПИ Горьковский Сантехпроект

Формат А4

Формат	Зона	Поз.	Обозначение	Наименование	Кол.	Примечание
А4		8	Д12В.140.006	Связь	2	
		9	-01	Связь	2	
Б4		10	Д12В.140.007	Платик		
				Лист Б-ПН-Б ГОСТ 19903-74		
				В Ст.3сп ГОСТ 14637-79		
				(14х14) h16	1	0.009кг

Изм.	Лист	№ докум.	Подп.	Дата

Д12В.140.010

Лист 2

Формат А4

Формат	Зона	Поз.	Обозначение	Наименование	Кол.	Примечание
				Документация		
А2			Д12В.140.010 СБ	Сборочный чертеж		
				Детали		
А4		1	Д12В.138.017	Ось	2	
А4		2	Д12В.140.001	Стенка	1	
		3	-01	Стенка	1	
Б4		4	Д12В.140.002	Стойка		
				Уголок 25х25х4-Б-ГОСТ 8509-72 / Вст3сп ГОСТ 535-79		
				L = 350 h16	2	0,51кг
Б4		5	Д12В.140.003	Связь		
				Уголок 25х25х4-Б-ГОСТ 8509-72 / В Ст3сп ГОСТ 535-79		
				L = 550 h16	2	0,8кг
А4		6	Д12В.140.004	Стойка	2	
Б4		7	Д12В.140.005	Стенка		
				Лист Б-ПН-2 ГОСТ 19903-74 / 3-IV-Н-В Ст3сп ГОСТ 16523-70		
				(370х375) h16	2	2,18кг

Изм.	Лист	№ докум.	Подп.	Дата
Разраб.		Лапин		25.3.87г.
Пров.		Лапин		
Нач.отд.				
Н.контр.		Мюнтер		
Утв.				

Д12В.140.010

Шкаф

Лит.	Лист	Листов
У	1	2

Госстрой СССР ГПИ Горьковский Сантехпроект

Копировал: Шилина

Формат А4

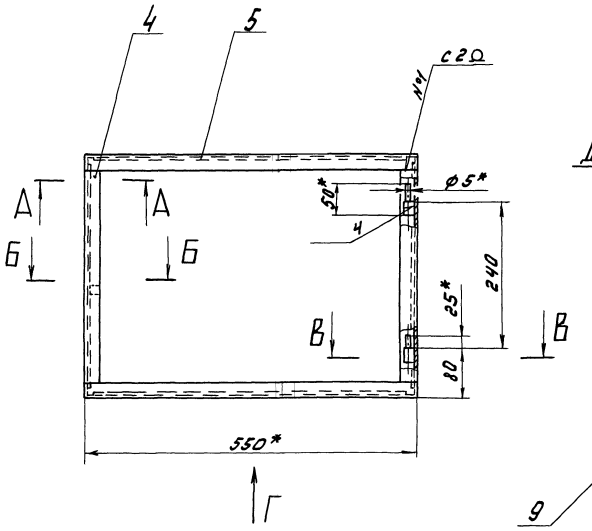

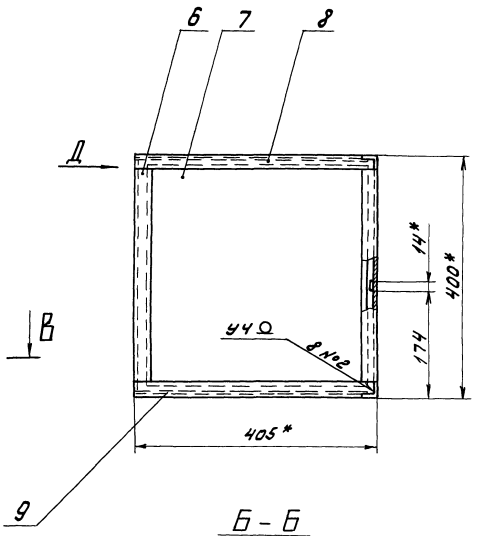

Б - Б
М1:1

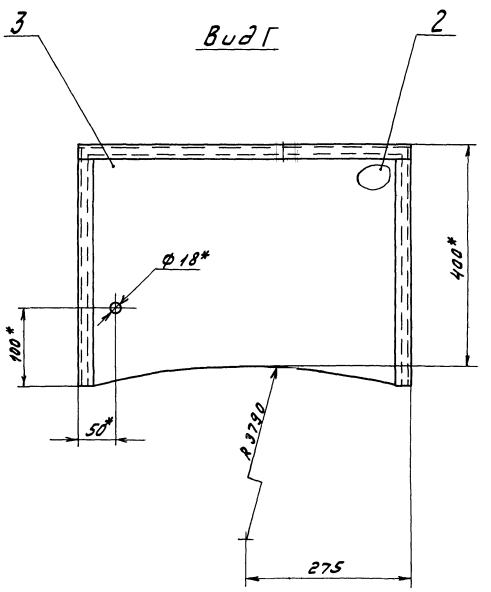

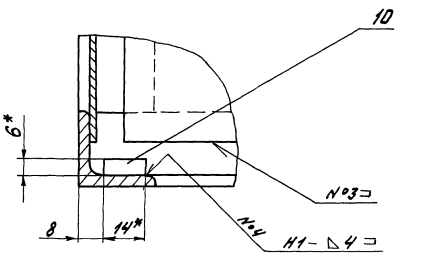

А - А
М1:1

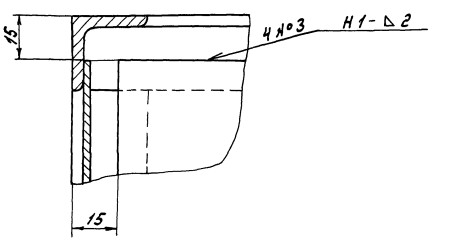

В - В
М1:1

Вид Д
М1:1

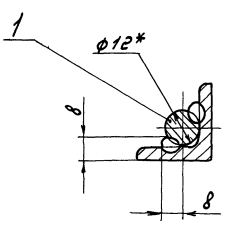

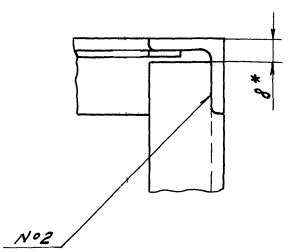

1.* Размеры для справок.
2. $t = \frac{1716}{\delta}$
3. Сварные швы по гост 5264-80.
4. Сварка ручная дуговая.

					Д 12В. 140. 010 СБ		
Изм.	Лист	№докум.	Подп.	Дата	Шкаф	Лит.	Масса / Масштаб
Разраб.		Лапин				У	15 / 1:5
Пров.		Лапин		22.9.87		Лист	Листов 1
Т.контр.							
Н.контр.		Мюнтер				Госстрой СССР ГПИ Харьковский Сантехпроект	
Утв.							

Инв.№подл. | Подп. и дата | Взам.инв.№ | Инв.№дубл. | Подп. и дата

Типовой проект 903-1-245.87 Альбом 5 часть 2

Д 128.140.020 СБ

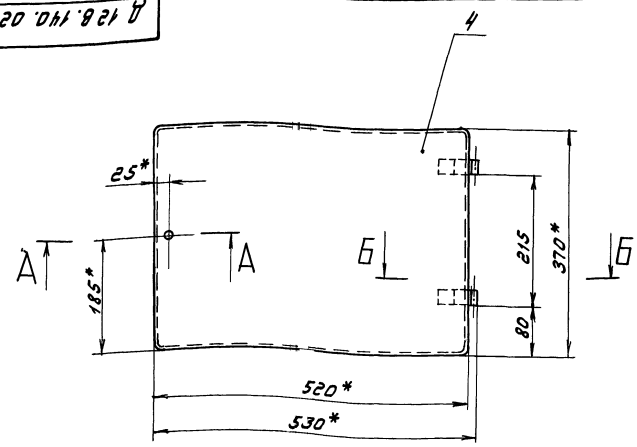

Б – Б
М 1:1

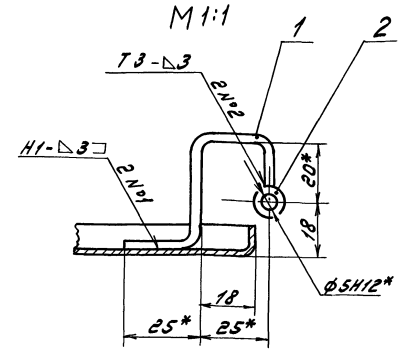

А – А
М 1:1

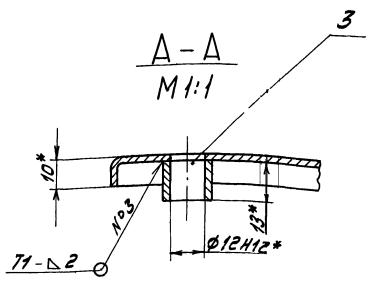

1.* Размеры для справок.

2. ± IT16/2

3. Сварные швы по ГОСТ 5264-80

Изм.	Лист	№ докум.	Подп.	Дата
Разраб.		Лапин		3.9.87г.
Пров.		Лапин		
Т.контр.				
Н.контр.		Монтер		
Утв.				

Дверка

Лит.	Масса	Масштаб
У	2,6	1:5
Лист	Листов 1	

Госстрой СССР ГПИ Горьковский Сантехпроект

Формат А3

Инв. № подл. | Подп. и дата | Взам. инв. № | Инв. № дубл. | Подп. и дата

Д 128.140.014

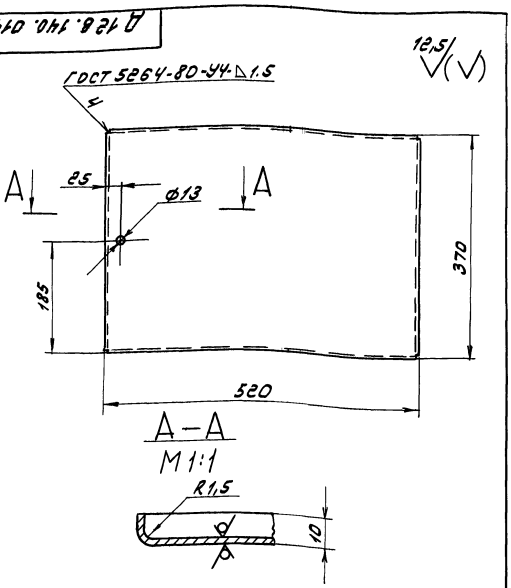

± IT16/2

Изм.	Лист	№ докум.	Подп.	Дата
Разраб.		Лапин		3.9.87г.
Пров.		Лапин		
Т.контр.				
Н.контр.		Монтер		

Полотно

Лит.	Масса	Масштаб
У	2,5	1:5
Лист	Листов 1	

Лист Б-ПН-1.5 ГОСТ 19903-74

Госстрой СССР ГПИ Горьковский

Формат	Зона	Поз.	Обозначение	Наименование	Кол.	Примечание
				Документация		
А3			Д 128.140.020.СБ	Сборочный чертеж		
				Детали		
А4		1	Д 128.138.022	Кронштейн	2	
А4		2	Д 128.138.023	Втулка	2	
А4		3	Д 128.138.024	Втулка	1	
А4		4	Д 128.140.014	Полотно	1	

Инв. № подл. | Подп. и дата | Взам. инв. № | Инв. № дубл. | Подп. и дата

Д 128.140.020

Изм.	Лист	№ докум.	Подп.	Дата
Разраб.		Лапин		3.9.87г.
Пров.		Лапин		
Нач.отд.				
Н.контр.		Монтер		

Дверка

Лит.	Масса	Масштаб
У		
Лист	Листов 1	

Госстрой СССР ГПИ Горьковский Сантехпроект

Формат	Зона	Поз.	Обозначение	Наименование	Кол.	Примеч.
Б4		20	Д 12 В. 141. 016	Стойка		
				Уголок 40х40х2 ГОСТ 19771-74		
				В Ст.3 кп2 ГОСТ 11474-76		
				L = 1400 h16	2	1.88 кг
Б4		21	Д 12 В. 141. 017	Втулка		
				Труба 18х2 ГОСТ 10704-76		
				Д ГОСТ 10705-80		
				L = 50 h16	2	0,04 кг
А3		22	Д 12 В. 141. 001 - 03	Лист	1	
				Материалы		
		23		Мулитокремне-земистый рулонный материал марки МКРР-130840 ГОСТ 23619-79		21 кг

Инв. № подл. | Подп. и дата | Взам. инв. № | Инв. № дубл. | Подп. и дата

Изм.	Лист	№ докум.	Подп.	Дата	Д 12 В. 141. 010	Лист 3

Формат А4

Формат	Зона	Поз.	Обозначение	Наименование	Кол.	Примеч.
				(387 х 1420) h16	2	8,65 кг
Б4		11	Д 12 В. 141. 008	Уголок	2	
		12	-01	Уголок	2	
А3		13	Д 12 В. 141. 001 - 02	Лист	1	
Б4		14	Д 12 В. 141. 009	Плита		
				Лист 6-ПН-2 ГОСТ 19903-74		
				3-IV-Н-В Ст3 сп ГОСТ 16523-70		
				(200 х 350) h16	1	1.1 кг
А4		15	Д 12 В. 141. 011	Косынка	2	
Б4		16	Д 12 В. 141. 012	Связь		
				Уголок 25х25х4-Б ГОСТ 8509-72		
				В Ст.3 сп. ГОСТ 535-79		
				L = 650 h16	2	0,35 кг
Б4		17	Д 12 В. 141. 013	Стойка		
				Уголок 25х25х4-Б ГОСТ 8509-72		
				В Ст. 3 сп. ГОСТ 535-79		
				L = 1350 h16	2	1,87 кг
Б4		18	Д 12 В. 141. 014	Стенка		
				Лист 6-ПН-2 ГОСТ 19903-74		
				3-IV-Н-В Ст3 сп ГОСТ 16523-70		
				(38 х 655) h16	2	0,39 кг
Б4		19	Д 12 В. 141. 015	Втулка		
				Труба 22х2 ГОСТ 10704-76		
				Д ГОСТ 10705-80		
				L = 50 h16	1	0,05 кг

Инв. № подл. | Подп. и дата | Взам. инв. № | Инв. № дубл. | Подп. и дата

Изм.	Лист	№ докум.	Подп.	Дата	Д 12 В. 141. 010	Лист 2

Формат А4

Формат	Зона	Поз.	Обозначение	Наименование	Кол.	Примеч.
				Документация		
А2			Д 12 В. 141. 010 СБ	Сборочный чертеж		
				Детали		
Б4		1	Д 12 В. 139. 028 - 01	Скоба	2	
А3		2	Д 12 В. 141. 001	Лист	1	
Б4		3	Д 12 В. 141. 002	Связь		
				Уголок 40х40х2 ГОСТ 19771-74		
				В Ст.3 кп2 ГОСТ 11474-76		
				L = 730 h16	2	0,87 кг
А3		4	Д 12 В. 141. 001 -01	Лист	1	
А3		5	Д 12 В. 141. 003	Уголок	2	
		6	-01	Уголок	2	
Б4		7	Д 12 В. 141. 004	Платик		
				Лист 6-ПН-6 ГОСТ 19903-74		
				В Ст3 сп ГОСТ 14637-79		
				(14 х 14) h16	1	0,009 кг
А4		8	Д 12 В. 141. 005	Стенка	2	
Б4		9	Д 12 В. 141. 006	Стенка		
				Лист 6-ПН-2 ГОСТ 19903-74		
				3-IV-Н-В Ст3 сп ГОСТ 16523-70		
				(412 х 1370) h16	2	8,9 кг
Б4		10	Д 12 В. 141. 007	Стенка		
				Лист 6-ПН-2 ГОСТ 19903-74		
				3-IV-Н-В Ст3 сп ГОСТ 16523-70		

Инв. № подл. | Подп. и дата | Взам. инв. № | Инв. № дубл. | Подп. и дата

Изм.	Лист	№ докум.	Подп.	Дата	Д 12 В. 141. 010		
Разраб.		Лапин		4.87	Шкаф	Лит.	Лист 1	Листов 3
Пров.		Лапин				Госстрой СССР ГПИ Горьковский Сантехпроект	
Нач. отд.							
Н. контр.		Мюнтер					
Утв.							

Формат	Зона	Поз.	Обозначение	Наименование	Кол.	Примеч.
				Документация		
А1			Д 12 В. 141. 000 СБ	Сборочный чертеж		*) А3, А2
				Сборочные единицы		
А4		1	Д 12 В. 141. 010	Шкаф	1	
А4		2	Д 12 В. 141. 020	Дверка	1	
				Деталь		
А4		3	Д 12 В. 138. 001	Планка	1	
А4		4	Д 12 В. 139. 001	Ручка	1	
				Стандартные изделия		
		5		Ось 6-10 h11 х 75 Ст3 сп. ГОСТ 9650-80	2	
		6		Гайка М 8.4.019 ГОСТ 5915-70	1	
		7		Шайба 8.019 ГОСТ 11371-78	1	
		8		Шайба 10.019 ГОСТ 11371-78	2	
		9		Шплинт 3,2 х 20.019 ГОСТ 397-79	2	

Инв. № подл. | Подп. и дата | Взам. инв. № | Инв. № дубл. | Подп. и дата

Изм.	Лист	№ докум.	Подп.	Дата	Д 12 В. 141. 000		
Разраб.		Лапин		4.87	Шкаф для установки датчика типа ДМ	Лит.	Лист 1	Листов 1
Пров.		Лапин				Госстрой СССР ГПИ Горьковский Сантехпроект	
Нач. отд.		Авашин					
Н. контр.		Мюнтер					
Утв.							

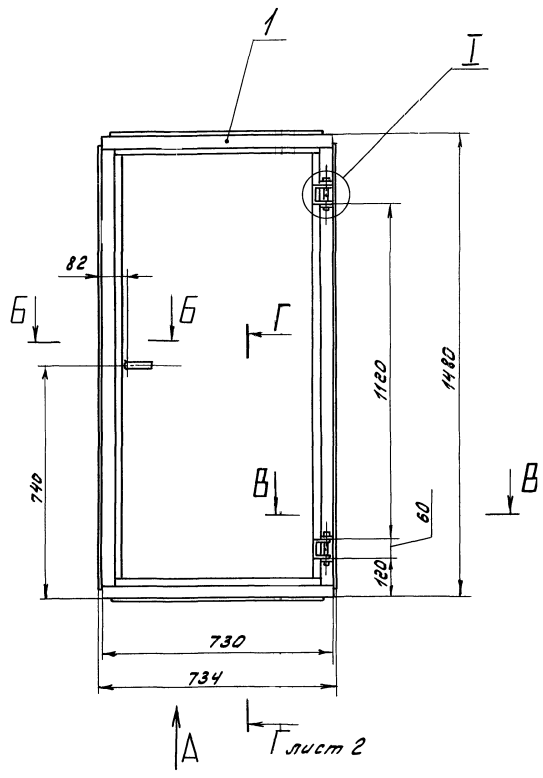

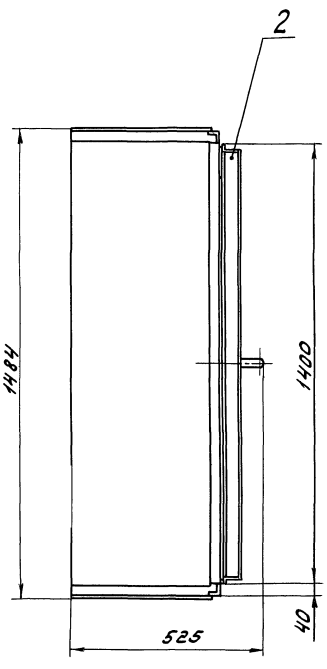

Б – Б
М 1:1

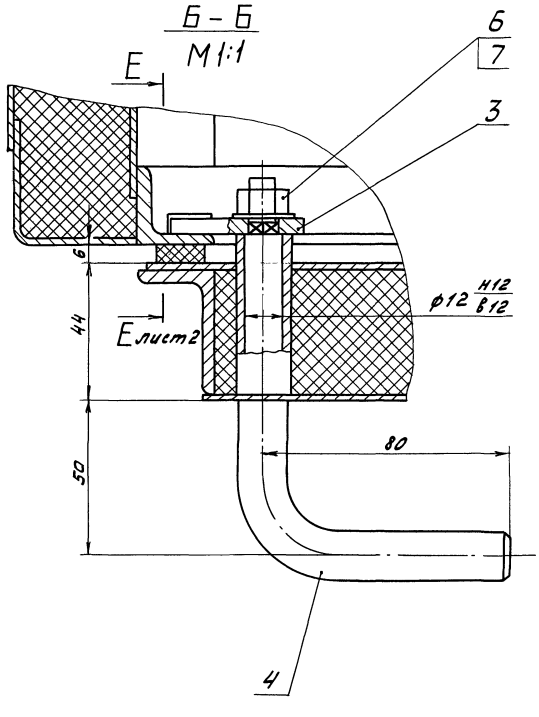

Вид А

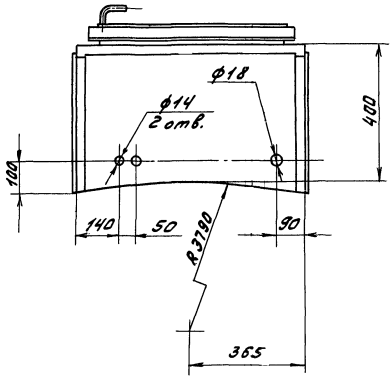

В – В
М 1:1

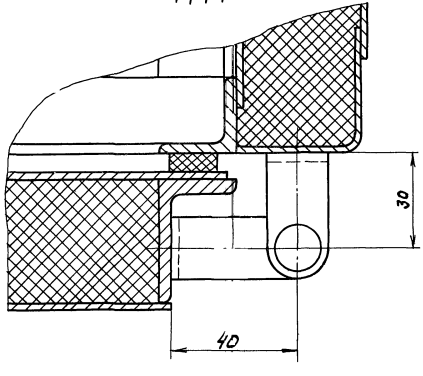

Размеры для справок.

					Д 128.141.000 СБ		
Изм.	Лист	№ докум.	Подп.	Дата	Шкаф для установки датчика типа ДМ	Лит.	Масса	Масштаб
Разраб.		Лялин		3.3.87г.		У	132	1:10
Пров.		Лялин				Лист 1	Листов 2	
Т.контр.						Госстрой СССР ГПИ Горьковский Сантехпроект		
Нач.отд.		Абашин						
Н.контр.		Мюнтер						
Утв.								

Инв. № подл. | Подп. и дата | Взам. инв. № | Инв. № дубл. | Подп. и дата

Д 12 В.141.001

Типовой проект 903-1-245.87 Альбом 5 часть 2

Рис. 1

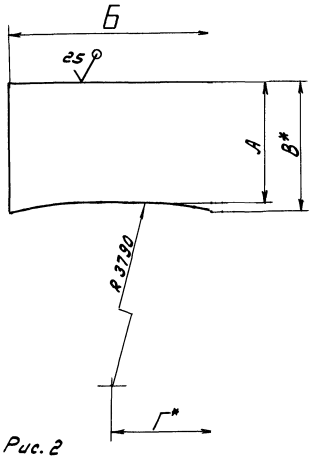

Обозначение	Рис.	Размеры, мм						Масса, кг
		А	Б	В*	Г*	Д	Е	
Д 12 В.141.001	1	370	670	387	335	—	—	4
-01	2					60	110	3,9
-02		385	620	389	310	20	85	3,7
-03	1					—	—	3,8

Рис. 2

Остальное-см. Рис. 1

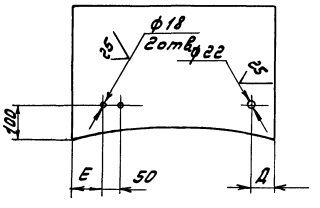

1.* Размеры для справок

2. H16; h16; $\pm \frac{IT16}{2}$

Изм.	Лист	№ докум.	Подп.	Дата	Д 12 В.141.001			
Разраб.		Лапин		4.4.87	Лист	Лит.	Масса	Масштаб
Пров.		Лапин				И	см. табл.	–
Т.контр.						Лист	Листов 1	
Н.контр.		Мюнтер			Лист Б-ПН-2 ГОСТ 19903-74	Госстрой СССР ГПИ Горьковский Сантехпроект		
Утв.					3-IV-Н-8 Ст3сп ГОСТ 16523-70			

Формат А3

Д 12 В.141.000 СБ

Г – Г / М 1:5 лист 1

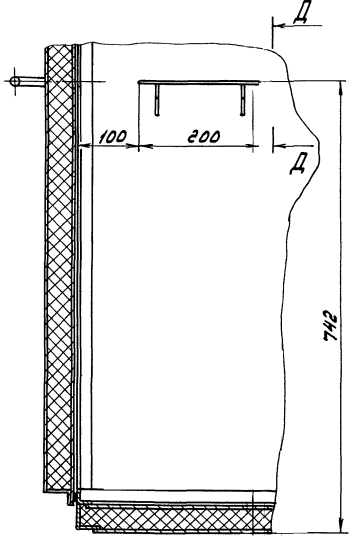

Д – Д / М 1:5

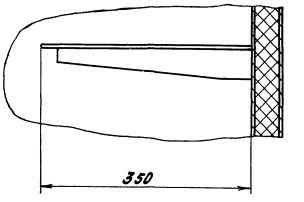

Е – Е / М 1:1 лист 1

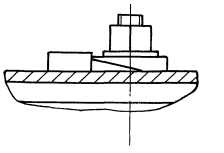

I / М 1:1 лист 1

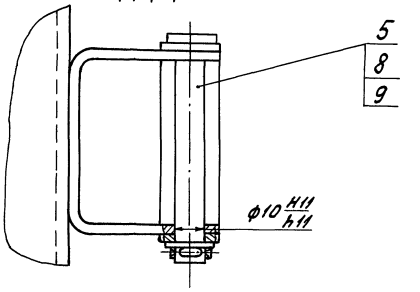

Изм.	Лист	№ докум.	Подп.	Дата	Д 12 В.141.000 СБ	Лист 2

Д 12В.141.010 СБ

Типовой проект 903-1-245.87 Альбом 5 часть С

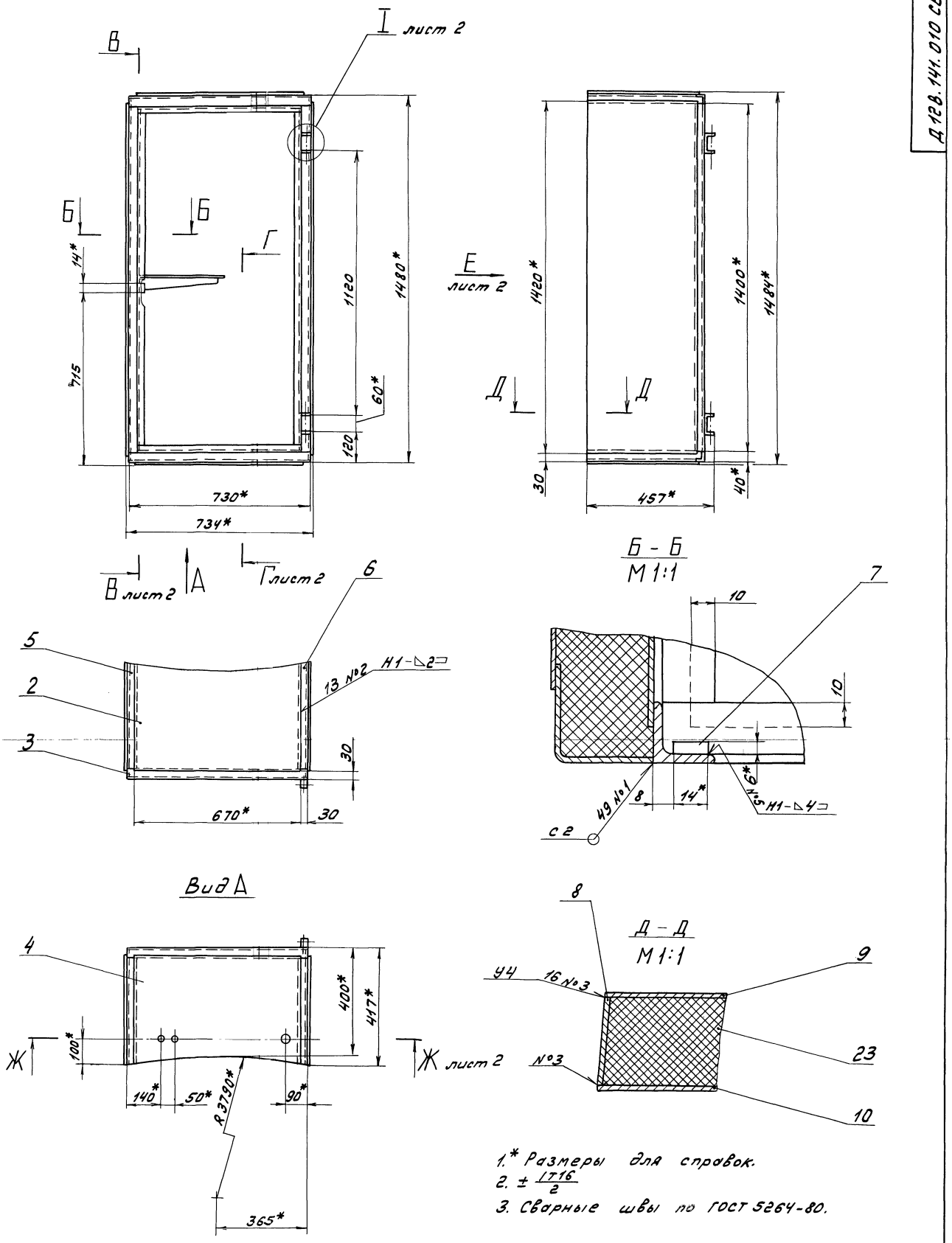

1.* Размеры для справок.
2. $\pm \frac{IT16}{2}$
3. Сварные швы по ГОСТ 5264-80.

					Д 12В.141.010 СБ			
Изм.	Лист	№ докум.	Подп.	Дата	Шкаф	Лит.	Масса	Масштаб
Разраб.		Лапин		33.87		И	91	1:10
Пров.		Лапин				Лист 1	Листов 2	
Т.контр.						Госстрой СССР ГПИ Горьковский Сантехпроект		
Н.контр.		Мюнтер						
Утв.								

Инв.№подл. | Подп. и дата | Взам.инв.№ | Инв.№дубл. | Подп. и дата

Д 12 В.141.010 СБ

Типовой проект 903-1-245.87 Альбом 5 часть

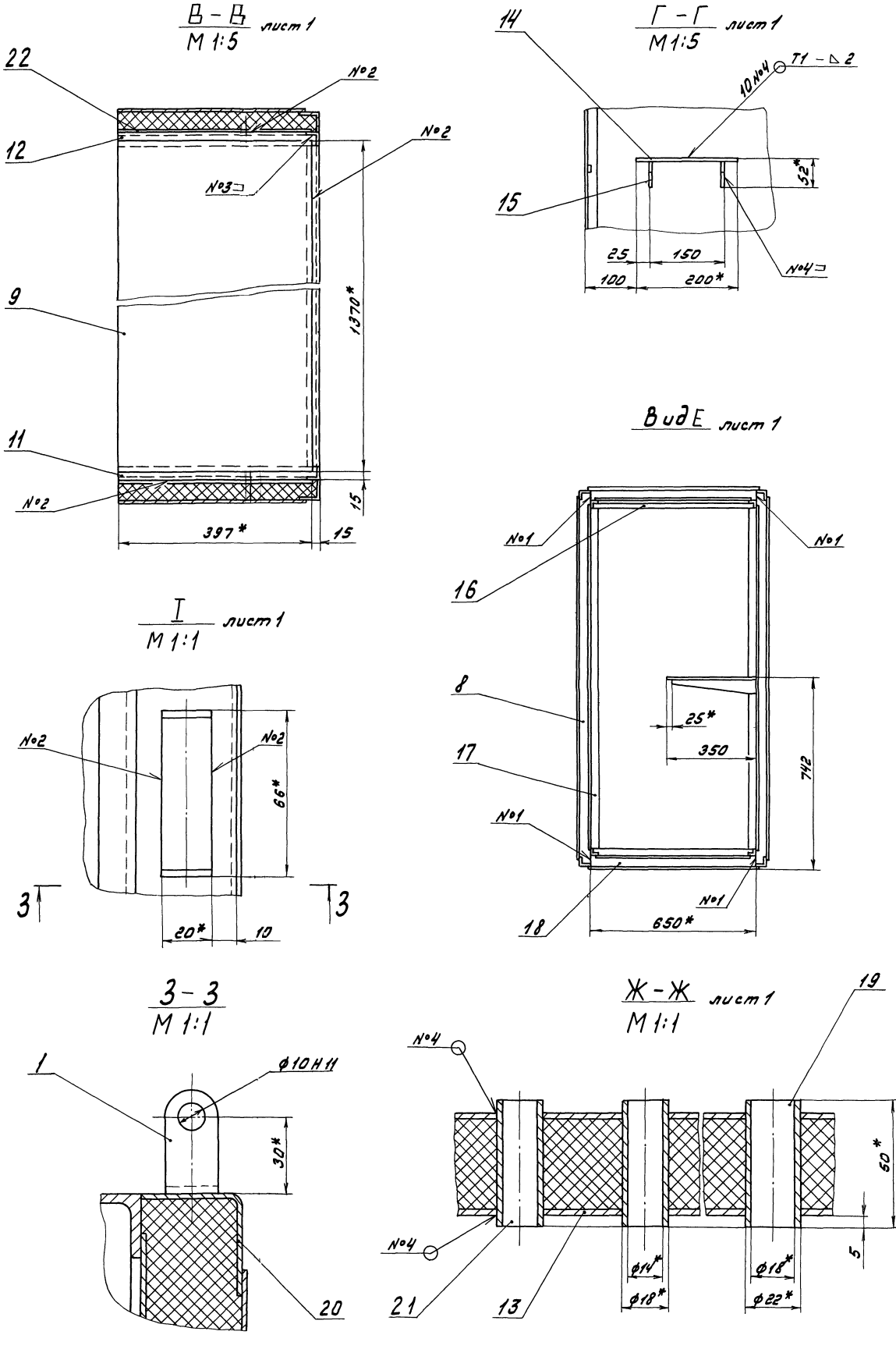

Изм	Лист	№ докум.	Подп.	Дата	Д 12 В.141.010 СБ	Лист 2

Инв. № подл. | Подп. и дата | Взам. инв. № | Инв. № дубл. | Подп. и дата

Типовой проект 903-1-246.87 Альбом 5 часть 2

Д12В.141.008

Д12В.141.008

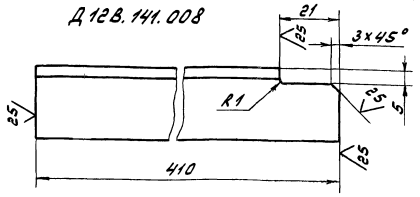

Д12В.141.008-01- зеркальное отражение
Остальное - см. Д12В.141.008

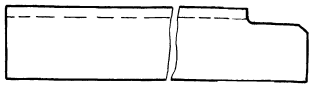

$h16; \pm \frac{IT16}{2}$

Изм.	Лист	№ докум.	Подп.	Дата	Д12В.141.008			
Разраб.		Лапин		22.4.87г.	Уголок	Лит.	Масса	Масштаб
Пров.		Лапин				И	0.6	1:1
Т.контр.						Лист	Листов 1	
Н.контр.		Мюнтер			Уголок 25×25×4-Б-ГОСТ 8509-72 / 8 Ст.3сп.ГОСТ 535-79	Госстрой СССР ГПИ Горьковский Сантехпроект		
Утв.								

Формат А4

Д12В.141.005

Д12В.141.005

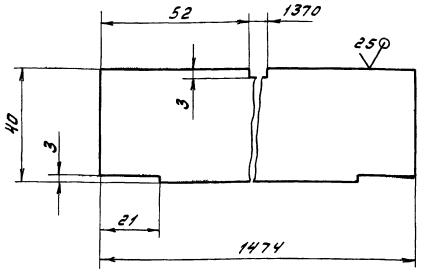

$h16; \pm \frac{IT16}{2}$

Изм.	Лист	№ докум.	Подп.	Дата	Д12В.141.005			
Разраб.		Лапин		22.4.87г.	Стенка	Лит.	Масса	Масштаб
Пров.		Лапин				И	0.92	1:1
Т.контр.						Лист	Листов 1	
Н.контр.		Мюнтер			Лист Б-ПН-2 ГОСТ 19903-74 / 3-Й-Н-8 Ст.3сп ГОСТ 1652370	Госстрой СССР ГПИ Горьковский Сантехпроект		
Утв.								

Формат А4

Д12В.141.003

Д12В.141.003

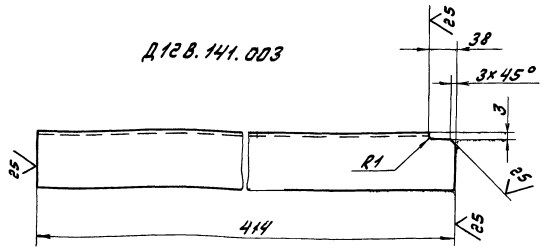

Д12В.141.003-01-зеркальное отражение
Остальное - см. Д12В.141.005

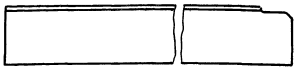

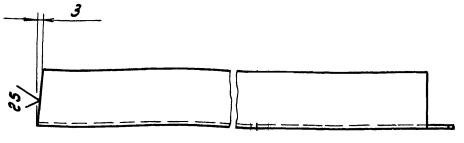

$h16; \pm \frac{IT16}{2}$

Изм.	Лист	№ докум.	Подп.	Дата	Д12В.141.003			
Разраб.		Лапин		22.4.87г.	Уголок	Лит.	Масса	Масштаб
Пров.		Лапин				И	0.5	1:2
Т.контр.						Лист	Листов 1	
Н.контр.		Мюнтер			Уголок 40×40×2 ГОСТ 19771-74 / 8 Ст.3кп 2 ГОСТ 11474-76	Госстрой СССР ГПИ Горьковский Сантехпроект		
Утв.								

Формат А3

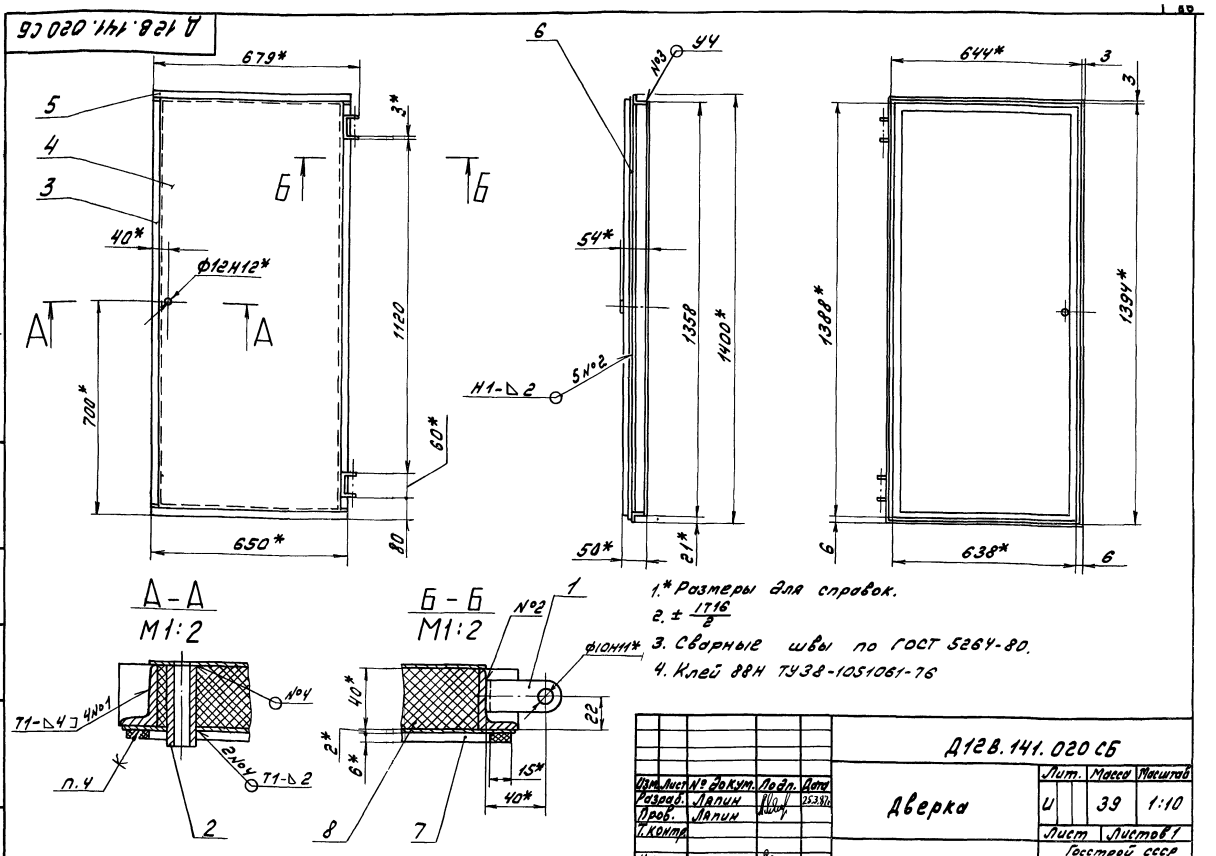

Изм.	Лист	№ докум.	Подп.	Дата	Д12В.141.020 СБ	
Разраб.		Лапин		25.3.87	Дверка	Лит. У; Масса 39; Масштаб 1:10
Пров.		Лапин				Лист; Листов 1
Т.контр.						Госстрой СССР ГПИ Горьковский Сантехпроект
Н.контр.		Монтер				Формат А3
Утв.						

Формат	Зона	Поз.	Обозначение	Наименование	Кол.	Примечание
				Документация		
А3			Д12В.141.020 СБ	Сборочный чертеж		
				Детали		
А4		1	Д12В.139.028	Скоба	2	
А4		2	Д12В.139.037	Втулка	1	
Б4		3	Д12В.141.026	Уголок		
				Уголок 40×25×4-Б ГОСТ 8510-72 / В Ст.3сп. ГОСТ 535-79		
				L = 1350 h16 (25/)	2	2.6 кг
А4		4	Д12В.141.027	Лист	1	
Б4		5	Д12В.141.028	Уголок		
				Уголок 40×25×4-Б ГОСТ 8510-72 / В Ст.3сп. ГОСТ 535-79		
				L = 650 h16 (25/)	2	1.25 кг
А4		6	Д12В.141.027-01	Лист	1	
А4		7	Д12В.141.029	Уплотнение	1	
				Материалы		
		8		Мулитокремнеземистый рулонный материал марки МКРР-130 С40 ГОСТ 23619-79	3,4	кг

Изм.	Лист	№ докум.	Подп.	Дата	Д12В.141.020	
Разраб.		Лапин		25.3.87	Дверка	Лит. У; Лист; Листов
Пров.		Лапин				Госстрой СССР ГПИ Горьковский Сантехпроект
Нач.отд.						Формат А4
Н.контр.		Монтер				
Утв.						

Д 128.141.011

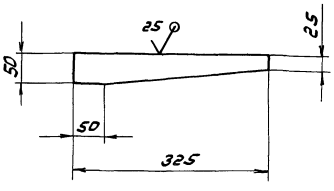

h16; ± IT16/2

Изм.	Лист	№ докум.	Подп.	Дата	Д12В.141.011	
Разраб.		Лапин		25.3.87	Косынка	Лит. У; Масса 0,25; Масштаб 1:5
Пров.		Лапин				Лист; Листов 1
Т.контр.						Госстрой СССР ГПИ Горьковский Сантехпроект
Н.контр.		Монтер			Лист 5-ПН-2 ГОСТ 19903-74 / 3-IV-Н-8 Ст.3сп ГОСТ 16523-70	Формат А4
Утв.						

Формат	Зона	Поз.	Обозначение	Наименование	Кол.	Примечание
				ГОСТ 9833-73	1	
		13		Кольцо 022-028-36-2-4		
				ГОСТ 9833-73	3	
		14		Сосуд разделительный СР-6,3-1-0		
				ОСТ 25 1160-84	1	
				Переменные данные для исполнений		
				Д 12В. 142. 000		
				Сборочные единицы		
А4		15	Д 12В. 142. 030	Кронштейн		
				Детали		
А4		16	Д 12В. 142. 003	Хомут	1	
				Д 12В. 142. 000-01		
				Сборочные единицы		
А4		15	Д 12В. 142. 030 -01	Кронштейн	1	
				Детали		
А4		16	Д 12В. 142. 003-01	Хомут	1	
				Д 12В. 142. 000-02		
				Сборочные единицы		
А4		15	Д 12В. 142. 030-02	Кронштейн		
				Детали		
А4		16	Д 12В. 142. 003-02	Хомут	1	

Инв.№ подл. | Подп. и дата | Взам. инв.№ | Инв.№ дубл. | Подп. и дата

Изм.	Лист	№ докум.	Подп.	Дата

Д 12В. 142. 000

Лист 2

Формат А4

Формат	Зона	Поз.	Обозначение	Наименование	Кол.	Примечание
				Документация		
А2			Д 12В. 142. 000 СБ	Сборочный чертеж		
				Сборочные единицы		
А4		1	Д 12В. 142. 010	Трубопровод импульсный	1	
А4		2	Д 12В. 142. 020	Трубопровод импульсный	1	
				Детали		
А4		3	Д 12В. 142. 001	Штуцер	1	
А3		4	Д 12В. 142. 002	Штуцер	3	
		5	-01	Штуцер	1	
				Стандартные изделия		
		6		Вентиль муфтовый		
				15НЖ 65к1 Ду15, Ру25		
				ТУ 26-07-271-80	1	
		7		Болт М10х25.38.019		
				ГОСТ 7798-70	2	
		8		Гайка М 8.4.019		
				ГОСТ 5915-70	2	
		9		Гайка М 10.4.019		
				ГОСТ 5915-70	2	
		10		Шайба 8.019		
				ГОСТ 11371-78	2	
		11		Шайба 10.019		
				ГОСТ 11371-78	2	
		12		Кольцо 020-025-30-2-4		

Инв.№ подл. | Подп. и дата | Взам. инв.№ | Инв.№ дубл. | Подп. и дата

Изм.	Лист	№ докум.	Подп.	Дата
Разраб.		Лялин		25.3.87
Пров.		Лялин		
Нач.отд.		Авошин		
Н.контр.		Мюнтер		
Утв.				

Д 12В. 142. 000

Отборное устройство давления с разделительным сосудом.

Лит.	Лист	Листов
У	1	2

Госстрой СССР ГПИ Горьковский Сантехпроект

Формат А4

Д 12В. 142. 029

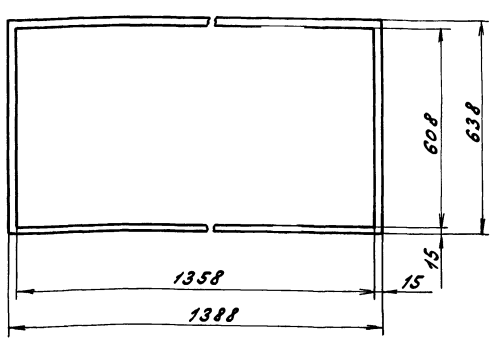

Инв.№ подл. | Подп. и дата | Взам. инв.№ | Инв.№ дубл. | Подп. и дата

Изм.	Лист	№ докум.	Подп.	Дата
Разраб.		Лялин		25.3.87
Пров.		Лялин		
Т.контр.				
Н.контр.		Мюнтер		
Утв.				

Д 12В. 141. 029

Уплотнение

Лит.	Масса	Масштаб
У	0,3	1:10

Лист	Листов 1

Резина губчатая S=6 ТУ 38-5-105867-75

Госстрой СССР ГПИ Горьковский Сантехпроект

Формат А4

Д 12В. 141. 027

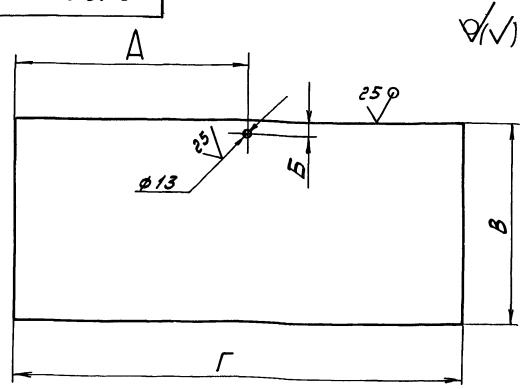

Обозначение	Размеры, мм А	Б	В	Г	Масса, кг
Д 12В. 141. 027	679	19	608	1358	13
-01	694	37	638	1388	13,8

$H16; h16; \pm \frac{IT16}{2}$

Инв.№ подл. | Подп. и дата | Взам. инв.№ | Инв.№ дубл. | Подп. и дата

Изм.	Лист	№ докум.	Подп.	Дата
Разраб.		Лялин		25.3.87
Пров.		Лялин		
Т.контр.				
Н.контр.		Мюнтер		
Утв.				

Д 12В. 141. 027

Лист

Лит.	Масса	Масштаб
У	см. табл.	-

Лист	Листов 1

Лист Б-ПН-2 ГОСТ 19903-74
3-IV-Н-В Ст3сп ГОСТ 16523-70

Госстрой СССР ГПИ Горьковский Сантехпроект

Формат А4

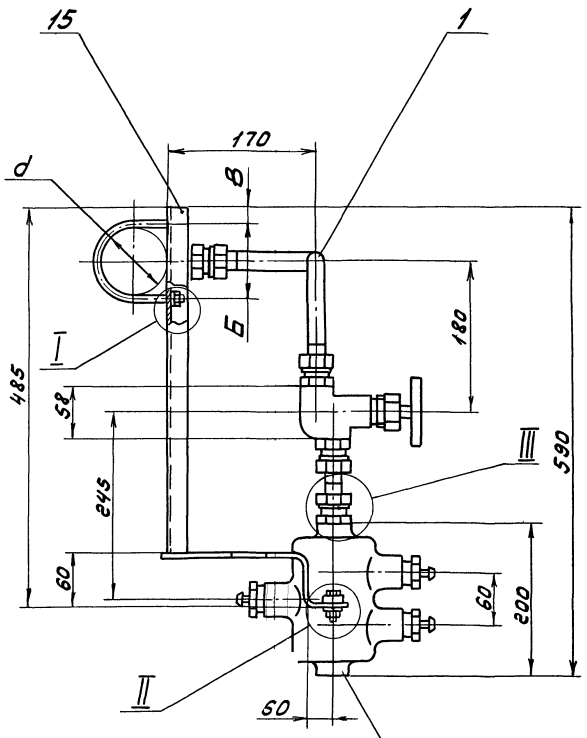

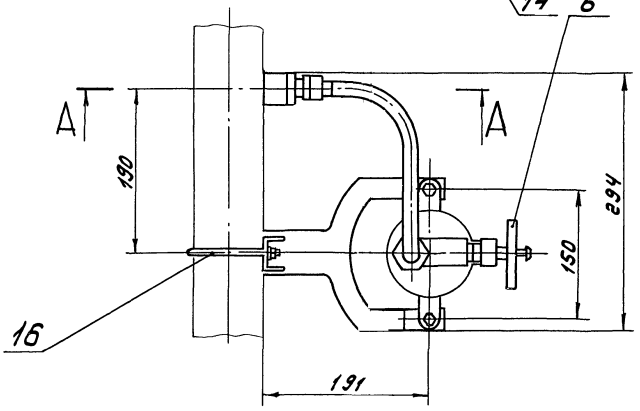

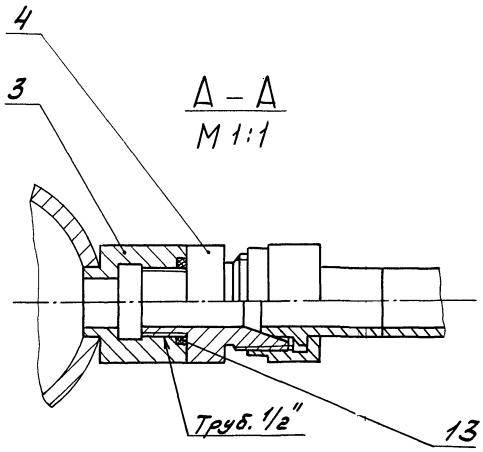

А – А
М 1:1

I
М 1:1

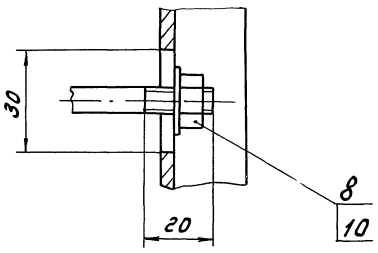

II
М 1:1

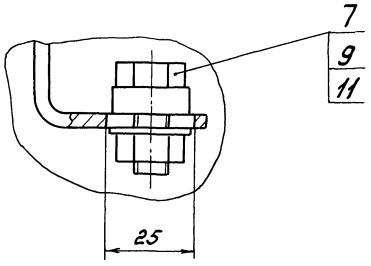

III
М 1:1

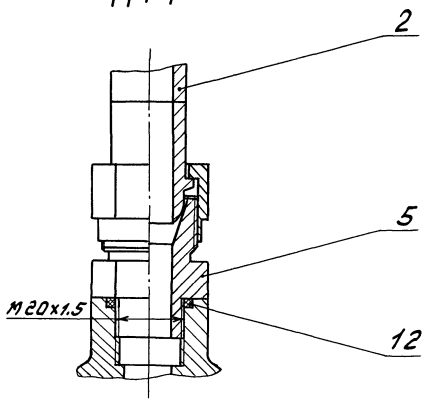

Размеры для справок.

Обозначение	Размеры, мм Б	d	В	Масса, кг
Д 12 В. 142. 000	46	38	42	4,75
-01	65	57	33	4,76
-02	84	76	23	4,78
-03	98	89	16	4,82

Изм. Лист	№ докум.	Подп.	Дата	Д 12 В. 142. 000 СБ
Разраб.	Лапин		3387к	Отборное устройство давления с разделительным сосудом.
Пров.	Лапин			Лит. / Масса / Масштаб: У / См. табл. / —
Т.контр.				Лист / Листов 1
Нач.отд.	Абашин			Госстрой СССР ГПИ Горьковский Сантехпроект
Н.контр.	Мюнтер			

Инв.№ подл. | Подп. и дата | Взам.инв.№ | Инв.№ дубл. | Подп. и дата

Типовой проект 903-1-245.87 Альбом 5 часть

Д 12 В. 142. 002

6,3

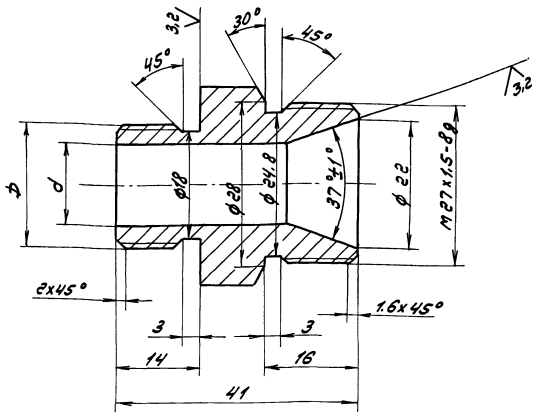

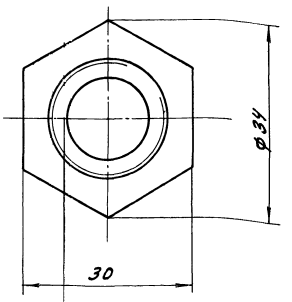

Обозначение	Размеры, мм	
	b	d
Д 12 В. 142. 002	Труб.1½"кл.В	14
-01	М27х1,5-8g	12

H14; h14; ± IT14/2

Изм.	Лист	№ докум.	Подп.	Дата
Разраб.		Лапин		25.12.87
Пров.		Лапин		
Т.контр.				
Н.контр.		Мюнтер		
Утв.				

Д 12 В. 142. 002

Штуцер

Лит.	Масса	Масштаб
У	0,135	-

Лист | Листов 1

Сталь 35 ГОСТ 1050-74

Госстрой СССР ГПИ Горьковский Сантехпроект

Формат А3

Инв. № подл. | Подп. и дата | Взам. инв. № | Инв. № дубл. | Подп. и дата

Д 16 В. 142. 001

6,3

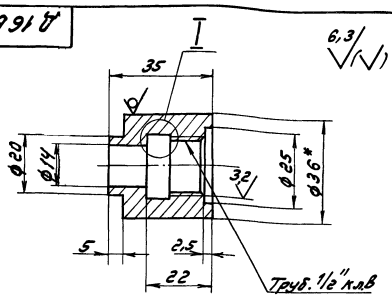

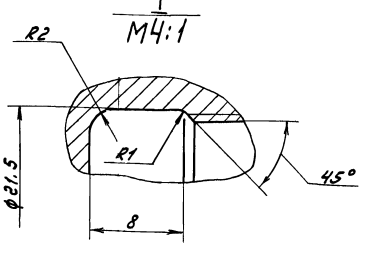

1.* Размеры для справок.

2. H16; h16; ± IT16/2

Изм.	Лист	№ докум.	Подп.	Дата
Разраб.		Лапин		25.12.87
Пров.		Лапин		
Т.контр.				
Н.контр.		Мюнтер		
Утв.				

Д 16 В. 142. 001

Штуцер

Лит.	Масса	Масштаб
У	0,2	1:1

Лист | Листов 1

Круг 36-В-ГОСТ 2590-71 / В Ст3 сп ГОСТ 535-79

Госстрой СССР ГПИ Горьковский Сантехпроект

Копир. | Формат А4

22192-07 | 33

Формат	Зона	Поз.	Обозначение	Наименование	Кол.	Примечание
				Документация		
А3			Д 12 В. 142. 010 СБ	Сборочный чертеж		
				Детали		
А4		1	Д 12 В. 142. 007	Труба	1	
А4		2	Д 12 В. 142. 008	Гайка	2	
А4		3	Д 12 В. 142. 009	Ниппель	2	

Изм.	Лист	№ докум.	Подп.	Дата
Разраб.		Лапин		25.12.87
Пров.		Лапин		
Нач.отд.				
Н.контр.		Мюнтер		
Утв.				

Д 12 В. 142. 010

Трубопровод импульсный

Лит.	Лист	Листов
У	1	

Госстрой СССР ГПИ Горьковский Сантехпроект

Формат А4

Д 12 В. 142. 010 СБ

Типовой проект 903-1-245.87 Альбом 5 часть 2

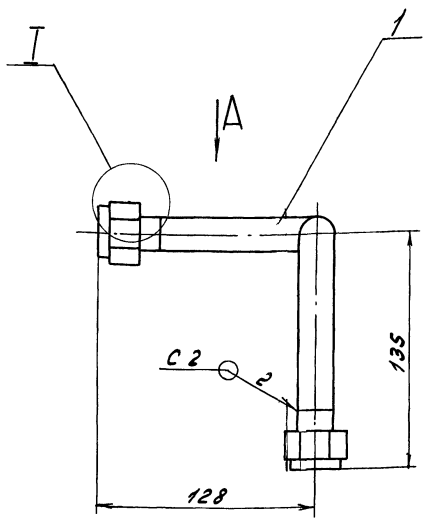

I
М1:1

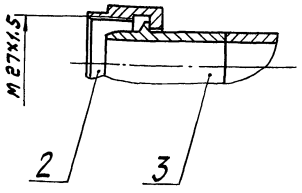

Вид А

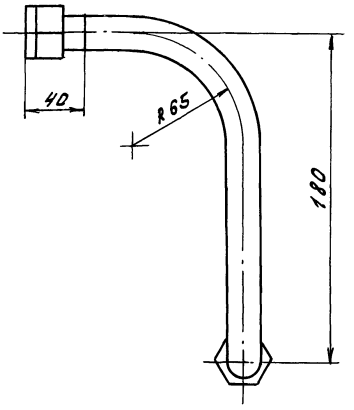

1. Размеры для справок.
2. Сварные швы по ГОСТ 16037-80

Изм.	Лист	№ докум.	Подп.	Дата	Д 12 В. 142. 010 СБ			
Разраб.		Лапин		22.11.87	Трубопровод импульсный	Лит.	Масса	Масштаб
Пров.		Лапин				У	0,35	1:2
Т.контр.						Лист	Листов 1	
Н.контр.		Мюнтер				Госстрой СССР ГПИ Горьковский Сантехпроект		
Утв.								

Формат А3

Инв.№ подл. | Подп. и дата | Взам. инв.№ | Инв.№ дубл. | Подп. и дата

Д 12 В. 142. 007

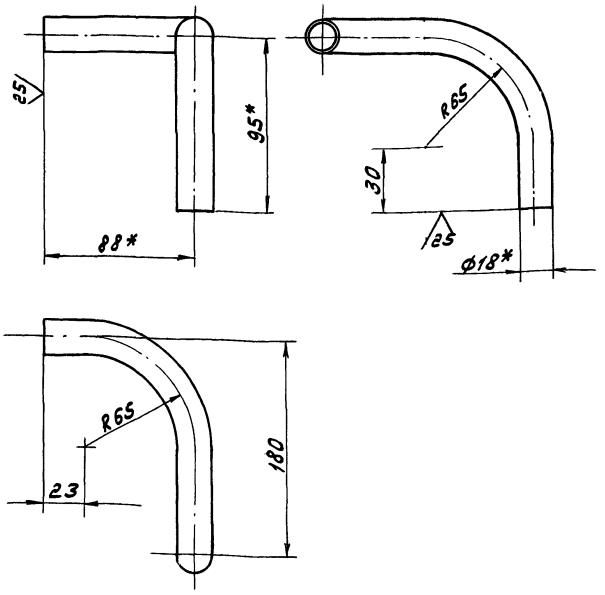

1.* Размеры для справок.
2. $h16; \pm \frac{IT16}{2}$

Изм.	Лист	№ докум.	Подп.	Дата	Д 12 В. 142. 007			
Разраб.		Лапин		22.11.87	Труба	Лит.	Масса	Масштаб
Пров.		Лапин				У	0,17	1:2
Т.контр.						Лист	Листов 1	
Н.контр.		Мюнтер			Труба 18х1.6 ГОСТ 10704-76 / Д ГОСТ 10705-80	Госстрой СССР ГПИ Горьковский Сантехпроект		
Утв.								

Инв.№ подл. | Подп. и дата | Взам. инв.№ | Инв.№ дубл. | Подп. и дата

Д 12 В. 142. 003

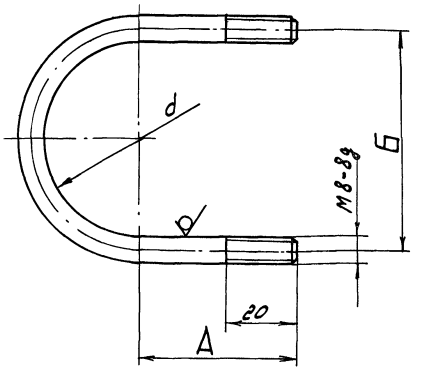

Обозначение	Размеры, мм			Масса, кг
	А	Б	d	
Д 12 В. 142. 003	38	46	38	0.072
-01	48	65	57	0,08
-02	58	84	76	0,104
-03	107	98	89	0,145

$H16; h16; \pm \frac{IT16}{2}$

Изм.	Лист	№ докум.	Подп.	Дата	Д 12 В. 142. 003			
Разраб.		Лапин		22.11.87	Хомут	Лит.	Масса	Масштаб
Пров.		Лапин				У	см. табл.	—
Т.контр.						Лист	Листов 1	
Н.контр.		Мюнтер			Круг 8-В-ГОСТ 2590-71 / ВСт.3сп. ГОСТ 535-79	Госстрой СССР ГПИ Горьковский Сантехпроект		
Утв.								

Инв.№ подл. | Подп. и дата | Взам. инв.№ | Инв.№ дубл. | Подп. и дата

Типовой проект 903-1-245.87 Альбом 5 часть 2

Д 12В. 142. 020 СБ

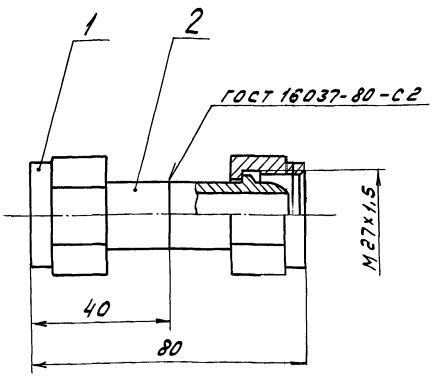

Размеры для справок

Изм.	Лист	№ докум.	Подп.	Дата
Разраб.		Лапин		22.4.87г.
Пров.		Лапин		
Т.контр.				
Н.контр.		Мюнтер		
Утв.				

Д 12В. 142. 020 СБ

Трубопровод импульсный

Лит.	Масса	Масштаб
У	0,18	1:1

Лист	Листов 1

Госстрой СССР ГПИ Горьковский Сантехпроект

Формат А4

Формат	Зона	Поз.	Обозначение	Наименование	Кол.	Примечание
				Документация		
А4			Д 12В. 142. 020 СБ	Сборочный чертеж		
				Детали		
А4		1	Д 12В. 142. 008	Гайка	2	
А4		2	Д 12В. 142. 009	Ниппель	2	

Изм.	Лист	№ докум.	Подп.	Дата
Разраб.		Лапин		22.4.87г.
Пров.		Лапин		
Нач.отд.				
Н.контр.		Мюнтер		
Утв.				

Д 12В. 142. 020

Трубопровод импульсный

Лит.	Лист	Листов
У		1

Госстрой СССР ГПИ Горьковский Сантехпроект

Формат А4

Д 12В. 142. 009

6,3

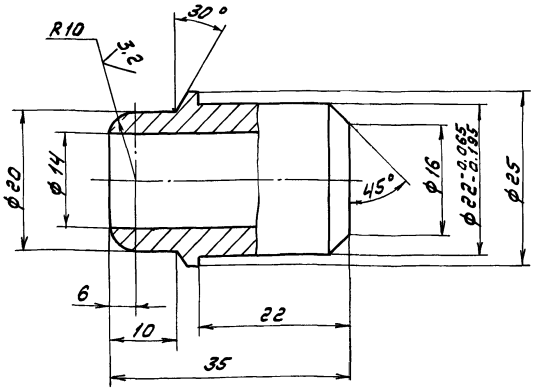

Н14; h14; ± IT14/2

Изм.	Лист	№ докум.	Подп.	Дата
Разраб.		Лапин		22.4.87г.
Пров.		Лапин		
Т.контр.				
Н.контр.		Мюнтер		
Утв.				

Д 12В. 142. 009

Ниппель

Лит.	Масса	Масштаб
У	0,05	2:1

Лист	Листов 1

Сталь 35 ГОСТ 1050-74

Госстрой СССР ГПИ Горьковский Сантехпроект

Д 12В. 142. 008

6,3

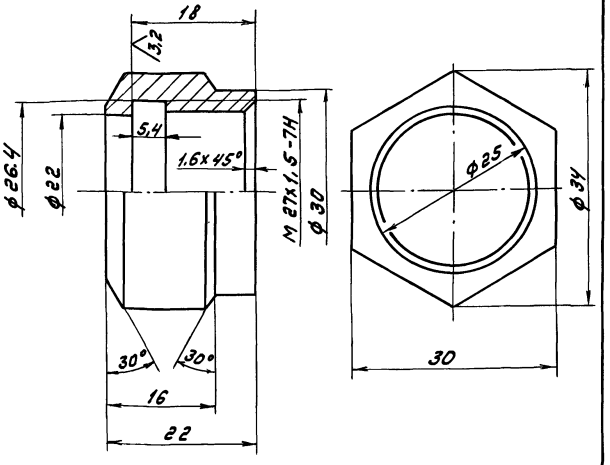

Н14; h14; ± IT14/2

Изм.	Лист	№ докум.	Подп.	Дата
Разраб.		Лапин		22.4.87г.
Пров.		Лапин		
Т.контр.				
Н.контр.		Мюнтер		
Утв.				

12В. 142. 008

Гайка

Лит.	Масса	Масштаб
У	0,04	2:1

Лист	Листов 1

Сталь 35 ГОСТ 1050-74

Госстрой СССР ГПИ Горьковский Сантехпроект

Д 12.8.142.030СБ

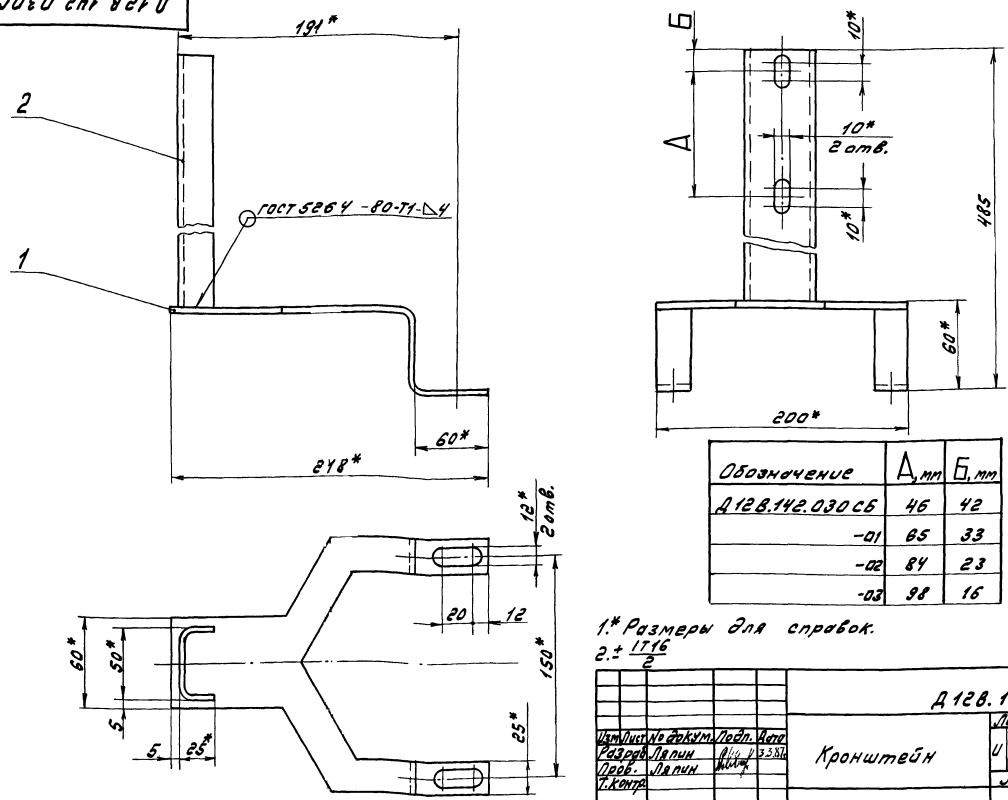

Обозначение	А, мм	Б, мм
Д 12.8.142.030 СБ	46	42
-01	65	33
-02	84	23
-03	98	16

1.* Размеры для справок.

2. ± IT16/2

Изм.	Лист	№ докум.	Подп.	Дата
Разраб.		Лапин		3.88
Пров.		Лапин		
Т.контр.				
Н.контр.		Мюнтер		
Утв.				

Д 12.8.142.030 СБ

Кронштейн

Лит.	Масса	Масштаб
У	1,37	—

Лист | Листов 1

Госстрой СССР ГПИ Горьковский Сантехпроект

Формат А3

Инв.№ подл. | Подп. и дата | Взам.инв.№ | Инв.№ дубл. | Подп. и дата

Д 12.8.142.013

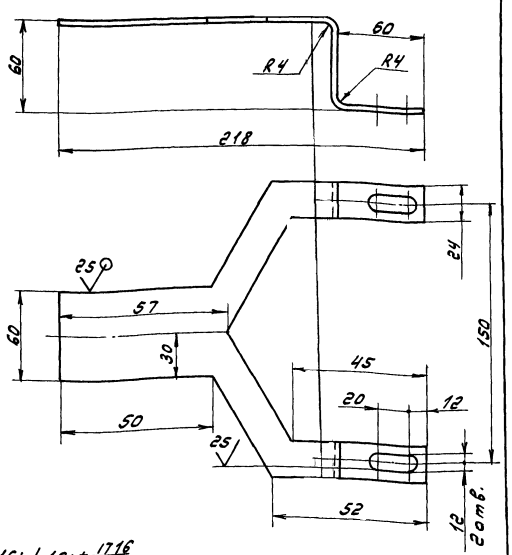

H16; h16; ± IT16/2

Изм.	Лист	№ докум.	Подп.	Дата
Разраб.		Лапин		3.88
Пров.		Лапин		
Т.контр.				
Н.контр.		Мюнтер		
Утв.				

Д 12.8.142.013

Вилка

Лит.	Масса	Масштаб
У	0,27	1:2

Лист | Листов 1

Госстрой СССР ГПИ Горьковский Сантехпроект

Лист 6-ПН-4 ГОСТ 19903-74

В Ст.3сп ГОСТ 14637-79

Формат	Зона	Поз.	Обозначение	Наименование	Кол.	Примечание
				Документация		
А3			Д 12.8.142.030 СБ	Сборочный чертеж		
				Детали		
А4		1	Д 12.8.142.013	Вилка	1	
				Переменные данные для исполнений		
				Д 12.8.142.030		
				Детали		
А4		2	Д 12.8.142.014	Стойка	1	
				Д 12.8.142.030-01		
				Детали		
А4		2	Д 12.8.142.014-01	Стойка	1	
				Д 12.8.142.030-02		
				Детали		
А4		2	Д 12.8.142.014-02	Стойка	1	
				Д 12.8.142.030-03		
				Детали		
А4		2	Д 12.8.142.014-03	Стойка	1	

Изм.	Лист	№ докум.	Подп.	Дата
Разраб.		Лапин		3.88
Пров.		Лапин		
Т.контр.				
Н.контр.		Мюнтер		
Утв.				

Д 12.8.142.030

Кронштейн

Лит.	Лист	Листов
У	1	

Госстрой СССР ГПИ Горьковский Сантехпроект

Инв.№ подл. | Подп. и дата | Взам.инв.№ | Инв.№ дубл. | Подп. и дата

Типовой проект 903-1-245.87 Альбом 5 часть 2

Формат	Зона	Поз.	Обозначение	Наименование	Кол.	Примеч.
А4		6	Д 238.077.006	Патрубок		
				труба 133х4 ГОСТ 10704-76		
				Д ГОСТ 10705-80		
				L = 157 h16	1	2,1 кг
				Стандартные изделия		
		7		Фланец 1-125-6 Ст25		
				ГОСТ 12821-80	3	
		8		Отвод 90° 133х4		
				ГОСТ 17375-83	1	
		9		Тройник 133х4		
				ГОСТ 17376-83	1	

Инв.№ подл. | Подп. и дата | Взам. инв.№ | Инв.№ дубл. | Подп. и дата

Изм. Лист № докум. Подп. Дата — Д 238.077.010 — Лист 2

Формат А4

Формат	Зона	Поз.	Обозначение	Наименование	Кол.	Примеч.
				Документация		
А2			Д 238.077.010 СБ	Сборочный чертеж		
				Детали		
А4		1	Д 238.077.001	Обечайка	1	
А4		2	Д 238.077.002	Крышка		
				лист Б-ПН-4 ГОСТ 19903-74		
				В Ст3сп ГОСТ 14637-79		
				Д 1320^{-1} х d 880^{+1}	1	26 кг
А4		3	Д 238.077.003	Патрубок		
				труба 133х4 ГОСТ 10704-76		
				Д ГОСТ 10705-80		
				L = 362 h16	1	4,6 кг
А4		4	Д 238.077.004	Дно		
				лист Б-ПН-5 ГОСТ 19903-74		
				В Ст3сп ГОСТ 14637-79	1	53 кг
А4		5	Д 238.077.005	Патрубок		
				труба 133х4 ГОСТ 10704-76		
				Д ГОСТ 10705-80		
				L = 67 h16	1	0,9 кг

Инв.№ подл. | Подп. и дата | Взам. инв.№ | Инв.№ дубл. | Подп. и дата

Изм. Лист № докум. Подп. Дата — Д 238.077.010

Разраб. Казина — Бак — Лит. У | Лист 1 | Листов 2

Пров. Казина

Нач. отд.

Н. контр. Монтер

Утв.

Госстрой СССР ГПИ Горьковский Сантехпроект

Формат А4

Формат	Зона	Поз.	Обозначение	Наименование	Кол.	Примеч.
				Документация		
А2			Д 238.077.000 СБ	Сборочный чертеж		
				Сборочные единицы		
А4		1	Д 238.068.030-03	Люк	1	
А4		2	Д 238.077.010	Бак	1	
А4		3	Д 238.077.020	Люк	1	
				Стандартные изделия		
		4		Фланец 1-125-6 Ст25		
				ГОСТ 12821-80	3	
		5		Прокладка А-125-6		
				ГОСТ 15180-70	3	
		6		Болт М16х50.36		
				ГОСТ 7798-70	24	
		7		Гайка М16.4		
				ГОСТ 5915-70	24	

Инв.№ подл. | Подп. и дата | Взам. инв.№ | Инв.№ дубл. | Подп. и дата

Изм. Лист № докум. Подп. Дата — Д 238.077.000

Разраб. Казина — Бак-газоотделитель — Лит. У | Лист 1 | Листов 1

Пров. Казина

Нач. отд. Абашин

Н. контр. Монтер

Утв.

Госстрой СССР ГПИ Горьковский Сантехпроект

Д 128.142.014

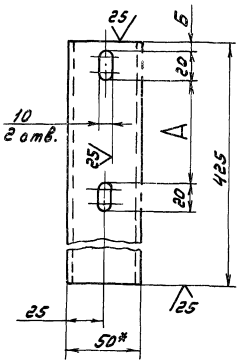

Обозначение	А, мм	Б, мм
Д 128.142.014	26	32
-01	45	23
-02	64	13
-03	78	6

1.* Размеры для справок.

2. $H16; h16; \pm\frac{IT16}{2}$

Инв.№ подл. | Подп. и дата | Взам. инв.№ | Инв.№ дубл. | Подп. и дата

Изм. Лист № докум. Подп. Дата — Д 128.142.014

Разраб. Лапин — Стойка — Лит. У | Масса 1.1 | Масштаб -

Пров. Лапин

Т. контр.

Н. контр. Монтер — Швеллер 50х25х4 ГОСТ 8278-83 Ст.3кп ГОСТ 11474-76 — Лист | Листов 1

Утв.

Госстрой СССР ГПИ Горьковский Сантехпроект

Д238.077.000СБ

Типовой проект 903-1-245.87 Альбом 5 часть 2

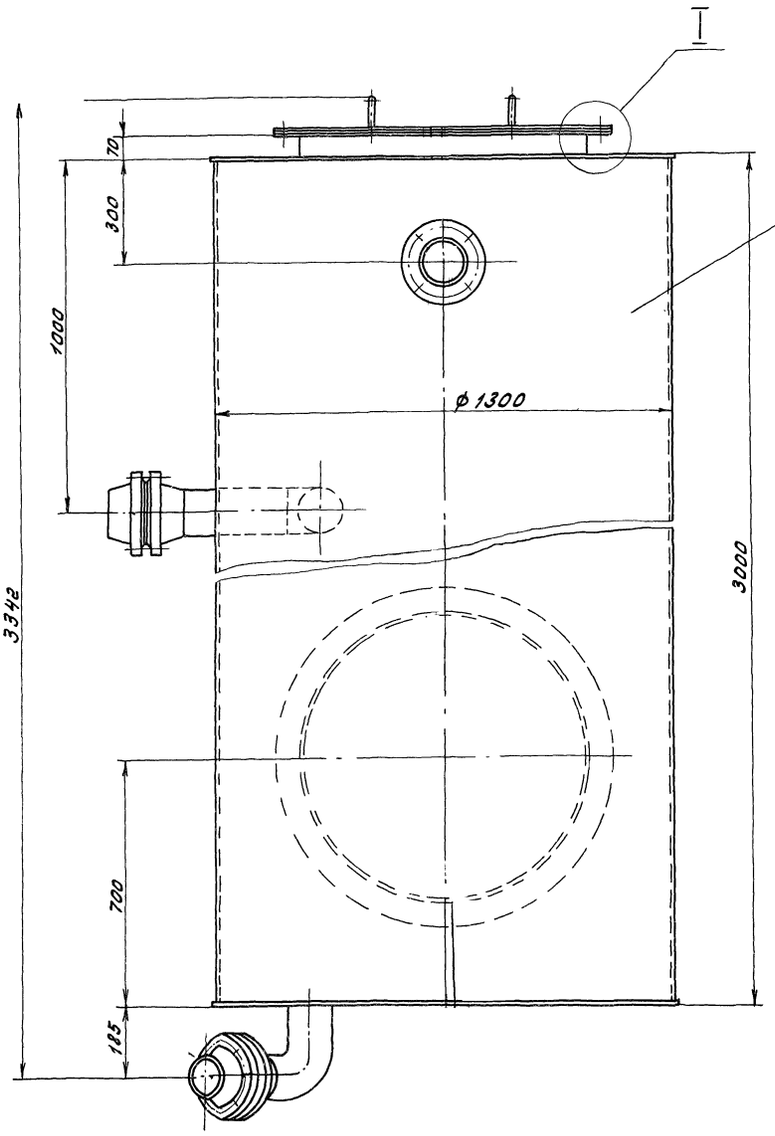

I
М 1:2

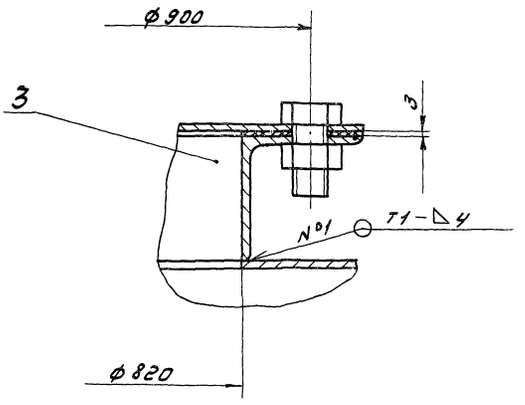

II
М 1:2

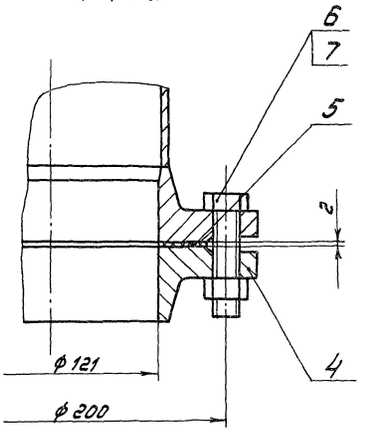

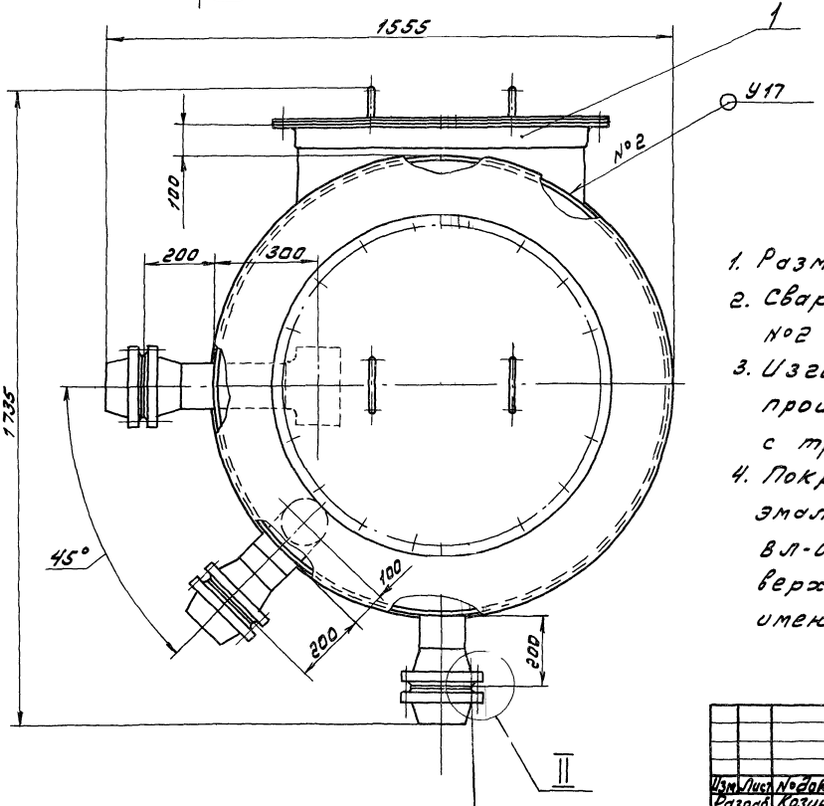

1. Размеры для справок
2. Сварные швы №1 по ГОСТ 5264-80, №2 по ГОСТ 16037-80
3. Изготовление и испытание бака производить в соответствии с требованиями ОСТ 26-291-79
4. Покрытие внутренней поверхности: эмаль ВЛ-515 ТУ 6-10-1052-70, грунтовка ВЛ-02 ГОСТ 12707-77, наружную поверхность красить под цвет имеющегося оборудования

						Д238.077.000 СБ	
Изм.	Лист	№докум.	Подп.	Дата	Бак-газоотделитель	Лит.	Масса	Масштаб
Разраб.		Козина		3.3.87		У	580	1:10
Пров.		Козина				Лист	Листов 1
Т.контр.						Госстрой СССР ГПИ Горьковский	
Нач.отд.		Абашин					
Н.контр.		Мантер					
Утв.							

Инв.№ подл. | Подп. и дата | Взам. инв.№ | Инв.№ дубл. | Подп. и дата

Д 238.077.010 СБ

Типовой проект 903-1-245.87 Альбом 5 часть 2

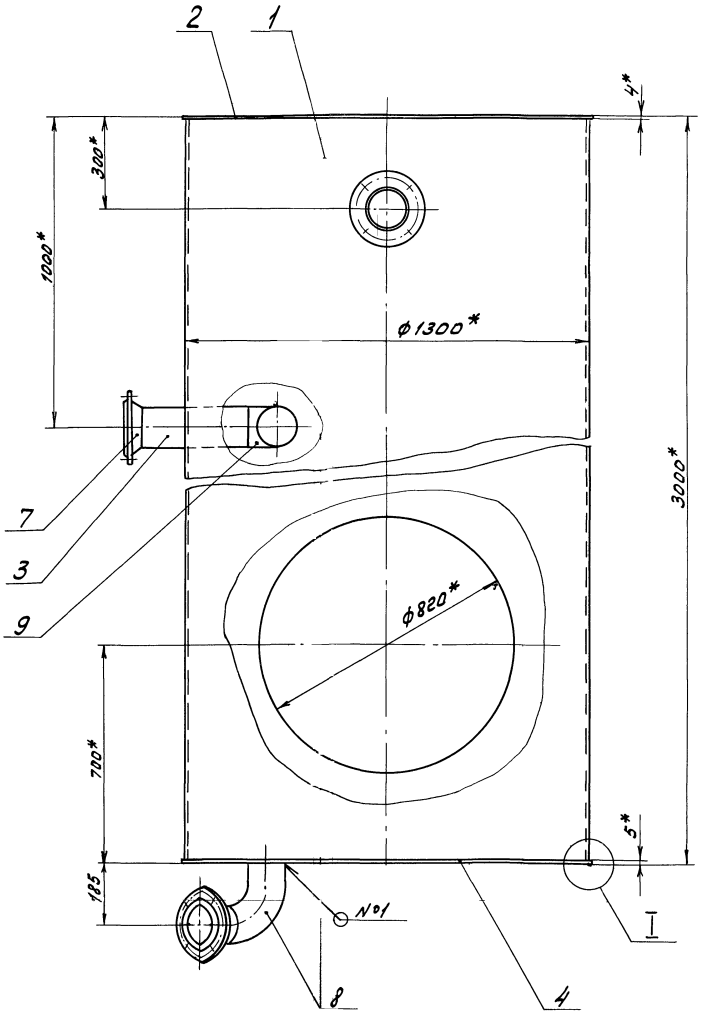

I
М 1:1

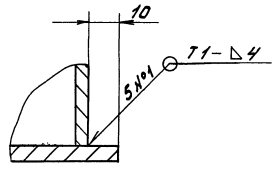

II
М 1:2

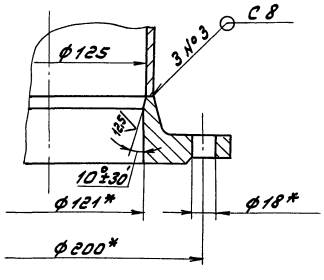

Поз. 4
М 1:20

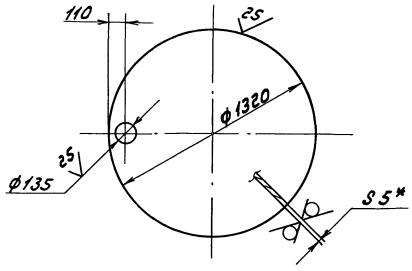

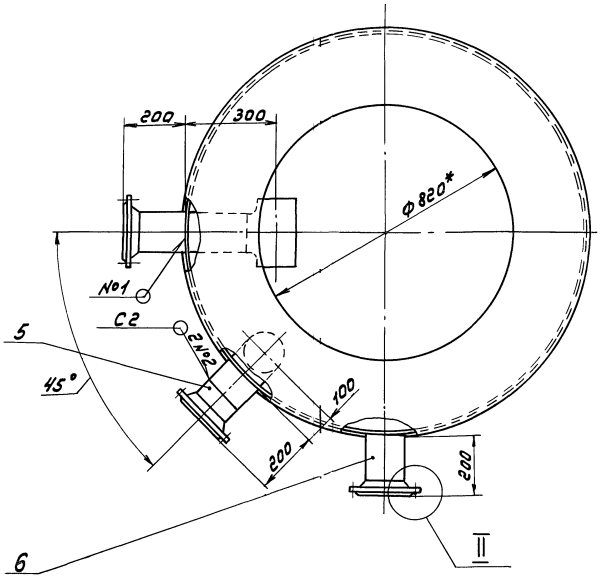

1.* Размеры для справок
2. H16, h16, ± 17 16/2
3. Сварные швы №1 по ГОСТ 5264-80, №2, 3 по ГОСТ 16037-80

					Д 238.077.010 СБ		
Изм.	Лист	№ докум.	Подп.	Дата	Бак	Лит.	Масса	Масштаб
Разраб.		Козина		3.3.87		У	492	1:10
Пров.		Козина				Лист	Листов 1
Т.контр.							
Н.контр.		Мюнтер				Госстрой СССР ГПИ Горьковский Сантехпроект	
Утв.							

Инв.№ подл. | Подп. и дата | Взам.инв.№ | Инв.№ дубл. | Подп. и дата

Д 238.077.020 СБ

Типовой проект 903-1-245.87 Альбом 5 часть 2

Инв.№ подл. | Подп. и дата | Взам. инв.№ | Инв.№ дубл. | Подп. и дата

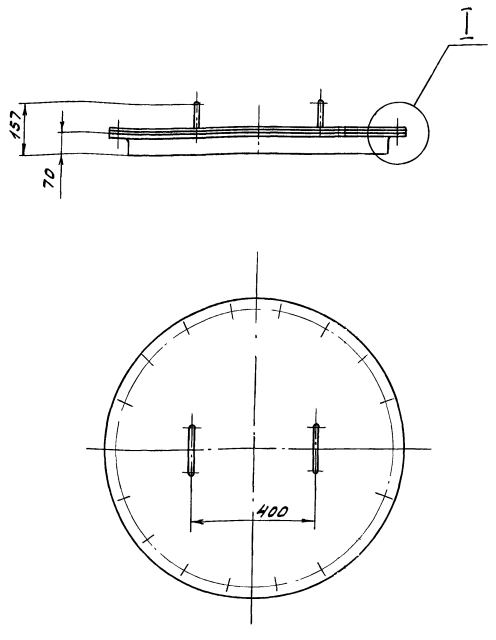

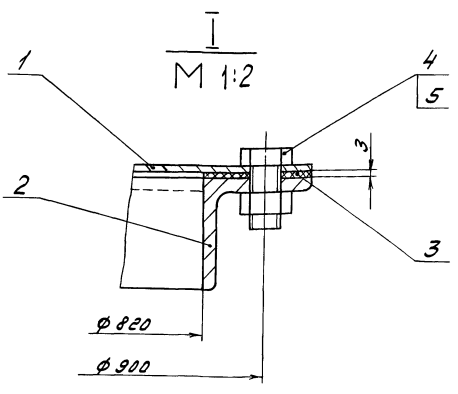

Размеры для справок

Изм.	Лист	№ докум.	Подп.	Дата
Разраб.		Козина		3387
Пров.		Козина		
Т.контр.				
Н.контр.		Мюнтер		
Утв.				

Д 238.077.020 СБ

Люк

Лит.	Масса	Масштаб
У	32	1:10

Лист | Листов 1

Госстрой СССР ГПИ Горьковский Сантехпроект

Формат А3

Д 238.077.001

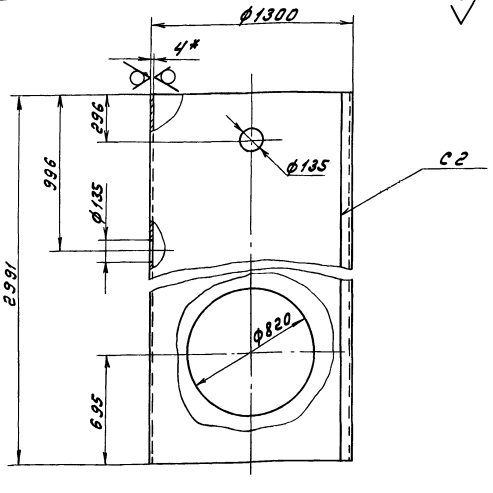

25 (V)

1.* Размеры для справок

2. Н16, $\pm \frac{IT16}{2}$

3. Сварные швы по ГОСТ 5264-80

Изм.	Лист	№ докум.	Подп.	Дата
Разраб.		Козина		3387
Пров.		Козина		
Т.контр.				
Н.контр.		Мюнтер		
Утв.				

Д 238.077.001

Обечайка

Лит.	Масса	Масштаб
У	383	1:20

Лист | Листов 1

Лист Б-ПН-4 ГОСТ 19903-74 / В Ст3сп ГОСТ 14637-79

Госстрой СССР ГПИ Горьковский Сантехпроект

Формат	Зона	Поз.	Обозначение	Наименование	Кол.	Примечание
				Документация		
А3			Д 238.077.020 СБ	Сборочный чертеж		
				Сборочные единицы		
11		1	Д 238.068.040-04	Крышка	1	
				Детали		
А4		2	Д 238.068.006-04	Фланец	1	
А4		3	Д 238.068.011-04	Прокладка	1	
				Стандартные изделия		
		4		Болт М20х40.36 ГОСТ 7798-70	18	
		5		Гайка М20.4 ГОСТ 5915-70	18	

Изм.	Лист	№ докум.	Подп.	Дата
Разраб.		Козина		3387
Пров.		Козина		
Нач.отд.				
Н.контр.		Мюнтер		
Утв.				

Д 238.077.020

Люк

Лит.	Лист	Листов
У		1

Госстрой СССР ГПИ Горьковский Сантехпроект

gost.e-ecolog.ru