ТИПОВОЙ ПРОЕКТ

903-1-245.87

КОТЕЛЬНАЯ

С 4 КОТЛАМИ

ДЕ-16-14 ГМ

СИСТЕМА ТЕПЛОСНАБЖЕНИЯ ЗАКРЫТАЯ.

ТОПЛИВО-ГАЗ, РЕЗЕРВ-МАЗУТ.

ЗДАНИЕ

ИЗ СБОРНЫХ ЖЕЛЕЗОБЕТОННЫХ КОНСТРУКЦИЙ

Альбом 4

Часть 2

gost.e-ecolog.ru

Типовой проект 903-1-245.87 Альбом 4 часть 2

Формат	Зона	Поз.	Обозначение	Наименование	Кол.	Примечание
				Стандартные изделия		
				Болты ГОСТ7798-70		
		12		М6×16.36	3	
		13		М8×35.36	5	
		14		М10×24.36	4	
				Гайки ГОСТ5915-70		
		15		М8.4	3	
		16		М10.4	4	
		17		Шайба 6.65Г		
				ГОСТ6402-70	3	
				Материалы		
		19		Набивки плетеные		
				марки АПД-10		
				ГОСТ5152-77	0,1	кг

Изм. | Лист | № докум. | Подп. | Дата

Д21А.782.010 — Лист 2

формат А4

Формат	Зона	Поз.	Обозначение	Наименование	Кол.	Примечание
				Документация		
*			Д21А.782.010СБ	Сборочный чертеж		*) А4, А2
				Сборочные единицы		
А4		1	Д21А.782.020	Тройник	1	
А4		2	Д21А.782.030	Заслонка	1	
				Детали		
А4		4	Д21А.782.002	Крышка	1	
А4		5	Д21А.782.003	Подшипник	1	
А4		6	Д21А.782.004	Прокладка	2	
А3		7	Д21А.782.005	Подшипник	1	
А4		8	Д21А.782.006	Крышка сальника	1	
А3		9	Д21А.782.007	Валик	1	
А4		10	Д21А.782.008	Прокладка	1	

Изм. | Лист | № докум. | Подп. | Дата

Д21А.782.010

Разраб. Козина 3.6.87
Пров. Мюнтер
Нач.отд.
Н.контр. Мюнтер
Утв.

Тройник с заслонкой

Лит. И | Лист 1 | Листов 2

Госстрой СССР ГПИ Горьковский Сантехпроект

формат А4

Д21А.781.044

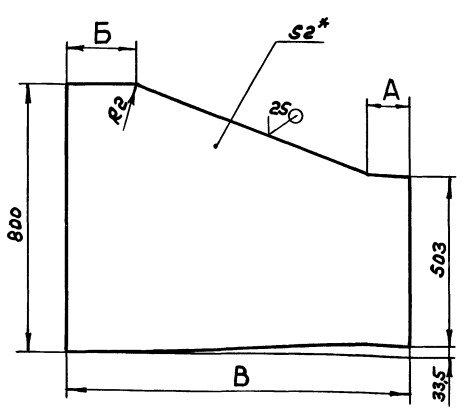

Обозначение	Размеры, мм. А	Б	В	Масса, кг
Д21А.781.044	140	147	987	10,1кг
-01	216	201	1117	11,4кг
-02	1045	80	1825	16,4кг
-03	1148	80	1928	17,2кг

1. * Размеры для справок
2. h16, ± IT16/2

Изм. | Лист | № докум. | Подп. | Дата

Д21А.781.044

Разраб. Мюнтер 3.6.87
Пров. Мюнтер
Т.контр.
Н.контр. Мюнтер
Утв.

Стенка

Лит. И | Масса см.табл. | Масштаб —

Лист | Листов 1

Лист Б-ПН-2ГОСТ19903-74 / 3-II-Н-ВСТ3сп ГОСТ16523-70

Госстрой СССР ГПИ Горьковский Сантехпроект

формат А4

Формат	Зона	Поз.	Обозначение	Наименование	Кол.	Примечание
				Документация		
А2			Д21А.782.000СБ	Сборочный чертеж		
				Сборочные единицы		
А4		1	Д21А.782.010	Тройник с заслонкой	1	
А4		2	Д21А.782.040	Короб	2	
А4		3	Д21А.782.050	Карман всасывающий	1	
А4		4	Д21А.782.080	Короб	1	
А4		5	Д21А.782.090	Короб всасывающий	1	
				Детали		
Б4		5	Д21А.782.001	Накладка		
				Полоса 2-6-5×50 ГОСТ103-76		
				В Ст3сп ГОСТ535-79		
				L=100 h16 25	8	0,196кг

Изм. | Лист | № докум. | Подп. | Дата

Д21А.782.000

Разраб. Мюнтер 3.6.87
Пров. Мюнтер
Нач.отд. Вольский
Н.контр. Мюнтер
Утв.

Короб всасывающий с заслонкой

Лит. И | Лист | Листов 1

Госстрой СССР ГПИ Горьковский Сантехпроект

Копир. 22192-05 2 формат А4

Д21А.782.000СБ

Типовой проект 903-1-245.87 Альбом 4 часть 2

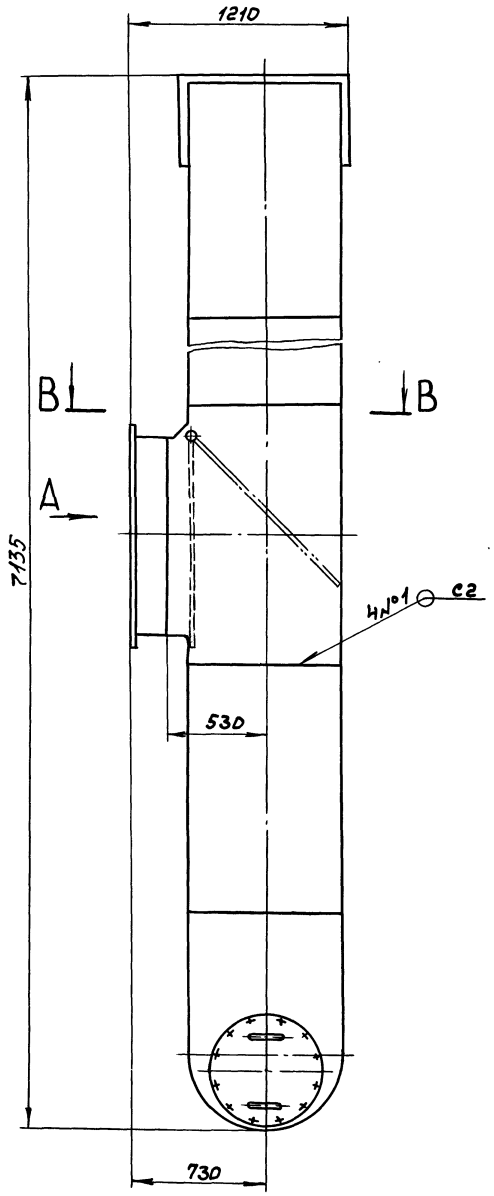

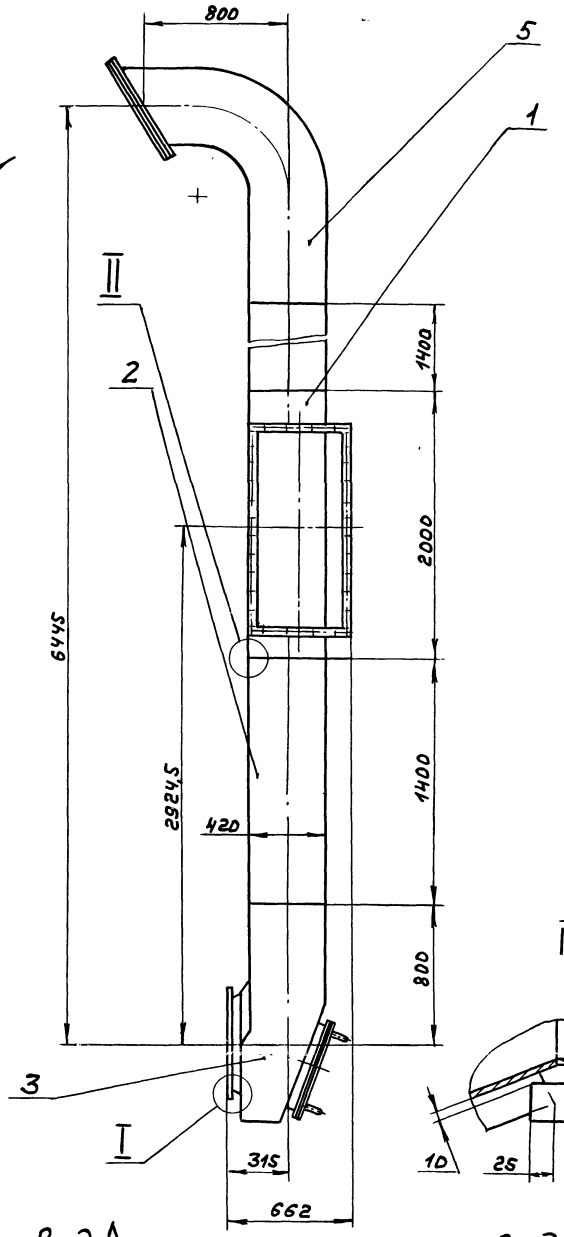

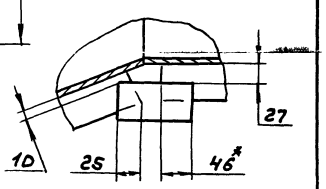

Вид А

Вид Б повернуто

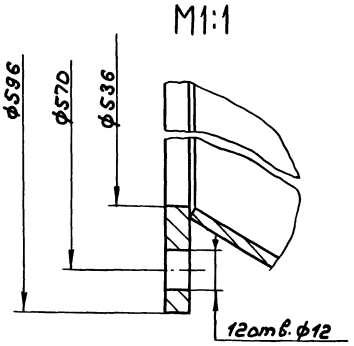

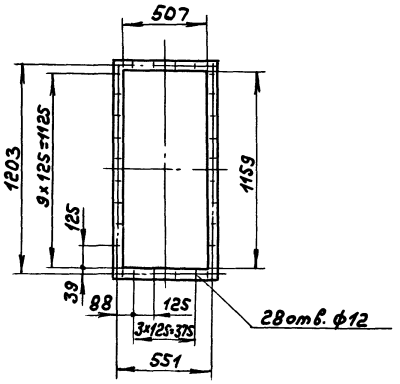

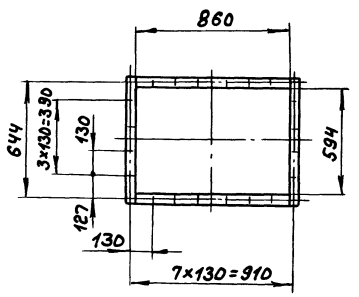

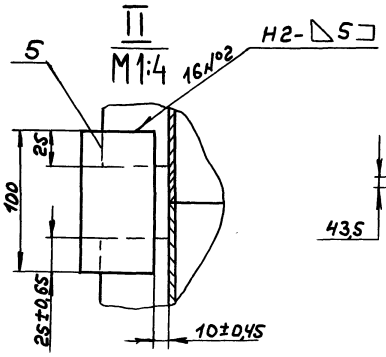

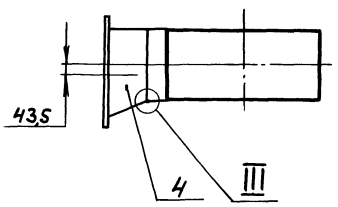

1. Размеры для справок
2. Сварные швы по ГОСТ 5264-80

					Д21А.782.000СБ			
Изм.	Лист	№докум.	Подп.	Дата	Короб всасывающий с заслонкой	Лит.	Масса	Масштаб
Разраб.		Гольденберг		3.87		И	401	1:20
Пров.		Мюнтер				Лист	Листов 1	
Т.контр.						Госстрой СССР ГПИ Горьковский Сантехпроект		
Нач.отд.								
Н.контр.		Мюнтер						
Утв.								

Копир. 22192-05 3 Формат А2

Инв.№подл. | Подп. и дата | Взам.инв.№ | Инв.№дубл. | Подп. и дата

Д21А.782.010СБ

Типовой проект 903-1-245.87 Альбом Часть 2

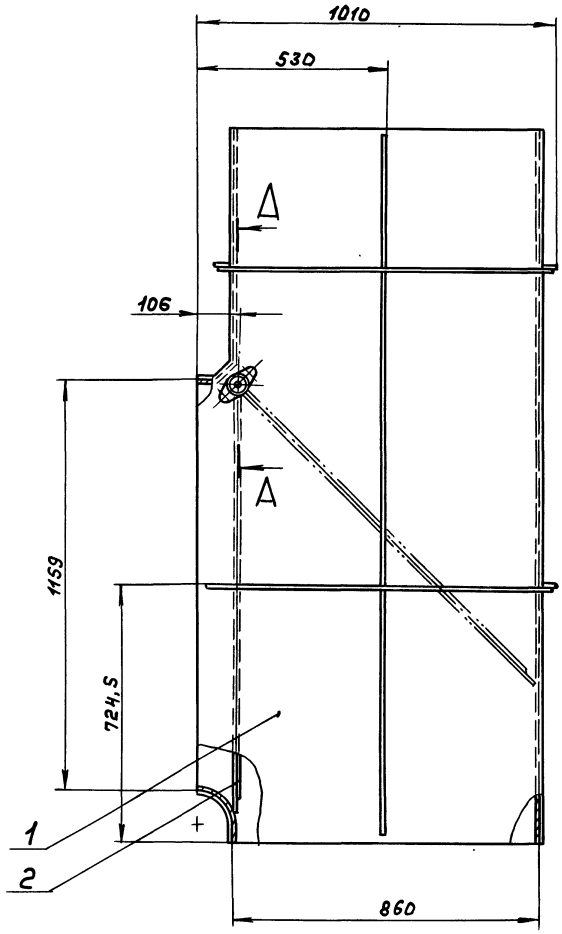

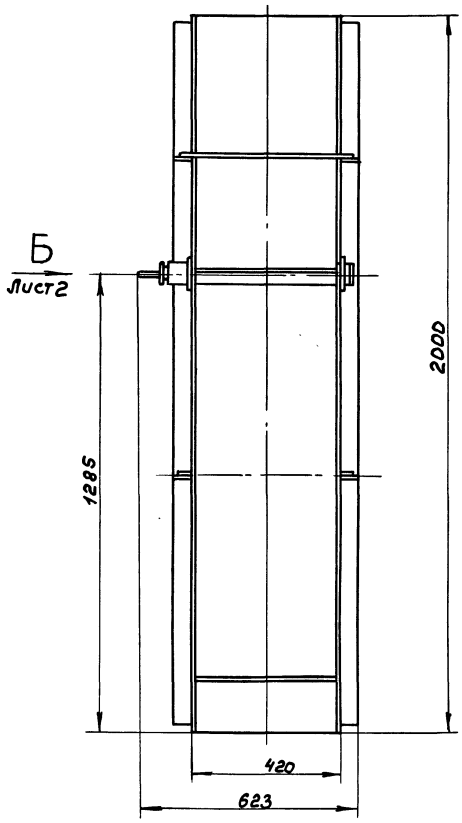

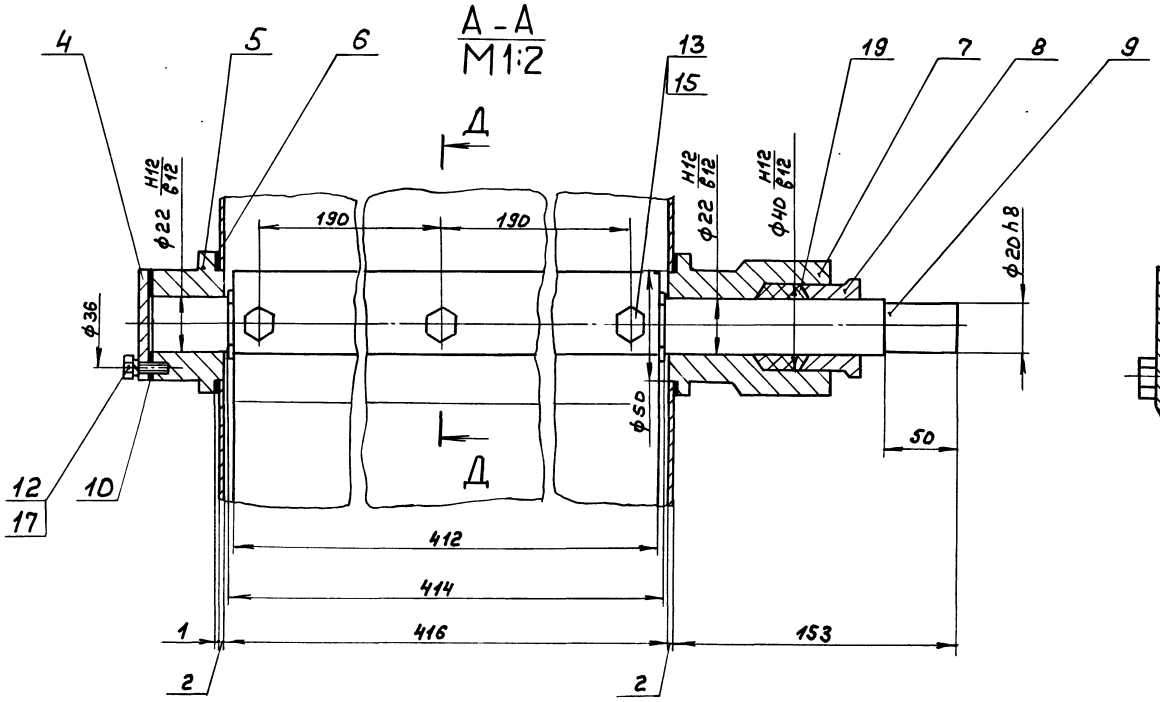

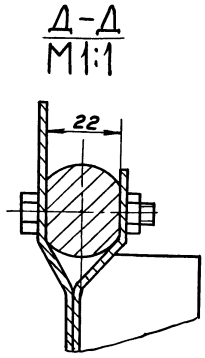

1. Размеры для справок

2. Подшипники набить пластичной смазкой ЦИАТИМ-221 ГОСТ 9433-80

Изм.	Лист	№докум.	Подп.	Дата	Д21А.782.010СБ		
Разраб.		Мюнтер		3.87	Тройник с заслонкой	Лит.	Масса	Масштаб
Пров.		Мюнтер				И	128	1:10
Т.контр.						Лист	Листов 2	
Н.контр.		Мюнтер				Госстрой СССР ГПИ Горьковский Сантехпроект		
Утв.								

Копир.

22197-05 4

Формат А2

Инв.№подл. | Подп. и дата | Взам.инв.№ | Инв.№дубл. | Подп. и дата

Типовой проект 903-1-245.87 Альбом V часть 2

А21А.782.003

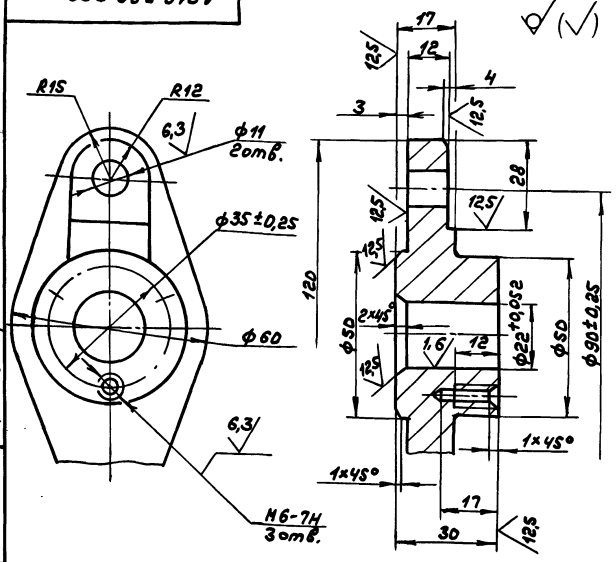

1. Литейные радиусы 3...5мм.
2. Формовочные уклоны по ГОСТ 3212-80
3. $H14, h14, \pm \frac{IT14}{2}$

Изм.	Лист	№докум.	Подп.	Дата	Д21А.782.003		
Разраб.		Козина		3.6.87	Подшипник	Лит.	Масса	Масштаб
Пров.		Нюнтер				И	0,48	1:1
Т.контр.						Лист	Листов 1
Н.контр.		Нюнтер			Ст3 ГОСТ 1412-79	Госстрой СССР ГПИ Горьковский Сантехпроект
Утв.						

Инв.№подл. | Подп. и дата | Взам.инв.№ | Инв.№дубл. | Подп. и дата

Формат А4

А21А.782.002

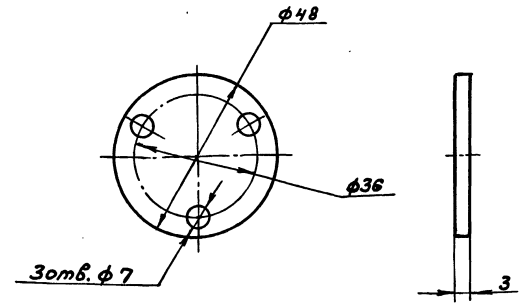

$H14, h14, \pm \frac{IT14}{2}$

Изм.	Лист	№докум.	Подп.	Дата	Д21А.782.002		
Разраб.		Козина		3.6.87	Крышка	Лит.	Масса	Масштаб
Пров.		Нюнтер				И	0,03	1:1
Т.контр.						Лист	Листов 1
Н.контр.		Нюнтер			Ст3сп ГОСТ 380-71	Госстрой СССР ГПИ Горьковский Сантехпроект
Утв.						

Инв.№подл. | Подп. и дата | Взам.инв.№ | Инв.№дубл. | Подп. и дата

Формат А4

А21А.782.010СБ

Вид Б лист 1
М1:1

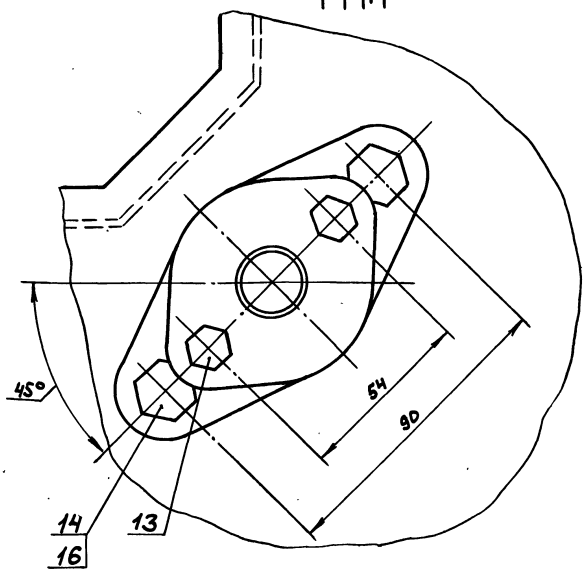

Изм.	Лист	№докум.	Подп.	Дата	Д21А.782.010СБ	Лист 2

Инв.№подл. | Подп. и дата | Взам.инв.№ | Инв.№дубл. | Подп. и дата

Формат А4

А21А.782.004

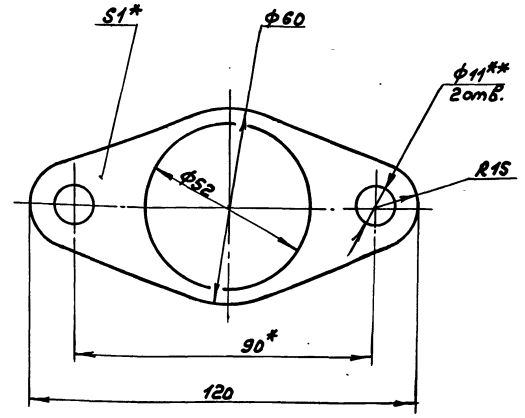

1. *Размеры для справок
2. **Обработать по сопрягаемой детали.

Изм.	Лист	№докум.	Подп.	Дата	Д21А.782.004		
Разраб.		Козина		3.6.87	Прокладка	Лит.	Масса	Масштаб
Пров.		Нюнтер				И	0,05	1:1
Т.контр.						Лист	Листов 1
Н.контр.		Нюнтер			Картон Т-1-1,0Т ГОСТ 20376-74	Госстрой СССР ГПИ Горьковский Сантехпроект
Утв.						

Инв.№подл. | Подп. и дата | Взам.инв.№ | Инв.№дубл. | Подп. и дата

Копир.

22192-05 5

Формат А4

Типовой проект 903-1-245.87 Альбом 4 часть 2

Инв.№подл. | Подп. и дата | Взам.инв.№ | Инв.№дубл. | Подп. и дата

А21А.782.005

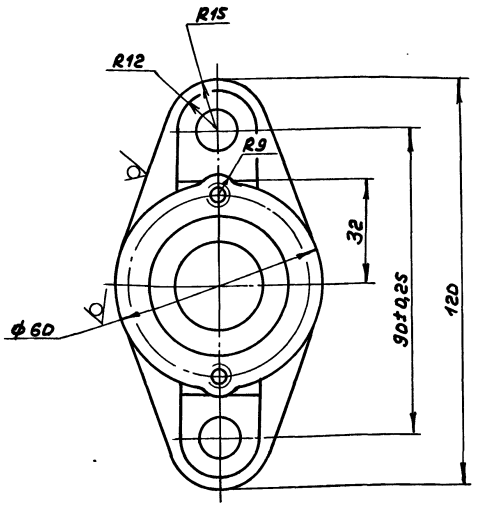

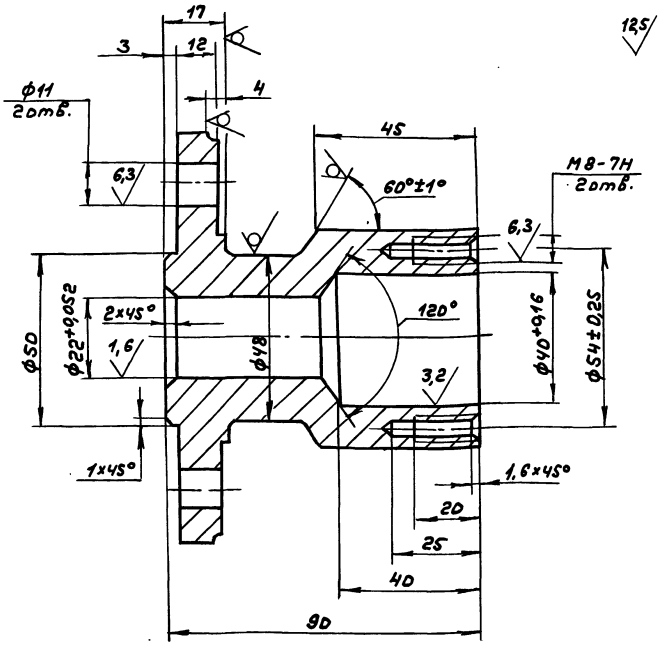

2. Формовочные уклоны по ГОСТ 3212-80

3. H14, h14, ± IT14/2

1. Литейные радиусы 3...5мм.

Изм.	Лист	№докум.	Подп.	Дата
Разраб.		Козина		3687
Пров.		Мюнтер		
Т.контр.				
Н.контр.		Мюнтер		
Утв.				

А21А.782.005

Подшипник

Лит.	Масса	Масштаб
И	1,1	1:1

Лист | Листов 1

Госстрой СССР, ГПИ Горьковский Сантехпроект

С418 ГОСТ 1412-79

Формат А3

А21А.782.006

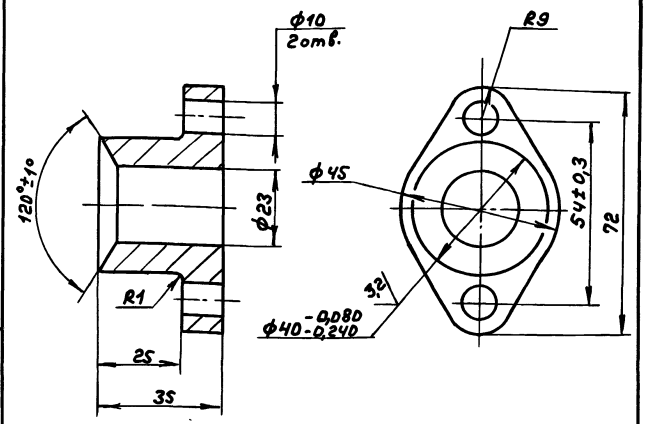

H14, h14, ± IT14/2

Изм.	Лист	№докум.	Подп.	Дата
Разраб.		Козина		3687
Пров.		Мюнтер		
Т.контр.				
Н.контр.		Мюнтер		
Утв.				

А21А.782.006

Крышка сальника

Лит.	Масса	Масштаб
И	0,28	1:1

Лист | Листов 1

Госстрой СССР, ГПИ Горьковский Сантехпроект

С418 ГОСТ 1412-79

Формат А4

А21А.782.008

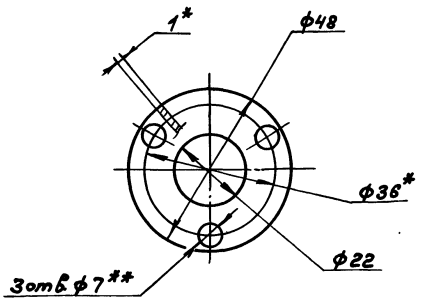

1.*Размеры для справок

2.**Обработать по сопрягаемой детали

Изм.	Лист	№докум.	Подп.	Дата
Разраб.		Козина		3687
Пров.		Мюнтер		
Т.контр.				
Н.контр.		Мюнтер		
Утв.				

А21А.782.008

Прокладка

Лит.	Масса	Масштаб
И	0,01	1:1

Лист | Листов 1

Госстрой СССР, ГПИ Горьковский Сантехпроект

Картон Т-1-1,0Т ГОСТ 20376-74

Копир. 22192-05 6

Формат А4

Формат	Зона	Поз.	Обозначение	Наименование	Кол.	Примечание
Б4		6	Д 21А. 782.016	Ребро		
				Полоса 2-Б-5×50 ГОСТ 103-76		
				Вст3сп ГОСТ 535-79		
				L=940 h16 25	2	1,84кг
Б4		7	Д 21А. 782.017	Ребро		
				Полоса 2-Б-5×50 ГОСТ 103-76		
				Вст3сп ГОСТ 535-79		
				L=975 h16 25	2	1,9кг
Б4		8	Д 21А. 782.018	Ребро		
				Полоса 2-Б-5×50 ГОСТ 103-76		
				Вст3сп ГОСТ 535-79		
				L=695 h16 25	2	1,37кг
Б4		9	Д 21А. 782.019	Стенка		
				Лист Б-ПН-2 ГОСТ 19903-74		
				3-IV-Н-Вст3сп ГОСТ 16523-70	1	1,3кг
Б4		10	Д 21А. 782.021	Стенка		
				Лист Б-ПН-2 ГОСТ 19903-74		
				3-IV-Н-Вст3сп ГОСТ 16523-70		
				(416×2000) h16 25	1	13,06кг

Инв.№ подл. | Подп. и дата | Взам. инв.№ | Инв.№ дубл. | Подп. и дата

Изм.	Лист	№докум.	Подп.	Дата

Д 21А. 782.020 — Лист 2

Формат А4

Формат	Зона	Поз.	Обозначение	Наименование	Кол.	Примечание
				Документация		
А2			Д 21А. 782.020 СБ	Сборочный чертеж		
				Детали		
12		1	Д 21А. 782.011	Стенка	2	
Б4		2	Д 21А. 782.012	Ребро		
				Полоса 2-Б-5×50 ГОСТ 103-76		
				Вст3сп ГОСТ 535-79		
				L=350 h16 25	2	0,69кг
Б4		3	Д 21А. 782.013	Ребро		
				Полоса 2-Б-5×50 ГОСТ 103-76		
				Вст3сп ГОСТ 535-79		
				L=500 h16 25	4	0,98кг
11		4	Д 21А. 782.014	Стенка	1	
Б4		5	Д 21А. 782.015	Ребро		
				Полоса 2-Б-5×50 ГОСТ 103-76		
				Вст3сп ГОСТ 535-79		
				L=895 h16 25	2	1,75кг

Инв.№ подл. | Подп. и дата | Взам. инв.№ | Инв.№ дубл. | Подп. и дата

Изм.	Лист	№докум.	Подп.	Дата
Разраб.		Мюнтер		3.87
Пров.		Мюнтер		
Нач. отд.				
Н. контр.		Мюнтер		
Утв.				

Д 21А. 782.020

Тройник

Лит.	Лист	Листов
И	1	2

Госстрой СССР ГПИ Горьковский Сантехпроект

Формат А4

Д 21А. 782.007

6,3 (√)

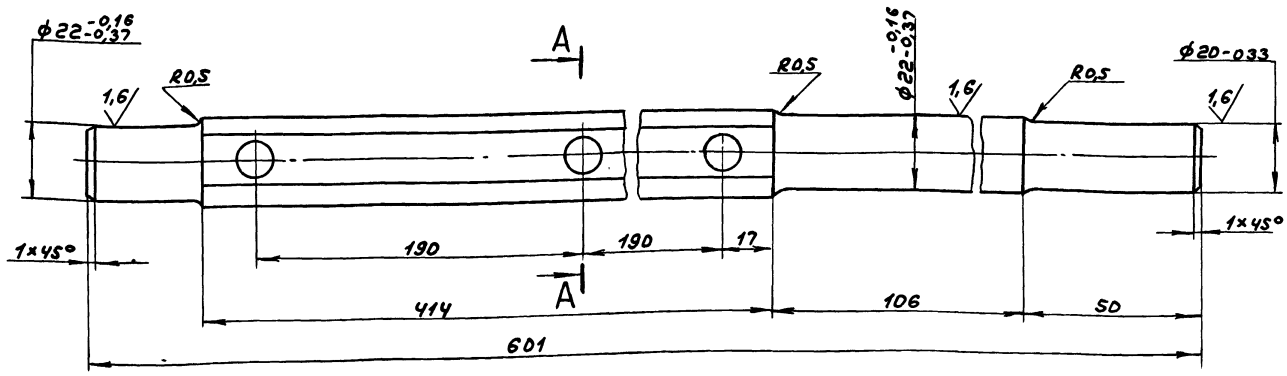

A - A

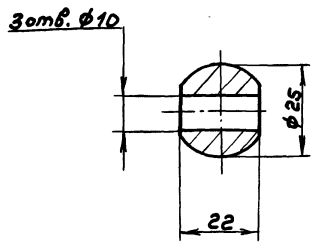

1.* Размеры для справок

2. H14, h14 IT14/2

Инв.№ подл. | Подп. и дата | Взам. инв.№ | Инв.№ дубл. | Подп. и дата

Изм.	Лист	№докум.	Подп.	Дата
Разраб.		Козина		3.87
Пров.		Мюнтер		
Т. контр.				
Н. контр.		Мюнтер		
Утв.				

Валик

Сталь 45 ГОСТ 1050-74

Лит.	Масса	Масштаб
И	1,0	1:1

Лист	Листов 1

Госстрой СССР ГПИ Горьковский Сантехпроект

Формат А3

Д21А.782.020СБ

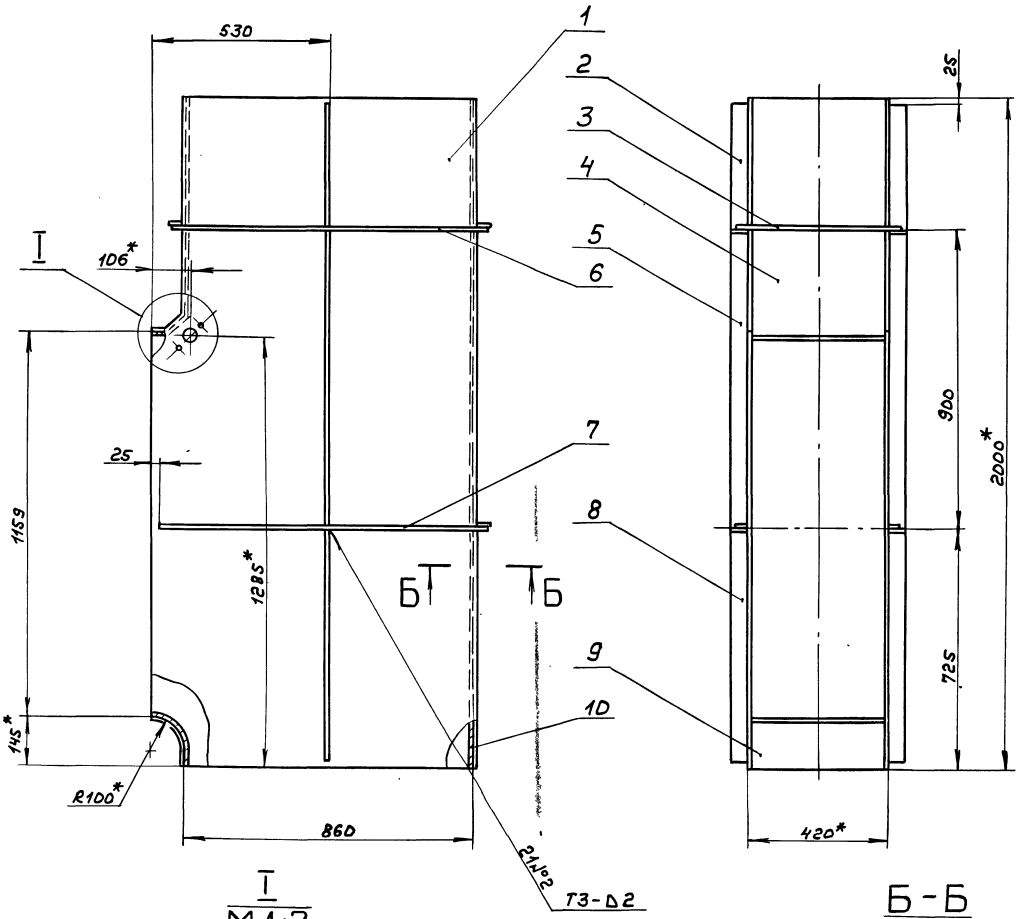

I
М1:2

Б-Б
М1:2

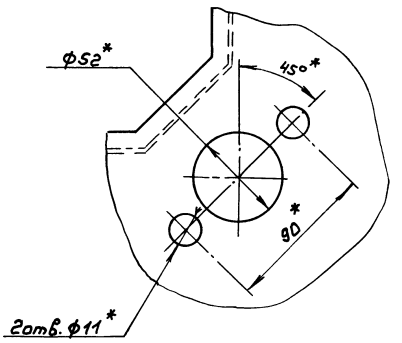

Поз. 9
М1:4

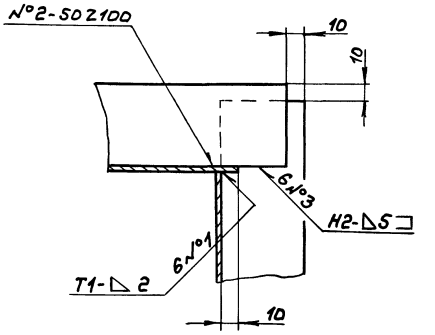

1.*Размеры для справок

2. H16, h16, $\pm \frac{IT16}{2}$

3. Сварные швы по ГОСТ5264-80

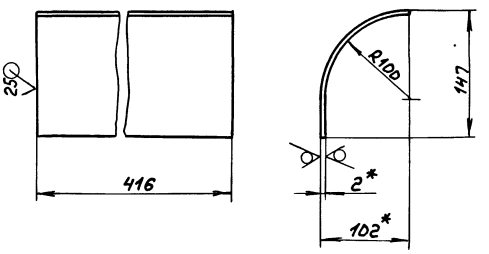

					Д21А.782.020СБ		
Изм.	Лист	№ докум.	Подп.	Дата	Тройник	Лит.	Масса	Масштаб
Разраб.		Мюнтер		3.6.87		И	101	1:10
Пров.		Мюнтер				Лист	Листов 1
Т.контр.						Госстрой СССР ГПИ Горьковский Сантехпроект	
Н.контр.		Мюнтер					
Утв.							

Копир

22197-05 8

Формат А2

Инв.№подл. | Подп. и дата | Взам. инв.№ | Инв.№дубл. | Подп. и дата

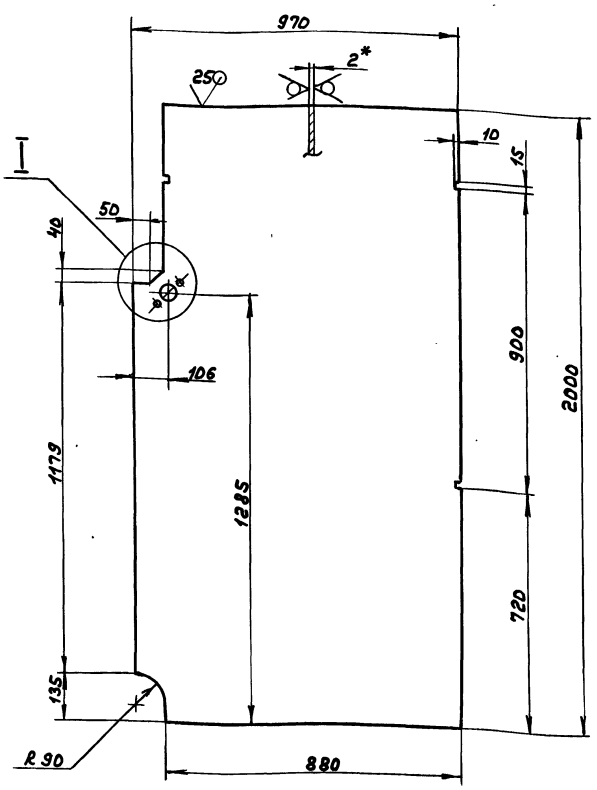

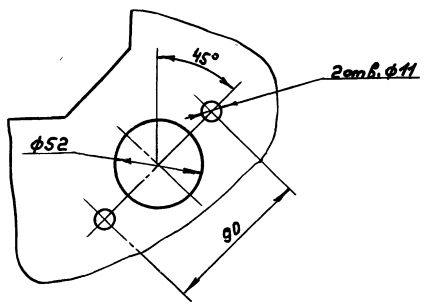

1. *Размеры для справок
2. Н14, $\pm \frac{IT14}{2}$

Изм.	Лист	№ докум.	Подп.	Дата
Разраб.		Мюнтер		3.6.87
Пров.		Мюнтер		
Т.контр.				
Н.контр.		Мюнтер		
Утв.				

Д21А.782.011

Стенка

Лит.	Масса	Масштаб
И	31,2	1:10
Лист	Листов 1	

Лист 5-ПН-2ГОСТ19903-74
3-II-Н-ВСт3сп ГОСТ16523-70

Госстрой СССР ГПИ Горьковский сантехпроект

формат А3

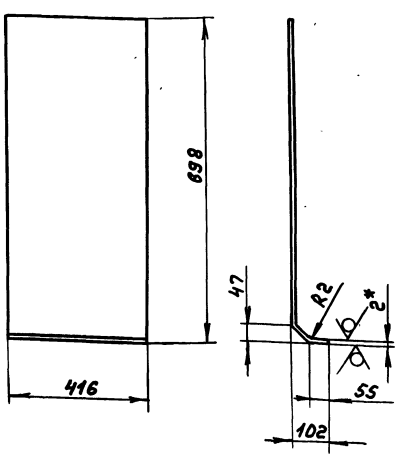

1. *Размеры для справок
2. $\pm \frac{IT16}{2}$

Изм.	Лист	№ докум.	Подп.	Дата
Разраб.		Мюнтер		3.6.87
Пров.		Мюнтер		
Т.контр.				
Н.контр.		Мюнтер		
Утв.				

Д21А.782.014

Стенка

Лит.	Масса	Масштаб
II	5,22	1:10
Лист	Листов 61	

Лист 5-ПН-2ГОСТ19903-74
3-II-Н-ВСт3сп ГОСТ16523-70

Госстрой СССР ГПИ Горьковский сантехпроект

формат А4

Формат	Зона	Поз.	Обозначение	Наименование	Кол.	Примечание
				Документация		
А3			Д21А.782.030СБ	Сборочный чертеж		
				Детали		
А4		1	Д21А.782.024	Лист	1	
А4		2	Д21А.782.025	Лист	1	
А4		3	Д21А.782.026	Ребро	1	

Изм.	Лист	№ докум.	Подп.	Дата
Разраб.		Козина		3.6.87
Пров.		Мюнтер		
Нач.отд.				
Н.контр.		Мюнтер		
Утв.				

Д21А.782.030

Заслонка

Лит.	Лист	Листов
И		1

Госстрой СССР ГПИ Горьковский сантехпроект

Копир.

22192-05 9

формат А4

Типовой проект 903-1-245.87 Альбом 4 часть 2

Д21А.782.025

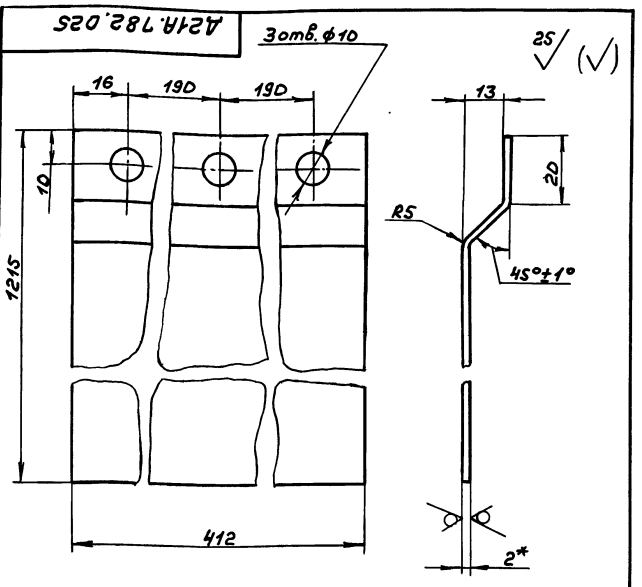

1.*Размеры для справок

2. H14, h14, ± IT14/2

Изм	Лист	№докум.	Подп.	Дата	Д21А.782.025	Лит.	Масса	Масштаб
Разраб.		Козина		3.6.87	Лист	И	7,9	1:1
Пров.		Мюнтер				Лист	Листов 1	
Т.контр.								
Н.контр.		Мюнтер			Лист Б-ПН-2, ГОСТ19903-74 / 3-II-Н-ВСт3сп ГОСТ16523-70	Госстрой СССР, ГПИ Горьковский Сантехпроект		
Утв.								

Инв.№подл. | Подп. и дата | Взам.инв.№ | Инв.№дубл. | Подп. и дата

формат А4

Д21А.782.024

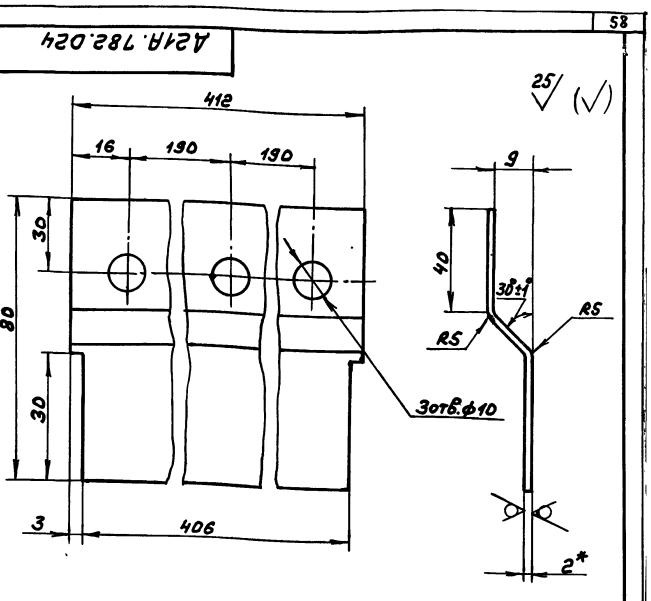

1.*Размеры для справок

Изм	Лист	№докум.	Подп.	Дата	Д21А.782.024	Лит.	Масса	Масштаб
Разраб.		Козина		3.6.87	Лист	И	0,52	1:1
Пров.		Мюнтер				Лист	Листов 1	
Т.контр.								
Н.контр.		Мюнтер			Лист Б-ПН-2 ГОСТ19903-74 / 3-II-Н-ВСт3сп ГОСТ16523-70	Госстрой СССР, ГПИ Горьковский Сантехпроект		
Утв.								

Инв.№подл. | Подп. и дата | Взам.инв.№ | Инв.№дубл. | Подп. и дата

формат А4

Д21А.782.030СБ

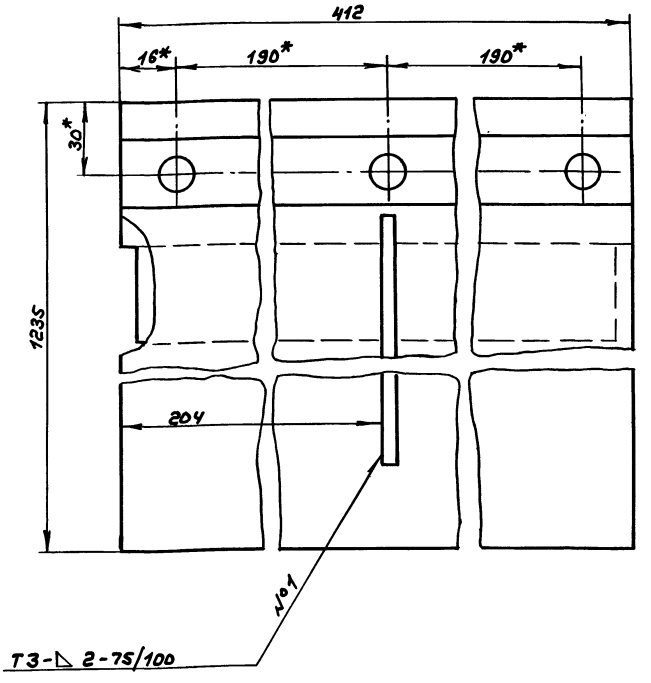

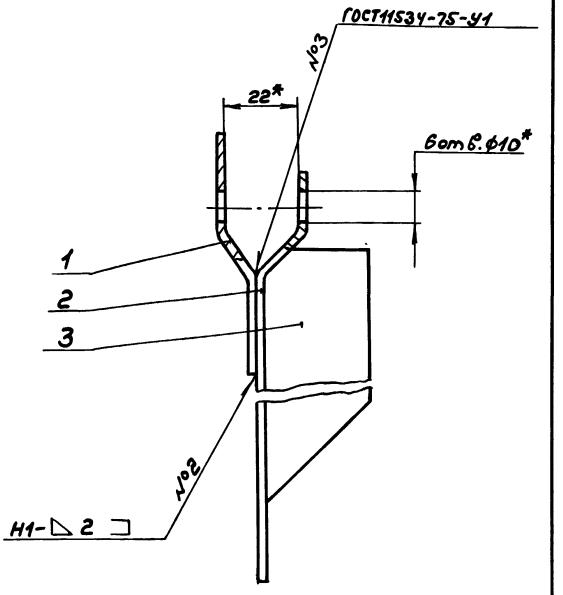

1.*Размеры для справок.

2. Сварные швы по ГОСТ5264-80, кроме швов указанных особо.

Изм	Лист	№докум.	Подп.	Дата	Д21А.782.030СБ	Лит.	Масса	Масштаб
Разраб.		Козина		3.6.87	Заслонка	И	9,3	1:1
Пров.		Мюнтер				Лист	Листов 1	
Т.контр.								
Н.контр.		Мюнтер				Госстрой СССР, ГПИ Горьковский Сантехпроект		
Утв.								

Инв.№подл. | Подп. и дата | Взам.инв.№ | Инв.№дубл. | Подп. и дата

Копир. 22192-05 10

формат А3

Д21А.782.040СБ

Типовой проект 903-1-245.87 Альбом V часть 2

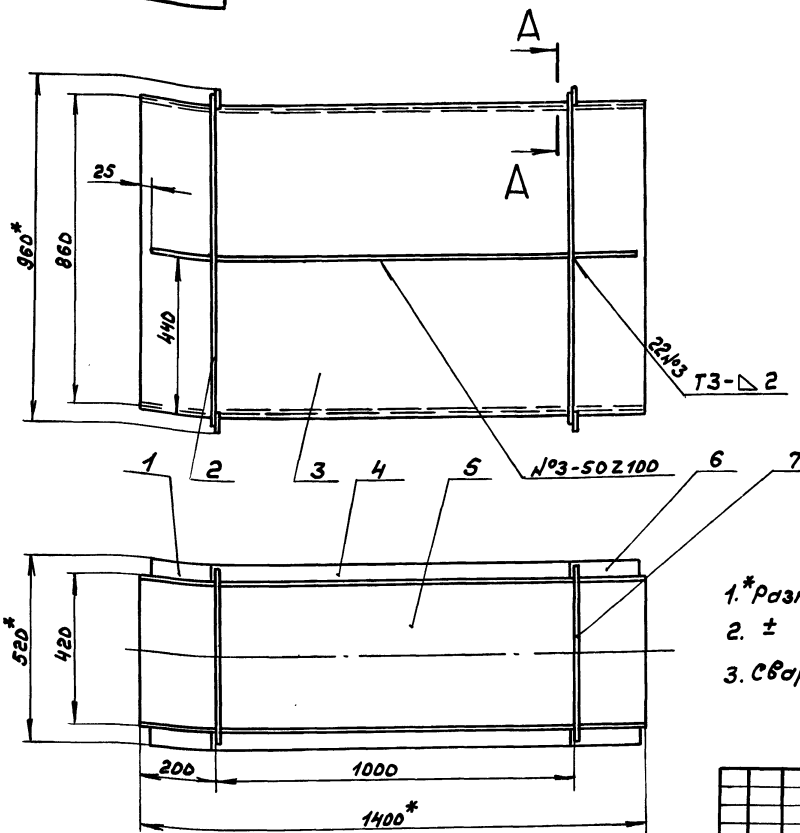

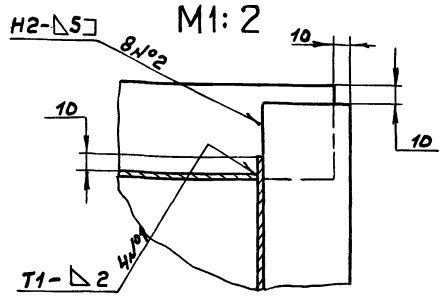

1.* Размеры для справок

2. ± IT16/2

3. Сварные швы по ГОСТ5264-80

Изм.	Лист	№ докум.	Подп.	Дата
Разраб.	Гольденберг			3.6.87
Пров.	Нюнтер			
Т.контр.				
Нач.отд.				
Н.контр.	Нюнтер			
Утв.				

Д21А.782.040СБ

Короб

Лит.	Масса	Масштаб
И	77,5	1:10

Лист | Листов 1

Госстрой СССР ГПИ Горьковский Сантехпроект

Формат А3

Формат	Зона	Поз.	Обозначение	Наименование	Кол.	Примечание
Б4		6	Д21А.782.036	Ребро		
				Полоса 2-Б-5×50 ГОСТ 103-76 / Вст3сп ГОСТ 535-79		
				L=175 h16 (25)	2	0,34кг
Б4		7	Д21А.782.037	Ребро		
				Полоса 2-Б-5×50 ГОСТ 103-76 / Вст3сп ГОСТ 535-79		
				L=500 h16 (25)	2	0,98кг

Д21А.782.040

Лист 2

Изм. Лист № докум. Подп. Дата

Формат А4

Формат	Зона	Поз.	Обозначение	Наименование	Кол.	Примечание
				Документация		
А3			Д21А.782.040СБ	Сборочный чертеж		
				Детали		
Б4		1	Д21А.782.031	Ребро		
				Полоса 2-Б-5×50 ГОСТ 103-76 / Вст3сп ГОСТ 535-79		
				L=170 h16 (25)	2	0,33кг
Б4		2	Д21А.782.032	Ребро		
				Полоса 2-Б-5×50 ГОСТ 103-76 / Вст3сп ГОСТ 535-79		
				L=940 h16 (25)	4	1,84кг
А4		3	Д21А.782.033	Стенка	2	
Б4		4	Д21А.782.034	Ребро		
				Полоса 2-Б-5×50 ГОСТ 103-76 / Вст3сп ГОСТ 535-79		
				L=995 h16 (25)	2	1,87кг
Б4		5	Д21А.782.035	Стенка		
				Лист Б-ПН-2 ГОСТ 19903-74 / 3-Ц-Н-В Ст3сп ГОСТ 16523-76		
				(416×1400) h16 (25)	2	9,1кг

Д21А.782.040

Изм.	Лист	№ докум.	Подп.	Дата
Разраб.	Гольденберг			3.6.87
Пров.	Нюнтер			
Нач.отд.	Вольский			
Н.контр.	Нюнтер			
Утв.				

Короб

Лит.	Лист	Листов
И	1	2

Госстрой СССР ГПИ Горьковский Сантехпроект

Копир.

22192-05 11

Формат А4

Инв.№ подл. | Подп. и дата | Взам. инв.№ | Инв.№ дубл. | Подп. и дата

25 √(∨)

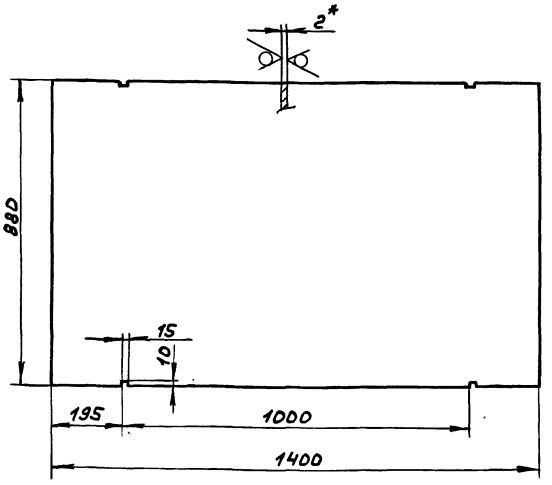

1.* Размеры для справок

2. ± IT16/2

Изм.	Лист	№ докум.	Подп.	Дата
Разраб.		Гольденберг		3.6.87
Пров.		Мюнтер		
Т. контр.				
Н. контр.		Мюнтер		
Утв.				

Д21А.782.033

Стенка

Лит.	Масса	Масштаб
И	19,3	1:10

Лист | Листов 1

Лист Б-ПН-2 ГОСТ 19903-74 / 3-II-Н-8 Ст3сп ГОСТ 16523-70

Госстрой СССР ГПИ Горьковский сантехпроект

Формат А4

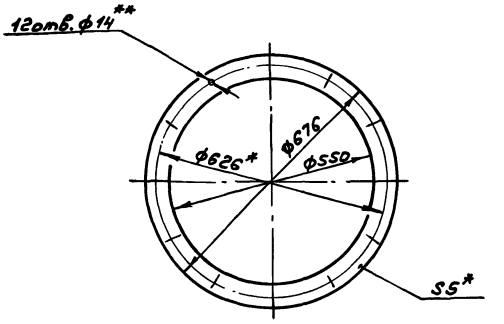

1.*Размеры для справок

2.**Обработать по сопрягаемой детали

Изм.	Лист	№ докум.	Подп.	Дата
Разраб.		Гольденберг		3.6.87
Пров.		Мюнтер		
Т. контр.				
Н. контр.		Мюнтер		
Утв.				

Д21А.782.041

Прокладка

Лит.	Масса	Масштаб
И	0,8	1:10

Лист | Листов 1

Картон асбестовый КАОН-1-5 ГОСТ 2850-80

Госстрой СССР ГПИ Горьковский сантехпроект

Формат А4

Формат	Зона	Поз.	Обозначение	Наименование	Кол.	Примечание
				Документация		
А2			Д21А.782.050СБ	Сборочный чертеж		
				Сборочные единицы		
А4		1	Д21А.782.060	Корпус	1	
А4		2	Д21А.782.070	Крышка	1	
				Детали		
А4		3	Д21А.782.041	Прокладка	1	
				Стандартные изделия		
		4		Болт М12х30.36 ГОСТ 7798-70	12	
		5		Гайка М12.4 ГОСТ 5915-70	12	

Изм.	Лист	№ докум.	Подп.	Дата
Разраб.		Гольденберг		3.6.87
Пров.		Мюнтер		
Нач. отд.				
Н. контр.		Мюнтер		
Утв.				

Д21А.782.050

Карман всасывающий

Лит.	Лист	Листов
И		1

Госстрой СССР ГПИ Горьковский сантехпроект

Формат А4

25 √(∨)

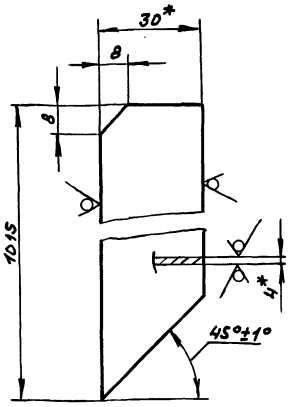

1.*Размеры для справок

2. h14, ± IT14/2

Изм.	Лист	№ докум.	Подп.	Дата
Разраб.		Гольденберг		3.6.87
Пров.		Мюнтер		
Т. контр.				
Н. контр.		Мюнтер		
Утв.				

Д21А.782.026

Ребро

Лит.	Масса	Масштаб
И	0,9	1:1

Лист | Листов 1

Полоса 2-Б-4х30 ГОСТ 103-76 / Вст3сп ГОСТ 535-79

Госстрой СССР ГПИ Горьковский сантехпроект

Копир.

Формат А4

Д21А.782.0SOC6

Типовой проект 903-1-245.87 Альбом Ч часть 2

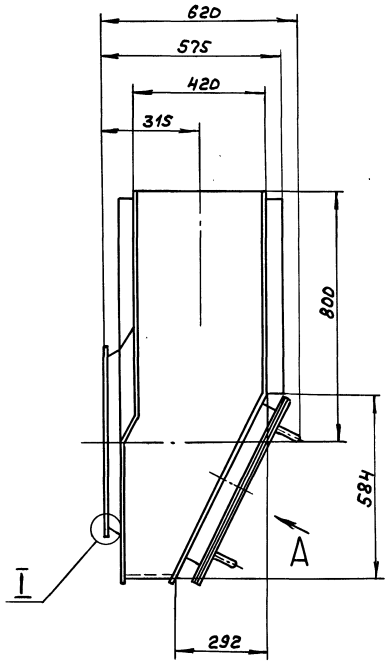

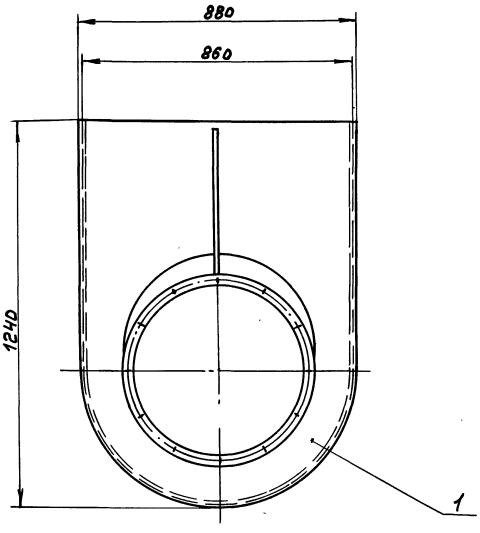

Вид А повернут

Б-Б
М1:2

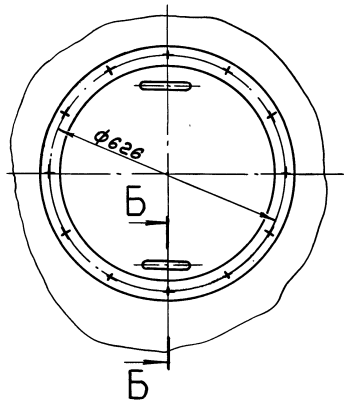

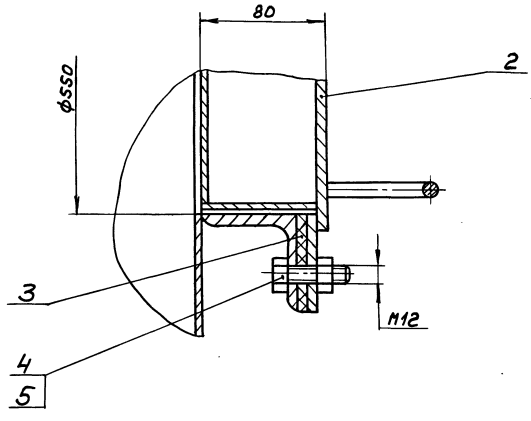

I
М1:1

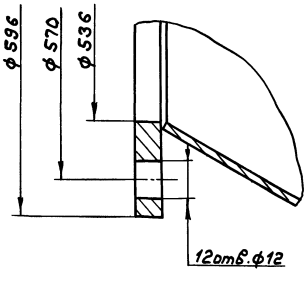

Размеры для справок

					Д21А.782.0SOC6		
Изм.	Лист	№докум.	Подп.	Дата	Карман всасывающий	Лит.	Масса	Масштаб
Разраб.		Гольденберг		3.6.87		И	89	1:10
Пров.		Мюнтер				Лист	Листов 1
Т.контр.							
Н.контр.		Мюнтер				Госстрой СССР ГПИ Горьковский сантехпроект	
Утв.							

Копир. 22192-05 13 Формат А2

Инв.№подл. | Подп. и дата | Взам.инв.№ | Инв.№дубл. | Подп. и дата

Типовой проект 903-1-245.87 Альбом 4 часть 2

Д21А.782.043

12,5 (√)

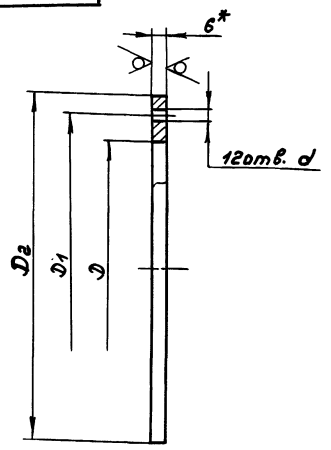

Обозначение	Размеры, мм				Масса, кг
	D	D1	D2	d	
Д21А.782.043	536	570±0,4	596	12	3,3
-01	556	626	676	14	3,6

1. *Размеры для справок
2. H16, h16, ± IT16/2

Изм	Лист	№ докум	Подп.	Дата
Разраб.	Гольденберг			3.6.87
Пров.	Мюнтер			
Т. контр.				
Н. контр.	Мюнтер			
Утв.				

Д21А.782.043

Фланец

Лит.	Масса	Масштаб
И	см. табл.	—

Лист | Листов 1

Лист Б-ПН-6 ГОСТ 19903-74 / В Ст3сп ГОСТ 14637-79

Госстрой СССР ГПИ Горьковский Сантехпроект

Формат А4

Формат	Зона	Поз.	Обозначение	Наименование	Кол.	Примечание
				Документация		
А2			Д21А.782.060СБ	Сборочный чертеж		
				Детали		
А4		1	Д21А.782.043	Фланец	1	
А4		2	Д21А.782.044	Конус	1	
А4		3	Д21А.782.045	Стенка	1	
Б4		4	Д21А.782.046	Ребро		
				Полоса 2-Б-5×50 ГОСТ 103-76 / В Ст3сп ГОСТ 535-79		
				L = 621 h16 25	1	1,22кг
А4		5	Д21А.782.047	Стенка	1	
А4		6	Д21А.782.048	Ребро	1	
А3		7	Д21А.782.049	Вставка	1	
А3		8	Д21А.782.051	Стенка	1	
А4		9	Д21А.782.052	Фланец	1	

Изм	Лист	№ докум.	Подп.	Дата
Разраб.	Гольденберг			3.6.87
Пров.	Мюнтер			
Нач. отд.				
Н. контр.	Мюнтер			
Утв.				

Д21А.782.060

Корпус

Лит.	Лист	Листов
		1

Госстрой СССР ГПИ Горьковский Сантехпроект

Формат А4

Д21А.782.045

12,5 (√)

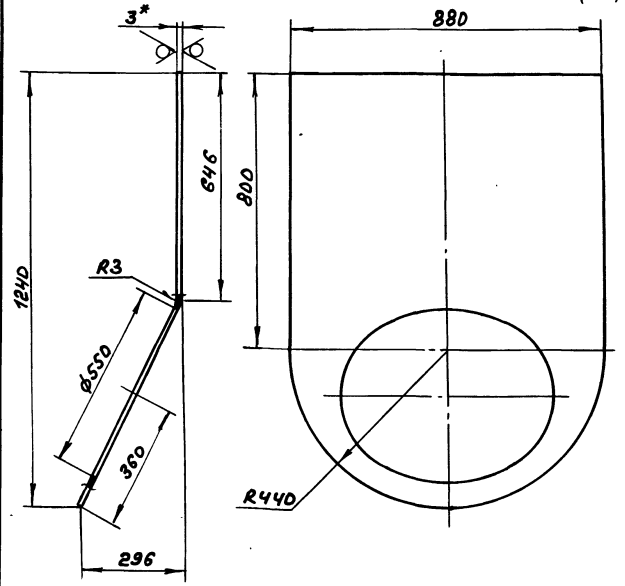

1. *Размеры для справок
2. H16, ± IT16/2

Изм	Лист	№ докум.	Подп.	Дата
Разраб.	Гольденберг			3.6.87
Пров.	Мюнтер			
Т. контр.				
Н. контр.	Мюнтер			
Утв.				

Д21А.782.045

Стенка

Лит.	Масса	Масштаб
И	15,4	1:10

Лист | Листов 1

Лист Б-ПН-3 ГОСТ 19903-74 / 3-II-Н-В Ст3сп ГОСТ 16523-70

Госстрой СССР ГПИ Горьковский Сантехпроект

Формат А4

Д21А.782.044

25 (√)

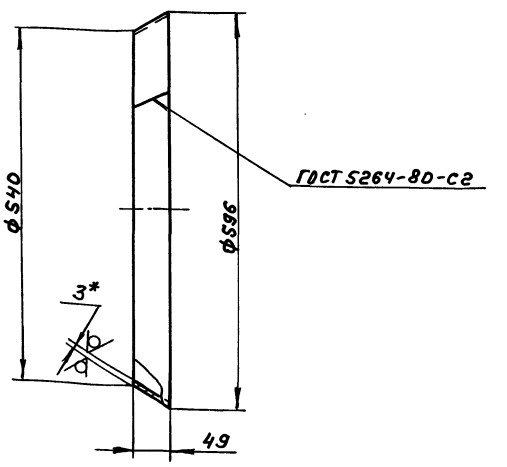

1. *Размеры для справок
2. H16

Изм	Лист	№ докум	Подп.	Дата
Разраб.	Гольденберг			3.6.87
Пров.	Мюнтер			
Т. контр.				
Н. контр.	Мюнтер			
Утв.				

Д21А.782.044

Конус

Лит.	Масса	Масштаб
И	2,4	1:5

Лист | Листов 1

Лист Б-ПН-3 ГОСТ 19903-74 / 3-II-Н-В Ст3сп ГОСТ 16523-70

Госстрой СССР ГПИ Горьковский Сантехпроект

Формат А4

Инв. № подл. | Подп. и дата | Взам. инв. № | Инв. № дубл. | Подп. и дата

Д21А.782.060СБ

Типовой проект 903-1-245.87 Альбом 4 часть 2

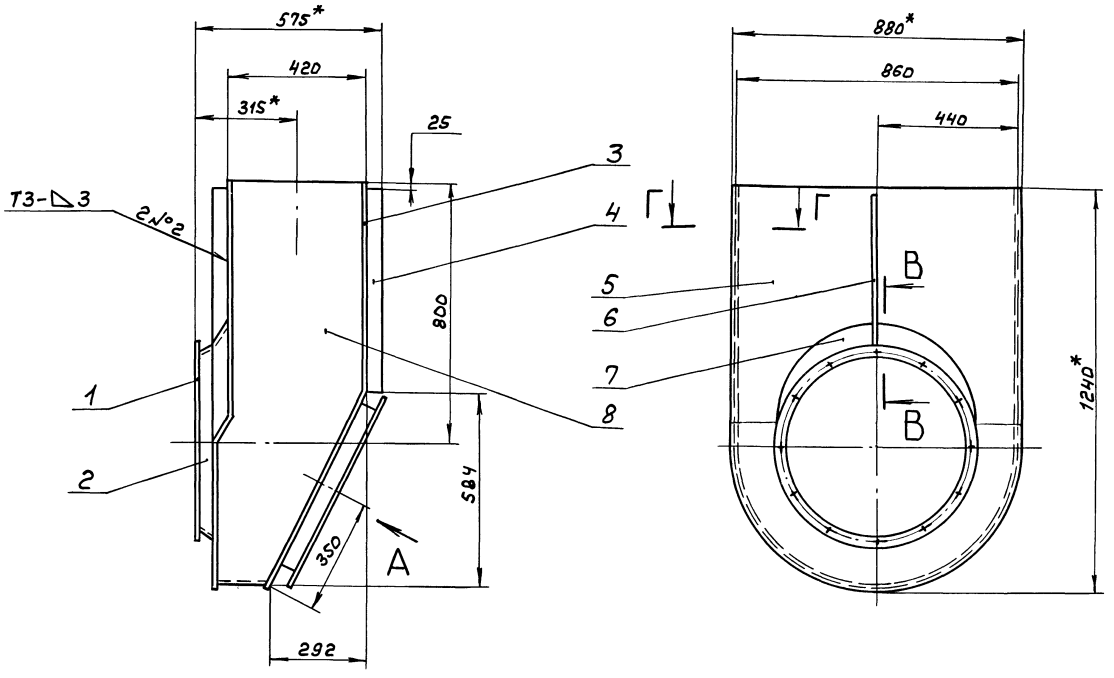

Вид А повернуто

В-В
М1:2

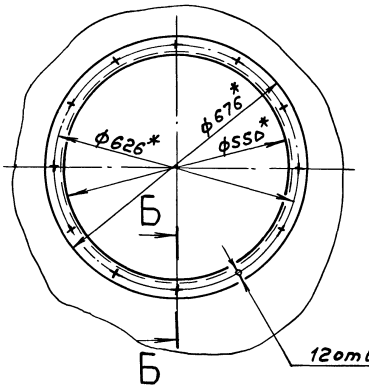

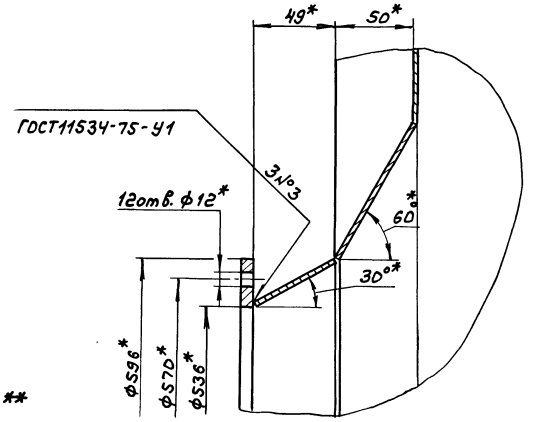

Г-Г
М1:1

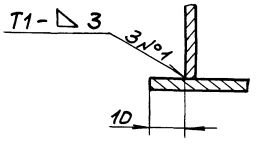

Б-Б
М1:2

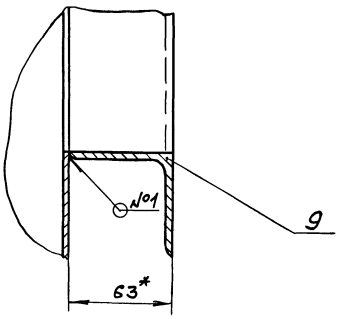

1. *Размеры для справок
2. **Обработать по сопрягаемой детали
3. $\pm \frac{IT16}{2}$
4. Сварные швы по ГОСТ5264-80, кроме указанных особо

					Д21А.782.060СБ			
Изм	Лист	№ докум	Подп.	Дата	Корпус	Лит.	Масса	Масштаб
Разраб.		Гольденберг		3.6.94		И	76	1:10
Пров.		Мюнтер				Лист	Листов 1	
Т. Контр						Госстрой СССР ГПИ Горьковский Сантехпроект		
		Мюнтер						

Инв. № подл. | Подп. и дата | Взам. инв. № | Инв. № дубл. | Подп. и дата

Формат А2

Типовой проект 903-1-245.87 Альбом 4 часть 2

Д21А.782.048

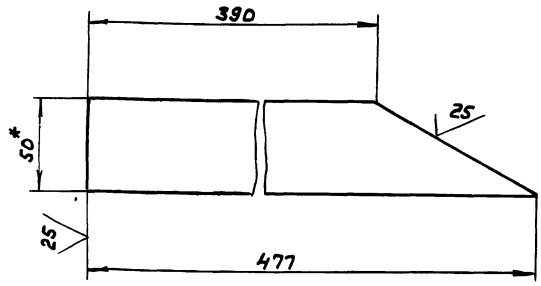

1.*Размеры для справок
2. ± IT16/2

Изм	Лист	№ докум.	Подп.	Дата
Разраб.		Гольденберг		3.6.87
Пров.		Мюнтер		
Т. контр.				
Н. контр.		Мюнтер		
Утв.				

Д21А.782.048

Ребро

Лит.	Масса	Масштаб
И	0,85	1:2

Лист | Листов 1

Полоса 2-6-5×50 ГОСТ 103-76 / ВСт3сп ГОСТ 535-79

Госстрой СССР ГПИ Горьковский Сантехпроект

Формат А4

Д21А.782.047

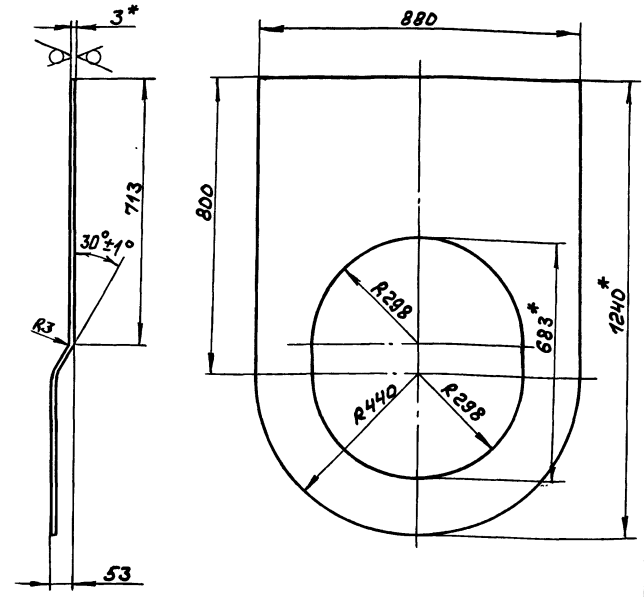

1.*Размеры для справок
2. Н16, ± IT16/2

Изм	Лист	№ докум.	Подп.	Дата
Разраб.		Гольденберг		3.6.87
Пров.		Мюнтер		
Т. контр.				
Н. контр.		Мюнтер		
Утв.				

Д21А.782.047

Стенка

Лит.	Масса	Масштаб
И	17,4	1:10

Лист | Листов 1

Лист Б-ПН-3 ГОСТ 19903-74 / 3-II-Н ВСт3сп ГОСТ 16523-70

Госстрой СССР ГПИ Горьковский Сантехпроект

Формат А4

Д21А.782.049

Развертка

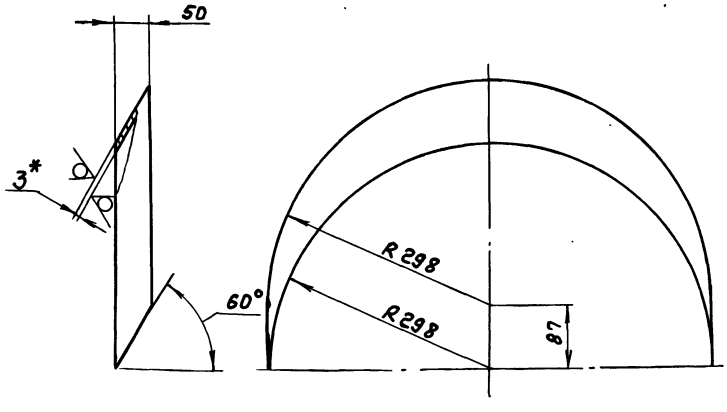

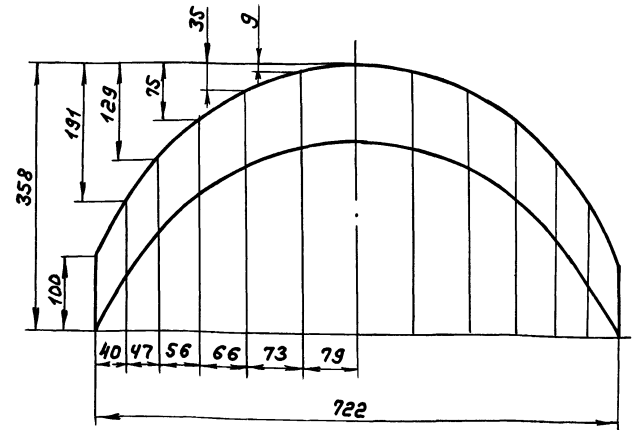

1.*Размеры для справок
2. ± IT16/2

Изм	Лист	№ докум.	Подп.	Дата
Разраб.		Гольденберг		3.6.87
Пров.		Мюнтер		
Т. контр.				
Н. контр.		Мюнтер		
Утв.				

Д21А.782.049

Вставка

Лит.	Масса	Масштаб
И	2,2	1:5

Лист | Листов 1

Лист Б-ПН-3 ГОСТ 19903-74 / 3-II-Н-ВСт3сп ГОСТ 16523-70

Госстрой СССР ГПИ Горьковский Сантехпроект

Копир.

Формат А3

А21А.782.070СБ

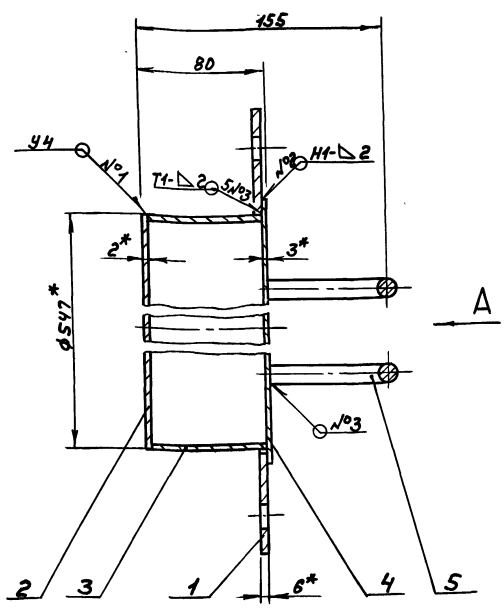

Вид А
М1:5

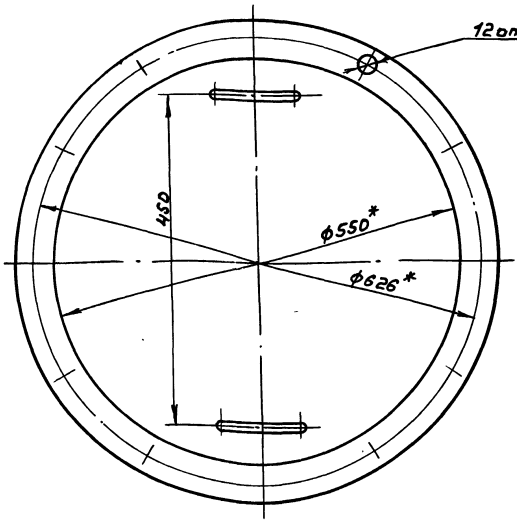

1.*Размеры для справок
2. ± IT16/2
3. Сварные швы по ГОСТ 5264-80

Изм.	Лист	№докум.	Подп.	Дата
Разраб.		Гольденберг		3.6.87
Пров.		Мюнтер		
Т.контр.				
Н.контр.		Мюнтер		
Утв.				

А21А.782.070СБ

Крышка

Лит.	Масса	Масштаб
И	12,5	1:2
Лист	Листов 1	

Госстрой СССР ГПИ Горьковский сантехпроект

Формат А3

Формат	Зона	Поз.	Обозначение	Наименование	Кол.	Примечание
				Документация		
А3			А21А.782.070СБ	Сборочный чертеж		
				Детали		
А4		1	А21А.782.043-01	Фланец		
Б4		2	А21А.782.055	Лист		
				Лист Б-ПН-2 ГОСТ 19903-74		
				3-Ш-Н-Вст3спГОСТ 16523-76		
				ф547 h16 (25/)	1	3,6кг
А4		3	А21А.782.056	Обечайка	1	
Б4		4	А21А.782.057	Лист		
				Лист Б-ПН-3 ГОСТ 19903-74		
				3-Ш-Н-Вст3спГОСТ 16523-76		
				ф565 h16 (25/)	1	3,9кг
А4		5	А21А.782.058	Ручка	2	

Изм.	Лист	№докум.	Подп.	Дата
Разраб.		Гольденберг		3.6.87
Пров.		Мюнтер		
Нач.отд.				
Н.контр.		Мюнтер		
Утв.				

А21А.782.070

Крышка

Лит.	Лист	Листов
И		1

Госстрой СССР ГПИ Горьковский сантехпроект

Формат А4

А21А.782.052

(25/)(√)

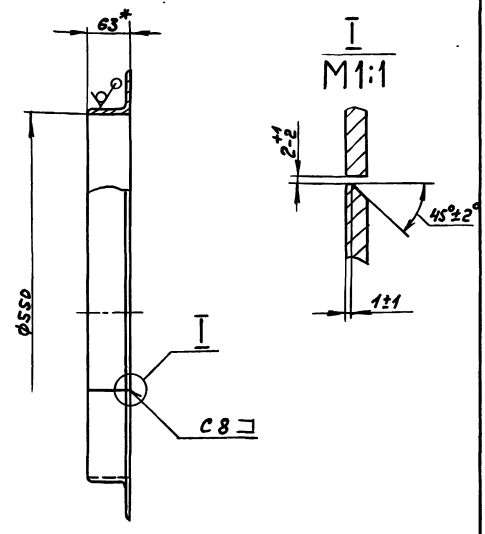

1.*Размеры для справок
2. Н16

Изм.	Лист	№докум.	Подп.	Дата
Разраб.		Гольденберг		4.6.87
Пров.		Мюнтер		
Т.контр.				
Н.контр.		Мюнтер		
Утв.				

А21А.782.052

Фланец

Лит.	Масса	Масштаб
И	10,5	1:5
Лист	Листов 1	

Уголок 63×63×6-Б-ГВСТ 8509-72 / Вст3спГОСТ 535-79

Госстрой СССР ГПИ Горьковский сантехпроект

25 (√)

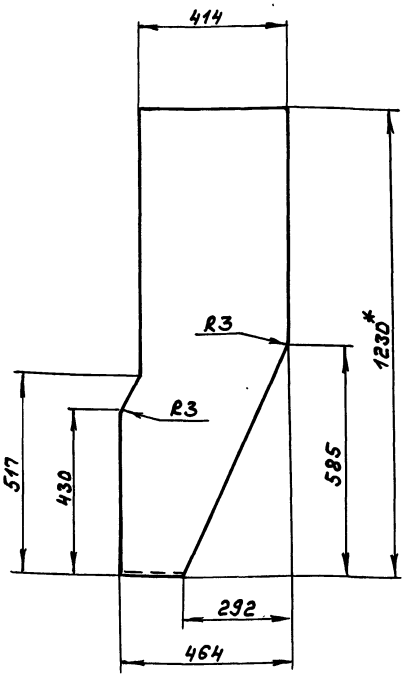

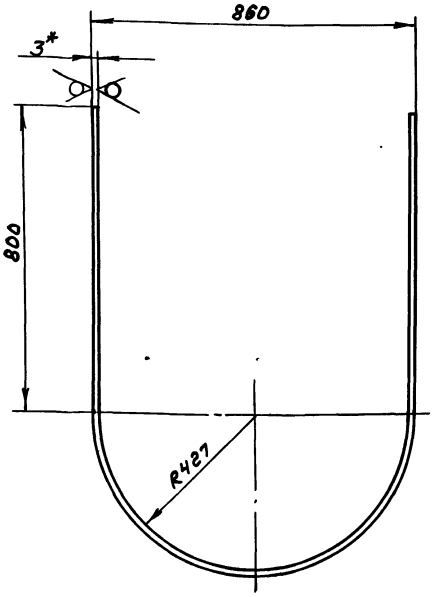

1. *Размеры для справок
2. ± IT16/2

Д21А.782.051

Изм.	Лист	№ докум.	Подп.	Дата
Разраб.	Гольденберг			3.6.87
Пров.	Мюнтер			
Т.контр.				
Н.контр.	Мюнтер			
Утв.				

Стенка

Лит.	Масса	Масштаб
И	22,8	1:10

Лист | Листов 1

Лист Б-ПН-3 ГОСТ 19903-74
3-Б-Н-В Ст3сп ГОСТ 16523-70

Госстрой СССР ГПИ Горьковский Сантехпроект

Формат А3

Д214.782.058

25 (√)

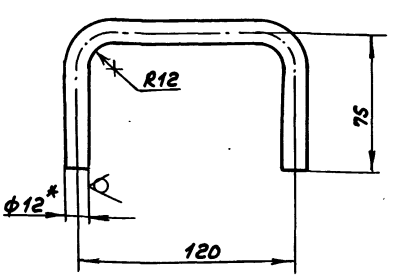

1. *Размеры для справок
2. ± IT16/2

Д21А.782.058

Изм.	Лист	№ докум.	Подп.	Дата
Разраб.	Гольденберг			3.6.87
Пров.	Мюнтер			
Т.контр.				
Н.контр.	Мюнтер			
Утв.				

Ручка

Лит.	Масса	Масштаб
И	0,2	1:2

Лист | Листов 1

Круг 12-В-ГОСТ 2590-71 / Ст3сп ГОСТ 535-79

Госстрой СССР ГПИ Горьковский Сантехпроект

Формат А4

Д214.782.056

25 (√)

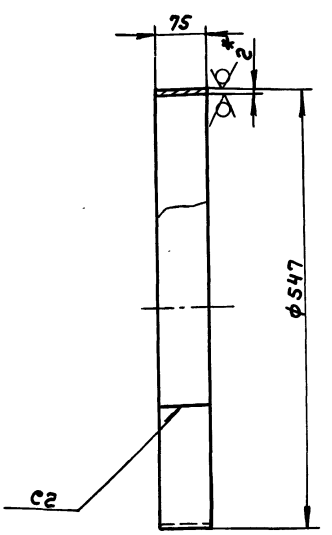

1. *Размеры для справок
2. h16, ± IT16/2

Д21А.782.056

Изм.	Лист	№ докум.	Подп.	Дата
Разраб.	Гольденберг			3.6.87
Пров.	Мюнтер			
Т.контр.				
Н.контр.	Мюнтер			
Утв.				

Обечайка

Лит.	Масса	Масштаб
И	1,0	1:5

Лист | Листов 1

Лист Б-ПН-2 ГОСТ 19903-74
3-Б-Н-В Ст3сп ГОСТ 16523-70

Госстрой СССР ГПИ Горьковский Сантехпроект

Копир.

Формат А4

Типовой проект 903-1-245.87 Альбом 4 часть 2

Формат	Зона	Поз.	Обозначение	Наименование	Кол.	Примечание
				Документация		
А2			Д 21А.782.080СБ	Сборочный чертеж		
				Детали		
Б4		1	Д21А.782.062	Стенка		
				Лист Б-ПН-2ГОСТ19903-74		
				3-II-Н-ВСт3спГОСТ16523-70		
				(213×1179) h16 25	1	4,2кг
Б4		2	Д21А.782.063	Ребро		
				Полоса 2-Б-5×50ГОСТ103-76		
				ВСт3спГОСТ535-79		
				L = 170 h16 25	1	0,33кг
Б4		3	Д21А.782.064	Стенка		
				Лист Б-ПН-2ГОСТ19903-74		
				3-II-Н-ВСт3спГОСТ16523-70		
				(194×1179) h16 25	1	3,8кг
Б4		4	Д21А.782.065	Стенка		
				Лист Б-ПН-2ГОСТ19903-74		
				3-II-НВСт3спГОСТ16523-70	1	1,4кг
Б4		5	Д21А.782.066	Ребро		
				Полоса 2-Б-5×50ГОСТ103-76		
				ВСт3спГОСТ535-79	1	0,4кг
Б4		6	Д21А.782.067	Полоса		
				Полоса 2-Б-6×50ГОСТ103-76		
				ВСт3спГОСТ535-79		
				L = 1259 h16 25	2	3,0кг
Б4		7	Д21А.782.068	Полоса		
				Полоса 2-Б 6×50ГОСТ103-76		
				ВСт3спГОСТ535-79		
				L = 507 h16 25	2	1,2кг

Д 21А.782.080

Изм	Лист	№ докум.	Подп.	Дата
Разраб.		Козина		3.6.87
Пров.				
Н.контр.		Мюнтер		
Утв.				

Короб

Лит	Лист	Листов
И		1

Госстрой ССР ГПИ Горьковский Сантехпроект

Подп. и дата | Инв. № дубл. | Взам. инв. № | Подп. и дата | Инв. № подл.

формат А4

Формат	Зона	Поз.	Обозначение	Наименование	Кол.	Примечание
				Документация		
А2			Д 21А.782.090СБ	Сборочный чертеж		
				Сборочные единицы		
А4		1	Д 21А.782.100	Короб	1	
А4		2	Д 21А.782.110	Фланец	1	
				Детали		
Б4		3	Д 21А.782.071	Сетка		
				Сетка 18-2,5ОНУГОСТ3826-82		
				(694×960) h16 25	1	3,9кг
				Стандартные изделия		
		5		Болт М6×30.36		
				ГОСТ7798-70	24	
		6		Гайка М 6.4		
				ГОСТ5915-70	24	

Д 21А.782.090

Изм	Лист	№ докум.	Подп.	Дата
Разраб.		Мюнтер		3.6.87
Пров.		Мюнтер		
Нач.отд.				
Н.контр.		Мюнтер		
Утв.				

Короб всасывающий

Лит	Лист	Листов
И		1

Госстрой ССР ГПИ Горьковский Сантехпроект

Подп. и дата | Инв. № дубл. | Взам. инв. № | Подп. и дата | Инв. № подл.

формат А4

Формат	Зона	Поз.	Обозначение	Наименование	Кол.	Примечание
Б4		9	Д 21А.782.078	Ребро		
				Полоса 2-Б-5×50ГОСТ103-76		
				ВСт3спГОСТ535-79		
				L = 310 h16 25	2	0,61кг
А4		10	Д 21А.782.074	Ребро	1	
Б4		11	Д 21А.782.079	Планка		
				Полоса 2-Б-6×50ГОСТ103-76		
				ВСт3спГОСТ535-79		
				L = 860 h16 25	2	1,69кг
Б4		12	Д 21А.782.081	Планка		
				Полоса 2-Б-6×50ГОСТ103-76		
				ВСт3спГОСТ535-79		
				L = 694 h16 25	2	1,36кг

Д 21А.782.100

Изм	Лист	№ докум.	Подп.	Дата

Лист 2

формат А4

Формат	Зона	Поз.	Обозначение	Наименование	Кол.	Примечание
				Документация		
А2			Д 21А.782.100СБ	Сборочный чертеж		
				Детали		
Б4		1	Д 21А.782.072	Ребро		
				Полоса 2-Б-5×50ГОСТ103-76		
				ВСт3спГОСТ535-79		
				L = 940 h16 25	4	1,84кг
А3		2	Д 21А.782.073-01	Стенка	1	
А4		3	Д 21А.782.074-01	Ребро	1	
А4		4	Д 21А.782.075	Ребро	1	
		5	-01	Ребро	1	
А4		6	Д 21А.782.076	Стенка	2	
А3		7	Д 21А.782.073	Стенка	1	
Б4		8	Д 21А.782.077	Ребро		
				Полоса 2-Б-5×50ГОСТ103-76		
				ВСт3спГОСТ535-79		
				L = 500 h16 25	4	0,98кг

Д 21А.782.100

Изм	Лист	№ докум.	Подп.	Дата
Разраб.		Мюнтер		3.6.87
Пров.		Мюнтер		
Нач.отд.				
Н.контр.		Мюнтер		
Утв.				

Короб всасывающий

Лит	Лист	Листов
И	1	2

Госстрой ССР ГПИ Горьковский Сантехпроект

Подп. и дата | Инв. № дубл. | Взам. инв. № | Подп. и дата | Инв. № подл.

копир.

формат А4

Типовой проект 903-1-245.87 Альбом VI часть 2

Д21А.782.080СБ

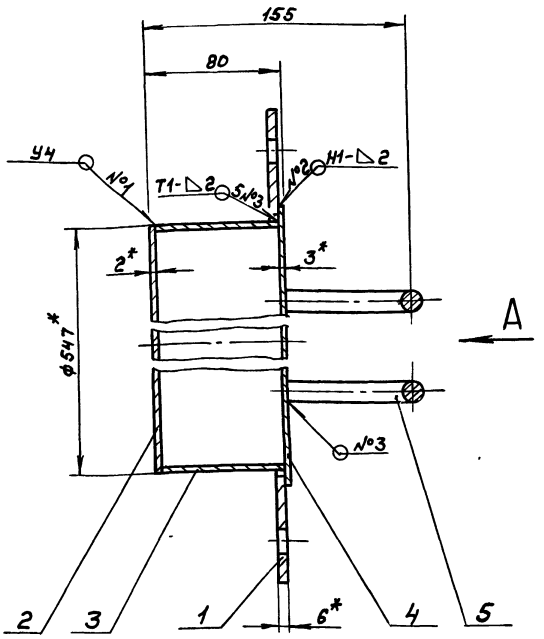

Вид А
М1:5

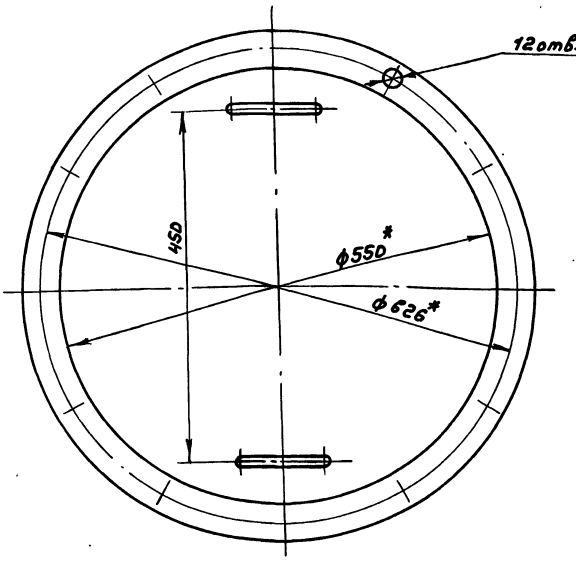

1.*Размеры для справок
2. ± IT16/2
3. Сварные швы по ГОСТ5264-80

Изм.	Лист	№докум.	Подп.	Дата	Д21А.782.080СБ	
Разраб.		Гольденберг		3.87	Крышка	Лит. И; Масса 12,5; Масштаб 1:2
Пров.		Мюнтер				Лист; Листов 1
Т.контр.						Госстрой СССР ГПИ Горьковский сантехпроект
Н.контр.		Мюнтер				
Утв.						

Формат А3

Формат	Зона	Поз.	Обозначение	Наименование	Кол.	Примечание
				Документация		
А3			Д21А.782.080СБ	Сборочный чертеж		
				Детали		
А4		1	Д21А.782.043-01	Фланец		
Б4		2	Д21А.782.055	Лист		
				Лист Б-ПН-2 ГОСТ 19903-74 / 3-Ц-Н-Вст3сп ГОСТ 16523-70		
				ф547 h16 (25)	1	3,6кг
А4		3	Д21А.782.056	Обечайка	1	
Б4		4	Д21А.782.057	Лист		
				Лист Б-ПН-3 ГОСТ 19903-74 / 3-Ц-Н-Вст3сп ГОСТ 16523-70		
				ф565 h16 (25)	1	3,9кг
А4		5	Д21А.782.058	Ручка	2	

Изм.	Лист	№докум.	Подп.	Дата	Д21А.782.080	
Разраб.		Гольденберг		3.87	Крышка	Лит. И; Лист; Листов 1
Пров.		Мюнтер				Госстрой СССР ГПИ Горьковский сантехпроект
Нач.отд.						
Н.контр.		Мюнтер				
Утв.						

Формат А4

Д21А.782.052

(25)/(√)

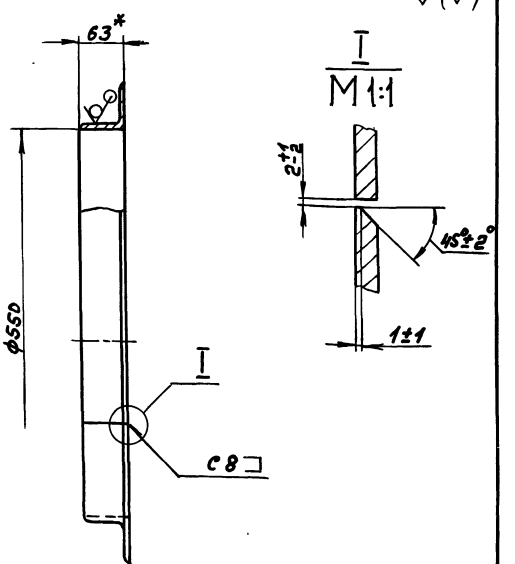

1.*Размеры для справок
2. h16

Изм.	Лист	№докум.	Подп.	Дата	Д21А.782.052	
Разраб.		Гольденберг		3.87	Фланец	Лит. И; Масса 10,5; Масштаб 1:5
Пров.		Мюнтер				Лист; Листов 1
Т.контр.					Уголок 63х63х6-Б-ГОСТ 8509-72 / Вст3сп ГОСТ 535-79	Госстрой СССР ГПИ Горьковский сантехпроект
Н.контр.		Мюнтер				
Утв.						

Копир.

Формат А4

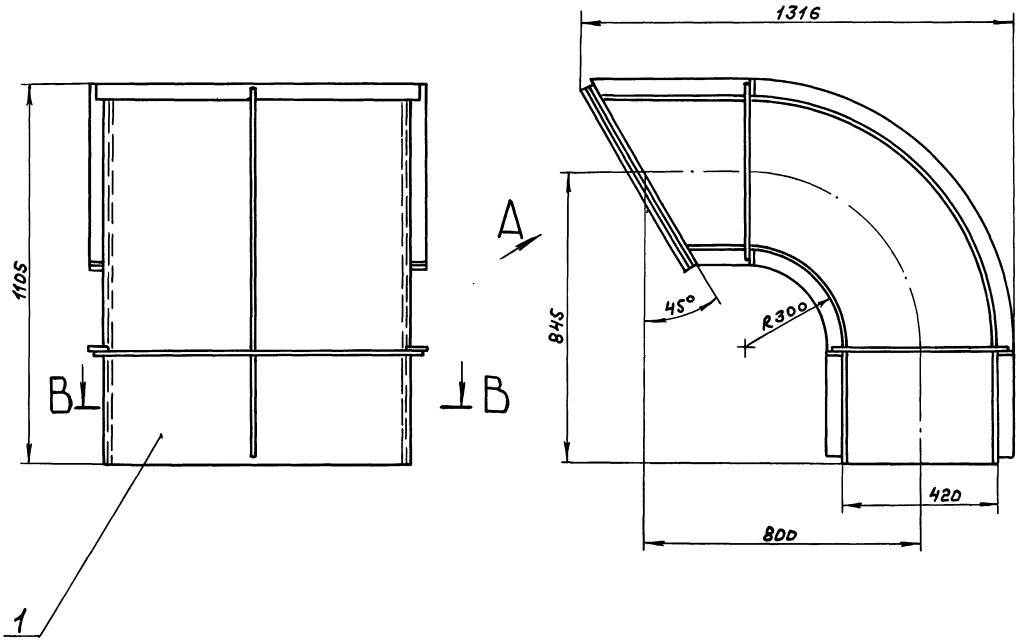

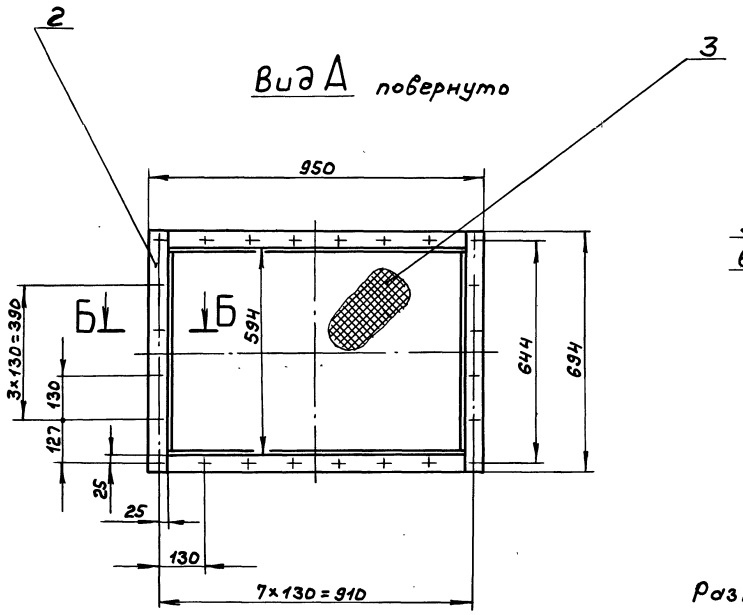

Б-Б
М1:2

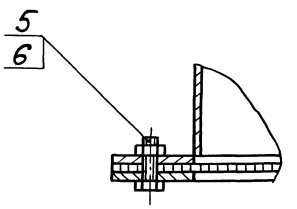

Размеры для справок

В-В
М1:1

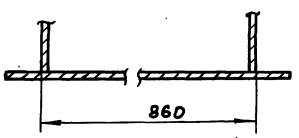

					Д21А.782.090СБ		
Изм.	Лист	№докум.	Подп.	Дата	Короб всасывающий	Лит.	Масса	Масштаб
Разраб.		Нюнтер		3.6.87		И	93	1:10
Пров.		Нюнтер				Лист	Листов 1	
Т.контр.						Госстрой СССР ГПИ Горьковский Сантехпроект		
Н.контр.		Нюнтер						
Утв.								

Инв.№подл. | Подп. и дата | Взам.инв.№ | Инв.№дубл. | Подп. и дата

Д21А.782.100СБ

Типовой проект 903-1-245.87 Альбом 4 часть 2

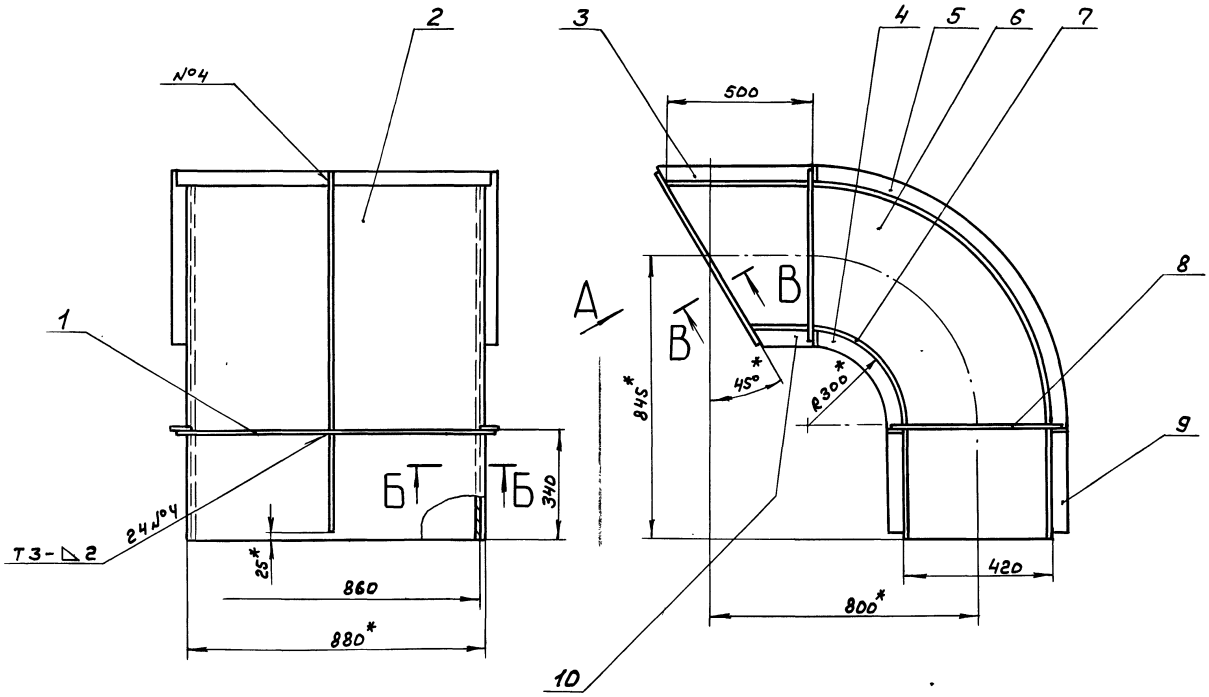

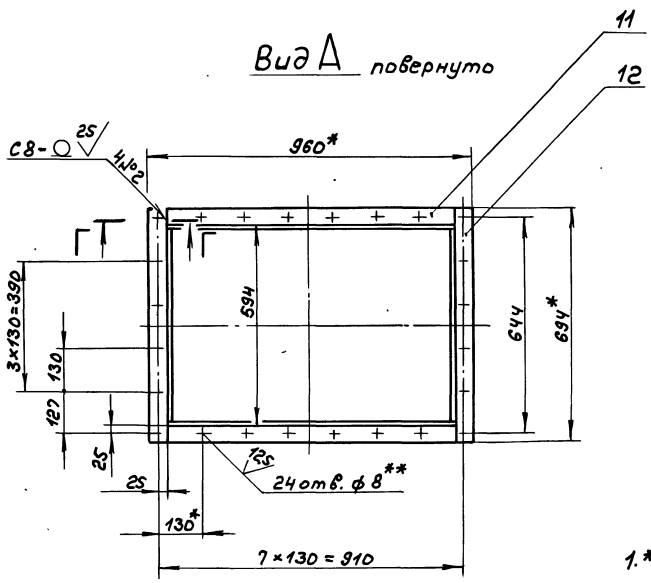

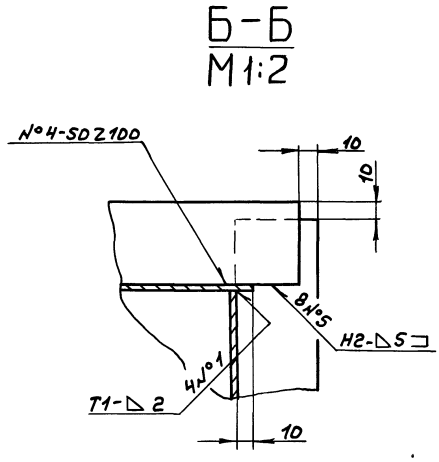

1. *Размеры для справок
2. **Обработать по сопрягаемой детали
3. Н16, h16, ± $\frac{IT16}{2}$
4. Сварные швы по ГОСТ5264-80

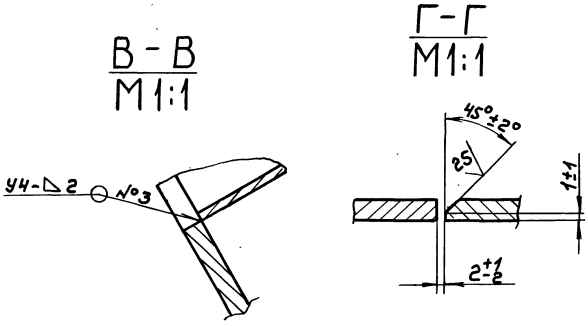

					Д21А.782.100СБ			
Изм	Лист	№ докум.	Подп.	Дата	Короб всасывающий	Лит.	Масса	Масштаб
Разраб.		Мюнтер		3.6.87		И	81	1:10
Пров.		Мюнтер				Лист	Листов 1	
Т. контр.						Госстрой СССР ГПИ Горьковский Сантехпроект		
Н. контр.		Мюнтер						
Утв.								

Инв. № подл. | Подп. и дата | Взам. инв. № | Инв. № дубл. | Подп. и дата

Копир. 22192-05 22 формат А2

Типовой проект 903-1-245.87 Альбом Участ62

Д21А.782.073

25 (√)

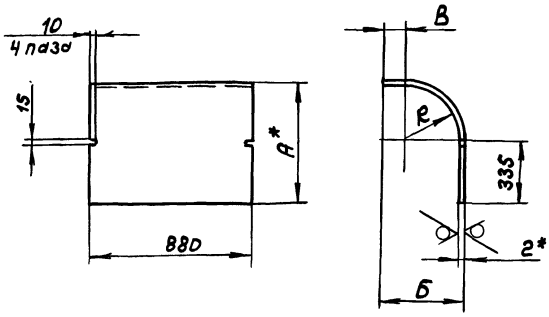

Обозначение	Размеры, мм				Масса, кг
	А	Б	В	R	
Д21А.782.073	637	382	80	300	12,26
-01	1055	1010	505	718	27,2

1.* Размеры для справок

2. ± $\frac{IT16}{2}$

Изм	Лист	№ докум.	Подп.	Дата	Д21А.782.073	Лит.	Масса	Масштаб
Разраб.		Мюнтер		3.6.87	Стенка	И	см.табл.	—
Пров.		Мюнтер				Лист	Листов 1	
Т.контр.								
Н.контр.		Мюнтер			Лист Б-ПН-2ГОСТ19903-74 / 3-II-Н-ВСТ3спГОСТ16523-70	Госстрой ССР ГПИ Горьковский Сантехпроект		
Утв.								

Инв.№подл. | Подп. и дата | Взам.инв.№ | Инв.№дубл. | Подп. и дата

Д21А.782.076

25 (√)

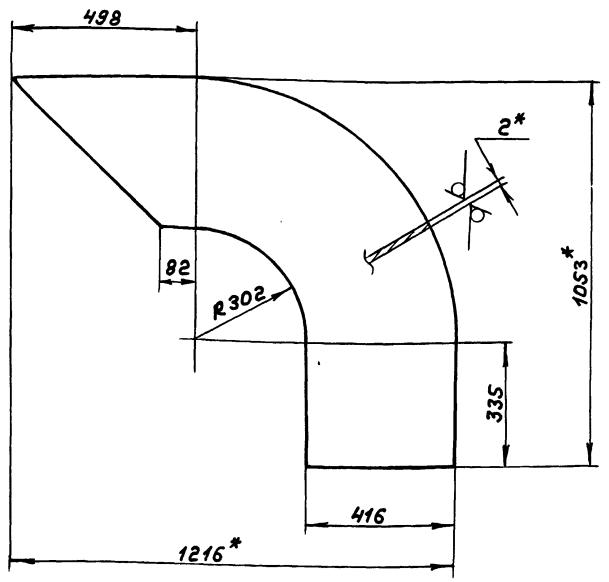

1.* Размеры для справок

2. ± $\frac{IT16}{2}$

Изм	Лист	№ докум.	Подп.	Дата	Д21А.782.076	Лит.	Масса	Масштаб
Разраб.		Мюнтер		3.6.87	Стенка	И	9,31	1:10
Пров.		Мюнтер				Лист	Листов 1	
Т.контр.								
Н.контр.		Мюнтер			Лист Б-ПН-2ГОСТ19903-74 / 3-II-Н-ВСТ3спГОСТ16523-70	Госстрой ССР ГПИ Горьковский Сантехпроект		
Утв.								

Инв.№подл. | Подп. и дата | Взам.инв.№ | Инв.№дубл. | Подп. и дата

формат А4

Д21А.782.075

25 (√)

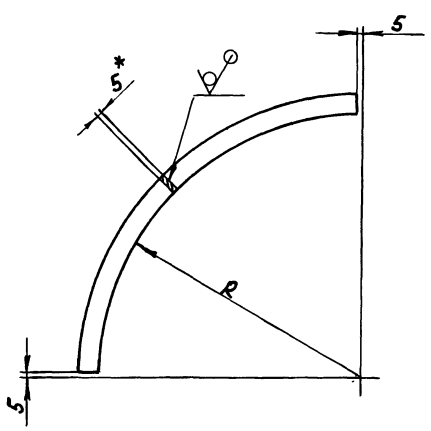

Обозначение	R, мм	Масса, кг
Д21А.782.075	250	0,85
-01	720	2,29

1.* Размеры для справок

2. ± $\frac{IT16}{2}$

Изм	Лист	№ докум.	Подп.	Дата	Д21А.782.075	Лит.	Масса	Масштаб
Разраб.		Мюнтер		3.6.87	Ребро	И	см.табл.	—
Пров.		Мюнтер				Лист	Листов 1	
Т.контр.								
Н.контр.		Мюнтер			Полоса 2-Б-5×50ГОСТ103-76 / ВСт3спГОСТ535-79	Госстрой ССР ГПИ Горьковский Сантехпроект		
Утв.								

Инв.№подл. | Подп. и дата | Взам.инв.№ | Инв.№дубл. | Подп. и дата

формат А4

Д21А.782.074

√ (√)

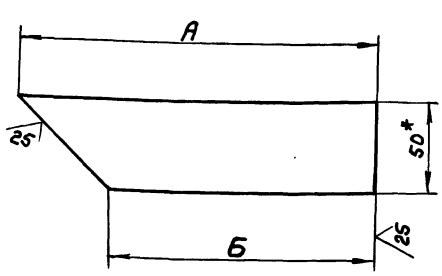

Обозначение	Размеры, мм		Масса, кг
	А	Б	
Д21А.782.074	80	30	0,11кг
-01	550	500	1.03

1.* Размеры для справок

2. ± $\frac{IT16}{2}$

Изм	Лист	№ докум.	Подп.	Дата	Д21А.782.074	Лит.	Масса	Масштаб
Разраб.		Мюнтер		3.6.87	Ребро	И	см. табл.	—
Пров.		Мюнтер				Лист	Листов 1	
Т.контр.								
Н.контр.		Мюнтер			Полоса 2-Б-5×50ГОСТ103-76 / ВСт3спГОСТ535-79	Госстрой ССР ГПИ Горьковский Сантехпроект		
Утв.								

Инв.№подл. | Подп. и дата | Взам.инв.№ | Инв.№дубл. | Подп. и дата

формат А4

Типовой проект 903-1-245.87 Альбом V часть 2

Формат	Зона	Поз.	Обозначение	Наименование	Кол.	Примечание
				Документация		
А3			Д21А.783.000СБ	Сборочный чертеж		
				Детали		
Б4		1	Д21А.783.001	Уголок		
				Уголок 50×50×4-Б ГОСТ 8509-72		
				Вст3сп ГОСТ 535-79		
				L=438 h16 25	2	1,34кг
Б4		2	Д21А.783.002	Стенка		
				Лист Б-ПН-3 ГОСТ 19903-74		
				3-$\frac{II}{III}$-Н-Вст3сп ГОСТ 16523-76		
				(332×147) h16 25	1	1,15кг
А4		3	Д21А.783.003	Стенка	2	
Б4		4	Д21А.783.004	Уголок		
				Уголок 50×50×4-Б ГОСТ 8509-72		
				Вст3сп ГОСТ 535-79		
				L=450 h16 25	2	1,37кг
Б4		5	Д21А.783.005	Стенка		
				Лист Б-ПН-3 ГОСТ 19903-74		
				3-$\frac{II}{III}$-Н-Вст3сп ГОСТ 16523-76		
				(332×327) h16 25	1	2,56кг

Инв.№подл. | Подп. и дата | Взам.инв.№ | Инв.№дубл. | Подп. и дата

Изм.	Лист	№докум.	Подп.	Дата
Разраб.		Мюнтер		3.6.87
Пров.		Мюнтер		
Нач.отд.				
Н.контр.		Мюнтер		
Утв.				

Д21А.783.000

Штуцер

Лит.	Лист	Листов
И		1

Госстрой СССР ГПИ Горьковский Сантехпроект

Формат А4

Формат	Зона	Поз.	Обозначение	Наименование	Кол.	Примечание
				Документация		
А3			Д21А.782.110СБ	Сборочный чертеж		
				Детали		
Б4		1	Д21А.782.084	Полоса		
				Полоса 2-Б-6×50 ГОСТ 103-76		
				Вст3сп ГОСТ 535-79		
				L=880 h16 25	2	2,02кг
Б4		2	Д21А.782.085	Полоса		
				Полоса 2-Б-6×50 ГОСТ 103-76		
				Вст3сп ГОСТ 535-79		
				L=694 h16 25	2	1,63кг

Инв.№подл. | Подп. и дата | Взам.инв.№ | Инв.№дубл. | Подп. и дата

Изм.	Лист	№докум.	Подп.	Дата
Разраб.		Мюнтер		3.6.87
Пров.		Мюнтер		
Нач.отд.				
Н.контр.		Мюнтер		
Утв.				

Д21А.782.110

Фланец

Лит.	Лист	Листов
И		1

Госстрой СССР ГПИ Горьковский Сантехпроект

Формат А4

Д21А.782.110СБ

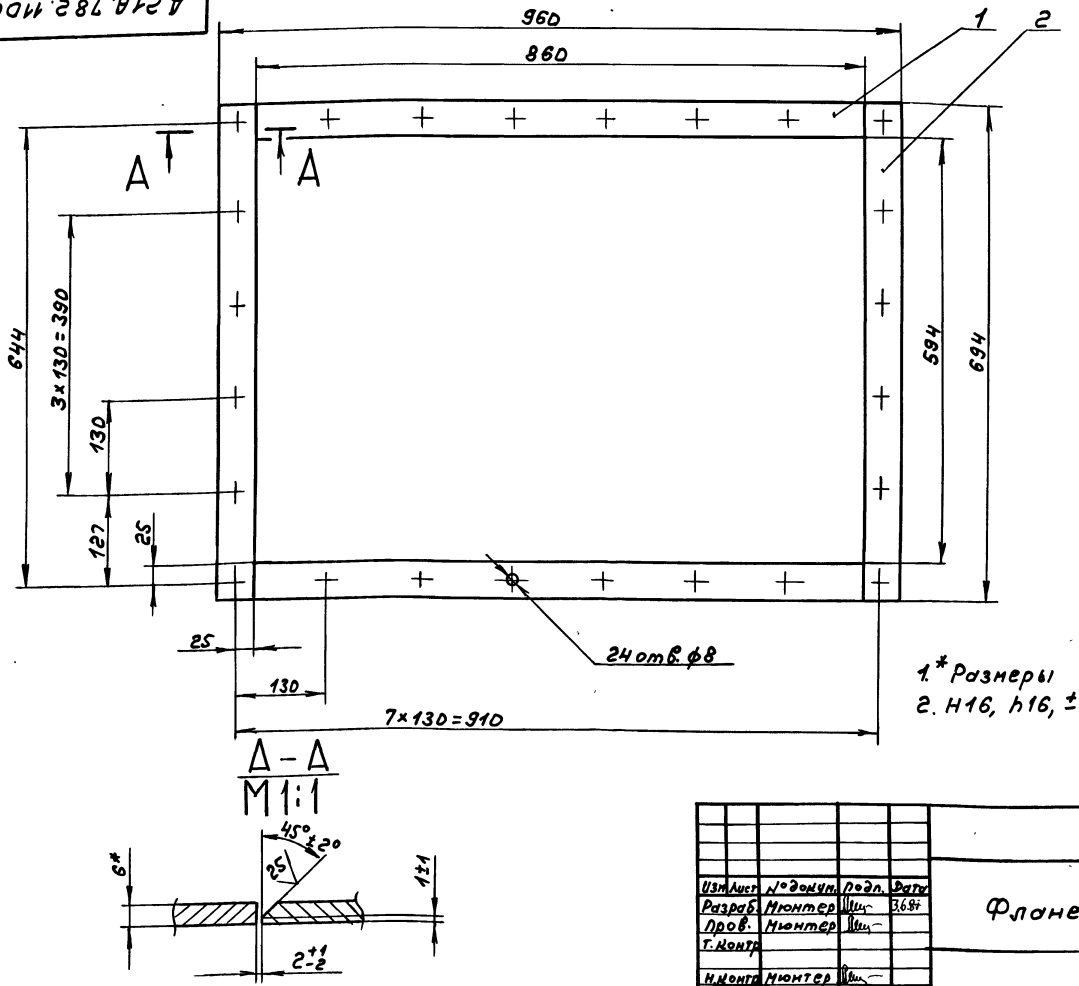

1.* Размеры для справок
2. H16, h16, ± IT16/2

Инв.№подл. | Подп. и дата | Взам.инв.№ | Инв.№дубл. | Подп. и дата

Изм.	Лист	№докум.	Подп.	Дата
Разраб.		Мюнтер		3.6.87
Пров.		Мюнтер		
Т.контр.				
Н.контр.		Мюнтер		
Утв.				

Фланец

Лит.	Масса	Масштаб
И	7,3	1:5
Лист	Листов 1	

Госстрой СССР ГПИ Горьковский Сантехпроект

Копир.

Типовой проект 903-1-245.87 Альбом Участие 2.

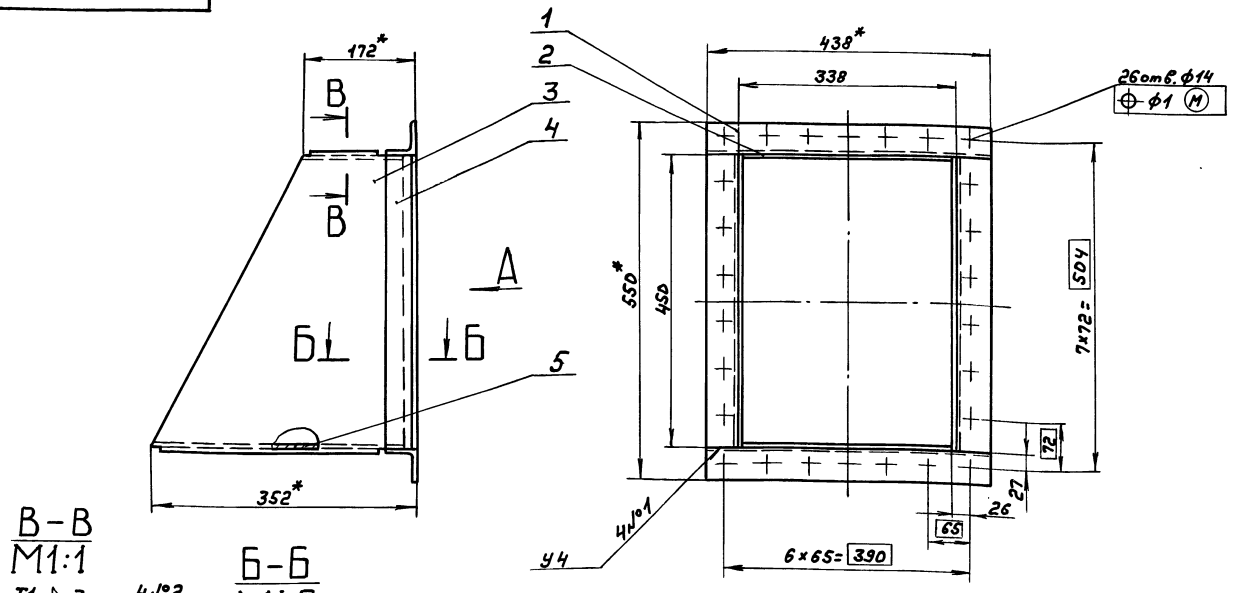

1.* Размеры для справок.
2. $h16, \pm \frac{IT16}{2}$
3. Сварные швы по ГОСТ 5264-80

Изм.	Лист	№ докум.	Подп.	Дата	Д21А.783.000СБ			
Разраб.		Мюнтер		3.88	Штуцер	Лит.	Масса	Масштаб
Пров.		Мюнтер				И	14,5	1:5
Т.контр.						Лист	Листов 1	
Н.контр.		Мюнтер				Госстрой СССР ГПИ Горьковский сантехпроект		
Утв.								

Формат А3

Формат	Зона	Поз.	Обозначение	Наименование	Кол.	Примечание
				Документация		
А2			Д22А.030.000СБ	Сборочный чертеж		
				Сборочные единицы		
А4		1	Д22А.030.010	Фланец	2	
А4		2	Д22А.030.020	Фильтр	1	
				Детали		
А4		3	Д22А.030.001	Накладка	1	
А4		4	Д22А.030.002	Прокладка	1	
А4		5	Д22А.030.003	Прокладка	1	
А4		6	Д22А.030.004	Прокладка	2	
				Стандартные изделия		
				Болты ГОСТ 7798-70		
		7		М10х25.36	12	
		8		М12х55.36	24	
		9		Гайка М12.4 ГОСТ 5915-70	24	

Изм.	Лист	№ докум.	Подп.	Дата	Д22А.030.000			
Разраб.		Мюнтер		3.88	Фильтр	Лит.	Лист	Листов
Пров.		Мюнтер				И		1
Нач.отд.						Госстрой СССР ГПИ Горьковский сантехпроект		
Н.контр.		Мюнтер						
Утв.								

Формат А4

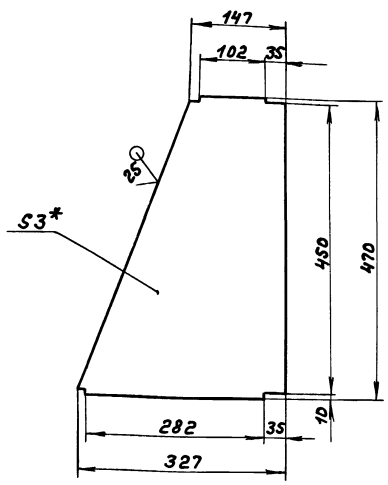

1.* Размеры для справок.
2. $h16, \pm \frac{IT16}{2}$

Изм.	Лист	№ докум.	Подп.	Дата	Д21А.783.003			
Разраб.		Мюнтер		3.88	Стенка	Лит.	Масса	Масштаб
Пров.		Мюнтер				И	2,62	1:5
Т.контр.						Лист	Листов 1	
Н.контр.		Мюнтер			Лист 6-ПН-3 ГОСТ 19903-74 3-Ш-Н-ВСт3сп ГОСТ 16523-70	Госстрой СССР ГПИ Горьковский сантехпроект		
Утв.								

Копир.

Формат А4

Д22А.030.000СБ

Типовой проект 903-1-245.87 Альбом 4 часть 2

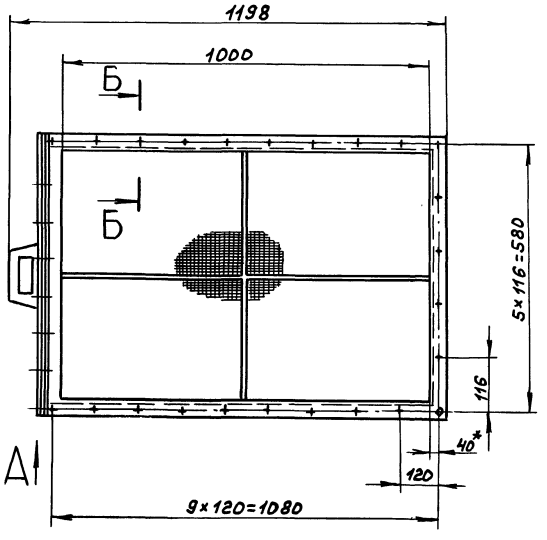

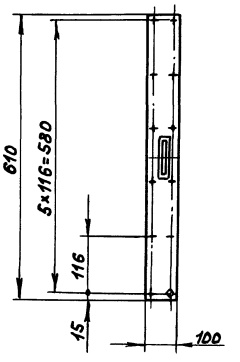

Б-Б
М1:1

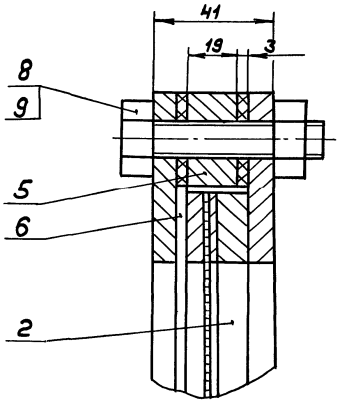

Вид А
М1:1

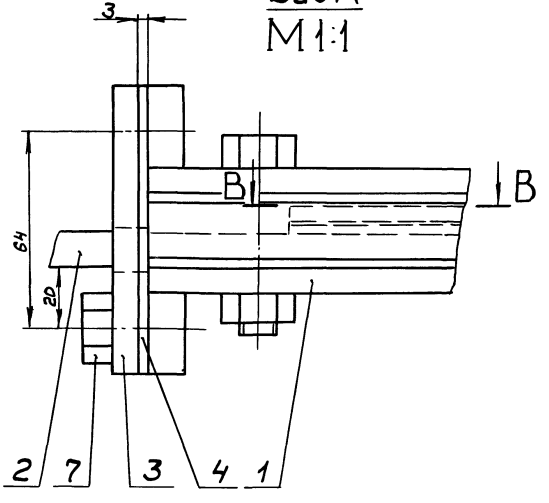

Г-Г
М1:1

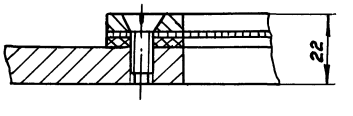

В-В

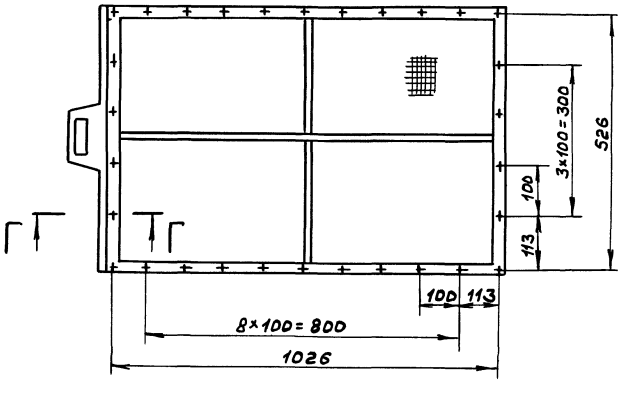

Размеры для справок

					Д22А.030.000СБ			
Изм.	Лист	№ докум.	Подп.	Дата	Фильтр	Лит	Масса	Масштаб
Разраб.		Мюнтер		3.3.87		И	60	1:1
Пров.		Мюнтер				Лист	Листов 1	
Т.контр.						Госстрой СССР ГПИ Горьковский Сантехпроект		
Нач.отд.		Абашин						
Н.контр.		Мюнтер						
Утв.								

Инв.№ подл. | Подп. и дата | Взам.инв.№ | Инв.№ дубл. | Подп. и дата

Копир. Формат А2

Типовой проект 903-1-245.87 Альбом 4 часть 2

Д22А.030.004

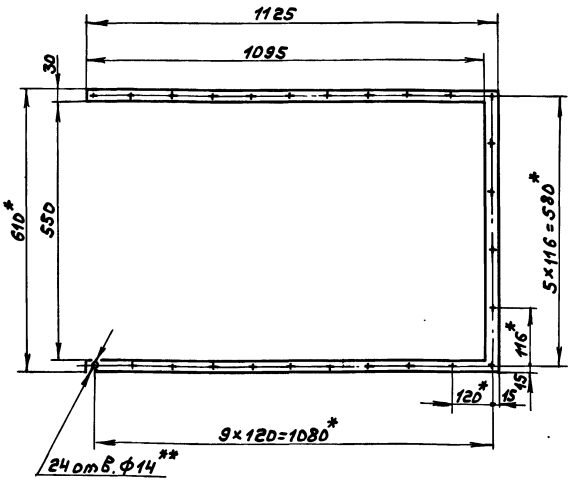

1.* Размеры для справок
2.** Обработать по сопрягаемой детали

Изм	Лист	№ докум	Подп.	Дата
Разраб.		Мюнтер		3.3.87
Пров.		Мюнтер		
Т.контр.				
Н.контр.		Мюнтер		
Утв.				

Д22А.030.004

Прокладка

Лит.	Масса	Масштаб
И	0,4	1:10

Лист | Листов 1

Картон асбестовый КАОН-1-3 ГОСТ 2850-80

Госстрой СССР ГПИ Горьковский Сантехпроект

Формат А4

Д22А.030.003

12,5 (√)

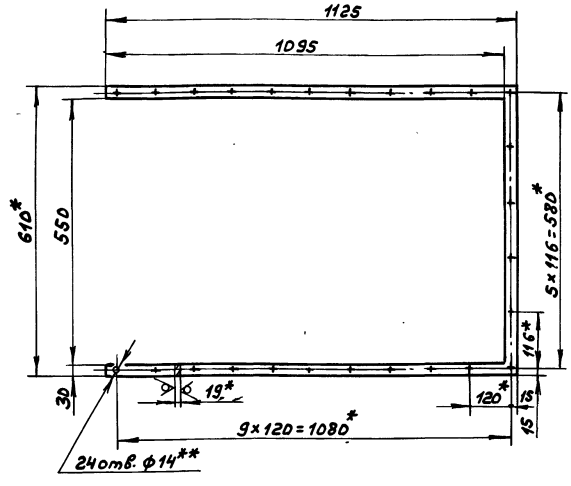

1.* Размеры для справок
2.** Обработать по сопрягаемой детали
3. Н14, ± IT16/2

Изм	Лист	№ докум	Подп.	Дата
Разраб.		Мюнтер		3.3.87
Пров.		Мюнтер		
Т.контр.				
Н.контр.		Мюнтер		
Утв.				

Д22А.030.003

Прокладка

Лит.	Масса	Масштаб
И	12,5	1:10

Лист | Листов 1

Лист Б-ПН-19 ГОСТ 19903-74 / ВСт3сп ГОСТ 14637-79

Госстрой СССР ГПИ Горьковский Сантехпроект

Формат А4

Д22А.030.002

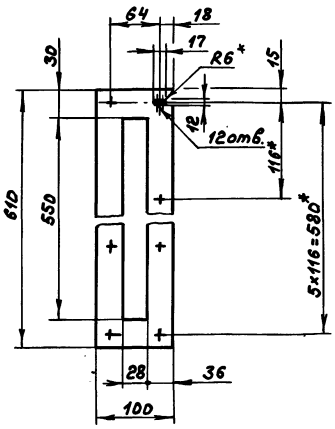

1.* Размеры для справок
2.** Обработать по сопрягаемой детали.

Изм	Лист	№ докум	Подп.	Дата
Разраб.		Мюнтер		3.3.87
Пров.		Мюнтер		
Т.контр.				
Н.контр.		Мюнтер		
Утв.				

Д22А.030.002

Прокладка

Лит.	Масса	Масштаб
И	0,2	1:5

Лист | Листов 1

Картон асбестовый КАОН-1-3 ГОСТ 2850-80

Госстрой СССР ГПИ Горьковский Сантехпроект

Формат А4

Д22А.030.001

12,5 (√)

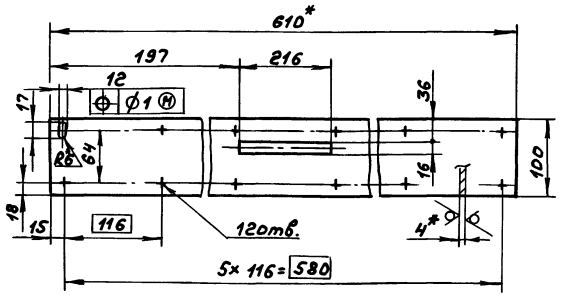

1.* Размеры для справок
2. ± IT16/2

Изм	Лист	№ докум	Подп.	Дата
Разраб.		Мюнтер		3.3.87
Пров.		Мюнтер		
Т.контр.				
Н.контр.		Мюнтер		
Утв.				

Д22А.030.001

Накладка

Лит.	Масса	Масштаб
И	1,72	1:5

Лист | Листов 1

Лист Б-ПН-4 ГОСТ 19903-74 / ВСт3сп ГОСТ 14637-79

Госстрой СССР ГПИ Горьковский Сантехпроект

Копир. 22192-05 27

Формат А4

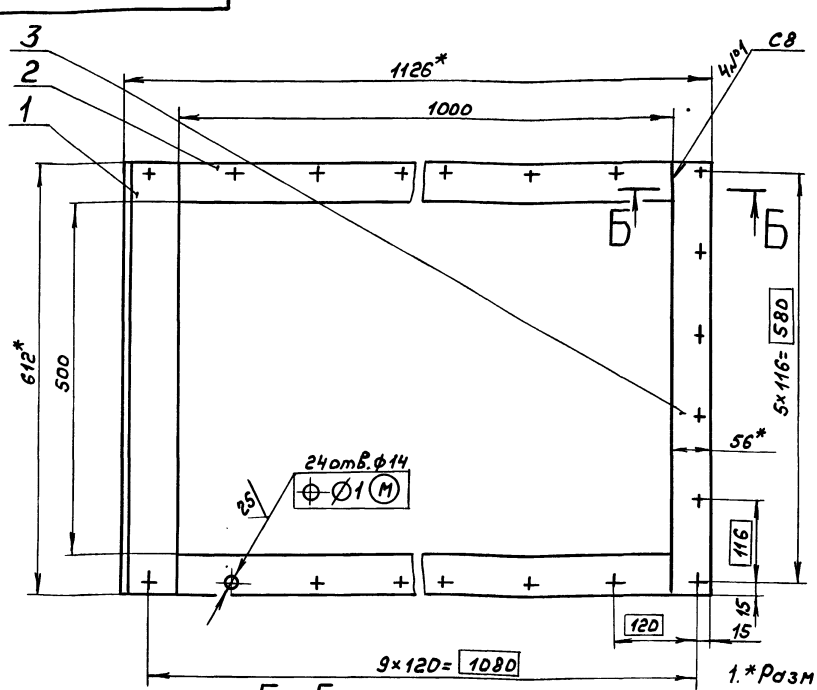

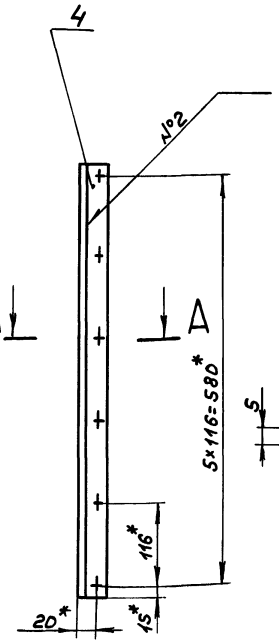

А–А
М1:1

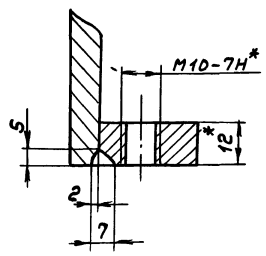

Б–Б
М1:1

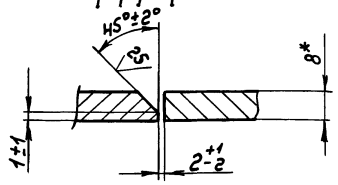

1.*Размеры для справок
2. h16, ± IT16/2
3. Сварные швы по ГОСТ 5264-80.
4. Сварка ручная дуговая.

Изм.	Лист	№ докум.	Подп.	Дата
Разраб.		Мюнтер		4.3.84
Пров.		Мюнтер		
Т. контр.				
Н. контр.		Мюнтер		
Утв.				

Д22А.030.010СБ

Фланец

Лит.	Масса	Масштаб
И	13,5	1:5
Лист	Листов 1	

Госстрой СССР ГПИ Горьковский сантехпроект

Формат А3

125 (√)

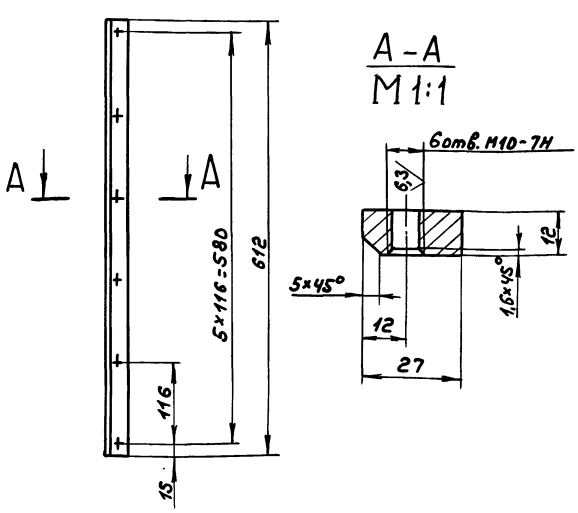

h16, ± IT16/2

Изм.	Лист	№ докум.	Подп.	Дата
Разраб.		Мюнтер		4.3.84
Пров.		Мюнтер		
Т. контр.				
Н. контр.		Мюнтер		
Утв.				

Д22А.030.009

Планка

Лит.	Масса	Масштаб
И	1,5	1:5
Лист	Листов 1	

ВСт3сп ГОСТ 380-71

Госстрой СССР ГПИ Горьковский сантехпроект

Формат А4

Формат	Зона	Поз.	Обозначение	Наименование	Кол.	Примечание
				Документация		
А3			Д22А.030.010СБ	Сборочный чертеж		
				Детали		
Б4		1	Д22А.030.006	Планка		
				Полоса 2-Б-8×70 ГОСТ 103-76		
				ВСт3сп ГОСТ 535-79		
				L=612 h16 (25)	1	2,7кг
Б4		2	Д22А.030.007	Планка		
				Полоса 2-Б-8×56 ГОСТ 103-76		
				ВСт3сп ГОСТ 535-79		
				L=1000 h16 (25)	2	3,5кг
Б4		3	Д22А.030.008	Планка		
				Полоса 2-Б-8×56 ГОСТ 103-76		
				ВСт3сп ГОСТ 535-79		
				L=612 h16 (25)	1	2,2кг
А4		4	Д22А.030.009	Планка	1	

Изм.	Лист	№ докум.	Подп.	Дата
Разраб.		Мюнтер		4.3.84
Пров.		Мюнтер		
Нач. отд.				
Н. контр.		Мюнтер		
Утв.				

Д22А.030.010

Фланец

Лит.	Лист	Листов
И	1	

Госстрой СССР ГПИ Горьковский сантехпроект

Копир.

Формат А4

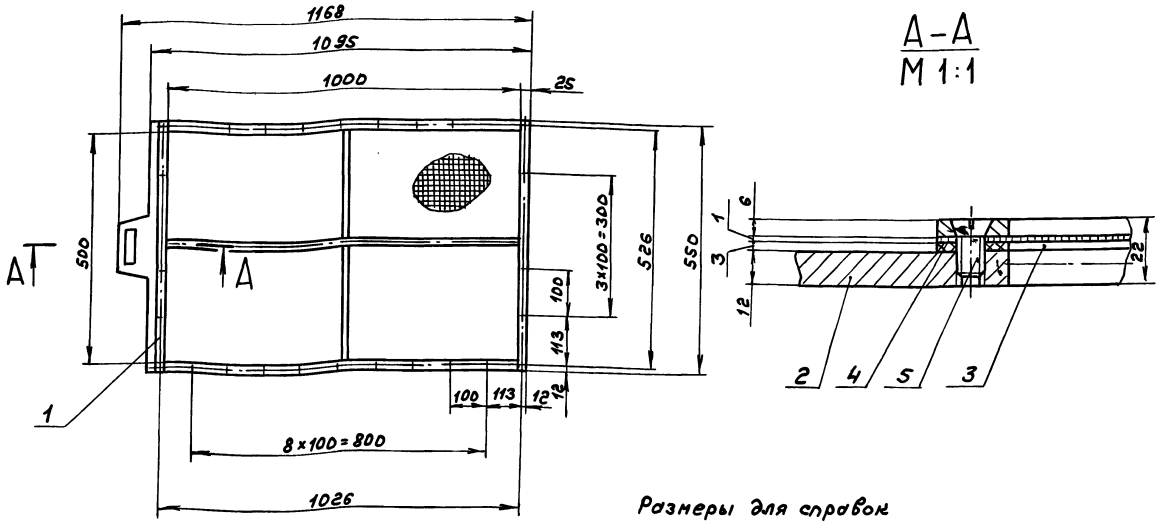

Размеры для справок

Изм.	Лист	№ докум.	Подп.	Дата
Разраб.		Мюнтер		1.3.84
Пров.		Мюнтер		
Т.контр.				
Нач.отд.				
Н.контр.		Мюнтер		
Утв.				

Д22А.030.020СБ

Фильтр

Лит.	Масса	Масштаб
И	18	1:10

Лист | Листов 1

Госстрой СССР ГПИ Горьковский сантехпроект

Формат А3

Инв.№подл. | Подп. и дата | Взам.инв.№ | Инв.№дубл. | Подп. и дата

Д22А.030.011

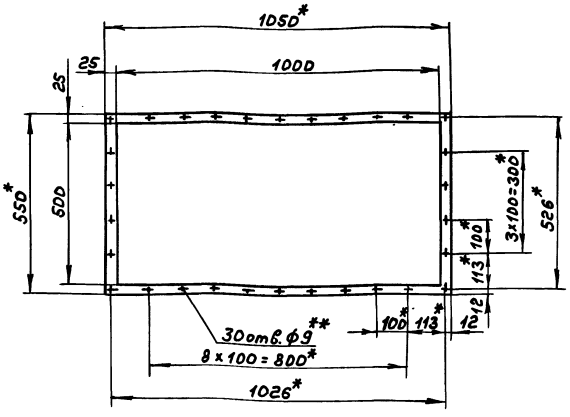

1.*Размеры для справок
2.**Обработать по сопрягаемой детали

Изм.	Лист	№ докум.	Подп.	Дата
Разраб.		Мюнтер		1.3.84
Пров.		Мюнтер		
Т.контр.				
Н.контр.		Мюнтер		
Утв.				

Д22А.030.011

Прокладка

Лит.	Масса	Масштаб
И	0,55	1:10

Лист | Листов 1

Картон асбестовый КАОН-1-3 ГОСТ 2850-80

Госстрой СССР ГПИ Горьковский сантехпроект

Формат А4

Зона	Поз.	Обозначение	Наименование	Кол.	Примечание
			Документация		
А3		Д22А.030.020СБ	Сборочный чертеж		
			Сборочные единицы		
А4	1	Д22А.030.030	Накладка	1	
А4	2	Д22А.030.040	Корпус	1	
			Детали		
А4	3	Д22А.030.011	Прокладка	1	
А4	4	Д22А.030.012	Сетка	1	
			Стандартные изделия		
	5		Винт М8×20.36 ГОСТ 17475-80	30	

Изм.	Лист	№ докум.	Подп.	Дата
Разраб.		Мюнтер		1.3.84
Пров.		Мюнтер		
Нач.отд.				
Н.контр.		Мюнтер		
Утв.				

Д22А.030.020

Фильтр

Лит.	Лист	Листов
И		1

Госстрой СССР ГПИ Горьковский сантехпроект

Копир.

Формат А4

Инв.№подл. | Подп. и дата | Взам.инв.№ | Инв.№дубл. | Подп. и дата

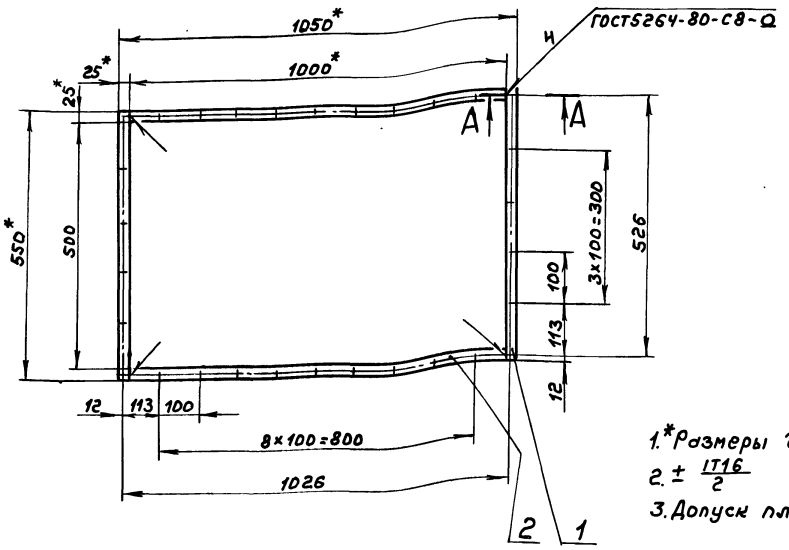

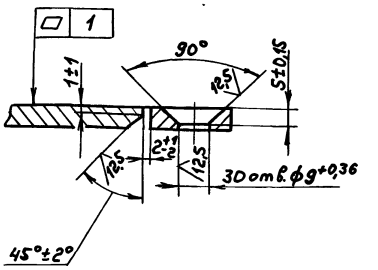

1.* Размеры для справок.

2. ± IT16/2

3. Допуск плоскостности поверхности Б 1мм.

Изм.	Лист	№ докум.	Подп.	Дата
Разраб.		Мюнтер		4.3.87
Пров.		Мюнтер		
Т. контр.				
Н. контр.		Мюнтер		
Утв.				

Д22А.030.030СБ

Накладка

Лит.	Масса	Масштаб
И	3,8	1:10

Лист	Листов 1

Госстрой СССР ГПИ Горьковский сантехпроект

Формат А3

А22А.030.012

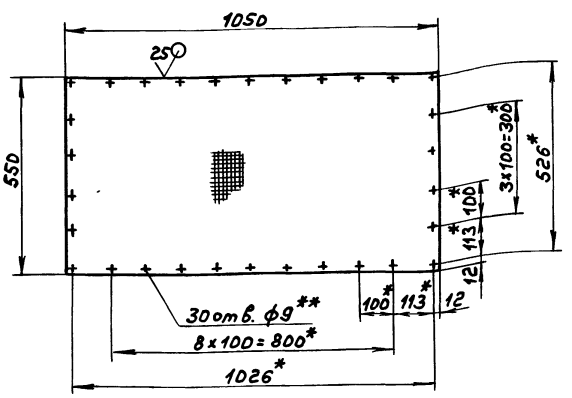

1.* Размеры для справок

2.** Обработать по сопрягаемой детали

3. Н16, ± IT16/2

Изм.	Лист	№ докум.	Подп.	Дата
Разраб.		Мюнтер		4.3.87
Пров.		Мюнтер		
Т. контр.				
Н. контр.		Мюнтер		
Утв.				

Д22А.030.012

Сетка

Лит.	Масса	Масштаб
И	0,82	1:10

Лист	Листов 1

Сетка полутонковая 2ГОСТ 6613-73

Госстрой СССР ГПИ Горьковский сантехпроект

Формат А4

Формат	Зона	Поз.	Обозначение	Наименование	Кол.	Примечание
				Документация		
А3			Д22А.030.030СБ	Сборочный чертеж		
				Детали		
Б4		1	Д22А.030.014	Полоса		
				Полоса 2-Б-6×25 ГОСТ 103-76		
				Ст3сп ГОСТ 535-79		
				L=550 h16 25	2	0,65 кг
Б4		2	Д22А.030.015	Полоса		
				Полоса 2-Б-6×25 ГОСТ 103-76		
				Ст3сп ГОСТ 535-79		
				L=1000 h16 25	2	1,18 кг

Изм.	Лист	№ докум.	Подп.	Дата
Разраб.		Мюнтер		4.3.87
Пров.		Мюнтер		
Нач. отд.				
Н. контр.		Мюнтер		
Утв.				

Д22А.030.030

Накладка

Лит.	Лист	Листов
И		1

Госстрой СССР ГПИ Горьковский сантехпроект

Копир. 22192-05 30 Формат А4

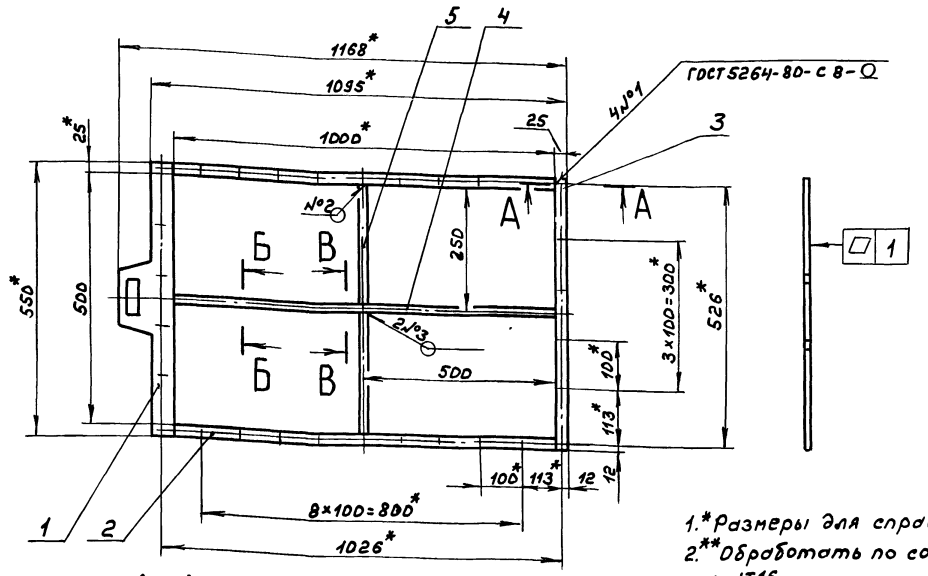

В - В
М 1:1

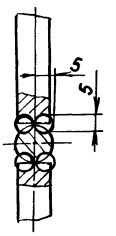

А-А
М1:1

Б-Б
М1:1

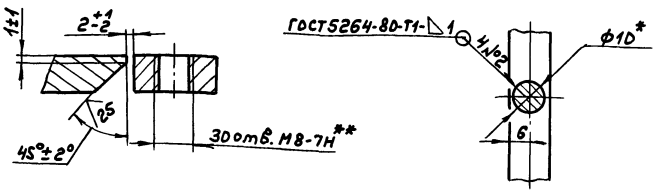

1.*Размеры для справок
2.**Обработать по сопрягаемой детали
3. ± IT16/2
4. Сварка ручная дуговая.

Изм.	Лист	№ докум.	Подп.	Дата
Разраб.		Мюнтер		3387
Пров.		Мюнтер		
Т. контр.				
Н. контр.		Мюнтер		
Утв.				

Д22А.030.040СБ

Корпус

Лит.	Масса	Масштаб
И	12,5	1:10
Лист	Листов 1	

Госстрой СССР ГПИ Горьковский сантехпроект

Формат А3

Инв. № подл. | Подп. и дата | Взам. инв. № | Инв. № дубл. | Подп. и дата

125/(√)

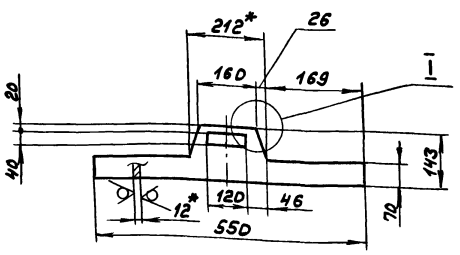

I
М1:1

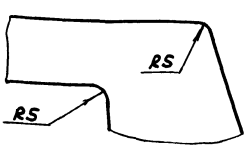

1.*Размеры для справок
2. ± IT16/2

Изм.	Лист	№ докум.	Подп.	Дата
Разраб.		Мюнтер		3387
Пров.		Мюнтер		
Т. контр.				
Н. контр.		Мюнтер		
Утв.				

Д22А.030.017

Ручка

Лит.	Масса	Масштаб
И	3,9	1:10
Лист	Листов 1	

Б-ПН-12 ГОСТ 19903-74 / Лист Ст3сп ГОСТ 14637-79

Госстрой СССР ГПИ Горьковский сантехпроект

Формат А4

Формат	Зона	Поз.	Обозначение	Наименование	Кол.	Примечание
				Документация		
А3			Д22А.030.040СБ	Сборочный чертеж		
				Детали		
А4		1	Д22А.030.017	Ручка	1	
Б4		2	Д22А.030.018	Полоса		
				Полоса 2-Б-12×25 ГОСТ 103-76		
				Ст3сп ГОСТ 535-79		
				L = 1000 h16 25/	2	2,4кг
Б4		3	Д22А.030.019	Полоса		
				Полоса 2-Б-12×25 ГОСТ 103-76		
				Ст3сп ГОСТ 535-79		
				L = 550 h16 25/	2	1,3кг
Б4		4	Д22А.030.021	Связь		
				Круг 10-В-ГОСТ 2590-71		
				Ст3сп ГОСТ 535-79		
				L = 999 h16 25/	1	0,62кг
Б4		5	Д22А.030.022	Связь		
				Круг 10-В-ГОСТ 2590-71		
				Ст3сп ГОСТ 535-79		
				L = 244 h16 25/	2	0,15кг

Изм.	Лист	№ докум.	Подп.	Дата
Разраб.		Мюнтер		3387
Пров.		Мюнтер		
Нач. отд.				
Н. контр.		Мюнтер		

Д22А.030.040

Корпус

Лит.	Лист	Листов
И		1

Госстрой СССР ГПИ Горьковский сантехпроект

Формат А4

Инв. № подл. | Подп. и дата | Взам. инв. № | Инв. № дубл. | Подп. и дата

Д20Б.025.000СБ

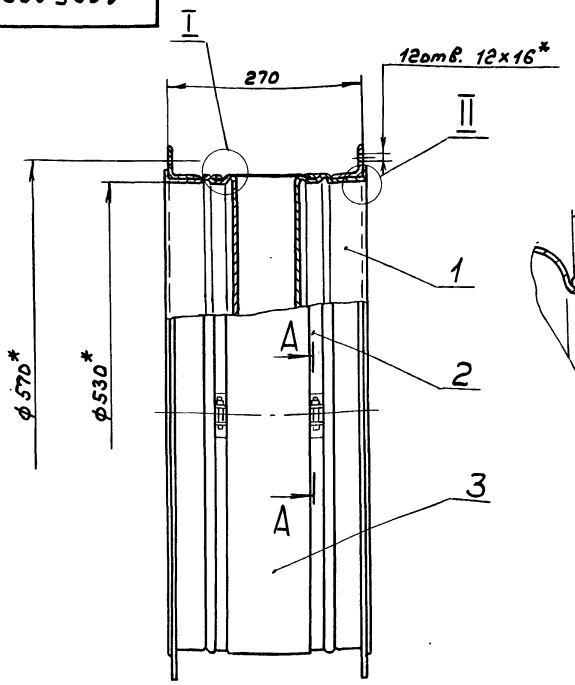

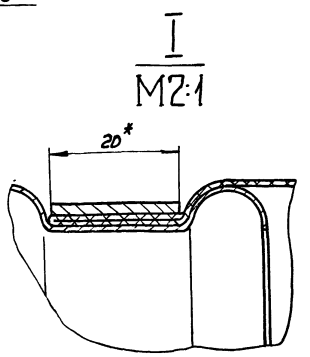

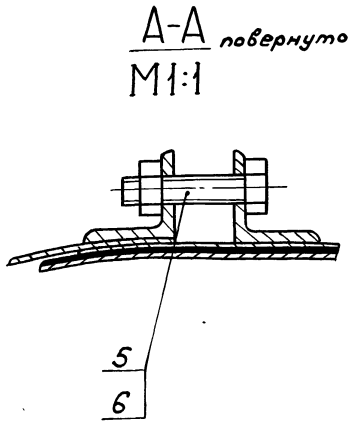

1.*Размеры для справок
2. h16

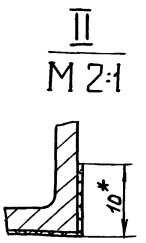

Изм	Лист	№ докум.	Подп.	Дата	Д20Б.025.000СБ			
Разраб.		Мюнтер		33.87	Вставка гибкая	Лит.	Масса	Масштаб
Пров.		Мюнтер				И	8,8	1:5
Т. контр.						Лист	Листов 1	
Нач. отд.		Абашин				Госстрой СССР ГПИ Горьковский Сантехпроект		
Н. контр.		Мюнтер						
Утв.								

формат А3

Д20Б.025.001

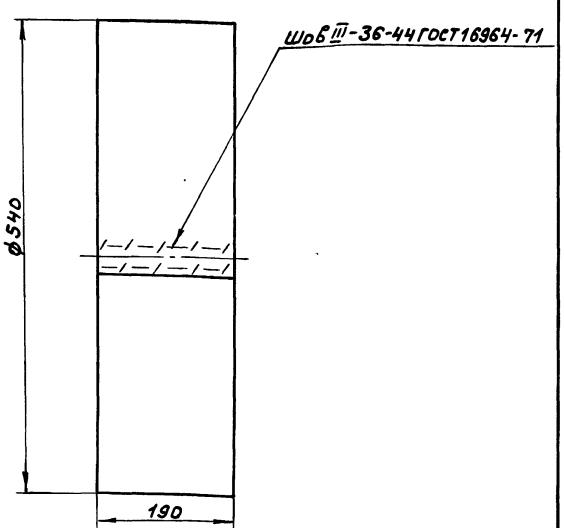

1. До разрезки одну сторону стеклоткани промазать клеем 88НТУ 38-1051061-76 на ширину 10мм. по контуру развертки
2. Нить БСЗ-1,8×1×2 (400)-752 ГОСТ 8325-78

Изм	Лист	№ докум.	Подп.	Дата	Д20Б.025.001			
Разраб.		Мюнтер		33.87	Рукав	Лит.	Масса	Масштаб
Пров.		Мюнтер				И	0,24	1:5
Т. контр.						Лист	Листов 1	
Н. контр.		Мюнтер			ТСФ(7-А)-9п (70) ГОСТ 10146-74	Госстрой СССР ГПИ Горьковский Сантехпроект		
Утв.								

формат А4

Формат	Зона	Поз.	Обозначение	Наименование	Кол.	Примечание
				Документация		
А3			Д20Б.025.000СБ	Сборочный чертеж		
				Сборочные единицы		
А4		1	Д20Б.025.010	Обечайка с фланцем	2	
А4		2	Д20Б.025.020	Хомут	2	
				Детали		
А4		3	Д20Б.025.001	Рукав	1	
				Стандартные изделия		
		5		Болт М8×35.36 ГОСТ 7798-70	2	
				Гайка М8.4 ГОСТ 5915-70	2	

Изм	Лист	№ докум.	Подп.	Дата	Д20Б.025.000			
Разраб.		Мюнтер		33.87	Вставка гибкая	Лит.	Лист	Листов
Пров.		Мюнтер				И		1
Нач. отд.		Абашин				Госстрой СССР ГПИ Горьковский Сантехпроект		
Н. контр.		Мюнтер						
Утв.								

копир.

22192 05 32

формат А4

Типовой проект 903-1-245.87 Альбом 4 часть 2

Инв. № подл. | Подп. и дата | Взам. инв. № | Инв. № дубл. | Подп. и дата

Д206.025.010СБ

Типовой проект 903-1-245.87 Альбом V части 2

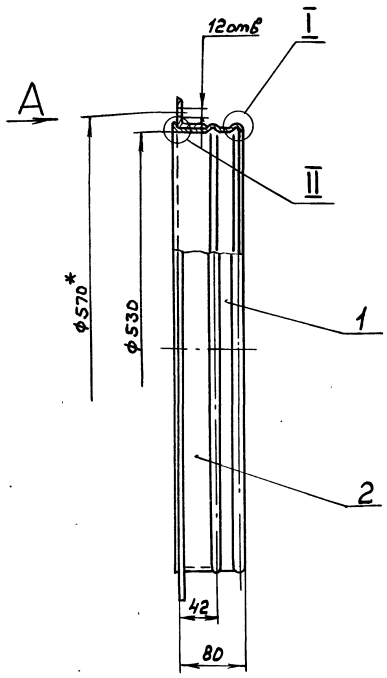

I
М2:1

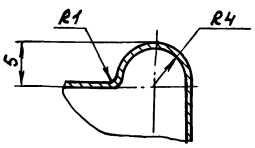

II
М2:1

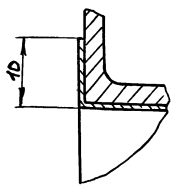

1.*Размеры для справок
2. h16, $\pm \frac{IT16}{2}$

Вид А
М1:1

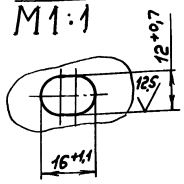

Изм	Лист	№ докум.	Подп.	Дата	Д206.025.010СБ			
Разраб.		Мюнтер		4.3.87	Обечайка с фланцем	Лит.	Масса	Масштаб
Пров.		Мюнтер				И	3,91	1:5
Т. контр.						Лист	Листов 1	
Н. контр.		Мюнтер				Госстрой СССР ГПИ Горьковский сантехпроект		
Утв.								

Формат А3

Инв. № подл. | Подп. и дата | Взам. инв. № | Инв. № дубл. | Подп. и дата

Д206.025.002

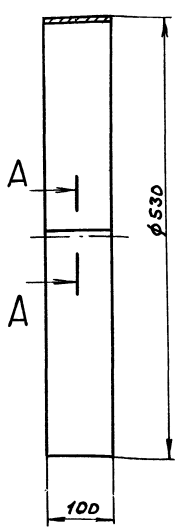

А-А
М1:1

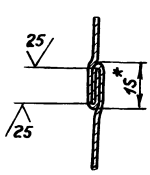

1.*Размеры для справок
2. h16

Изм	Лист	№ докум.	Подп.	Дата	Д206.025.002			
Разраб.		Мюнтер		4.3.87	Обечайка	Лит.	Масса	Масштаб
Пров.		Мюнтер				И	1,34	1:5
Т. контр.						Лист	Листов 1	
Н. контр.		Мюнтер			Лента 0,8кп-м-нт-4-0-07х100 ГОСТ 503-71	Госстрой СССР ГПИ Горьковский сантехпроект		
Утв.								

Формат А4

Инв. № подл. | Подп. и дата | Взам. инв. № | Инв. № дубл. | Подп. и дата

Формат	Зона	Поз.	Обозначение	Наименование	Кол.	Примечание
				Документация		
А3			Д206.025.010СБ	Сборочный чертеж		
				Детали		
А4		1	Д206.025.002	Обечайка	1	
А4		2	Д206.025.003	Фланец	1	

Изм	Лист	№ докум.	Подп.	Дата	Д206.025.010			
Разраб.		Мюнтер		4.3.87	Обечайка с фланцем	Лит.	Лист	Листов
Пров.		Мюнтер				И	1	
Нач. отд.						Госстрой СССР ГПИ Горьковский сантехпроект		
Н. контр.		Мюнтер						
Утв.								

Копир.

22192-05 33

Формат А4

Инв. № подл. | Подп. и дата | Взам. инв. № | Инв. № дубл. | Подп. и дата

Типовой проект 903-1-245.87 Альбом Часть 2

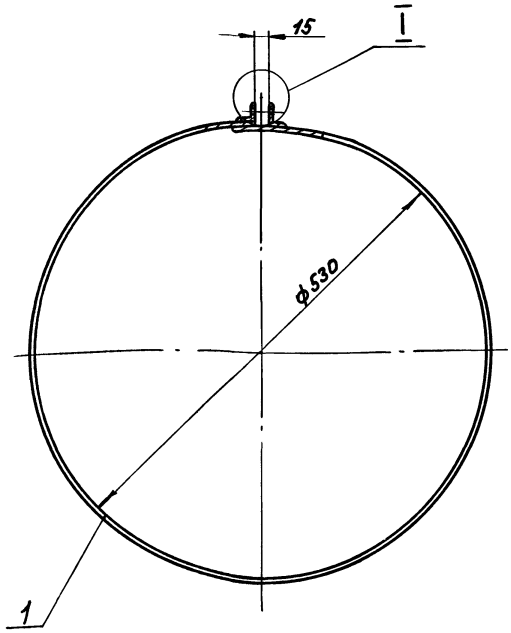

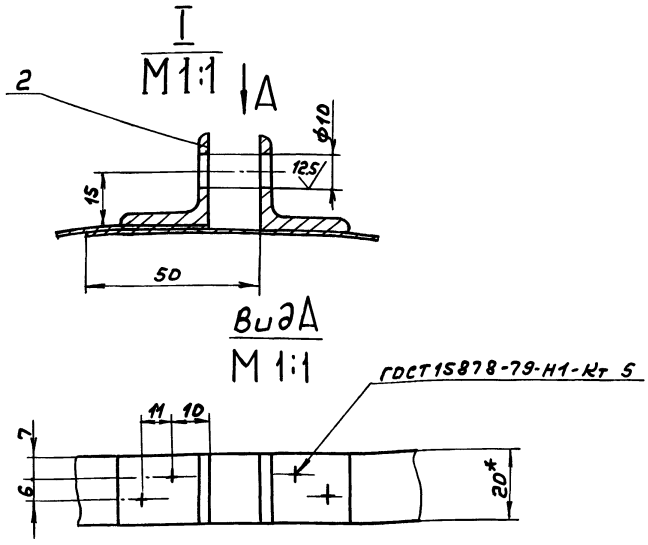

1. *Размеры для справок
2. H16, $\pm \frac{IT16}{2}$

Изм.	Лист	№ докум.	Подп.	Дата
Разраб.		Мюнтер		3387
Пров.		Мюнтер		
Т. контр.				
Н. контр.		Мюнтер		
Утв.				

Д20Б.025.020СБ

Хомут

Лит.	Масса	Масштаб
И	0,35	1:5
Лист	Листов 1	

Госстрой СССР ГПИ Горьковский Сантехпроект

Формат А3

Формат	Зона	Поз.	Обозначение	Наименование	Кол.	Примечание
				Документация		
А3			Д20Б.025.020СБ	Сборочный чертеж		
				Детали		
Б4		1	Д20Б.025.005	Полоса		
				Лента 1,2×20 Ст3кп		
				ГОСТ 6009-74		
				L=1705 h16 (25)	1	0,4кг
Б4		2	Д20Б.025.006	Ушко		
				Уголок 28×28×3-Б-ГОСТ 8509-72		
				Вст3сп ГОСТ 535-79		
				L=20 h16 (25)	2	0,03кг

Изм.	Лист	№ докум.	Подп.	Дата
Разраб.		Мюнтер		3387
Пров.		Мюнтер		
Нач. отд.				
Н. контр.		Мюнтер		
Утв.				

Д20Б.025.020

Хомут

Лит.	Лист	Листов
И		1

Госстрой СССР ГПИ Горьковский Сантехпроект

Формат А4

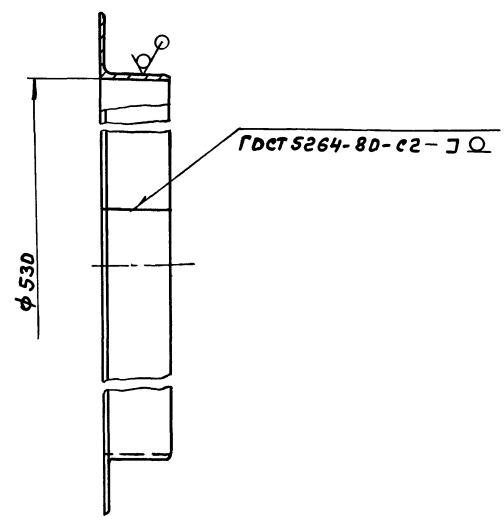

Изм.	Лист	№ докум.	Подп.	Дата
Разраб.		Мюнтер		3387
Пров.		Мюнтер		
Т. контр.				
Н. контр.		Мюнтер		
Утв.				

Д20Б.025.003

Фланец

Лит.	Масса	Масштаб
И	2,57	1:5
Лист	Листов 1	

Уголок 32×32×3-Б-ГОСТ 8509-72 Вст3сп ГОСТ 535-79

Госстрой СССР ГПИ Горьковский Сантехпроект

Копир.

Формат А4

Д 20Б.026.000СБ

Типовой проект 903-1-245.87 Альбом V часть 2

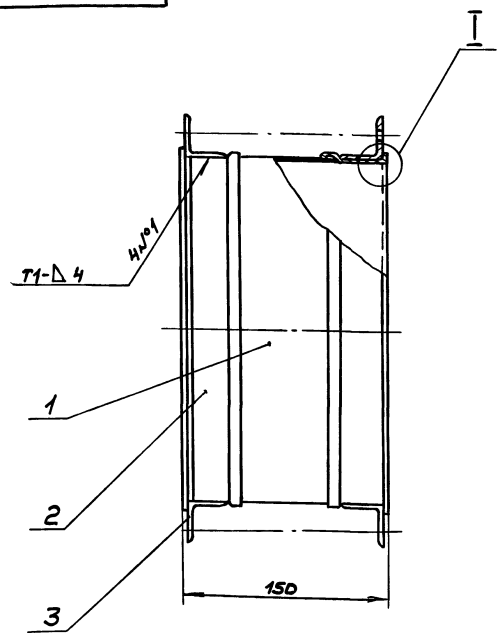

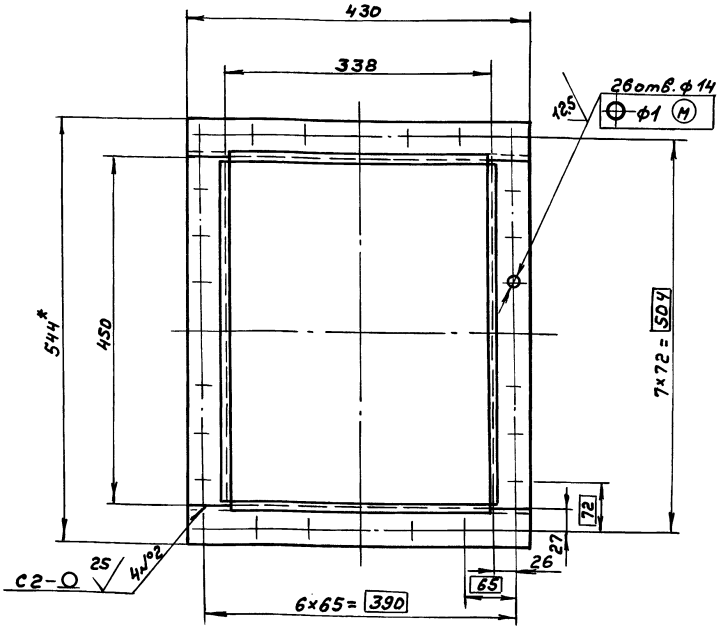

I
М 1:1

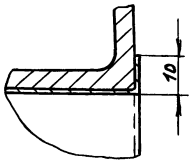

1.*Размеры для справок
2. H14, h14, ± IT16/2
3. Сварные швы по ГОСТ 5264-80

Изм.	Лист	№ докум.	Подп.	Дата
Разраб.		Мюнтер		3.93
Пров.		Мюнтер		
Т. контр.				
Нач. отд.		Абашин		
Н. контр.		Мюнтер		
Утв.				

Д 20Б.026.000СБ

Вставка гибкая

Лит.	Масса	Масштаб
И	11	1:5
Лист	Листов 1	

Госстрой СССР ГПИ Горьковский Сантехпроект

Формат А3

Формат	Зона	Поз.	Обозначение	Наименование	Кол.	Примечание
				Документация		
А2			Д 20Б.026.010СБ	Сборочный чертеж		
				Детали		
Б4		1	Д 20Б.026.004	Вставка		
				Стеклоткань		
				ТСФ (7-А)-9п		
				ГОСТ 10146-74		
				90×1628	1	0,4кг
Б4		2	Д 20Б.026.005	Обечайка		
				Лента 0,8кп-н-нт-4-О		
				-0,7×85 ГОСТ 503-71		
				L=1640 h16 (25)	2	0,8кг

Изм.	Лист	№ докум.	Подп.	Дата
Разраб.		Мюнтер		3.93
Пров.		Мюнтер		
Нач. отд.				
Н. контр.		Мюнтер		
Утв.				

Д 20Б.026.010

Вставка

Лит.	Лист	Листов
И		1

Госстрой СССР ГПИ Горьковский Сантехпроект

Формат А4

Формат	Зона	Поз.	Обозначение	Наименование	Кол.	Примечание
				Документация		
А3			Д 20Б.026.000СБ	Сборочный чертеж		
				Сборочные единицы		
А4		1	Д 20Б.026.010	Вставка	1	
				Детали		
Б4		2	Д 20Б.026.001	Уголок		
				Уголок 45×45×4-Б-ГОСТ 8509-72		
				Вст3сп ГОСТ 535-79		
				L=450 h16 (25)	4	1,26кг
Б4		3	Д 20Б.026.002	Уголок		
				Уголок 45×45×4-Б-ГОСТ 8509-72		
				Вст3сп ГОСТ 535-79		
				L=430 h16 (25)	4	1,17кг

Изм.	Лист	№ докум.	Подп.	Дата
Разраб.		Мюнтер		3.93
Пров.		Мюнтер		
Нач. отд.		Абашин		
Н. контр.		Мюнтер		
Утв.				

Д 20Б.026.000

Вставка гибкая

Лит.	Лист	Листов
И		1

Госстрой СССР ГПИ Горьковский Сантехпроект

Копир.

Формат А4

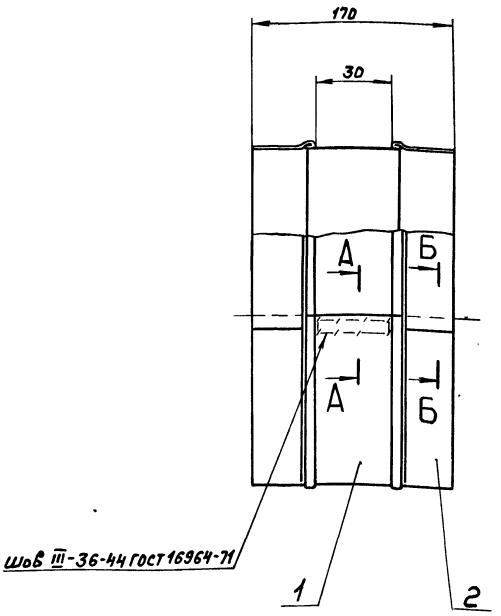

Развертка

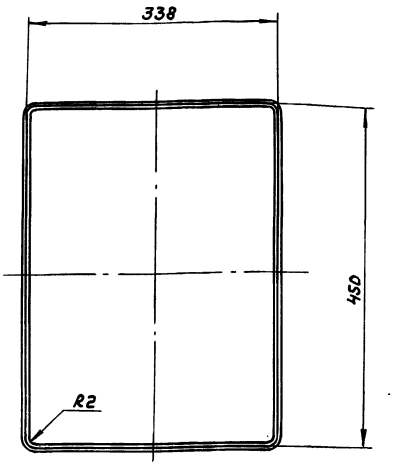

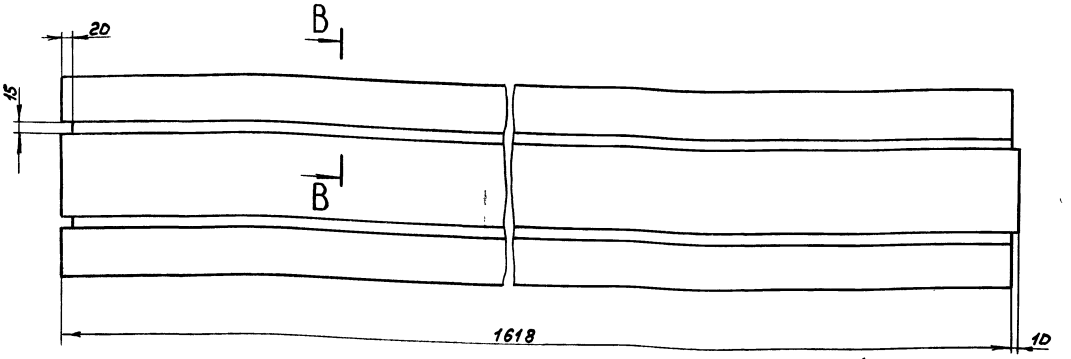

А-А
М2:1

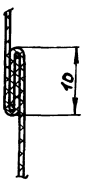

Б-Б
М2:1

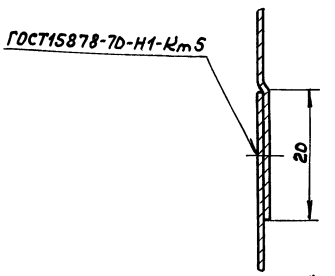

В-В
М2:1

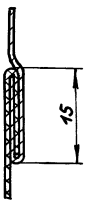

стеклоткани промазать клеем
88-Н-ТУ38-105.1061-76 на ширину 10мм
по контуру развертки

4. Нитью БСЗ-1,8×1×2(400)-752
ГОСТ 8325-78

1. *Размеры для справок
2. $\pm \frac{IT16}{2}$
3. До разрезки одну сторону

Изм.	Лист	№ докум.	Подп.	Дата
Разраб.		Нюнтер		3381
Пров.		Нюнтер		
Т. контр.				
Н. контр.		Нюнтер		
Утв.				

Д 20Б.026.010СБ

Вставка

Лит.	Масса	Масштаб
И	1,6	1:5

Лист | Листов 1

Госстрой СССР, ГПИ Горьковский Сантехпроект

Копир.

22199-05 36 Формат А2

Инв.№подл. | Подп. и дата | Взам.инв.№ | Инв.№дубл. | Подп. и дата

Типовой проект 903-1-245.87 Альбом VI часть 2

Формат	Зона	Поз.	Обозначение	Наименование	Кол.	Примечание
А4		11	Д 23А. 409. 004	Швеллер	1	
Б4		12	Д 23А. 409. 011	Швеллер		
				Швеллер 10-гост 8240-72 / Вст3сп гост 535-79		
				L=1400 h16 25	2	12кг
А4		13	Д 23Д. 409. 012	Связь	1	
Б4		14	Д 23А. 409. 013	Настил		
				Лист ром Б. 0-ПН-4		
				Бст3сп гост 8568-77		
				(1200 x 750) h16 25	1	28кг
А3		15	Д 23А. 409. 001-01	Стойка	3	
А3		16	Д 23А. 409. 014	Бортик	1	
Б4		17	Д 23А. 409. 015	Настил		
				Лист ром Б. 0-ПН-4		
				Бст3сп гост 8568-77		
				(750 x 205) h16 25	1	4,8кг
А4		18	Д 23А. 409. 016	Связь	1	

Инв.№подл. | Подп. и дата | Взам. инв.№ | Инв.№дубл. | Подп. и дата

Изм.	Лист	№докум.	Подп.	Дата

Д 23А. 409. 000 Лист 2

Формат А4

Формат	Зона	Поз.	Обозначение	Наименование	Кол.	Примечание
				Документация		
*			Д 23Д. 409. 000 СБ	Сборочный чертеж		* А4, А2
				Детали		
А3		1	Д 23Д. 409. 001-02	Стойка	7	
А3		2	Д 23Д. 409. 002	Поручень	1	
А4		3	Д 23Д. 409. 003	Бортик	1	
А4		4	Д 23Д. 409. 004-01	Швеллер	2	
А4		5	Д 23Д. 409. 005	Тетива	2	
А3		6	Д 23Д. 409. 006	Связь	1	
А4		7	Д 23Д. 409. 007	Поручень	1	
А3		8	Д 23Д. 409. 001	Стойка	4	
Б4		9	Д 23Д. 409. 008	Ступень		
				Лист ром Б. 0-ПН-4		
				Бст3сп гост 8568-77		
				(584 x 125) h16 25	8	2,3кг
Б4		10	Д 23Д. 409. 009	Швеллер		
				Швеллер 10-гост 8240-72 / Вст3сп гост 535-79		
				L = 230 h16 25	2	1,98кг

Инв.№подл. | Подп. и дата | Взам. инв.№ | Инв.№дубл. | Подп. и дата

Изм.	Лист	№докум.	Подп.	Дата
Разраб.	Козина			3387
Пров.	Козина			
Нач.отд.				
Н.контр.	Мюнтер			
Утв.				

Д 23Д. 409. 000

Площадка экономайзера

Лит.	Лист	Листов
И	1	2

Госстрой СССР ГПИ Горьковский сантехпроект

Формат А4

А 23А. 408. 001

25 (V)

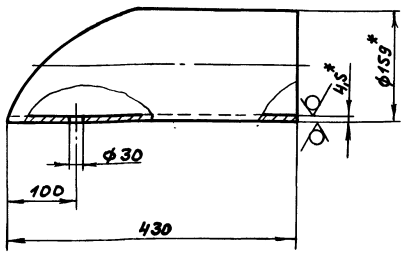

Шаблон для разметки

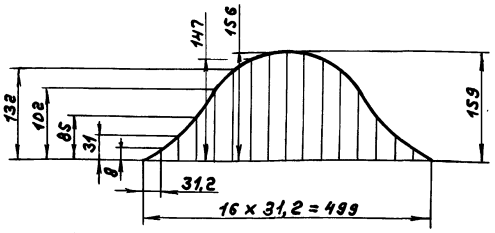

1. *Размеры для справок
2. ± IT16/2

Инв.№подл. | Подп. и дата | Взам. инв.№ | Инв.№дубл. | Подп. и дата

Изм.	Лист	№докум.	Подп.	Дата
Разраб.	Козина			3387
Пров.	Козина			
Т.контр.				
Н.контр.	Мюнтер			
Утв.				

Д 23Д. 408. 001

Стойка

Лит.	Масса	Масштаб
И	6,7	1:5

Лист | Листов 1

Труба 159 x 4,5 ГОСТ 10704-76 / Д ГОСТ 10705-80

Госстрой СССР ГПИ Горьковский сантехпроект

Формат А4

А 23А. 408. 000

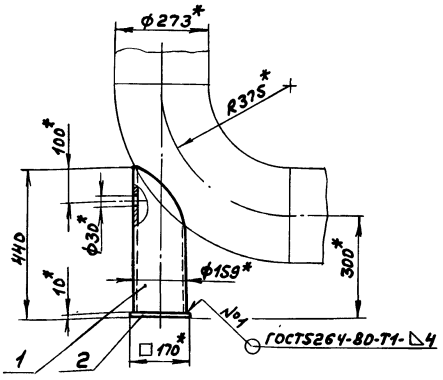

1. *Размеры для справок
2. ± IT16/2

Инв.№подл. | Подп. и дата | Взам. инв.№ | Инв.№дубл. | Подп. и дата

Формат	Зона	Поз.	Обозначение	Наименование	Кол.	Примечание
				Детали		
А4		1	Д 23А. 408. 001	Стойка	1	
Б4		2	Д 23А. 408. 002	Лист		
				Лист Б-ПН-10 ГОСТ 19903-74 / Вст3сп гост 14637-79		
				(170 x 170) h16 25	1	2,3кг

Изм.	Лист	№докум.	Подп.	Дата
Разраб.	Козина			3387
Пров.	Козина			
Т.контр.				
Нач.отд.				
Н.контр.	Мюнтер			
Утв.				

Д 23Д. 408. 000

Опора отвода

Лит.	Масса	Масштаб
И	9	1:10

Лист | Листов 1

Госстрой СССР ГПИ Горьковский сантехпроект

Копир.

Типовой проект 903-1-2VS.87 Альбом Часть 2

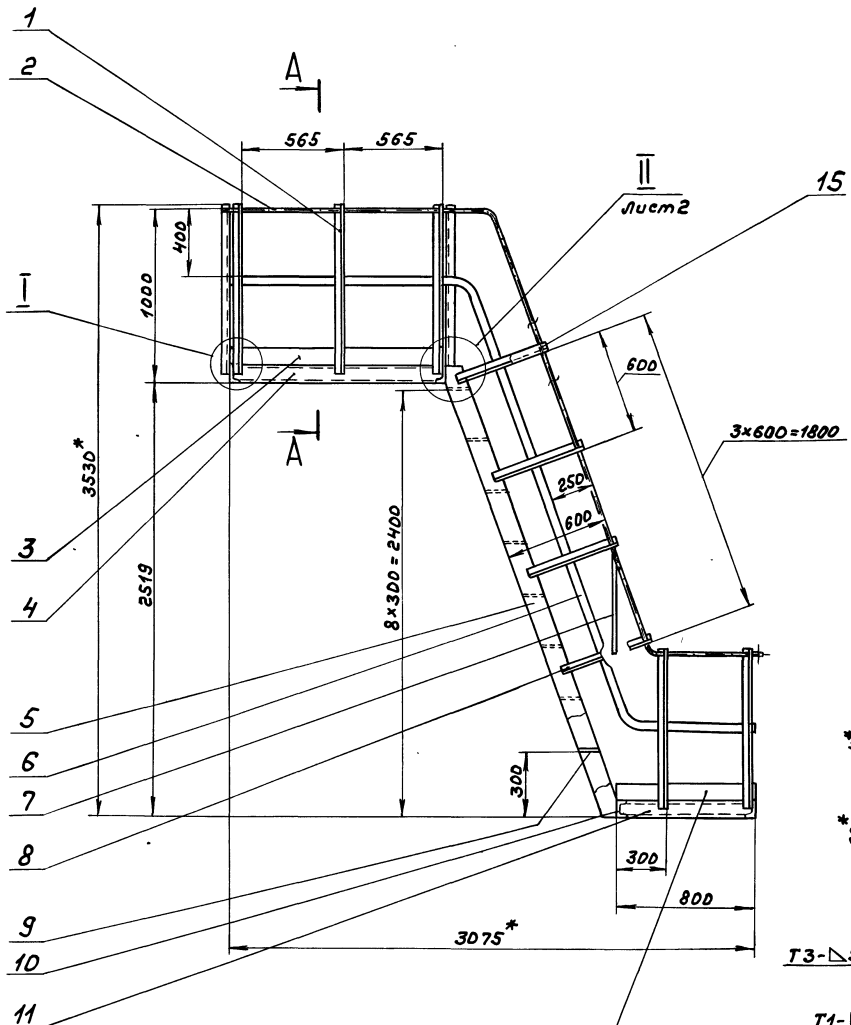

А - А
М1:2

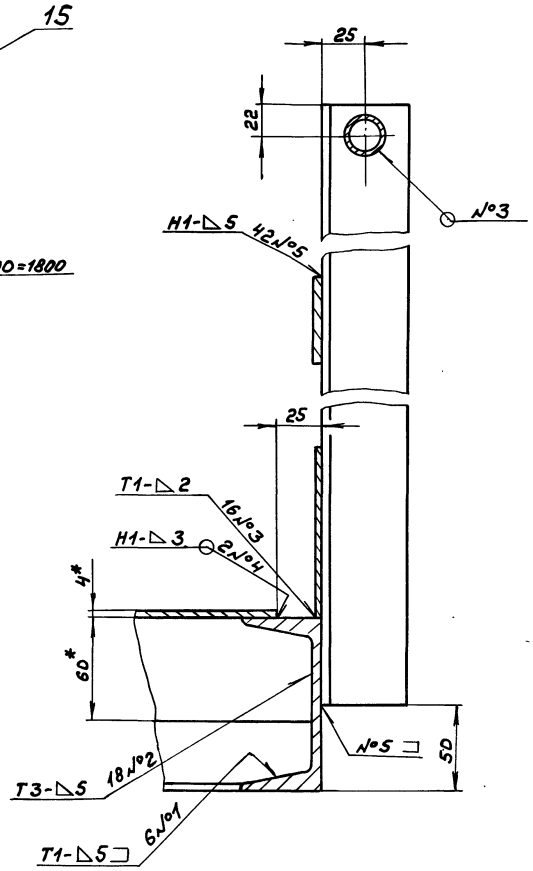

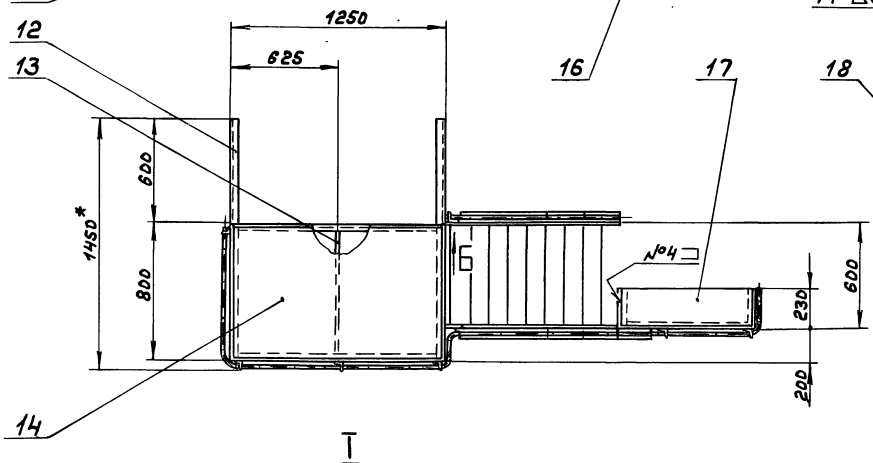

Вид Б
М1:2

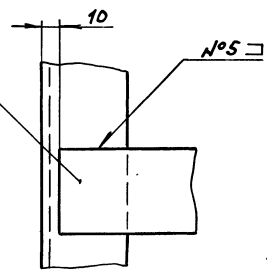

I
М1:2

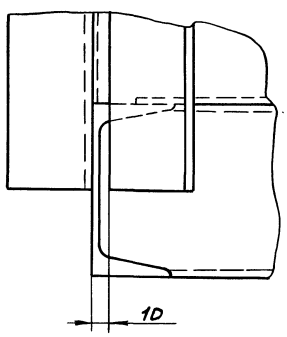

1.*Размеры для справок

2. ± IT16/2

3. Сварные швы по ГОСТ 5264-80

					Д23Д409.000СБ		
Изм.	Лист	№докум.	Подп.	Дата	Площадка экономайзера	Лит.	Масса	Масштаб
Разраб.		Козина		5.3.87		И	222	1:20
Пров.		Козина				Лист 1	Листов 2	
Т.контр.						Госстрой СССР, ГПИ Горьковский Сантехпроект		
Нач.отд.		Вольский						
Н.контр.		Нюнтер						
Утв.								

Инв.№подл. | Подп. и дата | Взам.инв.№ | Инв.№дубл. | Подп. и дата

Рис. 1

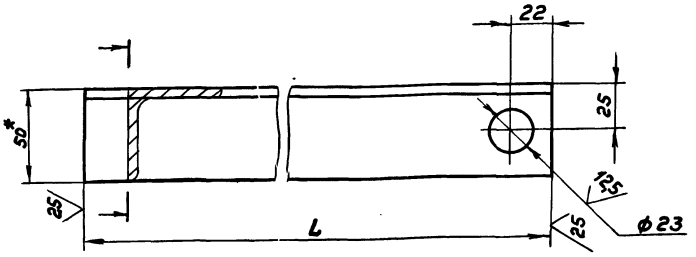

Обозначение	Рис.	L, мм	Масса, кг
Д 23 Д. 409. 001	1	560	2,1
-01	2		
-02	1	960	3,6
-03	2		

Рис. 2

Остальное см. рис. 1

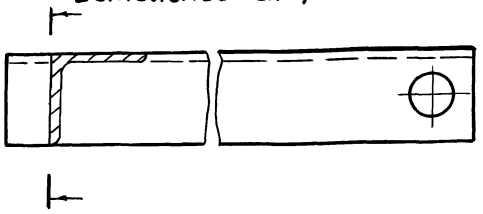

1.*Размеры для справок

2. ± IT16/2

Изм.	Лист	№ докум.	Подп.	Дата	Д 23 Д. 409. 001			
Разраб.		Козина		3.87	Стойка	Лит.	Масса	Масштаб
Пров.		Козина				И	см. табл.	1:2
Т. контр.						Лист	Листов 1	
Н. контр.		Мюнтер			Уголок 50×50×5-Б-ГОСТ 8509-72 / Вст3сп ГОСТ 535-79	Госстрой СССР ГПИ Горьковский Сантехпроект		
Утв.								

Инв. № подл. | Подп. и дата | Взам. инв. № | Инв. № дубл. | Подп. и дата

Формат А3

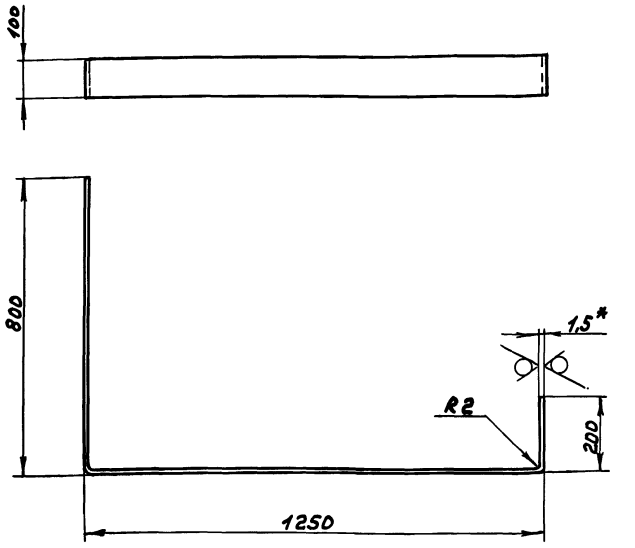

1.*Размеры для справок

2. ± IT16/2

Изм.	Лист	№ докум.	Подп.	Дата	Д 23 Д. 409. 003			
Разраб.		Козина		3.87	Бортик	Лит.	Масса	Масштаб
Пров.		Козина				И	2,6	1:10
Т. контр.						Лист	Листов 1	
Н. контр.		Мюнтер			Лист 5-ПН-1,5 ГОСТ 19903-74 / 3-IIг-Н-Вст3сп ГОСТ 16523-70	Госстрой СССР ГПИ Горьковский Сантехпроект		
Утв.								

Инв. № подл. | Подп. и дата | Взам. инв. № | Инв. № дубл. | Подп. и дата

Формат А4

II
М1:2
лист 1

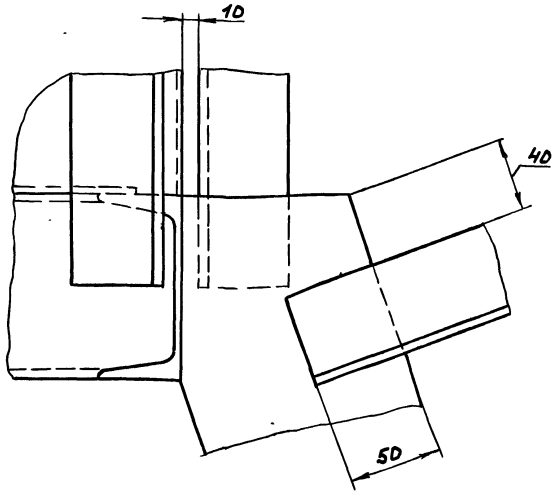

Изм.	Лист	№ докум.	Подп.	Дата	Д 23 Д. 409. 000СБ	Лист 2

Копир. Формат А4

Типовой проект 903-1-245.87 Альбом 4 часть 2

Д23Д.409.005

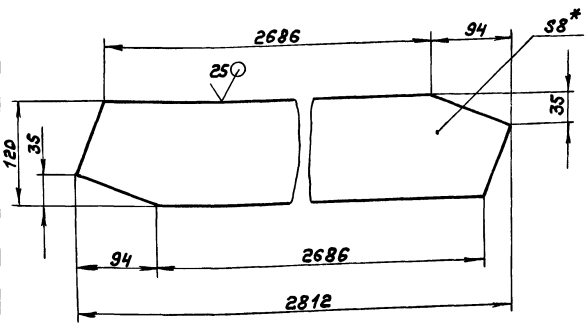

1.* Размеры для справок
2. ± IT16/2

Изм	Лист	№ докум.	Подп.	Дата
Разраб.		Козина		3.3.87
Пров.		Козина		
Т. контр.				
Н. контр.		Мюнтер		
Утв.				

Д23Д.409.005

Тетива

Лит.	Масса	Масштаб
И	21	1:4

Лист | Листов 1

Лист Б-ПН-8ГОСТ19903-74 / 8Ст3спГОСТ14637-79

Госстрой СССР ГПИ Горьковский Сантехпроект

формат А4

Д23Д.409.004

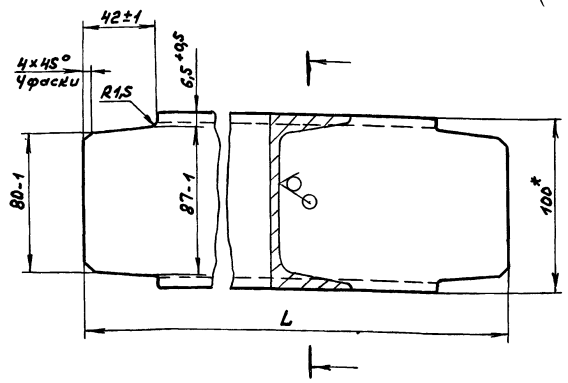

Обозначение	L, мм	Масса, кг
Д23Д.409.004	788	6,8
-01	1238	10,6

1.* Размеры для справок
2. ± IT16/2

Изм	Лист	№ докум.	Подп.	Дата
Разраб.		Козина		3.3.87
Пров.		Козина		
Т. контр.				
Н. контр.		Мюнтер		
Утв.				

Д23Д.409.004

Швеллер

Лит.	Масса	Масштаб
И	см. табл.	1:2

Лист | Листов 1

Швеллер 10-ГОСТ8240-72 / 8Ст3спГОСТ535-79

Госстрой СССР ГПИ Горьковский Сантехпроект

формат А4

Д23Д.409.002

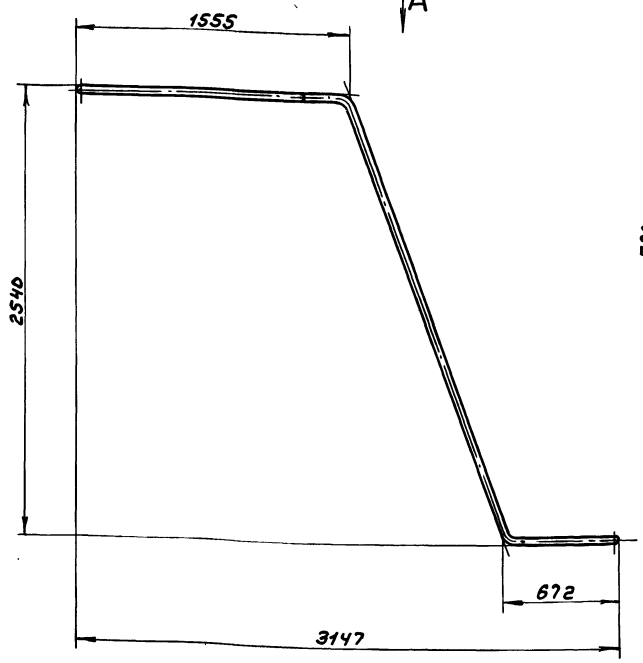

Вид А

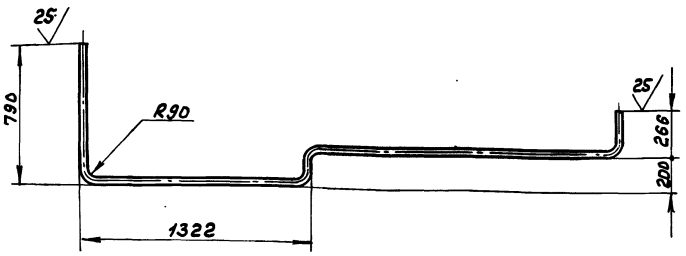

± IT16/2

Изм	Лист	№ докум.	Подп.	Дата
Разраб.		Козина		3.3.87
Пров.		Козина		
Т. контр.				
Н. контр.		Мюнтер		
Утв.				

Д23Д.409.002

Поручень

Лит.	Масса	Масштаб
И	6,7	1:20

Лист | Листов 1

Труба 15×2,8 ГОСТ 3262-75

Госстрой СССР ГПИ Горьковский Сантехпроект

Копир.

22192-05 40

формат А3

Типовой проект 903-1-245.87 Альбом 4 часть 2

Инв.№подл. | Подп. и дата | Взам.инв.№ | Инв.№дубл. | Подп. и дата

4.234.409.012

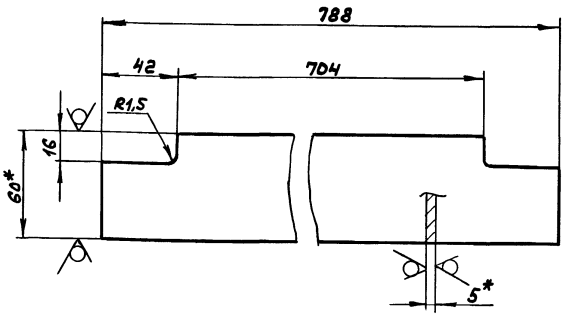

1. *Размеры для справок
2. ± IT16/2

Изм.	Лист	№ докум.	Подп.	Дата
Разраб.		Козина		3387
Пров.		Козина		
Т.контр.				
Н.контр.		Мюнтер		
Утв.				

Д23Д.409.012

Связь

Лит.	Масса	Масштаб
И	1,9	1:2

Лист | Листов 1

Полоса 2-Б-5×60 ГОСТ 103-76 / Вст3сп ГОСТ 535-79

Госстрой СССР ГПИ Горьковский Сантехпроект

Формат А4

4.234.409.007

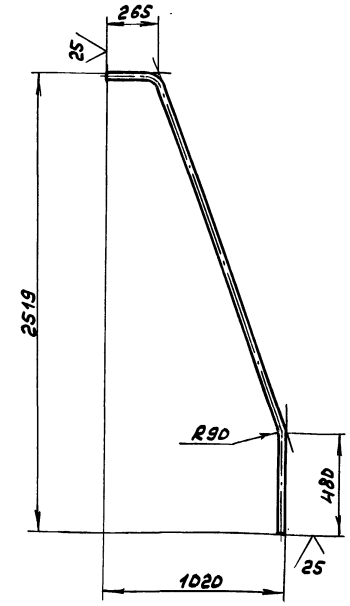

± IT16/2

Изм.	Лист	№ докум.	Подп.	Дата
Разраб.		Козина		3387
Пров.		Козина		
Т.контр.				
Н.контр.		Мюнтер		
Утв.				

Д23Д.409.007

Поручень

Лит.	Масса	Масштаб
И	3,2	1:20

Лист | Листов 1

Труба 15×2,8 ГОСТ 3262-75

Госстрой СССР ГПИ Горьковский Сантехпроект

Формат А4

4.234.409.006

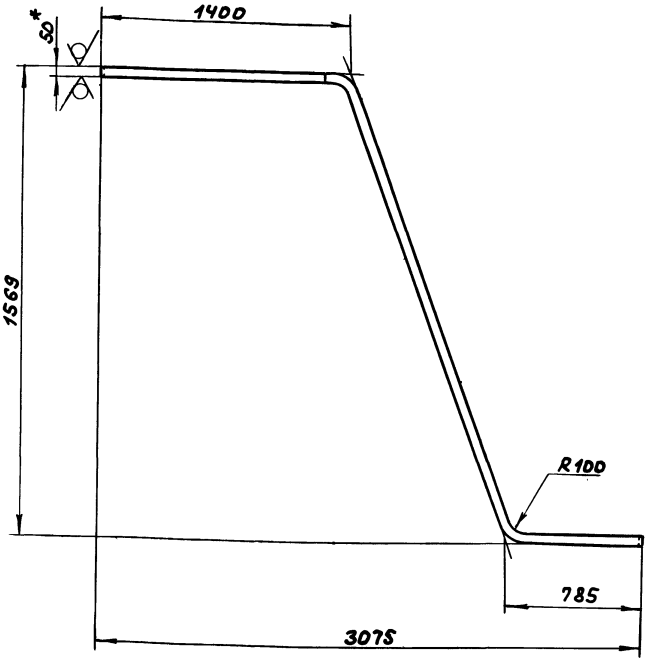

Вид А

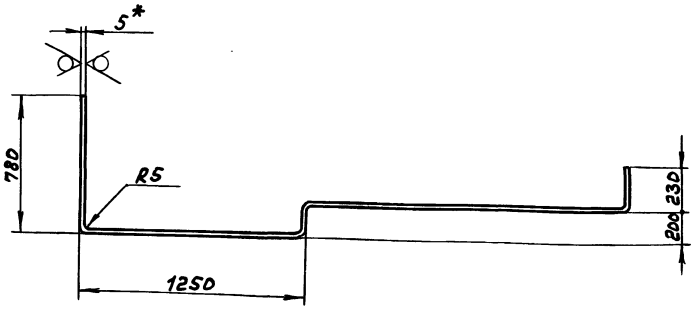

1. *Размеры для справок
2. ± IT16/2

Изм.	Лист	№ докум.	Подп.	Дата
Разраб.		Козина		3387
Пров.		Козина		
Т.контр.				
Н.контр.		Мюнтер		
Утв.				

Д23Д.409.006

Связь

Лит.	Масса	Масштаб
И	12	1:20

Лист | Листов 1

Полоса 2-Б-5×50 ГОСТ 103-76 / Вст3сп ГОСТ 535-79

Госстрой СССР ГПИ Горьковский Сантехпроект

Копир.

Формат А3

Формат	Зона	Поз.	Обозначение	Наименование	Кол.	Примечание
А4		8	Д 23А.410.004	Косынка	4	
Б4		9	Д 23А.410.005	Кронштейн		
				Швеллер 10-гост 8240-72		
				Вст3сп гост 535-79		
				L = 350 h16 25	2	3,0кг
Б4		10	Д 23А.410.006	Настил		
				Лист ромб. О-ПН-4		
				Вст3сп гост 8568-77		
				(2050×750) h16 25	1	48кг
Б4		11	Д 23А.410.007	Швеллер		
				Швеллер 10-гост 8240-72		
				Вст3сп гост 535-79		
				L = 2100 h16 25	2	18кг

Изм.	Лист	№ докум.	Подп.	Дата

Д 23А.410.000 — Лист 2

Формат	Зона	Поз.	Обозначение	Наименование	Кол.	Примечание
				Документация		
А2			Д 23А.410.000СБ	Сборочный чертеж		
				Детали		
А3		1	Д 23А.409.001-02	Стойка	4	
		2	-03	Стойка	4	
А4		3	Д 23А.409.004	Швеллер	2	
А4		4	Д 23А.409.012	Связь	3	
Б4		5	Д 23А.410.001	Поручень		
				Труба 15×2,8		
				ГОСТ 3262-75		
				L = 2100 h16 25	2	2,3кг
Б4		6	Д 23А.410.002	Полоса		
				Полоса 2-Б-5×50 ГОСТ 103-76		
				Вст3сп гост 535-79		
				L = 2010 h16 25	2	3,9кг
Б4		7	Д 23А.410.003	Бортик		
				Лист Б-ПН-1,5 ГОСТ 19903-74		
				3-IV-Н-Вст3сп ГОСТ 16523-70		
				(100×2100) h16 25	2	25кг

Изм.	Лист	№ докум.	Подп.	Дата
Разраб.	Козина			3.87
Пров.	Козина			
Нач. отд.				
Н. контр.	Мюнтер			
Утв.				

Д 23А.410.000

Площадка совединительная

Лит.	Лист	Листов
И	1	2

Госстрой СССР ГПИ Горьковский сантехпроект

А23А.409.016

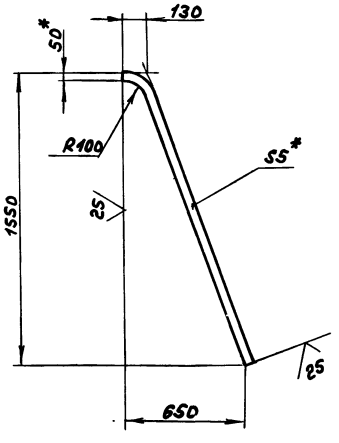

1. *Размеры для справок
2. ± IT16/2

Изм.	Лист	№ докум.	Подп.	Дата
Разраб.	Козина			3.87
Пров.	Козина			
Т. контр.				
Н. контр.	Мюнтер			
Утв.				

Д 23А.409.016

Связь

Лит.	Масса	Масштаб
И	3,4	1:20

Полоса 2-Б-5×50 ГОСТ 103-76 Вст3сп гост 535-79

Лист 1 Листов 1

Госстрой СССР ГПИ Горьковский сантехпроект

Формат А4

А23А.409.014

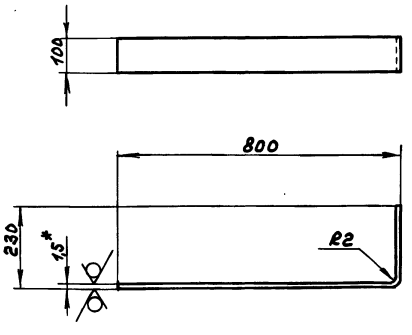

1. *Размеры для справок
2. ± IT16/2

Изм.	Лист	№ докум.	Подп.	Дата
Разраб.	Козина			3.87
Пров.	Козина			
Т. контр.				
Н. контр.	Мюнтер			
Утв.				

Д 23Д.409.014

Бортик

Лит.	Масса	Масштаб
И	1,2	1:10

Лист Б-ПН-1,5 ГОСТ 19903-74 3-IV-Н-Вст3сп ГОСТ 16523-70

Лист 1 Листов 1

Госстрой СССР ГПИ Горьковский сантехпроект

Формат А4

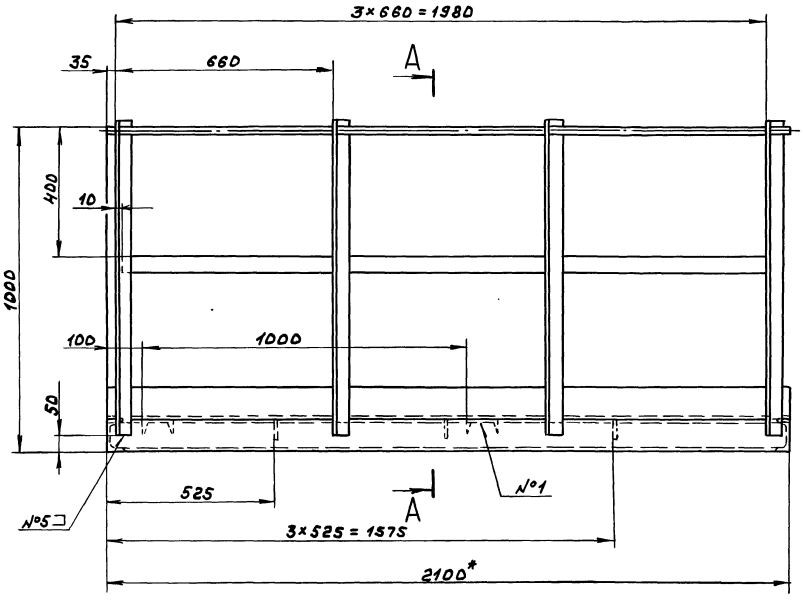

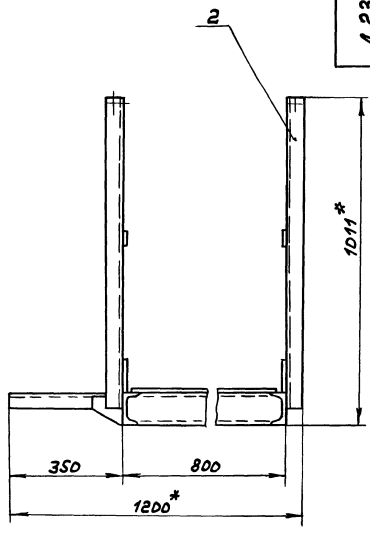

А - А
М1:2

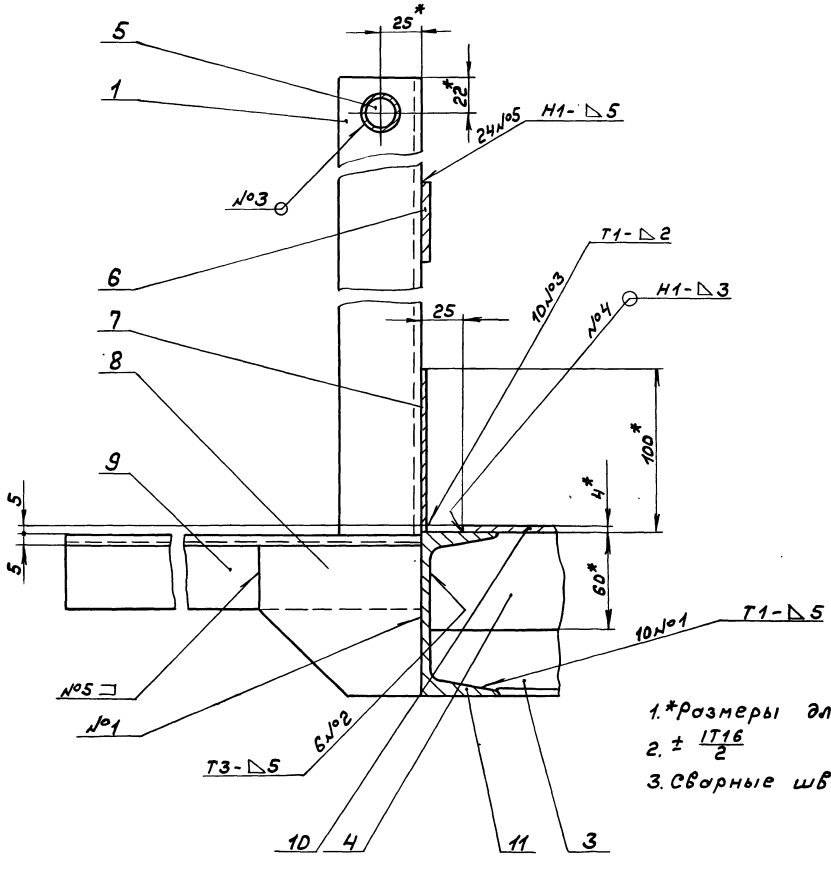

1. *Размеры для справок
2. ± IT16/2
3. Сварные швы по ГОСТ 5264-80

					Д 23Д.410.000СБ		
Изм.	Лист	№ докум.	Подп.	Дата	Площадка соединительная	Лит.	Масса / Масштаб
Разраб.		Козина		23.87		И	157 / 1:10
Пров.		Козина				Лист	Листов 1
Т. контр.						Госстрой СССР ГПИ Горьковский Сантехпроект	
Нач. отд.		Вольский					
Н. контр.		Мюнтер					
Утв.							

Копир.

22192-05 43 Формат А2

Инв. № подл. | Подп. и дата | Взам. инв. № | Инв. № дубл. | Подп. и дата

А23А.411.000СБ

Типовой проект 903-1-245.87 Альбом VI часть 2

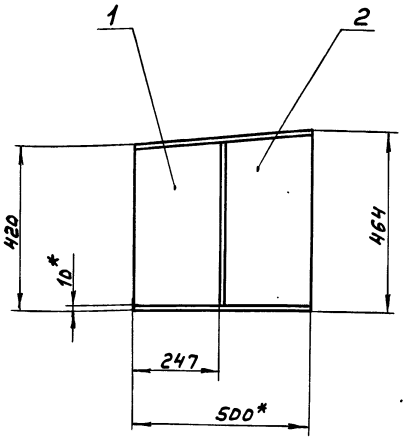

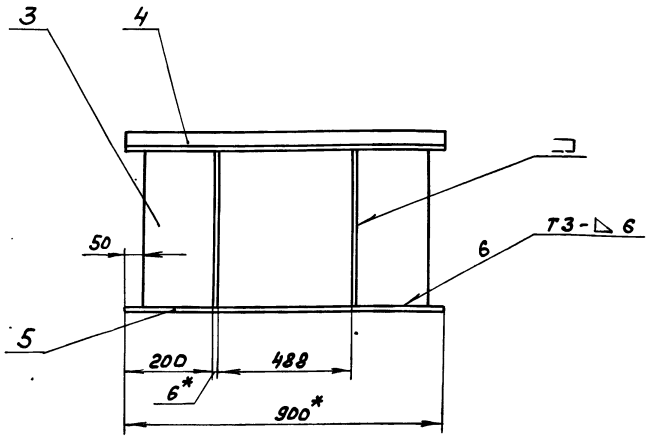

Поз.1
М1:5

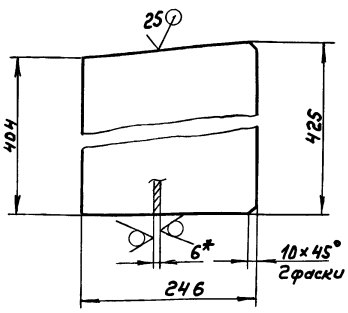

Поз.2
М1:5

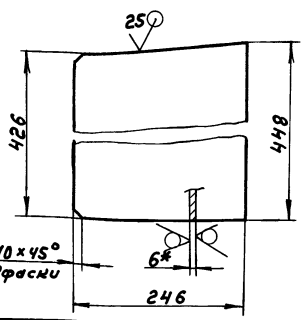

1. *Размеры для справок
2. ± IT16/2
3. Сварные швы по ГОСТ 5264-80

Изм.	Лист	№ докум.	Подп.	Дата
Разраб.		Мюнтер		7.87
Пров.				
Т. контр.				
Нач. отд.		Волбский		
Н. контр.		Мюнтер		
Утв.				

А23Д.411.000СБ

Опора

Лит.	Масса	Масштаб
И	93	1:10
Лист	Листов 1	

Госстрой СССР ГПИ Горьковский Сантехпроект

Формат А3

А23А.410.004

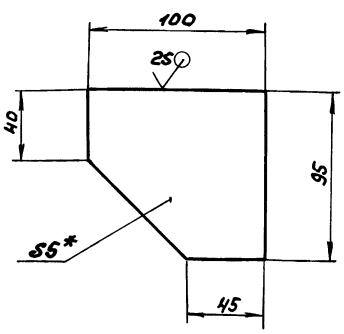

1. *Размеры для справок
2. ± IT16/2

Изм.	Лист	№ докум.	Подп.	Дата
Разраб.		Козина		7.87
Пров.				
Т. контр.				
Н. контр.		Мюнтер		
Утв.				

Косынка

Лит.	Масса	Масштаб
И	0,34	1:2
Лист	Листов 1	

Лист Б-ПН-5 ГОСТ 19903-74
Вст3сп ГОСТ 14637-79

Госстрой СССР ГПИ Горьковский Сантехпроект

Формат А4

Формат	Зона	Поз.	Обозначение	Наименование	Кол.	Примечание
				Документация		
А3			А23Д.411.000СБ	Сборочный чертеж		
				Детали		
Б4		1	А23Д.411.001	Лист		
				Лист Б-ПН-6 ГОСТ 19903-74		
				Вст3сп ГОСТ 14637-79	2	4,8 кг
Б4		2	А23Д.411.002	Лист		
				Лист Б-ПН-6 ГОСТ 19903-74		
				Вст3сп ГОСТ 14637-79	2	5,1 кг
Б4		3	А23Д.411.003	Лист		
				Лист Б-ПН-6 ГОСТ 19903-74 / Вст3сп ГОСТ 14637-79		
				(800×425) h16 25	1	16 кг
Б4		4	А23Д.411.004	Лист		
				Лист Б-ПН-6 ГОСТ 19903-74		
				Вст3сп ГОСТ 14637-79		
				(900×502) h16 25	1	21,3 кг
Б4		5	А23Д.411.005	Плита		
				Лист Б-ПН-10 ГОСТ 19903-74		
				Вст3сп ГОСТ 14637-79		
				(900×500) h16 25	1	35 кг

Изм.	Лист	№ докум.	Подп.	Дата
Разраб.		Мюнтер		3.84
Пров.				
Нач. отд.		Волбский		
Н. контр.		Мюнтер		
Утв.				

А23Д.411.000

Опора

Лит.	Лист	Листов 6
И	1	

Госстрой СССР ГПИ Горьковский Сантехпроект

Копир.

22192-05 44

Формат А4

Поз. 2

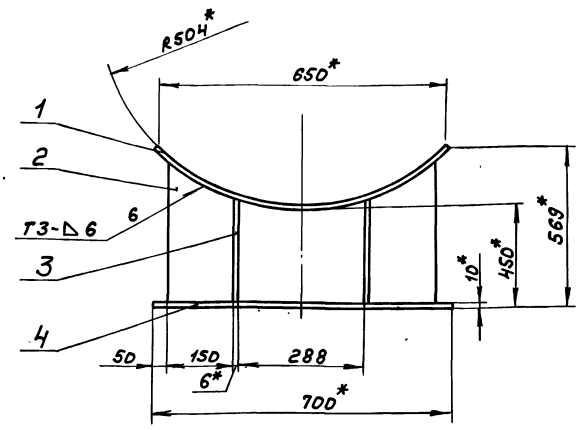

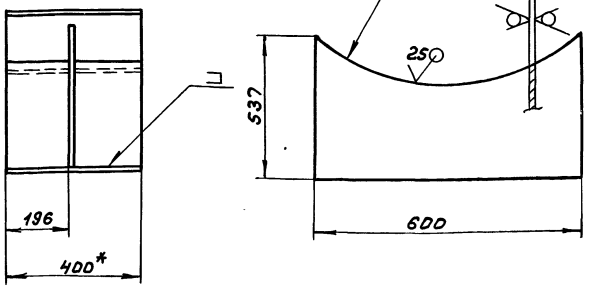

Поз. 1

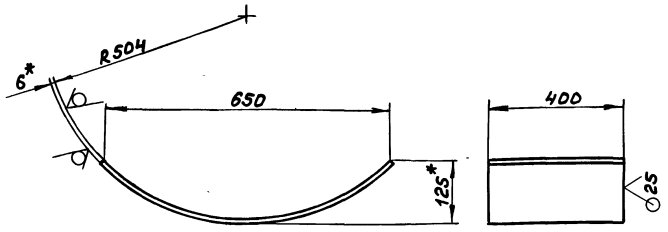

1.*Размеры для справок
2. ± IT16/2
3. Сварные швы по ГОСТ5264-80

Изм.	Лист	№ докум.	Подп.	Дата
Разраб.		Нюнтер		3.3.87
Пров.		Нюнтер		
Т. контр.				
Нач. отд.		Абашин		
Н. контр.		Нюнтер		
Утв.				

А23Д.412.000СБ

Опора

Лит.	Масса	Масштаб
И	66	1:10

Лист	Листов 1

Госстрой СССР ГПИ Горьковский Сантехпроект

Формат А3

25/ (√)

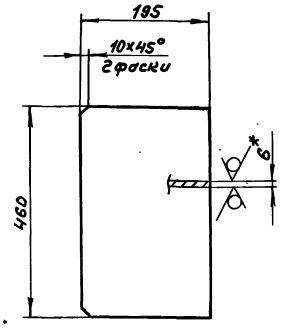

1.*Размеры для справок
2. ± IT16/2

Изм.	Лист	№ докум.	Подп.	Дата
Разраб.		Козина		3.3.87
Пров.		Корунов		
Т. контр.				
Н. контр.		Нюнтер		
Утв.				

А23Д.412.003

Косынка

Лит.	Масса	Масштаб
И	4,2	1:5

Лист	Листов 1

Лист Б-ПН-6 ГОСТ19903-74
Вст3спГОСТ14637-79

Госстрой СССР ГПИ Горьковский Сантехпроект

Формат А4

Формат	Зона	Поз.	Обозначение	Наименование	Кол.	Примечание
				Документация		
А3			А23Д.412.000СБ	Сборочный чертеж		
				Детали		
А4		1	А23Д.412.001	Лист		
				Лист Б-ПН-6 ГОСТ19903-74		
				Вст3спГОСТ14637-79	1	13,3кг
А4		2	А23Д.412.002	Стойка		
				Лист Б-ПН-6 ГОСТ19903-74		
				Вст3спГОСТ14637-79	1	13,5кг
А4		3	А23Д.412.003	Косынка	4	
А4		4	А23Д.412.004	Плита		
				Лист Б-ПН-10 ГОСТ19903-74		
				Вст3спГОСТ14637-79		
				(400×700) h16 25/	1	22кг

Изм.	Лист	№ докум.	Подп.	Дата
Разраб.		Нюнтер		3.3.87
Пров.		Нюнтер		
Нач. отд.		Волбский		
Н. контр.		Нюнтер		
Утв.				

А23Д.412.000

Опора

Лит.	Лист	Листов
И	1	

Госстрой СССР ГПИ Горьковский Сантехпроект

Копир. 22182-05 45 Формат А4

Инв.№подл. | Подп. и дата | Взам.инв.№ | Инв.№дубл. | Подп. и дата

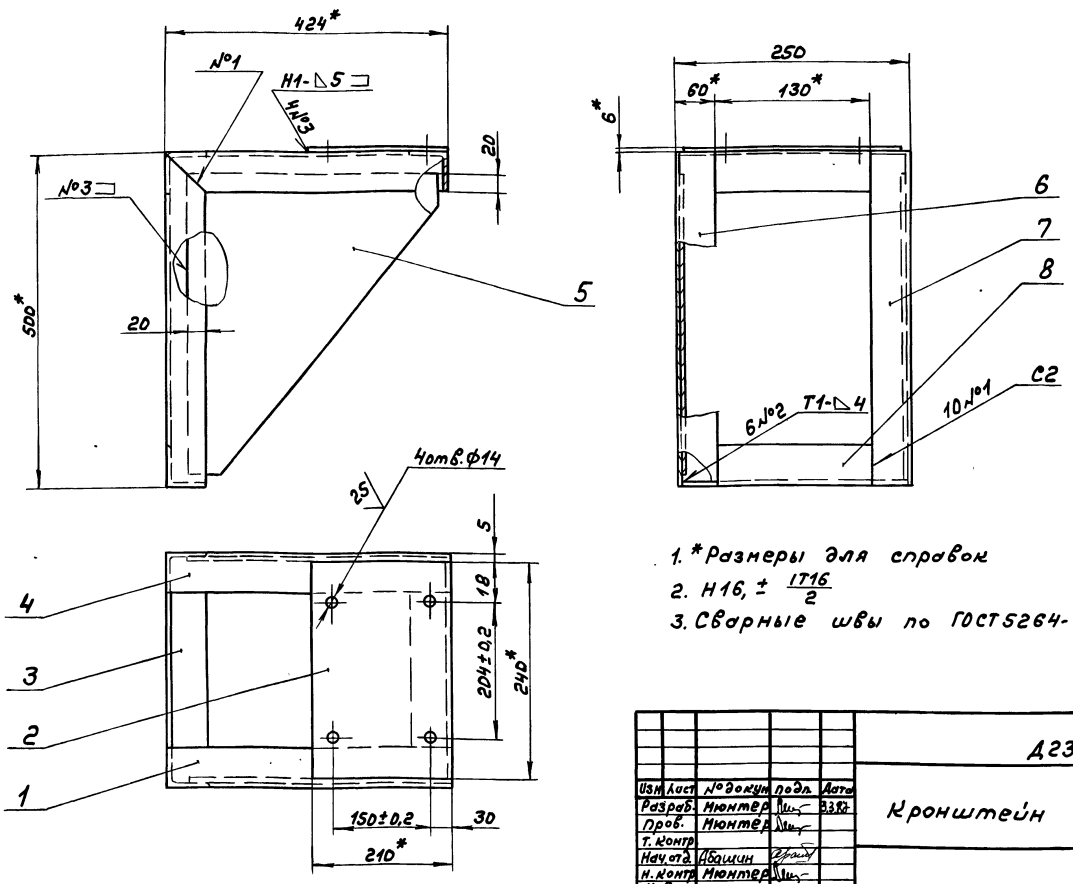

1. *Размеры для справок
2. Н16, $\pm \frac{IT16}{2}$
3. Сварные швы по ГОСТ 5264-80

Изм.	Лист	№ докум.	Подп.	Дата	Д23Д.414.000СБ	Лит.	Масса	Масштаб
Разраб.		Мюнтер		33.87	Кронштейн	И	15,5	1:5
Пров.		Мюнтер				Лист	Листов 1	
Т. контр.						Госстрой СССР ГПИ Горьковский сантехпроект		
Нач. отд.		Абашин						
Н. контр.		Мюнтер						
Утв.								

Формат А3

Рис. 1

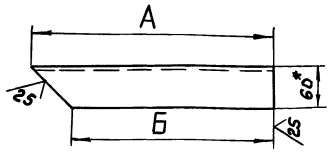

Рис. 2
Остальное см. Рис. 1

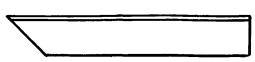

Обозначение	Рис.	Размеры, мм. А	Размеры, мм. Б	Масса, кг
Д23Д.414.001	1	424	364	1,37
-01	2			
-02	1	500	440	1,65
-03	2			

1. *Размеры для справок
2. $\pm \frac{IT16}{2}$

Изм.	Лист	№ докум.	Подп.	Дата	Д23Д.414.001	Лит.	Масса	Масштаб
Разраб.		Мюнтер		33.87	Уголок	И		см. табл.
Пров.		Мюнтер				Лист	Листов 1	
Т. контр.						Госстрой СССР ГПИ Горьковский сантехпроект		
Н. контр.		Мюнтер			Уголок 60×60×4 ГОСТ 19771-74 Вст3сп ГОСТ 14474-76			
Утв.								

Формат А4

Формат	Зона	Поз.	Обозначение	Наименование	Кол.	Примечание
				Документация		
А3			Д23Д.414.000 СБ	Сборочный чертеж		
				Детали		
А4		1	Д23Д.414.001	Уголок	1	
Б4		2	Д23Д.414.002	Плита		
				Лист Б-ПН-Б ГОСТ 19903-74		
				Вст3сп ГОСТ 14637-79		
				(210×240) h16 $\frac{25}{}$	1	2,4кг
Б4		3	Д23Д.414.003	Связь		
				Уголок 60×60×4 ГОСТ 19771-74		
				Вст3сп ГОСТ 14474-76		
				L=130 h16 $\frac{25}{}$	1	0,45кг
А4		4	Д23Д.414.001-01	Уголок	1	
А4		5	Д23Д.414.004	Косынка	2	
А4		6	Д23Д.414.001-02	Уголок	1	
		7	-03	Уголок	1	
А4		8	Д23Д.414.005	Уголок	2	

Изм.	Лист	№ докум.	Подп.	Дата	Д23Д.414.000	Лит.	Лист	Листов
Разраб.		Мюнтер		33.87	Кронштейн	И		1
Пров.		Мюнтер				Госстрой СССР ГПИ Горьковский сантехпроект		
Нач. отд.		Абашин						
Н. контр.		Мюнтер						
Утв.								

Формат А4

Типовой проект 903-1-245.87 Альбом 4 часть 2

Д23Д.415.001

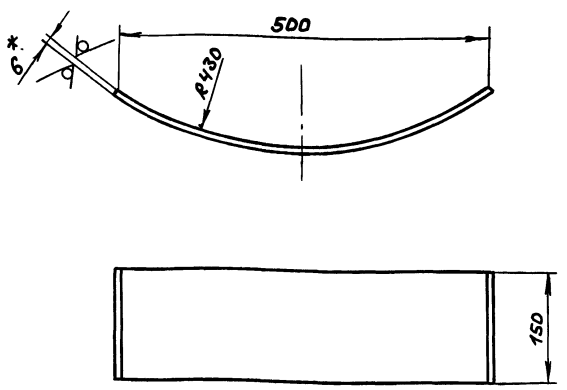

1.*Размеры для справок

2. ± IT16/2

Изм.	Лист	№ докум.	Подп.	Дата
Разраб.		Мюнтер		3.3.87
Пров.		Мюнтер		
Т.контр.				
Н.контр.		Мюнтер		
Утв.				

Д23Д.415.001

Полоса

Лит.	Масса	Масштаб
И	3,35	1:5

Лист | Листов 1

Лист Б-ПН-6 ГОСТ19903-74 / ВСт3сп ГОСТ14637-79

Госстрой СССР ГПИ Горьковский Сантехпроект

Формат А4

Формат	Зона	Поз.	Обозначение	Наименование	Кол.	Примечание
				Документация		
А3			Д23Д.415.000СБ	Сборочный чертеж		
				Детали		
А4		1	Д23Д.415.001	Полоса	1	
А4		2	Д23Д.415.002	Ребро	2	
		3	-01	Ребро	4	
А4		4	Д23Д.415.003	Стойка	1	
Б4		5	Д23Д.415.004	Плита		
				Лист Б-ПН-10 ГОСТ19903-74		
				ВСт3сп ГОСТ14637-79		
				(400×700) h16 25	1	22кг

Д23Д.415.000

Изм.	Лист	№ докум.	Подп.	Дата
Разраб.		Мюнтер		3.3.87
Пров.		Мюнтер		
Нач.отд.		Абашин		
Н.контр.		Мюнтер		
Утв.				

Опора кармана

Лит.	Лист	Листов
И		1

Госстрой СССР ГПИ Горьковский Сантехпроект

Формат А4

Д23Д.414.005

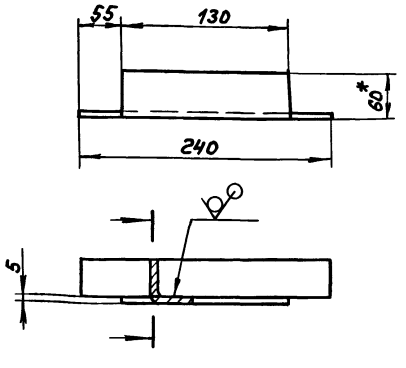

1.*Размеры для справок

2. h16, ± IT16/2

Изм.	Лист	№ докум.	Подп.	Дата
Разраб.		Мюнтер		3.3.87
Пров.		Мюнтер		
Т.контр.				
Н.контр.		Мюнтер		
Утв.				

Д23Д.414.005

Уголок

Лит.	Масса	Масштаб
И	0,65	1:5

Лист | Листов 1

Уголок 60×60×4 ГОСТ19771-74 / ВСт3сп ГОСТ11474-76

Госстрой СССР ГПИ Горьковский Сантехпроект

Формат А4

Д23Д.414.004

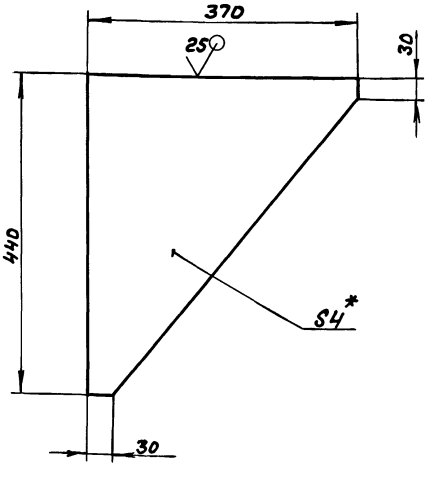

1.*Размеры для справок

2. h16, ± IT16/2

Изм.	Лист	№ докум.	Подп.	Дата
Разраб.		Мюнтер		3.3.87
Пров.		Мюнтер		
Т.контр.				
Н.контр.		Мюнтер		
Утв.				

Д23Д.414.004

Косынка

Лит.	Масса	Масштаб
И	2,6	1:5

Лист | Листов 1

Лист Б-ПН-4 ГОСТ19903-74 / ВСт3сп ГОСТ14637-79

Госстрой СССР ГПИ Горьковский Сантехпроект

Формат А4

Копир

Типовой проект 903-1-245.87 Альбом V часть 2

А23А.415.003

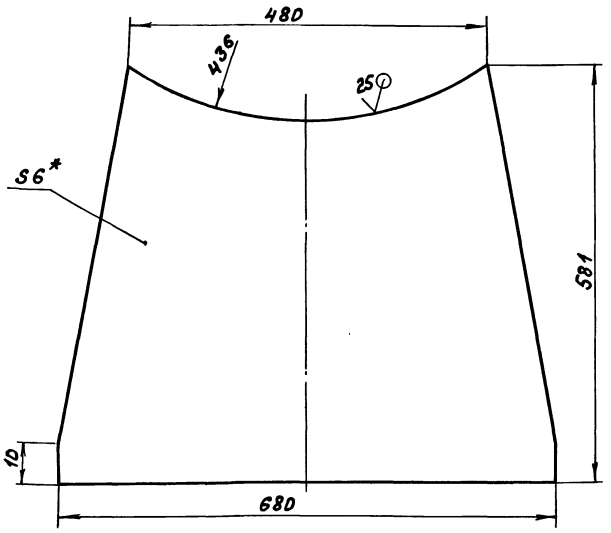

1.*Размеры для справок
2. h16, ± IT16/2

Изм.	Лист	№докум.	Подп.	Дата
Разраб.		Мюнтер		3.3.87
Пров.		Мюнтер		
Т.контр.				
Н.контр.		Мюнтер		
Утв.				

Д23Д.415.003

Стойка

Лит.	Масса	Масштаб
И	15,9	1:5
Лист	Листов 1	

Лист Б-ПН-6 ГОСТ 19903-74 / ВСт3сп ГОСТ 14637-79

Госстрой СССР ГПИ Горьковский сантехпроект

Формат А4

А23А.415.002

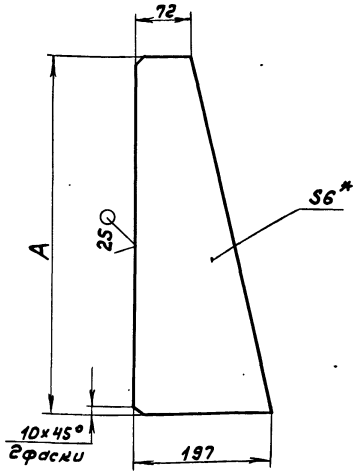

Обозначение	A, мм.	Масса, кг
Д23Д.415.002	509	3,22
-01	571	3,62

1.*Размеры для справок
2. h16, ± IT16/2

Изм.	Лист	№докум.	Подп.	Дата
Разраб.		Мюнтер		3.3.87
Пров.		Мюнтер		
Т.контр.				
Н.контр.		Мюнтер		
Утв.				

Д23Д.415.002

Ребро

Лит.	Масса	Масштаб
И	см.табл.	—
Лист	Листов 1	

Лист Б-ПН-6 ГОСТ 19903-74 / ВСт3сп ГОСТ 14637-79

Госстрой СССР ГПИ Горьковский сантехпроект

Формат А4

А23А.415.000СБ

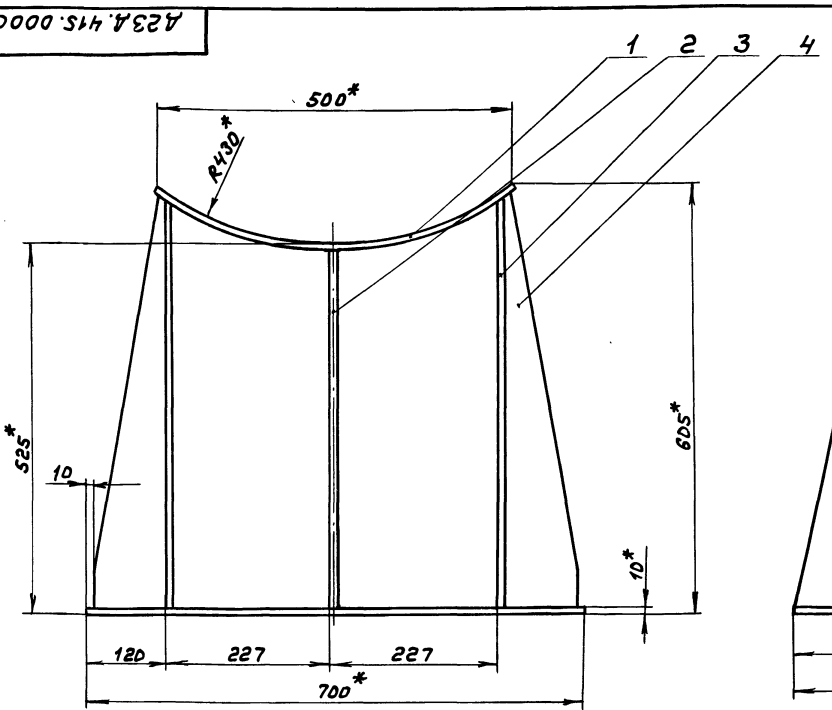

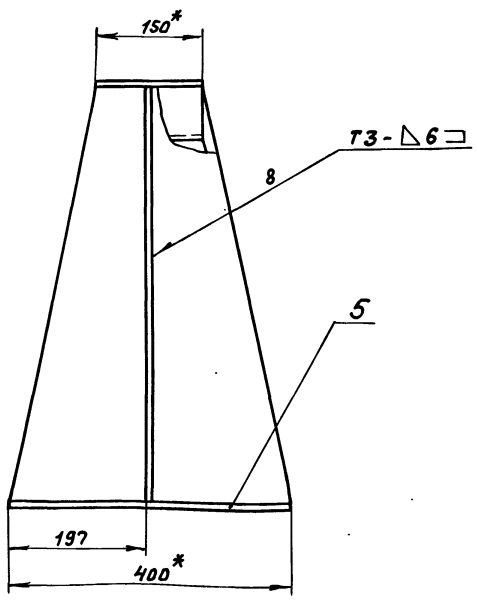

1.*Размеры для справок
2. ± IT16/2
3. Сварные швы по ГОСТ 5264-80

Изм.	Лист	№докум.	Подп.	Дата
Разраб.		Мюнтер		3.3.87
Пров.		Мюнтер		
Т.контр.				
Нач.отд.		Абашин		
Н.контр.		Мюнтер		
Утв.				

Д23Д.415.000СБ

Опора кармана

Лит.	Масса	Масштаб
И	63	1:5
Лист	Листов 1	

Госстрой СССР ГПИ Горьковский сантехпроект

Копир.

Формат А3

Д20А.744.001

Типовой проект 903-1-245.87 Альбом 4 часть 2

25 (√)

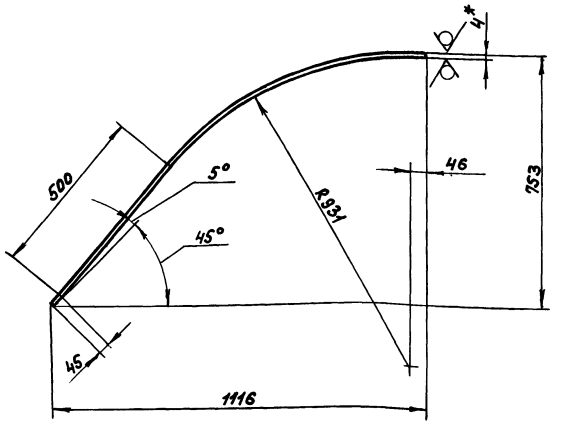

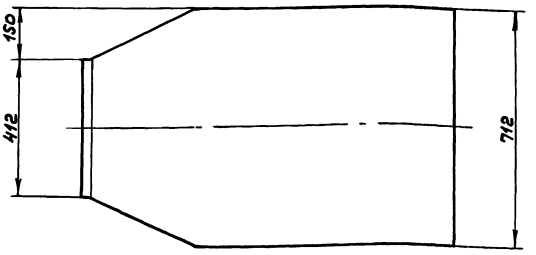

1. *Размеры для справок
2. ± $\frac{IT16}{2}$

Изм	Лист	№ докум.	Подп.	Дата	Д20А.744.001			
Разраб.		Козина		3.6.87	Стенка	Лит. И	Масса 24	Масштаб 1:10
Пров.		Козина				Лист	Листов 1	
Т.контр.								
Н.контр.		Мюнтер			Лист Б-ПН-4 ГОСТ 19903-74 / В Ст3сп ГОСТ 14637-79	Госстрой ССР ГПИ Горьковский Сантехпроект		
Утв.								

Формат А3

Формат	Зона	Поз.	Обозначение	Наименование	Кол.	Примечание
				Документация		
А2			Д20А.744.010СБ	Сборочный чертеж		
				Детали		
А3		1	Д20А.744.001	Стенка	1	
А3		2	Д20А.744.002	Стенка	1	
		3	-01	Стенка	1	
Б4		4	Д20А.744.003	Уголок		
				Уголок 45×45×5-Б-ГОСТ 8509-72 / В Ст3сп ГОСТ 535-79		
				L = 420 h16 25√	2	1,4кг
Б4		5	Д20А.744.004	Уголок		
				Уголок 45×45×5-Б-ГОСТ 8509-72 / В Ст3сп ГОСТ 535-79		
				L = 650 h16 25√	2	2,2кг
Б4		6	Д20А.744.005	Ребро		
				Полоса 2-Б-5×50 ГОСТ 103-76 / В Ст3сп ГОСТ 535-79		
				L = 900 h16 25√	2	1,8кг
А4		7	Д20А.744.006	Стенка	1	
Б4		8	Д20А.744.007	Ребро		
				Полоса 2-Б-5×50 ГОСТ 103-76 / В Ст3сп ГОСТ 535-79		
				L = 800 h16 25√	2	1,6кг

Изм	Лист	№ докум.	Подп.	Дата	Д20А.744.010			
Разраб.		Козина		3.6.87	Короб	Лит. И	Лист	Листов 1
Пров.		Козина				Госстрой ССР ГПИ Горьковский Сантехпроект		
Нач.отд.		Вольский						
Н.контр.		Мюнтер						
Утв.								

Формат	Зона	Поз.	Обозначение	Наименование	Кол.	Примечание
				Документация		
А2			Д20А.744.000СБ	Сборочный чертеж		
				Сборочные единицы		
А4		1	Д20А.744.010	Короб	1	
А4		2	Д20А.744.020	Короб	1	
А4		3	Д20А.744.030	Короб	1	

Изм	Лист	№ докум.	Подп.	Дата	Д20А.744.000			
Разраб.		Козина		3.6.87	Короб	Лит. И	Лист	Листов 1
Пров.		Козина				Госстрой ССР ГПИ Горьковский Сантехпроект		
Нач.отд.		Вольский						
Н.контр.		Мюнтер						
Утв.								

Инв.№ подл. | Подп. и дата | Взам.инв.№ | Инв.№ дубл. | Подп. и дата

Типовой проект 903-1-245.87 Альбом V часть 2

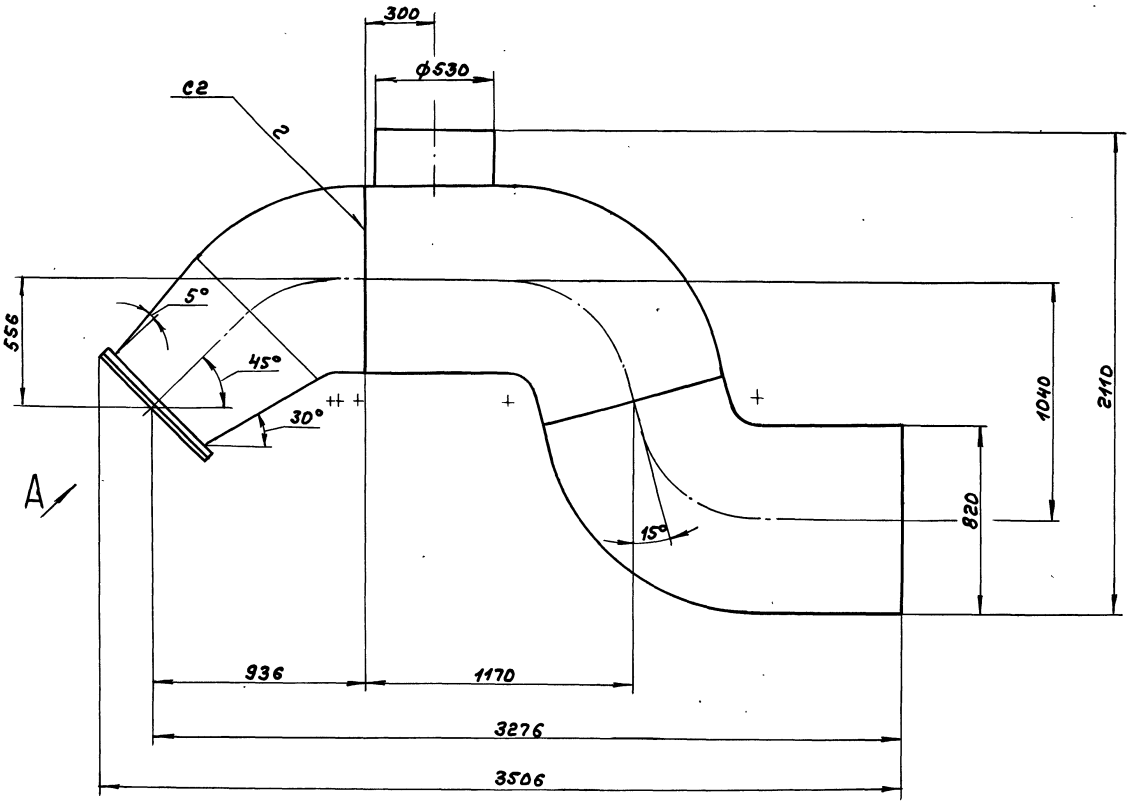

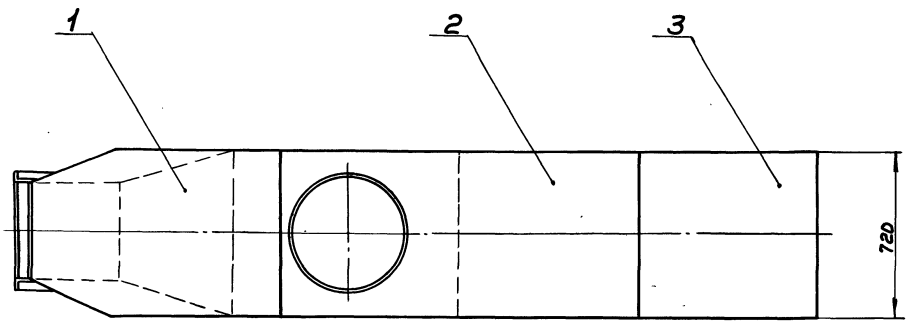

Вида
М 1:10 повернуто

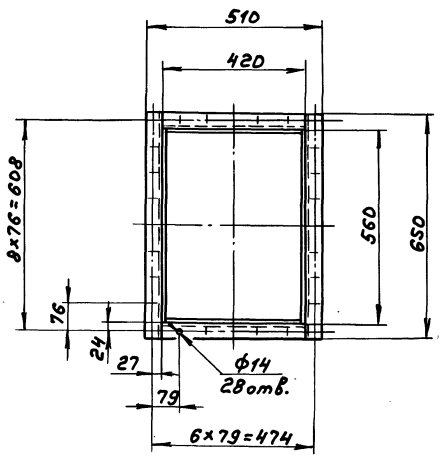

1. Размеры для справок
2. Сварные швы по ГОСТ5264-80

					Д 20А.744.000С6	
Изм.	Лист	№ докум.	Подп.	Дата	Короб	Лит. И; Масса 434; Масштаб 1:15
Разраб.		Козина		06.87		Лист; Листов 1
Пров.		Козина				Госстрой СССР, ГПИ Горьковский Сантехпроект
Т.контр.						
Нач.отд.		Вольский				
Н.контр.		Монтер				
Утв.						

Инв.№ подл. | Подп. и дата | Взам.инв.№ | Инв.№ дубл. | Подп. и дата

Типовой проект 903-1-245.87 Альбом V вып 2

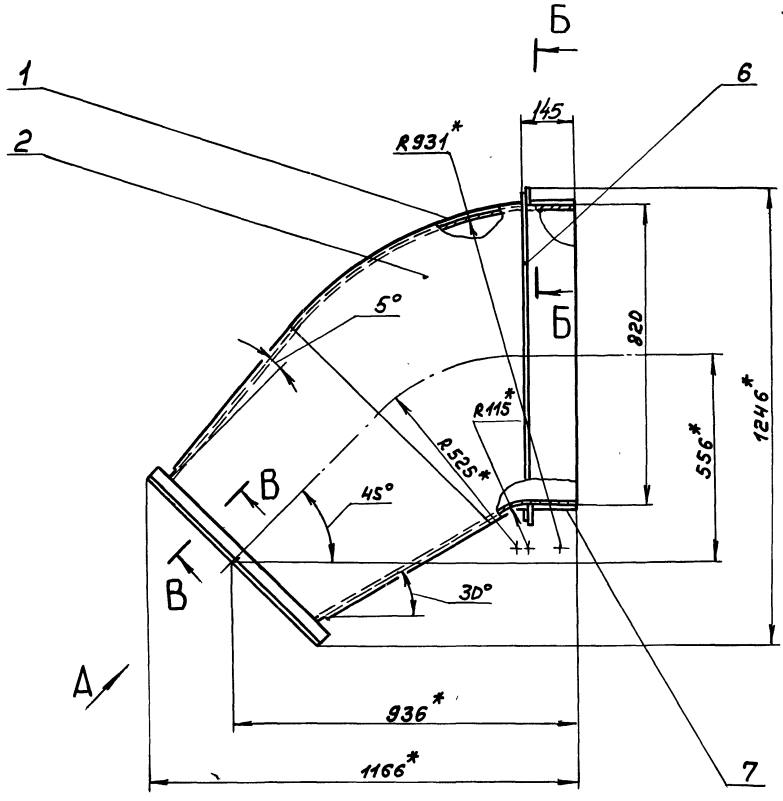

Б - Б
М1:2 повернуто

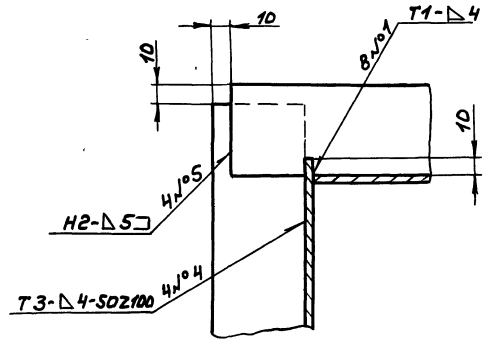

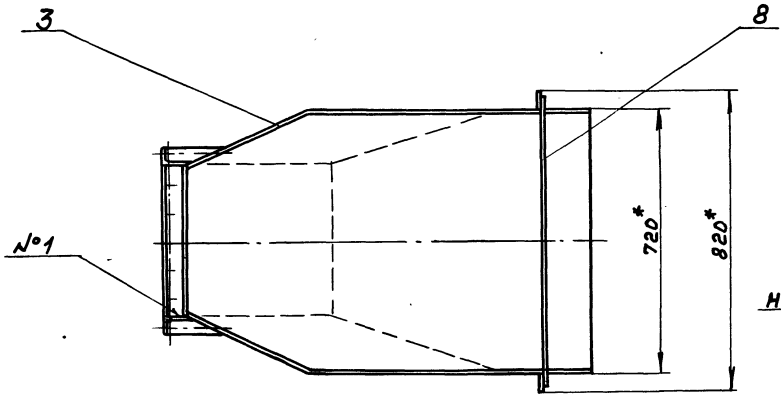

В - В
М1:2 повернуто

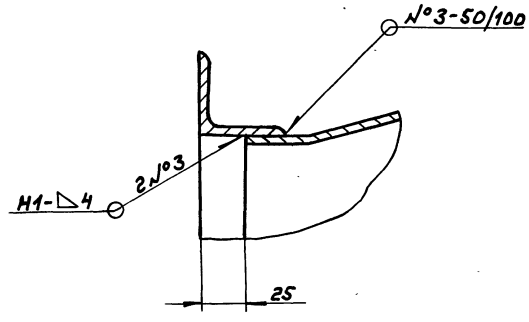

Вид А

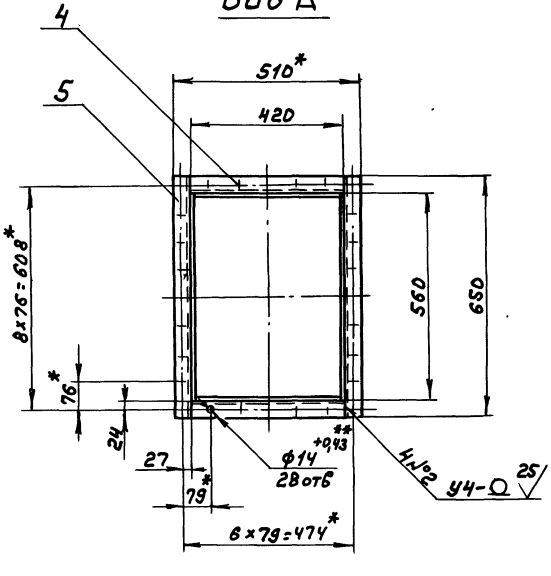

1. *Размеры для справок
2. ± IT16/2
3. Сварные швы по ГОСТ 5264-80

				Д2ОА.744.010СБ		
Изм. Лист	№ докум.	Подп.	Дата	Короб	Лит.	Масса	Масштаб
Разраб.	Козина		3.6.87		И	106	1:10
Пров.	Козина				Лист	Листов 1
Т. контр.					Госстрой СССР ГПИ Горьковский Сантехпроект	
Нач. отд.	Волгский					
Н. контр.	Инженер					
Утв.						

Копир. 22192-05 51 Формат А2

Инв. № подл. | Подп. и дата | Взам. инв. № | Инв. № дубл. | Подп. и дата

Типовой проект 903-1-245.87 Альбом V.2

Д 20А. 744. 006

25 (√)

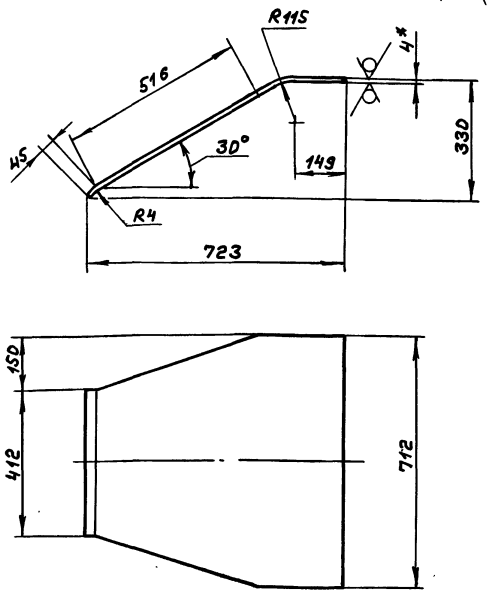

1.* Размеры для справок

2. ± 17/16 / 2

Изм.	Лист	№ докум.	Подп.	Дата
Разраб.		Козина		3.6.87
Пров.		Козина		
Т. контр.				
Н. контр.		Мюнтер		
Утв.				

Д 20А. 744. 006

Стенка

Лит.	Масса	Масштаб
И	14	1:10
Лист	Листов 1	

Лист Б-ПН-4 ГОСТ 19903-74 / Вст3сп ГОСТ 14637-79

Госстрой СССР ГПИ Горьковский сантехпроект

Формат А4

Формат	Зона	Поз.	Обозначение	Наименование	Кол.	Примечание
				Документация		
А2			Д 20А. 744. 020СБ	Сборочный чертеж		
				Детали		
А3		1	Д 20А. 744. 008-01	Стенка	1	
Б4		2	Д 20А. 744. 009	Патрубок		
				Труба 530×8 ГОСТ 10704-76 / Д ГОСТ 10705-80		
				L = 250 h16 25	1	25,7 кг
А4		3	Д 20А. 744. 011	Стенка	2	
Б4		4	Д 20А. 744. 012	Ребро		
				Полоса 2-6-5×50 ГОСТ 103-76 / Вст3сп ГОСТ 535-79		
				L = 900 h16 25	2	1,8 кг
А3		5	Д 20А. 744. 008	Стенка	1	
Б4		6	Д 20А. 744. 013	Ребро		
				Полоса 2-6-5×50 ГОСТ 103-76 / Вст3сп ГОСТ 535-79		
				L = 800 h16 25	2	1,6 кг

Изм.	Лист	№ докум.	Подп.	Дата
Разраб.		Козина		3.6.87
Пров.		Козина		
Нач. отд.		Вольский		
Н. контр.		Мюнтер		
Утв.				

Д 20А. 744. 020

Короб

Лит.	Лист	Листов
И		1

Госстрой СССР ГПИ Горьковский сантехпроект

Формат А4

Д 20А. 744. 002

25 (√)

Д 20А. 744. 002

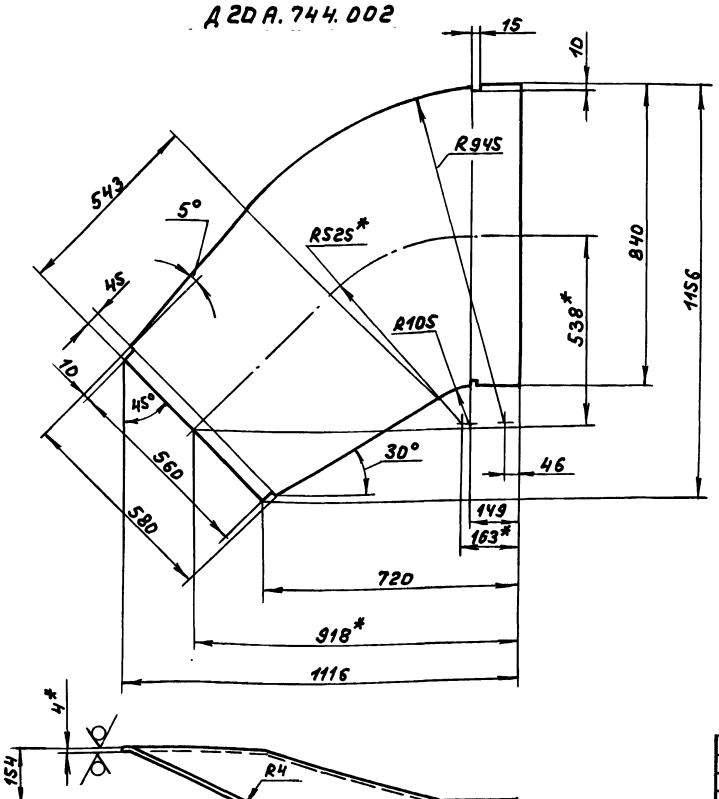

Д 20А. 744. 002-01 – зеркальное отражение

Остальное – см. Д 20А. 744. 002



1.* Размеры для справок

2. ± 17/16 / 2

Изм.	Лист	№ докум.	Подп.	Дата
Разраб.		Козина		3.6.87
Пров.		Козина		
Т. контр.				
Н. контр.		Мюнтер		
Утв.				

Д 20А. 744. 002

Стенка

Лит.	Масса	Масштаб
И	27	1:10
Лист	Листов 1	

Лист Б-ПН-4 ГОСТ 19903-74 / Вст3сп ГОСТ 14637-79

Госстрой СССР ГПИ Горьковский сантехпроект

Копир.

Формат А3

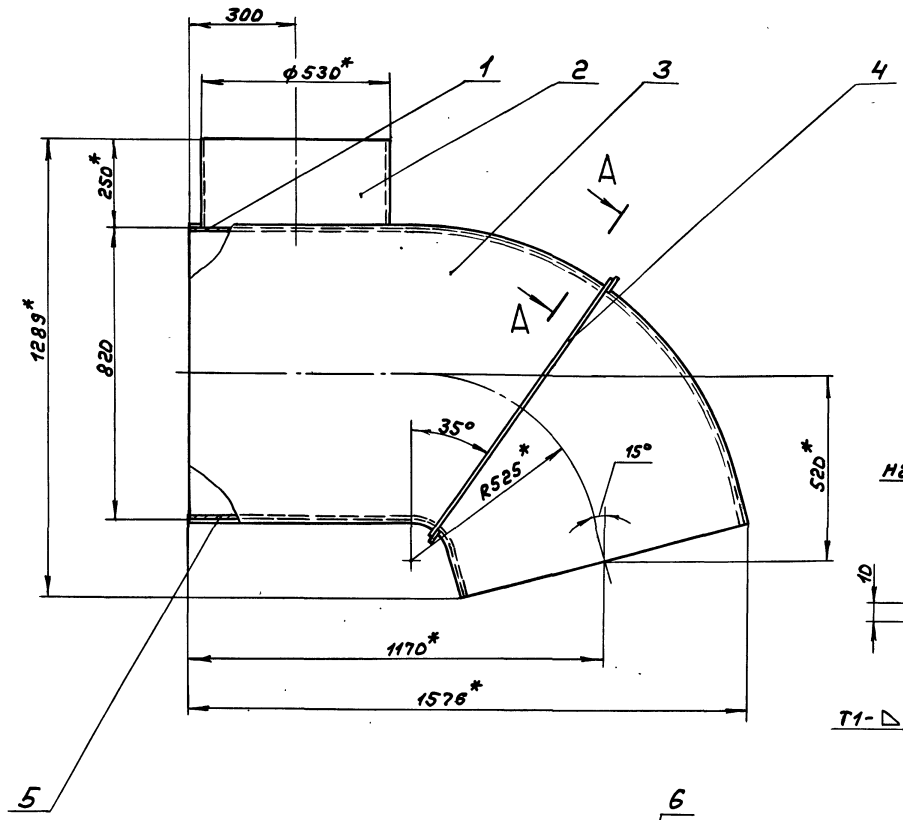

А – А
М1:2 повернуто

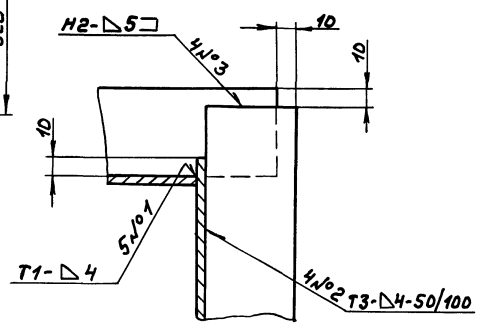

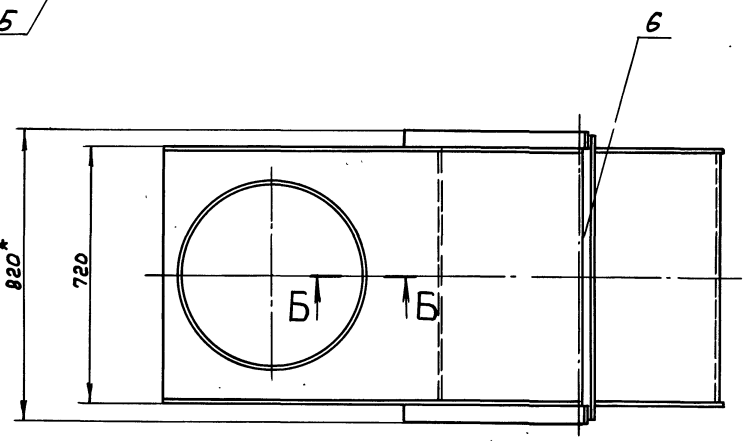

Б – Б
М1:1

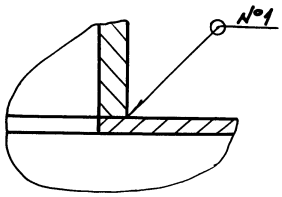

1. *Размеры для справок
2. ± IT16/2
3. Сварные швы по ГОСТ 5264-80.

					Д 20А. 744. 020СБ		
Изм.	Лист	№докум.	Подп.	Дата	Короб	Лит.	Масса	Масштаб
Разраб.		Козина		3.6.87		И	174	1:10
Пров.		Козина				Лист	Листов 1	
Т. контр.						Госстрой СССР ГПИ Горьковский Сантехпроект		
Нач. отд.		Вольский						
Н. контр.		Мюнтер						
Утв.								

Инв. № подл. | Подп. и дата | Взам. инв. № | Инв. № дубл. | Подп. и дата

Типовой проект 903-1-245.87 Альбом V часть 2

Формат	Зона	Поз.	Обозначение	Наименование	Кол.	Примечание
				Документация		
А2			Д 20А.744.030 СБ	Сборочный чертеж		
				Детали		
А3		1	Д 20А.744.008	Стенка	2	
		2	-02	Стенка	1	
А4		3	Д 20А 744.011	Стенка	1	
Б4		4	Д 20А 744.014	Ребро		
				Полоса 2-Б-5×50 ГОСТ 103-76 Ст3сп ГОСТ 535-79		
				L=900 h16 (25)	2	1,8 кг
Б4		5	Д 20А.744.015	Ребро		
				Полоса 2-Б-5×50 ГОСТ 103-76 Ст3сп ГОСТ 535-79		
				L=800 h16 (25)	2	1,6 кг

Инв.№ подл. | Подп. и дата | Взам. инв.№ | Инв.№ дубл. | Подп. и дата

Изм.	Лист	№ докум.	Подп.	Дата
Разраб.		Козина		36.87
Пров.		Козина		
Нач. отд.		Вольский		
Н. контр.		Мюнтер		
Утв.				

Д 20А.744.030

Короб

Лит.	Лист	Листов
И		1

Госстрой СССР ГПИ Горьковский Сантехпроект

Формат А4

А 20А.744.011

(25) (√)

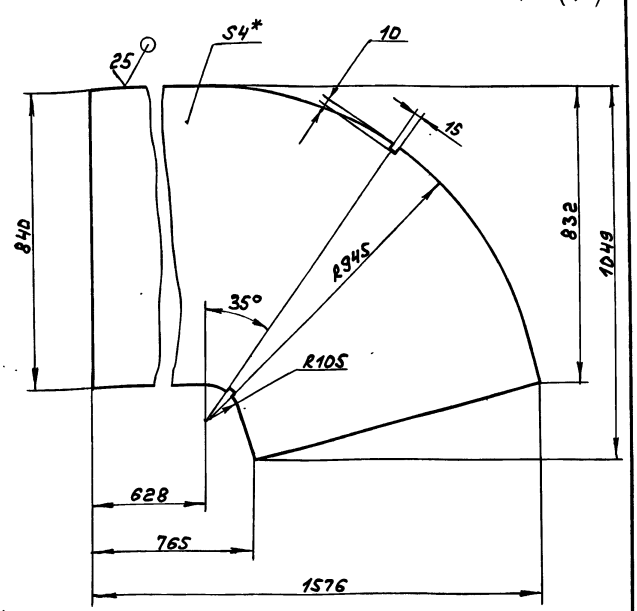

1.* Размеры для справок

2. ± IT16/2

Инв.№ подл. | Подп. и дата | Взам. инв.№ | Инв.№ дубл. | Подп. и дата

Изм.	Лист	№ докум.	Подп.	Дата
Разраб.		Козина		36.87
Пров.		Козина		
Т. контр.				
Н. контр.		Мюнтер		
Утв.				

Д 20А.744.011

Стенка

Лит.	Масса	Масштаб
И	41	1:10

Лист | Листов 1

Лист Б-ПН-4 ГОСТ 19903-74 Ст3сп ГОСТ 14637-79

Госстрой СССР ГПИ Горьковский Сантехпроект

Формат А4

А 20А.744.008

(25) (√)

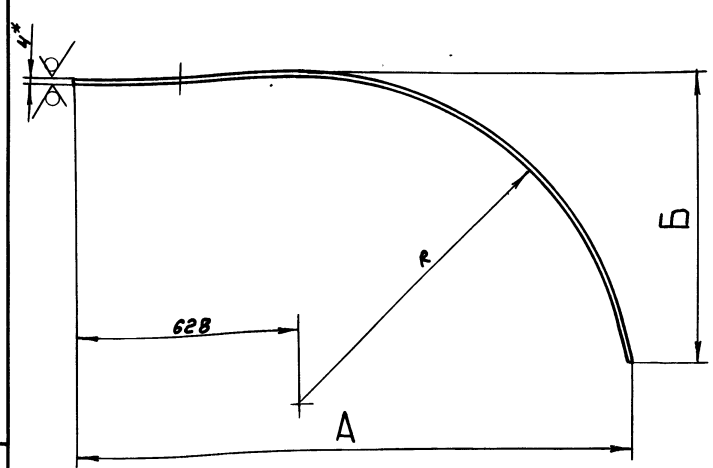

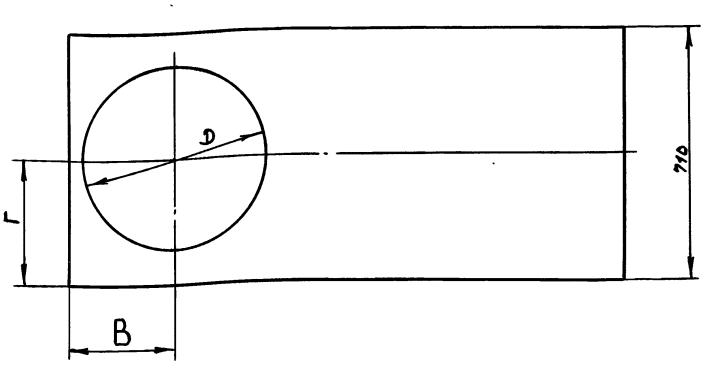

Обозначение	Размеры, мм						Масса, кг
	А	Б	В	Г	Д	R	
Д 20А.744.008	778	219	—	—	—	115	20
-01	1566	824	300	355	514	931	39
-02			—	—	—		45

1.* Размеры для справок

2. ± IT16/2

Инв.№ подл. | Подп. и дата | Взам. инв.№ | Инв.№ дубл. | Подп. и дата

Изм.	Лист	№ докум.	Подп.	Дата
Разраб.		Козина		36.87
Пров.		Козина		
Т. контр.				
Н. контр.		Мюнтер		
Утв.				

Д 20А.744.008

Стенка

Лит.	Масса	Масштаб
И	См. табл.	—

Лист | Листов 1

Лист Б-ПН-4 ГОСТ 19903-74 Ст3сп ГОСТ 14637-79

Госстрой СССР ГПИ Горьковский Сантехпроект

Формат А3

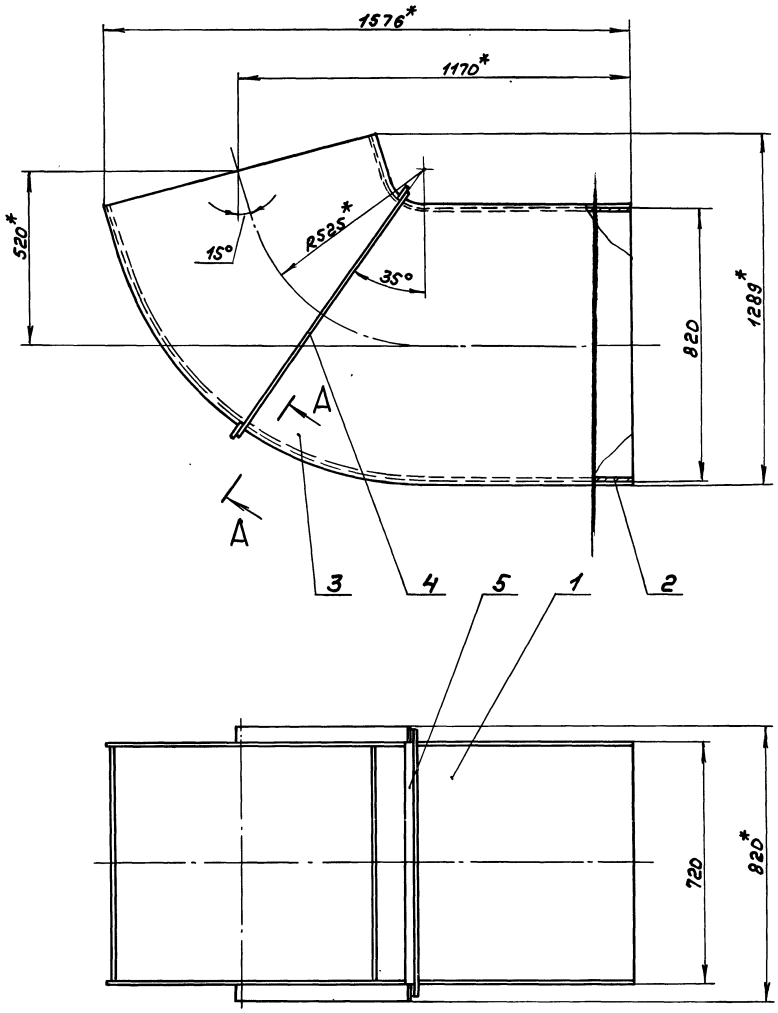

$\frac{А - А}{М1:2}$ повернуто

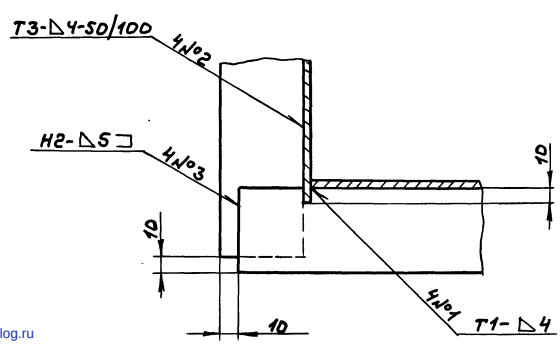

1. *Размеры для справок
2. $\pm \frac{IT16}{2}$
3. Сварные швы по ГОСТ 5264-80

Изм.	Лист	№докум.	Подп.	Дата
Разраб.		Козина		36.87
Пров.		Козина		
Т. контр.				
Нач. отд.		Вольский		
Н. контр.		Мюнтер		
Утв.				

Копир.

Д 20А.744.030СБ

Короб

Лит.	Масса	Масштаб
И	154	1:10

Лист | Листов 1

Госстрой СССР ГПИ Горьковский сантехпроект

Инв.№ подл. | Подп. и дата | Взам. инв.№ | Инв.№ дубл. | Подп. и дата

gost.e-ecolog.ru