ТИПОВОЙ ПРОЕКТ

903-1-312.96

БЛОЧНО-МОДУЛЬНАЯ КОТЕЛЬНАЯ НА ГАЗЕ И ЖИДКОМ ТОПЛИВЕ МОЩНОСТЬЮ 4,0 МВт

АЛЬБОМ 5

Задания заводу-изготовителю щитов

стр. 1 - 16

gost.e-ecolog.ru

ТИПОВОЙ ПРОЕКТ

903-1-312.96

БЛОЧНО-МОДУЛЬНАЯ КОТЕЛЬНАЯ НА ГАЗЕ И ЖИДКОМ ТОПЛИВЕ МОЩНОСТЬЮ 4,0 МВт

АЛЬБОМ 5

ПЕРЕЧЕНЬ АЛЬБОМОВ.

Альбом 1	ПЗ	-	Общая пояснительная записка
Альбом 2	ТМ	-	Тепломеханические решения
	ГСВ	-	Газоснабжение. Внутренние устройства
	АС	-	Архитектурно -строительные решения
	ВК	-	Внутренние водопровод и канализация
	ОВ	-	Отопление и вентиляция
Альбом 3	ЭМ	-	Электрооборудование силовое и электроосвещение внутреннее
	АТМ	-	Автоматизация
	АУС	-	Автоматизация устройств связи
Альбом 4	КМ	-	Конструкции металлические
Альбом 5		-	Задания заводу-изготовителю щитов
Альбом 6	С	-	Спецификации оборудования, изделий и материалов
Альбом 7	СМ	-	Сметы

Разработан :
Акционерным обществом "Озон"
Генеральный директор Ю.М. Лихтер
Главный инженер В.А. Константинов
Главный инженер проекта Е.И. Писаренко

Утвержден :
Комитетом РФ по химической и нефтехимической промышленности
письмом от 27.08.96 г. N 09/1-11-98
Введен в действие ОАО "Озон"
приказом от 02.09.96 г. N 48К
Срок действия 2001 г.

Российская Федерация Российское авторское общество Дизайн-Регистр

СОДЕРЖАНИЕ АЛЬБОМА 5

NN ЛИСТОВ	НАИМЕНОВАНИЕ И ОБОЗНАЧЕНИЕ ДОКУМЕНТОВ НАИМЕНОВАНИЕ ЛИСТА	СТР.
	ЧЕРТЕЖИ МАРКИ " АТМ "	
Н1	ПЕРЕЧЕНЬ ТЕХНИЧЕСКОЙ ДОКУМЕНТАЦИИ ДЛЯ ЗАДАНИЯ	
	ЗАВОДУ-ИЗГОТОВИТЕЛЮ ЩИТОВ	3
Н2	ЩИТ ЩКУС. ОБЩИЙ ВИД	3-5
Н3	ЩИТ ЩКУС. ТАБЛИЦА СОЕДИНЕНИЙ	6-9
Н4	ЩИТ ЩКУС. ТАБЛИЦА ПОДКЛЮЧЕНИЯ	9-11
	ЧЕРТЕЖИ МАРКИ " ЭМ "	
Н1	ПЕРЕЧЕНЬ ПРОЕКТНОЙ ДОКУМЕНТАЦИИ ДЛЯ ЗАКАЗА	
	ЩИТОВ СТАНЦИЙ УПРАВЛЕНИЯ	12
	ШКАФ 1Щ	
Н2	ТЕХНИЧЕСКИЕ ДАННЫЕ АППАРАТОВ	12
Н3	ЧЕРТЕЖ ОБЩЕГО ВИДА	13-14
Н4	СХЕМА ЭЛЕКТРИЧЕСКАЯ СОЕДИНЕНИЙ	15-16
Н5	ПЕРЕЧЕНЬ НАДПИСЕЙ	14

Инв.N подл. | Подпись и дата | Взамен инв.N

Альбом 5

НАИМЕНОВАНИЕ	ОБОЗНАЧЕНИЕ	КОЛ. ЛИСТОВ	КОЛ. ЭКЗ.
ПЕРЕЧЕНЬ ТЕХНИЧЕСКОЙ ДОКУМЕНТАЦИИ ДЛЯ ЗАДАНИЯ ЗАВОДУ-ИЗГОТОВИТЕЛЮ ЩИТОВ	Т.П.903-1-312.96 -АТМ.Н1 АЛЬБОМ 5	1	3
СПЕЦИФИКАЦИЯ ЩИТОВ	Т.П.903-1-312.96 -АТМ.С2 АЛЬБОМ 6	2	3
ЩИТ ЩКУС. ОБЩИЙ ВИД	Т.П.903-1-312.96 -АТМ.Н2 АЛЬБОМ 5	9	3
ЩИТ ЩКУС. ТАБЛИЦА СОЕДИНЕНИЙ	Т.П.903-1-312.96 -АТМ.Н3 АЛЬБОМ 5	14	3
ЩИТ ЩКУС. ТАБЛИЦА ПОДКЛЮЧЕНИЯ	Т.П.903-1-312.96 -АТМ.Н4 АЛЬБОМ 5	10	3
ЭЛЕКТРОПИТАНИЕ. СХЕМА ЭЛЕКТРИЧЕСКАЯ ПРИНЦИПИАЛЬНАЯ	Т.П.903-1-312.96 -АТМ Л.3 АЛЬБОМ 3	1	2
СИГНАЛИЗАЦИЯ. СХЕМА ЭЛЕКТРИЧЕСКАЯ ПРИНЦИПИАЛЬНАЯ (НАЧАЛО)	Т.П.903-1-312.96 -АТМ Л.4 АЛЬБОМ 3	1	2
СИГНАЛИЗАЦИЯ. СХЕМА ЭЛЕКТРИЧЕСКАЯ ПРИНЦИПИАЛЬНАЯ (ОКОНЧАНИЕ)	Т.П.903-1-312.96 -АТМ Л.5 АЛЬБОМ 3	1	2
КОНТРОЛЬ ТЕХНОЛОГИЧЕСКИХ ПАРАМЕТРОВ. СХЕМА ЭЛЕКТРИЧЕСКАЯ ПРИНЦИПИАЛЬНАЯ	Т.П.903-1-312.96 -АТМ Л.6 АЛЬБОМ 3	1	2
КЛАПАН Y1. НАСОСЫ К2, К3, К7, К9. УПРАВЛЕНИЕ. СХЕМА ЭЛЕКТРИЧЕСКАЯ ПРИНЦИПИАЛЬНАЯ (НАЧАЛО)	Т.П.903-1-312.96 -АТМ Л.7 АЛЬБОМ 3	1	2
КЛАПАН Y1. НАСОСЫ К2, К3, К7, К9. УПРАВЛЕНИЕ. СХЕМА ЭЛЕКТРИЧЕСКАЯ ПРИНЦИПИАЛЬНАЯ (ОКОНЧАНИЕ)	Т.П.903-1-312.96 -АТМ Л.8 АЛЬБОМ 3	1	2

1. ЗАДАНИЕ ЗАВОДУ-ИЗГОТОВИТЕЛЮ ЩИТОВ КОМПЛЕКТОВАТЬ СОГЛАСНО ПЕРЕЧНЮ ТЕХНИЧЕСКОЙ ДОКУМЕНТАЦИИ, ПРИВЕДЕННОМУ НА ДАННОМ ЧЕРТЕЖЕ.
2. ЧЕРТЕЖИ ТИПОВЫХ КОНСТРУКЦИЙ "ТК...", "ТМ..." РАЗРАБОТАНЫ НПО "МОНТАЖ-АВТОМАТИКА".

Взамен инв.N | Подпись и дата | Инв.N подл.

ПРИВЯЗАН

ИНВ.N

Листов

Т.П. 903-1-312.96- АТМ.Н1

ИЗМ.	КОЛ. УЧ.	ЛИСТ	N ДОК.	ПОДПИСЬ	ДАТА
НАЧ.ОТД.		ЛАСЫКИН			
Г.Л.СПЕЦ.		СОКОЛИН			
РАЗРАБОТАЛ		РЫКОВ			
ПРОВЕРИЛ		СОКОЛИН			
Н.КОНТР.		РЫКОВ			

Блочно-модульная котельная на газе и жидком топливе мощностью 4,0 МВт

Стадия	Лист	Листов
Р		1

Перечень технической документации для задания заводу-изготовителю щитов

ozone ОЗОН

Формат А4

Альбом 5

ПОЗ.	ОБОЗНАЧЕНИЕ	НАИМЕНОВАНИЕ	КОЛ.	ПРИМЕЧ.
		ДОКУМЕНТАЦИЯ		
	Т.П. 903-1-312.96-АТМ.Н3	ТАБЛИЦА СОЕДИНЕНИЙ		
	Т.П. 903-1-312.96-АТМ.Н4	ТАБЛИЦА ПОДКЛЮЧЕНИЯ		
		СТАНДАРТНЫЕ ИЗДЕЛИЯ		
1		ЩИТ ШКАФНОЙ С ЗАДНЕЙ ДВЕРЬЮ (ИСПОЛНЕНИЕ I) ШШ-ЗД-I- 2200Х800Х600 УХЛ3.I ОСТ36.13-90	1	
2		РЕЙКА Р3-1Б-800 ТК3-264-90	1	
3		КРОНШТЕЙН К114 ТК3-106-90	1	
4		СКОБА С600 ТК3-285-90	12	
5		РЕЙКА Р3-2Б-600 ТК3-264-90	2	
6		УГОЛЬНИК УР15 ТК3-246-90	3	
7		УГОЛЬНИК УП42Х25 L=430 ТК4-2222-74	3	
		ПРОЧИЕ ИЗДЕЛИЯ		
8	53/В31Г	СИГНАЛИЗАТОР СТМ10-0004	1	
9	54/В8Б	ПРИБОР АНАЛОГОВЫЙ ДВУХКАНАЛЬНЫЙ А100	1	
10	55/В5В	ПРИБОР АНАЛОГОВЫЙ ДВУХКАНАЛЬНЫЙ А100Н	1	
11	56/Г2Б	ПРИБОР АНАЛОГОВЫЙ ОДНОКАНАЛЬНЫЙ А100Н	1	

Взамен инв.N | Подпись и дата | Инв.N подл.

ПРИВЯЗАН

ИНВ.N

Т.П. 903-1-312.96- АТМ.Н2

ИЗМ.	КОЛ. УЧ.	ЛИСТ	N ДОК.	ПОДПИСЬ	ДАТА
НАЧ.ОТД.		ЛАСЫКИН			
Г.Л.СПЕЦ.		СОКОЛИН			
РАЗРАБОТАЛ		СОКОЛИН			
Н.КОНТР.		РЫКОВ			

Блочно-модульная котельная на газе и жидком топливе мощностью 4,0 МВт

Стадия	Лист	Листов
Р	1	9

Щит ЩКУС. Общий вид

ozone ОЗОН

Формат А4

Альбом 5

ПОЗ.	ОБОЗНАЧЕНИЕ	НАИМЕНОВАНИЕ	КОЛ.	ПРИМЕЧ.
12	2/SF1 3/SF2 4/SF3 5/SF4	ВЫКЛЮЧАТЕЛЬ АК63-1МГ У3 500В 50ГЦ 2.5А ТУ16-522.140-78	4	У269 ТМ3-13-90
13	9/SF8 10/SF9 11/SF10 12/SF11 13/SF12 14/SF13 15/SF14 16/SF15 17/SF16 20/SF17 21/SF18 22/SF19 23/SF20 24/SF21 25/SF22 26/SF23 6/SF5 7/SF6 8/SF7	ВЫКЛЮЧАТЕЛЬ АК63-1МГ У3 500В 50ГЦ 0.6А ТУ16-522.140-78	19	У269 ТМ3-13-90
14	18/1SF 19/2SF	ВЫКЛЮЧАТЕЛЬ АК63-1МГ У3 500В 50ГЦ 10А ТУ16-522.140-78	2	У269 ТМ3-13-90
15	62/К2.1SB2 61/К2.2SB2 60/К3.1SB2 59/К3.2SB2 58/К7.1SB2 57/К7.2SB2 69/К9SB2 73/SB1 72/SB2	ВЫКЛЮЧАТЕЛЬ КЕ011 УХЛ3 ИСПОЛНЕНИЕ ТОЛКАТЕЛЯ ЦИЛИНДРИЧЕСКИЙ ЦВЕТ ТОЛКАТЕЛЯ ЧЕРНЫЙ ИСП.2 ТУ16-642.015-84	9	
16	71/К9SB1 63/К7.2SB1 64/К7.1SB1 65/К3.2SB1 66/К3.1SB1 67/К2.2SB1 68/К2.1SB1 76/Y1SB1	ВЫКЛЮЧАТЕЛЬ КЕ011 УХЛ3 ИСПОЛНЕНИЕ ТОЛКАТЕЛЯ ЦИЛИНДРИЧЕСКИЙ ЦВЕТ ТОЛКАТЕЛЯ КРАСНЫЙ ИСП.2 ТУ16-642.015-84	8	
17	74/Y1SB2	ВЫКЛЮЧАТЕЛЬ КЕ011 УХЛ3 ИСПОЛНЕНИЕ ТОЛКАТЕЛЯ ЦИЛИНДРИЧЕСКИЙ ЦВЕТ ТОЛКАТЕЛЯ ЧЕРНЫЙ ИСП.1 ТУ16-642.015-84	1	
18	77/К9SA	ПЕРЕКЛЮЧАТЕЛЬ ПМОФ45-222444/П-Д10 ТУ16-535.424-70	1	
19	78/SA1	ПЕРЕКЛЮЧАТЕЛЬ ПМОФ90-444444/П-Д46 ТУ16-535.424-70	1	
20	79/Y1SA	ПЕРЕКЛЮЧАТЕЛЬ ПМОФ45-112222/П-Д9 ТУ16-535.424-70	1	
21	1/EL	ПАТРОН ПОТОЛОЧНЫЙ Е27 С ЛАМПОЙ В220 60ВТ	1	У1 ТМ3-158-92
22	27/2HL 28/1HL 70/К9HL 75/Y1HL	АРМАТУРА СИГНАЛЬНАЯ АС-220 У2 220В ТИП ЛАМПЫ Ц215-225-10 ЦВЕТ ЛИНЗЫ БЕЛЫЙ(5) ТУ20ВУССР211-90	4	

Взамен инв.N | Подпись и дата | Инв.N подл.

ПРИВЯЗАН

ИНВ.N

Т.П. 903-1-312.96- АТМ.Н2

ИЗМ.	КОЛ. УЧ.	ЛИСТ	N ДОК.	ПОДПИСЬ	ДАТА

Лист 2

Формат А4

Альбом 5

ПОЗ.	ОБОЗНАЧЕНИЕ	НАИМЕНОВАНИЕ	КОЛ.	ПРИМЕЧ.
23	36/HL15 35/HL16 42/HL17 41/HL18 51/HL19 50/HL20 49/HL21 30/HL22 29/HL23 47/HL24 34/HL1 33/HL2 32/HL3 31/HL4 39/HL5 45/HL6 38/HL7 37/HL8 44/HL9 43/HL10 40/HL12 46/HL13 48/HL14 52/HL11	ТАБЛО СВЕТОВОЕ ТСБ С ЛАМПАМИ Ц215-225-10 ТУ16-535.424-79	24	
24	81/КР1 82/КР2	РЕЛЕ ТОКА ДВУХСТАБИЛЬНОЕ РТД-12-01-34 220В 50ГЦ 0.05А ТУ16-523.601-81Е	2	У179 ТМ3-13-90
25	83/К1 88/К5	РЕЛЕ ПРОМЕЖУТОЧНОЕ РП-21-400 УХЛ4 220В 50ГЦ ПЕРЕДНЕЕ ТИП РОЗЕТКИ 3 ТУ16-523.593-80	2	У190 ТМ3-13-90
26	84/К2 85/К3 87/К4	РЕЛЕ ПРОМЕЖУТОЧНОЕ РП-21-220 УХЛ4 220В 50ГЦ ПЕРЕДНЕЕ ТИП РОЗЕТКИ 3 ТУ16-523.593-80	2	У190 ТМ3-13-90
27	90/Y1К1	РЕЛЕ ПРОМЕЖУТОЧНОЕ РП-21-220 УХЛ4 12В 50ГЦ А ПЕРЕДНЕЕ ТИП РОЗЕТКИ 3 ТУ16-523.593-80	2	У190 ТМ3-13-90
28	89/КК	РЕЛЕ ПРОМЕЖУТОЧНОЕ РП-21-004 УХЛ4 220В 50ГЦ ПЕРЕДНЕЕ ТИП РОЗЕТКИ 2 ТУ16-523.593-80	1	У190 ТМ3-13-90
29	86/R2 80/R1	РЕЗИСТОР ПЭ-25 2400 ОМ ОЖО.467.574ТУ	2	У11 ТМ3-19-90
30	ХТ6 ХТ7 ХТ8 ХТ9 ХТ10 ХТ11 ХТ12 ХТ1 ХТ2 ХТ3 ХТ4 ХТ5 ХТ13 ХТ14 ХТ15 ХТ16	ЗАЖИМЫ НАБОРНЫЕ ЗН23-4П25-Д/Д У3ИСПОЛНЕНИЕ1 ТУ16-526.492-81	16	У1 ТМ3-165-90
31		РАМКА РПМ30Х15	27	ТМ4-670-90
32		РАМКА РПМ55Х15	27	ТМ4-670-90
33		КРЫШКА ТОРЦЕВАЯ КТ4У	6	
		МАТЕРИАЛЫ		
34		ПРОВОД ПВ1 1.0	211	
35		ПРОВОД ПВ3 1.5	3	

Взамен инв.N | Подпись и дата | Инв.N подл.

ПРИВЯЗАН

ИНВ.N

Т.П. 903-1-312.96- АТМ.Н2

ИЗМ.	КОЛ.УЧ.	ЛИСТ	N ДОК.	ПОДПИСЬ	ДАТА

Лист 3

400423-05 4

Формат А4

Российское акционерное общество открытого типа "Ростехэнергомонтаж" Отдел главного инженера 3137-ГИ

Т.П. 903-1-312.96 АЛЬБОМ 5

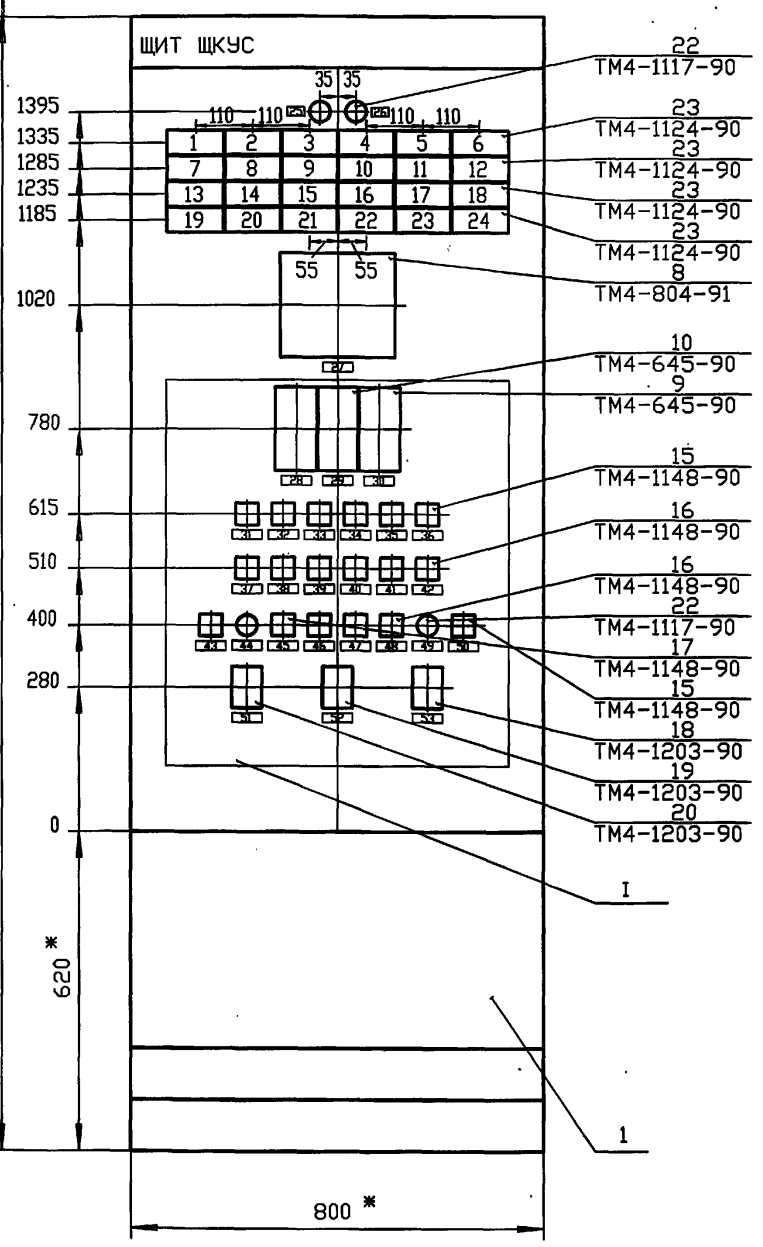

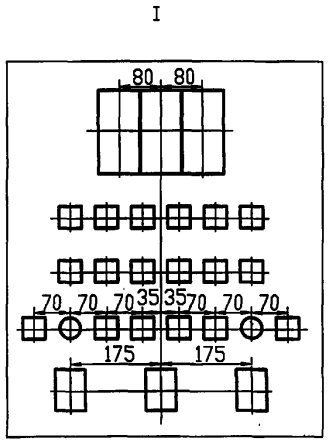

ТЕХНИЧЕСКИЕ ТРЕБОВАНИЯ

1. * РАЗМЕРЫ ДЛЯ СПРАВОК.
2. ПОКРЫТИЕ - ВАРИАНТ 1 ОСТ 36.13-90.
3. ВСЕ ПРИБОРЫ ЗАКРЕПИТЬ НА КАРКАСЕ ЩИТА ПО ТМ3-141-83.

ПРИВЯЗАН

ИНВ.N

ИЗМ.	КОЛ. УЧ.	ЛИСТ	N ДОК.	ПОДПИСЬ	ДАТА	Т.П. 903-1-312.96-АТМ. Н2	ЛИСТ 4

Формат А3

ВЗАМ. ИНВ. N | ПОДПИСЬ И ДАТА | ИНВ. N ПОДЛ.

Т.П. 903-1-312.96 АЛЬБОМ 5

ВИД НА ВНУТРЕННИЕ ПЛОСКОСТИ (РАЗВЕРНУТО)

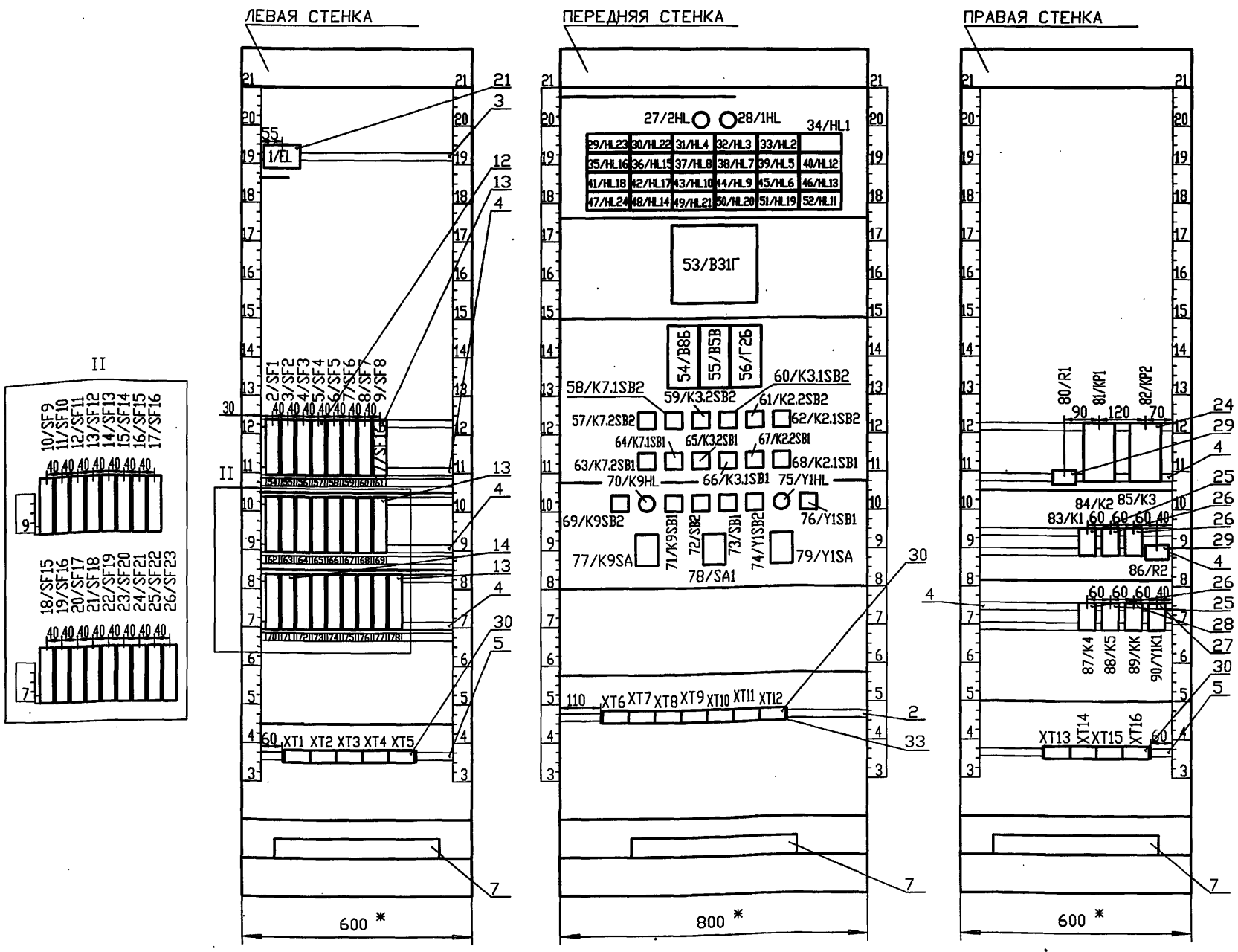

ПРИВЯЗАН

ИНВ.N

ИЗМ.	КОЛ. УЧ.	ЛИСТ	N ДОК.	ПОДПИСЬ	ДАТА	Т.П. 903-1-312.96-АТМ. Н2	ЛИСТ 5

400473-05 5

Формат А3

Основной комплект рабочих чертежей
Российская Федерация
Госстрой России
Альбом 5
Т.П. 903-1-312.96

НОМЕР	МЕСТО НАДПИСИ	ТЕКСТ НАДПИСИ	КОЛ-ВО	ПРИМЕЧАНИЕ
1	ТАБЛО	К1.1 - АВАРИЯ	1	34/HL1
2	ТАБЛО	К1.2 - АВАРИЯ	1	33/HL2
3	ТАБЛО	ДВК В КОТЕЛЬНОЙ	1	32/HL3
4	ТАБЛО	НЕИСПРАВНОСТЬ В31В	1	31/HL4
5	ТАБЛО	К1.1 - НЕТ ПРОТОКА ВОДЫ	1	30/HL22
6	ТАБЛО	К1.2 - НЕТ ПРОТОКА ВОДЫ	1	29/HL23
7	ТАБЛО	Р МИН.-СЕТ.ВОДЫ	1	40/HL12
8	ТАБЛО	Н.У. В К6	1	39/HL5
9	ТАБЛО	Н.У. В К8.1	1	38/HL7
10	ТАБЛО	Н.У. В К8.2	1	37/HL8
11	ТАБЛО	Н.У. В К8.3	1	36/HL15
12	ТАБЛО	Н.У. В К8.4	1	35/HL16
13	ТАБЛО	Р МАКС.-СЕТ.ВОДЫ	1	46/HL13
14	ТАБЛО	В.У. В К6	1	45/HL6
15	ТАБЛО	В.У. В К8.1	1	44/HL9
16	ТАБЛО	В.У. В К8.2	1	43/HL10
17	ТАБЛО	В.У. В К8.3	1	42/HL17
18	ТАБЛО	В.У. В К8.4	1	41/HL18
19	ТАБЛО	Р МИН. ТОПЛИВА К КОТЛАМ	1	52/HL11
20	ТАБЛО	К2 - АВАРИЯ	1	51/HL19
21	ТАБЛО	К3 - АВАРИЯ	1	50/HL20
22	ТАБЛО	К7 - АВАРИЯ	1	49/HL21

Взамен инв.N | Подпись и дата | Инв.N подл.

ПРИВЯЗАН

ИНВ.N

ИЗМ.	КОЛ. УЧ.	ЛИСТ	N ДОК.	ПОДПИСЬ	ДАТА	Т.П. 903-1-312.96-АТМ.Н2	Лист 6

Формат А4

НОМЕР	МЕСТО НАДПИСИ	ТЕКСТ НАДПИСИ	КОЛ-ВО	ПРИМЕЧАНИЕ
23	ТАБЛО	РЕЗЕРВ	1	48/HL14
24	ТАБЛО	РЕЗЕРВ	1	47/HL24
25	РАМКА	ВВОД 1	1	28/1HL
26	РАМКА	ВВОД 2	1	27/2HL
27	РАМКА	ДВК В КОТЕЛЬНОЙ	1	53/В31Г
28	РАМКА	Т ГАЗА НА ВВОДЕ	1	56/Г2Б
29	РАМКА	Т ВХОД И ВЫХОД ВОДЫ	1	55/В5В
30	РАМКА	Р ОБР. ВОДЫ И ГАЗА	1	54/В8Б
31	РАМКА	К2.1 ПУСК	1	62/К2.1SB2
32	РАМКА	К2.2 ПУСК	1	61/К2.2SB2
33	РАМКА	К3.1 ПУСК	1	60/К3.1SB2
34	РАМКА	К3.2 ПУСК	1	59/К3.2SB2
35	РАМКА	К7.1 ПУСК	1	58/К7.1SB2
36	РАМКА	К7.2 ПУСК	1	57/К7.2SB2
37	РАМКА	К2.1 СТОП	1	68/К2.1SB1
38	РАМКА	К2.2 СТОП	1	67/К2.2SB1
39	РАМКА	К3.1 СТОП	1	66/К3.1SB1
40	РАМКА	К3.2 СТОП	1	65/К3.2SB1

Взамен инв.N | Подпись и дата | Инв.N подл.

ПРИВЯЗАН

ИНВ.N

ИЗМ.	КОЛ. УЧ.	ЛИСТ	N ДОК.	ПОДПИСЬ	ДАТА	Т.П. 903-1-312.96- АТМ.Н2	Лист 7

Формат А4

НОМЕР	МЕСТО НАДПИСИ	ТЕКСТ НАДПИСИ	КОЛ-ВО	ПРИМЕЧАНИЕ
41	РАМКА	К7.1 СТОП	1	64/К7.1SB1
42	РАМКА	К7.2 СТОП	1	63/К7.2SB1
43	РАМКА	КЛАПАН ГАЗ - ЗАКРЫТЬ	1	76/Y1SB1
44	РАМКА	КЛАПАН ГАЗ - ОТКРЫТ	1	75/Y1HL
45	РАМКА	КЛАПАН ГАЗ - ОТКРЫТЬ	1	74/Y1SB2
46	РАМКА	СЬЕМ. ЗВУКА	1	73/SB1
47	РАМКА	ОПРОБ. ЛАМПЫ ДВК	1	72/SB2
48	РАМКА	К9 СТОП	1	71/К9SB1
49	РАМКА	К9 ВКЛЮЧЕН	1	70/К9HL
50	РАМКА	К7.2 ПУСК	1	69/К9SB2
51	РАМКА	КЛАПАН ГАЗ РУЧН.- 0 - АВТ.	1	79/Y1SA
52	РАМКА	ОПР.ЗВУКА - РАБОТА -ОПР.ЛАМП	1	78/SA1
53	РАМКА	К9 РУЧН.- К8.1-К8.2-К8.3-К8.4	1	77/К9SA
54	РАМКА	220В СИГНАЛИЗАЦИЯ	1	2/SF1
55	РАМКА	220В КЛАПАН ГАЗ	1	3/SF2
57	РАМКА	220В СИГНАЛ3. ДВК	1	5/SF4
58	РАМКА	220В В31В	1	6/SF5
59	РАМКА	220В УОТС-1	1	7/SF6
60	РАМКА	220В УОТС-2	1	8/SF7
61	РАМКА	220В В22Г	1	9/SF8
62	РАМКА	220В В23Б	1	10/SF9

Взамен инв.N | Подпись и дата | Инв.N подл.

ПРИВЯЗАН

ИНВ.N

ИЗМ.	КОЛ. УЧ.	ЛИСТ	N ДОК.	ПОДПИСЬ	ДАТА	Т.П. 903-1-312.96-АТМ.Н2	Лист 8

Формат А4

НОМЕР	МЕСТО НАДПИСИ	ТЕКСТ НАДПИСИ	КОЛ-ВО	ПРИМЕЧАНИЕ
63	РАМКА	220В В24Б	1	11/SF10
64	РАМКА	220В В25Б	1	12/SF11
65	РАМКА	220В В26Б	1	13/SF12
66	РАМКА	220В В27Б	1	14/SF13
67	РАМКА	220В В28Б	1	15/SF14
68	РАМКА	220В В29Б	1	16/SF15
69	РАМКА	220В В30Б	1	17/SF16
70	РАМКА	220В ВВОД 1	1	18/1SF
71	РАМКА	220В ВВОД 2	1	19/2SF
72	РАМКА	220В Г2Б	1	20/SF17
73	РАМКА	220В В8Б	1	21/SF18
74	РАМКА	220В В5Б	1	22/SF19
75	РАМКА	220В В8А	1	23/SF20
76	РАМКА	220В Г5	1	24/SF21
77	РАМКА	220В РЕЗЕРВ	1	25/SF22
78	РАМКА	220В РЕЗЕРВ	1	26/SF23

Взамен инв.N | Подпись и дата | Инв.N подл.

ПРИВЯЗАН

ИНВ.N

ИЗМ.	КОЛ. УЧ.	ЛИСТ	N ДОК.	ПОДПИСЬ	ДАТА	Т.П. 903-1-312.96- АТМ.Н2	Лист 9

Формат А4

ПРОВОДНИК	ОТКУДА ИДЕТ	КУДА ПОСТУПАЕТ	ДАННЫЕ ПРОВОДА	ПРИМЕЧАНИЯ

ТЕХНИЧЕСКИЕ ТРЕБОВАНИЯ

1. ТАБЛИЦА СОЕДИНЕНИЙ ВЫПОЛНЕНА НА ОСНОВАНИИ СХЕМ:
Т.П.903-1-312.96-АТМ Л.3...Л.8 АЛЬБОМ 3

N	1/EL : 2	27/2HL : 1	ПВ1 1.0	
N	27/2HL : 1	28/1HL : 1	ПВ1 1.0	
N	28/1HL : 1	53/В31Г : 2	ПВ1 1.0	
N	53/В31Г : 2	54/В8Б : X4/5B	ПВ1 1.0	
N	54/В8Б : X4/5B	55/В5В : X6/5B	ПВ1 1.0	
N	55/В5В : X6/5B	56/Г2Б : X6/5B	ПВ1 1.0	
N	56/Г2Б : X6/5B	75/Y1HL : 2	ПВ1 1.0	
N	75/Y1HL : 2	70/K9HL : 2	ПВ1 1.0	
N	70/K9HL : 2	78/SA1 : 12	ПВ1 1.0	
N	78/SA1 : 4	87/K4 : B	ПВ1 1.0	
N	87/K4 : B	88/K5 : B	ПВ1 1.0	
N	88/K5 : B	89/KK : 22	ПВ1 1.0	
N	89/KK : 22	90/Y1K1 : B	ПВ1 1.0	
N	90/Y1K1 : B	85/K3 : B	ПВ1 1.0	
N	85/K3 : B	84/K2 : B	ПВ1 1.0	

Взамен инв.N | Подпись и дата | Инв.N подл.

ПРИВЯЗАН

ИНВ.N

ИЗМ.	КОЛ. УЧ.	ЛИСТ	N ДОК.	ПОДПИСЬ	ДАТА	Т.П. 903-1-312.96- АТМ.НЗ		
НАЧ.ОТД.		ЛАСЫКИН				Блочно-модульная котельная на газе и жидком топливе мощностью 4,0 МВт	Стадия	Лист	Листов
ГЛ.СПЕЦ.		СОКОЛИН					Р	1	14
РАЗРАБОТАЛ		СОКОЛИН				Щит ЩКУС. Таблица соединений	OZONE ОЗОН		
Н.КОНТР.		РЫКОВ							

Формат А4

Т.П. 903-1-312.96 АЛЬБОМ 5

ПРОВОДНИК	ОТКУДА ИДЕТ	КУДА ПОСТУПАЕТ	ДАННЫЕ ПРОВОДА	ПРИМЕЧАНИЯ
N	84/K2 : B	83/K1 : B	ПВ1 1.0	
N	83/K1 : B	81/KP1 : 19	ПВ1 1.0	
N	81/KP1 : 13	82/KP2 : 19	ПВ1 1.0	
N	82/KP2 : 13	XT1 : 3	ПВ1 1.0	
N	XT1 : 9	XT2 : 1	ПВ1 1.0	
809	XT2 : 5	10/SF9 : 1	ПВ1 1.0	
800	10/SF9 : 2	11/SF10 : 2	ПВ1 1.0	
800	11/SF10 : 2	12/SF11 : 2	ПВ1 1.0	
800	12/SF11 : 2	13/SF12 : 2	ПВ1 1.0	
800	13/SF12 : 2	14/SF13 : 2	ПВ1 1.0	
800	14/SF13 : 2	15/SF14 : 2	ПВ1 1.0	
800	15/SF14 : 2	16/SF15 : 2	ПВ1 1.0	
800	16/SF15 : 2	17/SF16 : 2	ПВ1 1.0	
800	17/SF16 : 2	26/SF23 : 2	ПВ1 1.0	
800	26/SF23 : 2	25/SF22 : 2	ПВ1 1.0	
800	25/SF22 : 2	24/SF21 : 2	ПВ1 1.0	
800	24/SF21 : 2	23/SF20 : 2	ПВ1 1.0	
800	23/SF20 : 2	22/SF19 : 2	ПВ1 1.0	
800	22/SF19 : 2	21/SF18 : 2	ПВ1 1.0	
800	21/SF18 : 2	20/SF17 : 2	ПВ1 1.0	
800	20/SF17 : 2	9/SF8 : 2	ПВ1 1.0	
800	9/SF8 : 2	8/SF7 : 2	ПВ1 1.0	
800	8/SF7 : 2	7/SF6 : 2	ПВ1 1.0	
800	7/SF6 : 2	6/SF5 : 2	ПВ1 1.0	
800	6/SF5 : 2	5/SF4 : 2	ПВ1 1.0	

Взамен инв.N | Подпись и дата | Инв.N подл.

ПРИВЯЗАН

ИНВ.N

ИЗМ.	КОЛ. УЧ.	ЛИСТ	N ДОК.	ПОДПИСЬ	ДАТА	Т.П. 903-1-312.96- АТМ.НЗ	Лист 2

Формат А4

Т.П. 903-1-312.96 АЛЬБОМ 5

ПРОВОДНИК	ОТКУДА ИДЕТ	КУДА ПОСТУПАЕТ	ДАННЫЕ ПРОВОДА	ПРИМЕЧАНИЯ
800	5/SF4 : 2	4/SF3 : 2	ПВ1 1.0	
800	4/SF3 : 2	3/SF2 : 2	ПВ1 1.0	
800	3/SF2 : 2	2/SF1 : 2	ПВ1 1.0	
800	2/SF1 : 2	89/KK : 12	ПВ1 1.0	
604	88/K5 : 34	87/K4 : 14	ПВ1 1.0	
604	87/K4 : 14	XT11 : 6	ПВ1 1.0	
519	XT11 : 1	52/HL11 : 3	ПВ1 1.0	
500	52/HL11 : 2	48/HL14 : 2	ПВ1 1.0	
500	48/HL14 : 2	46/HL13 : 2	ПВ1 1.0	
500	46/HL13 : 2	45/HL6 : 2	ПВ1 1.0	
500	45/HL6 : 2	44/HL9 : 2	ПВ1 1.0	
500	44/HL9 : 2	43/HL10 : 2	ПВ1 1.0	
500	43/HL10 : 2	40/HL12 : 2	ПВ1 1.0	
500	40/HL12 : 2	39/HL5 : 2	ПВ1 1.0	
500	39/HL5 : 2	38/HL7 : 2	ПВ1 1.0	
500	38/HL7 : 2	37/HL8 : 2	ПВ1 1.0	
500	37/HL8 : 2	34/HL1 : 2	ПВ1 1.0	
500	34/HL1 : 2	33/HL2 : 2	ПВ1 1.0	
500	33/HL2 : 2	32/HL3 : 2	ПВ1 1.0	
500	32/HL3 : 2	31/HL4 : 2	ПВ1 1.0	
500	31/HL4 : 2	78/SA1 : 1	ПВ1 1.0	
801	78/SA1 : 18	53/В31Г : X5/13	ПВ1 1.0	
801	53/В31Г : X1/4	2/SF1 : 1	ПВ1 1.0	
801	2/SF1 : 1	82/KP2 : 11	ПВ1 1.0	
801	82/KP2 : 11	81/KP1 : 11	ПВ1 1.0	
801	81/KP1 : 11	80/R1 : 1	ПВ1 1.0	

Взамен инв.N | Подпись и дата | Инв.N подл.

ПРИВЯЗАН

ИНВ.N

ИЗМ.	КОЛ. УЧ.	ЛИСТ	N ДОК.	ПОДПИСЬ	ДАТА	Т.П. 903-1-312.96- АТМ.НЗ	Лист 3

Формат А4

Т.П. 903-1-312.96 АЛЬБОМ 5

ПРОВОДНИК	ОТКУДА ИДЕТ	КУДА ПОСТУПАЕТ	ДАННЫЕ ПРОВОДА	ПРИМЕЧАНИЯ
801	80/R1 : 1	83/K1 : 31	ПВ1 1.0	
801	83/K1 : 41	86/R2 : 1	ПВ1 1.0	
801	86/R2 : 1	XT3 : 7	ПВ1 1.0	
801	XT3 : 9	XT4 : 1	ПВ1 1.0	
811	XT1 : 2	12/SF11 : 1	ПВ1 1.0	
810	11/SF10 : 1	XT2 : 6	ПВ1 1.0	
812	XT2 : 7	13/SF12 : 1	ПВ1 1.0	
813	14/SF13 : 1	XT2 : 8	ПВ1 1.0	
814	XT2 : 9	15/SF14 : 1	ПВ1 1.0	
815	16/SF15 : 1	XT3 : 1	ПВ1 1.0	
816	XT3 : 2	17/SF16 : 1	ПВ1 1.0	
901	18/1SF : 1	89/KK : B	ПВ1 1.0	
902	89/KK : 11	19/2SF : 1	ПВ1 1.0	
ф2	19/2SF : 2	XT12 : 3	ПВ1 1.0	
ф1	XT12 : 2	18/1SF : 2	ПВ1 1.0	
817	20/SF17 : 1	56/Г2Б : X6/5A	ПВ1 1.0	
819	55/В5В : X6/5A	22/SF19 : 1	ПВ1 1.0	
818	21/SF18 : 1	54/В8Б : X4/5A	ПВ1 1.0	
804	53/В31Г : 1	72/SB2 : 1	ПВ1 1.0	
804	72/SB2 : 1	5/SF4 : 1	ПВ1 1.0	
804	5/SF4 : 1	85/K3 : 11	ПВ1 1.0	
804	85/K3 : 41	88/K5 : 21	ПВ1 1.0	
804	88/K5 : 31	87/K4 : 11	ПВ1 1.0	
601	87/K4 : A	85/K3 : A	ПВ1 1.0	
601	85/K3 : A	53/В31Г : X5/17	ПВ1 1.0	
511	53/В31Г : X3/14	32/HL3 : 3	ПВ1 1.0	

Взамен инв.N | Подпись и дата | Инв.N подл.

ПРИВЯЗАН

ИНВ.N

ИЗМ.	КОЛ. УЧ.	ЛИСТ	N ДОК.	ПОДПИСЬ	ДАТА	Т.П. 903-1-312.96- АТМ.НЗ	Лист 4

Формат А4

Российское общество автоматизации и управления

Альбом 5

ПРОВОДНИК	ОТКУДА ИДЕТ	КУДА ПОСТУПАЕТ	ДАННЫЕ ПРОВОДА	ПРИМЕЧАНИЯ
501	32/HL3 : 4	31/HL4 : 4	ПВ1 1.0	
501	31/HL4 : 4	33/HL2 : 4	ПВ1 1.0	
501	33/HL2 : 4	34/HL1 : 4	ПВ1 1.0	
501	34/HL1 : 4	40/HL12 : 4	ПВ1 1.0	
501	40/HL12 : 4	39/HL5 : 4	ПВ1 1.0	
501	39/HL5 : 4	38/HL7 : 4	ПВ1 1.0	
501	38/HL7 : 4	37/HL8 : 4	ПВ1 1.0	
501	37/HL8 : 4	43/HL10 : 4	ПВ1 1.0	
501	43/HL10 : 4	44/HL9 : 4	ПВ1 1.0	
501	44/HL9 : 4	45/HL6 : 4	ПВ1 1.0	
501	45/HL6 : 4	46/HL13 : 4	ПВ1 1.0	
501	46/HL13 : 4	52/HL11 : 4	ПВ1 1.0	
501	52/HL11 : 4	48/HL14 : 4	ПВ1 1.0	
501	48/HL14 : 4	78/SA1 : 5	ПВ1 1.0	
552	78/SA1 : 14	82/KP2 : 21	ПВ1 1.0	
554	82/KP2 : 15	83/K1 : 21	ПВ1 1.0	
555	83/K1 : 24	82/KP2 : 17	ПВ1 1.0	
556	82/KP2 : 3	81/KP1 : 3	ПВ1 1.0	
556	81/KP1 : 3	78/SA1 : 17	ПВ1 1.0	
557	78/SA1 : 22	81/KP1 : 1	ПВ1 1.0	
504	81/KP1 : 15	83/K1 : 11	ПВ1 1.0	
568	83/K1 : A	84/K2 : A	ПВ1 1.0	
568	84/K2 : A	82/KP2 : 1	ПВ1 1.0	
568	82/KP2 : 1	73/SB1 : 4	ПВ1 1.0	
568	73/SB1 : 4	78/SA1 : 21	ПВ1 1.0	

Т.П. 903-1-312.96

Взамен инв.N

Подпись и дата

Инв.N подл.

ПРИВЯЗАН

ИНВ.N

ИЗМ.	КОЛ. УЧ.	ЛИСТ	N ДОК.	ПОДПИСЬ	ДАТА

Т.П. 903-1-312.96- АТМ.НЗ

Лист 5

Формат А4

Альбом 5

ПРОВОДНИК	ОТКУДА ИДЕТ	КУДА ПОСТУПАЕТ	ДАННЫЕ ПРОВОДА	ПРИМЕЧАНИЯ
553	78/SA1 : 15	86/R2 : 2	ПВ1 1.0	
Y1-5	85/K3 : 21	90/Y1K1 : 44	ПВ1 1.0	
Y1-2	90/Y1K1 : 11	74/Y1SB2 : 1	ПВ1 1.0	
Y1-2	74/Y1SB2 : 1	79/Y1SA : 12	ПВ1 1.0	
Y1-1	79/Y1SA : 10	76/Y1SB1 : 4	ПВ1 1.0	
802	76/Y1SB1 : 3	3/SF2 : 1	ПВ1 1.0	
803	4/SF3 : 1	1/EL : 1	ПВ1 1.0	
805	6/SF5 : 1	XT12 : 8	ПВ1 1.0	
N2	XT12 : 4	89/KK : 21	ПВ1 1.0	
903	89/KK : 34	28/1HL : 2	ПВ1 1.0	
904	27/2HL : 2	89/KK : 31	ПВ1 1.0	
605	88/K5 : A	72/SB2 : 2	ПВ1 1.0	
9-2	71/K9SB1 : 4	XT7 : 1	ПВ1 1.0	
9-3	XT7 : 5	69/K9SB2 : 1	ПВ1 1.0	
9-5	69/K9SB2 : 2	70/K9HL : 1	ПВ1 1.0	
9-5	70/K9HL : 1	77/K9SA : 20	ПВ1 1.0	
9-5	77/K9SA : 20	XT8 : 4	ПВ1 1.0	
9-9	XT8 : 1	77/K9SA : 4	ПВ1 1.0	
9-4	77/K9SA : 19	XT7 : 6	ПВ1 1.0	
9-6	XT7 : 8	77/K9SA : 1	ПВ1 1.0	
9-8	77/K9SA : 15	XT7 : 9	ПВ1 1.0	
820	XT3 : 3	23/SF20 : 1	ПВ1 1.0	
821	24/SF21 : 1	XT3 : 4	ПВ1 1.0	
807	XT3 : 5	8/SF7 : 1	ПВ1 1.0	
806	7/SF6 : 1	XT3 : 6	ПВ1 1.0	

Т.П. 903-1-312.96

Взамен инв.N

Подпись и дата

Инв.N подл.

ПРИВЯЗАН

ИНВ.N

ИЗМ.	КОЛ. УЧ.	ЛИСТ	N ДОК.	ПОДПИСЬ	ДАТА

Т.П. 903-1-312.96- АТМ.НЗ

Лист 6

Формат А4

Альбом 5

ПРОВОДНИК	ОТКУДА ИДЕТ	КУДА ПОСТУПАЕТ	ДАННЫЕ ПРОВОДА	ПРИМЕЧАНИЯ
822	XT12 : 5	25/SF22 : 1	ПВ1 1.0	
823	26/SF23 : 1	XT12 : 6	ПВ1 1.0	
808	XT12 : 7	9/SF8 : 1	ПВ1 1.0	
531	29/HL23 : 3	XT9 : 7	ПВ1 1.0	
529	XT9 : 1	49/HL21 : 1	ПВ1 1.0	
550	49/HL21 : 2	47/HL24 : 2	ПВ1 1.0	
550	47/HL24 : 2	50/HL20 : 2	ПВ1 1.0	
550	50/HL20 : 2	51/HL19 : 2	ПВ1 1.0	
550	51/HL19 : 2	42/HL17 : 2	ПВ1 1.0	
550	42/HL17 : 2	41/HL18 : 2	ПВ1 1.0	
550	41/HL18 : 2	35/HL16 : 2	ПВ1 1.0	
550	35/HL16 : 2	36/HL15 : 2	ПВ1 1.0	
550	36/HL15 : 2	30/HL22 : 2	ПВ1 1.0	
550	30/HL22 : 2	29/HL23 : 2	ПВ1 1.0	
550	29/HL23 : 2	78/SA1 : 9	ПВ1 1.0	
509A	78/SA1 : 7	80/R1 : 2	ПВ1 1.0	
505	81/KP1 : 17	83/K1 : 14	ПВ1 1.0	
569	83/K1 : 34	73/SB1 : 3	ПВ1 1.0	
Y1-3	74/Y1SB2 : 4	75/Y1HL : 1	ПВ1 1.0	
Y1-3	75/Y1HL : 1	85/K3 : 22	ПВ1 1.0	
Y1-3	85/K3 : 22	90/Y1K1 : A	ПВ1 1.0	
Y1-3	90/Y1K1 : 14	XT8 : 6	ПВ1 1.0	
9-10	XT8 : 2	77/K9SA : 18	ПВ1 1.0	
9-7	77/K9SA : 3	XT8 : 3	ПВ1 1.0	
9-1	XT8 : 7	71/K9SB1 : 3	ПВ1 1.0	

Т.П. 903-1-312.96

Взамен инв.N

Подпись и дата

Инв.N подл.

ПРИВЯЗАН

ИНВ.N

ИЗМ.	КОЛ. УЧ.	ЛИСТ	N ДОК.	ПОДПИСЬ	ДАТА

Т.П. 903-1-312.96- АТМ.НЗ

Лист 7

Формат А4

Альбом 5

ПРОВОДНИК	ОТКУДА ИДЕТ	КУДА ПОСТУПАЕТ	ДАННЫЕ ПРОВОДА	ПРИМЕЧАНИЯ
Y1-4	74/Y1SB2 : 3	79/Y1SA : 11	ПВ1 1.0	
Y1-4	79/Y1SA : 11	90/Y1K1 : 41	ПВ1 1.0	
Д2	XT11 : 2	84/K2 : 11	ПВ1 1.0	
Д1	84/K2 : 14	XT11 : 3	ПВ1 1.0	
603	XT11 : 5	85/K3 : 44	ПВ1 1.0	
603	85/K3 : 44	88/K5 : 24	ПВ1 1.0	
560	83/K1 : 44	XT9 : 8	ПВ1 1.0	
523	XT9 : 2	36/HL15 : 3	ПВ1 1.0	
551	36/HL15 : 4	41/HL18 : 4	ПВ1 1.0	
551	41/HL18 : 4	42/HL17 : 4	ПВ1 1.0	
551	42/HL17 : 4	47/HL24 : 4	ПВ1 1.0	
551	47/HL24 : 4	49/HL21 : 4	ПВ1 1.0	
551	49/HL21 : 4	50/HL20 : 4	ПВ1 1.0	
551	50/HL20 : 4	51/HL19 : 4	ПВ1 1.0	
551	51/HL19 : 4	35/HL16 : 4	ПВ1 1.0	
551	35/HL16 : 4	29/HL23 : 4	ПВ1 1.0	
551	29/HL23 : 4	30/HL22 : 4	ПВ1 1.0	
551	30/HL22 : 4	78/SA1 : 13	ПВ1 1.0	
502	78/SA1 : 2	81/KP1 : 21	ПВ1 1.0	
2.1-2	68/K2.1SB1: 4	62/K2.1SB2: 1	ПВ1 1.0	
2.1-2	62/K2.1SB2: 1	XT5 : 1	ПВ1 1.0	
2.1-3	XT5 : 2	62/K2.1SB2: 2	ПВ1 1.0	
2.2-3	61/K2.2SB2: 2	XT5 : 5	ПВ1 1.0	
2.1-1	XT5 : 3	68/K2.1SB1: 3	ПВ1 1.0	

Т.П. 903-1-312.96

Взамен инв.N

Подпись и дата

Инв.N подл.

ПРИВЯЗАН

ИНВ.N

ИЗМ.	КОЛ. УЧ.	ЛИСТ	N ДОК.	ПОДПИСЬ	ДАТА

Т.П. 903-1-312.96- АТМ.НЗ

Лист 8

Формат А4

Российское государственное объединение по атомной энергии ОЭЗ

Т.П. 903-1-312.96 АЛЬБОМ 5

ПРОВОДНИК	ОТКУДА ИДЕТ	КУДА ПОСТУПАЕТ	ДАННЫЕ ПРОВОДА	ПРИМЕЧАНИЯ
2.2-1	67/K2.2SB1: 3	XT5 : 6	ПВ1 1.0	
2.2-2	XT5 : 4	61/K2.2SB2: 1	ПВ1 1.0	
2.2-2	61/K2.2SB2: 1	67/K2.2SB1: 4	ПВ1 1.0	
3.1-1	66/K3.1SB1: 3	XT5 : 9	ПВ1 1.0	
3.1-2	XT5 : 7	60/K3.1SB2: 1	ПВ1 1.0	
3.1-2	60/K3.1SB2: 1	66/K3.1SB1: 4	ПВ1 1.0	
3.2-1	65/K3.2SB1: 3	XT6 : 3	ПВ1 1.0	
3.2-2	XT6 : 1	59/K3.2SB2: 1	ПВ1 1.0	
3.2-2	59/K3.2SB2: 1	65/K3.2SB1: 4	ПВ1 1.0	
7.1-1	64/K7.1SB1: 3	XT6 : 6	ПВ1 1.0	
3.2-3	XT6 : 2	59/K3.2SB2: 2	ПВ1 1.0	
7.1-3	58/K7.1SB2: 2	XT6 : 5	ПВ1 1.0	
7.1-2	XT6 : 4	58/K7.1SB2: 1	ПВ1 1.0	
7.1-2	58/K7.1SB2: 1	64/K7.1SB1: 4	ПВ1 1.0	
7.2-2	63/K7.2SB1: 4	57/K7.2SB2: 1	ПВ1 1.0	
7.2-2	57/K7.2SB2: 1	XT6 : 7	ПВ1 1.0	
7.2-3	XT6 : 8	57/K7.2SB2: 2	ПВ1 1.0	
3.1-3	60/K3.1SB2: 2	XT5 : 8	ПВ1 1.0	
7.2-1	XT6 : 9	63/K7.2SB1: 3	ПВ1 1.0	
512	53/B31Г : X1/5	31/HL4 : 3	ПВ1 1.0	
530	30/HL22 : 1	XT9 : 6	ПВ1 1.0	
524	XT9 : 3	35/HL16 : 1	ПВ1 1.0	
516	37/HL8 : 1	XT10 : 5	ПВ1 1.0	
510	XT10 : 1	33/HL2 : 1	ПВ1 1.0	

Взамен инв.N | Подпись и дата | Инв.N подл.

ПРИВЯЗАН

ИНВ.N

ИЗМ.	КОЛ. УЧ.	ЛИСТ	N ДОК.	ПОДПИСЬ	ДАТА

Т.П. 903-1-312.96- АТМ.НЗ

Лист 9

Формат А4

Т.П. 903-1-312.96 АЛЬБОМ 5

ПРОВОДНИК	ОТКУДА ИДЕТ	КУДА ПОСТУПАЕТ	ДАННЫЕ ПРОВОДА	ПРИМЕЧАНИЯ
509	34/HL1 : 1	XT9 : 9	ПВ1 1.0	
525	XT9 : 4	42/HL17 : 3	ПВ1 1.0	
526	41/HL18 : 1	XT9 : 5	ПВ1 1.0	
527	XT8 : 8	51/HL19 : 1	ПВ1 1.0	
528	50/HL20 : 3	XT8 : 9	ПВ1 1.0	
513	XT10 : 2	39/HL5 : 3	ПВ1 1.0	
515	38/HL7 : 1	XT10 : 4	ПВ1 1.0	
514	XT10 : 3	45/HL6 : 3	ПВ1 1.0	
517	44/HL9 : 1	XT10 : 6	ПВ1 1.0	
518	XT10 : 7	43/HL10 : 1	ПВ1 1.0	
521	46/HL13 : 3	XT10 : 9	ПВ1 1.0	
520	XT10 : 8	40/HL12 : 1	ПВ1 1.0	
31401	53/B31Г : X3/1	XT13 : 1	ПВ1 1.0	ИЗМ.Ц
31402	XT13 : 2	53/B31Г : X3/2	ПВ1 1.0	ИЗМ.Ц
31403	53/B31Г : X3/3	XT13 : 3	ПВ1 1.0	ИЗМ.Ц
31404	XT13 : 4	53/B31Г : X3/4	ПВ1 1.0	ИЗМ.Ц
31405	53/B31Г : X5/1	XT13 : 5	ПВ1 1.0	ИЗМ.Ц
31406	XT13 : 6	53/B31Г : X5/2	ПВ1 1.0	ИЗМ.Ц
31407	53/B31Г : X5/3	XT13 : 7	ПВ1 1.0	ИЗМ.Ц
31408	XT13 : 8	53/B31Г : X5/4	ПВ1 1.0	ИЗМ.Ц
31409	53/B31Г : X7/1	XT13 : 9	ПВ1 1.0	ИЗМ.Ц
31410	XT14 : 1	53/B31Г : X7/2	ПВ1 1.0	ИЗМ.Ц
31411	53/B31Г : X7/3	XT14 : 2	ПВ1 1.0	ИЗМ.Ц
31412	XT14 : 3	53/B31Г : X7/4	ПВ1 1.0	ИЗМ.Ц

Взамен инв.N | Подпись и дата | Инв.N подл.

ПРИВЯЗАН

ИНВ.N

ИЗМ.	КОЛ. УЧ.	ЛИСТ	N ДОК.	ПОДПИСЬ	ДАТА

Т.П. 903-1-312.96- АТМ.НЗ

Лист 10

Формат А4

Т.П. 903-1-312.96 АЛЬБОМ 5

ПРОВОДНИК	ОТКУДА ИДЕТ	КУДА ПОСТУПАЕТ	ДАННЫЕ ПРОВОДА	ПРИМЕЧАНИЯ
8301	54/B8Б : X4/1A	XT15 : 7	ПВ1 1.0	ИЗМ.Ц
5307	XT15 : 1	55/B5B : X9/2	ПВ1 1.0	ИЗМ.Ц
5301	55/B5B : X8/1	XT14 : 4	ПВ1 1.0	ИЗМ.Ц
5302	XT14 : 5	55/B5B : X8/4	ПВ1 1.0	ИЗМ.Ц
5303	55/B5B : X8/2	XT14 : 6	ПВ1 1.0	ИЗМ.Ц
5304	XT14 : 7	55/B5B : X8/3	ПВ1 1.0	ИЗМ.Ц
5305	55/B5B : X9/1	XT14 : 8	ПВ1 1.0	ИЗМ.Ц
5306	XT14 : 9	55/B5B : X9/4	ПВ1 1.0	ИЗМ.Ц
5308	55/B5B : X9/3	XT15 : 2	ПВ1 1.0	ИЗМ.Ц
2301	XT15 : 3	56/Г2Б : X8/1	ПВ1 1.0	ИЗМ.Ц
2302	56/Г2Б : X8/4	XT15 : 4	ПВ1 1.0	ИЗМ.Ц
2303	XT15 : 5	56/Г2Б : X8/2	ПВ1 1.0	ИЗМ.Ц
2304	56/Г2Б : X8/3	XT15 : 6	ПВ1 1.0	ИЗМ.Ц
8302	XT15 : 8	54/B8Б : X4/1B	ПВ1 1.0	ИЗМ.Ц
8303	54/B8Б : X5/1A	XT15 : 9	ПВ1 1.0	ИЗМ.Ц
8304	XT16 : 1	54/B8Б : X5/1B	ПВ1 1.0	ИЗМ.Ц
ЗЕМЛЯ	53/B31Г : ЗЕМ	РЕЙКА :	ПВ3 1.5	
ЗЕМЛЯ	55/B5B : ЗЕМ	РЕЙКА :	ПВ3 1.5	
ЗЕМЛЯ	54/B8Б : ЗЕМ	РЕЙКА :	ПВ3 1.5	
ЗЕМЛЯ	56/Г2Б : ЗЕМ	РЕЙКА :	ПВ3 1.5	
ЗЕМЛЯ	РЕЙКА :	РАМА :	ПВ3 1.5	

Взамен инв.N | Подпись и дата | Инв.N подл.

ПРИВЯЗАН

ИНВ.N

ИЗМ.	КОЛ. УЧ.	ЛИСТ	N ДОК.	ПОДПИСЬ	ДАТА

Т.П. 903-1-312.96- АТМ.НЗ

Лист 11

Формат А4

Т.П. 903-1-312.96 АЛЬБОМ 5

ПРОВОДНИК	ОТКУДА ИДЕТ	КУДА ПОСТУПАЕТ	ДАННЫЕ ПРОВОДА	ПРИМЕЧАНИЯ
	ПЕРЕМЫЧКИ НА АППАРАТАХ			
N	78/SA1 : 12	78/SA1 : 4	ПВ1 1.0	
N	81/KP1 : 19	81/KP1 : 13	ПВ1 1.0	
N	82/KP2 : 19	82/KP2 : 13	ПВ1 1.0	
800	89/KK : 12	89/KK : 32	ПВ1 1.0	
N1	89/KK : A	89/KK : 24	ПВ1 1.0	
519	52/HL11 : 3	52/HL11 : 1	ПВ1 1.0	
801	78/SA1 : 16	78/SA1 : 8	ПВ1 1.0	
801	78/SA1 : 8	78/SA1 : 18	ПВ1 1.0	
801	53/B31Г : X5/13	53/B31Г : X3/13	ПВ1 1.0	
801	53/B31Г : X3/13	53/B31Г : X7/13	ПВ1 1.0	
801	53/B31Г : X7/13	53/B31Г : X1/4	ПВ1 1.0	
801	83/K1 : 31	83/K1 : 41	ПВ1 1.0	
901	89/KK : B	89/KK : 14	ПВ1 1.0	
804	53/B31Г : X7/16	53/B31Г : X5/16	ПВ1 1.0	
804	53/B31Г : X5/16	53/B31Г : X3/16	ПВ1 1.0	
804	53/B31Г : X3/16	53/B31Г : 1	ПВ1 1.0	
804	85/K3 : 11	85/K3 : 41	ПВ1 1.0	
804	88/K5 : 21	88/K5 : 11	ПВ1 1.0	

Взамен инв.N | Подпись и дата | Инв.N подл.

ПРИВЯЗАН

ИНВ.N

ИЗМ.	КОЛ. УЧ.	ЛИСТ	N ДОК.	ПОДПИСЬ	ДАТА

Т.П. 903-1-312.96- АТМ.НЗ

Лист 12

Формат А4

ПРОВОДНИК	ОТКУДА ИДЕТ	КУДА ПОСТУПАЕТ	ДАННЫЕ ПРОВОДА	ПРИМЕ-ЧАНИЯ
804	88/K5 : 11	88/K5 : 31	ПВ1 1.0	
601	53/B31Г : X5/17	53/B31Г : X3/17	ПВ1 1.0	
601	53/B31Г : X3/17	53/B31Г : X7/17	ПВ1 1.0	
511	53/B31Г : X7/14	53/B31Г : X5/14	ПВ1 1.0	
511	53/B31Г : X5/14	53/B31Г : X3/14	ПВ1 1.0	
511	32/HL3 : 3	32/HL3 : 1	ПВ1 1.0	
552	78/SA1 : 10	78/SA1 : 14	ПВ1 1.0	
557	78/SA1 : 19	78/SA1 : 22	ПВ1 1.0	
Y1-1	79/Y1SA : 9	79/Y1SA : 10	ПВ1 1.0	
9-6	77/K9SA : 1	77/K9SA : 14	ПВ1 1.0	
9-6	77/K9SA : 14	77/K9SA : 17	ПВ1 1.0	
9-6	77/K9SA : 17	77/K9SA : 2	ПВ1 1.0	
531	29/HL23 : 1	29/HL23 : 3	ПВ1 1.0	
529	49/HL21 : 1	49/HL21 : 3	ПВ1 1.0	
Y1-3	74/Y1SB2 : 2	74/Y1SB2 : 4	ПВ1 1.0	
Y1-3	90/Y1K1 : A	90/Y1K1 : 14	ПВ1 1.0	
523	36/HL15 : 3	36/HL15 : 1	ПВ1 1.0	
502	78/SA1 : 6	78/SA1 : 2	ПВ1 1.0	
512	31/HL4 : 3	31/HL4 : 1	ПВ1 1.0	
530	30/HL22 : 3	30/HL22 : 1	ПВ1 1.0	
524	35/HL16 : 1	35/HL16 : 3	ПВ1 1.0	
516	37/HL8 : 3	37/HL8 : 1	ПВ1 1.0	
510	33/HL2 : 1	33/HL2 : 3	ПВ1 1.0	

ПРИВЯЗАН

ИНВ.N

Т.П. 903-1-312.96- АТМ.НЗ

Лист 13

Формат А4

ПРОВОДНИК	ОТКУДА ИДЕТ	КУДА ПОСТУПАЕТ	ДАННЫЕ ПРОВОДА	ПРИМЕ-ЧАНИЯ
509	34/HL1 : 3	34/HL1 : 1	ПВ1 1.0	
525	42/HL17 : 3	42/HL17 : 1	ПВ1 1.0	
526	41/HL18 : 3	41/HL18 : 1	ПВ1 1.0	
527	51/HL19 : 1	51/HL19 : 3	ПВ1 1.0	
528	50/HL20 : 1	50/HL20 : 3	ПВ1 1.0	
513	39/HL5 : 3	39/HL5 : 1	ПВ1 1.0	
515	38/HL7 : 3	38/HL7 : 1	ПВ1 1.0	
514	45/HL6 : 3	45/HL6 : 1	ПВ1 1.0	
517	44/HL9 : 3	44/HL9 : 1	ПВ1 1.0	
518	43/HL10 : 1	43/HL10 : 3	ПВ1 1.0	
521	46/HL13 : 1	46/HL13 : 3	ПВ1 1.0	
532	47/HL24 : 1	47/HL24 : 3	ПВ1 1.0	
522	48/HL14 : 3	48/HL14 : 1	ПВ1 1.0	

ПРИВЯЗАН

ИНВ.N

Т.П. 903-1-312.96- АТМ.НЗ

Лист 14

Формат А4

ТЕХНИЧЕСКИЕ ТРЕБОВАНИЯ

1. ТАБЛИЦА ПОДКЛЮЧЕНИЯ ВЫПОЛНЕНА НА ОСНОВАНИИ СХЕМ:
Т.П.903-1-312.96-АТМ Л.3...Л.8 АЛЬБОМ 3

И ТАБЛИЦЫ СОЕДИНЕНИЙ Т.П.903-1-312.96-АТМ.НЗ

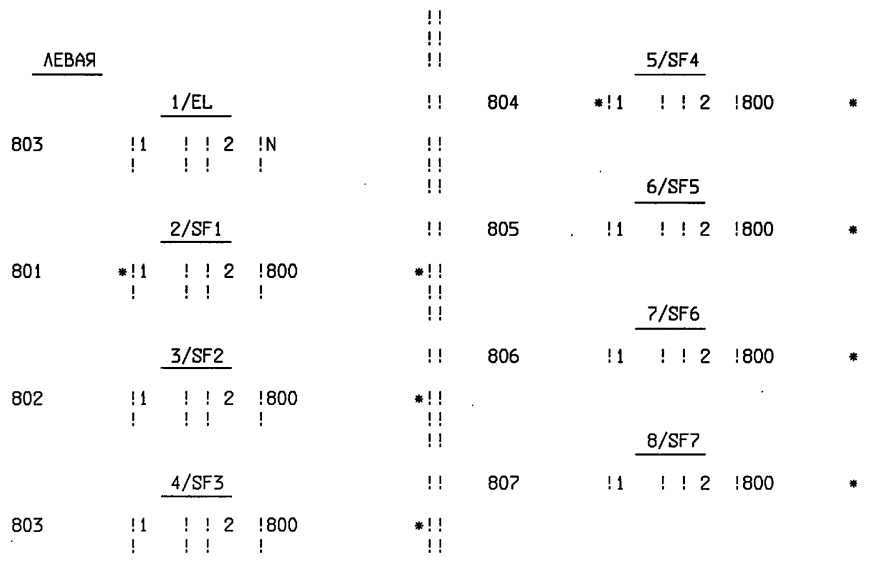

ПРИВЯЗАН

ИНВ.N

Т.П. 903-1-312.96- АТМ.Н4

ИЗМ.	КОЛ. УЧ.	ЛИСТ	N ДОК.	ПОДПИСЬ	ДАТА
НАЧ.ОТД.		ЛАСЫКИН			
ГЛ.СПЕЦ.		СОКОЛИН			
РАЗРАБОТАЛ		СОКОЛИН			
Н.КОНТР.		РЫКОВ			

Блочно-модульная котельная на газе и жидком топливе мощностью 4,0 МВт

Стадия	Лист	Листов
Р	1	10

Щит ШКУС. Таблица подключения

OZONE ОЗОН

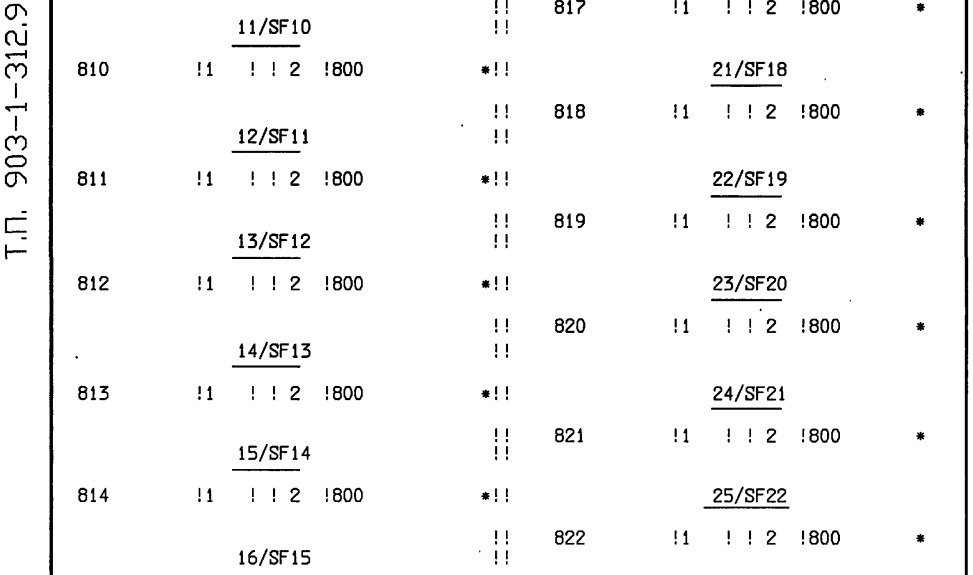

ПРИВЯЗАН

ИНВ.N

Т.П. 903-1-312.96- АТМ.Н4

Лист 2

Ц00473-05 10

Формат А4

АЛЬБОМ 5 Т.П. 903-1-312.96

ПРОВОДНИК	ВЫВОД	ВИД КОН ТАК ТА	ВЫВОД	ПРОВОДНИК
	5	П	6	
	6	П	7	
	7	П	8	
	8	П	9	N
		XT2		
N	1	П	2	
	2	П	3	
	3	П	4	
809	5		6	810
812	7		8	813
814	9			
		XT3		
815	1		2	816
820	3		4	821
807	5		6	806
801	7	П	8	
	8	П	9	801
		XT4		
801	1	П	2	
	2	П	3	
	3	П	4	
	4	П	5	
	5	П	6	
	6	П	7	
	7	П	8	
	8	П	9	

ПРОВОДНИК	ВЫВОД	ВИД КОН ТАК ТА	ВЫВОД	ПРОВОДНИК	
		XT5			
2.1-2	1		2	2.1-3	
2.1-1	3		4	2.2-2	
2.2-3	5		6	2.2-1	
3.1-2	7		8	3.1-3	
3.1-1	9				
ПЕРЕДНЯЯ					
		27/2HL			
N	*1		2	904	
		28/1HL			
N	*1		2	903	
		29/HL23			
531	1	П	2	550	*
531	*3	П	4	551	*
		30/HL22			
530	*1	П	2	550	*
530	3	П	4	551	*
		31/HL4			
512	1	П	2	500	*
512	*3	П	4	501	*
		32/HL3			
511	1	П	2	500	*

ПРИВЯЗАН

ИНВ.N

Взамен инв.N | Подпись и дата | Инв.N подл.

ИЗМ. | КОЛ. УЧ. | ЛИСТ | N ДОК. | ПОДПИСЬ | ДАТА

Т.П. 903-1-312.96- АТМ.Н4

Лист 3

Формат А4

АЛЬБОМ 5 Т.П. 903-1-312.96

ПРОВОДНИК	ВЫВОД	ВИД КОН ТАК ТА	ВЫВОД	ПРОВОДНИК
511	*3	П	4	501
		33/HL2		
510	*1	П	2	500
510	3	П	4	501
		34/HL1		
509	*1	П	2	500
509	3	П	4	501
		35/HL16		
524	*1	П	2	550
524	3	П	4	551
		36/HL15		
523	1	П	2	550
523	*3	П	4	551
		37/HL8		
516	*1	П	2	500
516	3	П	4	501
		38/HL7		
515	*1	П	2	500
515	3	П	4	501
		39/HL5		
513	1	П	2	500
513	*3	П	4	501

ПРОВОДНИК	ВЫВОД	ВИД КОН ТАК ТА	ВЫВОД	ПРОВОДНИК	
		40/HL12			
520	*1	П	2	500	*
520	3	П	4	501	*
		41/HL18			
526	*1	П	2	550	*
526	3	П	4	551	*
		42/HL17			
525	1	П	2	550	*
525	*3	П	4	551	*
		43/HL10			
518	*1	П	2	500	*
518	3	П	4	501	*
		44/HL9			
517	*1	П	2	500	*
517	3	П	4	501	*
		45/HL6			
514	1	П	2	500	*
514	*3	П	4	501	*
		46/HL13			
521	1	П	2	500	*
521	*3	П	4	501	*

ПРИВЯЗАН

ИНВ.N

Взамен инв.N | Подпись и дата | Инв.N подл.

ИЗМ. | КОЛ. УЧ. | ЛИСТ | N ДОК. | ПОДПИСЬ | ДАТА

Т.П. 903-1-312.96- АТМ.Н4

Лист 4

Формат А4

АЛЬБОМ 5 Т.П. 903-1-312.96

ПРОВОДНИК	ВЫВОД	ВИД КОН ТАК ТА	ВЫВОД	ПРОВОДНИК
		47/HL24		
532	1	П	2	550
532	3	П	4	551
		48/HL14		
522	1	П	2	500
522	3	П	4	501
		49/HL21		
529	*1	П	2	550
529	3	П	4	551
		50/HL20		
528	1	П	2	550
528	*3	П	4	551
		51/HL19		
527	*1	П	2	550
527	3	П	4	551
		52/HL11		
519	1	П	2	500
519	*3	П	4	501
		53/В31Г		
804	*1	П	2	N
ЗЕМЛЯ	3ЕМ			
		X7		
31409	1		2	31410

ПРОВОДНИК	ВЫВОД	ВИД КОН ТАК ТА	ВЫВОД	ПРОВОДНИК	
31411	3		4	31412	
801	*13	П	П14	511	
804	16	П	П17	601	
		X5			
31405	1		2	31406	
31407	3		4	31408	
801	*13	П	П14	511	*
804	*16	П	П17	601	*
		X3			
31401	1		2	31402	
31403	3		4	31404	
801	*13	П	П14	511	*
804	*16	П	П17	601	*
		X1			
801	*4	П	5	512	
		54/В8Б			
ЗЕМЛЯ	3ЕМ				
		X4			
N	*5В		5А	818	
8301	1А		1В	8302	
		X5			
8303	1А		1В	8304	
		55/В5В			
ЗЕМЛЯ	3ЕМ				
		X6			
N	*5В		5А	819	
		X8			

ПРИВЯЗАН

ИНВ.N

Взамен инв.N | Подпись и дата | Инв.N подл.

ИЗМ. | КОЛ. УЧ. | ЛИСТ | N ДОК. | ПОДПИСЬ | ДАТА

Т.П. 903-1-312.96- АТМ.Н4

Лист 5

Формат А4

АЛЬБОМ 5 Т.П. 903-1-312.96

ПРОВОДНИК	ВЫВОД	ВИД КОН ТАК ТА	ВЫВОД	ПРОВОДНИК
5301	1		4	5302
5303	2		3	5304
		X9		
5305	1		4	5306
5307	2		3	5308
		56/Г2Б		
ЗЕМЛЯ	3ЕМ			
		X6		
N	*5В		5А	817
		X8		
2301	1		4	2302
2303	2		3	2304
		57/К7.2SB2		
7.2-2	*1		2	7.2-3
		58/К7.1SB2		
7.1-2	*1		2	7.1-3
		59/К3.2SB2		
3.2-2	*1		2	3.2-3
		60/К3.1SB2		
3.1-2	*1		2	3.1-3
		61/К2.2SB2		
2.2-2	*1		2	2.2-3

ПРОВОДНИК	ВЫВОД	ВИД КОН ТАК ТА	ВЫВОД	ПРОВОДНИК
		62/К2.1SB2		
2.1-2	*1		2	2.1-3
		63/К7.2SB1		
7.2-1	3		4	7.2-2
		64/К7.1SB1		
7.1-1	3		4	7.1-2
		65/К3.2SB1		
3.2-1	3		4	3.2-2
		66/К3.1SB1		
3.1-1	3		4	3.1-2
		67/К2.2SB1		
2.2-1	3		4	2.2-2
		68/К2.1SB1		
2.1-1	3		4	2.1-2
		69/К9SB2		
9-3	1		2	9-5
		70/К9HL		
9-5	*1		2	N
		71/К9SB1		
9-1	3		4	9-2

ПРИВЯЗАН

ИНВ.N

Взамен инв.N | Подпись и дата | Инв.N подл.

ИЗМ. | КОЛ. УЧ. | ЛИСТ | N ДОК. | ПОДПИСЬ | ДАТА

Т.П. 903-1-312.96- АТМ.Н4

Лист 6

400473-05 11

Формат А4

Российский акционерное общество открытого типа "Газпром" Дочернее предприятие "Газпром трансгаз Югорск"

Альбом 5

Т.П. 903-1-312.96

ПРОВОДНИК	ВЫ-ВОД	ВИД КОНТАКТА	ВЫ-ВОД	ПРОВОДНИК
		72/SB2		
804	*1		2	605
		73/SB1		
569	3		4	568
		74/Y1SB2		
Y1-2	*1		П2	Y1-3
Y1-4	3		П4	Y1-3
		75/Y1HL		
Y1-3	*1		2	N
		76/Y1SB1		
802	3		4	Y1-1
		77/K9SA		
9-6	*1	П	П2	9-6
9-7	3		4	9-9
9-6	*14	П	15	9-8
9-6	*17	П	18	9-10
9-4	19		20	9-5
		78/SA1		
500	1		П2	502
N	*4	П	5	501
502	6	П	7	509А
801	*8	П	9	550
552	10	П	П12	N
551	13		П14	552
553	15		П16	801
556	17		П18	801
557	19	П	21	568
557	*22	П		
		79/Y1SA		
Y1-1	9	П	П10	Y1-1
Y1-4	*11		12	Y1-2
		XT6		
3.2-2	1		2	3.2-3
3.2-1	3		4	7.1-2
7.1-3	5		6	7.1-1
7.2-2	7		8	7.2-3
7.2-1	9			
		XT7		
9-2	1			
	2	П	3	
	3	П	4	
	4	П	5	9-3
9-4	6	П	7	
9-6	8		9	9-8
		XT8		
9-9	1		2	9-10
9-7	3			

ПРИВЯЗАН

ИНВ.N

Взамен инв.N | Подпись и дата | Инв.N подл.

ИЗМ.	КОЛ. УЧ.	ЛИСТ	N ДОК.	ПОДПИСЬ	ДАТА

Т.П. 903-1-312.96-АТМ.Н4

Лист 7

Формат А4

Альбом 5

Т.П. 903-1-312.96

ПРОВОДНИК	ВЫ-ВОД	ВИД КОНТАКТА	ВЫ-ВОД	ПРОВОДНИК
9-5	4	П	5	
Y1-3	6		7	9-1
527	8		9	528
		XT9		
529	1		2	523
524	3		4	525
526	5		6	530
531	7		8	560
509	9			
		XT10		
510	1		2	513
514	3		4	515
516	5		6	517
518	7		8	520
521	9			
		XT11		
519	1		2	Д2
Д1	3		4	
603	5		6	604
Д3	7		8	Д4
Д5	9			
		XT12		
Д6	1		2	Ф1
Ф2	3		4	N2
822	5		6	823
808	7		8	805
ПРАВАЯ				
		80/R1		
801	*1		2	509А
		81/KP1		
557	1		3	556
801	*11	П	П13	N
504	15		17	505
N	*19	П	21	502
		82/KP2		
568	*1		3	556
801	*11	П	П13	N
554	15		17	555
N	*19	П	21	552
		83/K1		
504	11	3	14	505
554	21	3	24	555
801	*31	П3	34	569
801	*41	П3	44	560
568	A	K	B	N
		84/K2		
Д2	11	3	14	Д1
	21	P	22	
	31	P	32	

ПРИВЯЗАН

ИНВ.N

Взамен инв.N | Подпись и дата | Инв.N подл.

ИЗМ.	КОЛ. УЧ.	ЛИСТ	N ДОК.	ПОДПИСЬ	ДАТА

Т.П. 903-1-312.96-АТМ.Н4

Лист 8

Формат А4

Альбом 5

Т.П. 903-1-312.96

ПРОВОДНИК	ВЫ-ВОД	ВИД КОНТАКТА	ВЫ-ВОД	ПРОВОДНИК
	41	3	44	
568	*A	K	B	N
		85/K3		
804	*11	П3	14	
Y1-5	21	P	22	Y1-3
	31	P	32	
804	*41	П3	44	603
601	*A	K	B	N
		86/R2		
801	*1		2	553
		87/K4		
804	11	3	14	604
	21	P	22	
	31	P	32	
	41	3	44	
601	A	K	B	N
		88/K5		
804	*11	П3	14	
804	*21	П3	24	603
804	*31	П3	34	604
	41	3	44	
605	A	K	B	N
		89/KK		
800	*12	П3	П14	901
N	*22	3	П24	N1
		P		
N2	21	P		
800	32	П3	34	903
904	31	P		
	42	3	44	
	41	P		
N1	A	П	КПВ	901
		90/Y1K1		
Y1-2	11	3	П14	Y1-3
	21	P	22	
	31	P	32	
Y1-4	41	3	44	Y1-5
Y1-3	*A	П	K	B
		XT13		
31401	1		2	31402
31403	3		4	31404
31405	5		6	31406
31407	7		8	31408
31409	9			
		XT14		
31410	1		2	31411
31412	3		4	5301
5302	5		6	5303
5304	7		8	5305
902	P	11		
N1	*22	3	П24	
	P			

ПРИВЯЗАН

ИНВ.N

Взамен инв.N | Подпись и дата | Инв.N подл.

ИЗМ.	КОЛ. УЧ.	ЛИСТ	N ДОК.	ПОДПИСЬ	ДАТА

Т.П. 903-1-312.96-АТМ.Н4

Лист 9

Формат А4

Альбом 5

Т.П. 903-1-312.96

ПРОВОДНИК	ВЫ-ВОД	ВИД КОНТАКТА	ВЫ-ВОД	ПРОВОДНИК
5306	9			
		XT15		
5307	1		2	5308
2301	3		4	2302
2303	5		6	2304
8301	7		8	8302
8303	9			
		XT16		
8304	1			

ПРИВЯЗАН

ИНВ.N

Взамен инв.N | Подпись и дата | Инв.N подл.

ИЗМ.	КОЛ. УЧ.	ЛИСТ	N ДОК.	ПОДПИСЬ	ДАТА

Т.П. 903-1-312.96-АТМ.Н4

Лист 10

400473-05 12

Формат А4

Обозначение	Наименование	Примечание
Т.П. 903-1-312.96-ЭМ.Н1	Перечень проектной документации	
	для заказа щитов станций	
	управления	
	Шкаф 1Щ	
Т.П. 903-1-312.96-ЭМ.Н2	Технические данные аппаратов	
Т.П. 903-1-312.96-ЭМ.Н3	Чертеж общего вида	
Т.П. 903-1-312.96-ЭМ.Н4	Схема электрическая соединений	
Т.П. 903-1-312.96-ЭМ.Н5	Перечень надписей	

Альбом V5

Т.П. 903-1-312.96

Взамен инв.N

Подпись и дата

Инв.N подл.

ПРИВЯЗАН

ИНВ.N

Изм.	Колуч.	Лист	N док.	Подпись	Дата
Нач.отд.		Ласыкин			
Гл.спец.		Попов			
Вед.инж.		Чернявская			
Техник		Исаева			
Провер.		Попов			
Н.контр.		Савченко			

Т.П. 903-1-312.96-ЭМ.Н1

Блочно-модульная котельная на газе и жидком топливе мощностью 4,0МВт.

Стадия	Лист	Листов
Р		1

Перечень проектной документации для заказа щитов станций управления.

ОЗОН

ФОРМАТ А4

Формат	Зона	Поз	Обозначение	Наименование	Кол	Примечание
				Документация		
А2			Т.П. 903-1-312.96-ЭМ.Н3	Чертеж общего вида		
А2			Т.П. 903-1-312.96-ЭМ.Н4	Схема электрическая		
				соединений		
А2			Т.П. 903-1-312.96-ЭМ.Н5	Перечень надписей		
				Сборочные единицы		
				Н1 1		
				Блоки:		
		1		Б5130-3174 УХЛ4	1	К9
		2		Б5130-2474 УХЛ4	2	К3.1, К7.1
		3		Б5130-3874 УХЛ4	1	К2.1
				Выключатель		
		4		ВА51-31-3400100-00 УХЛ3		
				U~ 380В 50Гц Iр80А 10Iн	1	QF1
		5		ВА51-25-1400100-20 УХЛ4		
				пп Iр=16А	1	QF2

Взамен инв.N

Подпись и дата

Инв.N подл.

ПРИВЯЗАН

ИНВ.N

Изм.	Колуч.	Лист	N док.	Подпись	Дата
Нач.отд.		Ласыкин			
Гл.спец.		Попов			
Вед.инж.		Чернявская			
Техник		Исаева			
Провер.		Попов			
Н.контр.		Савченко			

Т.П. 903-1-312.96-ЭМ.Н2

Блочно-модульная котельная на газе и жидком топливе мощностью 4,0МВт.

Стадия	Лист	Листов
Р	1	3

Шкаф 1Щ. Технические данные аппаратов

ОЗОН

ФОРМАТ А4

Формат	Зона	Поз	Обозначение	Наименование	Кол	Примечание
		6		ВА16-25-14010-20 УХЛ4		
				ппIр=10А	2	QF3, QF6
		7		ВА16-25-14010-20 УХЛ4		
				ппIр=1А	1	QF4
		8		ВА51-25-3400100-00		
				U~ 380В 50Гц Iр10А	2	QF5, QF7
		9		Реле РЭВ261У3 U220В 50Гц	2	KV1, KV2
		10		Рубильник ВР32-31А31Х20	1	QS1
		11		Счетчик активной энергии		
				САЧУ-И672М	1	Р1
		12		Трансформатор Т-0,66-5-		1ТТА, 1ТТВ,
				05У3 150/5А 50Гц	3	1ТТС
		13		Блок зажимов		
				Б324-4П25-В/В У3-10	1	Х25
				Н2 1		
				Блоки:		
		14		Б5130-2474 УХЛ4	2	К3.2, К7.2
		15		Б5130-3874 УХЛ4	1	К2.2
				Выключатель	1	
		16		ВА16-51-25-3400100-00		
				U~ 380В 50Гц Iр10А	2	QF12, QF13
		17		ВА16-25-14010-20 УХЛ4		
				ппIр=16А	1	QF9

Взамен инв.N

Подпись и дата

Инв.N подл.

ПРИВЯЗАН

ИНВ.N

Изм.	Колуч.	Лист	N док.	Подпись	Дата

Т.П. 903-1-312.96-ЭМ.Н2

Лист 2

ФОРМАТ А4

Формат	Зона	Поз	Обозначение	Наименование	Кол	Примечание
		18		ВА51-31-3400100-00 УХЛ3		
				U~ 380В 50Гц Iр80А 10Iн	1	QF8
		19		ВА16-25-14010-20 УХЛ4		
				пп Iр=10А	1	QF10
		20		ВА16-25-14010-20 УХЛ4		
				пп Iр=1А	1	QF11
		21		Реле РЭВ261У3 U220В 50Гц	1	KV2
		22		Счетчик активной энергии		
				САЧУ-И672М	1	Р2
		23		Трансформатор Т-0,66-5-		2ТТА, 2ТТВ,
				05У3 150/5А 50Гц	3	2ТТС
		24		Блок зажимов		
				Б324-4П25-В/В У3-10	1	Х25
				Н51 1		
		25		Арматура АЕ32522ІУ3		
				220В	1	HL1
				Н52 1		
		26		Арматура АЕ32522ІУ3		
				220В	1	HL2

Взамен инв.N

Подпись и дата

Инв.N подл.

ПРИВЯЗАН

ИНВ.N

Изм.	Колуч.	Лист	N док.	Подпись	Дата

Т.П. 903-1-312.96-ЭМ.Н2

Лист 3

400473-05 13

ФОРМАТ А4

Госстрой России Российская Академия Жилищно-Коммунального Хозяйства

Т.П. 903-1-312.96 АЛЬБОМ 5

Вид спереди

Двери не показаны

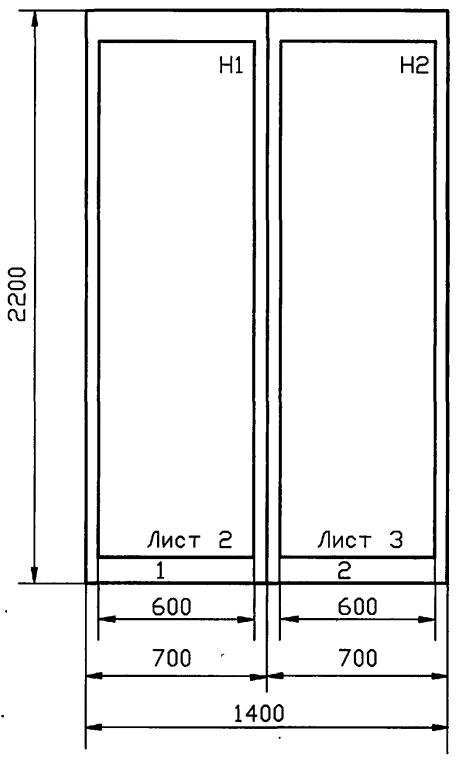

Правая дверь

Панель 1

М1:10

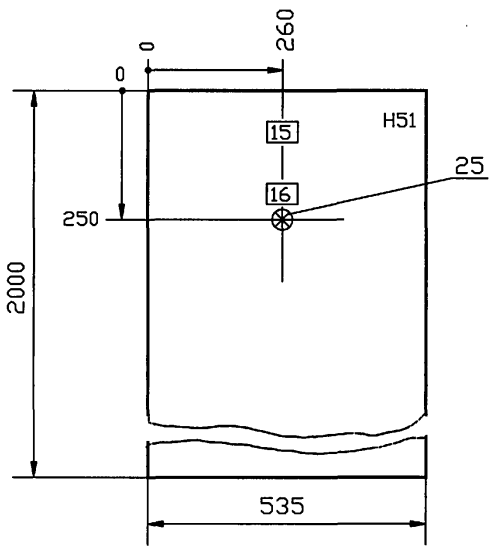

Правая дверь

Панель 2

М1:10

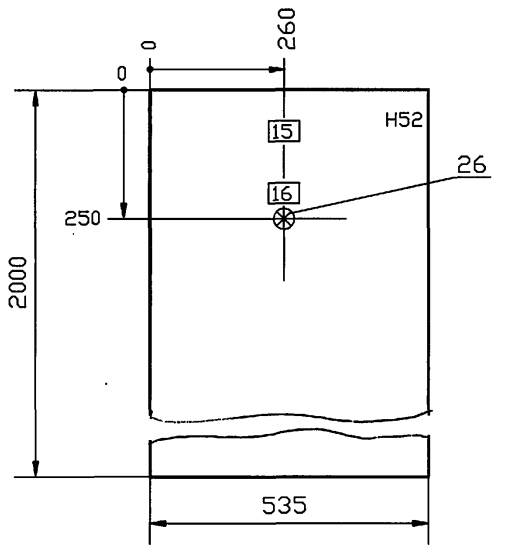

1. В контуре табличек и аппаратов указаны номера надписей по перечню надписей.
2. Степень защищенности IP20.
3. В крышках шкафов выполнить стандартный проем для прохода кабелей.

Вид сверху

М1:50

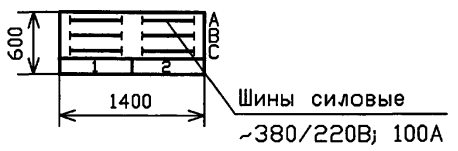

Взамен инв.N

Подпись и дата

Инв.N подл.

ПРИВЯЗАН

ИНВ.N

Изм.	Кол.уч.	Лист	N док.	Подп.	Дата
Нач.отд.		Ласыкин			
Гл.спец.		Попов			
Вед.инж.		Чернявская			
Инж.		Исаева			
Проверил		Попов			
Н.контр.		Савченко			

Т.П.903-1-312.96-ЭМ.НЗ

Блочно-модульная котельная на газе и жидком топливе мощностью 4,0МВт.

Стадия	Масса	Масштаб
Р		1:10
Лист 1	Листов 3	

Шкаф 1Щ

Чертеж общего вида.

OZONE ОЗОН

ФОРМАТ А3

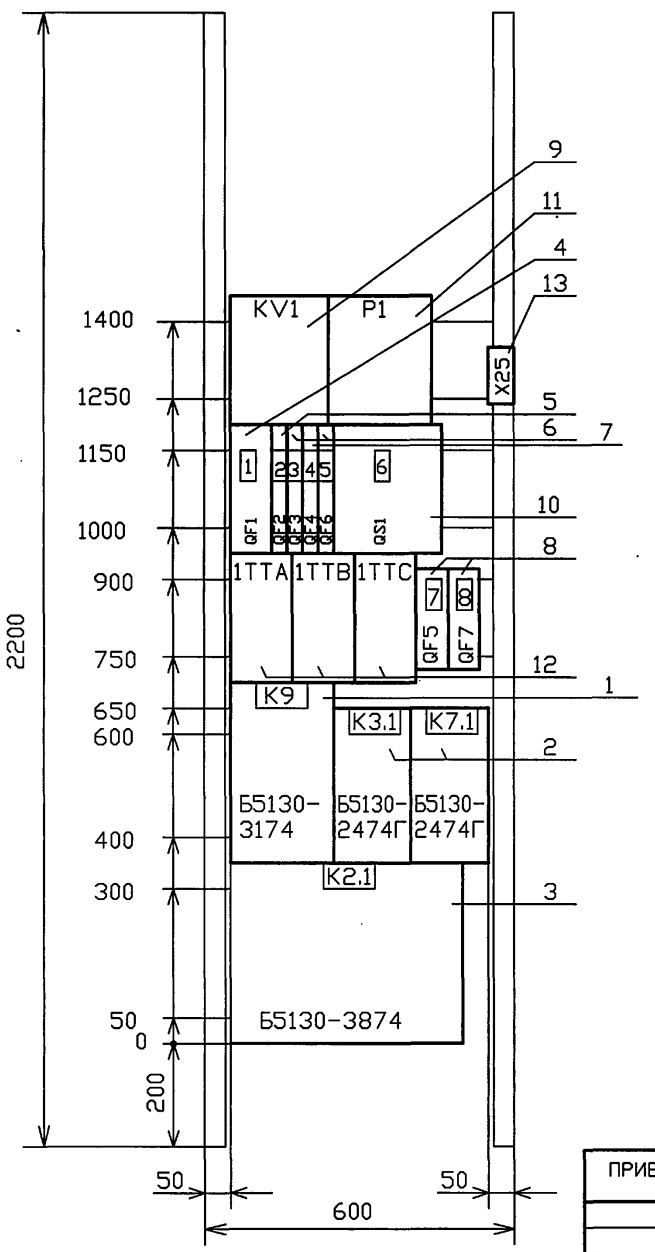

В контуре табличек указаны номера надписей по перечню надписей.

Взамен инв.N

Подпись и дата

Инв.N подл.

ПРИВЯЗАН

ИНВ.N

Изм.	Кол.уч.	Лист	N док.	Подп.	Дата
Нач.отд.		Ласыкин			
Гл.спец.		Попов			
Вед.инж.		Чернявская			
Инж.		Исаева			
Проверил		Попов			
Н.контр.		Савченко			

Панель 1 (Набор 1)

Т.П.903-1-312.96-ЭМ.НЗ

Блочно-модульная котельная на газе и жидком топливе мощностью 4,0МВт.

Стадия	Масса	Масштаб
Р		1:10
Лист 2	Листов	

Шкаф 1Щ. Панель 1.

Чертеж общего вида.

OZONE ОЗОН

400473-05 14

ФОРМАТ А3

Т.П. 903-1-312.96 Альбом 5

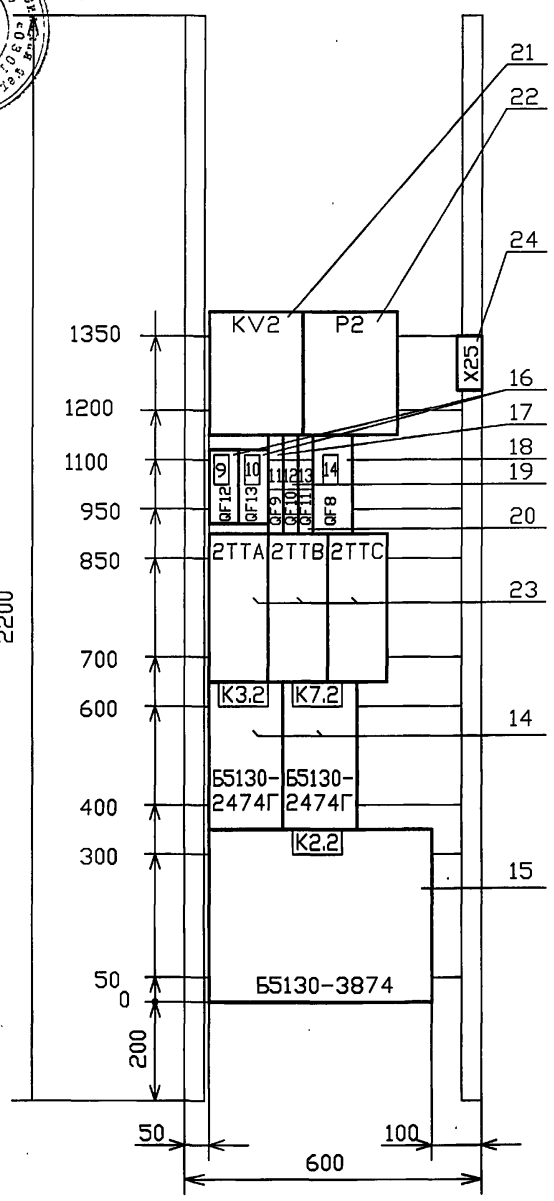

В контуре табличек указаны номера надписей по перечню надписей.

Панель 2 (Набор 2)

Изм.	Кол.уч.	Лист	N док.	Подп.	Дата	Т.П.903-1-312.96-ЭМ.НЗ	
Нач.отд.		Ласыкин				Блочно-модульная котельная на газе и жидком топливе мощностью 4,0МВт.	Стадия: Р; Масса: ; Масштаб: 1:10; Лист 3; Листов:
Гл.спец.		Попов					
Вед.инж.		Чернявская					
Инж.		Исаева				Шкаф 1Щ. Панель 2. Чертеж общего вида.	OZONE ОЗОН
Проверил		Попов					
Н.контр.		Савченко					

ПРИВЯЗАН

ИНВ.N

Взамен инв.N | Подпись и дата | Инв.N подл.

ФОРМАТ А3

Панель	Строка	Надпись	Поз. обозн.	Место надписи	Текст	Кол-во	Вид шрифта	Заготовка
1		1	QF1	Табличка	QF1 Ввод N1 ~380/220В	1		
		2	QF2	то же	QF2 Щит КИП. Ввод N1	1		
		3	QF3	—"—	QF3 Рабочее электроосвещение	1		
		4	QF4	—"—	QF4 Контроль ввода N1	1		
		5	QF6	—"—	QF6 Понижающий трансформатор	1		
		6	QS1	—"—	QS1 Секционный переключатель	1		
		7	QF5	—"—	QF5 Светоограждение трубы	1		
					Ввод N1	1		
		8	QF7	—"—	QF7 Щит котла K1.1	1		
				—"—	KV1	1		
				—"—	P1	1		
				—"—	1TTA	1		
				—"—	1TTB	1		
				—"—	1TTC	1		
				—"—	K9	1		
				—"—	K3.1	1		
				—"—	K7.1	1		
				—"—	K2.1	1		

ПРИВЯЗАН

ИНВ.N

Взамен инв.N | Подпись и дата | Инв.N подл.

Изм.	Кол.уч.	Лист	N док.	Подпись	Дата	Т.П. 903-1-312.96-ЭМ.Н5			
Нач.отд.		Ласыкин				Блочно-модульная котельная на газе и жидком топливе мощностью 4,0МВт.	Стадия: Р	Лист: 1	Листов: 2
Гл.спец.		Попов							
Вед.инж.		Чернявская							
Техник		Исаева				Шкаф 1Щ. Перечень надписей.	OZONE ОЗОН		
Провер.		Попов							
Н.контр.		Савченко							

ФОРМАТ А4

Панель	Строка	Надпись	Поз. обозн.	Место надписи	Текст	Кол-во	Вид шрифта	Заготовка
2		9	QF12	Табличка	QF12 Светоограждение трубы	1		
					Ввод N2	1		
		10	QF13	то же	QF13 Щит котла K1.2	1		
		11	QF9	—"—	QF9 Щит КИП. Ввод N2	1		
		12	QF10	—"—	QF10 Аварийное освещение	1		
		13	QF11	—"—	QF11 Контроль ввода N2	1		
		14	QF8	—"—	QF8 Ввод N2 ~380/220В	1		
				—"—	KV2	1		
				—"—	P2	1		
				—"—	2TTA	1		
				—"—	2TTB	1		
				—"—	2TTC	1		
				—"—	K3.2	1		
				—"—	K7.2	1		
				—"—	K2.2	1		
					Двери			
1		15		—"—	1Ш	1		
		16	HL1	—"—	HL1 Напряжение на вводе N1	1		
2		17	HL2	—"—	HL2 Напряжение на вводе N2	1		

ПРИВЯЗАН

ИНВ.N

Взамен инв.N | Подпись и дата | Инв.N подл.

Изм.	Кол.уч.	Лист	N док.	Подпись	Дата	Т.П. 903-1-312.96-ЭМ.Н5	Лист 2

400473-05 15

ФОРМАТ А4

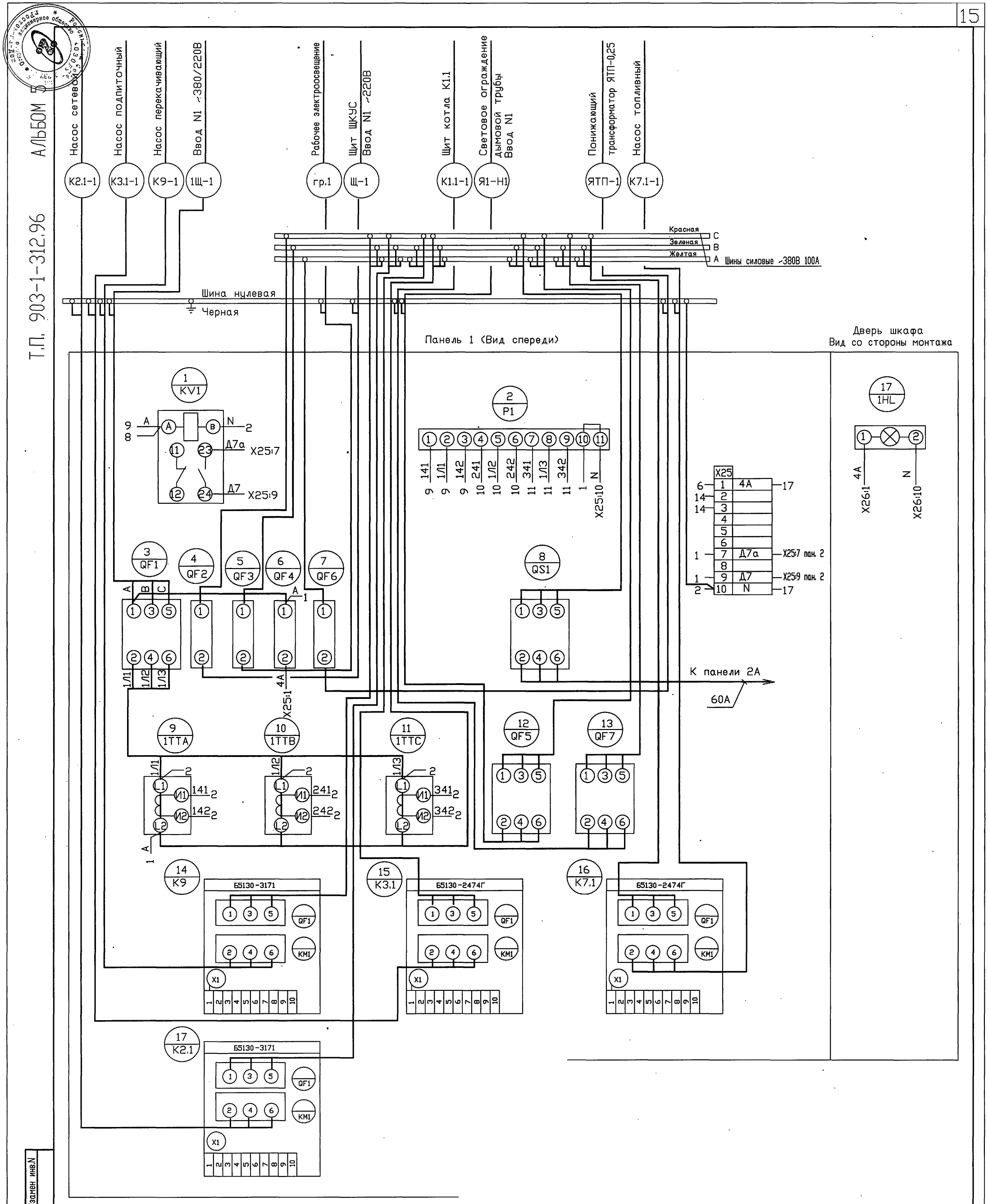

						Т.П. 903-1-312.96-ЭМ.Н4			
ИЗМ.	КОЛУЧ.	ЛИСТ	N ДОК.	ПОДПИСЬ	ДАТА				
Нач.отд.		Ласыкин				Блочно-модульная котельная на газе и жидком топливе мощностью 4,0МВт.	Стадия	Лист	Листов
Гл.спец.		Попов					Р	1	2
Вед.инж.		Савченко							
Техник		Исаева				Шкаф 1Щ.	OZONE ОЗОН		
Провер.		Попов				Схема электрическая соединений			
Н.контр.		Савченко							

ПРИВЯЗАН

ИНВ.N

Инв.N подл. | Подпись и дата | Взамен инв.N

400473-05 16 ФОРМАТ А3

Т.П. 903-1-312.96 АЛЬБОМ 5

Насос сетевой К2.2-1
Насос топливный К7.2-1
Насос подпиточный К3.2-1
Щит котла К2.1 К1.2-1
Световое ограждение дымовой трубы Ввод N2 Я2-Н1
Щит ЩКУС Ввод N2 ~220В Щ-2
Аварийное освещение гр.1а
Ввод N2 ~380/220В 1Щ-2
Всхему сигнализации Щит ЩКУС *

*См. проект марки АТМ

Красная C
Зеленая B
Желтая A
Шины силовые ~380В 100А

К панели 1 A 60А
Шина нулевая
Черная

Панель 2 (Вид спереди)

Дверь шкафа
Вид со стороны монтажа

1 KV2
11 7 C A B N 2
11 23 Д8 X25:8
12 24 Д7а X25:7(пан.1)

2 P2
1 2 3 4 5 6 7 8 9 10 11
9 141 1Л1 9 142 241 1Л2 10 242 341 1Л3 11 342 1 N X25:10

15 2HL
1 2
11C N
X25:2 X25:10

X25
7 — 2 11C — 15
1 — 7 Д7а — X25:7 пан. 1
1 — 8 Д8
X25:9 пан.2 — 9 Д7
2 — 10 N — 15

3 QF12
4 QF13
5 QF9
6 QF10
7 QFU
8 QF8
2 11C X25:2
A B C 2Л1 2Л2 2Л3

9 1TTA
10 1TTB
11 1TTC
2Л1 2Л2 2Л3
2 L1 И1 2U1 2 И2 2U2 2 L2
2 L1 И1 2U1 2 И2 2U2 2 L2
2 L1 И1 3U1 2 И2 3U2 2 L2

12 K3.2 Б5130-2474Г
13 K7.2 Б5130-3171
14 K2.2 Б5130-3171
QF1 KM1 X1
1 2 3 4 5 6 7 8 9 10

ПРИВЯЗАН

ИНВ.N

Взамен инв.N
Подпись и дата
Инв.N

ИЗМ.	КОЛУЧ.	ЛИСТ	N ДОК.	ПОДПИСЬ	ДАТА
Нач.отд.		Ласыкин			
Гл.спец.		Попов			
Вед.инж.		Савченко			
Техник		Исаева			
Провер.		Попов			
Н.контр.		Савченко			

Т.П. 903-1-312.96-ЭМ.Н4

Блочно-модульная котельная на газе и жидком топливе мощностью 4,0МВт.

Стадия	Лист	Листов
Р	2	

Шкаф 1Щ.
Схема электрическая соединений

OZONE ОЗОН

400473-05 17 ФОРМАТ А3

gost.e-ecolog.ru