ТИПОВОЙ ПРОЕКТ
902-2-421.86

ОТСТОЙНИКИ ГОРИЗОНТАЛЬНЫЕ

ШИРИНОЙ 6 м

СО ВСТРОЕННОЙ КАМЕРОЙ ХЛОПЬЕОБРАЗОВАНИЯ

(2 ОТДЕЛЕНИЯ)

АЛЬБОМ III

Строительные изделия

gost.e-ecolog.ru

ЦЕНТРАЛЬНЫЙ ИНСТИТУТ ТИПОВОГО ПРОЕКТИРОВАНИЯ
ГОССТРОЯ СССР
Москва, А-445 Смольная ул 22
Сдано в печать XII 1986года
Заказ №15132 Тираж 540 экз.

ТИПОВОЙ ПРОЕКТ
902-2-421.86

ОТСТОЙНИКИ ГОРИЗОНТАЛЬНЫЕ ШИРИНОЙ 6 м СО ВСТРОЕННОЙ КАМЕРОЙ ХЛОПЬЕОБРАЗОВАНИЯ (2 ОТДЕЛЕНИЯ)

СОСТАВ ПРОЕКТА

Альбом I – Пояснительная записка.
Альбом II – Технологическая, строительная части, автоматизация, КИП. Спецификации оборудования.
Альбом III – Строительные изделия.
Альбом IV – Ведомости потребности в материалах.
Альбом V – Сметы.

АЛЬБОМ III

УТВЕРЖДЕН ГОСГРАЖДАНСТРОЕМ
ПРИКАЗ N 320 ОТ 5 ноября 1984 года
ВВЕДЕН В ДЕЙСТВИЕ ИНСТИТУТОМ
ЦНИИЭП инженерного оборудования
ПРИКАЗ N 45 ОТ 30 июня 1986 года

РАЗРАБОТАН ПРОЕКТНЫМ ИНСТИТУТОМ
ЦНИИЭП инженерного оборудования
Главный инженер института А. Кетаов
Главный инженер проекта Л. Будаева

				Привязан	
Инв. №					

СОДЕРЖАНИЕ АЛЬБОМА

Обозначение		Наименование	Стр.	Примечание
ТП	КЖИ.ТТ	Технические требования	3	
	КЖИ.ПС3	Панель стеновая ПС3	4	
	КЖИ.ПС4	Панель стеновая ПС4	5	
	КЖИ.ПС5	Панель стеновая ПС5	6	
	КЖИ.ПС6	Панель стеновая ПС6	7	
	-01	Панель стеновая ПС7	8	
	КЖИ.П1	Плита П1	9	
	КЖИ.П3	Плита П3	10	
	КЖИ.Б1	Балка Б1	11	
	КЖИ.Щ1	Щит струенаправляющий Щ1	12	
	КЖИ.МН1	Изделие закладное МН1	13	
	КЖИ.МН2	Изделие закладное МН2		
	КЖИ. В1	Водослив В1	14	
	КЖИ.МС4	Изделие соединительное МС4		
	КЖИ.КП1	Каркас пространственный КП1	15	
	КЖИ.КП1-КР1	Каркас плоский КР1		
	КЖИ.ПС8	Панель стеновая ПС8	16	
	КЖИ.ЛТ1	Лоток ЛТ1	17	

Технические требования.

В альбоме даны железобетонные, арматурные и закладные изделия.

Сборные железобетонные стеновые панели приняты по серии 3.900-3 выпуск 3/82 с дополнениями по данному альбому.

Сборные железобетонные лотки приняты по серии 3.900-3 Вып.8 с дополнениями по данному альбому.

Сборные железобетонные плиты индивидуальные, с возможностью изготовления в опалубке плит по серии 3.006-1-2/82.

Сборные железобетонные балки индивидуального изготовления.

Технические требования на изготовление сборных железобетонных изделий приняты по серии 3.900-3, выпуски 3/82,8 и по серии 3006.1-2/82.
Бетон сборных конструкций марок:
по прочности В15;
по морозостойкости F 150 для стеновых панелей,
F 200 для лотков,
по водопроницаемости W4
(в соответствии с требованиями гост 26633-85 „Бетон тяжелый. Технические условия".)

Арматурные и закладные изделия должны изготавливаться в соответствии с гост 10922-75„Арматурные изделия и закладные детали сварные для железобетонных конструкций технические требования и методы испытаний"

На поверхность закладных деталей нанести цинковое покрытие слоем 0.05мм в соответствии с требованиями СНиП 3.04.03-85 „Защита строительных конструкций и сооружении от коррозий."

Покрытие поверхностей монтируемых металлоконструкций осуществляется окраской лаком ХВ-784 по гост 7313-75* за три раза по грунтовке ХС-010 Гост 9355-81. за два раза.

При установке закладных деталей МН539 и МН541 анкерующие стержни отогнуть по месту.

Провер	Лоуцкер		Технические требования	Стадия	Лист	Листов
Ст. инж.	Курганова			Р		1
ГИП	Лоуцкер			ЦНИИЭП инженерного оборудования г. Москва.		
Н.контр	Лоуцкер					
Нач.отд	Красавин					

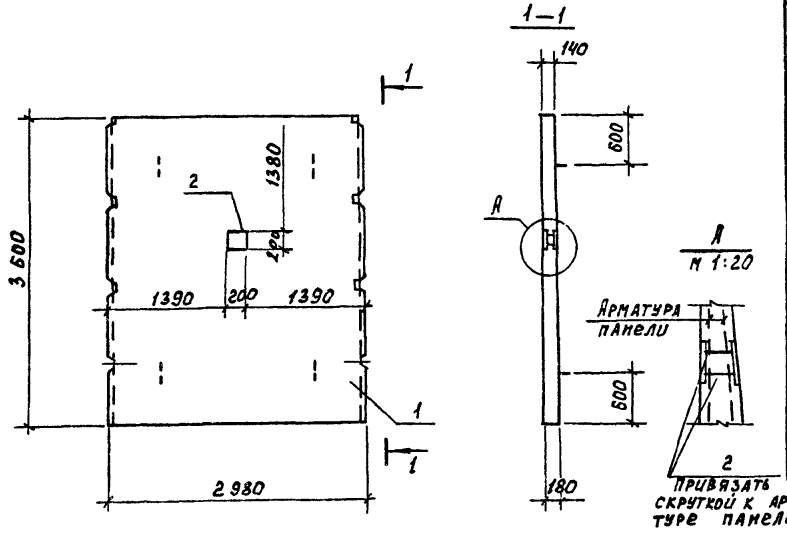

Форм.	Зона	Поз.	Обозначение	Наименование	Кол.	Примеч.
				Документация		
А3			ТП тт	Технические требования		
–			3.900-3 вып. 3/82	Сборные железобетонные		
				конструкции емкостных		
				сооружений для водо-		
				снабжения и канализации		
				Сборочные единицы		
		1	3.900-3 вып. 3/82	Панель стеновая ПС2-36-К11	1	
А4		2	ТП кжи. мк	Изделие закладное МН1	1	

Ведомость расхода стали на дополнительные закладные изделия на элемент, кг.

Марка элемента	Изделия арматурные			Изделия закладные					Всего
	Арматура класса			Арматура класса			Прокат марки		
				А III			Вст3 кп2		
				ГОСТ 5781-82			ГОСТ 103-76		
				ф8	Итого		ф10	Итого	
ПС 3				0.44	0.44	6.28		6.28	6.72

Панель ПС3 отличается от серийной панели наличием дополнительных закладных деталей.

Привязан	Провер.	Лоуцкер	ТП 902-2-421.86 кжи. пс3
	Ст. инж.	Курганова	Панель стеновая ПС3
	ГИП	Лоуцкер	Стадия Р; Масса 4280; Масштаб 1:50
	Н. контр.	Лоуцкер	Лист 1 Листов 1
Инв. №	Нач. отд.	Красавин	ЦНИИЭП инженерного оборудования г. Москва

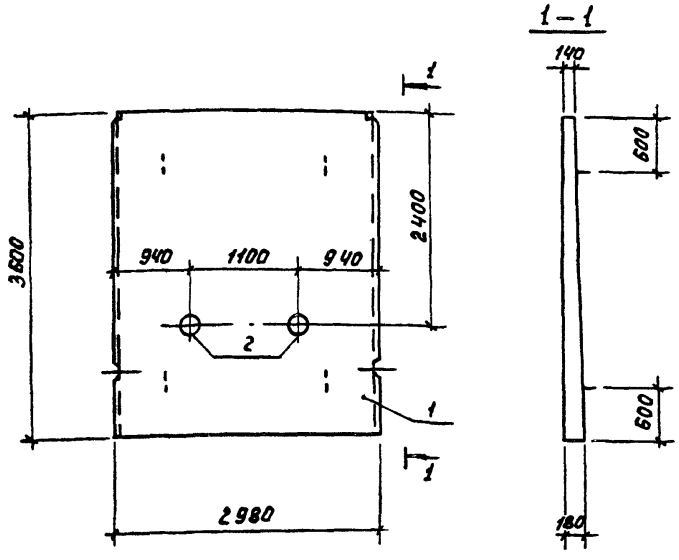

Формат	Зона	Поз.	Обозначение	Наименование	Кол.	Примеч.
				Документация		
А3			ТП тт	Технические требования		
			3.900-3 вып.3/82	Сборные железобетонные		
				конструкций емкостных		
				сооружений для водо-		
				снабжения и канализации		
				Сборочные единицы		
–		1	3.900-3 вып.3/82	Панель стеновая ПС2-36-К1		
		2	5.900-2 тм 89-04	Сальник dy=150 P=200	2	

Ведомость расхода стали на дополнительные закладные изделия на элемент, кг.

Марка элемента	Изделия арматурные			Изделия закладные						Всего
	Арматура класса			Арматура класса			Прокат марки			
							ВСт3 кп2			
							ГОСТ 8732-78			
	–	–	–	–	–	–	Труба 273х7	–	Итого	
ПС4	–	–	–	–	–	–	18.4	–	18.4	18.4

Привязан	Провер.	Лоуцкер	
	Ст. инж.	Курганова	
	Г И П	Лоуцкер	
	Н. контр.	Лоуцкер	
Инв. №	Нач. отд.	Красавин	

ТП 902-2-421.86 КЖИ. ПС4

Панель стеновая ПС4

Стадия	Масса	Масштаб
Р	4280	1:50
Лист	Листов 1	

ЦНИИЭП инженерного оборудования г. Москва

21654-03 6

Формат А3

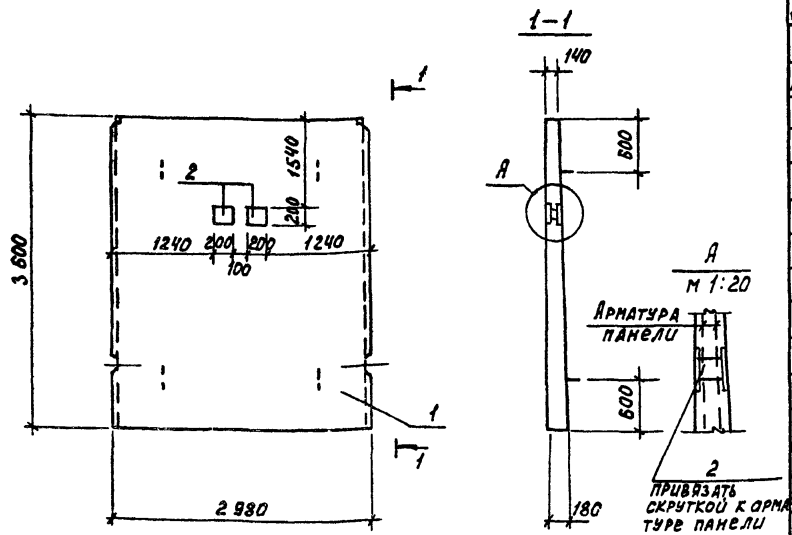

Формат	Зона	Поз.	Обозначение	Наименование	Кол.	Примеч.
				Документация		
А3			ТП ТТ	Технические требования		
–			3.900-3 вып. 3/82	Сборные железобетонные конструкции емкостных сооружений для водоснабжения и канализации		
				Сборочные единицы		
–		1	3.900-3 вып. 3/82	Панель стеновая ПС-36-К1	1	
А4		2	ТП КЖИ.МН1	Изделие закладное МН1	2	

Ведомость расхода стали на дополнительные закладные изделия на элемент, кг.

Марка элемента	Изделия арматурные			Изделия закладные						Всего
	Арматура класса			Арматура класса			Прокат марки			
				AIII			Вст3кп2			
				ГОСТ 5781-82			ГОСТ 103-76			
				ф8		Итого	ф10		Итого	
ПС5				0.88		0.88	12.56		12.56	13.44

Панель ПС5 отличается от серийной панели наличием дополнительных закладных деталей.

Привязан			
Инв. №			

Провер.	Лоуцкер	
Ст. инж.	Курганова	
Г И П	Лоуцкер	
Н. контр.	Лоуцкер	
Нач. отд.	Красавин	

ТП 902-2-421.86 КЖИ. ПС5

Панель стеновая ПС5

Стадия	Масса	Масштаб
Р	4280	1:50
Лист	Листов 1	

ЦНИИЭП инженерного оборудования г. Москва

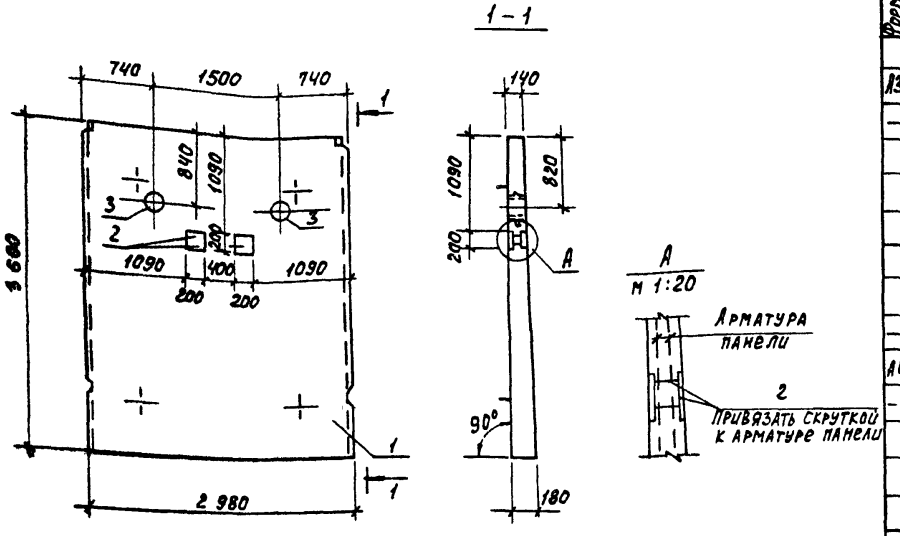

Формат	Зона	Поз.	Обозначение	Наименование	Кол.	Примеч.
				Документация		
А3			ТП тт	Технические требования		
–			3.900-3 Вып. 3/82	Сборные железобетонные конструкции емкостных сооружений для водоснабжения и канализации.		
				Сборочные единицы		
–		1	3.900-3 Вып. 3/82	Панель стеновая ПС2-36-К1	1	
А4		2	ТП кжи. мм1	Изделие закладное мм1	2	
–		3	5.900-2	Сальник d_y = 300 ℓ = 200	2	

Ведомость расхода стали на дополнительные закладные изделия на элемент, кг.

Марка элемента	Изделия арматурные				Изделия закладные						Всего
	Арматура класса				Арматура класса			Прокат марки			
					А III			В ст 3 кп 2			
					ГОСТ 5781-82			ГОСТ 103-76 ГОСТ 8732-78			
					ф8		Итого	∠10	Труба 426х5	Итого	
ПС 6					0.88		0.88	12.56	20.8	33.36	34.24

Привязан		ТП 902-2-421.86	кжи. ПС 6
Инв. №	Провер. Лоуцкер Ст. инж. Курганова Г И П Лоуцкер Н. контр. Лоуцкер Нач. отд. Красавин	Панель стеновая ПС 6	Стадия: Р; Масса: 42.80; Масштаб: 1:50 Лист; Листов 1 ЦНИИЭП инженерного оборудования г. Москва

21654-03 в

Формат А3

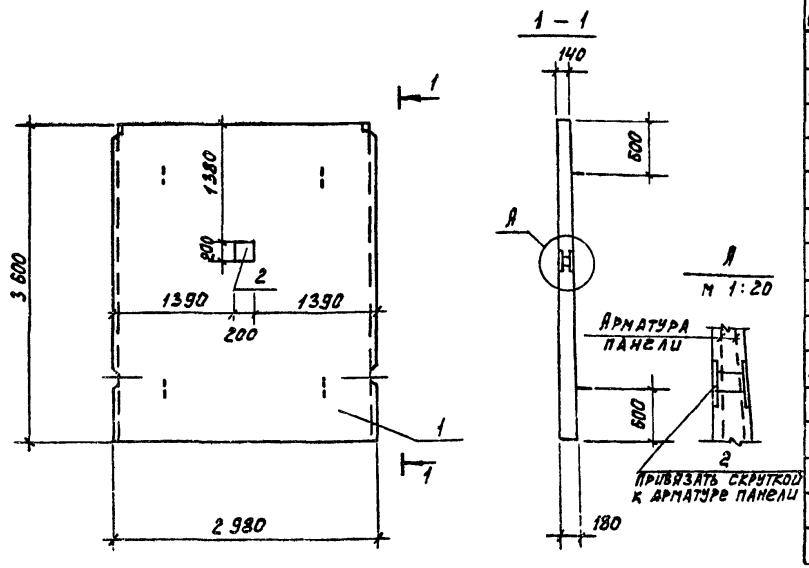

Формат	Зона	Поз.	Обозначение	Наименование	Кол.	Примеч.
				Документация		
А3			ТП ТТ	Технические требования		
–			3.900-3 вып. 3/82	Сборные железобетонные конструкции емкостных сооружений для водоснабжения и канализации.		
				Сборочные единицы		
–		1	3.900-3 вып. 3/82	Панель стеновая ПС2-36К1	1	
А4		2	ТП КЖИ.МН1	Изделие закладное МН1	1	

Ведомость расхода стали на дополнительные закладные изделия на элемент, кг.

Марка элемента	Изделия арматурные	Изделия закладные						
	Арматура класса	Арматура класса			Прокат марки			Всего
		A III			Ст3 кп2			
		ГОСТ 5781-82			ГОСТ 103-76			
		ф8		Итого	ф10		Итого	
ПС7		0.44		0.44	6.28		6.28	6.72

Панель ПС7 отличается от серийной панели наличием дополнительных закладных деталей.

Привязан			
Инв. №			
Провер.	Лоуцкер		
Ст. инж.	Курганова		
Г И П	Лоуцкер		
Н. контр.	Лоуцкер		
Нач. отд	Красавин		

ТП 902-2-421.86 КЖИ. ПС7

Панель стеновая ПС7

Стадия	Масса	Масштаб
Р	4280	1:50
Лист	Листов 1	

ЦНИИЭП инженерного оборудования г. Москва

21654-03 9

Формат А3

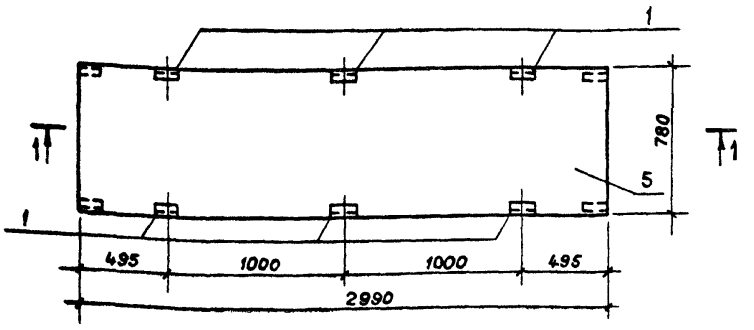

Разрез 1-1

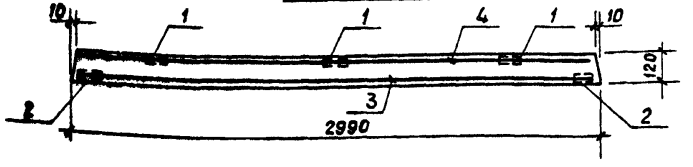

Формат	Зона	Поз.	Обозначение	Наименование	Кол.	Примеч.
				Документация		
А3			ТП ТТ	Технические требования.		
–			3.006-1-2/82	Сборные железобетонные каналы и тоннели из лотковых элементов.		
				Сборочные элементы		
–		1	1.400-15 вып.1	Изделие закладное МН 539	6	
–		2	1.400-15 вып.1	Изделие закладное МН 541	4	
				Детали		
Б4		3		4С $\frac{\Phi10AIII-100}{\Phi8AI-200}$ 75×295 $\frac{75}{75}$ ГОСТ 23279-85	1	11,7 кг
Б4		4		4С $\frac{\Phi8AI-200}{\Phi8AI-200}$ 65×295 $\frac{75}{75}$ ГОСТ 23279-85	1	8,6 кг
				Материалы:		
		5		Бетон В 15	0,29	м3

1. Защитный слой бетона – 20мм.

Ведомость расхода стали на элемент, кг

Марка элемента	Изделия арматурные					Изделия закладные							Общий расход
	Арматура класса				Всего	Арматура класса			Прокат марки			Всего	
	А-I		А-III			А-III			Вст3кп5				
	ГОСТ 5781-82					ГОСТ 5781-82			ГОСТ 8510-72 ГОСТ 8509-72				
	Ф8	Итого	Ф10	Итого		Ф8		Итого	∠100×63×6	∠50×5			
П2	13,0	13,0	7,3	7,3	20,3	3,2		3,2	4,8	1,6		6,4	26,7

Привязан

Инв. №

Проверил	Лоуцкер	
Инженер	Курганова	
ГИП	Лоуцкер	
Н.контр.	Лоуцкер	
Нач.отд	Красавин	

ТП 902-2-421.86 КЖИ. П2

Плита П1

Стадия	Масса	Масштаб
Р	0,7т	1:25
Лист	Листов 1	

ЦНИИЭП инженерного оборудования г. Москва

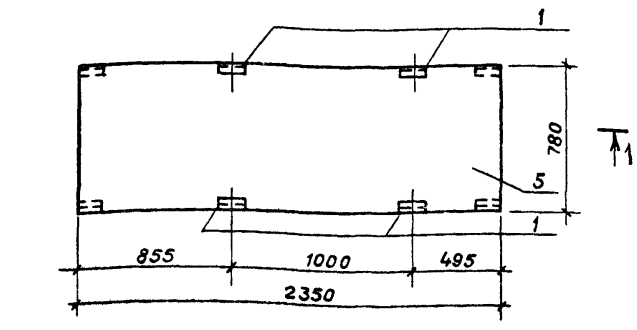

Разрез 1-1

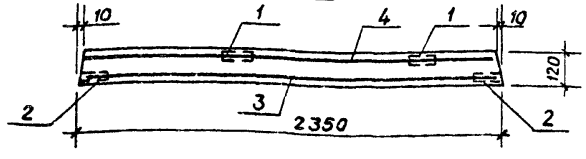

Формат	Зона	Поз.	Обозначение	Наименование	Кол.	Примеч.
				Документация		
А3			ТП ТТ	Технические требования.		
			3.006-1-2/62	Сборные железобетонные		
				каналы и тоннели из		
				лотковых элементов.		
				Сборочные элементы		
—		1	1.400-15 вып.1	Изделие закладное МН539	4	
—		2	1.400-15 вып.1	Изделие закладное МН541	4	
				Детали		
Б4		3		$4С\ \frac{\phi10AIII-100}{\phi8AI-200}-75\times225\ \frac{25}{25}$ ГОСТ 23279-85	1	9,36кг
Б4		4		$4С\ \frac{\phi8AI-200}{\phi8AI-200}-65\times225\ \frac{25}{25}$ ГОСТ 23279-85	1	6,88кг
				Материалы		
		5		Бетон В15	0,22	м³

1. Защитный слой бетона - 20мм.

Ведомость расхода стали на элемент, кг

Марка элемента	Изделия арматурные					Изделия закладные							Общий расход
	Арматура класса				Всего	Арматура класса			Прокат марки			Всего	
	A-I		A-III			A-III			Вст3 сп5				
	ГОСТ 5781-82					ГОСТ 5781-82			ГОСТ 8509-72				
	ф8	Итого	ф10	Итого		ф8		Итого	L100×63×6	L50×5	Итого		
П3	10,4	10,4	5,84	5,84	15,24	2,4		2,4	3,2	1,6	4,8	7,2	23,44

Привязан

Инв.№

Проверил	Лоуцкер	
Инженер	Курганова	
ГИП	Лоуцкер	
Н.контр.	Лоуцкер	
Нач.отд.	Красавин	

ТП 902-2-421.86 КЖИ. П3

Плита П3

Стадия	Масса	Масштаб
Р	0,56т	1:25
Лист	Листов 1	

ЦНИИЭП инженерного оборудования г. Москва

21654-03 11

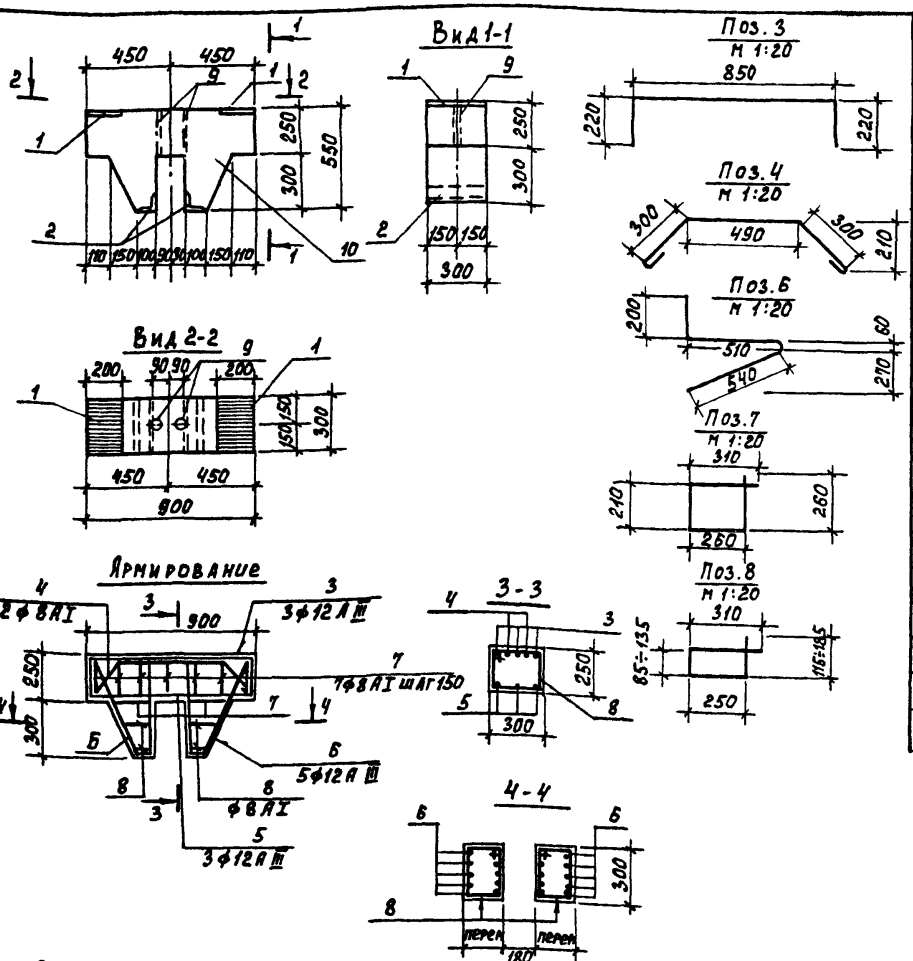

Формат	Зона	Поз.	Обозначение	Наименование	Кол.	Примеч.
				Документация		
А3			ТП тт	Технические требования		
				Сборочные единицы		
–		1	3.400 – 6/76	Изделие закладное МИ1-29	2	
–		2	3.400 – 6/76	МИ4-49	2	
				Детали		
		3	ТП кжи. Б1. 1	А-III-12, ГОСТ 5781-82; ℓ=1250	3	1.20 кг
		4	2	А-I-8, ГОСТ 5781-82; ℓ=1190	2	0,47 кг
		5	3	А-III-12, ГОСТ 5781-82; ℓ=850	3	0,36 кг
		6	4	А-III-12, ГОСТ 5781-82; ℓ=1310	10	1.16 кг
		7	5	А-I-8, ГОСТ 5781-82; ℓ=1040	7	0,41 кг
		8	6	А-I-8, ГОСТ 5781-82; $\ell_{ср}$=920	4	0,36 кг
		9	7	Труба dy=25 ГОСТ 8262-75* ℓ=250	2	0.3 кг
				Материалы		
		10		Бетон В 15		0.10 м³

1. Защитный слой бетона - 20 мм.

Ведомость расхода стали на элемент, кг.

Марка элемента	Изделия арматурные					Изделия закладные					Общий расход
	Арматура класса					Арматура класса	Прокат марки				
	AI	AIII				AIII	ВСт3 сп5				
	ГОСТ 5781-82					ГОСТ 5781-82	ГОСТ 8509-72	ГОСТ 103-76	ГОСТ 8262-75	Итого	
	ф8	Итого	ф12		Итого	ф8	ф10	175×7	8×200	Труба dy=25		
Б2	7.15	7.15	15.20		15.20	0.68	1.32	4.80	7.50	0.80	15.00	37.35

Привязан

Инв. №

Провер.	Лоуцкер	
Инж.	Курганова	
Г И П	Лоуцкер	
Н. контр.	Лоуцкер	
Нач. отд.	Красавин	

ТП 902-2-421.86 кжи. Б1

Балка Б1

Стадия	Масса	Масштаб
Р	0.25т	1:25
Лист	Листов 1	

ЦНИИЭП инженерного оборудования г. Москва

21654-03 12

Формат А3

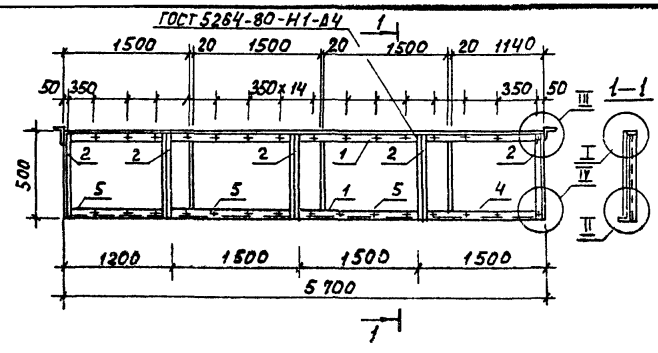

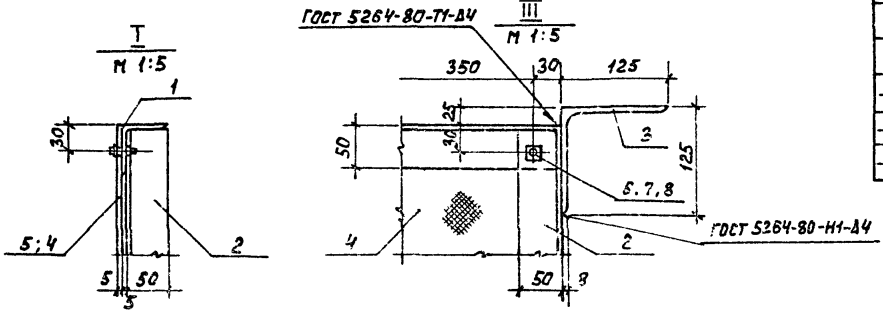

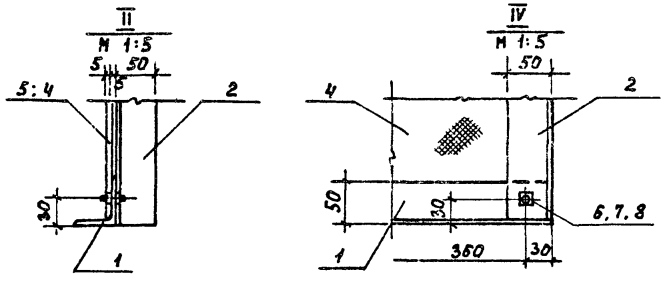

Формат	Зона	Поз.	Обозначение	Наименование	Кол.	Примеч.
				Документация		
А3			ТП ТТ	Технические требования		
				Детали		
Б4		1	ТП кжи.Щ1.1	Уголок Б-50х50х5 ГОСТ 8509-72 В Ст3кп2-1 ГОСТ 535-79 ℓ=5700	2	21.9 кг
Б4		2	2	Уголок Б-50х50х5 ГОСТ 8509-72 В Ст3кп2-1 ГОСТ 535-79 ℓ=500	5	1.9 кг
Б4		3	3	Уголок Б-125х125х8 ГОСТ 8509-72 В Ст3кп2-1 ГОСТ 535-79 ℓ=50	2	0.8 кг
Б4		4	4	Фанера ФСФ ГОСТ 5.1494-72 1500 х 500 S=5	3	4.5 кг
Б4		5	5	Фанера ФСФ ГОСТ 5.1494-72 1140 х 500 S=5	1	4.0 кг
				Стандартные изделия		
—		6		Болт М6х25.58 ГОСТ 7796-70	34	
—		7		Гайка М6.5 ГОСТ 5915-70	34	
—		8		Шайба 2.6.01 ГОСТ 11371-78	34	

1. Крепление фанерных листов выполняется без перетяжки болтов для обеспечения влажностных деформаций листа.
2. Металлические конструкции окрашиваются лаком ХВ-784 по ГОСТ 7313-75 за 3 раза по грунтовке ХС-010 за 2 раза.

Привязан			
Инв. №			
Провер.	Лоуцкер		
Ст. инж.	Курганова		
Г И П	Лоуцкер		
Н. контр.	Лоуцкер		
Нач. отд.	Красавин		

ТП 902-2-421.86 кжи. Щ1

Щит струенаправляющий Щ 1

Стадия	Масса	Масштаб
Р	72.4	1:50
Лист	Листов 1	

ЦНИИЭП инженерного оборудования г. Москва

21654-03 13

Формат А3

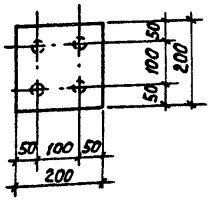

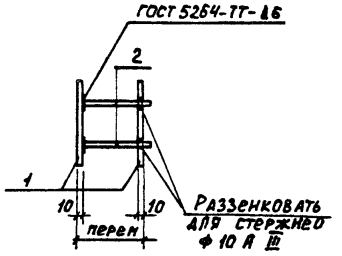

Формат	Зона	Поз.	Обозначение	Наименование	Кол.	Примеч.
				Документация		
А3			ТП тт	Технические требования		
				Детали		
		1	КЖИ. МН1.1	Полоса $\frac{\text{В2 10х200 ГОСТ 103-76}}{\text{Вст3кп2-1 ГОСТ 535-79}}$ ℓ=200	2	3.14 кг
		2	2	ф10 А III ГОСТ 5781-82 ℓ=160	4	0.11 кг

Штыри поз. 2 приварить к поз. 1 после установки закладной детали.
Расстояние между пластинами поз. 1 определяется по месту.

Привязан

Инв. №

ТП 902-2-421.86 КЖИ. МН1

Изделие закладное МН1

Стадия	Масса	Масштаб
Р	6.12	1:10
Лист	Листов 1	

ЦНИИЭП инженерного оборудования г. Москва

Провер.	Лоуцкер	
Ст. инж.	Курганова	
Г И П	Лоуцкер	
Н. контр.	Лоуцкер	
Нач. отд.	Красавин	

Формат А4

Альбом III

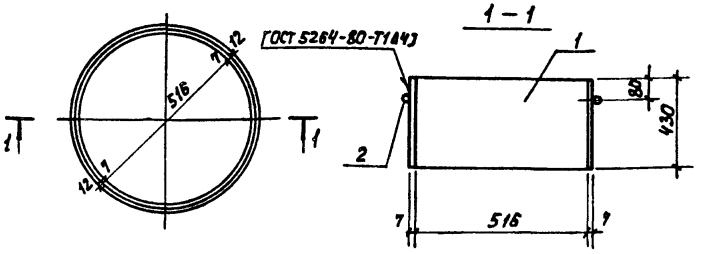

Формат	Зона	Поз.	Обозначение	Наименование	Кол.	Примеч.
				Документация		
А3			ТП тт	Технические требования		
				Детали		
Б4		1	ТП КЖИ. МН2.1	Труба $\frac{\text{530х7 КР1 ГОСТ 10704-76}}{\text{Ст3 ГОСТ 10705-80}}$ ℓ=430	1	39.0 кг
Б4		2	2	ф12 А I ГОСТ 5781-82 ℓ=1730	1	1.6 кг

Привязан

Инв. №

ТП 902-2-421.86 КЖИ. МН2

Изделие закладное МН2

Стадия	Масса	Масштаб
Р	40.6	1:20
Лист	Листов 1	

ЦНИИЭП инженерного оборудования г. Москва

Провер	Лоуцкер	
Ст. инж.	Курганова	
Г И П	Лоуцкер	
Н. контр.	Лоуцкер	
Нач. отд.	Красавин	

Инв. № подл. | Подпись и дата | Взам. инв. №

21654-03 14

Формат А4

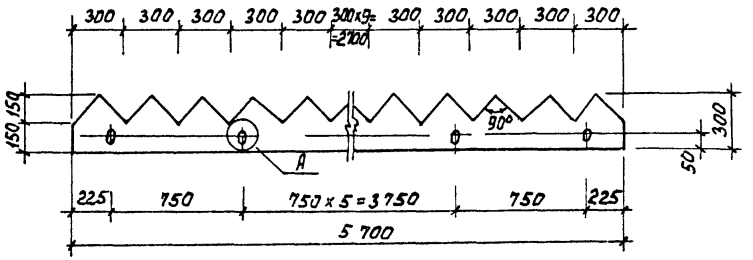

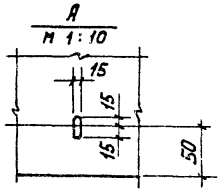

Альбом III

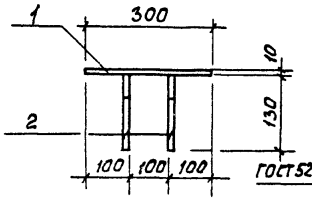

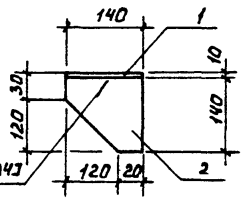

ГОСТ 5264-80-Т1Ф3

Формат	Зона	Поз.	Обозначение	Наименование	Кол.	Примеч.
				Документация		
А3			ТП ТТ	Технические требования		
				Детали		
Б4		1	ТП КЖИ.МН2.1	Полоса $\frac{Б2\ 10\times300\ ГОСТ\ 103-76}{Вст3кп2-1\ ГОСТ\ 535-79}$ Р=1,80	1	4.2 кг
Б4		2	2	Полоса $\frac{Б2\ 10\times140\ ГОСТ\ 103-76}{Вст3кп2-1\ ГОСТ\ 535-79}$ Р=1,10	2	2.4 кг

Взам.инв.№ | Подпись и дата | Инв.№подл.

ТП 902-2-421.86 КЖИ. В1			
Водослив В1	Стадия: Р	Масса: 11.0	Масштаб: 1:25
	Лист	Листов 1	
Стекло СБПГ II ГОСТ 9784-75*	ЦНИИЭП инженерного оборудования г. Москва		
Провер. Лоуцкер; Ст.инж. Курганова; Г И П Лоуцкер; Н.контр Лоуцкер; Нач.отд Красавин			

Формат А4

ТП 902-2-421.86 КЖИ. МС4			
Изделие соединительное МС4	Стадия: Р	Масса: 9.0	Масштаб: 1:10
	Лист	Листов 1	
	ЦНИИЭП инженерного оборудования г. Москва		
Провер. Лоуцкер; Ст.инж. Курганова; Г И П Лоуцкер; Н.контр Лоуцкер; Нач.отд Красавин			

Формат А4

Альбом III

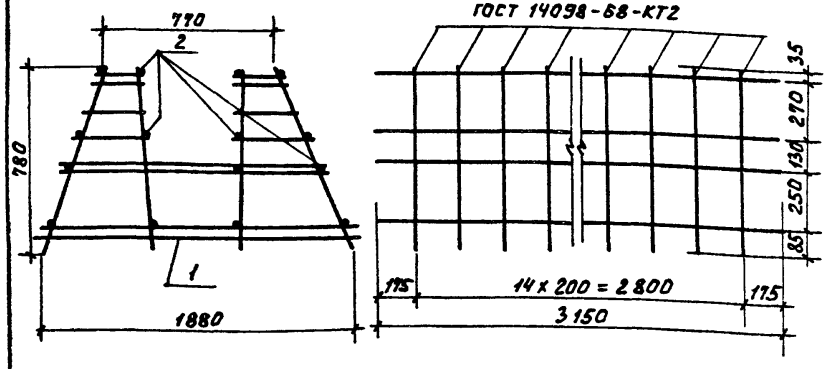

Зона	Поз.	Обозначение	Наименование	Кол.	Примеч.
			Документация		
		ТП тт	Технические требования		
			Сборочные единицы		
	1	ТП кжи.КП1-КР1	Каркас плоский КП1-КР1	15	
			Детали		
	2		А-I-6 ГОСТ 5781-82 ℓ = 3150	16	0.7кг

Стержни поз. 2 приварить к плоским каркасам КР1 с помощью сварочных клещей в соответствии с требованиями СН 393-78.

Привязан

Инв. №

Провер.	Лоуцкер	ТП 902-2-421.86	КЖИ. КП1
Ст. инж.	Курганова	Каркас пространственный КП1	Стадия: Р; Масса: 133.2; Масштаб: 1:50
ГИП	Лоуцкер		Лист; Листов 1
Н. контр.	Лоуцкер		ЦНИИЭП инженерного оборудования г. Москва
Нач. отд.	Красавин		

Формат А4

Альбом III

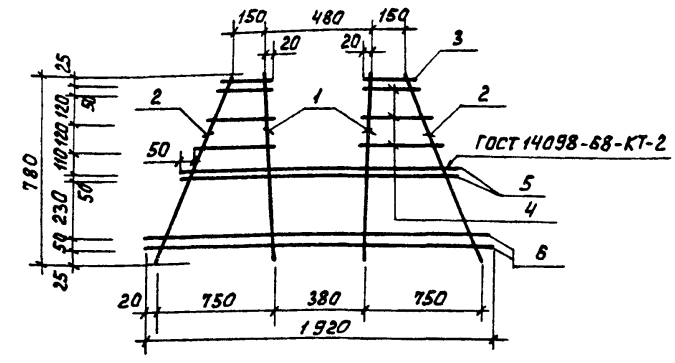

Формат	Зона	Поз.	Обозначение	Наименование	Кол.	Примеч.
				Документация		
А3			ТП тт	Технические требования		
				Детали		
Б4		1	кжи. КП1-КР1.1	А-III-14 ГОСТ 5781-82 ℓ = 780	2	0.94 кг
Б4		2	2	А-I-6 ГОСТ 5781-82 ℓ = 985	2	0.22 кг
Б4		3	3	А-I-6 ГОСТ 5781-82 ℓ = 190	2	0.04 кг
Б4		4	4	А-I-6 ГОСТ 5781-82 $\ell_{ср}$ = 500	6	0.11 кг
Б4		5	5	А-III-14 ГОСТ 5781-82 ℓ = 1400	2	1.70 кг
Б4		6	6	А-III-8 ГОСТ 5781-82 ℓ = 1920	2	0.77 кг

Привязан

Инв. №

Инв. № подл. | Подпись и дата | Взам. инв. №

Провер.	Лоуцкер	ТП 902-2-421.86	КЖИ. КП1-КР1
Ст. инж.	Курганова	Каркас плоский КР1	Стадия: Р; Масса: 8.0; Масштаб: 1:50
ГИП	Лоуцкер		Лист; Листов 1
Н. контр.	Лоуцкер		ЦНИИЭП инженерного оборудования г. Москва
Нач. отд.	Красавин		

21654-03

Формат А4

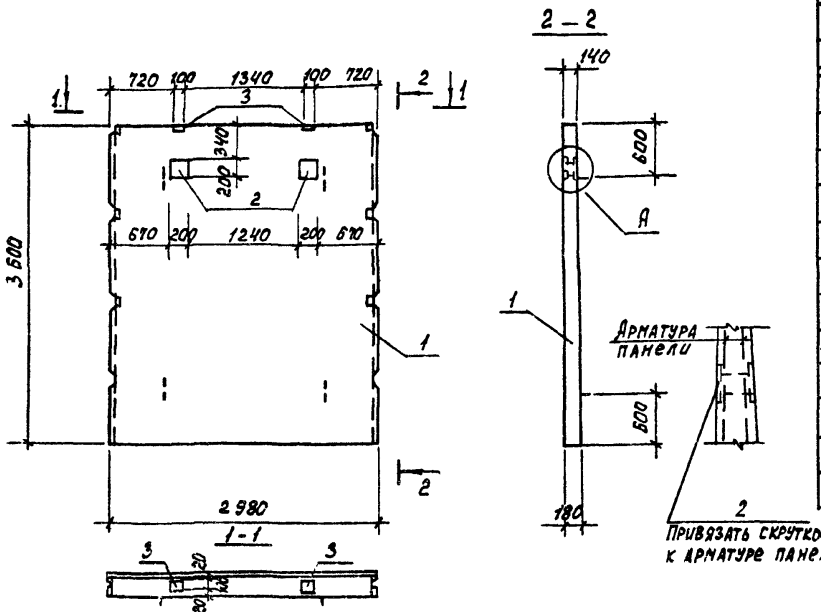

Формат	Зона	Поз.	Обозначение	Наименование	Кол.	Примеч.
				Документация		
А3			ТП тт	Технические требования		
			3.900-3 вып. 3/82	Сборные железобетонные конструкции емкостных сооружений для водопровода и канализации.		
				Сборочные единицы		
—		1	3.900-3 вып. 3/82	Панель стеновая ПС2-36-К11	1	
—		2		Изделие закладное МН1	2	
—		3	1.400-15 вып. 1	Изделие закладное МН105-3	2	

Ведомость расхода стали на дополнительные закладные изделия на элемент, кг.

Марка элемента	Изделия арматурные			Изделия закладные				Всего
	Арматура класса			Арматура класса	Прокат марки			
	A III				Вст3 кп2			
	ГОСТ 5781-82				ГОСТ 103-76			
	ф8		Итого		∠6	∠10	Итого	
	1.48		1.48		1.0	12.56	13.56	15.04

Панель ПС8 отличается от серийной панели наличием дополнительных закладных деталей.

Привязан	Провер.	Лоуцкер	
	Ст. инж.	Курганова	
	Г И П	Лоуцкер	
	Н. контр.	Лоуцкер	
Инв. №	Нач. отд.	Красавин	

ТП 902-2-421.86 КЖИ. ПС8

Панель стеновая ПС8

Стадия	Масса	Масштаб
Р	4280	1:50

Лист 1 Листов 1

ЦНИИЭП инженерного оборудования г. Москва

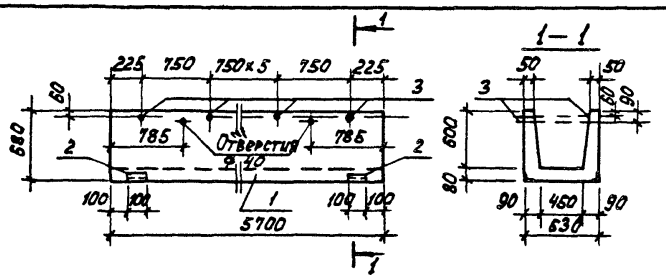

Формат	Зона	Поз.	Обозначение	Наименование	Кол.	Примеч.
				Документация		
А3			ТП ТТ	Технические требования		
–			3.900-3 вып.8	Изделия для лотков		
				Сборочные единицы		
–		1	3.900-3 вып.8 ч.1	Лоток ЛТ10-6-4.5	1	
–		2	1.400-15	Изделие закладное МН541	4	
				Детали		
БЧ		3	ТП КЖИ.ЛТ3.1	Труба Ф25 ГОСТ3262-75 ℓ=65	16	0.06 кг

Ведомость расхода стали на дополнительные закладные изделия на элемент, кг.

Марка элемента	Изделия закладные							Всего
	Арматура класс			Прокат марки				
	А III			В ст3 кп2				
	ГОСТ 5781-82			ГОСТ 8509-72 ГОСТ 3262-75				
	ф8		Итого	150×5	Труба ф25		Итого	
ЛТ1	0.8		0.8	1.6	0.96		2.56	3.36

Привязан			
Инв.№			

Провер.	Лоуцкер		
Г.И.П.	Лоуцкер		
Н.контр.	Лоуцкер		
Нач.отд.	Красавин		

ТП 902-2-421.86 КЖИ. ЛТ1

Лоток ЛТ1

Стадия	Масса	Масштаб
Р	2030	1:50
Лист	Листов 1	

ЦНИИЭП инженерного оборудования г. Москва

Формат А4

gost.e-ecolog.ru