ТИПОВОЙ ПРОЕКТ

903-1-311.96

БЛОЧНО-МОДУЛЬНАЯ КОТЕЛЬНАЯ НА ЖИДКОМ ТОПЛИВЕ МОЩНОСТЬЮ 0,5 МВт

АЛЬБОМ 4

Задания заводу - изготовителю щитов

Стр. 1 - 22

Ц00472-04

ФОРМАТ А3

gost.e-ecolog.ru

ТИПОВОЙ ПРОЕКТ
903-1-311.96
БЛОЧНО-МОДУЛЬНАЯ КОТЕЛЬНАЯ НА ЖИДКОМ ТОПЛИВЕ МОЩНОСТЬЮ 0,5 МВт
АЛЬБОМ 4

ПЕРЕЧЕНЬ АЛЬБОМОВ.

Альбом 1	ПЗ	– Общая пояснительная записка
		Блок котельной
Альбом 2	ТМ1	– Тепломеханические решения
	АС1	– Архитектурно-строительные решения
	КМ1	– Конструкции металлические
	ВК1	– Внутренние водопровод и канализация
	ОВ1	– Отопление и вентиляция
	ЭМ1	– Электрооборудование силовое и электроосвещение внутреннее
	АТМ1	– Автоматизация
	АУС1	– Автоматизация устройств связи
		Блок топлива
Альбом 3	ТМ2	– Тепломеханические решения
	АС2	– Архитектурно-строительные решения
	КМ2	– Конструкции металлические
	ВК2	– Внутренние водопровод и канализация
	ОВ2	– Отопление и вентиляция
	ЭМ2	– Электрооборудование силовое и электроосвещение внутреннее
	АТМ2	– Автоматизация
	АУС2	– Автоматизация устройств связи
Альбом 4		– Задания заводу-изготовителю щитов
Альбом 5	С1	– Спецификации оборудования, изделий и материалов
Альбом 6	С2	– Спецификации оборудования, изделий и материалов
Альбом 7	СМ	– Сметы, книги 1,2

Разработан :

Акционерным обществом "Озон"

Генеральный директор М.М. Лихтер

Главный инженер В.А. Константинов

Главный инженер проекта Е.И. Писаренко

Утвержден :

Комитетом РФ по химической и нефтехимической промышленности

письмом от 27.08.96 г. N 09/1-И-97

Введен в действие ОАО "Озон"

приказом от 2.09.96 г. N 49-К

Срок действия 2001 г.

АЛЬБОМ

СОДЕРЖАНИЕ АЛЬБОМА 4

NN ЛИСТОВ	НАИМЕНОВАНИЕ И ОБОЗНАЧЕНИЕ ДОКУМЕНТОВ НАИМЕНОВАНИЕ ЛИСТА	СТР.
	ЧЕРТЕЖИ МАРКИ "АТМ1"	
Н1	ПЕРЕЧЕНЬ ТЕХНИЧЕСКОЙ ДОКУМЕНТАЦИИ ДЛЯ ЗАДАНИЯ	
	ЗАВОДУ-ИЗГОТОВИТЕЛЮ ЩИТОВ	3
Н2	ЩИТ ЩУЗ. ОБЩИЙ ВИД	4-6
Н3	ЩИТ ЩУЗ. ТАБЛИЦА СОЕДИНЕНИЙ	7
Н4	ЩИТ ЩУЗ. ТАБЛИЦА ПОДКЛЮЧЕНИЯ	8
Н5	ЩИТ ЩКС. ОБЩИЙ ВИД	9-13
Н6	ЩИТ ЩКС. ТАБЛИЦА СОЕДИНЕНИЙ	14-18
Н7	ЩИТ ЩКС. ТАБЛИЦА ПОДКЛЮЧЕНИЯ	19-22

Инв.N подл. | Подпись и дата | Взамен инв.N

НАИМЕНОВАНИЕ	ОБОЗНАЧЕНИЕ	КОЛ. ЛИСТОВ	КОЛ. ЭКЗ.
ПЕРЕЧЕНЬ ТЕХНИЧЕСКОЙ ДОКУМЕНТАЦИИ ДЛЯ ЗАДАНИЯ ЗАВОДУ-ИЗГОТОВИТЕЛЮ ЩИТОВ	Т.П.903-1-311.96 АТМ1.Н1 АЛЬБОМ 4	2	3
СПЕЦИФИКАЦИЯ ЩИТОВ	Т.П.903-1-311.96 АТМ1.С2 АЛЬБОМ 5	3	3
ЩИТ ЩУЭ. ОБЩИЙ ВИД	Т.П.903-1-311.96 АТМ1.Н2 АЛЬБОМ 4	4	3
ЩИТ ЩУЭ. ТАБЛИЦА СОЕДИНЕНИЙ	Т.П.903-1-311.96 АТМ1.Н3 АЛЬБОМ 4	2	3
ЩИТ ЩУЭ. ТАБЛИЦА ПОДКЛЮЧЕНИЯ	Т.П.903-1-311.96 АТМ1.Н4 АЛЬБОМ 4	2	3
ЩИТ ЩКС. ОБЩИЙ ВИД	Т.П.903-1-311.96 АТМ1.Н5 АЛЬБОМ 4	8	3
ЩИТ ЩКС. ТАБЛИЦА СОЕДИНЕНИЙ	Т.П.903-1-311.96 АТМ1.Н6 АЛЬБОМ 4	10	3
ЩИТ ЩКС. ТАБЛИЦА ПОДКЛЮЧЕНИЯ	Т.П.903-1-311.96 АТМ1.Н7 АЛЬБОМ 4	8	3

1. ЗАДАНИЕ ЗАВОДУ-ИЗГОТОВИТЕЛЮ НА ИЗГОТОВЛЕНИЕ ЩИТОВ КОМПЛЕКТОВАТЬ СОГЛАСНО ПЕРЕЧНЮ ТЕХНИЧЕСКОЙ ДОКУМЕНТАЦИИ, ПРИВЕДЕННОМУ НА ДАННОМ ЧЕРТЕЖЕ.
2. ЧЕРТЕЖИ ТИПОВЫХ КОНСТРУКЦИЙ "ТК..." И "ТМ..." РАЗРАБОТАНЫ НПО "МОНТАЖАВТОМАТИКА".

Т.П. 903-1-311.96 АЛЬБОМ 4

Взамен инв.N | Подпись и дата | Инв.N подл.

ПРИВЯЗАН

ИНВ.N

ИЗМ.	КОЛ. УЧ.	ЛИСТ	N ДОК.	ПОДПИСЬ	ДАТА
НАЧ.ОТД.		ЛАСЫКИН			
ГЛ.СПЕЦ.		СОКОЛИН			
РАЗРАБОТАЛ		РЫКОВ			
ПРОВЕРИЛ		СОКОЛИН			
Н.КОНТР.		РЫКОВ			

Листов

Т.П. 903-1-311.96- АТМ1.Н1

Блочно-модульная котельная на жидком топливе мощностью 0,5 МВт

Блок котельной

Стадия	Лист	Листов
Р	1	2

Перечень технической документации для задания заводу-изготовителю щитов

ОЗОН

ФОРМАТ А4

НАИМЕНОВАНИЕ	ОБОЗНАЧЕНИЕ	КОЛ. ЛИСТОВ	КОЛ. ЭКЗ.
ЭЛЕКТРОПИТАНИЕ. ИЗМЕРЕНИЕ УРОВНЯ. СХЕМЫ ЭЛЕКТРИЧЕСКИЕ ПРИНЦИПИАЛЬНЫЕ (НАЧАЛО)	Т.П.903-1-311.96 АТМ1 Л.3 АЛЬБОМ 2	1	2
ЭЛЕКТРОПИТАНИЕ. ИЗМЕРЕНИЕ УРОВНЯ. СХЕМЫ ЭЛЕКТРИЧЕСКИЕ ПРИНЦИПИАЛЬНЫЕ (ОКОНЧАНИЕ)	Т.П.903-1-311.96 АТМ1 Л.4 АЛЬБОМ 2	1	2
СИГНАЛИЗАЦИЯ. РЕГУЛИРОВАНИЕ ТЕМПЕРАТУРЫ. СХЕМЫ ЭЛЕКТРИЧЕСКИЕ ПРИНЦИПИАЛЬНЫЕ	Т.П.903-1-311.96 АТМ1 Л.5 АЛЬБОМ 2	1	2
НАСОСЫ. УПРАВЛЕНИЕ. СХЕМА ЭЛЕКТРИЧЕСКАЯ ПРИНЦИПИАЛЬНАЯ	Т.П.903-1-311.96 АТМ1 Л.6 АЛЬБОМ 2	1	2

Т.П. 903-1-311.96 АЛЬБОМ 4

Взамен инв.N | Подпись и дата | Инв.N подл.

ПРИВЯЗАН

ИНВ.N

ИЗМ.	КОЛ. УЧ.	ЛИСТ	N ДОК.	ПОДПИСЬ	ДАТА

Т.П. 903-1-311.96- АТМ1.Н1

Лист 2

Ц00472-04 4 ФОРМАТ А4

ПОЗ.	ОБОЗНАЧЕНИЕ	НАИМЕНОВАНИЕ	КОЛ.	ПРИМЕЧ.
		ДОКУМЕНТАЦИЯ		
	Т.П. 903-1-311.96-АТМ1.Н3	ТАБЛИЦА СОЕДИНЕНИЙ		
	Т.П. 903-1-311.96-АТМ1.Н4	ТАБЛИЦА ПОДКЛЮЧЕНИЯ		
		СТАНДАРТНЫЕ ИЗДЕЛИЯ		
1		ШИТ ШКАФНОЙ МАЛОГАБАРИТНЫЙ (ИСПОЛНЕНИЕ I) ШМ-600Х400Х350 УХЛ3.I ОСТ36.13-90	1	
2		УГОЛЬНИК УМ400 ТК3-286-90	2	
3		РЕЙКА Р3-1Б-800 ТК3-264-90	1	
4		УГОЛЬНИК УП42Х25 L=330 ТК4-2222-74	1	
		ПРОЧИЕ ИЗДЕЛИЯ		
5	5/SF21 4/SF22 3/SF23 2/SF24	ВЫКЛЮЧАТЕЛЬ АК63-1МГ У3 500В 50ГЦ 16А ТУ16-522.140-78	4	
6	6/SA	ВЫКЛЮЧАТЕЛЬ ПАКЕТНЫЙ ПП3-40/Н2 У3 ИСП.1 380В 50ГЦ 16А ТУ16-642.051-86	1	
7	1/SE	СЧЕТЧИК ЭЛЕКТРОЭНЕРГИИ ТРЕХФАЗНЫЙ СА4У	1	У626 ТМ3-13-90
8	XT1 XT2 XT3 XT4 XT5	ЗАЖИМЫ НАБОРНЫЕ ЗН23-4П25-Д/Д УЗИСПОЛНЕНИЕ1 ТУ16-526.492-81	5	У1 ТМ3-165-90
9		РАМКА РПМ30Х15	4	ТМ4-670-90
10		РАМКА РПМ55Х15	1	ТМ4-670-90
11		КРЫШКА ТОРЦЕВАЯ КТ4У	2	
		МАТЕРИАЛЫ		
12		ПРОВОД ПВ1 1.5	5	
13		ПРОВОД ПВ3 1.5	8	

НАДПИСИ В РАМКАХ

НОМЕР	МЕСТО НАДПИСИ	ТЕКСТ НАДПИСИ	КОЛ-ВО	ПРИМЕЧАНИЕ
1	РАМКА	РАБ. ОСВЕЩ. КОТЕЛЬНОЙ	1	5/SF21
2	РАМКА	АВАР.ОСВЕЩ. КОТЕЛЬНОЙ	1	4/SF22
3	РАМКА	РАБ. ОСВЕЩ. БЛ.ТОПЛИВА	1	3/SF23
4	РАМКА	АВАР.ОСВЕЩ. БЛ.ТОПЛИВА	1	2/SF24
5	РАМКА	380В ВВОД1 - 0 - ВВОД2	1	6/SA

ПРИВЯЗАН

ИНВ.N

Взамен инв.N | Подпись и дата | Инв.N подл. | Т.П. 903-1-311.96 АЛЬБОМ 4

ИЗМ.	КОЛ. УЧ.	ЛИСТ	N ДОК.	ПОДПИСЬ	ДАТА
НАЧ.ОТД.		ЛАСЫКИН			
ГЛ.СПЕЦ.		СОКОЛИН			
РАЗРАБОТАЛ		СОКОЛИН			
Н.КОНТР.		РЫКОВ			

Т.П. 903-1-311.96- АТМ1.Н2

Блочно-модульная котельная на жидком топливе мощностью 0,5 МВт

Блок котельной

Стадия	Лист	Листов
Р	1	4

ЩИТ ЩУЗ. ОБЩИЙ ВИД

OZONE ОЗОН

Т.П. 903-1-311.96- АТМ1.Н2 Лист 2

400472-04 5

ФОРМАТ А4

М 1 : 5

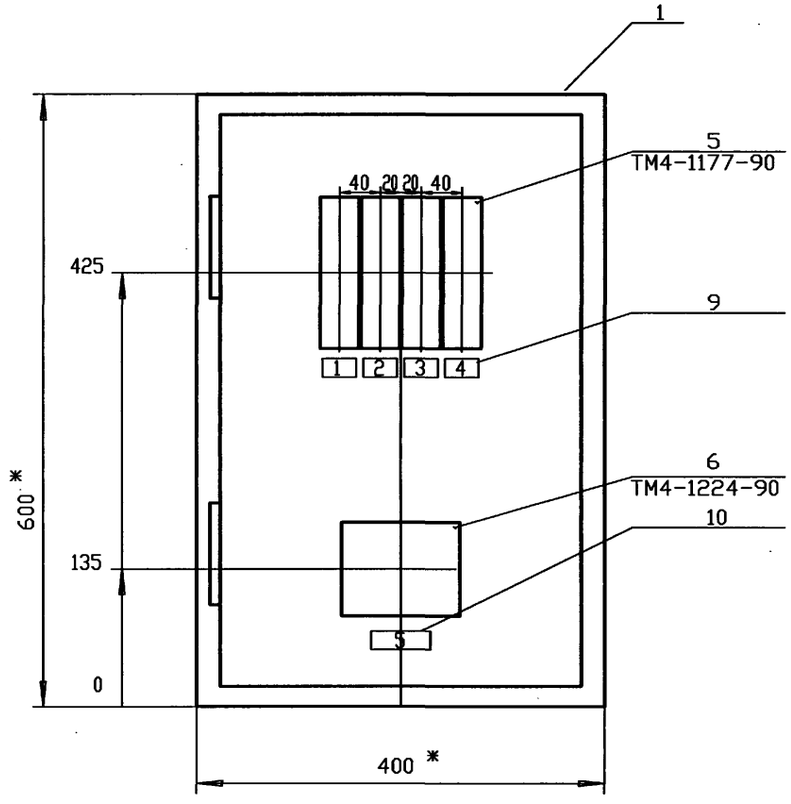

ТЕХНИЧЕСКИЕ ТРЕБОВАНИЯ

1. * РАЗМЕРЫ ДЛЯ СПРАВОК.

2. ПОКРЫТИЕ - ВАРИАНТ 1 ОСТ36.13-90.

Инв.N подл. | Подпись и дата | Взамен инв.N

ПРИВЯЗАН											
ИНВ.N				ИЗМ.	КОЛ. УЧ.	ЛИСТ	N ДОК.	ПОДПИСЬ	ДАТА	Т.П. 903-1-311.96- АТМ1.Н2	ЛИСТ 3

ВИД НА ВНУТРЕННИЕ ПЛОСКОСТИ (РАЗВЕРНУТО)

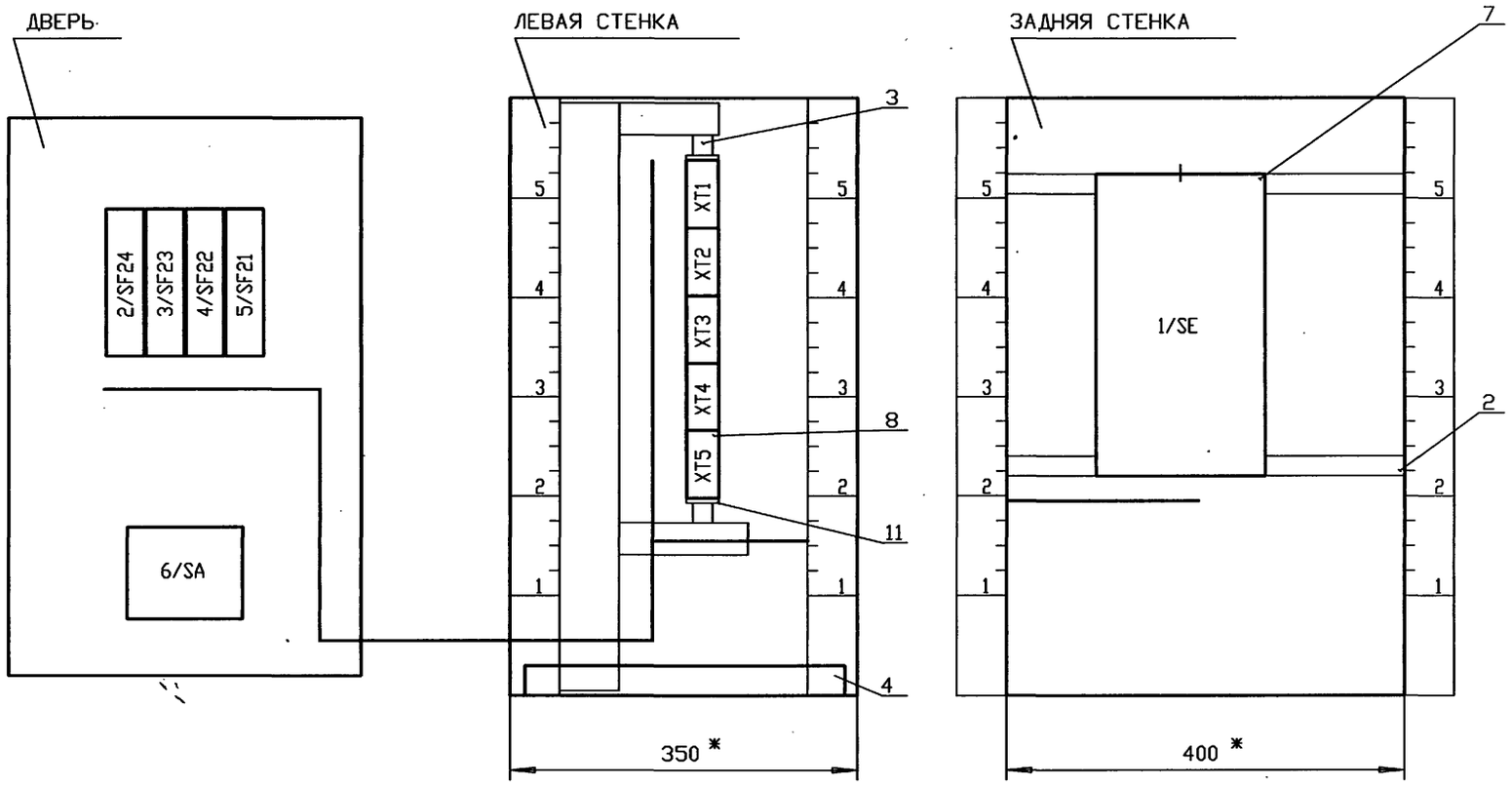

Инв.N подл.	Подпись и дата	Взамен инв.N

ПРИВЯЗАН

ИНВ.N

ИЗМ.	КОЛ. УЧ.	ЛИСТ	N ДОК.	ПОДПИСЬ	ДАТА

Т.П. 903-1-311.96- АТМ1.Н2

ЛИСТ 4

Ц00472-04 7 ФОРМАТ. А3

ПРОВОДНИК	ОТКУДА ИДЕТ	КУДА ПОСТУПАЕТ	ДАННЫЕ ПРОВОДА	ПРИМЕЧАНИЯ
	ТЕХНИЧЕСКИЕ ТРЕБОВАНИЯ			
	ТАБЛИЦА СОЕДИНЕНИЙ ВЫПОЛНЕНА НА ОСНОВАНИИ СХЕМ АТМ1 А.3...6.			
B	1/SE : 4Г	XT2 : 1	ПВ1 1.5	
1N	XT2 : 7	XT1 : 1	ПВ1 1.5	
1N	XT1 : 1	XT2 : 8	ПВ1 1.5	
1N	XT2 : 9	XT3 : 1	ПВ1 1.5	
1N	XT3 : 5	1/SE : 10Н	ПВ1 1.5	
N	1/SE : 100	XT3 : 6	ПВ1 1.5	
A	XT2 : 2	1/SE : 1Г	ПВ1 1.5	
C	1/SE : 7Г	XT2 : 3	ПВ1 1.5	
2A	XT2 : 4	XT1 : 2	ПВ1 1.5	
2A	XT1 : 2	1/SE : 3Н	ПВ1 1.5	
2B	1/SE : 6Н	XT1 : 3	ПВ1 1.5	
2B	XT1 : 3	XT2 : 5	ПВ1 1.5	
2C	XT2 : 6	XT1 : 4	ПВ1 1.5	
2C	XT1 : 4	1/SE : 9Н	ПВ1 1.5	

Взамен инв.N

Подпись и дата

Инв.N подл.

ПРИВЯЗАН

ИНВ.N

ИЗМ.	КОЛ. УЧ.	ЛИСТ	N ДОК.	ПОДПИСЬ	ДАТА
НАЧ.ОТД.		ЛАСЫКИН			
ГЛ.СПЕЦ.		СОКОЛИН			
РАЗРАБОТАЛ		СОКОЛИН			
Н.КОНТР.		РЫКОВ			

Т.П. 903-1-311.96- АТМ1.НЗ

Блочно-модульная котельная на жидком топливе мощностью 0,5 МВт

Блок котельной	Стадия	Лист	Листов
	Р	1	2
Щит ЩУЭ. Таблица соединений	OZONE ОЗОН		

ФОРМАТ А4

ПРОВОДНИК	ОТКУДА ИДЕТ	КУДА ПОСТУПАЕТ	ДАННЫЕ ПРОВОДА	ПРИМЕЧАНИЯ
	ПОВОРОТНАЯ ЧАСТЬ			
2A	5/SF21 : 2	2/SF24 : 2	ПВ1 1.5	
	ГИБКИЙ ЖГУТ			
824	2/SF24 : 1	XT4 : 7	ПВ3 1.5	
C1	XT4 : 1	6/SA : 1А3	ПВ3 1.5	
B	6/SA : C2	XT2 : 1	ПВ3 1.5	
A	XT2 : 2	6/SA : C1	ПВ3 1.5	
B1	6/SA : 1А2	XT3 : 7	ПВ3 1.5	
B2	XT3 : 8	6/SA : 2А2	ПВ3 1.5	
A2	6/SA : 2А1	XT3 : 9	ПВ3 1.5	
A1	XT4 : 2	6/SA : 1А1	ПВ3 1.5	
C2	6/SA : 2А3	XT4 : 3	ПВ3 1.5	
821	XT4 : 4	5/SF21 : 1	ПВ3 1.5	
2A	2/SF24 : 2	XT2 : 4	ПВ3 1.5	
C	XT2 : 3	6/SA : C3	ПВ3 1.5	
822	4/SF22 : 1	XT4 : 5	ПВ3 1.5	
823	XT4 : 6	3/SF23 : 1	ПВ3 1.5	
2C	3/SF23 : 2	XT2 : 6	ПВ3 1.5	
2B	XT2 : 5	4/SF22 : 2	ПВ3 1.5	

Взамен инв.N

Подпись и дата

Инв.N подл.

ПРИВЯЗАН

ИНВ.N

ИЗМ.	КОЛ. УЧ.	ЛИСТ	N ДОК.	ПОДПИСЬ	ДАТА

Т.П. 903-1-311.96- АТМ1.НЗ

Лист 2

Ц00472-04 8

ФОРМАТ А4

АЛЬБОМ 4

Т.П. 903-1-311.96

ПРОВОДНИК	ВЫ-ВОД	ВИД КОН ТАК ТА	ВЫ-ВОД	ПРОВОДНИК

ПРОВОДНИК	ВЫ-ВОД	ВИД КОН ТАК ТА	ВЫ-ВОД	ПРОВОДНИК

ТЕХНИЧЕСКИЕ ТРЕБОВАНИЯ

ТАБЛИЦА ПОДКЛЮЧЕНИЯ ВЫПОЛНЕНА НА ОСНОВАНИИ СХЕМ

АТМ1 Л.3...6

И ТАБЛИЦЫ СОЕДИНЕНИЙ АТМ1.Н3.

ЛЕВАЯ

XT1

1N	*	1		2	2A	*
2B	*	3		4	2C	*

XT2

B	*	1		2	A	*
C	*	3		4	2A	*
2B	*	5		6	2C	*
1N		7	П	8	1N	
		8	П	9	1N	

XT3

1N	1	П	2	
	2	П	3	
	3	П	4	
	4	П	5	1N
N	6		7	B1
B2	8		9	A2

XT4

C1	1		2	A1
C2	3		4	821
822	5		6	823
824	7			

ПРИВЯЗАН

ИНВ.N

Взамен инв.N

Подпись и дата

Инв.N подл.

ИЗМ.	КОЛ. УЧ.	ЛИСТ	N ДОК.	ПОДПИСЬ	ДАТА
НАЧ.ОТД.		ЛАСЫКИН			
ГЛ.СПЕЦ.		СОКОЛИН			
РАЗРАБОТАЛ		СОКОЛИН			
Н.КОНТР.		РЫКОВ			

Т.П. 903-1-311.96- АТМ1.Н4

Блочно-модульная котельная на жидком топливе мощностью 0,5 МВт

Блок котельной

Стадия	Лист	Листов
Р	1	2

Щит ЩУЭ.
Таблица подключения

OZONE ОЗОН

ФОРМАТ А4

АЛЬБОМ 4

Т.П. 903-1-311.96

ПРОВОДНИК	ВЫ-ВОД	ВИД КОН ТАК ТА	ВЫ-ВОД	ПРОВОДНИК

КЛЕММНИКИ ЩИТА НОМЕР:.11 ЩИТ ЩУЭ

ЗАДНЯЯ

1/SE

B	4Г		100	N
1N	10Н		1Г	A
C	7Г		3Н	2A
2B	6Н		9Н	2C

ПОВОРОТНАЯ ЧАСТЬ

2/SF24

824	1		2	2A	*

3/SF23

823	1		2	2C

4/SF22

822	1		2	2B

5/SF21

821	1		2	2A

6/SA

B	C2		1Л2	B1
B2	2Л2		2Л1	A2
C1	1Л3		1Л1	A1
C2	2Л3		C1	A
C	C3			

XT1

1	1N
2	2A
3	2B
4	2C

XT2

1	B
2	A
3	C
4	2A
5	2B
6	2C
7	1N
8	1N
9	1N

XT3

1	1N
2	1N
3	1N
4	1N
5	1N
6	N
7	B1
8	B2
9	A2

XT4

1	C1
2	A1
3	C2
4	821
5	822
6	823
7	824

ПРИВЯЗАН

ИНВ.N

Взамен инв.N

Подпись и дата

Инв.N подл.

ИЗМ.	КОЛ. УЧ.	ЛИСТ	N ДОК.	ПОДПИСЬ	ДАТА

Т.П. 903-1-311.96- АТМ1.Н4

Лист 2

Ц00472-04 9

ФОРМАТ А4

Альбом 4

Поз.	Обозначение	Наименование	Кол.	Примеч.
		ДОКУМЕНТАЦИЯ		
	Т.П. 903-1-311.96-АТМ1.Н6	ТАБЛИЦА СОЕДИНЕНИЙ		
	Т.П. 903-1-311.96-АТМ1.Н7	ТАБЛИЦА ПОДКЛЮЧЕНИЯ		
		СТАНДАРТНЫЕ ИЗДЕЛИЯ		
1		ЩИТ ШКАФНОЙ МАЛОГАБАРИТНЫЙ (ИСПОЛНЕНИЕ I) ШШМ-1000Х600Х500 УХЛ3.I ОСТ36.13-90	1	
2		СКОБА С600 ТК3-285-90	8	
3		РЕЙКА Р3-1БМ-600 ТК3-264-90	4	
4		УГОЛЬНИК УР15 ТК3-246-90	3	
5		УГОЛЬНИК УП42Х25 L=430 ТК4-2222-74	1	

Т.П. 903-1-311.96

Взамен инв.N

Подпись и дата

Инв.N подл.

ПРИВЯЗАН

ИНВ.N

Изм.	Кол. уч.	Лист	N док.	Подпись	Дата	Т.П. 903-1-311.96- АТМ1.Н5			
						Блочно-модульная котельная на жидком топливе мощностью 0,5 МВт			
Нач.отд.		Ласыкин				Блок котельной	Стадия	Лист	Листов
Гл.спец.		Соколин					Р	1	8
Разработал		Соколин				Щит ЩПС. Общий вид	OZONE ОЗОН		
Н.контр.		Рыков							

Формат А4

Альбом 4

Поз.	Обозначение	Наименование	Кол.	Примеч.
		ПРОЧИЕ ИЗДЕЛИЯ		
6	6/SF1 7/SF2	ВЫКЛЮЧАТЕЛЬ АК63-3МГ У3 500В 50ГЦ 8А ТУ16-522.140-78	2	У273 ТМ3-13-90
7	8/SF3 9/SF4 12/SF7	ВЫКЛЮЧАТЕЛЬ АК63-3МГ У3 500В 50ГЦ 2А ТУ16-522.140-78	3	У273 ТМ3-13-90
8	10/SF5 11/SF6 13/SF8 14/SF9	ВЫКЛЮЧАТЕЛЬ АК63-3МГ У3 500В 50ГЦ 2.5А ТУ16-522.140-78	4	У273 ТМ3-13-90
9	15/SF	ВЫКЛЮЧАТЕЛЬ АК63-3МГ У3 500В 50ГЦ 25А ТУ16-522.140-78	1	У273 ТМ3-13-90
10	44/SB1 41/K2.1SB2 40/K2.2SB2 39/K3.1SB2 38/K3.2SB2	ВЫКЛЮЧАТЕЛЬ КЕ011 УХЛ3 ИСП.2 ИСПОЛНЕНИЕ ТОЛКАТЕЛЯ ЦИЛИНДРИЧЕСКИЙ ЦВЕТ ТОЛКАТЕЛЯ ЧЕРНЫЙ ТУ16-642.015-84	5	
11	46/K2.1SB1 45/K2.2SB1 43/K3.1SB1 42/K3.2SB1	ВЫКЛЮЧАТЕЛЬ КЕ011 УХЛ3 ИСП.2 ИСПОЛНЕНИЕ ТОЛКАТЕЛЯ ЦИЛИНДРИЧЕСКИЙ ЦВЕТ ТОЛКАТЕЛЯ КРАСНЫЙ ТУ16-642.015-84	4	
12	48/K3.1SA 47/K3.2SA	ПЕРЕКЛЮЧАТЕЛЬ ПМОФ45-112222/П-Д1 ТУ16-535.424-70	2	
12А	50/K8SA	ПЕРЕКЛЮЧАТЕЛЬ ПМОФ45-111888/П-Д8 ТУ16-535.424-70	1	
13	49/SA1	ПЕРЕКЛЮЧАТЕЛЬ ПМОВ-112222/П-Д55 ТУ16-535.424-70	1	

Т.П. 903-1-311.96

Взамен инв.N

Подпись и дата

Инв.N подл.

ПРИВЯЗАН

ИНВ.N

Изм.	Кол. уч.	Лист	N док.	Подпись	Дата	Т.П. 903-1-311.96- АТМ1.Н5	Лист 2

ПОЗ.	ОБОЗНАЧЕНИЕ	НАИМЕНОВАНИЕ	КОЛ.	ПРИМЕЧ.
14	58/SF12 57/SF13 56/SF14 55/SF15 54/SF16 53/SF17 52/SF18 51/SF19 60/SF20	ВЫКЛЮЧАТЕЛЬ АК63-1МГ У3 500В 50ГЦ 0.6А ТУ16-522.140-78	9	
15	59/SF11	ВЫКЛЮЧАТЕЛЬ АК63-1МГ У3 500В 50ГЦ 2А ТУ16-522.140-78	1	
16	23/1HL 22/2HL 21/3HL	АРМАТУРА СИГНАЛЬНАЯ АС-220 У2 220В ТИП ЛАМПЫ Ц215-225-10 ЦВЕТ ЛИНЗЫ БЕЛЫЙ(5) ТУ208УССР211-90	3	
17	26/HL1 25/HL2 24/HL3 29/HL4 28/HL5 27/HL6 32/HL7 31/HL8 30/HL9	ТАБЛО СВЕТОВОЕ ТСБ ТУ16-535.424-79 ТИП ЛАМП Ц215-225-10	9	
18	34/K3.1HL 33/K3.2HL 35/K8HL	АРМАТУРА СИГНАЛЬНАЯ АС-220 У2 220В ТИП ЛАМПЫ Ц215-225-10 ЦВЕТ ЛИНЗЫ ЗЕЛЕНЫЙ(3) ТУ208УССР211-90	3	
19	37/K2.1HL 36/K2.2HL	АРМАТУРА СИГНАЛЬНАЯ АС-220 У2 220В ТИП ЛАМПЫ Ц215-225-10 ЦВЕТ ЛИНЗЫ КРАСНЫЙ(1) ТУ208УССР211-90	2	
20	1/KP1	РЕЛЕ ТОКА ДВУХСТАБИЛЬНОЕ РТД-12-01-34 220В 50ГЦ 0.05А ТУ16-523.601-81Е	1	У179 ТМ3-13-90
21	3/KA 4/KC 2/K1	РЕЛЕ ПРОМЕЖУТОЧНОЕ РП-21-220 УХЛ4 220В 50ГЦ А ПЕРЕДНЕЕ ТИП РОЗЕТКИ 3 ТУ16-523.593-80	3	У190 ТМ3-13-90

ПОЗ.	ОБОЗНАЧЕНИЕ	НАИМЕНОВАНИЕ	КОЛ.	ПРИМЕЧ.
22	16/K2.1KM 18/K3.1KM 17/K2.2KM 19/K3.2KM 20/K8KM	ПУСКАТЕЛЬ НЕРЕВЕРСИВНЫЙ С ТЕПЛОВЫМ РЕЛЕ ПМ12-010252	5	У627 ТМ3-13-90
23	5/R1	РЕЗИСТОР ПЭ-25-2400 ОМ ОЖО.467.574ТУ	1	У11 ТМ3-19-90
24	XT1 XT2 XT3 XT4 XT5 XT6 XT7 XT8 XT9 XT10 XT11	ЗАЖИМЫ НАБОРНЫЕ ЗН23-4П25-Д/Д У3ИСПОЛНЕНИЕ1 ТУ16-526.492-81	11	У1 ТМ3-165-90
25		РАМКА РПМ30Х15	12	ТМ4-670-90
26		РАМКА РПМ55Х15	28	ТМ4-670-90
27		КРЫШКА ТОРЦЕВАЯ КТ4У	2	
		МАТЕРИАЛЫ		
28		ПРОВОД ПВ1 1.0	54	
29		ПРОВОД ПВ1 1.5	18	
30		ПРОВОД ПВ3 1.5	30	

Т.П. 903-1-311.96 АЛЬБОМ 4

Взамен инв.N

Подпись и дата

Инв.N подл.

ПРИВЯЗАН

ИНВ.N

ИЗМ.	КОЛ. УЧ.	ЛИСТ	N ДОК.	ПОДПИСЬ	ДАТА	Т.П. 903-1-311.96- АТМ1.Н5	Лист 3

ФОРМАТ А4

Т.П. 903-1-311.96 АЛЬБОМ 4

Взамен инв.N

Подпись и дата

Инв.N подл.

ПРИВЯЗАН

ИНВ.N

ИЗМ.	КОЛ. УЧ.	ЛИСТ	N ДОК.	ПОДПИСЬ	ДАТА	Т.П. 903-1-311.96- АТМ1.Н5	Лист 4

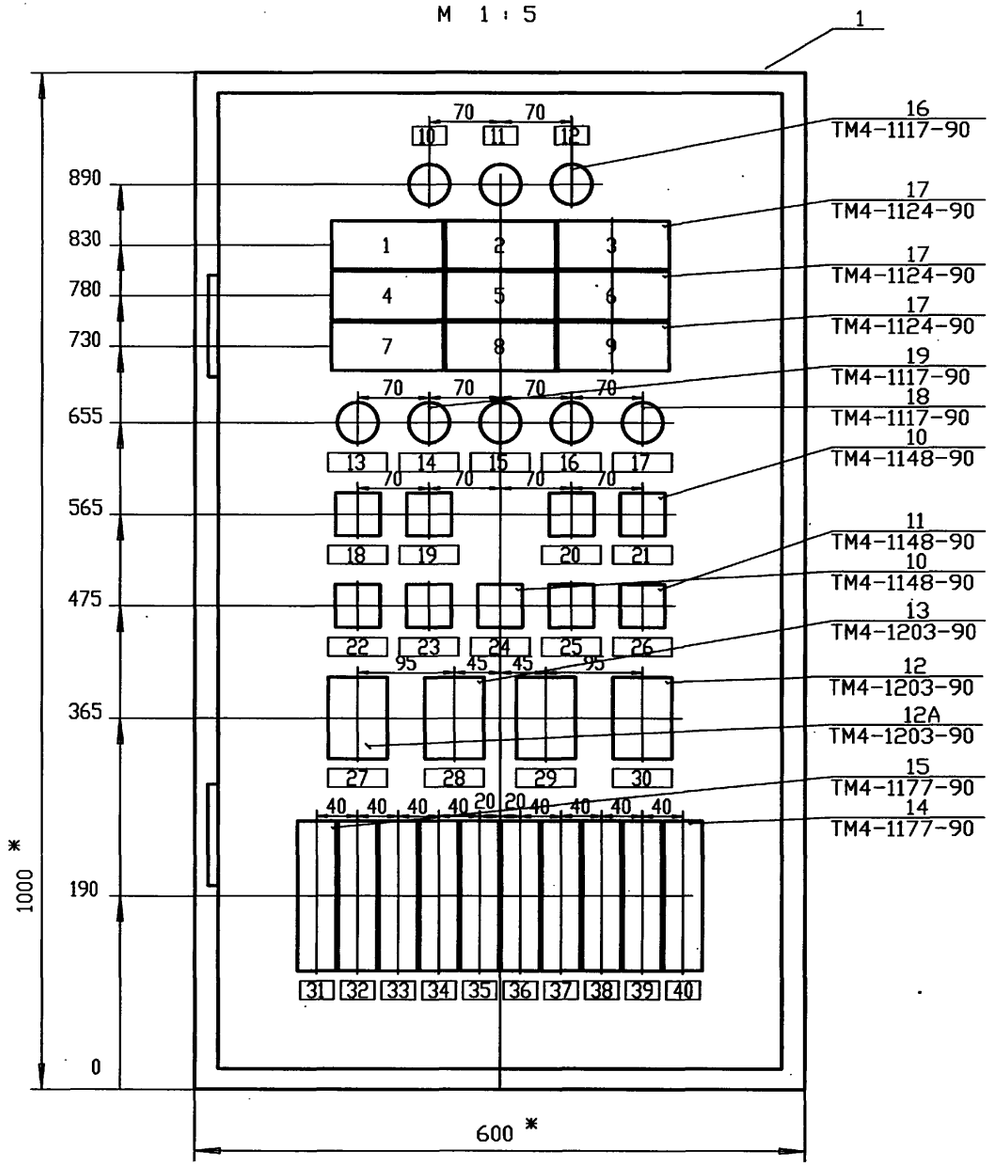

ТЕХНИЧЕСКИЕ ТРЕБОВАНИЯ

1. * РАЗМЕРЫ ДЛЯ СПРАВОК.

2. ПОКРЫТИЕ - ВАРИАНТ 1 ОСТ36.13-90.

Т.П. 903-1-311.96

Инв.N подл.	Подпись и дата	Взамен инв.N

ПРИВЯЗАН

ИНВ.N

ИЗМ.	КОЛ. УЧ.	ЛИСТ	N ДОК.	ПОДПИСЬ	ДАТА

Т.П. 903-1-311.96- АТМ1.Н5

ЛИСТ 5

Ц00472-04 12 ФОРМАТ А3

Т.П. 903-1-311.96 Альбом VIII

ВИД НА ВНУТРЕННИЕ ПЛОСКОСТИ (РАЗВЕРНУТО)

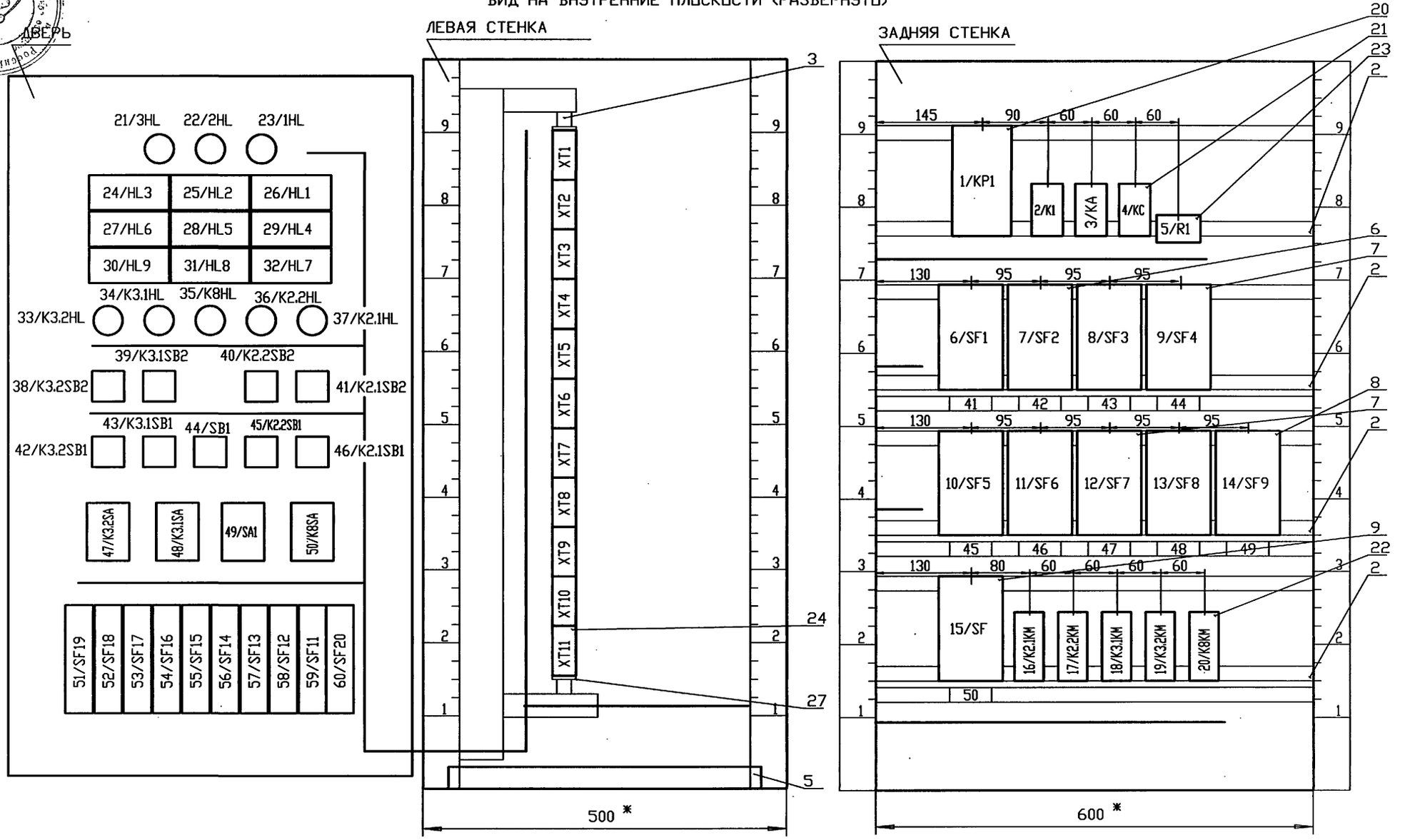

ПРИВЯЗАН

ИНВ.N

Инв.N подл.	Подпись и дата	Взамен инв.N

ИЗМ.	КОЛ. УЧ.	ЛИСТ	N ДОК.	ПОДПИСЬ	ДАТА

Т.П. 903-1-311.96-АТМ1.Н5

ЛИСТ 6

ЦП0472-04 13 ФОРМАТ А3

Альбом 4 Т.П. 903-1-311.96

НОМЕР	МЕСТО НАДПИСИ	ТЕКСТ НАДПИСИ	КОЛ-ВО	ПРИМЕЧАНИЕ
1	ТАБЛО	АВАРИЯ КОТЛА К1.1	1	26/HL1
2	ТАБЛО	АВАРИЯ КОТЛА К1.2	1	25/HL2
3	ТАБЛО	Н.У. В АПП. К6	1	24/HL3
4	ТАБЛО	В.У. В АПП. К7.1	1	29/HL4
5	ТАБЛО	В.У. В АПП. К7.2	1	28/HL5
6	ТАБЛО	Н.У. В АПП. К7.1	1	27/HL6
7	ТАБЛО	Н.У. В АПП. К7.2	1	32/HL7
8	ТАБЛО	ОТКЛ. НАСОСЫ К2	1	31/HL8
9	ТАБЛО	ОТКЛ. НАСОСЫ К3	1	30/HL9
10	РАМКА	ФАЗА А	1	23/1HL
11	РАМКА	ФАЗА В	1	22/2HL
12	РАМКА	ФАЗА С	1	21/3HL
13	РАМКА	ВКЛ. НАСОС К2.1	1	37/K2.1HL
14	РАМКА	ВКЛ. НАСОС К2.2	1	36/K2.2HL
15	РАМКА	ВКЛ. НАСОС К8	1	35/K8HL
16	РАМКА	ВКЛ. НАСОС К3.1	1	34/K3.1HL
17	РАМКА	ВКЛ. НАСОС К3.2	1	33/K3.2HL
18	РАМКА	ПУСК НАСОС К2.1	1	41/K2.1SB2
19	РАМКА	ПУСК НАСОС К2.2	1	40/K2.2SB2
20	РАМКА	ПУСК НАСОС К3.1	1	39/K3.1SB2
21	РАМКА	ПУСК НАСОС К3.2	1	38/K3.2SB2
22	РАМКА	СТОП НАСОС К2.1	1	46/K2.1SB1
23	РАМКА	СТОП НАСОС К2.2	1	45/K2.2SB1
24	РАМКА	СЪЕМ ЗВУКА	1	44/SB1
25	РАМКА	СТОП НАСОС К3.1	1	43/K3.1SB1

Взамен инв.N | Подпись и дата | Инв.N подл.

ПРИВЯЗАН

ИНВ.N

ИЗМ.	КОЛ. УЧ.	ЛИСТ	N ДОК.	ПОДПИСЬ	ДАТА	Т.П. 903-1-311.96- АТМ1.Н5	Лист 7

ФОРМАТ А4

Альбом 4 Т.П. 903-1-311.96

НОМЕР	МЕСТО НАДПИСИ	ТЕКСТ НАДПИСИ	КОЛ-ВО	ПРИМЕЧАНИЕ
26	РАМКА	СТОП НАСОС К3.2	1	42/K3.2SB1
27	РАМКА	К8 РУЧ - О - АВТ	1	50/K8SA
28	РАМКА	ОПР. ЗВУКА -РАБ -ОПР. ЛАМП	1	49/SA1
29	РАМКА	К3.1 РУЧ - О - АВТ	1	48/K3.1SA
30	РАМКА	К3.2 РУЧ - О - АВТ	1	47/K3.2SA
31	РАМКА	220В В19Б,В20Б	1	60/SF20
32	РАМКА	220В СИГНАЛИЗАЦИЯ	1	59/SF11
33	РАМКА	220В В14Г	1	58/SF12
34	РАМКА	220В В15Б	1	57/SF13
35	РАМКА	220В В16Б	1	56/SF14
36	РАМКА	220В УОТС1	1	55/SF15
37	РАМКА	220В УОТС2	1	54/SF16
38	РАМКА	220В КОМПЛЕКСОН	1	53/SF17
39	РАМКА	220В В17Б	1	52/SF18
40	РАМКА	220В В18Б	1	51/SF19
41	РАМКА	380/220В НАСОС К2.1	1	6/SF1
42	РАМКА	380/220В НАСОС К2.2	1	7/SF2
43	РАМКА	380/220В НАСОС К3.1	1	8/SF3
44	РАМКА	380/220В НАСОС К3.2	1	9/SF4
45	РАМКА	380/220В КОТЕЛ К1.1	1	10/SF5
46	РАМКА	380/220В КОТЕЛ К1.2	1	11/SF6
47	РАМКА	380/220В УСТ.К8	1	12/SF7
48	РАМКА	380/220В СВЕТ.ОГРАЖД.ДЫМ.ТРУБЫ РАБ.	1	13/SF8
49	РАМКА	380/220В СВЕТ.ОГРАЖД.ДЫМ.ТРУБЫ РЕЗ.	1	14/SF9
50	РАМКА	380/220В ВВОД	1	15/SF

Взамен инв.N | Подпись и дата | Инв.N подл.

ПРИВЯЗАН

ИНВ.N

ИЗМ.	КОЛ. УЧ.	ЛИСТ	N ДОК.	ПОДПИСЬ	ДАТА	Т.П. 903-1-311.96- АТМ1.Н5	Лист 8

ПРОВОДНИК	ОТКУДА ИДЕТ	КУДА ПОСТУПАЕТ	ДАННЫЕ ПРОВОДА	ПРИМЕЧАНИЯ
	ТЕХНИЧЕСКИЕ ТРЕБОВАНИЯ			
	ТАБЛИЦА СОЕДИНЕНИЙ ВЫПОЛНЕНА НА ОСНОВАНИИ СХЕМ АТМ1 Л.3...6.			
8-8	20/K8KM : 24	XT7 : 10	ПВ1 1.0	
8-7	20/K8KM : 23	XT6 : 10	ПВ1 1.0	
801	1/KP1 : 11	2/K1 : 11	ПВ1 1.0	
801	2/K1 : 11	16/K2.1KM : 31	ПВ1 1.0	
801	16/K2.1KM : 31	18/K3.1KM : 31	ПВ1 1.0	
801	18/K3.1KM : 31	XT2 : 5	ПВ1 1.0	
801	XT2 : 5	XT5 : 1	ПВ1 1.0	
Д2	XT5 : 8	3/KA : 21	ПВ1 1.0	
Д2	3/KA : 21	4/KC : 21	ПВ1 1.0	
Д1	4/KC : 22	3/KA : 22	ПВ1 1.0	
Д1	3/KA : 22	XT5 : 9	ПВ1 1.0	
C11	XT2 : 1	6/SF1 : 5	ПВ1 1.0	
C11	6/SF1 : 5	16/K2.1KM : 5	ПВ1 1.0	
A11	16/K2.1KM : 1	6/SF1 : 1	ПВ1 1.0	
B11	6/SF1 : 3	16/K2.1KM : 3	ПВ1 1.0	

ПРОВОДНИК	ОТКУДА ИДЕТ	КУДА ПОСТУПАЕТ	ДАННЫЕ ПРОВОДА	ПРИМЕЧАНИЯ
516A	16/K2.1KM : 32	17/K2.2KM : 31	ПВ1 1.0	
A12	17/K2.2KM : 1	7/SF2 : 1	ПВ1 1.0	
B12	7/SF2 : 3	17/K2.2KM : 3	ПВ1 1.0	
516	17/K2.2KM : 32	XT2 : 6	ПВ1 1.0	
C12	XT2 : 2	7/SF2 : 5	ПВ1 1.0	
C12	7/SF2 : 5	17/K2.2KM : 5	ПВ1 1.0	
K2.2-2	17/K2.2KM : 13	XT3 : 6	ПВ1 1.0	
504	XT3 : 1	1/KP1 : 15	ПВ1 1.0	
502	1/KP1 : 21	5/R1 : 2	ПВ1 1.0	
502	5/R1 : 2	XT2 : 9	ПВ1 1.0	
C13	XT2 : 3	8/SF3 : 5	ПВ1 1.0	
C13	8/SF3 : 5	18/K3.1KM : 5	ПВ1 1.0	
A13	18/K3.1KM : 1	8/SF3 : 1	ПВ1 1.0	
B13	8/SF3 : 3	18/K3.1KM : 3	ПВ1 1.0	
517A	18/K3.1KM : 32	19/K3.2KM : 31	ПВ1 1.0	
A14	19/K3.2KM : 1	9/SF4 : 1	ПВ1 1.0	
B14	9/SF4 : 3	19/K3.2KM : 3	ПВ1 1.0	
517	19/K3.2KM : 32	XT2 : 7	ПВ1 1.0	
C14	XT2 : 4	9/SF4 : 5	ПВ1 1.0	
C14	9/SF4 : 5	19/K3.2KM : 5	ПВ1 1.0	
A15	XT10 : 6	10/SF5 : 1	ПВ1 1.0	
B15	10/SF5 : 3	XT10 : 7	ПВ1 1.0	
C15	XT10 : 8	10/SF5 : 5	ПВ1 1.0	
A16	11/SF6 : 1	XT10 : 9	ПВ1 1.0	
C16	11/SF6 : 5	XT11 : 2	ПВ1 1.0	
A18	XT11 : 3	13/SF8 : 1	ПВ1 1.0	
B18	13/SF8 : 3	XT11 : 4	ПВ1 1.0	

Взамен инв.N | Подпись и дата | Инв.N подл.

ПРИВЯЗАН

ИНВ.N

ИЗМ.	КОЛ. УЧ.	ЛИСТ	N ДОК.	ПОДПИСЬ	ДАТА
НАЧ.ОТД.		ЛАСЫКИН			
ГЛ.СПЕЦ.		СОКОЛИН			
РАЗРАБОТАЛ		СОКОЛИН			
Н.КОНТР.		РЫКОВ			

Т.П. 903-1-311.96-АТМ1.Н6

Блочно-модульная котельная на жидком топливе мощностью 0,5 МВт

Блок котельной

Стадия	Лист	Листов
Р	1	10

Щит ЩПС. Общий вид

OZONE ОЗОН

ФОРМАТ А4

Взамен инв.N | Подпись и дата | Инв.N подл.

ПРИВЯЗАН

ИНВ.N

Т.П. 903-1-311.96-АТМ1.Н6

Лист 2

ПРОВОДНИК	ОТКУДА ИДЕТ	КУДА ПОСТУПАЕТ	ДАННЫЕ ПРОВОДА	ПРИМЕЧАНИЯ
C18	XT11 : 5	13/SF8 : 5	ПВ1 1.0	
A19	14/SF9 : 1	XT11 : 6	ПВ1 1.0	
B19	XT11 : 7	14/SF9 : 3	ПВ1 1.0	
C19	14/SF9 : 5	XT11 : 8	ПВ1 1.0	
K2.1-2	XT3 : 4	16/K2.1KM : 13	ПВ1 1.0	
K2.1-3	16/K2.1KM : 14	XT3 : 5	ПВ1 1.0	
K2.2-3	XT3 : 7	17/K2.2KM : 96	ПВ1 1.0	
3.1-3	18/K3.1KM : 13	XT3 : 8	ПВ1 1.0	
3.1-4	XT3 : 9	XT6 : 4	ПВ1 1.0	
3.2-4	19/K3.2KM : 96	XT4 : 2	ПВ1 1.0	
3.2-4	XT4 : 2	XT6 : 5	ПВ1 1.0	
8-3	XT6 : 8	XT4 : 4	ПВ1 1.0	
8-3	XT4 : 4	20/K8KM : 13	ПВ1 1.0	
1A	3/KA : B	6/SF1 : 2	ПВ1 1.5	
1A	6/SF1 : 2	7/SF2 : 2	ПВ1 1.5	
1A	7/SF2 : 2	8/SF3 : 2	ПВ1 1.5	
1A	8/SF3 : 2	9/SF4 : 2	ПВ1 1.5	
1A	9/SF4 : 2	14/SF9 : 2	ПВ1 1.5	
1A	14/SF9 : 2	13/SF8 : 2	ПВ1 1.5	
1A	13/SF8 : 2	12/SF7 : 2	ПВ1 1.5	
1A	12/SF7 : 2	11/SF6 : 2	ПВ1 1.5	
1A	11/SF6 : 2	10/SF5 : 2	ПВ1 1.5	
1A	10/SF5 : 2	15/SF : 1	ПВ1 1.5	
1A	15/SF : 1	XT4 : 5	ПВ1 1.5	
1B	XT4 : 6	6/SF1 : 4	ПВ1 1.5	

Взамен инв.N | Подпись и дата | Инв.N подл.

ПРИВЯЗАН

ИНВ.N

ИЗМ.	КОЛ. УЧ.	ЛИСТ	N ДОК.	ПОДПИСЬ	ДАТА	Т.П. 903-1-311.96- АТМ1.Н6	Лист 3

ФОРМАТ А4

ПРОВОДНИК	ОТКУДА ИДЕТ	КУДА ПОСТУПАЕТ	ДАННЫЕ ПРОВОДА	ПРИМЕЧАНИЯ
1B	6/SF1 : 4	7/SF2 : 4	ПВ1 1.5	
1B	7/SF2 : 4	8/SF3 : 4	ПВ1 1.5	
1B	8/SF3 : 4	9/SF4 : 4	ПВ1 1.5	
1B	9/SF4 : 4	14/SF9 : 4	ПВ1 1.5	
1B	14/SF9 : 4	13/SF8 : 4	ПВ1 1.5	
1B	13/SF8 : 4	12/SF7 : 4	ПВ1 1.5	
1B	12/SF7 : 4	11/SF6 : 4	ПВ1 1.5	
1B	11/SF6 : 4	10/SF5 : 4	ПВ1 1.5	
1B	10/SF5 : 4	15/SF : 3	ПВ1 1.5	
1C	15/SF : 5	10/SF5 : 6	ПВ1 1.5	
1C	10/SF5 : 6	11/SF6 : 6	ПВ1 1.5	
1C	11/SF6 : 6	12/SF7 : 6	ПВ1 1.5	
1C	12/SF7 : 6	13/SF8 : 6	ПВ1 1.5	
1C	13/SF8 : 6	14/SF9 : 6	ПВ1 1.5	
1C	14/SF9 : 6	9/SF4 : 6	ПВ1 1.5	
1C	9/SF4 : 6	8/SF3 : 6	ПВ1 1.5	
1C	8/SF3 : 6	7/SF2 : 6	ПВ1 1.5	
1C	7/SF2 : 6	6/SF1 : 6	ПВ1 1.5	
1C	6/SF1 : 6	4/KC : B	ПВ1 1.5	
1C	4/KC : B	XT4 : 7	ПВ1 1.5	
1N	XT4 : 8	XT1 : 1	ПВ1 1.5	
1N	XT1 : 1	XT9 : 1	ПВ1 1.5	
1N	XT9 : 6	1/KP1 : 13	ПВ1 1.5	
1N	1/KP1 : 19	2/K1 : B	ПВ1 1.5	
1N	2/K1 : B	3/KA : A	ПВ1 1.5	

Взамен инв.N | Подпись и дата | Инв.N подл.

ПРИВЯЗАН

ИНВ.N

ИЗМ.	КОЛ. УЧ.	ЛИСТ	N ДОК.	ПОДПИСЬ	ДАТА	Т.П. 903-1-311.96- АТМ1.Н6	Лист 4

 ФОРМАТ А4

ПРОВОДНИК	ОТКУДА ИДЕТ	КУДА ПОСТУПАЕТ	ДАННЫЕ ПРОВОДА	ПРИМЕЧАНИЯ
1N	3/KA : A	4/KC : A	ПВ1 1.5	
1N	4/KC : A	16/K2.1KM : A1	ПВ1 1.5	
1N	16/K2.1KM : A1	17/K2.2KM : A1	ПВ1 1.5	
1N	17/K2.2KM : A1	18/K3.1KM : A1	ПВ1 1.5	
1N	18/K3.1KM : A1	19/K3.2KM : A1	ПВ1 1.5	
1N	19/K3.2KM : A1	20/K8KM : A1	ПВ1 1.5	
2A	15/SF : 2	XT1 : 2	ПВ1 1.5	
2B	XT1 : 3	15/SF : 4	ПВ1 1.5	
2C	15/SF : 6	XT1 : 4	ПВ1 1.5	
ПЕРЕМЫЧКИ НА АППАРАТАХ				
8-4	20/K8KM : 14	20/K8KM : 96	ПВ1 1.0	
K2.1-3	16/K2.1KM : 96	16/K2.1KM : 14	ПВ1 1.0	
K2.2-3	17/K2.2KM : 96	17/K2.2KM : 14	ПВ1 1.0	
3.1-4	18/K3.1KM : 14	18/K3.1KM : 96	ПВ1 1.0	
3.2-4	19/K3.2KM : 14	19/K3.2KM : 96	ПВ1 1.0	
1N	1/KP1 : 13	1/KP1 : 19	ПВ1 1.5	

Взамен инв.N | Подпись и дата | Инв.N подл.

ПРИВЯЗАН

ИНВ.N

ПРОВОДНИК	ОТКУДА ИДЕТ	КУДА ПОСТУПАЕТ	ДАННЫЕ ПРОВОДА	ПРИМЕЧАНИЯ
ПОВОРОТНАЯ ЧАСТЬ				
500	26/HL1 : 2	25/HL2 : 2	ПВ1 1.0	
500	25/HL2 : 2	24/HL3 : 2	ПВ1 1.0	
500	24/HL3 : 2	27/HL6 : 2	ПВ1 1.0	
500	27/HL6 : 2	28/HL5 : 2	ПВ1 1.0	
500	28/HL5 : 2	29/HL4 : 2	ПВ1 1.0	
500	29/HL4 : 2	32/HL7 : 2	ПВ1 1.0	
500	32/HL7 : 2	31/HL8 : 2	ПВ1 1.0	
500	31/HL8 : 2	30/HL9 : 2	ПВ1 1.0	
500	30/HL9 : 2	49/SA1 : 9	ПВ1 1.0	
801	49/SA1 : 10	44/SB1 : 3	ПВ1 1.0	
801	44/SB1 : 3	59/SF11 : 1	ПВ1 1.0	
K2.1-2	46/K2.1SB1: 4	41/K2.1SB2: 1	ПВ1 1.0	
K2.2-2	45/K2.2SB1: 4	40/K2.2SB2: 1	ПВ1 1.0	
K2.1-3	37/K2.1HL : 1	41/K2.1SB2: 2	ПВ1 1.0	
K2.2-3	40/K2.2SB2: 2	36/K2.2HL : 1	ПВ1 1.0	
3.1-3	39/K3.1SB2: 1	48/K3.1SA : 11	ПВ1 1.0	
3.1-2	48/K3.1SA : 9	43/K3.1SB1: 4	ПВ1 1.0	
501	31/HL8 : 4	30/HL9 : 4	ПВ1 1.0	
501	30/HL9 : 4	32/HL7 : 4	ПВ1 1.0	
501	32/HL7 : 4	29/HL4 : 4	ПВ1 1.0	
501	29/HL4 : 4	28/HL5 : 4	ПВ1 1.0	
501	28/HL5 : 4	27/HL6 : 4	ПВ1 1.0	
501	27/HL6 : 4	24/HL3 : 4	ПВ1 1.0	
501	24/HL3 : 4	25/HL2 : 4	ПВ1 1.0	

Взамен инв.N | Подпись и дата | Инв.N подл.

ПРИВЯЗАН

ИНВ.N

ПРОВОДНИК	ОТКУДА ИДЕТ	КУДА ПОСТУПАЕТ	ДАННЫЕ ПРОВОДА	ПРИМЕЧАНИЯ
501	25/HL2 : 4	26/HL1 : 4	ПВ1 1.0	
501	26/HL1 : 4	49/SA1 : 5	ПВ1 1.0	
3.2-2	47/K3.2SA : 9	42/K3.2SB1: 4	ПВ1 1.0	
3.2-3	47/K3.2SA : 11	38/K3.2SB2: 1	ПВ1 1.0	
3.2-4	33/K3.2HL : 1	38/K3.2SB2: 2	ПВ1 1.0	
3.1-4	39/K3.1SB2: 2	34/K3.1HL : 1	ПВ1 1.0	
1C	21/3HL : 2	60/SF20 : 2	ПВ1 1.5	
1C	60/SF20 : 2	53/SF19 : 2	ПВ1 1.5	
1C	51/SF19 : 2	53/SF17 : 2	ПВ1 1.5	
1C	53/SF17 : 2	57/SF13 : 2	ПВ1 1.5	
1A	23/1HL : 2	59/SF11 : 2	ПВ1 1.5	
1A	59/SF11 : 2	56/SF14 : 2	ПВ1 1.5	
1A	56/SF14 : 2	52/SF18 : 2	ПВ1 1.5	
1B	54/SF16 : 2	55/SF15 : 2	ПВ1 1.5	
1B	55/SF15 : 2	58/SF12 : 2	ПВ1 1.5	
1B	58/SF12 : 2	22/2HL : 2	ПВ1 1.5	
1N	21/3HL : 1	22/2HL : 1	ПВ1 1.5	
1N	22/2HL : 1	23/1HL : 1	ПВ1 1.5	
1N	23/1HL : 1	37/K2.1HL : 2	ПВ1 1.5	
1N	37/K2.1HL : 2	36/K2.2HL : 2	ПВ1 1.5	
1N	36/K2.2HL : 2	35/K8HL : 2	ПВ1 1.5	
1N	35/K8HL : 2	34/K3.1HL : 2	ПВ1 1.5	
1N	34/K3.1HL : 2	33/K3.2HL : 2	ПВ1 1.5	
1N	33/K3.2HL : 2	49/SA1 : 11	ПВ1 1.5	

Взамен инв.N
Подпись и дата
Инв.N подл.

ПРИВЯЗАН

ИНВ.N

Изм.	Кол. уч.	Лист	N док.	Подпись	Дата	Т.П. 903-1-311.96- АТМ1.Н6	Лист 7

ФОРМАТ А4

ПРОВОДНИК	ОТКУДА ИДЕТ	КУДА ПОСТУПАЕТ	ДАННЫЕ ПРОВОДА	ПРИМЕЧАНИЯ
	ПЕРЕМЫЧКИ НА АППАРАТАХ			
511	24/HL3 : 3	24/HL3 : 1	ПВ1 1.0	
509	26/HL1 : 1	26/HL1 : 3	ПВ1 1.0	
500	49/SA1 : 9	49/SA1 : 1	ПВ1 1.0	
801	49/SA1 : 15	49/SA1 : 10	ПВ1 1.0	
3.1-2	48/K3.1SA : 10	48/K3.1SA : 9	ПВ1 1.0	
516	31/HL8 : 1	31/HL8 : 3	ПВ1 1.0	
501	49/SA1 : 5	49/SA1 : 13	ПВ1 1.0	
517	30/HL9 : 1	30/HL9 : 3	ПВ1 1.0	
515	32/HL7 : 3	32/HL7 : 1	ПВ1 1.0	
512	29/HL4 : 3	29/HL4 : 1	ПВ1 1.0	
513	28/HL5 : 1	28/HL5 : 3	ПВ1 1.0	
514	27/HL6 : 1	27/HL6 : 3	ПВ1 1.0	
510	25/HL2 : 3	25/HL2 : 1	ПВ1 1.0	
502	49/SA1 : 3	49/SA1 : 7	ПВ1 1.0	
3.2-2	47/K3.2SA : 10	47/K3.2SA : 9	ПВ1 1.0	
8-2	50/K8SA : 9	50/K8SA : 10	ПВ1 1.0	
8-2	50/K8SA : 10	50/K8SA : 14	ПВ1 1.0	
8-2	50/K8SA : 14	50/K8SA : 17	ПВ1 1.0	

Взамен инв.N
Подпись и дата
Инв.N подл.

ПРИВЯЗАН

ИНВ.N

Изм.	Кол. уч.	Лист	N док.	Подпись	Дата	Т.П. 903-1-311.96- АТМ1.Н6	Лист 8

ПРОВОДНИК	ОТКУДА ИДЕТ	КУДА ПОСТУПАЕТ	ДАННЫЕ ПРОВОДА	ПРИМЕЧАНИЯ
	ГИБКИЙ ЖГУТ			
511	24/HL3 : 1	XT7 : 9	ПВ3 1.5	
803	XT7 : 1	57/SF13 : 1	ПВ3 1.5	
804	56/SF14 : 1	XT7 : 2	ПВ3 1.5	
805	XT7 : 3	55/SF15 : 1	ПВ3 1.5	
806	54/SF16 : 1	XT7 : 4	ПВ3 1.5	
808	XT7 : 5	52/SF18 : 1	ПВ3 1.5	
809	51/SF19 : 1	XT7 : 6	ПВ3 1.5	
509	XT7 : 7	26/HL1 : 1	ПВ3 1.5	
801	59/SF11 : 1	XT2 : 5	ПВ3 1.5	
C11	XT2 : 1	46/K2.1SB1: 3	ПВ3 1.5	
K2.1-2	41/K2.1SB2: 1	XT3 : 4	ПВ3 1.5	
504	XT3 : 1	44/SB1 : 1	ПВ3 1.5	
505	44/SB1 : 2	XT3 : 2	ПВ3 1.5	
506	XT3 : 3	44/SB1 : 4	ПВ3 1.5	
C13	43/K3.1SB1: 3	XT2 : 3	ПВ3 1.5	
C12	XT2 : 2	45/K2.2SB1: 3	ПВ3 1.5	
K2.2-2	40/K2.2SB2: 1	XT3 : 6	ПВ3 1.5	
K2.1-3	XT3 : 5	37/K2.1HL : 1	ПВ3 1.5	
K2.2-3	36/K2.2HL : 1	XT3 : 7	ПВ3 1.5	
3.1-3	XT3 : 8	39/K3.1SB2: 1	ПВ3 1.5	
C14	42/K3.2SB1: 3	XT2 : 4	ПВ3 1.5	
516	XT2 : 6	31/HL8 : 1	ПВ3 1.5	
503	49/SA1 : 12	XT2 : 8	ПВ3 1.5	

Взамен инв.N | Подпись и дата | Инв.N подл.

ПРИВЯЗАН

ИНВ.N

Изм.	Кол. уч.	Лист	N док.	Подпись	Дата	Т.П. 903-1-311.96- АТМ1.Н6	Лист 9

ФОРМАТ А4

ПРОВОДНИК	ОТКУДА ИДЕТ	КУДА ПОСТУПАЕТ	ДАННЫЕ ПРОВОДА	ПРИМЕЧАНИЯ
517	XT2 : 7	30/HL9 : 1	ПВ3 1.5	
515	32/HL7 : 1	XT8 : 4	ПВ3 1.5	
512	XT8 : 1	29/HL4 : 3	ПВ3 1.5	
513	28/HL5 : 3	XT8 : 2	ПВ3 1.5	
514	XT8 : 3	27/HL6 : 1	ПВ3 1.5	
510	25/HL2 : 1	XT7 : 8	ПВ3 1.5	
807	XT11 : 9	53/SF17 : 1	ПВ3 1.5	
802	58/SF12 : 1	XT6 : 9	ПВ3 1.5	
502	XT2 : 9	49/SA1 : 3	ПВ3 1.5	
3.1-5	48/K3.1SA : 12	XT8 : 6	ПВ3 1.5	
3.2-5	XT8 : 7	47/K3.2SA : 12	ПВ3 1.5	
3.2-3	38/K3.2SB2: 1	XT4 : 1	ПВ3 1.5	
3.2-4	XT4 : 2	33/K3.2HL : 1	ПВ3 1.5	
3.1-4	34/K3.1HL : 1	XT3 : 9	ПВ3 1.5	
8-2	XT8 : 8	50/K8SA : 9	ПВ3 1.5	
8-3	50/K8SA : 11	XT4 : 4	ПВ3 1.5	
8-4	XT4 : 3	35/K8HL : 1	ПВ3 1.5	
8-5	50/K8SA : 12	XT8 : 9	ПВ3 1.5	
8-6	50/K8SA : 7	XT8 : 10	ПВ3 1.5	
8-7	50/K8SA : 19	XT6 : 10	ПВ3 1.5	
810	60/SF20 : 1	XT5 : 10	ПВ3 1.5	
1C	57/SF13 : 2	XT4 : 7	ПВ3 1.5	
1A	XT4 : 5	23/1HL : 2	ПВ3 1.5	
1B	22/2HL : 2	XT4 : 6	ПВ3 1.5	
1N	XT4 : 8	21/3HL : 1	ПВ3 1.5	

Взамен инв.N | Подпись и дата | Инв.N подл.

ПРИВЯЗАН

ИНВ.N

Изм.	Кол. уч.	Лист	N док.	Подпись	Дата	Т.П. 903-1-311.96- АТМ1.Н6	Лист 10

АЛЬБОМ 4

Т.П. 903-1-311.96

ПРОВОДНИК	ВЫВОД	ВИД КОНТАКТА	ВЫВОД	ПРОВОДНИК

ТЕХНИЧЕСКИЕ ТРЕБОВАНИЯ

ТАБЛИЦА ПОДКЛЮЧЕНИЯ ВЫПОЛНЕНА НА ОСНОВАНИИ СХЕМ

АТМ1 Л.3...6

И ТАБЛИЦЫ СОЕДИНЕНИЙ АТМ1.Н6.

ЛЕВАЯ

XT1

1N	*	1	2	2A	
2B		3	4	2C	

XT2

C11	*	1	2	C12	*
C13	*	3	4	C14	*
801	*	5	6	516	*
517	*	7	8	503	*
502	*	9			

XT3

504	*	1	2	505	*
506	*	3	4	K2.1-2	*
K2.1-3	*	5	6	K2.2-2	*
K2.2-3	*	7	8	3.1-3	*
3.1-4	*	9			

XT4

3.2-3	*	1	2	3.2-4	*
8-4	*	3	4	8-3	*
1A	*	5	6	1B	*
1C	*	7	8	1N	*
C17		9			

ПРИВЯЗАН

ИНВ.N

Взамен инв.N

Подпись и дата

Инв.N подл.

ИЗМ.	КОЛ. УЧ.	ЛИСТ	N ДОК.	ПОДПИСЬ	ДАТА
НАЧ.ОТД.		ЛАСЫКИН			
ГЛ.СПЕЦ.		СОКОЛИН			
РАЗРАБОТАЛ		СОКОЛИН			
Н.КОНТР.		РЫКОВ			

Т.П. 903-1-311.96-АТМ1.Н7

Блочно-модульная котельная на жидком топливе мощностью 0,5 МВт

Блок котельной

Стадия	Лист	Листов
Р	1	8

Щит ЩПС.
Таблица подключения

OZONE ОЗОН

ФОРМАТ А4

АЛЬБОМ 4

Т.П. 903-1-311.96

ПРОВОДНИК	ВЫВОД	ВИД КОНТАКТА	ВЫВОД	ПРОВОДНИК

XT5

801	1	П	2		
	2	П	3		
	3	П	4		
	4	П	5		
	5	П	6		
	6	П	7		
Д2	8		9	Д1	
810	10				*

XT6

508	1		2	Д4	
Д3	3		4	3.1-4	*
3.2-4	5				
8-4	6	П	7		
8-3	8		9	802	
8-7	10				

XT7

803	1		2	804	
805	3		4	806	
808	5		6	809	
509	7		8	510	
511	9		10	8-8	

XT8

512	1		2	513	
514	3				
515	4	П	5		
3.1-5	6		7	3.2-5	
8-2	8		9	8-5	
8-6	10				

XT9

1N	1	П	2		
	2	П	3		
	3	П	4		
	4	П	5		
	5	П	6	1N	
	7	П	8		
Д6	9				

XT10

*Д6	1				
Д7	2	П	3		
	4	П	5		
A15	6		7	B15	
C15	8		9	A16	

XT11

B16	1		2	C16	
A18	3		4	B18	
C18	5		6	A19	
B19	7		8	C19	
807	9				

ЗАДНЯЯ

1/КР1

506	1		3	507	
801	11		П13	1N	*

ПРИВЯЗАН

ИНВ.N

Взамен инв.N

Подпись и дата

Инв.N подл.

ИЗМ.	КОЛ. УЧ.	ЛИСТ	N ДОК.	ПОДПИСЬ	ДАТА

Т.П. 903-1-311.96- АТМ1.Н7

Лист 2

Ц00472-04 20 ФОРМАТ А4

ПРОВОДНИК	ВЫВОД	ВИД КОНТАКТА	ВЫВОД	ПРОВОДНИК	
504	15		17	505	
1N	* 19	П	21	502	
2/K1					
801	* 11	3	14	508	
	21	P	22		
	31	P	32		
Д4	41	3	44	Д3	
507	A	K	B	1N	*
3/KA					
	11	3	14		
Д2	* 21	P	22	Д1	*
	31	P	32		
	41	3	44		
1N	* A	K	B	1A	
4/KC					
	11	3	14		
Д2	21	P	22	Д1	
	31	P	32		
	41	3	44		
1N	* A	K	B	1C	*
5/R1					
503	1		2	502	*
6/SF1					
A11	1		2	1A	*

ПРОВОДНИК	ВЫВОД	ВИД КОНТАКТА	ВЫВОД	ПРОВОДНИК	
B11	3		4	1B	*
C11	* 5		6	1C	*
7/SF2					
A12	1		2	1A	*
B12	3		4	1B	*
C12	* 5		6	1C	*
8/SF3					
A13	1		2	1A	*
B13	3		4	1B	*
C13	* 5		6	1C	*
9/SF4					
A14	1		2	1A	*
B14	3		4	1B	*
C14	* 5		6	1C	*
10/SF5					
A15	1		2	1A	*
B15	3		4	1B	*
C15	5		6	1C	*
11/SF6					
A16	1		2	1A	*
B16	3		4	1B	*
C16	5		6	1C	*

ПРИВЯЗАН

ИНВ.N

Взамен инв.N | Подпись и дата | Инв.N подл.

Изм.	Кол. уч.	Лист	N док.	Подпись	Дата

Т.П. 903-1-311.96- АТМ1.Н7

Лист 3

ФОРМАТ А4

ПРОВОДНИК	ВЫВОД	ВИД КОНТАКТА	ВЫВОД	ПРОВОДНИК	
12/SF7					
A17	1		2	1A	*
B17	3		4	1B	*
C17	* 5		6	1C	*
13/SF8					
A18	1		2	1A	*
B18	3		4	1B	*
C18	5		6	1C	*
14/SF9					
A19	1		2	1A	*
B19	3		4	1B	*
C19	5		6	1C	*
15/SF					
1A	* 1		2	2A	
1B	3		4	2B	
1C	5		6	2C	
16/K2.1KM					
A11	1		3	B11	
C11	5		13	K2.1-2	
K2.1-3	* 14	П	31	801	*
516A	32		П96	K2.1-3	*
1N	* A1				
17/K2.2KM					
A12	1		3	B12	

ПРОВОДНИК	ВЫВОД	ВИД КОНТАКТА	ВЫВОД	ПРОВОДНИК	
C12	5		13	K2.2-2	
K2.2-3	14	П	31	516A	
516	32		П96	K2.2-3	*
1N	* A1				
18/K3.1KM					
A13	1		3	B13	
C13	5		13	3.1-3	
3.1-4	* 14	П	31	801	*
517A	32		П96	3.1-4	
1N	* A1				
19/K3.2KM					
A14	1		3	B14	
C14	5		13	3.2-3	
3.2-4	14	П	31	517A	
517	32		П96	3.2-4	*
1N	* A1				
20/K8KM					
A17	1		3	B17	
C17	5		13	8-3	
8-4	14	П	П96	8-4	*
1N	A1		23	8-7	
8-8	24				

ПРИВЯЗАН

ИНВ.N

Взамен инв.N | Подпись и дата | Инв.N подл.

Изм.	Кол. уч.	Лист	N док.	Подпись	Дата

Т.П. 903-1-311.96- АТМ1.Н7

Лист 4

ФОРМАТ А4

ПРОВОДНИК	ВЫВОД	ВИД КОНТАКТА	ВЫВОД	ПРОВОДНИК
ПОВОРОТНАЯ ЧАСТЬ				
21/3HL				
1N	*1	1 2	1C	
22/2HL				
1N	*1	1 2	1B	*
23/1HL				
1N	*1	1 2	1A	*
24/HL3				
511	*1	П! 1 2	500	*
511	3	П! 1 4	501	*
25/HL2				
510	*1	П! 1 2	500	*
510	3	П! 1 4	501	*
26/HL1				
509	*1	П! 1 2	500	
509	3	П! 1 4	501	*
27/HL6				
514	*1	П! 1 2	500	*
514	3	П! 1 4	501	*
28/HL5				
513	1	П! 1 2	500	*
513	*3	П! 1 4	501	*
29/HL4				
512	1	П! 1 2	500	*
512	*3	П! 1 4	501	*
30/HL9				
517	*1	П! 1 2	500	*
517	3	П! 1 4	501	*
31/HL8				
516	*1	П! 1 2	500	*
516	3	П! 1 4	501	
32/HL7				
515	*1	П! 1 2	500	*
515	3	П! 1 4	501	*
33/K3.2HL				
3.2-4	*1	1 2	1N	*
34/K3.1HL				
3.1-4	*1	1 2	1N	*
35/K8HL				
8-4	1	1 2	1N	*

ПРИВЯЗАН

ИНВ.N

ИЗМ.	КОЛ. УЧ.	ЛИСТ	N ДОК.	ПОДПИСЬ	ДАТА	Т.П. 903-1-311.96- АТМ1.Н7	Лист 5

Инв.N подл. | Подпись и дата | Взамен инв.N

ФОРМАТ А4

ПРОВОДНИК	ВЫВОД	ВИД КОНТАКТА	ВЫВОД	ПРОВОДНИК
36/K2.2HL				
K2.2-3	*1	1 2	1N	*
37/K2.1HL				
K2.1-3	*1	1 2	1N	*
38/K3.2SB2				
3.2-3	*1	1 2	3.2-4	
39/K3.1SB2				
3.1-3	*1	1 2	3.1-4	
40/K2.2SB2				
K2.2-2	*1	1 2	K2.2-3	
41/K2.1SB2				
K2.1-2	*1	1 2	K2.1-3	
42/K3.2SB1				
C14	3	1 4	3.2-2	
43/K3.1SB1				
C13	3	1 4	3.1-2	
44/SB1				
504	1	1 2	505	
801	*3	1 4	506	
45/K2.2SB1				
C12	3	1 4	K2.2-2	
46/K2.1SB1				
C11	3	1 4	K2.1-2	
47/K3.2SA				
3.2-2	*9	П! П10	3.2-2	
3.2-3	11	1 12	3.2-5	
48/K3.1SA				
3.1-2	*9	П! П10	3.1-2	
3.1-3	11	1 12	3.1-5	
49/SA1				
500	1	П! П3	502	*
501	*5	П! П7	502	
500	*9	П! П10	801	*
1N	11	1 12	503	
501	13	П! П15	801	
50/K8SA				
8-2	*9	П! П10	8-2	
8-3	11	П14	8-2	
8-7	19	П17	8-2	
8-6	16	1 12	8-5	
51/SF19				
809	1	1 2	1C	*

ПРИВЯЗАН

ИНВ.N

ИЗМ.	КОЛ. УЧ.	ЛИСТ	N ДОК.	ПОДПИСЬ	ДАТА	Т.П. 903-1-311.96- АТМ1.Н7	Лист 6

Инв.N подл. | Подпись и дата | Взамен инв.N

ФОРМАТ А4

ПРОВОДНИК	ВЫВОД	ВИД КОНТАКТА	ВЫВОД	ПРОВОДНИК
		52/SF18		
808	1	2	1A	
		53/SF17		
807	1	2	1C	*
		54/SF16		
806	1	2	1B	
		55/SF15		
805	1	2	1B	*
		56/SF14		
804	1	2	1A	*
		57/SF13		
803	1	2	1C	*
		58/SF12		
802	1	2	1B	*
		59/SF11		
801	*1	2	1A	*
		60/SF20		
810	*1	2	1A	*

ПРИВЯЗАН

ИНВ.N

Взамен инв.N | Подпись и дата | Инв.N подл.

Изм.	Кол. уч.	Лист	N док.	Подпись	Дата

Т.П. 903-1-311.96- АТМ1.Н7

Лист 7

gost.e-ecolog.ru

ФОРМАТ А4

КЛЕММНИКИ ШИТА ЩПС

XT1		XT3		XT5		XT7		XT9		XT11	
1	1N	1	504	1	801	1	803	1	1N	1	B16
2	2A	2	505	2	801	2	804	2	1N	2	C16
3	2B	3	506	3	801	3	805	3	1N	3	A18
4	2C	4	K2.1-2	4	801	4	806	4	1N	4	B18
		5	K2.1-3	5	801	5	808	5	1N	5	C18
		6	K2.2-2	6	801	6	809	6	1N	6	A19
		7	K2.2-3	7	801	7	509	7	Д5	7	B19
		8	3.1-3	8	Д2	8	510	8	Д5	8	C19
		9	3.1-4	9	Д1	9	511	9	Д6	9	807
				10	810	10	8-8				

XT2		XT4		XT6		XT8		XT10	
1	C11	1	3.2-3	1	508	1	512	1	Д6
2	C12	2	3.2-4	2	Д4	2	513	2	Д7
3	C13	3	8-4	3	Д3	3	514	3	Д7
4	C14	4	8-3	4	3.1-4	4	515	4	Д8
5	801	5	1A	5	3.2-4	5	515	5	Д8
6	516	6	1B	6	8-4	6	3.1-5	6	A15
7	517	7	1C	7	8-4	7	3.2-5	7	B15
8	503	8	1N	8	8-3	8	8-2	8	C15
9	502	9	C17	9	802	9	8-5	9	A16
				10	8-7	10	8-6		

ПРИВЯЗАН

ИНВ.N

Взамен инв.N | Подпись и дата | Инв.N подл.

Изм.	Кол. уч.	Лист	N док.	Подпись	Дата

Т.П. 903-1-311.96- АТМ1.Н7

Лист 8

400472-04 (23)

ФОРМАТ А4