Типовой проект 902-2-433.87

Камера распределения для нефтеловушек

Альбом II

Технологические решения. Конструкции железобетонные. Спецификация оборудования. Ведомости потребности в материалах.
Часть II - Трехсекционная камера

22511 - 03
Цена 1-44

gost.e-ecolog.ru

				Привязан:
Инв. №				

ЦЕНТРАЛЬНЫЙ ИНСТИТУТ ТИПОВОГО ПРОЕКТИРОВАНИЯ
ГОССТРОЯ СССР

Москва, А-445, Смольная ул., 22

Сдано в печать Х 1988 года

Заказ № 11958 Тираж 800 экз

Типовой проект

902-2-433.87

Камера распределения для нефтеловушек

Состав проекта:

Альбом I Пояснительная записка.

Альбом II Технологические решения. Конструкции железобетонные. Спецификация оборудования. Ведомости потребности в материалах.

- Часть I Двухсекционная камера.
- Часть II Трехсекционная камера.
- Часть III Четырехсекционная камера.

Альбом III Сметы.

- Часть I Двухсекционная камера.
- Часть II Трехсекционная камера.
- Часть III Четырехсекционная камера.

Альбом II
Часть II

Утвержден Госстроем СССР
12 августа 1987г N АЧ-72

© ЦИТП Госстроя СССР, 1988

Разработан
проектным институтом
Союзводоканалпроект
Главный инженер института
Главный инженер проекта Михайлов А.Н.
ГипТМ.

				Привязан
Инв. №				

СОДЕРЖАНИЕ АЛЬБОМА

Марка листа	Наименование	N стр.
	Титульный лист	1
	Содержание альбома	2
	Технологические решения	
НК-1,2	Общие данные	3,4
НК-3	Монтажный чертеж. План.	5
НК-4	Монтажный чертеж. Разрезы	6
НК-5	Спецификация оборудования	7
	Конструкции железобетонные	
КТ-1	Общие данные	8

Марка листа	Наименование	N стр.
КЖ-2	План. Разрезы 1-1 ÷ 4-4	9
КЖ-3	Схема расположения плит покрытия и элементов ограждения.	10
КЖ-4	Схемы армирования. Начало.	11
КЖ-5	Схемы армирования. Продолжение	12
КЖ-6	Схемы армирования. Окончание	13
ОС-1	Общие данные. Схема строительного генерального плана.	14
ОС-2	График производства работ	15
ВМ-1,2	Ведомости потребности в материалах.	16,17

Привязан:

Инв. N°

Ведомость основных комплектов рабочих чертежей

Обозначение	Наименование	Примечание
НК	Технологическая часть	
КЖ	Конструкции железобетонные	

Ведомость рабочих чертежей основного комплекта НК

Лист	Наименование	Примечание
1, 2	Общие данные	
3	Монтажный чертеж. План.	
4	Монтажный чертеж. Разрезы.	

Ведомость ссылочных и прилагаемых документов

Обозначение	Наименование	Примечание
	Прилагаемые документы	
– ВМ	Ведомости потребности в материалах	Альбом II, ч. II
– СО	Спецификации оборудования	Альбом III, ч II

Технико-экономические показатели

NN	Наименование показателей	Ед. измер.	Показатели: Разрабатываемый проект	Показатели: Т.п. 902-2-4
	I. Натуральные показатели			
1.1.	проектная производительность	л/с	125	110
	часовая	м³/ч	450	396
	суточная	тыс. м³/сут.	10.8	9.5
	годовая	млн. м³/год	3.94	3.5
1.2.	Списочная численность рабочих	чел.	—	—
1.3	Режим работы			
	продолжительность смены	ч	6	6
	рабочие смены в сутки	смен	4	4
1.4.	Уровень механизации производственных процессов	%	—	—
1.5	Уровень автоматизации производственных процессов	%	—	—
	II. стоимостные показатели			
2.1.	сметная стоимость общая,	тыс. руб.	0.75	1.25
	в том числе:			
	строительно-монтажные работы	—"—	0.54	0.88
	оборудование	—"—	0.21	0.37
	Общая на 1м³ годовой производительности	коп.	0.019	0.035
	Общая на 1м³ суточной производительности	—"—	8.9	13
	Общая на расчетную единицу	—"—	166.7	315

Настоящий раздел проекта разработан в соответствии с действующими нормами и правилами и обеспечивает взрыво и пожаробезопасность сооружения при соблюдении установленных правил его эксплуатации.

Гл. инженер проекта (Рит. Ф.М.)

Привязан

Инв. №:

Гл. инж. пр.	Рит		
Н. Контр.	Васильев		
Нач. отд.	Светланов		
Рук. бр.	Кудрявцева		
Инж.	Петрова		

902-2-433.87-НК

Камера распределения для нефтеловушек

Трехсекционная камера. Общие данные. Начало.

Стадия	Лист	Листов
Р	1	4

СОЮЗВОДОКАНАЛПРОЕКТ

Копир 13 Врачева 22511-03 4 Формат А3

№№ п/п	Наименование показателей.	Ед. измер.	Показатели	
			Разрабатываемый проект	т.п. 902-2-4
2.2	Годовые эксплуатационные расходы	тыс. руб.	0.079	0.14
	себестоимость.	коп.	0.002	0.004
2.3	Приведенные затраты	тыс. руб.	0.17	0.32
	На единицу продукции	руб.	0.00004	0.00009
III.	Показатели, характеризующие объемно-планировочные решения			
3.1	Строительный объем сооружения			
	Общий	$м^3$	6.72	13.39
	На расчетную единицу	$м^3$	0.015	0.04
3.2.	Площадь застройки сооружения	$м^2$	4.98	8.37
	на расчетную единицу.	$м^2$	0.011	0.02
IV	Показатели трудоемкости и расхода материалов.			
4.1	Затраты труда по возведению объекта			
	Общие	чел.-г	148	327
	на расчетную единицу	—"—	0.33	0.82
4.2	Продолжительность строительства	дн.	20	25
4.3	Цемент			
	Общий расход	т	0.84	1.08
	Цемент, приведенный к М 400	т	0.83	1.07
	то же на расчетную единицу	к2	1.84	2.70
4.4	Сталь			
	Общий расход	т	0.2	0.37
	Сталь, приведенная к классам I-III с 38/23	т	0.25	0.37
	То же на расчетную единицу.	к2	0.44	0.95

№№ п/п	Наименование показателей	Ед. измер.	Показатели	
			Разрабатываемый проект	т.п. 902-2-4
4.3.4.6	Бетон и железобетон			
	Общий расход	$м^3$	3.17	4.26
	в том числе:			
	сборный	$м^3$	0.07	0.21
	монолитный	$м^3$	3.10	4.06
	Общий расход на расчетную единицу	$м^3$	0.007	0.0107
V	Эксплуатационные показатели			
5.1	Расход электроэнергии	квт.	—	—
5.2	Расход тепла	ккал/год.	—	—
За расчетную единицу принят 1 $м^3$ пропускной способности				

В качестве проекта-аналога принят типовой проект 902-2-4. Стоимостные показатели проекта-аналога приведены к виду, сопоставимому с разрабатываемым проектом.

Привязан

Инв. №

Гл. инж. пр.	Чит	
Н. контр.	Васильев	
Нач. отд.	Светланов	
Рук. бриг.	Курдюкова	
Инженер	Петрова	

Кап. Дворенко

902-2-433.87-НК

Камера распределения для нефтеловушек.

Стадия	Лист	Листов
Р	2	

Трехсекционная камера. Общие данные. Окончание.

СОЮЗВОДОКАНАЛПРОЕКТ

22511-03 5

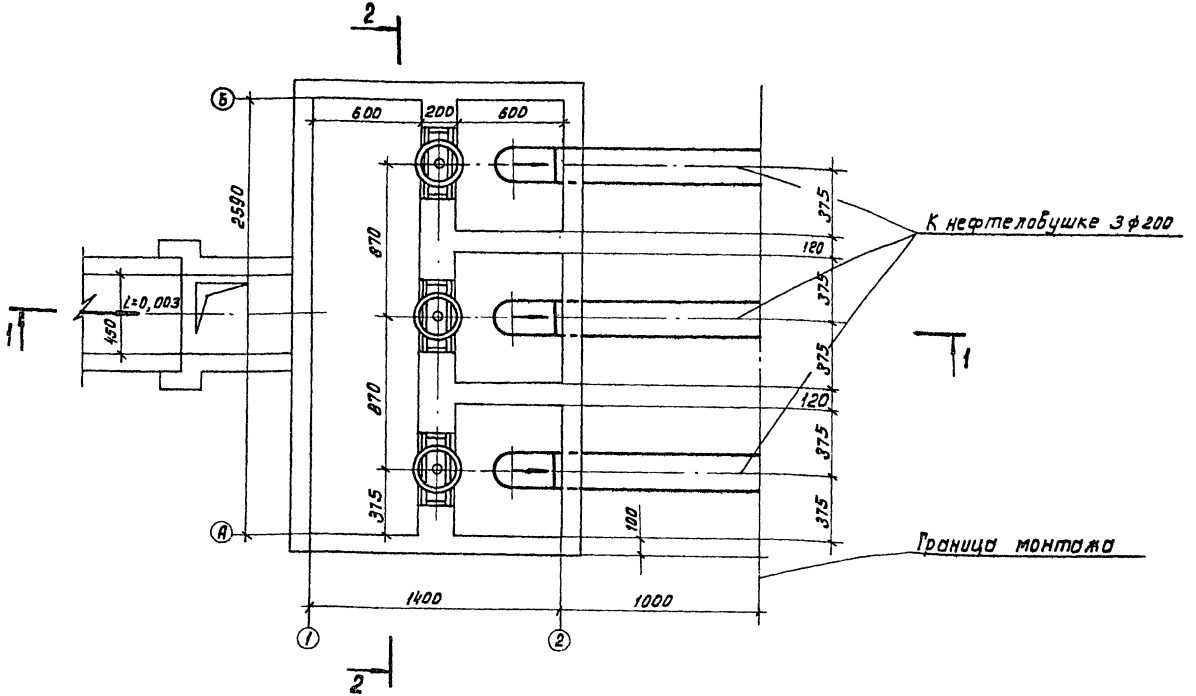

1. Сварные швы по ГОСТ 16037-80.
2. Совместно с данным чертежом см. строительный чертеж камеры лист КЖ 1

			902-2-433.87-НК		
Гл.инж.пр.	Гит				
Н.Контр.	Решетников		Камера распределения для нефтелобушек	Стадия	Лист	Листов
Нач.отд.	Авдеев			Р	3	
Рук.гр.	Шабунина		Трехсекционная камера. Монтажный чертеж. План	Союзводоканалпроект		
Ст.инж.	Кузьмина					
Инженер	Петрова					
		коп Доценко				

22511-03 6

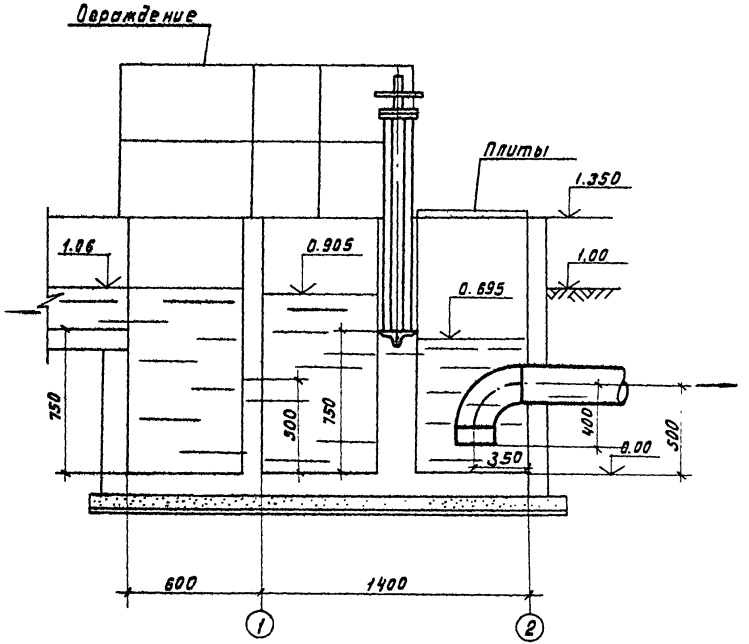

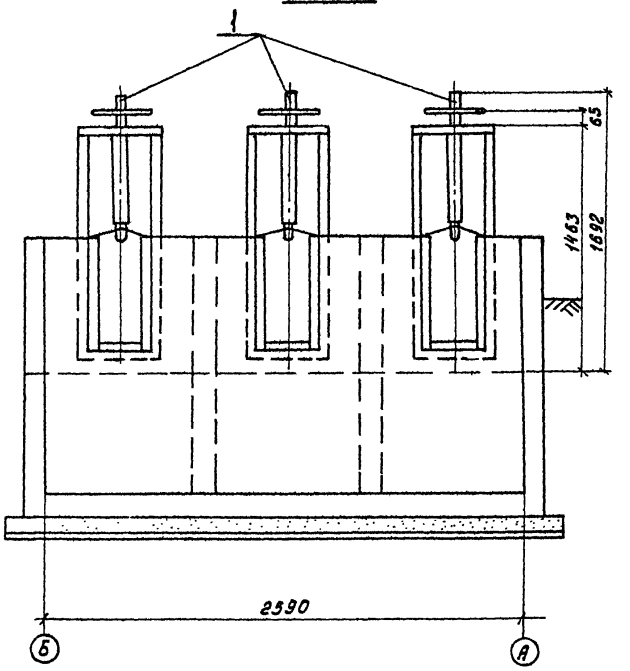

				902 – 2 – 43387-НК		
Гл.инж.пр.	Гит			Камера распределения для нефтеловушек	стадия	лист	листов
Н. контр.	Решетникова				Р	4	
Нач.отд.	Авдеев						
Рук.бр.	Шабунина			Трехсекционная камера Монтажный чертеж Разрезы 1-1; 2-2.	СОЮЗВОДОКАНАЛПРОЕКТ		
Ст.инж.	Кузьмина						
Инженер	Петрова						

Коп. Доценко 22511-03 7

Кладом II часть II

Позиция	Наименование и техническая характеристика оборудования и материалов Завод-изготовитель (для импортного оборудования страна, фирма)	Тип, марка оборудования обозначение документа и N опросного листа	Единица измерения: Наименование	Единица измерения: Код	Код завода-изготовителя	Код оборудования, материала	Цена единицы тыс. руб.	Количество	Масса единицы оборудования кг.
1	2	3	4	5	6	7	8	9	10
	Оборудование, изделия, материалы, поставляемые заказчиком								
1	Затвор щитовой с ручным управлением Севастопольский электроремонтный завод коммунального оборудования „Молот"	ЗЩ-Р-450х600	компл.	691				3	90
	Оборудование, изделия, материалы, поставляемые подрядчиком								
	Труба стальная электросварная прямошовная 219х5	ГОСТ 10704-76	М	006		1383210000		4.5	26.39
	Отвод 90° 219х6	ГОСТ 17375-83	шт.	796		1466110140		3	14.9

Гл. инж. пр.	Гит		
Н. контр.	Решетникова		
Нач. отд.	Авдеев		
Рук. бр.	Шавунина		
Ст. инж.	Кузьмина		08.87

902-2-433.87-НКСО

Камера распределения для нефтеловушек

Трехсекционная камера

Спецификация оборудования

Стадия	Лист	Листов
Р	1	1

СОЮЗВОДОКАНАЛПРОЕКТ

Коп. Доценко

22511-03 8

Ведомость рабочих чертежей основного комплекта КЖ

Лист	Наименование	Примечание
1	Общие данные	
2	План. Разрезы 1-1÷4-4	
3	Схема расположения плит покрытия и элементов ограждения	
4	Схемы армирования. Начало	
5	Схемы армирования. Продолжение	
6	Схемы армирования. Окончание	

Ведомость ссылочных и прилагаемых документов

Обозначение	Наименование	Примечание
3.900-3 Вып.8	Сборные железобетонные конструкции емкостных сооружений для водоснабжения и канализации	
5.900-2	Сальники набивные Ду 50 ... 1400 для пропуска труб через стены	

Ведомость объемов сборных и железобетонных конструкций

	Наименование группы элементов конструкций	Код	Кол. м³	Примечание
1	Плиты покрытий	584120	0.072	

Рабочие чертежи выполнены в соответствии с действующими строительными нормами и правилами проектирования, которые предусматривают мероприятия в строительной части, обеспечивающие взрывную, взрывопожарную и пожарную безопасность при соблюдении установленных правил безопасности при эксплуатации сооружения

Главный инженер проекта /Гит Ф.М./

Ведомость спецификаций

Лист	Наименование	Примечание
3	Спецификация к схеме расположения плит покрытия	
3	Техническая спецификация металла ограждения	
6	Спецификация монолитной конструкции камеры	

За условную отметку 0.000 принята отметка верха днища камеры что соответствует абсолютной отметке [ ]

Проект разработан для следующих природных условий

- расчетная зимняя температура наружнего воздуха - минус 30°С
- поверхностная снеговая нагрузка для III географического района 0.98 МПа

Максимальный уровень грунтовых вод на 0.5м выше отметки верха днища.

Характеристики грунтов приняты следующими

Выше уровня грунтовых вод

$\gamma = 1.8$ тс/м³ $n = 1.2$ $\varphi_н = 32°$ $\varphi_р = 30°$ $C = 0$ $\varepsilon = 0.7$

Ниже уровня грунтовых вод

$\gamma = 1.8$ тс/м³ $n = 1.2$ $\varphi_н = 23°$ $\varphi_р = 21°$ $C = 0$ $\varepsilon = 0.7$

Привязан

Инв. №

902-2-433.87-КЖ

Н. контр.	Рубцова		
Нач. отд	Филатов		
Рук. гр	Гуренок		
Техник	Новотроба		

Камера распределения для нефтеловушек

Трехсекционная камера Общие данные

Стадия	Лист	Листов
Р	1	6

СОЮЗВОДОКАНАЛПРОЕКТ

Коп. Доценко 22511-03 9

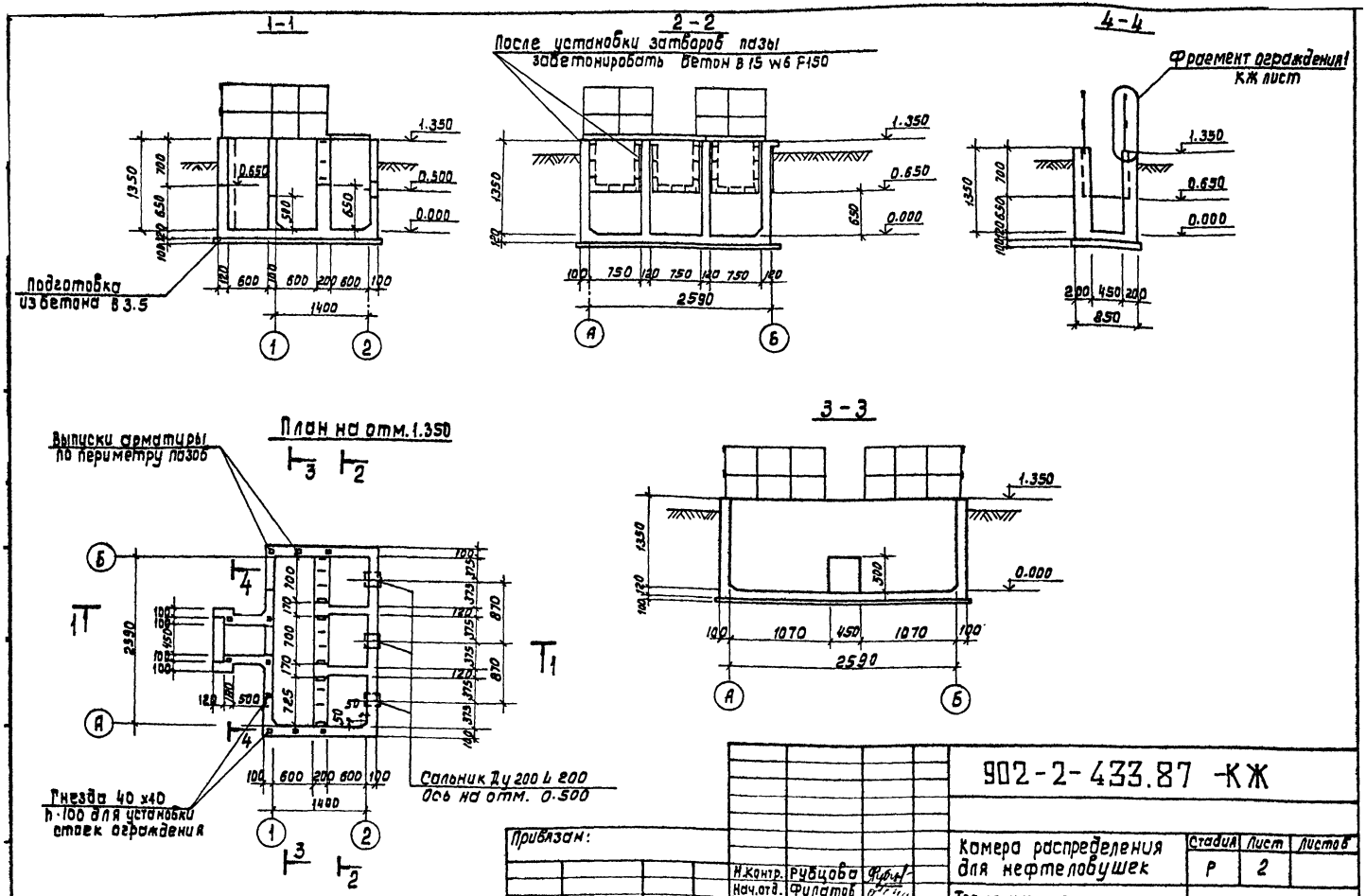
1-1
2-2
4-4
3-3
После установки затворов пазы забетонировать бетон В 15 W6 F150
Фрагмент ограждения 1 КЖ лист
Подготовка из бетона В 3.5
План на отм. 1.350
Выпуски арматуры по периметру пазов
Гнезда 40 х40 h-100 для установки стоек ограждения
Сальник Ду 200 L 200 Ось на отм. 0.500
1.350
0.650
0.500
0.000
2590
1400
850
1070
450
Привязан:
Инв. №
Н.Контр. Рубцова
Нач.отд. Филатов
Рук.бриг. Гуренок
Инженер Акжигитова
902-2-433.87 -КЖ
Камера распределения для нефтеловушек
Стадия Р
Лист 2
Листов
Трехсекционная камера План. Разрезы 1-1 ÷ 4-4
СОЮЗВОДОКАНАЛПРОЕКТ
Коп. Доценко
22511-03 10

Схема расположения плит покрытия и элементов ограждения

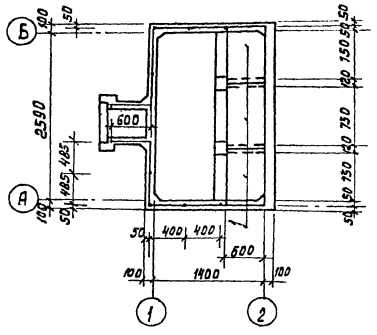

Фрагмент ограждения I

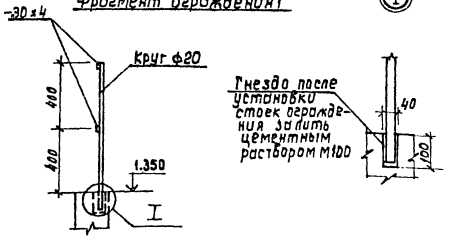

Спецификация к схеме расположения плит покрытия

Марка, поз.	Обозначение	Наименование	Кол.	Масса ед.кг.	Примечание.
1	3.900-3. В.84 1вг2	Плита ПТ6-6	3	60.0	

Техническая спецификация металла ограждения

Вид профиля и ГОСТ, ТУ	Марка металла и ГОСТ	Обозначение и размер профиля	№ п1	Код. Марки металла	Код. Вида профиля	Код. Размера профиля	Количество Б	Длина, мм	Общая масса К2
В 20 Круг ГОСТ 2590-71*	ВСТ3кп2 ГОСТ 535-79		1	11240	1111		12	890	26.38
Полоса Б4х30 ГОСТ 19903-74	ВСТ3кп2 ГОСТ 14637-79		2	11240	1511		4	2440	9.18

1. Плиты покрытия уложить по слою цементного раствора М100 толщиной 20 мм
2. Элементы ограждения окрасить масляной краской по железному сурику ГОСТ 8292-85.

Привязан

Инв. №

Н.контр.	Рубцова	
Нач.отд.	Филатов	
Рук.бр	Гуренок	
Инжен	Акимцитова	

Коп Доценко

902-2-433.87-КЖ

Камера распределения для нефтеловушек.

Стадия	Лист	Листов
Р	3	

Трехсекционная камера. Схема расположения плит покрытия и элементов ограждения

СОЮЗВОДОКАНАЛПРОЕКТ

Копировал

Формат А4

22511-03 11

Схема армирования стен на отм 13.50

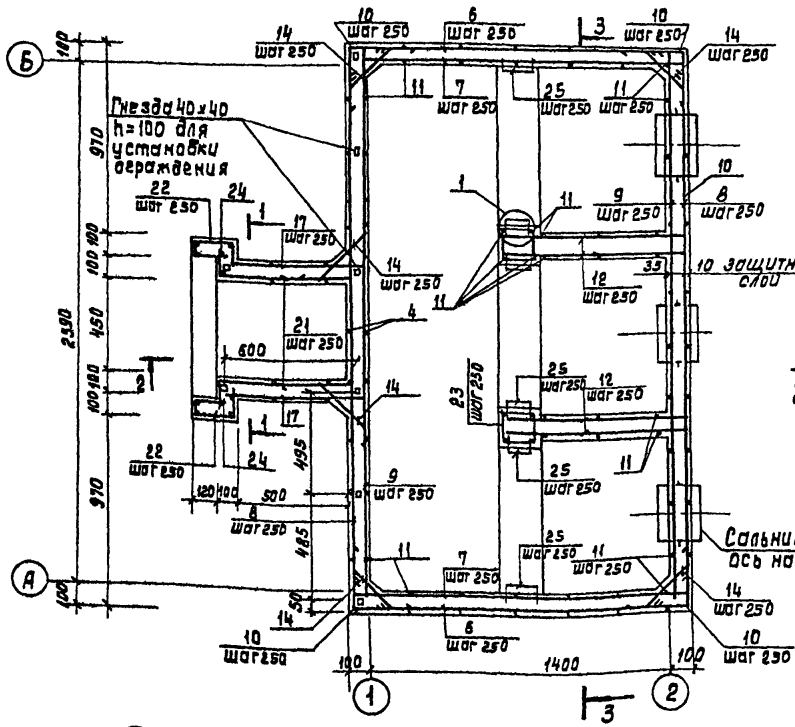

Схема армирования стен на отм. 0.500

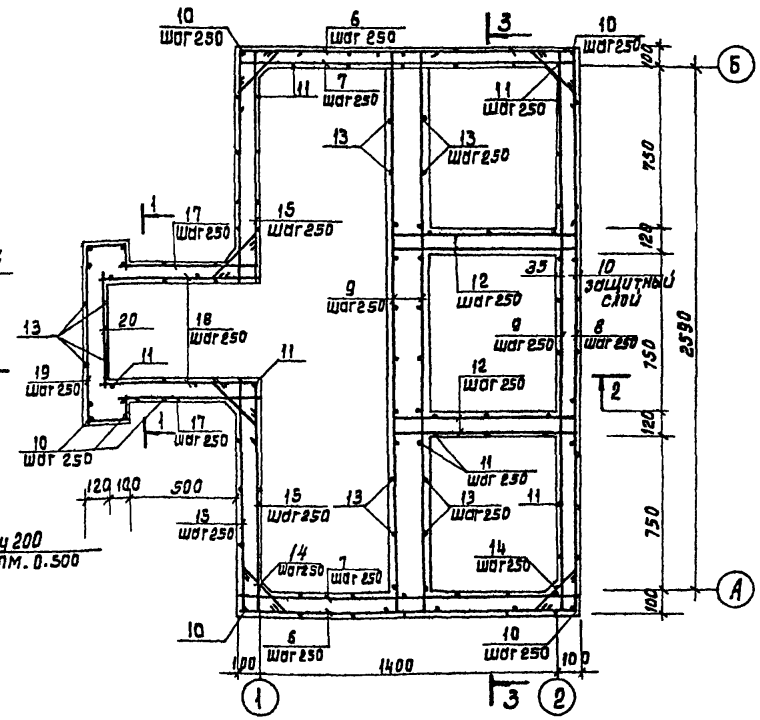

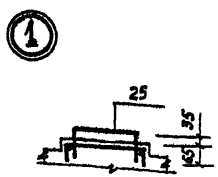

Привязан

Инв. №

Н.контр.	Рубцова		
Нач. отд.	Фиратов		
Рук. бриг.	Туренок		
Инженер	Жигитова		

Кол. Доценко

902-2-433.87-КЖ

Камера распределения для нефтеловушек

Стадия	Лист	Листов
Р	4	

Трехсекционная камера Схемы армирования

Союзводоканалпроект

22511-03 12

Формат А3

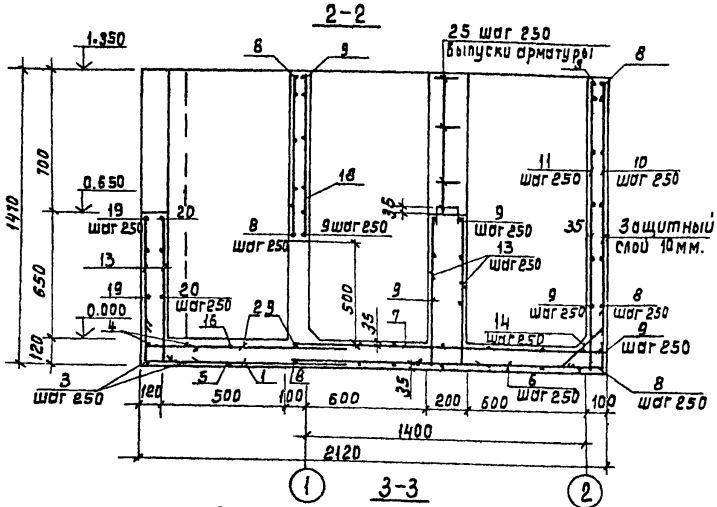

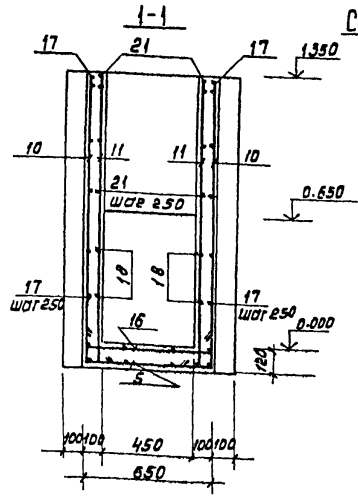

Схема расположения верхней и нижней арматуры днища

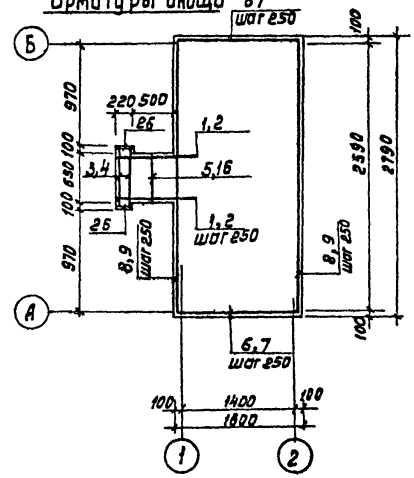

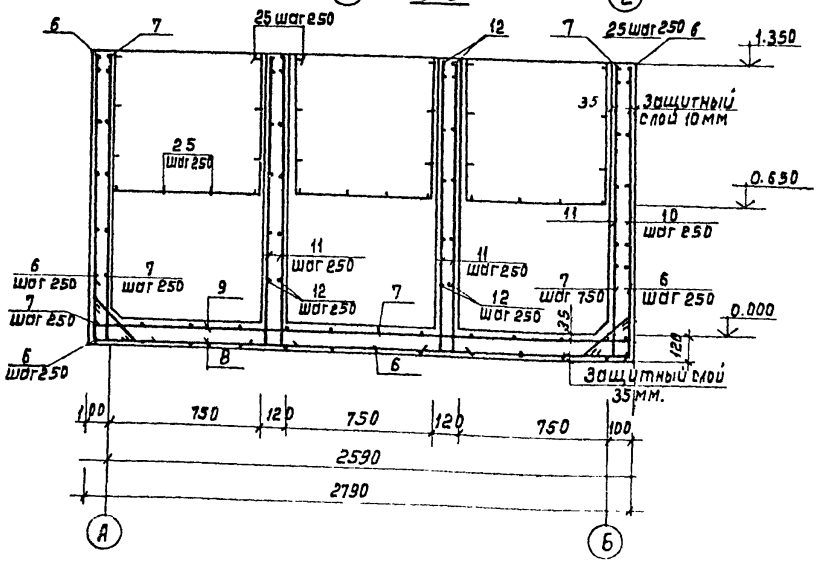

Ведомость расхода стали на элемент

Марка элемента	Изделия арматурные	
	Арматура класса	
	А III	
	ГОСТ 5781-82	
	ф6	Итого
Монолитная камера	118.8	118.8

Привязан

Инв. №

Н. контр.	Рубцова		
Нач. отд.	Филатов		
Рук. бриг.	Гуренок		
Инженер	Акжигановa		

902-2-433.87-КЖ

Камера распределения для нефтеловушек.

Стадия	Лист	Листов
Р.	5	

Трехсекционная камера
Схемы армирования
Продолжение

СОЮЗВОДОКАНАЛПРОЕКТ

Коп. Доценко 22511-03 13 Формат А3

Спецификация монолитной конструкции камеры

Формат	Зона	Поз.	Обозначение	Наименование	Кол.	Примечание
				Сборочные единицы		
			5.900-2	Сальник Ду200 L200	4	16
				Детали		
		1		А III 6 ГОСТ 5781-82 ℓ 1150	4	0.255
		2		ℓ 1050	4	0.233
		3		ℓ 1130	2	0.251
		4		ℓ 930	2	0.206
		5		ℓ 930	1	0.206
		6		ℓ 1870	23	0.415
		7		ℓ 1670	23	0.371
		8		ℓ 2860	19	0.634
		9		ℓ 2660	25	0.59
		10		ℓ 1570	51	0.348
		11		ℓ 1470	66	0.326
		12		ℓ 800	24	0.177
		13		ℓ 770	16	0.171
		14		ℓ 490	68	0.108
		15		ℓ 1350	24	0.3
		16		ℓ 730	1	0.162
		17		ℓ 650	12	0.144
		18		ℓ 850	4	0.183
		19		ℓ 1370	3	0.304
		20		ℓ 510	3	0.113
		21		ℓ 960	8	0.213
		22		ℓ 460	6	0.102
		23		ℓ 610	9	0.135
		24		А III 6 ГОСТ 5781-82 ℓ 660	2	0.146
		25		ℓ 340	30	0.075
		26		ℓ 200	4	0.044
				Материалы		
				Бетон В15 W6 F150	2.42	$м^3$

Ведомость деталей

Поз.	Эскиз	Поз.	Эскиз
1	150 1000	13	720 50
2	50 1000	14	100 290 100 45°
3	150 830 150	15	150 1150 50
4	50 830 50	16	50 630 50
5	150 630 150	17	600 50
6	150 1570 150	18	700 150
7	50 1570 50	19	180 100 810 100 180
8	150 2560 150	21	150 660 150
9	50 2560 50	22	120 100 60 180
10	1420 150	23	хомут 160 130
11	1420 50	25	100 140 100

902-2-433.87 КЖ

Привязан:

Инв. №

Н.Контр.	Рубцова	
Нач.отд.	Филатов	
Рук.бриг.	Гуренок	
Ст.техн.	Ноготкова	

Камера распределения для нефтеловушек

Стадия	Лист	Листов
Р	6	

Трехсекционная камера
Схемы армирования
Окончание.

СОЮЗВОДОКАНАЛПРОЕКТ

Коп. Доценко

22511-03 14

Инв. № подл. | Подпись и дата | Взам. инв. №

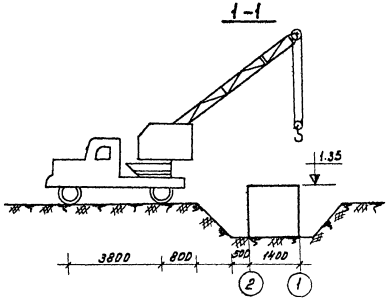

Примечания:

1. Последовательность производства работ показана на листе
2. Отрывка котлована производится экскаватором с ковшом емкостью 0.4 м³
3. Сети энергоснабжения и водоснабжения на период строительства предусматривается при привязке проекта
4. Вопросы отвозки грунта и его доставки для вертикальной планировки решаются в целом по объекту.

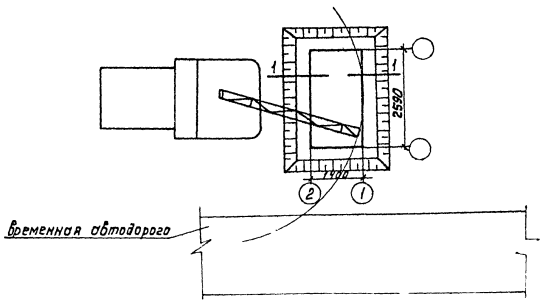

				902-2-43387-ОС		
Гип	Гит		Камера распределения для нефтеловушек	Стадия	Лист	Листов
Н.Контр	Стригуненко			Р	1	2
Нач. отд.	Варламова					
Гл. спец.	Васильев		Трехсекционная камера. Общие данные. Схема строительного генерального плана.	СОЮЗВОДОКАНАЛПРОЕКТ		
Гип	Стригуненко					
Рук. гр.	Смирнова					

Кол. Доценко

22511-03 15

График производства строительных и монтажных работ

Наименование основных работ	Объемы работ: ед. изм.	Объемы работ: кол-во	Норма времени на един. измер. час.	§§ ЕНиР	Трудозатраты чел. час.	Состав звена чел.	Основные механизмы: тип, марка	Основные механизмы: кол-во	Технологические перерывы	Продолжительность работ час
Земляные работы										
Срезка растит. слоя толщ. 0.2м	м²	4.5	0.02	2-1-5 т.2п.2а	0.1	1	Э-271	1	—	0.1
Выемка грунта экскаватором	м³	16	0.07	2-1-10 т.4 п.2б	1.12	1	Э-1514	1	—	1.12
Зачистка дна котлована вручную	м³	1.3	1.25	2-1	1.63	1	—	—	—	1.63
Обратная засыпка грунта	м³	11.9	0.23	2-1-8 т. 3	2.74	1	Д-271	1	после гидроиспытания	2.74
Бетонные и железобетонные работы										
Устройство бетонной подготовки	м³	0.55	0.75	19-30 п. 1а	0.41	4	—	1	До достижения бетоном прочности не менее 5 кг/см²	0.1
Устройство и разборка опалубки										
– днища	м²	1.5	0.65	4-1-27 т. 2п.2а,б	0.98	2	—	—	—	0.49
– стен	м²	19.5	0.65	4-1-27 т. 2п.2а,б	12.7	2	—	—	—	6.35
Установка арматуры										
– днища	т	0.03	12.5	4-1-34 п.1б	4.0	3	—	—	—	1.33
– стен	т	0.089	12.5	4-1-34 п.1б	11,13	3	—	—	—	3.71
Укладка бетонной смеси										
– днища	м³	0.3	0.264	4-1-37 т.2 п.5	0.08	2	КС-2561Д	1	До достижения бетоном прочности не менее 15 кг/см²	0.04
– стен	м³	2.2	0.264	4-1-37 т.2 п.5	0.58	2	КС-2561Д	1	До достижения бетоном прочности не менее 5 кг/см²	0.29
Монтаж железобетонных плит покрытия	шт.	3	0.36	4-1-7 п.1	1.08	5	КС 2561Д	1	—	0.216
Монтаж металлического ограждения	п.м	17.82	0.19	5-1-3 п.9а	3.39	3	—	—	—	1.13
Прочие работы	—	—	—	—	—	—	—	—	—	3.08

Продолжительность работ час: 1, 2, 3, 5.1, 5.2, 100, 101, 102, 103, 104, 105, 106, 107, 108, 109, 110, 398, 422, 423, 424

гидравлическое испытание-1сутки

технологический перерыв 6 суток

технологический перерыв 6 суток

технологический перерыв 12 суток

* Продолжительность технологических перерывов по твердению бетона принята при условии среднесуточной температуры воздуха +10°С и марки портландцемента „500"

Привязан

Инв. №

Гип	Гип	
Н.контр.	Стрицченко	
Нач.отд.	Варламова	
Гл.спец.	Васильев	
Гип	Стрицченко	
Рук.гр.	Смирнова	

Кол. Хоценко

902-2-433.87-ОС

Камера распределения для нефтеловушек

Трехсекционная камера. График производства работ.

Стадия	Лист	Листов
Р	2	

СОЮЗВОДОКАНАЛПРОЕКТ

Альбом II часть II

№ строки	Наименование материалов и единица измерения	Код материала	Код ед. изм.	Количество тип.	Количество инд.	Количество всего
1	Сталь толстолистовая					
2	рядовых марок от 4мм.	097100	168		0.01	0.01
3	Итого стали, приведенной					
4	к стали класса AI. т		168		0.21	0.21
5	Тоже к стали класса					
6	С38/23, т		168		0.02	0.02
7	Всего стали, приведенной					
8	к классам AI, С38/23, т		168		0.23	0.23
9	Портландцемент					
10	М 300 т	573111	168		0.10	0.10
11	М400 т	573112	168		0.72	0.72
12	Цемент, приведенный к					
13	марке 400 (всего), т		168		0.81	0.81
14	Трубы нефтепроводные					
15	электросварные диаметром					
16	от 114 до 480 мм, м	138300	006		0.60	0.60
17	т	138300	168		0.04	0.04
18	Щебень, м³	571110	113		2.48	2.48
19	Песок строительный					
20	природный, м³	571140	113		1.86	1.86
21						
22						
23						
24						
25						
26						
27						
28						
29						

№ строки	Наименование материала и единица измерений.	Код материала	Код ед. изм.	Количество тип.	Количество инд.	Количество всего
1	Сортовой прокат обыкновенного					
2	качества	093000				
3	Сталь арматурная класса AI, т	093011	168		0.04	0.04
4	Сталь мелкосортная, т	093300	168		0.01	
5	диам. 10	ф10	168		0.01	
6	Сталь среднесортная т	093200	168		0.03	
7	диам. 20	ф20	168		0.03	
8	Сталь арматурная класса					
9	AIII, т	093013	168		0.12	0.12
10	Катанка, т	093400	168		0.12	
11	диам. 6	ф6	168		0.12	
12	Итого сортового проката					
13	обыкновенного качества, т		168		0.16	0.16
14	Сталь сортовая					
15	конструкционная, т	095300	168		0.01	0.01
16	Прокат листовой					
17	рядовой, т	097100	168		0.01	0.01
18	Итого стали в натуральной					
19	массе т		168		0.18	0.18
20	В том числе по укрупненному					
21	сортаменту:					
22	Сталь среднесортная т	093200	168		0.03	0.03
23	Сталь мелкосортная т	093300				
24		095300	168		0.02	0.02
25	Катанка т	093400	168		0.12	0.12

902-2-

-КЖВМ1

Лист 2

902-2-43387-КЖВМ1

Разраб.	Наготкова		
Пров.	Гуренок		
Утв.	Филатов		

Камера распределения для нефтеподъёмник. Трехсекционная камера. Конструкции монолитные железобетонные. Ведомость потребности в материалах

Стадия	Лист	Листов
Р	1	2

Союзводоканалпроект

Коп. Доценко

22511-03 17

№ строки	Наименование материала и единица измерения	Код материала	Код ед. изм.	Количество тип	Количество инд	Количество всего
1						
2	Труба стальная электросварная					
3	прямошовная 219х5 ГОСТ10704-76	1383210000	006		4.5	4.5
4						
5	Отвод 90° 219х6 ГОСТ17375-83	1468110140	796		3	3
6						
7						
8						
9						
10						
11						
12						
13						
14						
15						
16						
17						
18						
19						
20						

Примечание. В графе „тип" указано количество материалов, потребное для изготовления типовых и стандартных изделий, а в графе „инд." – индивидуальных (нетиповых) конструкций и изделий.

Привязан

Инв. №

902-2- -НК.ВМ

Н.контр.	Решетникова	
Нач.отд.		
Пров.	Решетникова	
Ст.инж.	Кузьмина	

Камера распределения для нефтеловушек
Ведомость потребности в материалах.

Стадия	Лист	Листов
Р	1	1

СОЮЗВОДОКАНАЛПРОЕКТ

№ строки	Наименование материала и единица измерения	Код материалы	Код ед. изм.	Количество тип.	Количество инд.	Количество всего
1	Сортовой прокат обыкновенного					
2	качества	093 000				
3	Сталь арматурная класса А I т	093 011	168	0.01		0.01
4	Итого сортового проката					
5	обыкновенного качества т		168	0.01		0.01
6	В том числе по укрупненному					
7	сортаменту:					
8	Катанка т	093400	168	0.01		0.01
9	Металлоизделия промышленного					
10	назначения (метизы)	120 000				
11	Сетка стальная сварная					
12	арматурная ВI т	127600	168	0.01		0.01
13	Итого стали, приведенной к стали					
14	класса А I. т		168	0.02		0.02
15	Портландцемент					
16	М400, т	573112	168	0.02		0.02
17	Щебень, $м^3$	57110	113	0.06		0.06
18	Песок строительный природный, $м^3$	57114	113	0.05		0.05
19						
20						
21						
22						
23						
24						
25						

902-2-433.87-КЖ.ВМ2

Разраб.	Моготкова	
Пров.	Гуренок	
Утв.	Оцлатов	

Камера распределения для нефтеловушек.
Трехсекционная камера
Конструкции железобетонные сборные
Ведомости потребности в материалах.

Стадия	Лист	Листов
Р	1	

СОЮЗВОДОКАНАЛПРОЕКТ

Коп. Доценко

gost.e-ecolog.ru