ТИПОВОЙ ПРОЕКТ

503-6-2

ГАЗОНАПОЛНИТЕЛЬНАЯ СТАНЦИЯ ДЛЯ ЗАПРАВКИ ГАЗОБАЛЛОННЫХ АВТОМОБИЛЕЙ

АЛЬБОМ II

ЗДАНИЕ СТАНЦИИ
АРХИТЕКТУРНО-СТРОИТЕЛЬНАЯ
САНИТАРНО ТЕХНИЧЕСКАЯ
ЭЛЕКТРОТЕХНИЧЕСКАЯ
КИП И А ЧАСТИ

Привязан:

Инв №

gost.e-ecolog.ru

ТИПОВОЙ ПРОЕКТ
503-6-2
ГАЗОНАПОЛНИТЕЛЬНАЯ СТАНЦИЯ ДЛЯ ЗАПРАВКИ ГАЗОБАЛЛОННЫХ АВТОМОБИЛЕЙ

АЛЬБОМ II

СОСТАВ ПРОЕКТА

Альбом I - генеральный план, транспорт, архитектурно-строительная, санитарно-техническая, электротехническая части и слаботочные устройства.

Альбом II - здание станции. Архитектурно-строительная, санитарно-техническая, электротехническая, КИП и А части.

Альбом III - технологическая часть.

Альбом IV - заказные спецификации.

Альбом V - сметы.

Технический проект утвержден Госстроем СССР протокол № 42 от 11.06.1980 г.

Рабочие чертежи введены в действие „Гипронефтетрансом" Приказ № 95 от 13.03.1981 г.

РАЗРАБОТАН
проектный институтом
„Гипронефтетранс"

Директор института /Горелик/
Главный инженер проекта /Новиков/

Привязан:

Инв. №

СОДЕРЖАНИЕ АЛЬБОМА

№ п/п	Наименование чертежей	Марка листа	Стр.
1	Титульный лист		2
2	Содержание альбома		3,4
	Архитектурно-строительная часть		
	Здание станции		
3	Общие данные	АР л.1	5
4	Общие данные	АР л.2	6
5	План на отм. 0.000. Разрезы 1-1, 2-2. Элемент плана 1	АР л.3	7
6	Фасады 9-11, 11-10, 1-2, 9-1. План кровли	АР л.4	8
7	Маркировочная схема плит покрытия УМ1. Узел 1,2,3,11	АР л.5	9
8	План фундаментов	АР л.6	10
9	План п.п.в. Маркировочная схема фундаментов под оборудование. Элемент плана 2. 001. Узлы 4,5	АР л.7	11
10	Маркировочная схема отверстий в стенах и перегородках МН1, МН2. План металлического ограждения	АР л.8	12
	Навес		
11	Фасад 1-9. Маркировочная схема колонн. Маркировочная схема фундаментов	АР л.9	13
12	Маркировочная схема металлического каркаса навеса. Узлы 1-5	АР л.10	14
13	Фундамент Ф1. Деталь установки колонны 6. Фундамент К48-1-1, К48-1-2	АР л.11	15
14	Маркировочная схема листов покрытия и обрамления. Деталь водостока. Узел 6	АР л.12	16
	Санитарно-техническая часть		
	Водопровод и канализация		
15	Общие данные (начало)	ВК л.1	17
16	Общие данные (окончание)	ВК л.2	18
17	План. Схемы систем В1, Т3, К1, К3	ВК л.3	19
	Отопление вентиляция		
18	Общие данные (начало)	ОВ л.1	20
19	Общие данные (продолжение)	ОВ л.2	21
20	Общие данные (окончание)	ОВ л.3	22
21	Отопление. План. Узлы управления	ОВ л.4	23
22	Отопление. Схема отопления. Схемы теплоснабжения	ОВ л.5	24
23	Спецификация систем отопления и теплоснабжения	ОВ л.6	25
24	Вентиляция. План. Схемы П1, П2	ОВ л.7	26
25	Вентиляция. Схемы В1, В2, В3, ВЕ1, ВЕ2, ВЕ3, ВЕ4	ОВ л.8	27
26	Спецификация систем вентиляции (начало)	ОВ л.9	28
27	Спецификация систем вентиляции (окончание)	ОВ л.10	29
	Электротехническая часть		
28	Общие данные	Э л.1	30
29	Принципиальная однолинейная схема	Э л.2	31
30	План электроосвещения. Спецификация	Э л.3	32
31	План силового электрооборудования Спецификация	Э л.4	33
32	Схема подключений вентиляторов П-3-1, П-3-2, П-2, П-1, В-3	Э л.5	34
33	Схема подключений вентиляторов В-1-1, В-1-2, 1-2	Э л.6	35
34	Схема подключений насосов №2,3 и компрессоров №4,5	Э л.7	36
	КИП и А		
35	Общие данные	КАЛ л.1	37
36	Общие данные	КАЛ л.2	38
37	Пояснительная записка	КАЛ л.3	39
38	Схема автоматизации принципиальная	КАЛ л.4	40
39	Схема автоматизации принципиальная	КАЛ л.5	41
40	Схема питания электрическая принципиальная	КАЛ л.6	42

Разраб.	Голова		Газонаполнительная станция для заправки газобаллонных автомобилей
Пров.	Моисеев		
Рук. гр.	Моисеев		
Н.контр.	Саркисян		
Нач.сект.			
Нач.отд.	Лукьяновский		Здание станции — Стадия: Р; Лист; Листов
Гл.инж.пр.	Новиков	10.81	Содержание альбома (начало)

Привязан:

Инв.№

Госкомнефтепродукт СССР ГИПРОНЕФТЕТРАНС г. Волгоград

СОДЕРЖАНИЕ АЛЬБОМА

№ п/п	Наименование чертежей	Марка листа	Стр
41	Схема сигнализации электрическая принципиальная	КА л.7	43
42	Схема сигнализации электрическая принципиальная	КА л.8	44
43	Схема управления электрическая принципиальная	КА л.9	45
44	Схема управления электрическая принципиальная	КА л.10	46
45	Щит управления. Общий вид	КА л.11	47
46	Щит управления. Общий вид	КА л.12	48
47	Щит управления. Общий вид	КА л.13	49
48	Щит управления. Общий вид	КА л.14	50
49	Щит управления. Общий вид	КА л.15	51
50	Щит управления. Общий вид	КА л.16	52
51	Щит управления. Общий вид	КА л.17	53
52	Щит управления. Общий вид	КА л.18	54
53	Щит управления. Общий вид	КА л.19	55
54	Щит управления. Общий вид	КА л.20	56
55	Щит управления. Общий вид	КА л.21	57
56	Щит управления. Общий вид	КА л.22	58
57	Щит сигнализации. Общий вид	КА л.23	59
58	Щит сигнализации. Общий вид	КА л.24	60
59	Щит сигнализации. Общий вид	КА л.25	61
60	Щит сигнализации. Общий вид	КА л.26	62
61	Щит сигнализации. Общий вид	КА л.27	63
62	Щит сигнализации. Общий вид	КА л.28	64
63	Схема внешних соединений	КА л.29	65
64	Схема внешних соединений	КА л.30	66
	Схема внешних соединений	КА л.31	67
66	Схема внешних соединений	КА л.32	68
67	План кабельных и трубных проводок	КА л.33	69
68	План кабельных и трубных проводок	КА л.34	70
69	Схема установки постов управления и соединительных коробок	КА л.35	71

Типовой проект 503-6-2 Альбом II

Копия верна

Разраб.	Голова		
Пров.	Моисеев		
Рук. гр.	Моисеев		
Н. контр.	Саркисян		
Нач. сект.			
Нач. отд.	Лукьяновский		
Гл. инж. пр.	Новиков		12.81

Привязан:

Инв. №

Газонаполнительная станция для заправки газобаллонных автомобилей

Здание станции

Стадия | Лист | Листов

Содержание альбома (окончание)

Госкомнефтепродукт РСФСР ГИПРОНЕФТЕТРАНС г. Волгоград

Архитектурно-строительная часть.

1.1 Область применения

Настоящая часть типового проекта разработана для следующих условий строительства

сейсмичность района - не выше 6 баллов, расчетная зимняя температура воздуха 20°С, -30°С, -40°С Скоростной напор ветра - 27 кгс/м² для I^20 ветрового района Вес снегового покрова - 100 кгс/м² для III^80 снегового района Рельеф территории спокойный

Грунт в основании непросадочный со следующими характеристиками угол внутреннего трения $\gamma = 28°$; коэффициент сцепления $C'' = 0.02$ кгс/см², модуль деформации $E = 150$ кгс/см², объемный вес грунта $\gamma = 18$ тс/м³

Грунтовые воды отсутствуют.

1.2 Архитектурно-строительная часть.

1.2.1 Архитектурно-планировочное решение

Здание газонаполнительной станции для заправки газобаллонных автомобилей запроектировано одноэтажным с размерами в осях 16,50×12,00 м

Высота от пола до низа покрытия 3,6 и 3,1 м.

Конструктивные решения

Фундаменты - из сборных бетонных блоков по ГОСТу 13579-78

Стены - из силикатного или эффективного кирпича М 100 на растворе М 25.

Наружную отделку стен здания смотри чертеж АРл 3

Перегородки - кирпичные В санузлах и душевой перегородки выполняются из красного кирпича М 75 на растворе М 25

Покрытие из сборных железобетонных плит по серии 1.141-1 вып 2

Перемычки - сборные железобетонные по серии 1.139-1 вып 1.2

Полы - из поливинилхлоридного линолеума, керамической плитки, цементные (по бетонной подготовке)

Кровля - совмещенная с наружным водоотводом

Водоизоляционный ковер состоит из 4^х слоев рубероида марки РэМ-350 на битумной мастике

Утеплитель - газобетон, с объемным весом $\gamma = 500$ кгс/м³

Окна - деревянные по ГОСТ 11214-78

Двери - деревянные по ГОСТ 6629-74 и по серии 1.135 1А 1

1.2.2 Навес

Конструктивные решения

Фундаменты - монолитные по серии 1.412-1/77, вып 1

Колонны - сборные железобетонные по серии 1.423-3 вып 1

Навес из асбестоцементных волнистых листов по металлическим балкам

В производственном здании расположены женские и мужские бытовые помещения эта группа помещений отделена от насосно-компрессорной, приточной и вытяжной венткамер кирпичной стеной толщиной 250 мм

Кладка кирпичной стены выполняется тщательной заделкой швов и последующей штукатуркой с целью предотвращения проникновения газа в случае утечки во взрывоопасные помещения.

По требованиям безопасности исходя из условий того, что пары сжиженного газа тяжелее воздуха, имеют замедленную диффузию и обладают способностью скапливаться в пониженных и непроветриваемых местах, пол производственного здания расположен ниже уровня пола бытовых помещений на 500 мм и всё пространство между полом и фундаментами, засыпано грунтом.

Архитектурно-строительная часть проекта разработана в соответствии с действующими нормами и правилами и предусматривает мероприятия, обеспечивающие взрывобезопасность и пожаробезопасность при эксплуатации здания

Главный инженер проекта /Новиков В.В/

Основные показатели.

Наименование	Ед. изм.	Расчетная температура		
		t° = -20°С	t° = -30°С	t° = -40°С
Площадь застройки	м²	215,75	223,56	231,50
Полезная площадь	м²	193,71		
Строительный объем	м³	802,98	843,87	880,42

Ведомость примененных и ссылочных документов.

Обозначение	Наименование	Примечание
	Ссылочные документы.	
ТУ 14-4-794-77	Дюбели - гвозди с насаженными шайбами с цинковым хроматированным покрытием для поршневых пиротехнических инструментов	
ТУ 34-5831-71	Сталь холодногнутая оцинкованная. Профили гофрированные трапециевидной формой - гофре	
ГОСТ 13579-78	Блоки бетонные для стен подвалов.	
1.423-3 вып. 1	Ж.-б. колонны прямоугольного сечения для одноэтажных производственных зданий без мостовых кранов высотой до 9,6 м.	
1.412-1/77 вып. 1	Монолитные ж.-б. фундаменты под типовые колонны прямоугольного сечения одноэтажного промышленного здания	
1.135-1 вып. 1	Ступени для жилых и общественных зданий.	
3.006-2 вып. 1 II-1	Сборные ж.-б. каналы и тоннели из лотковых элементов	
1.494-24 вып. 1	Стаканы для крепления крышных вентиляторов, дефлекторов и зонтов.	
1.139-1 вып. 1.2	Перемычки ж.-б. сборные для жилых и общественных зданий.	
1.141-1, вып. 2	Панели перекрытий ж.-б.	
1.135-1, вып. 1	Двери деревянные входные и служебные для жилых и общественных зданий.	
1.431-10, вып. 0	Перегородки консольные сетчатые стальные	
3.400-6/76	Унифицированные закладные детали сборных ж.-б. конструкций и инженерных сооружений промышленных предприятий.	
2.460-1, вып. 3	Детали покрытий из асбестоцементных волнистых листов с фасонными деталями из оцинкованной стали.	
3.901-6	Патрубки ребристые Ду-50-1400 мм для пропуска труб через стены	
1.410-2, вып. 1	Унифицированные арматурные изделия для монолитных ж.-б. конструкций: арматурные сетки.	

Ведомость чертежей основного комплекта

Лист	Наименование	Примечание
АРл 1	Общие данные (начало)	
АРл 2	Общие данные (окончание)	
АРл 3	План на отм. 0,000. Разрезы 1-1, 2-2. Элемент плана 1	
АРл 4	Фасады 10-11; 11-10; А-В; В-А. План кровли.	
АРл 5	Маркировочная схема плит покрытия УМ 1. Узел 1,2,3 Д 1.	
АРл 6	План фундаментов.	
АРл 7	План полов. Маркировочная схема фундаментов под оборудование. Элемент плана 2. ОП 1. Узел 4,5.	
АРл 8	Маркировочная схема отверстий в стенах и перегородках МН 1, МН 2. План металлического ограждения	
АРл 9	Фасад 1-9. Маркировочная схема колонн. Маркировочная схема фундаментов.	
АРл 10	Маркировочная схема металлического каркаса навеса. Узлы 1÷5.	
АРл 11	Фундамент Ф1. Деталь установки колонны в фундамент К 48-1-1, К-48-1-2	
АРл 12	Маркировочная схема листов покрытия и обрамления. Деталь водостока. Узел 8.	

Ведомость основных комплектов.

Обозначение	Наименование комплекта	Примечание
ПЗ	Общая пояснительная записка	Альбом I
ТХ	Технологическая часть	Альбом III
ГА	Генеральный план и транспорт	Альбом I
НВК	Наружные сети водоснабжения и канализации	Альбом I
АР	Архитектурно-строительная часть	Альбом I, II
ВК	Внутренний водопровод и канализация	Альбом II
ОВ	Отопление и вентиляция	Альбом II
Э	Электротехническая часть	Альбом I, II
КА	КиП и автоматика	Альбом I, II
СС	Слаботочные устройства.	Альбом I

Типовой проект 903-6-2 Альбом II

Инв. № | Подпись и дата | Взам. инв. №

Инв. №			
Разраб.	Голова		
Провер.	Моисеев		
Рук. гр.	Моисеев		
Н. контр.	Саркисян		
Нач. сект.			
Нач. отд.	Лукьяновский		
Гл. инж. пр.	Новиков		10.81

Привязан:

АР

Газонаполнительная станция для заправки газобаллонных автомобилей

Здание станции	Стадия	Лист	Листов
	Р	1	12

Общие данные (начало)

Госкомнефтепродукт РСФСР ГИПРОНЕФТЕТРАНС г. Волгоград

Альбом II

Сводная спецификация к чертежам архитектурно-строительных решений

Марка	Обозначение	Наименование	Кол.	Примечание
		Изделия деревянные		
		Дверные блоки		см. ведомость на этом листе смотры АР1
		Оконные блоки		
		Изделия железобетонные.		
ФБ1	ГОСТ 13579-78	Фундаментные блоки ФБС24.6.Т	36 (12) [127]	1,5т
ФБ2	То же	То же ФБС9.4.6-Т	14 (4) [43]	0,47т
ФБ3	"	" ФБС24.3.6-Т	18 (12) [127]	0,97т
ФБ4	"	" ФБС9.3.6-Т	8 (8) [28]	0,36т
ФБ5	"	" ФБС24.5.6-Т	(44)	1,83т
ФБ6	"	" ФБС9.5.6-Т	(10)	0,59т
ФБ7	"	" ФБС24.6.6-Т	[44]	1,96т
ФБ8	"	" ФБС9.6.6-Т	(12)	0,70т
П11	серия 3.006-2 вып.1	Плита покрытия П11д-3	3	0,15т
сш1	серия 1.494-24 вып.1	Стакан СБ4А-1	9	0,16т
П1	серия 1.141-1 вып.2	Плита покрытия П60-15	20	2,8т
П2	То же	То же П60-12	2	2,10т
5У30а	серия 1.139-1 вып. 1,2	Перемычка		3,41т
627	То же	То же		0,375т
5У27ам	"	"		0,32с.
524м	"	"		0,140т
5У15м	"	"		0,090т
513м	"	"		0,035т
513	"	"		0,025т
ЛС18Б	серия 1.155-1 вып. 1	Ступень верхняя фризовая с выпуском ЛС18Б	4	0,15т
ЛС18	То же	Ступень основная ЛС18	12	0,192т
ЛС18н	"	Ступень нижняя фризовая ЛС18н	4	0,095т
п17д-3	серия 3.006-2 вып.1	Плита ПП7д-3	7	0,48т
		Стальные элементы		
ск1	серия 1.431-10 вып. 0	Стойка 1,8 С	1	9,56кг
ске	То же	То же 1,8 с-т	2	9,40кг
Щ1	"	Щит сетчатый 1,5×1,8Щ	1	23,6кг
Щ2	"	То же 0,75×1,8ЩД-Л	1	21,27кг
Щ3	"	" 0,75×1,8 ЩД-П	1	21,20кг
МН1	см. лист 8	Закладная деталь МН1	3	9,60кг
МН2	То же	То же МН2	2	15,12кг
МН*		" МН3	1	9,50кг

Наименование или экспликац. номер помещения	Потолок: Штукатурка или затирка	Потолок: Окраска	Стены и перегородки: Штукатурка или затирка	Стены и перегородки: Окраска или облицовка	Отделка низа стен и перегородок (панель): Окраска или облицовка	Отделка низа стен и перегородок (панель): Высота мм
1	Затирка	Клеевая	Известковая штукатурка	Клеевая окраска (белый) колер	Масляная окраска (голубой колер)	2000
6, 7, 8, 9, 10	То же	Известковая	То же	Известковая окраска	—	—
3	"	Масляная	Цементная штукатурка	—	глазурованная плитка	3100
2, 4	"	Водоэмульсионная	Известковая штукатурка	Клеевая окраска	То же	2100
5	"	То же	Цементная штукатурка	То же	"	2100
11, 12	"	Клеевая	Известковая штукатурка	"	Масляная окраска	2000

МН4	3.901-6	Патрубки Ду 50	15	2,0кг (2,5кг) [3,5кг]
МН5	То же	То же Ду 80	2	3,0кг (3,5кг) [4,5кг]
ОП1	см. лист 7	Опора ОП1	1	
ЗД1	см. лист 5	Закладная деталь ЗД1	2	0,55кг

Ведомость проемов ворот и дверей

Проемы: Тип по проекту	Проемы: Размер в кладке в ч, мм	Проемы: Кол. мест	Элементы заполнения проема: Марка	Элементы заполнения проема: Обозначение	Элементы заполнения проема: Кол.
1	1050× 2100	12 [27]	ДВ9-4	1.135-1 вып. 1	1
2	910× 2070	5	ДГ21-9	ГОСТ 6624-74	1
3	710× 2070	4	ДГ21-7	То же	1
4	1050× 2100	4	ДВ8-1	1.135-1 вып. 1	1

Экспликация полов

Тип по проекту	Конструкция пола	Материал слоя	Тип слоя	Толщ. слоя мм	Дополнительные указания
1		Керамическая плитка по ГОСТ 6787-69	п43	13	СНиП II-88-71
		Прослойка и заполнение швов из цементно-песчаного раствора М150	—	15	
		Подстилающий слой бетон М100	—	80	
		Асфальтобетон по щебню втрамбованному в грунт	—	50	
		Уплотненный грунт			
2		Линолеум поливинилхлоридный на тканевой основе ГОСТ 7251-77	п78	25	то же
		Прослойка из быстротвердеющей мастики на водостойких вяжущих	—	1	
		Стяжка из легкого бетона γ_o = 1100-1200 кгс/м³	—	20	
		Подстилающий слой - бетон М100	—	80	
		Уплотненный грунт			
3		Цементно-песчаный раствор М200	п10	20	
		Подстилающий слой - бетон М100.	—	100	
		Уплотненный грунт			

Ведомость гардеробного оборудования

Группа произв. процессов	Количество обслуживаемых: Списочный состав	Количество обслуживаемых: Наиболее многочисленная смена	Крючки на вешалках	Шкафы гардеробные: Уличной одежды и специальной обуви	Шкафы гардеробные: Специальной одежды
Мужской гардероб					
Iс	3	1	—	3	—
IIд	6	2	—	6	6
Женский гардероб					
IIд	12	5	—	12	12

Ведомость перемычек

Марка по проекту	Перемычки: Схема сечения	Кол. мест	Элементы перемычки: Марка	Элементы перемычки: Обозначение	Элементы перемычки: Кол.
ПР1	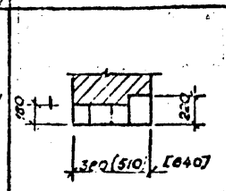	2	5У30а	1.139-1 вып. 1	1
			Б-27	1.139-1 вып. 2	1
		2	(5У30с)	1.139-1 вып. 1	1
			(627)	1.139-1 вып. 2	2
		2	[5У30а]	1.139-1 вып. 1	1
			[627]	1.139-1 вып. 2	3
ПР2	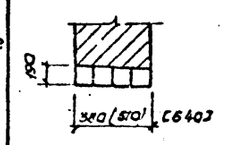	3	5У27ам	То же	1
			Б24м	"	1
		3	(5У27ам)	"	1
			(Б24м)	"	2
		3	[5У27ам]	"	1
			[Б24м]	"	3
ПР3	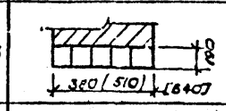	1	Б27м	"	3
		1	(Б27м)	"	4
		1	[Б27м]	"	5
ПР4	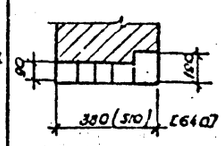	2	5У15м	"	1
			Б13м	"	2
		2	(5У15м)	"	1
			(Б13м)	"	3
		2	[5У15м]	"	1
			[Б13м]	"	4
ПР5	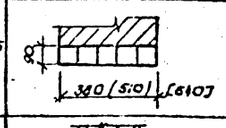	3	Б13м	"	3
		3	(Б13м)	"	4
		3	[Б13м]	"	5
ПР6	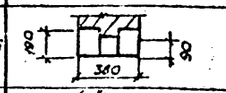	1	5У15м	"	2
			Б13м	"	1
ПР7	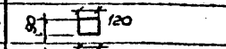	1	Б13м	"	1
ПР8	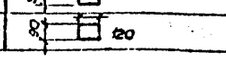	4	Б13	1.139-1 вып. 1	1

1. Значения в круглых скобках для t°-30°с, в квадратных для t°- 40°С.
2. В ведомости проема дверей количество в скобках даны для t - 40°С.
3. Ведомость перемычек дана для стен из силикатного кирпича

Привязан:

Инв №:

Разраб.	Голева		АР
Провер.	Моисеева		Дополнительная станция для заправки легковых автомобилей
Рук. гр.	Моисеева		
Н. контр.	Сарыгина		
Нач. сект.			Стадия Р; Лист 2; Листов
Нач. отд.	Гаврилова		Здание станции
Гл. инж. пр.	Новикова	10.81	Общие данные (окончание)
			Госкомнефтепродукт РСФСР ГИПРОНЕФТЕТРАНС г. Волгоград

Типовой проект 503-6-2

Инв. № подл. | Подпись и дата | Взам. инв. №

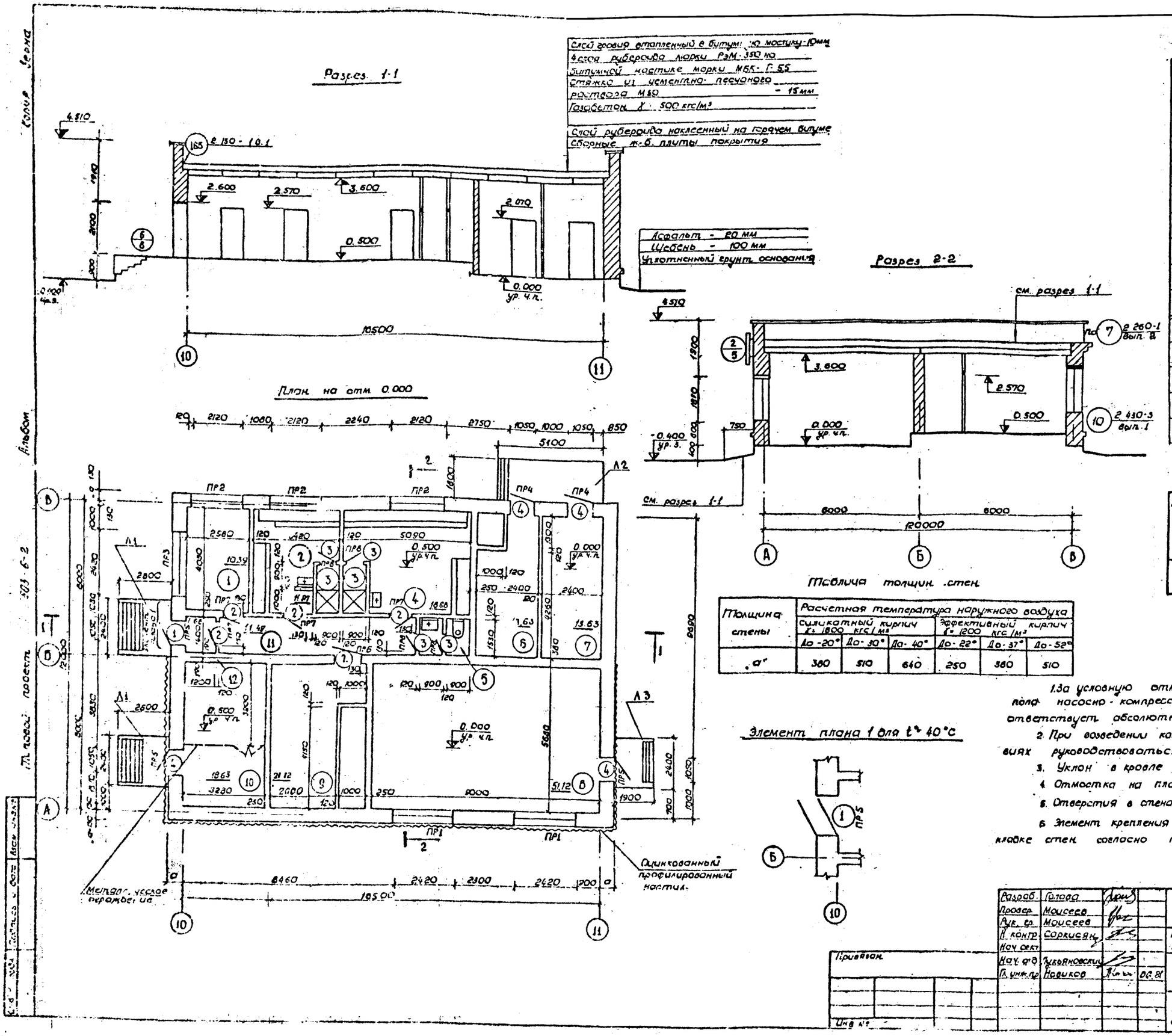

Экспликация помещений

№	Наименование	Категория производств по взрывной пож. опасн.
1	Операторная	Д
2	Мужской гардероб	—
3	Душевая	—
4	Женский гардероб	—
5	Санузел	—
6	Приточная венткамера	Д
7	Вытяжная венткамера	А
8	Насосно-компрессорное отделение	А
9	Приточная венткамера	Д
10	Щитовая и кип	Д
11	Коридор	—
12	Тамбур	—

Таблица толщин утеплителя

Толщина утеплителя в мм	Расчетная температура наружного воздуха. Газобетон γ 500 кгс/м³		
	до -20°	до -30°	до -40°
h	100	150	180

Таблица толщин стен

Толщина стены	Расчетная температура наружного воздуха					
	Силикатный кирпич γ 1800 кгс/м³			Эффективный кирпич γ 1200 кгс/м³		
	До -20°	До -30°	До -40°	До -22°	До -37°	До -52°
а	380	510	640	250	380	510

1. За условную отметку 0.000 принят уровень чистого пола насосно-компрессорного отделения здания, что соответствует абсолютной отметке [ ] по генплану.
2. При возведении камерных конструкций в зимних условиях руководствоваться главой СНиП III.17-78.
3. Уклон в кровле создать за счет газобетона
4. Отмостка на плане условно не показана
5. Отверстия в стенах и перегородках смотри на листах 5,8.
6. Элемент крепления газопроводных сетей заложить в кладке стен согласно т.п. 905-7/77 альбом 4.

Разраб.	Голова		
Провер.	Моисеев		
Рук. гр.	Моисеев		
Н. контр.	Саркисян		
Нач. сект.			
Нач. отд.	Лукьяновский		
Гл. инж. пр.	Новиков		06.81

Привязан.

Инв. №

АР

Газонаполнительная станция для заправки газобалонных автомобилей

Здание станции

Стадия	Лист	Листов
Р	3	

План на отм. 0.000
Разрезы 1-1, 2-2. Элемент плана 1

Госкомнефтепродукт РСФСР
ГИПРОНЕФТЕТРАНС
г. Волгоград

Копия Зерна

Альбом

Т.п. повод. проект 503-6-2

Копия верна

Альбом II

Типовой проект 903-6-2

Инв. № подл. | Подпись и дата | Взам. инв. №

Фасад 10-11

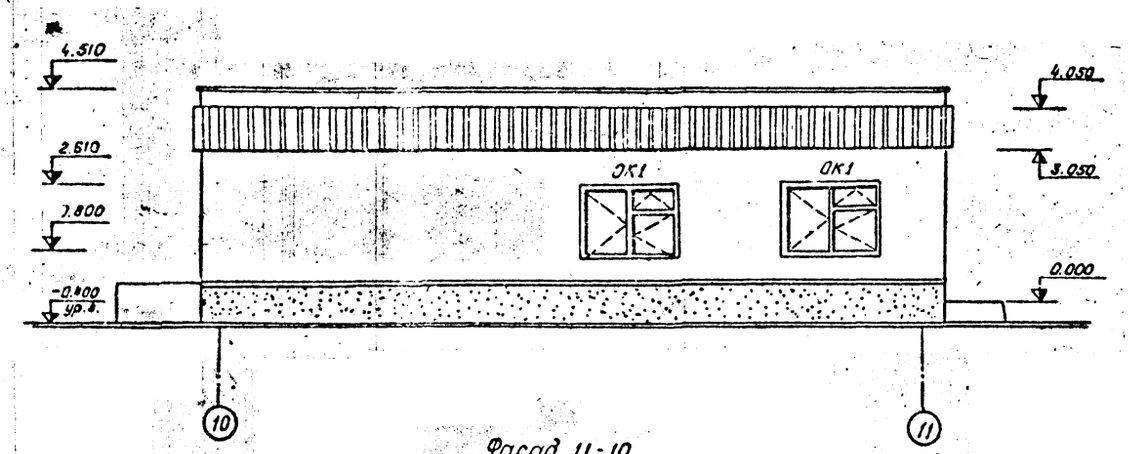

Фасад 11-10

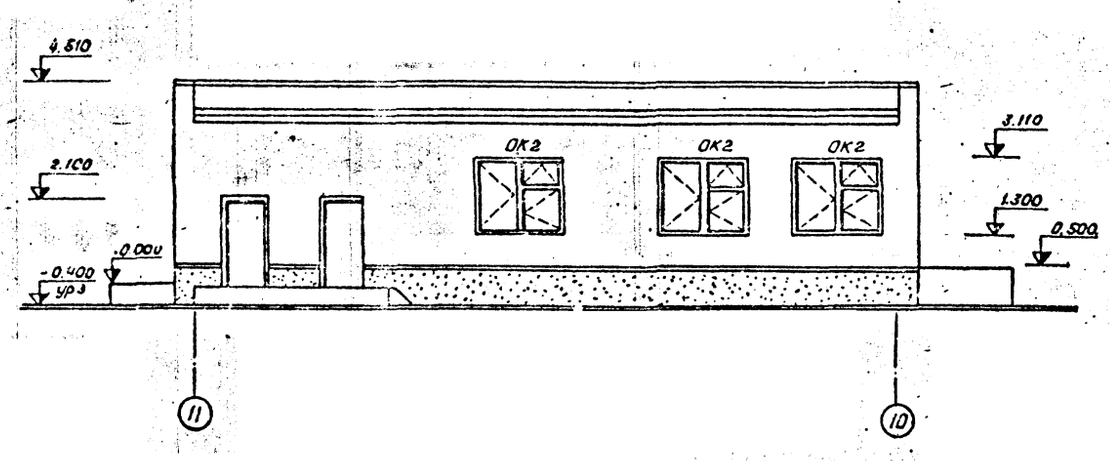

Фасад А-В

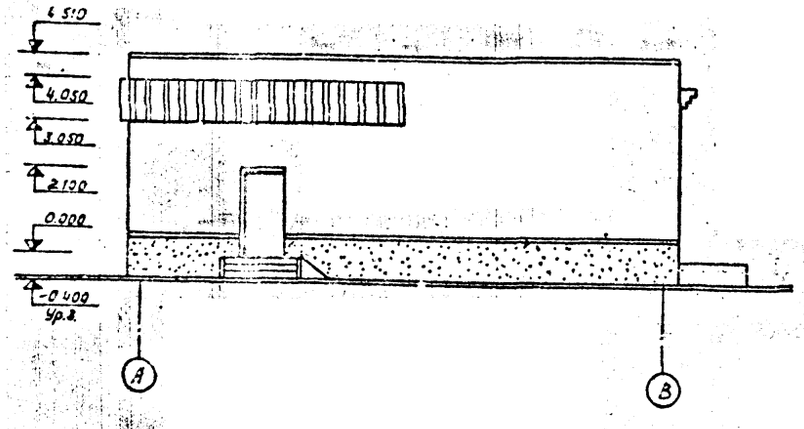

План кровли.

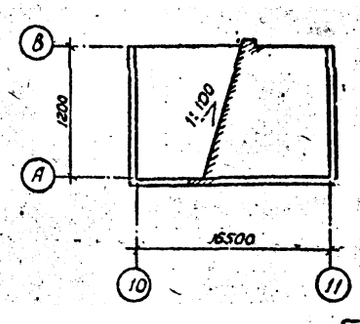

Фасад В-А

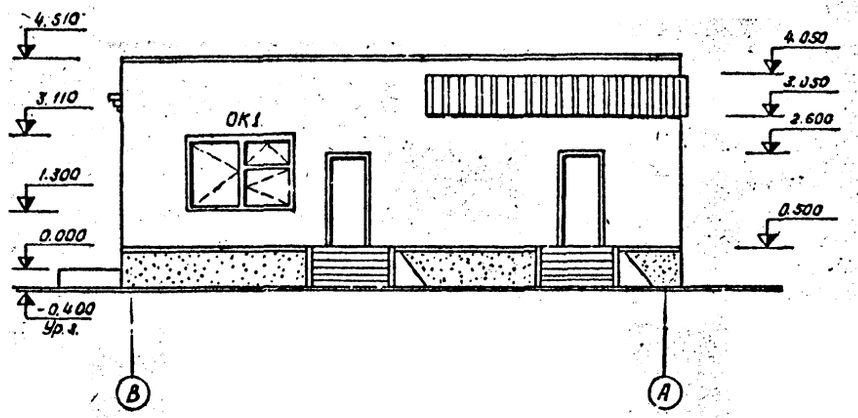

Спецификация заполнения оконных проемов.

Марка	Обозначение	Наименование	Кол.	Примечание
		Проем ОК1	3	
ОР18-24В	ГОСТ 11214-78	Оконный блок	1	
		Проем ОК2	3	
ОР18-21В	То же	Оконный блок	1	

1. Дефлекторы на фасадах и кровле условно не показаны.
2. Стены здания с наружной стороны выполняются из отборного кирпича с расшивкой швов. Цоколь здания оштукатурить под шубу на высоту 0,9м.

Привязан:	Разраб.	Голова	
	Провер.	Моисеев	
	Рук. гр.	Моисеев	
	Н. контр.	Саркисян	
	Нач. сект		
	Нач. отд.	Лукьяновский	
	Гл. инж. пр.	Новиков	Декабрь 10.81
Инв. №			

АР

Газонаполнительная станция для заправки газобалонных автомобилей

Здание станции.

Стадия: Р | Лист: 4 | Листов:

Фасады 10-11, 11-10, А-В, В-А
План кровли.

Госкомнефтепродукт РСФСР
ГИПРОНЕФТЕТРАНС
г. Волгоград

Типовой проект 503-6-2 Альбом II

Копия верна

Маркировочная схема плит покрытия

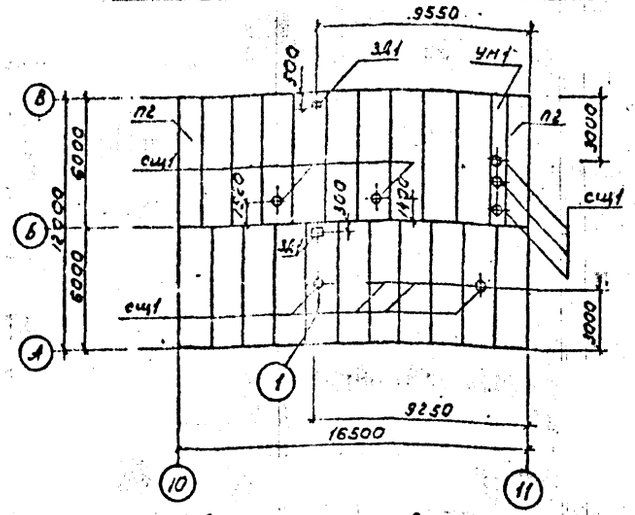

Все незамаркированные плиты-П1

План отверстий в стене

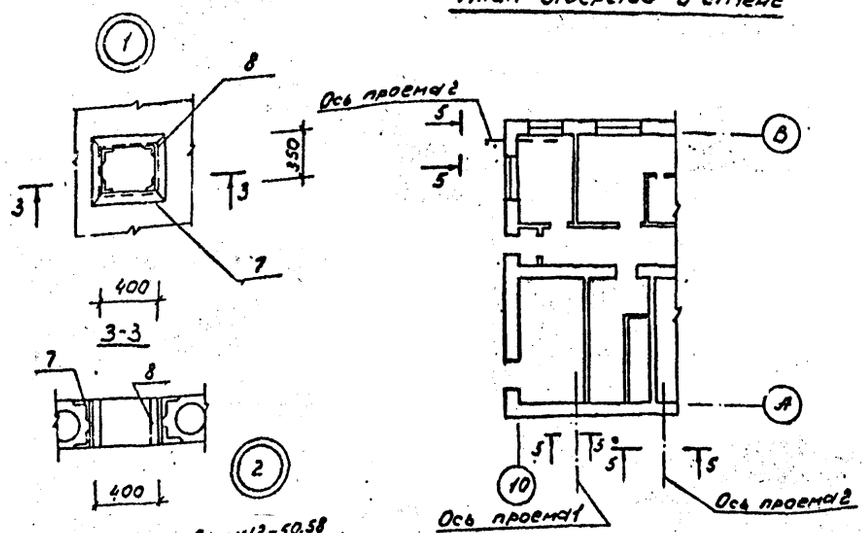

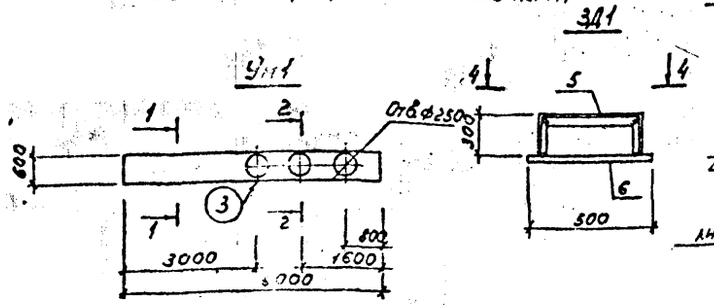

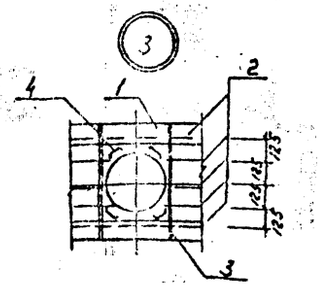

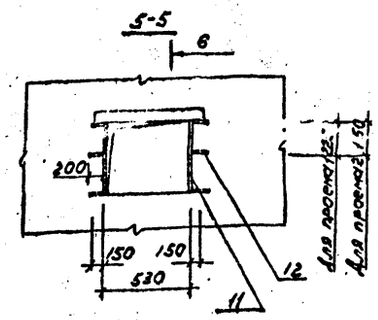

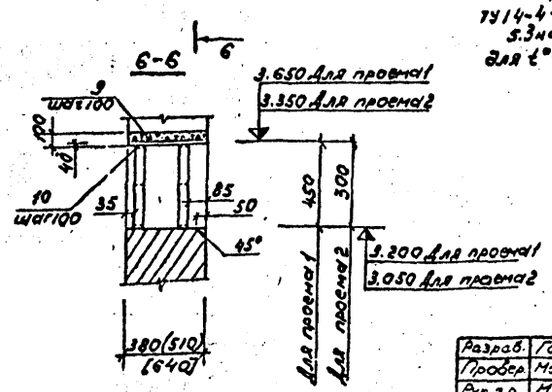

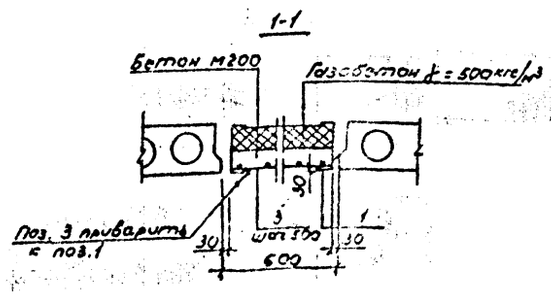

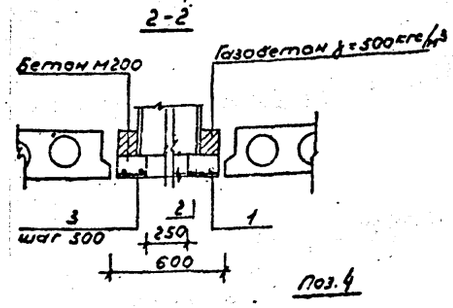

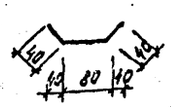

Спецификация элементов к маркировочным схемам, расположенным на листе

Марка	Обозначение	Наименование	Кол.	Примечание
П1	1.141-1 вып.2	Плита П60-15	20	2.8т
П2	то же	то же П60-12	2	2.1т
СЩ1	1.494 24 вып.1	Стакан СБ 4 А1	9	0.15т
УМ1	ГОСТ 8240-72	1. [2], ℓ=6000	2	0.126т
	ГОСТ 2590-71	2. ф 6 АI, ℓ=5300	5	1.64кг
	то же	3. ф10 АI, ℓ=530	14	0.47кг
	"	4. ф10 АI, ℓ=160	12	0.13кг
		Бетон М 200		0.4м³
ЗД1 (2шт)	ГОСТ 8509-72	5. L75×5, ℓ=1000	1	5.80кг
	ГОСТ 103-76	6. -100×7, ℓ=500	1	2.75кг
	ГОСТ 8509-72	7. L75×5, ℓ=1500	18	8.7кг
	то же	8. L75×5, ℓ=220	36	1.28кг
Проем в стене 1,2	ГОСТ 5781-75	9. ф 8 АI, ℓ=800	4(5) [6]	0.32кг
	то же	10. ф 8 АI, ℓ=340 (ℓ=430) [ℓ=600]	8	0.13кг (0.17кг) (0.23кг)
	ГОСТ 103-76	11. -60×8, ℓ=700, ℓ=850 для проема 2	4	2.63кг 3.0кг
	то же	12. -60×8, ℓ=200	4	0.75кп
	ГОСТ 8509-72	13. L50×5, ℓ=57000		214кг
	то же	14. L50×5, ℓ=120	118	0.45кг
	"	15. L50×5; ℓ=550	118	2.8кг
	ГОСТ 17474-72	Винт М12×50,58	120	
ЛН1	ТУ-34-5831-71	Оцинкованный профилированный настил ПР N76-782-09		41.0м²

1. Отверстия в плитах 400×400 пробить по месту не нарушая более одного ребра жесткости.
2. Швы между плитами залить цементным раствором М100.
3. Сварку производить электродами Э-42 по ГОСТ 9467-75.
4. ЗД1 пристрелить к плите П1 4мя дюбелями ДГ-XII-(14.5×6.0) ТУ14-4-794-77.
5. Значения в круглых скобках для t°-30°С, в квадратных для t°-40°С.

Разраб.	Голова		
Провер.	Моисеев		
Рук. гр.	Моисеев		
Н. контр.	Саркисян		
Нач. сект.			
Нач. отд.	Лукьяновский		
Гл. инж. пр.	Новиков		06.81

Привязан:

Инв. №

АР

Газонаполнительная станция для заправки газобаллонных автомобилей

Здание станции

Стадия	Лист	Листов
Р	5	

Маркировочная схема плит покрытия УМ1. Узел 1, 2, ЗД1

Госкомнефтепродукт РСФСР ГИПРОНЕФТЕТРАНС г. Волгоград

Копия верна

Альбом II

503-6-2

Типовой проект

План фундаментов

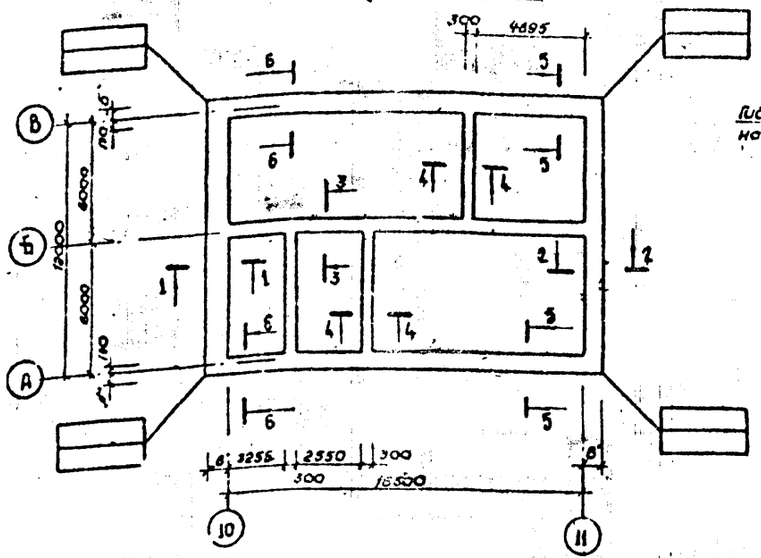

1-1

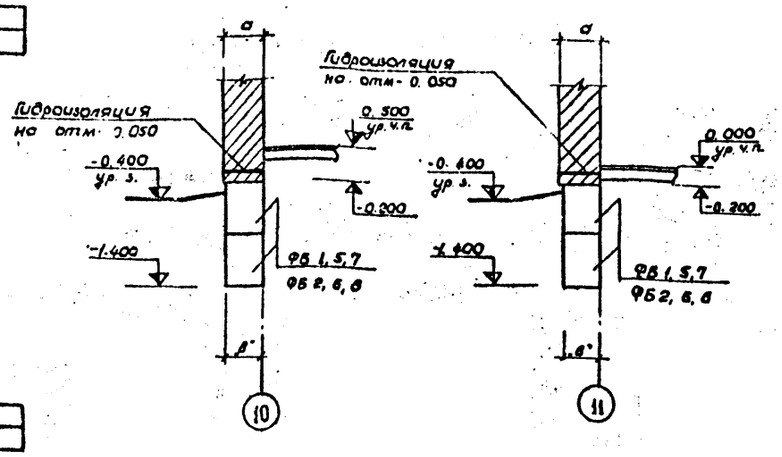

2-2

3-3

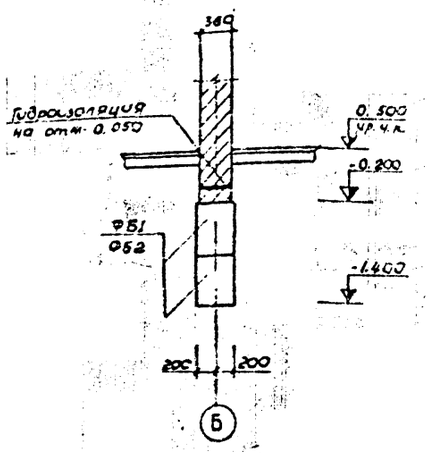

4-4

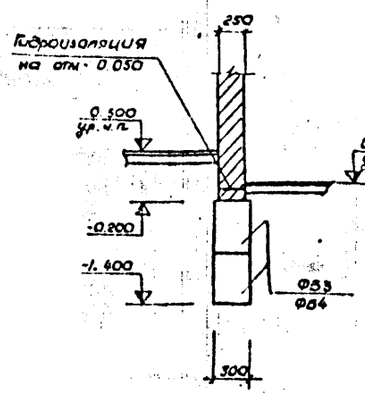

5-5

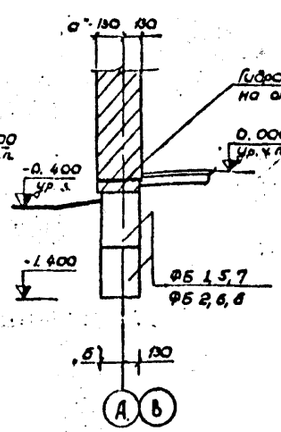

6-6

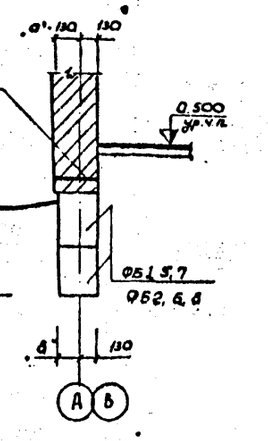

Деталь опирания перегородок

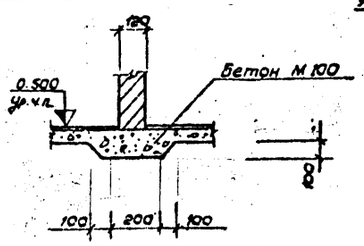

Деталь утепления пола в зоне примыкания к наружным стенам

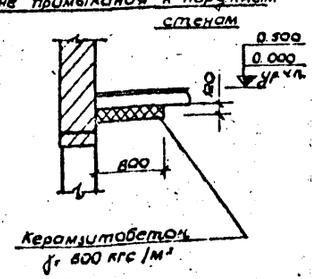

Спецификация элементов к маркировочной схеме, расположенной на листе

Марка	Обозначение	Наименование	Кол.	Примечание
		План фундаментов		
ФБ1	ГОСТ 13579-78	Фундаментные блоки ФБС24.6.6-Т	12	1,3 т.
ФБ2	то же	то же ФБС9.4.6-Т	4	0,47 т
ФБ3	"	" ФБС24.3.6-Т	12	0,97 т
ФБ4	"	" ФБС9.3.6-Т	9	0,35 т
		Для ширины фундамента 400		
ФБ1	"	" ФБС24.4.6-Т	44	1,3 т.
ФБ2	"	" ФБС9.4.6-Т	10	0,47 т
		Для ширины фундамента 500		
ФБ5	"	" ФБС24.5.6-Т	44	1,63 т
ФБ6	"	" ФБС9.5.6-Т	10	0,59 т
		Для ширины фундамента 600		
ФБ7	"	" ФБС24.6.6-Т	44	1,96 т
ФБ8	"	" ФБС9.6.6-Т	12	0,70 т
		Материалы		
		Бетон М 100		0,9 м³

Таблица ширины фундаментов

Толщина фундаментов	Расчетная t° наружного воздуха					
	силикатный кирпич γ = 1800 кгс/м³			эффективный кирпич γ = 1200 кгс/м³		
	До -30°	До -30°	До -40°	До -22°	До -37°	До -52°
"в"	400	500	600	300	400	500
"б"	270	370	470	170	270	370

1. За условную отметку 0.000 принят уровень чистого пола насосно-компрессорного отделения здания, что соответствует абсолютной отметке ____ по генплану.
2. Грунтовые условия и общие примечания смотри на листе 1.
3. Кирпичная кладка с отметки -0,200 до 0,050 ведется из красного кирпича М 100 на растворе М 50.
4. Горизонтальную гидроизоляцию стен выполнить из 2% слоев толя насухо.
5. Под фундаментами устраивается песчаная подготовка h = 100 мм.
6. Кладку фундаментных блоков вести на растворе М 50 толщина швов не более 20мм
7. Расход фундаментных блоков дан для стен из силикатного кирпича.

Разраб.	Голова			АР	
Провер.	Моисеев			Газонаполнительная станция для заправки газобаллонных автомобилей	
Рук. гр.	Моисеев				
Н. контр.	Сарычев				
Нач. сект.					
Нач. отд.	Лукьяновский			здание станции	Стадия: Р; Лист: 6; Листов:
Гл. инж.	Новиков				
				план фундаментов	Госкомнефтепродукт РСФСР ГИПРОНЕФТЕТРАНС г. Куйбышев

Привязан.

Инв. № подл. | Подп. и дата | Взам. инв. №

Копия верна

Альбом II

503-6-2

Типовой проект

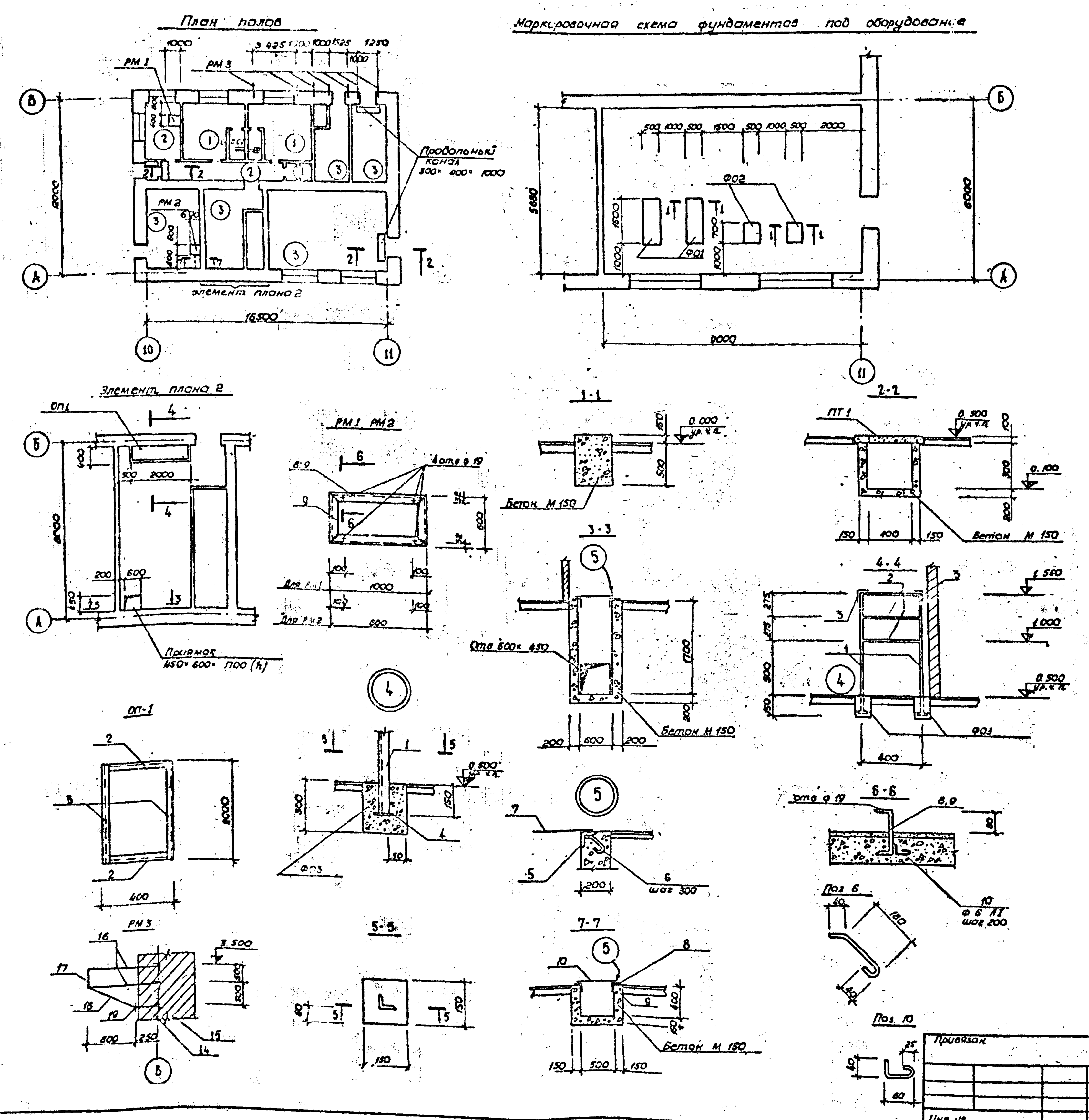

Спецификация элементов к маркировочным схемам расположенным на листе

Марка	Обозначение	Наименование	Кол.	Примечание
ПТ1	серия 3.006-2 вып 1	Плита покрытия ПТg-3	2	0,15 т
ОП-1	ГОСТ 8509-72	1. L 50×5; ℓ: 1200	4	4.52 кг
	То же	2. L 50×5; ℓ: 400	6	1.92 кг
	"	3. L 50×5; ℓ: 2000	2	7.54 кг
	ГОСТ 103-76	4. 100 × 100 × 5	4	0,4 кг
Приямок	ГОСТ 8509-72	5. L 50×5; ℓ: 2600		15.12 кг
	ГОСТ 2590-71	6. ф 6АI; ℓ: 260	8	0,06 кг
	ГОСТ 8568-57	7 Рифленая сталь δ: 4	F:0,25	8,35 кг
Канал	ГОСТ 8509-72	8. L 50×5; ℓ: 7400		28,0 кг
	ГОСТ 2590-71	9 ф 6АI; ℓ: 260	24	0,06 кг
	ГОСТ 8568-57	10. Рифленная сталь δ: 4	F:0,4м	12,36 кг
РМ 1	ГОСТ 8240-72	11 [16; ℓ: 1000	2	14,2 кг
	То же	12 [16; ℓ: 600	2	8.52 кг
РМ 2	"	13 [16; ℓ: 600	4	8.52 кг
РМ 3 (7шт)	ГОСТ 8509-72	14. L 75×5; ℓ: 250	1	1.45 кг
	ГОСТ 8509-72	15 L 75×5; ℓ: 150	3	0,87 кг
	То же	16 L 75×5; ℓ: 1050	2	6,09 кг
	"	17. L 75×5; ℓ: 500	1	2,90 кг
	"	18 L 75×5; ℓ: 950	1	5,51 кг
	ГОСТ 103-76	19 - 100×5; ℓ: 150	1	0,59 кг
		Материалы		
Ф01	АР л. 7	Бетон М 150	2	0,49 м³
Ф02	То же	То же	2	0,23 м³
Ф03	"	"	4	0,01 м³

1. Настоящий чертеж читать совместно с теплотехнической частью проекта.
2. Устройство фундаментов Ф01 и Ф02 выполнить по получении оборудования.
3. Анкерные болты установить согласно СН 460-71.
4. Все металлические изделия окрасить масляной краской за 2 раза
5. Сварку производить электродами типа Э-42 по ГОСТ 9467-75
6. Конструкцию пола смотри на чертеже АР л.2.

Разраб.	Голова		
Пров.	Моисеев		
Рук. гр.	Моисеев		
Н. контр.	Саркисян		
Нач. сект.			
Нач. отд.	Лукьяновский		
Гл. инж. пр.	Новиков		06.81

Привязан

Инв №

АР

Газонаполнительная станция для заправки газобаллонных автомобилей

Здание станции	Стадия	Лист	Листов
	Р	7	

План полов. Маркировочная схема фундаментов под обор. элемент плана 2; ОП1 Узел 4, 5

Госкомнефтепродукт РСФСР ГИПРОНЕФТЕТРАНС г. Волгоград

Инв № подл. | Подпись и дата | Взам. инв №

Типовой проект 503-6-2 Альбом II

Копия Зерна

Маркировочная схема отверстий в стенах и перегородках

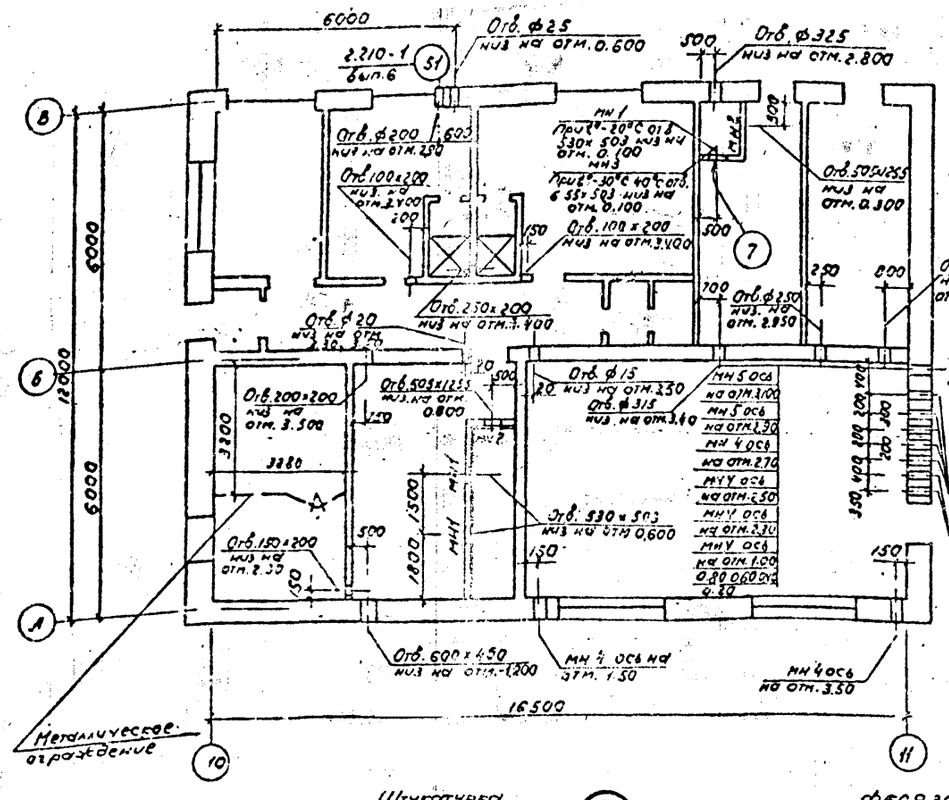

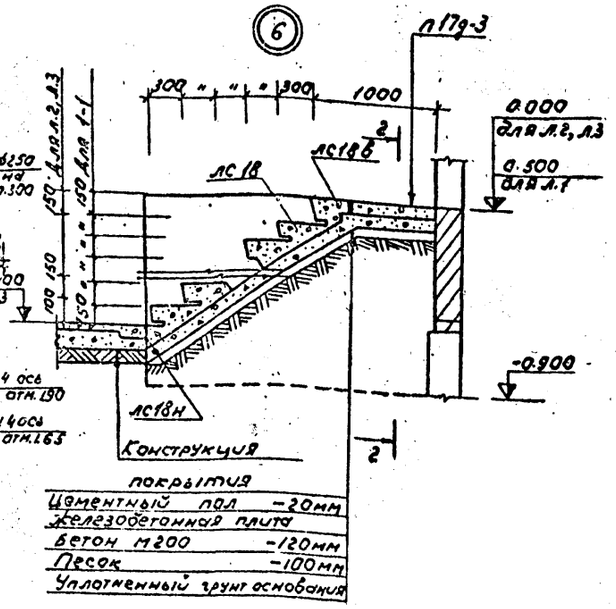

покрытия

Цементный пол	-20мм
Железобетонная плита	
Бетон М200	-120мм
Песок	-100мм
Уплотненный грунт основания	

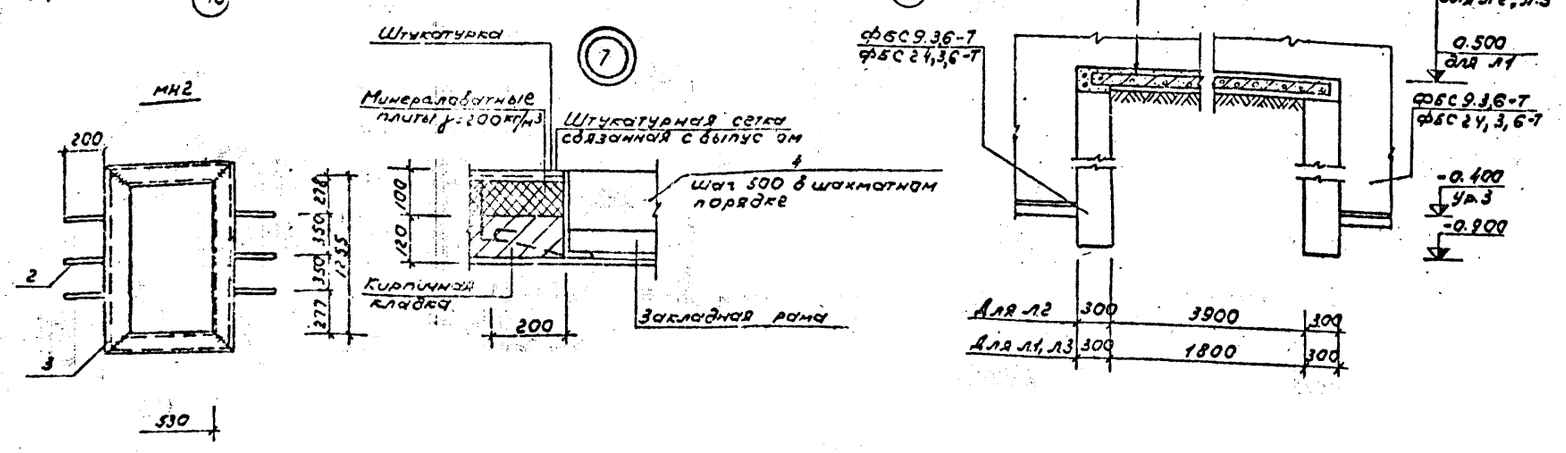

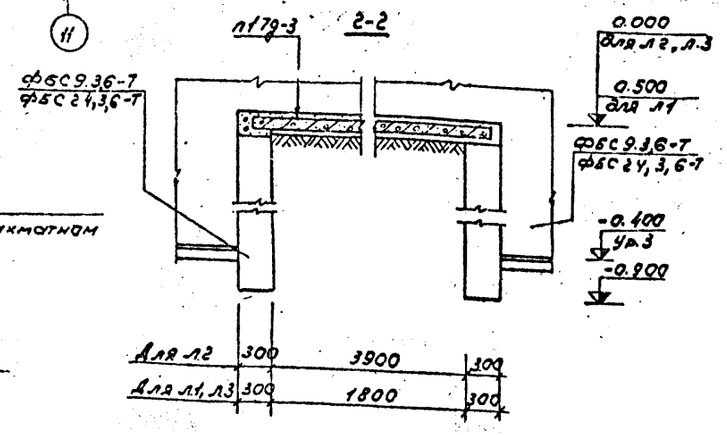

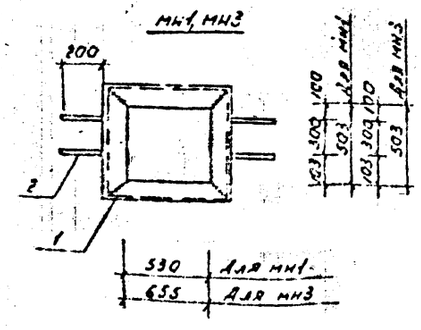

План металлического ограждения

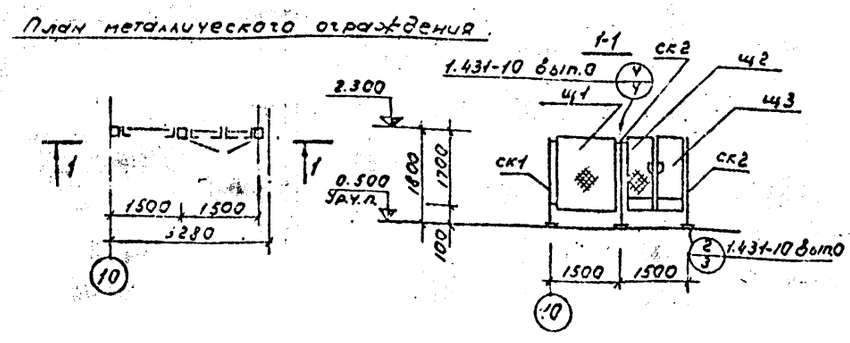

Спецификация элементов к маркировочным схемам, расположенным на листе

Марка	Обозначение	Наименование	Кол.	Примечание
ск1	1.431-10 вып. 0	Стойка 1.8С	1	9.56кг
ск2	то же	то же 1.8С-А	2	9.40кг
щ1	"	Щит сетчатый 1.5×1.8щ	1	23.6кг
щ2	"	то же 0.75×1.8щД-А	1	21.27кг
щ3	"	" 0.75×1.8щД-П	1	21.20кг
мн1 (3шт) мн3 (1шт)	ГОСТ 8509-72	1. L50×5, ℓ=2500 ([ℓ=2516])		3.40кг ([9.4кг])
	ГОСТ 2690-71	2. ф8АI, ℓ=300	4[4]	0.12кг
мн2 (2шт)	ГОСТ 8509-72	3. L50×5, ℓ=3970		15.00кг
	ГОСТ 2690-71	2. ф8АI, ℓ=300	6	0.12кг
	то же	4. ф6АI, ℓ=300	62	0.06кг
л1 (2шт)	3.006-2 вып.1	Плита П17д-3	1	0.48т
	1.155-1 вып.1	Ступень верхняя фризовая с выпуском лс 18в	1	150кг
	то же	Ступень основная лс18	5	192кг
	"	Ступень нижняя фризовая лс18н	1	95кг
	ГОСТ 13579-78	Фундаментные блоки ФБС9,3,6-Т	4	0.35т
	то же	то же ФБС24,3,6-Т	2	0.97т
	3.006-2 вып.1	Плита П17д-3	4	0.48т
л2 (1шт)	1.155-1 вып.1	Ступень верхняя фризовая с выпуском лс 18в	1	150кг
	то же	Ступень основная фризовая лс18	1	192кг
	"	Ступень нижняя фризовая лс18н	1	95кг
	ГОСТ 1.3579-78	Фундаментные блоки ФБС24,3,6	3	0.975т
л3 (1шт)	3.006-2 вып.1	Плита П17д-3	1	0.48т
	1.155-1 вып.1	Ступень верхняя фризовая с выпуском лс18в	1	150кг
	то же	Ступень основная лс18	1	192кг
	"	Ступень нижняя фризовая лс18н	1	95кг
	ГОСТ 13579-78	Фундаментные блоки ФБС24,3,6-Т	2	0.975т
мн4	3.901-6	Патрубки Ду50, ℓ=400 (ℓ=500) [ℓ=700]	15	2.0кг (2.5кг) [2.5]
мн5	то же	то же Ду80, ℓ=400, (ℓ=500) [ℓ=700]	2	3.0кг (3.5кг) [4.5кг]

1. Данный лист читать совместно с теплотехнической частью проекта.
2. После монтажа металлические конструкции окрасить масляной краской за 2 раза.
3. Грунт в основании лестниц уплотнить с доведением объемного веса скелета грунта до 1.7тс/м³.
4. Сварку производить электродами типа Э-42 ГОСТ 9467-75.
5. Размеры в круглых скобках даны для t°=-30°С, в квадратных для -40°С.

Разраб.	Голова		
Провер.	Моисеев		
Рук. гр.	Моисеев		
Н.контр.	Саркисян		
Нач. сект.			
Нач. отд.	Лукьяновский		
Гл.инж.пр.	Новиков		06.81

АР

Газонаполнительная станция для заправки газобалочных автомобилей

Здание станции

Стадия	Лист	Листов
Р	8	

Маркировочная схема отверстий в стенах и перегородках мн-1, мн-2. План металлического ограждения

Госкомнефтепродукт РСФСР ГИПРОНЕФТЕГРАНС г. Волгоград

Привязан:

Инв. №

Фасад 1-9

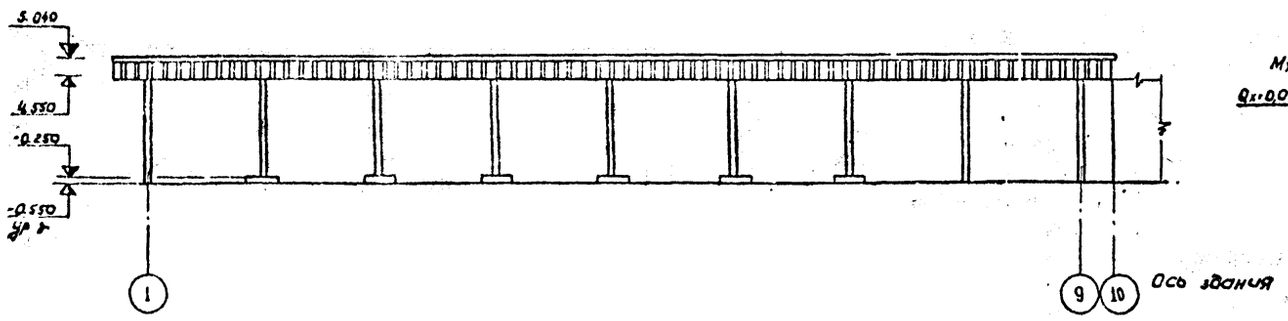

Расчетная схема нагрузки на фундамент

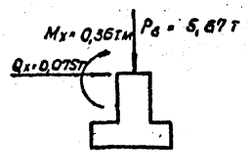

Маркировочная схема колонн

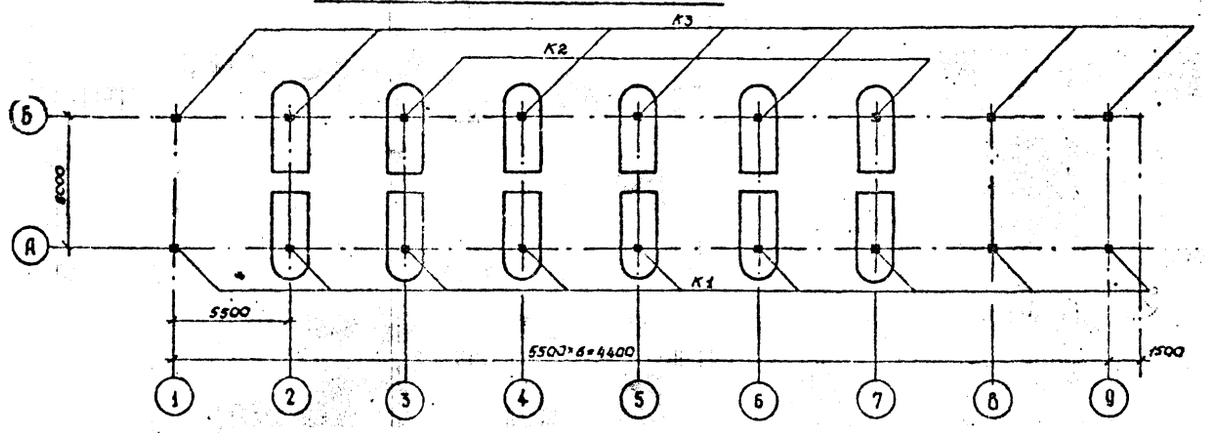

Маркировочная схема фундаментов

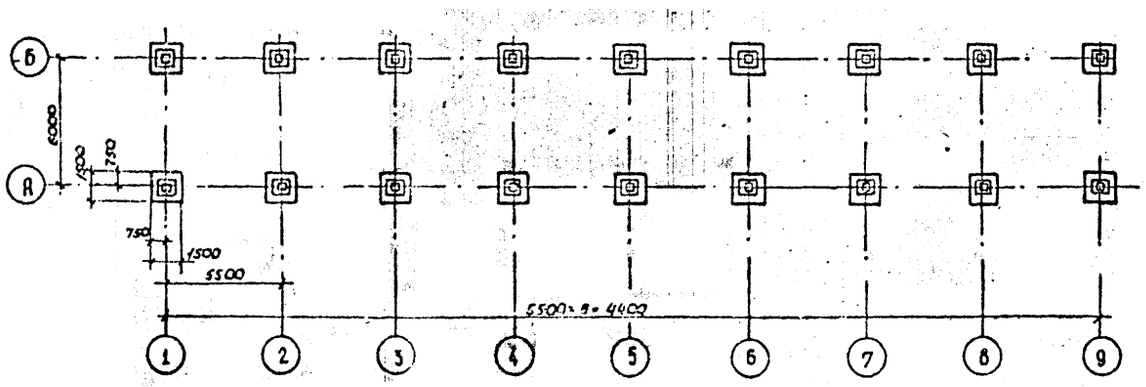

Все фундаменты - Ф1

Спецификация элементов к маркировочной схеме, расположенной на листе

Марка	Обозначение	Наименование	Кол.	Примечание
		Сборные ж.б. элементы		
К1	1.423-3 вып. 1	Колонна К48-1	9	2,3т
К2	АР л. 11	Колонна К48-1-1	2	2,3т
К3	То же	Колонна К48-1-2	7	2,3т
Ф1	1.412-1/77 вып. 1	Фундамент ФА-1-1	18	1,6м³

1. За условную отметку 0.000 принят уровень чистого пола насосно-компрессорного отделения здания, что соответствует отметке по генплану [ ]
2. Данный лист читать совместно с генпланом
3. Под фундаментами устраивается песчаная подготовка h = 100 мм

Разраб.	Приказчиков		
Провер.	Моисеев		
Рук. гр.	Моисеев		
Н. контр.	Саркисян		
Нач. сект.			
Нач. отд.	Лукьяновский		
Гл. инж. пр.	Новиков		06.81

Привязан

Инв. №

АР

Газонаполнительная станция для заправки газобалланных автомобилей

Здание станции. Навес

Стадия	Лист	Листов
Р	9	

Фасад 1-9. Маркировочная схема колонн. Маркировочная схема фундаментов

Госкомнефтепродукт РСФСР ГИПРОНЕФТЕТРАНС г. Волгоград

Типовой проект 503-6-2 Альбом II

Копия Белова

Копия верна

Альбом II

Типовой проект 503-6-2

Маркировочная схема металлического каркаса навеса

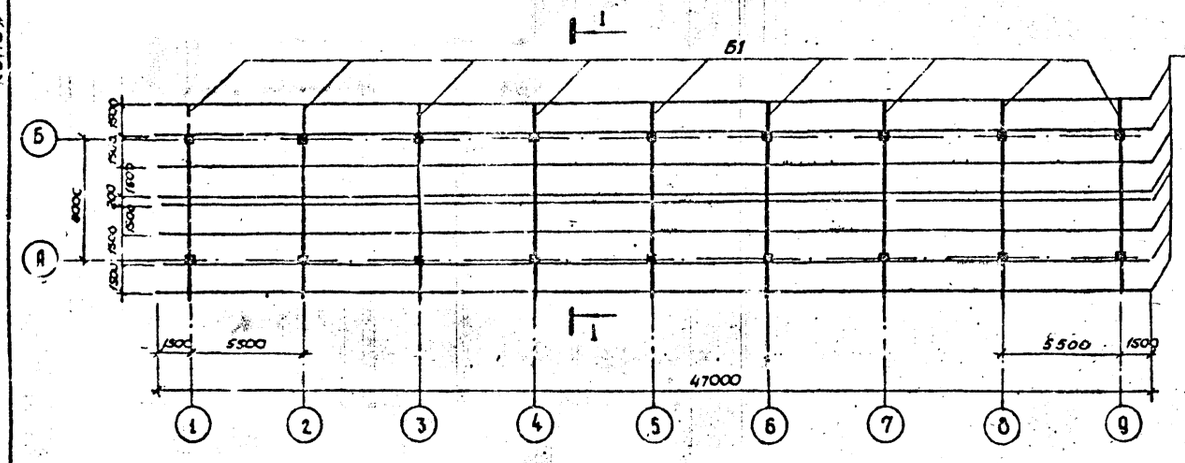
1
Б1
Б2
Б
А
1500
1500
1500

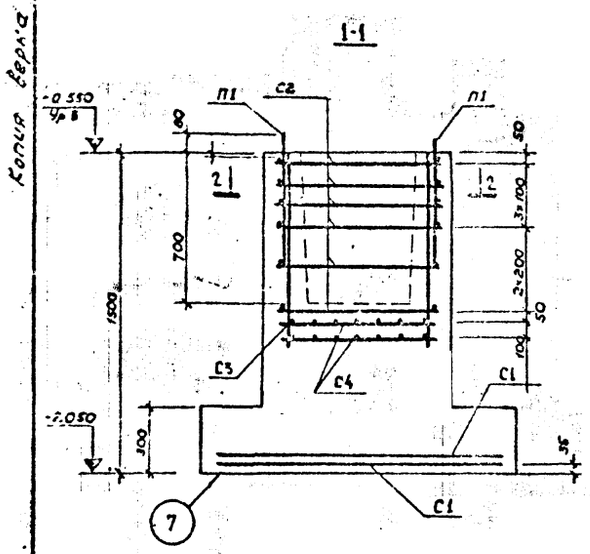

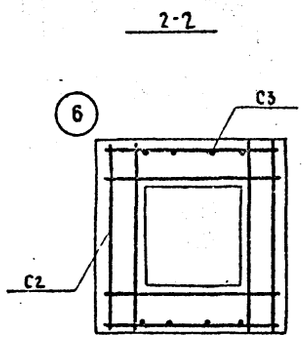

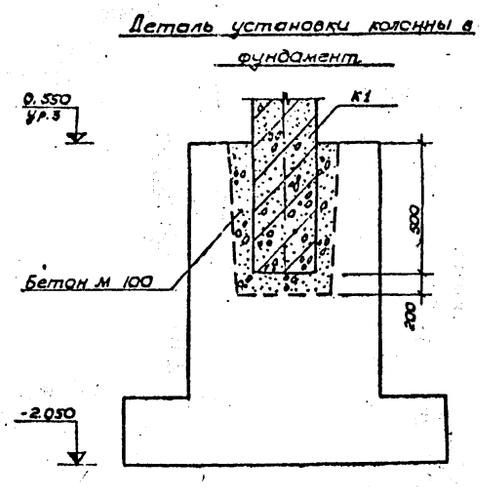

Спецификация ~~элементов~~ монолитной конструкции

Формат	Зона	Поз	Обозначение	Наименование	Кол	Примечание
				Сборочные единицы и детали		
		С1	Серия 1.410-2 вып.1	Сетка арматурная СА-14×15	2	15,73 кг
		С2	Серия 1.- -1/77 вып.3	То же СА-6АI	6	2,7 кг
		С3	Серия 1.412-1/77 вып.3	" 1С12АII-6×18	2	6,79 кг
		С4	То же	" СА1-6АI	2	3,4 кг
		П1	ГОСТ 5781-75	ф 18 ℓ = 1400 мм	2	2,8 кг
				Материалы:		
				Бетон М 200	1.6	м³
				Бетон М 100	0,13	м³

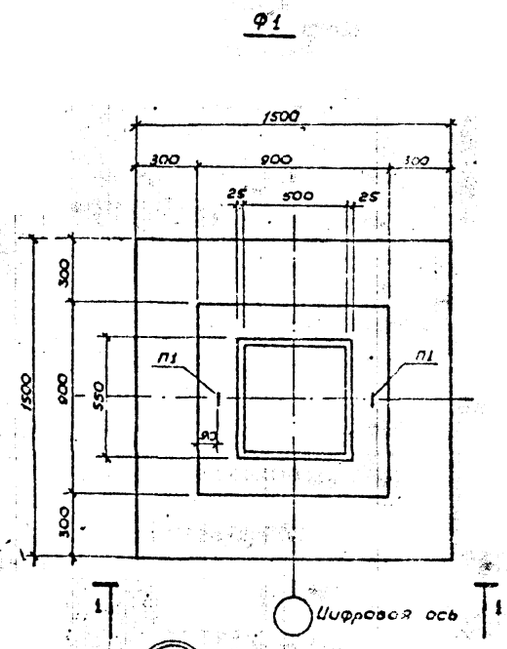

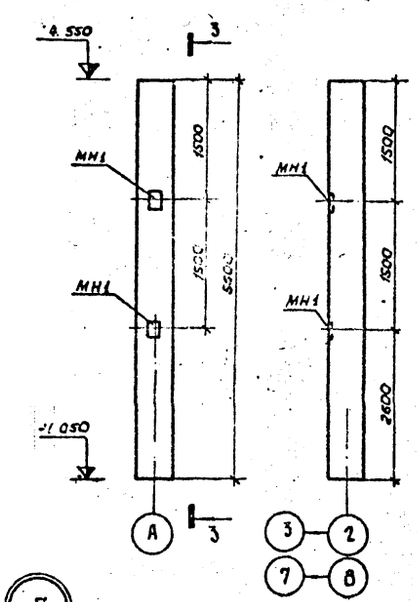

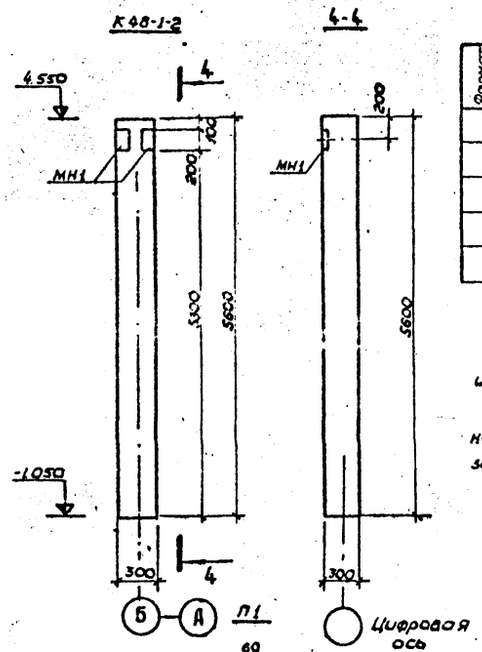

Спецификация элемента сборной конструкции

Формат	Зона	Поз	Обозначение	Наименование	Кол.	Примечание
				К48-1-1		
		МН1	Серия 3.400-6/76 л.19	Закладная деталь Ми1-19	2	2,4 кг
				К48-1-2		
		МН1	Серия 3.400-6/76 л.19	Закладная деталь Ми1-19	2	2,4 кг

1 Армирование и опалубочный чертеж колонн К48-1-1 и К48-1-2 выполнить по серии 1.423-3 вып.2

2 Колонны К48-1-1 и К48-1-2 отличаются от колонны К48-1 по серии 1.423-3 вып.2 наличием дополнительных закладных деталей.

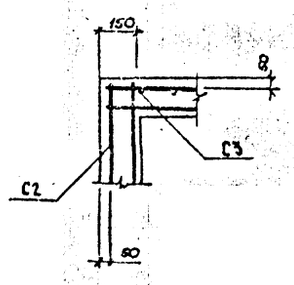

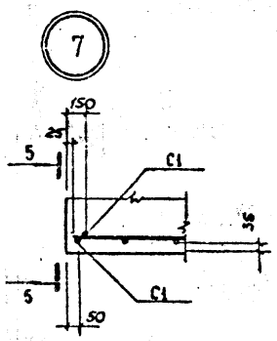

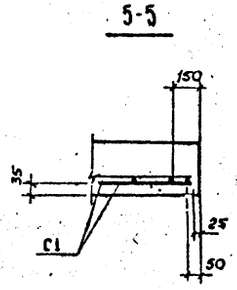

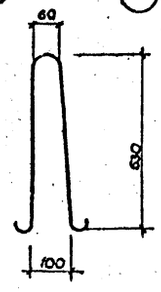

Разраб.	Приказчиков		
Пров.	Моисеев		
Рук. гр.	Моисеев		
Н. контр.	Саркисян		
Нач. сект.			
Нач. отд.	Лукьяновский		
Гл. инж. пр.	Новиков		

Привязан

Инв №

АР

Газонаполнительная станция для заправки газобалонных автомобилей

Здание станции Новес

Стадия	Лист	Листов
Р	11	

Фундамент Ф1. Деталь установки колонны в фундамент К48-1-1; К48-1-2.

Госкомнефтепродукт РСФСР ГИПРОНЕФТЕТРАНС г. Волгоград

Копия верна

Альбом II

Типовой проект 503-6-2

Инв. № подл. | Подпись и дата | Взам. инв. №

Типовой проект 903-6-2 Альбом II

Маркировочная схема листов покрытия и обрамления

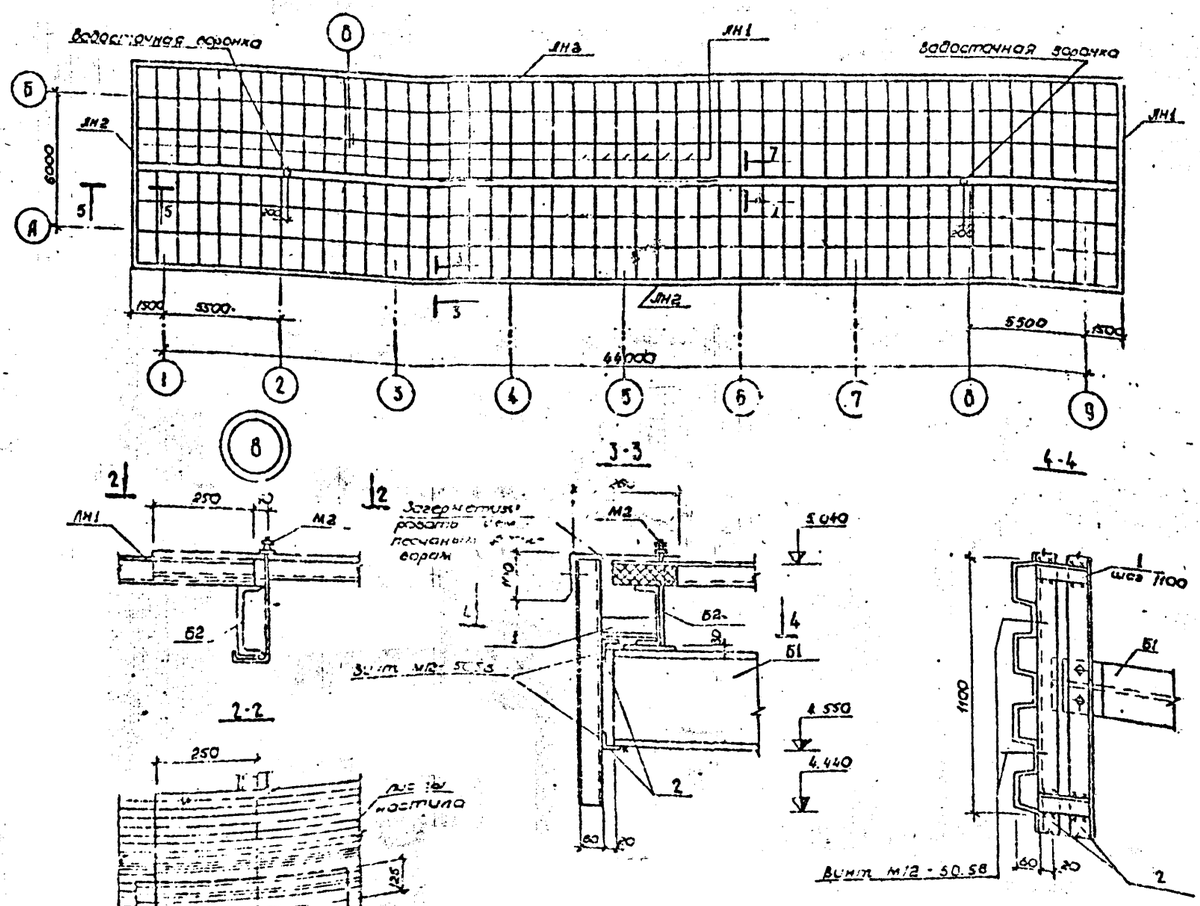

Деталь водостока

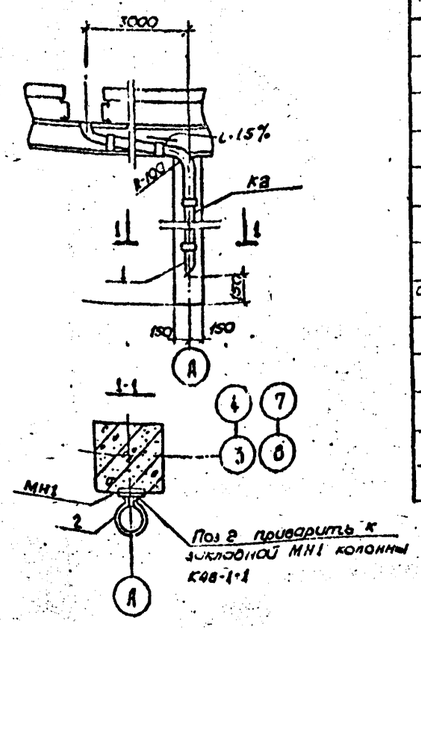

Спецификация элементов к маркировочной схеме, расположенной на листе

Марка	Обозначение	Наименование	Кол.	Примечание
ЛН1	ГОСТ 16233-77	Асбестоцементные волнистые листы УВ-6-К	288	28 кг
ЛН2	ТУ 34-5831-71	Оцинкованный профилированный настил пр.м 80-782-09	150	6 кг
М2	Серия 2.460-1 вып.3.	Деталь крепления М2	390	69 кг на все
1	ГОСТ 8509-72	L 50×5 ℓ=160	68	0,6 кг
2	То же	L 50×5 ℓ=228 м	—	660 кг
3	ГОСТ 103-76	Ребро жесткости δ=8 мм	—	66 кг
Оцинкованная сталь	ГОСТ 8075-56**	δ=0,8 мм	74,5	м²
	ГОСТ 17474-72	Винт М12×50.58	210	

1 Данный чертеж читать совместно с чертежами АР-9, АР-10.

2 Сварку производить электродами Э-42 по ГОСТ 9467-75

Разраб.	Прикозчиков		АР
Пров.	Моисеев		
Рук. гр.	Моисеев		Газонаполнительной станции для заправки газобалонных автомобилей
Н. контр.	Саркисян		
Нач. сект.			
Нач. отд.	Лукьяновский		Здание станции. Навес
Гл. инж. пр.	Новиков		Маркировочная схема

Привязан

Инв. № подл. | Подпись и дата | Взам. инв. №

Копия верна

Настоящая часть проекта разработана на основании нормативных документов:

Внутренний водопровод и канализация зданий СНиП II-30-76.

Здание станции оборудуется внутренними водопроводом и канализацией.

1. Водоснабжение

Система водоснабжения в здании принимается объединенной для хозяйственно-производственных и противопожарных нужд.

Требуемый напор на вводе в здание составляет 10 м. вод. ст.

Если напор в городской сети меньше расчетного при привязке проекта предусмотреть на сети повысительную установку ВУ-5-30 (типовой проект 901-2-38).

Ввод водопровода в производственное здание выполняется из чугунных водопроводных труб ф 65 мм. На вводе устанавливается водомер УВК-20.

Внутренняя сеть водопровода монтируется из стальных водогазопроводных труб ф 50 ÷ 15 мм.

Для полива зеленых насаждений от внутренней водопроводной сети производственного здания выведен поливочный кран в стене здания.

Норма расхода воды на хозяйственно-питьевые нужды принята 25 л на 1 человека в смену.

2. Канализация

Внутренние сети канализации в производственном здании выполняются из чугунных канализационных труб ф 50 ÷ 100 мм по ГОСТ 6942-69.

Для вентиляции сети предусматривается стояк ф 100 мм, который выводится выше кровли на 0.5 м.

Норма водоотведения бытовых сточных вод принято 25 л на 1 человека в смену.

Типовой проект разработан в соответствии с действующими нормами и правилами и предусматривает мероприятия, обеспечивающие взрывобезопасность и пожаробезопасность при эксплуатации зданий и сооружений.

Главный инженер. проекта Новиков

Типовой проект 503-6-2. Альбом II

Инв. № подл. | Подпись и дата | Взам. инв. №

Ведомость основных комплектов

Обозначение	Наименование комплекта	Примечание
ПЗ	Общая пояснительная записка	Альбом I
ТХ	Технологическая часть	Альбом III
ГА	Генеральный план и транспорт	Альбом I
НВК	Наружные сети водоснабжения и канализации	Альбом I
АР	Архитектурно-строительная часть	Альбом II
ВК	Внутренний водопровод и канализация	Альбом II
ОВ	Отопление и вентиляция	Альбом II
Э	Электротехническая часть	Альбом I, II
КА	КИП и автоматика	Альбом I, II
СС	Слаботочные устройства	Альбом I

Ведомость примененных и ссылочных документов

Обозначение	Наименование	Примечание
Типовая серия 4.900-8 выпуск IV	1. Типовые конструкции и детали зданий и сооружений	

Ведомость чертежей основного комплекта

Лист	Наименование	Примечание
1	Здание станции. Внутренний водопровод и канализация. Общие данные (начало)	
2	Здание станции. Внутренний водопровод и канализация. Общие данные (окончание)	
3	Здание станции. Внутренний водопровод и канализация. План. Схемы систем В1, Т3, К1, К3	

Инв. №			
Разраб.	Харькова		
Провер.	Визгалина		10.8
Рук. гр.	Визгалина		10.8
Н. контр.	Брыкалина		
Нач. сект.	Голустьянц		
Нач. отд.	Забулонов		
Гл. инж. пр.	Новиков		10.81

Привязан:

ВК

Газонаполнительная станция для заправки газобаллонных автомобилей

Здание станции. Внутренний водопровод и канализация	Стадия	Лист	Листов
	Р	1	3

Общие данные (начало)

Госкомнефтепродукт РСФСР ГИПРОНЕФТЕТРАНС г. Волгоград

Таблица водопотребления и водоотведения

№ по порядку	Наименование потребителя	Кол-во часов работы в сутки	Кол-во потребителей	Требования к качеству воды	Потребный напор у потребителя, м	Режим водопотребления	Расход воды на одного потребителя, м³/ч	Водопотребление из хозяйственно-питьевого водопровода м³/сут	м³/ч	л/с	Характеристика загрязнений сточных вод мг/л	Водоотведение в бытовую канализацию м³/сут	м³/ч	л/с	Примечания
1	Обслуживающий персонал	24	23	питьевого качества	10	постоянный	0.003	3.125	1.078	1.035	Взв. в-ва-250 БПК20-200 РН-7.2÷7.8	3.125	1.078	1.625	—
2	Компрессоры	24	2	»	»	»	0.5	24.0	1.0	0.28	условно-чистые	24.0	1.0	0.28	—

Основные показатели по чертежам водопровода и канализации

Наименование системы	Потребный напор на вводе, м	Расчетные расходы м³/сут	м³/час	л/с	при пожаре л/с	Установочная мощность эл. двигателей, квт	Примечание
Хозяйственно-питьевой водопровод	10.0	27.125	2.078	1.315	—	—	
бытовая канализация	—	3.125	1.078	1.625	—	—	
Производственная канализация	—	24.0	1.0	0.28	—	—	

Спецификация систем водопровода и канализации

Марка	Обозначение	Наименование	Кол.	Примечание
В1	Водопровод хозяйственно-питьевой			
	30ч 47бр	1. Задвижка ф50 шт	3	20.0 кг
	15кч 18р2	2. Вентиль ф25 шт	3	1.4 кг
	то же	3. То же ф20 шт	1	0.9 кг
	то же	4. То же ф15 шт	3	0.7 кг
	ГОСТ 19874-74	5. Смеситель Сн-Д-Ст комп	2	1.5 кг
	ГОСТ 19902-74	6. Смеситель Сн-Ум-ВКСЦ	3	1.4 кг
	Кировабадский приборостроительный з-д	7. Водомер УВК-20 шт	1	2.4 кг
	ГОСТ 8625-77	8. Манометр ОН шт	1	—
	106 8 бк1	9. Кран спускной ф15 шт	1	0.6 кг
	ГОСТ 3262-75*	10. Трубы Ц15×2.8 п.м	23.5	1.3 кг
	то же	11. То же Ц20×2.8 п.м	5.5	1.7 кг
	то же	12. То же Ц25×3.2 п.м	14.0	2.4 кг
	то же	13. То же Ц32×3.2 п.м	4.5	3.1 кг
	то же	14. То же Ц50×3.5 п.м	3.0	4.4 кг
	ГОСТ 9583-75	15. Трубы чугунные ф65 п.м	1.0	9.9 кг
	ГОСТ 5525-61**	16. Колено УРГ-50 шт	1	8.4 кг
	ГОСТ 18698-73*	17. Рукав П(VII)-10-25-36-У С-10.0	1	7.3 кг
	ГОСТ 17378-77	18. Переход К57×4.0-38-2.0	1	0.2 кг
Т3	Горячее водоснабжение			
	15кч 18п	1. Вентиль ф20 шт	1	0.9 кг
	ГОСТ 3262-75*	2. Трубы Ц15×2.8 п.м	9.5	1.3 кг
	то же	3. То же Ц20×2.8 п.м	8.5	1.7 кг

(продолжение спецификации)

Марка	Обозначение	Наименование	Кол.	Примечание
	Канализация бытовая			
	ГОСТ 1811-73	1. Трап чугунный ф50 шт	1	7.0 кг
	ГОСТ 22847-77	2. Унитаз „компакт" с прямым выпуском компл.	1	—
	ГОСТ 23759-79	3. Умывальник керамический с двухоборотным сифоном компл.	3	—
	ГОСТ 6942.3-80	4. Трубы чугунные ф50 п.м	9.5	5.9 кг
	то же	5. То же ф100 п.м.	12.5	13.4 кг
	ГОСТ 6942.12-80	6. Тройник ТП-50×50 А шт	4	2.7 кг
	то же	7. То же ТП-100×100-А шт	3	7.7 кг
	ГОСТ 6942.6-69	8. Патрубок П-50×100 шт	1	2.2 кг
	ГОСТ 6942.9-80	9. Отвод О 135° 100 шт	2	3.7 кг
	то же	10. То же О 135° 50 шт	2	1.6 кг
	ГОСТ 17379-77	11. Заглушка 57×3 шт	1	0.2 кг
	то же	12. То же 108×4 шт	1	0.7 кг
	ГОСТ 6942.24-80	13. Ревизия Р-100-А шт	1	8.0 кг
	ГОСТ 6942.7-80	14. Колено К-50-А шт	3	2.1 кг
	то же	15. То же К-100-А шт	1	5.1 кг
	Канализация производственная			
	ГОСТ 9583-75	1. Трубы чугунные ф65	1.0	1.3 кг
	ГОСТ 6942.3-80	2. Трубы чугунные ф50	16.5	5.9 кг
	ГОСТ 6942.12-80	3. Тройник ТП-50×50-А шт	3	2.7 кг
	ГОСТ 6942.9-80	4. Отвод О 135° 50-А шт	2	1.6 кг
	ГОСТ 17379-77	5. Заглушка 57×3 шт	2	0.2 кг
	ГОСТ 6942.7-80	6. Колено К-50-А шт	3	2.1 кг
	Масса указана одного изделия			

Типовой проект 503-6-2 Альбом II

Копия верна

Инв. № подл.	Подпись и дата	Взам. инв. №

Привязан:

Инв. №

Разраб.	Харькова		
Пров.	Визгалина		10.81
Рук. гр.	Визгалина		10.81
Н.контр.	Брыкалина		
Нач.сект.	Голустьянц		
Нач.отд.	Забулонов		
Гл.инж.пр.	Новиков		10.81

ВК

Газонаполнительная станция для заправки газобаллонных автомобилей

Здание станции. Внутренний водопровод и канализация

Стадия	Лист	Листов
	2	

Общие данные (окончание)

Госкомнефтепродукт РСФСР ГИПРОНЕФТЕТРАНС г. Волгоград

Копия верна

Альбом I

Типовой проект 503-6-2

Инв.№ подл. | Подпись и дата | Взам.инв.№

План на отм. 0.00, 0.50

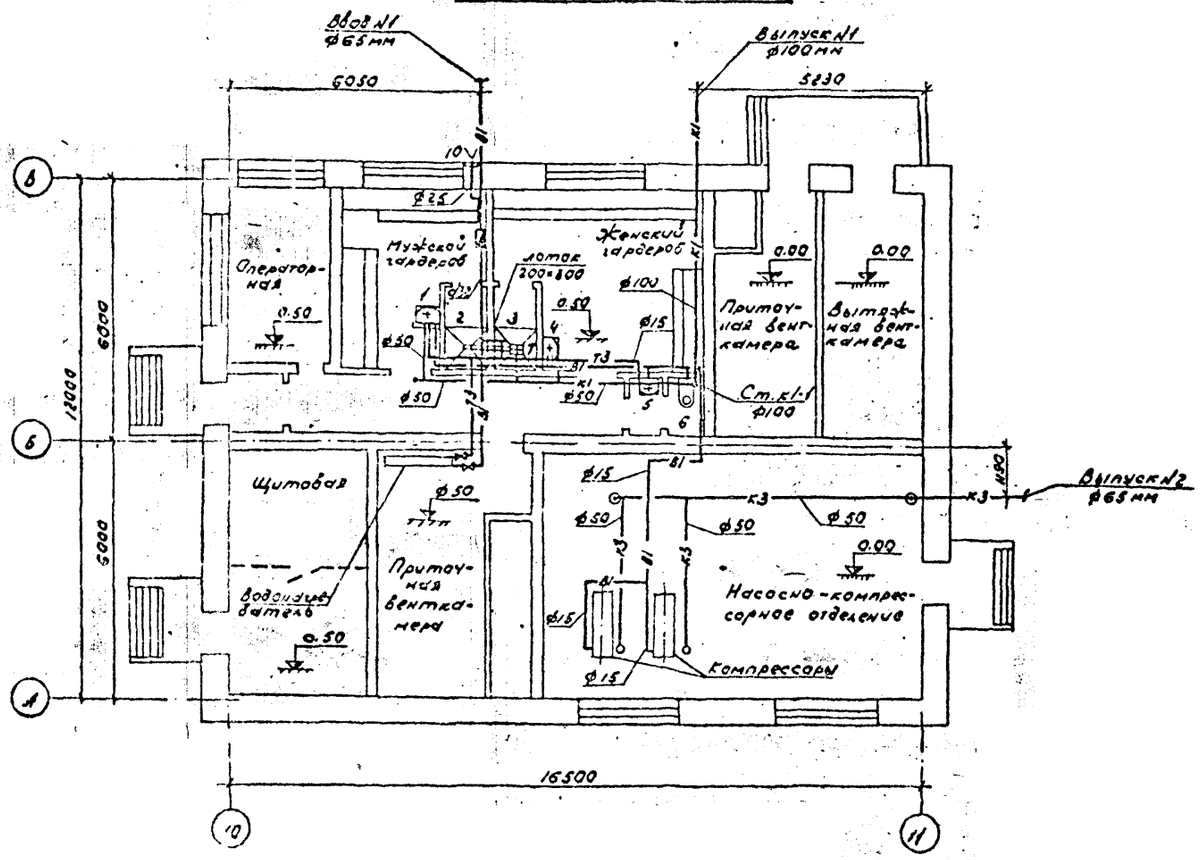

В1, Т3

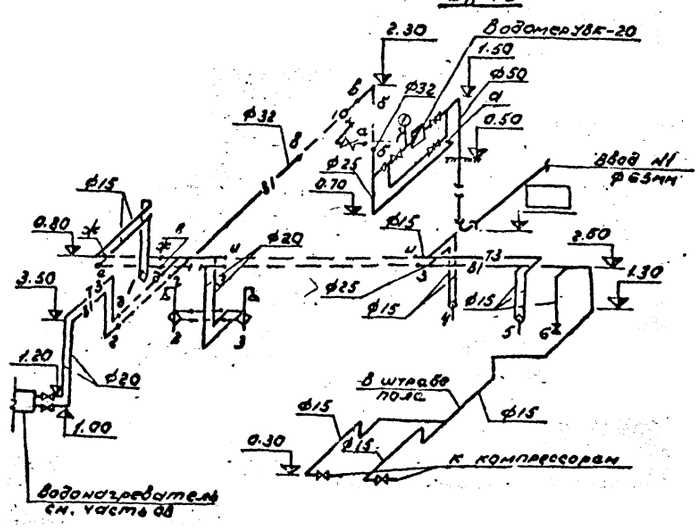

К1

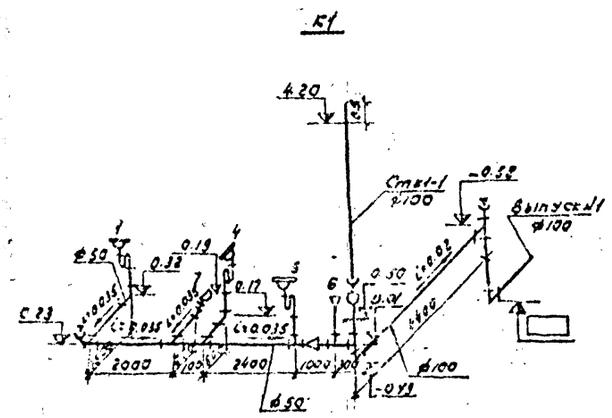

К3

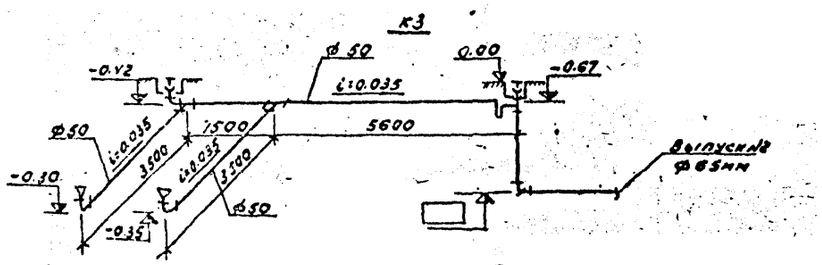

1. Глубина заложения сети принята для водопровода -2.0, для канализации -1.1м.
Глубину заложения уточнить при привязке проекта.

2. Стальные трубы внутри помещений окрасить масляной краской за 2 раза.

3. За относительную отметку пола 0.00 принята абсолютная отметка

4. Утепление ввода водопровода предусматривается при привязке проекта.

Разраб.	Харькова			ВК	
Провер.	Вуздалина		10.81		
Рук.гр.	Вуздалина		10.81		
Н.контр.	Брыксолин		–	Газонаполнительная станция для заправки газобаллонных автомобилей	
Нач.сект.	Голуствову				
Нач.отд.	Забулонов			Здание станции внутренний водопровод и канализации	Стадия: Р; Лист: 3; Листов:
Гл.инж-р	Новиков		10.81		
Привязан:				План. Схемы систем В1, Т3, К1, К3. м1:100	Госкомнефтеспродукт РСФСР ГИПРОНЕФТЕТРАНС г. Волгоград
Инв.№					

Альбом I

Ведомость чертежей основного комплекта ОВ

Лист	Наименование	Примечание
1	Общие данные (начало)	
2	Общие данные (продолжение)	
3	Общие данные (окончание)	
4	Отопление. План. Узлы управления	
5	Отопление. Схема отопления. Схемы теплоснабжения.	
6	Спецификация систем отопления и теплоснабжения	
7	Вентиляция. План. Схемы П1, П2	
8	Вентиляция. Схемы В1÷В3; ВЕ1÷ВЕ4	
9	Спецификация систем вентиляции (начало)	
10	Спецификация систем вентиляции (окончание)	

Ведомость основных комплектов

Обозначение	Наименование комплекта	Примечание
ПЗ	Общая пояснительная записка	Альбом I
ТХ	Технологическая часть	Альбом II
ГА	Генеральный план и транспорт	Альбом I
НВК	Наружные сети водоснабжения и канализации	Альбом I
АР	Архитектурно-строительная часть	Альбом I, II
ВК	Внутренний водопровод и канализация	Альбом II
ОВ	Отопление и вентиляция	Альбом II
Э	Электротехническая часть	Альбом I, II
КА	КИП и автоматика	Альбом I, II
СС	Слаботочные устройства	Альбом I

Типовой проект разработан в соответствии с действующими нормами и правилами и предусматривает мероприятия, обеспечивающие взрывобезопасность и пожаробезопасность при эксплуатации здания в части отопления и вентиляции.

Главный инженер проекта Новиков В.

Ведомость примененных и ссылочных документов

Обозначение	Наименование	Примечание
1.494-26, в.1	Унифицированные конструкции приточных вентиляционных установок. Коробки и диффузоры к вентиляторам. Рамки и подставки для установки калориферов	
1.494-26, в.2	То же. Утепленные створные клапаны к многоходовым калориферам по ГОСТ 7201-70	
5.904-5	Гибкие вставки к центробежным вентиляторам	
5.904-4	Двери и люки для вентиляционных камер	
3.904-18, в1	Клапаны и заслонки для вентиляционных систем взрывоопасных производств. Клапаны обратные и перекидные в искрозащищенном исполнении	
3.904-18, в.2	Клапаны и заслонки для вентиляционных систем взрывоопасных производств. Заслонки воздушные в искрозащищенном исполнении	
1.494-32	Зонты и дефлекторы вентиляционных систем	
2.494-1, в.1	Узлы прохода вентиляционных шахт через покрытие промышленных зданий	
1.494-30, в.2	Установка и крепление вентиляторов к строительным конструкциям. Установка и крепление центробежных вентиляторов Ц4-70	
1.494-10	Решетки щелевые регулирующие тип „Р"	
3.904-10	Крепление стальных неизолированных воздуховодов	
4.904-69	Детали крепления санитарно-технических приборов и трубопроводов	
4.903-10, в.3	Изделия и детали трубопроводов для тепловых сетей. Установка контрольно-измерительных приборов (термометров, манометров).	
4.903-10, в.8	То же. Грязевики	
4.903-10, в.4	Изделия и детали трубопроводов для тепловых сетей. Опоры трубопроводов неподвижные.	
4.903-10, в.5	То же. Опоры трубопроводов подвижные	
2.400-4, в.1	Детали тепловой изоляции промышленных объектов с положительными температурами. Тепловая изоляция трубопроводов	
2.400-4, в.2	То же. Тепловая изоляция арматуры и фланцевых соединений	

План схема размещения отопительно-вентиляционных установок

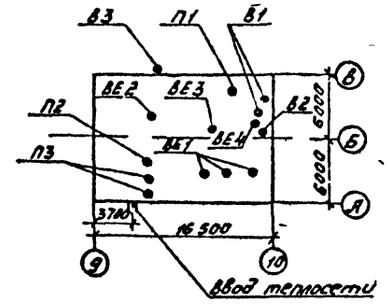

Основные показатели по чертежам отопления и вентиляции

Наименование здания (сооружения) помещения	Объем м³	Расход тепла, ккал/ч: на отопление	на вентиляцию	на горячее водоснабжение	Общий расход тепла	Расход холода ккал/ч	Установочная мощность эл. двигат. квт
Производственное здание							
$t_н$ = -20°С	670	32150	34060	52500	118710	—	4.05
$t_н$ = -30°С		41880	44460	52500	138840	—	4.05
$t_н$ = -40°С		48750	54590	52500	155840	—	4.05

Привязан:

Инв. №

Разраб.	Маринова			ОВ
Провер.				
Рук. гр.	Васильев		05.81	
Н.контр.	Васильев			Газонаполнительная станция для заправки газобаллонных автомобилей
Нач.сект.	Юматов			
Нач.отд.	Забулонов			Здание станции
Гл.инж.пр.	Новиков		05.81	Общие данные (начало)

Стадия	Лист	Листов
Р	1	10

Госкомнефтепродукт РСФСР ГИПРОНЕФТЕТРАНС г. Волгоград

Типовой проект 503-6-2

Копировал

Формат А4

Копия верна

Альбом II

Общие указания.

Настоящий проект выполнен на основании технологического задания и архитектурно-строительных чертежей.

Проект разработан для района с расчетной температурой отопления: -20°С; -30°С; -40°С.

Источником теплоснабжения здания служат внешние тепловые сети с параметрами 150-70° и 95-70°С.

В качестве нагревательных приборов приняты стальные радиаторы типа РСГ.

Узел ввода и трубопроводы, прокладываемые в подпольных каналах теплоизолируются.

В щитовой предусмотрено воздушное отопление совмещенное с приточной вентиляцией.

Насосно-компрессорное отделение оборудовано приточно-вытяжной вентиляцией, обеспечивающей десятикратный воздухообмен в час и кроме того, обособленной вытяжной аварийной вентиляцией с восьмикратным воздухообменом в час.

Для щитовой предусмотрена отдельная вентиляция подпора в количестве пяти объемов помещения.

Металлические воздуховоды, трубопроводы и приборы отопления окрасить масляной краской за 2 раза.

При разработке проекта использованы:
СНиП II-33-75; СНиП II-34-76; СНиП II-37-76;
Правила безопасности в газовом хозяйстве, 1979г.

Характеристика отопительно-вентиляционных систем

№ системы	кол. систем	Наименование обслуживаемого помещения (технологического оборудования)	Тип вентустановки / Вентагрегата	Вентилятор: Тип	№	Схема исполнения	Положение / Вращение	L, м³/ч	H, кг/м²	n, об/мин	Электродвигатель: Тип / исполнение по взрывозащите	N, кВт	n, об/мин	Воздухонагреватель: Тип	№	Кол. шт	Температура нагрева °С: от	до	Расход тепла ккал/ч	H, кг/м²	Примечание
П1	1	Насосно-компрессорное отделение		Ц4-70	3.15	У1-01 2Т2	Пр0°	1840	120	2890	4А80А2 / 2Т2	2.2	2850	КВС	6	1	-20	+16	19550	2.1	
														КВС	7	1	-30	+16	24980	1.3	
														КВБ	7	1	-40	+16	30400	1.8	
П2	1	Гардеробы, коридор		Ц4-70	3.15	У1-01 2Т2	Пр0°	700	28	1400	4А63А4 / 2Т2	0.25	1400	КВС	6	1	-20	+20	8210	1.3	
														КВС	6	1	-30	+20	10330	1.3	
														КВС	6	1	-40	+20	12400	1.3	
П3	2	Щитовая и КИП		Ц4-70	3.15	У1-01 2Т2	Л0°	470	28	1400	4А63А4 / 2Т2	0.25	1400	КВС	6	1	-20	+25	6240	1.3	Один вентилятор резервный
														КВС	6	1	-30	+36	9150	1.3	
														КВС	6	1	-40	+45	11790	1.3	
В1	2	Насосно-компрессорное отделение		Ц4-70	2.5	У1-01 2Т2	Пр0°	1230	60	2890	4А63В2 / 2Т2	0.55	2890								то же
В2	1	То же (аварийное)		Ц4-70	2.5	У1-01 2Т2	Пр0°	1470	50	2890	4А63В2 / 2Т2	0.55	2890								
В3	1	Вентиляция шкафов		Ц4-70	3.15	У1-01 2Т2	Пр0°	500	28	1400	4А63А4 / 2Т2	0.25	1400								
ВЕ1	3	Насосно-компрессорное отделение	Дефлектор	4.00.000		d=200		610													
ВЕ2	1	Душевые	Дефлектор	4.00.000		d=200		150													
ВЕ3	1	Санузлы	Дефлектор	4.00.000		d=200		50													
ВЕ4	1	Венткамеры	Дефлектор	4.00.000		d=200		50													

Экспликация помещений

№	Наименование	Категория производств по взрыво- и пож. опасн.	Температура внутри помещения
1	Операторная	Д	+18
2	Мужской гардероб	—	+25
3	Душевая	—	+25
4	Женский гардероб	—	+25
5	Санузел	—	+16
6	Приточная венткамера	А	+5
7	Вытяжная камера	А	+5
8	Насосно-компрессорное отделение	А	+16
9	Приточная венткамера	Д	+5
10	Щитовая и КИП	Д	+5
11	Коридор	—	+16
12	Тамбур	—	—

Таблица воздушного баланса

№ по экспликации	Наименование помещений	Категория по взрыво-пожароопасности	Объем помещений	Кратность воздухообмена	Воздухообмен м³/ч: Вытяжка: Местными отсосами	Общеобменной вентиляцией из нижней зоны: Естественная	Механическая	Общеобменной вентиляцией из верхней зоны: Естественная	Механическая	Неорганизованная	Общая	Дополнительно аварийной вентиляции	Приток: В нижнюю зону: Естественный	Механический	В верхнюю зону: Естественный	Механический	Неорганизованный	Общий	Проектируемые системы вентиляции: Вытяжные: Обозначение системы	Количество вентагрегатов	Приточные: Обозначение системы	Кол-во вентиляторов	Примечание
1	Операторная	Д	35	+1 / -1	—	—	—	—	—	35	35	—	—	—	—	—	35	35	—	—	—	—	
2	Мужской гардероб	—	36.6	—	200	—	—	—	—	—	200	—	—	—	—	275	—	275	В3	1	02	1	
3	Душевая	—	12	15 (по расчету 3кр=60)	—	—	—	150	—	—	150	—	—	—	—	—	—	—	ВЕ2	1	—	—	
4	Женский гардероб	—	57.4	—	300	—	—	—	—	—	300	—	—	—	—	375	—	375	В3	1	П2	1	
5	Санузел	—	8.7	3кр=52.2	—	—	—	50	—	—	50	—	—	—	—	—	—	—	ВЕ3	1	—	—	
6	Приточная камера	Д	50	+2 / -2	—	—	—	—	—	100	100	—	—	—	—	100	—	100	—	—	П1	1	
7	Вытяжная камера	А	50	+1 / -1	—	—	—	50	—	—	50	—	—	—	—	—	50	50	ВЕ4	1	—	—	
8	Насосно-компрессорное отделение	А	184	+10 / -10	—	—	1230	610	—	—	1840	1470	—	1840	—	—	—	1840	В1, ВЕ1	2, 1	П1	1	В2 аварийная
9	Приточная венткамера	Д	65.4	+3 / -2	—	—	—	—	—	130	130	—	—	—	—	130	—	130	—	—	П3	2	
10	Щитовая и КИП	Д	58	+5 / -5.8	—	—	—	—	—	340	340	—	—	—	—	340	—	340	—	—	П3	2	
11	Коридор	—	35	—	—	—	—	—	—	—	—	—	—	—	50	—	—	50	—	—	П2	1	

Типовой проект 503-6-2

Инв. № подл. | Подпись и дата | Взам. инв. №

Разраб.	Тринова		
Пров.			
Рук. гр.	Васильев		05.81
Н. контр.	Васильев		
Нач. сект.	Юматов		
Нач. отд.	Забулонов		
Гл. инж. пр.	Новиков		05.81

Привязан.

Инв. №

08

Газонаполнительная станция для заправки газобаллонных автомобилей

Здание станции

Стадия Р | Лист 2 | Листов

Общие данные (продолжение)

Госкомнефтепродукт РСФСР ГИПРОНЕФТЕТРАНС г. Волгоград

Копия сверна

Альбом II

Типовой проект 503-6-2

Взам. инв. №

Подпись и дата

Сводная спецификация системы отопления и вентиляции

Марка	Обозначение	Наименование	Кол.	Примечание
1	2	3	4	5
		Вентиляция		
		1. Вентилятор ц/б Ц4-70		
		N 3.15 по ТУ22-3410-75		
		искрозащита И1-01,		
		среда 2Т2, положение Пр0°		
		в комплекте с электродви-		
		гателем В80 В2 исп. В2Т2		
		N=2.2 квт, n=2890 об/мин	1	51.5
		2. Вентилятор ц/б Ц4-70		
		N3.15 по ТУ22-3410-75		
		искрозащита И1-01		
		среда 2Т2, пол. Пр0°		
		в комплекте с эл.двигателем		
		В63 В4 исп. В2Т2 N=0.25 квт		
		n=1400 об/мин	4	35.5
		3. Вентилятор ц/б Ц4-70		
		N 25 квт, по ТУ22-3410-75		
		искрозащита И1-01,		
		среда 2Т2, пол. Пр0°		
		в комплекте с электродви-		
		гателем В53 В2 Исп. В2Т2		
		N=0.55 квт, n=2890 об/мин	3	35.5
		4. Калорифер КВС 6 $t_{н}=-20°C$ / $t_{н}=-30°C$	3 / 2	56.2
		5. То же КВС 7 $t_{н}=-30°C$	1	65.6
		6. —"— КВБ 7 $t_{н}=-40°C$	1	84.0
	серия 5.904-5	7. Гибкая вставка		
		ВН-11	5	
	то же	8. То же ВВ-18	5	
	—"—	9. —"— ВН-10	3	
	—"—	10. —"— ВВ-17	3	
	серия 1.494-26, в.2	11. Клапан створный		
		утепленный КР-1	3	
	то же	12. То же КР-3/КР-4	1/1	
	серия 3.904-18	13. Клапан обратный		
		искрозащищенный		
		АЗЕ. 028.000 ф200	2	
	То же	14. То же АЗЕ 028.000.02 ф315	1	
	—"—	15. —"— АЗЕ. 025.000.01		
		250×250	2	
	серия 1.494-10	16. Решетка регулирующая		
		150×150 Р150	13	
	серия 1.494-26	17. Коробка К2	1	
	То же	17.1 Рамка Р1	3	
	ГОСТ 19903-74	18. Воздуховод из лист.		
		стали δ=0.5мм 100×200 м/м²	0.47 / 0.42	
	То же	19. То же δ=0.6мм ф150	3 / 1.6	
	—"—	20. —"— ф180	0.9 / 0.5	

продолжение

1	2	3	4	5
	ГОСТ 19903-74	21. Воздуховод из лист.		
		стали δ=0.5мм ф200 м/м²	9.6 / 6.02	
	То же	22. То же δ=0.6мм ф200	4.8 / 3.0	
	—"—	23. —"— ф250	40.0 / 31.31	
	—"—	24. —"— ф315	20.0 / 20.4	
	—"—	25. —"— 250×250	3.0 / 3.0	
	—"—	26. Переход из лист. стали		
		δ=0.6мм, l=200 (175×175)-ф200 шт/м²	3 / 0.5	
	—"—	27. То же ф200-ф250	1 / 0.14	
	—"—	28. —"— (175×175)-ф250	1 / 0.15	
	—"—	29. —"— l=100мм, ф250-ф180	2.0 / 0.2	
	—"—	30. —"— (250×250) ф250	2 / 0.2	
	—"—	31. —"— (175×175)-(250×250)	2 / 0.4	
	—"—	32. —"— (224×224) ф315	1 / 0.2	
	ГОСТ 10704-76	33. Труба ф325×7, м	76.0	
		34. Лючок питометражный	15	
	серия 4.903-10, в.5	35. Опора скользящая 325-Т13.22	12	
		36. Короб из асбестоцемент-		
		ных листов 100×200, м	21.8	
		37. То же 150×200	3.4	
		38. —"— 200×200	7.1	
		39. —"— 200×250	1.3	
		40. —"— 250×100	8.5	
	серия 3.904-10	41. Крепление воздуховодов, кг	30	
	серия 4.904-26, в.1	42. Подставка под калорифер h=100мм	8	
	серия 4.904-62	43. Дверь герметическая		
		утепленная Ду 1.25×0.5	2	
	серия 1.494-32	44. Зонт ЗК.00.000-02 ф315	2	
	серия 1.494-26	45. Диффузор Д2	2	
	серия 3.904-18, в.2	46. Заслонка в искроза-		
		щищенном исполнении		
		АЗД.077.000 ф200	3	
	То же	47. То же ф250	6	
	серия 2.494-1	48. Узел прохода вентшахты		
		через покрытие УП2-201/ф200	6	
	То же	49. То же ф250	1	
	ГОСТ 8948-75; 8963-75	50. Тройник с пробкой ф20	2	
	ГОСТ 3826-69	51. Сетка металлическая		
		N12×1.2, м²	1.21	
	серия 1.494-30, в.2	52. Установка и крепление		
		ц/б вентиляторов к строи-		
		тельным констр. Б7А002.000	1	
	серия 1.494-32	53. Дефлектор Д.00.000-00 ф200	6	
	серия 4.903-10, в.4	54. Опора неподвижная 325-Т4.07	2	
	серия 1.494-26	55. Рамка Р91	2	

окончание

1	2	3	4	5
		Отопление, теплоснабжение		
		Узел управления		
	3-СЗ-ОСТ 34-588-68	1. Подогреватель водово-дяной 3-х секционный Дн=76 l=2м, Fн=1.95 м² конпл.	1 (1)	130 кг
	ГОСТ 3262-75	2. Труба ф15, м	41 (57)	
	То же	3. То же ф20	102 (115)	
	—"—	4. —"— ф25	66 (82)	
	—"—	5. —"— ф32	119 (80)	
	—"—	6. —"— ф40	6	
	32×2 ГОСТ 10704-76 / В.Ст.3 СП4 ГОСТ 10706-76	7. —"— 32×2	0.8 (3.5)	
	38×2 ГОСТ 10704-76 / В.Ст.3 СП4 ГОСТ 10706-76	8. —"— 38×2	25 (0.8)	
	45×2 ГОСТ 10704-76 / В.Ст.3 СП4 ГОСТ 10706-76	9. —"— 45×2	0.5 (2.8)	
	57×3 ГОСТ 10704-76 / В.Ст.3 СП4 ГОСТ 10706-76	10. —"— 57×3	2.0 (3.0)	
	76×3 ГОСТ 10704-76 / В.Ст.3 СП4 ГОСТ 10706-76	11. —"— 76×3	3.0	
	ГОСТ 20335-74	12. Радиатор стальной экм/шт		
		РСГ2-2-5	1.36 / 1	
	То же	13. То же РСГ2-2-6	4.38 / 2	
	—"—	14. —"— РСГ2-2-7	59.09 / 19	
	—"—	15. —"— РСГ2-2-8	46.52 / 7	
	—"—	16. —"— РСГ2-2-9	107.73 / 27	
	15кч 18п	17. Вентиль Ру16 ф15	7 (15)	
	То же	18. То же ф20	8 (6)	
	—"—	19. —"— ф25	8 (13)	
	—"—	20. —"— ф32	11 (2)	
	—"—	21. —"— ф40	4 (5)	
	—"—	22. —"— ф50	3	
	КДР ГОСТ 10944-75	23. Кран двойной регули- ровки Ру10 ф75	6	
	ГОСТ 10704-76	24. Воздухосборник В-350 ф150	3	
	серия 4.904-69	25. Средства крепления нагре- вательных приборов, кг	15	
	серия 2.400-4, в.1	26. Теплоизоляция трубопробо- дов минераловатным пухшнуром по ТУ36-887-67, δ=40мм, м³	0.14 / 0.14	
	То же	27. Покрытие теплоизоляции стеклопластиком рулонным РСГ по ТУ6-11-145-74 м²	0.14 (0.14)	
	РТ20	28. Регулятор температуры прямого действия ф20	(1)	
	То же	29. То же ф25	1	
	серия 4.903-10, в.3	30. Установка термометра Т136-01	4 (6)	
	То же	31. Установка манометра Т139	4 (6)	
	серия 4.903-10, в.8	32. Грязевик Т34.02	1 (1)	
	40с 10бк	33. Элеватор водоструйный №2	(1)	

1. В скобках дано количество только для варианта теплоноситель вода 150-70°С

Разраб.	Болдырева	[signature]	
Пров.			
Рук. гр.	Васильев	[signature]	05.81
Н. контр.	Васильев	[signature]	05.81
Нач. сект.	Юматов	[signature]	
Нач. отд.	Забулонов	[signature]	
Гл. инж. пр.	Новиков	[signature]	06.81

Привязан:

Инв. №

08

Газонаполнительная станция для заправки газобаллонных автомобилей

Здание станции	Стадия	Лист	Листов
	Р	3	

Общие данные (окончание)

Госкомнефтепродукт РСФСР ГИПРОНЕФТЕТРАНС г. Волгоград

Копия верна

Альбом I

Типовой проект 903-6-2

План

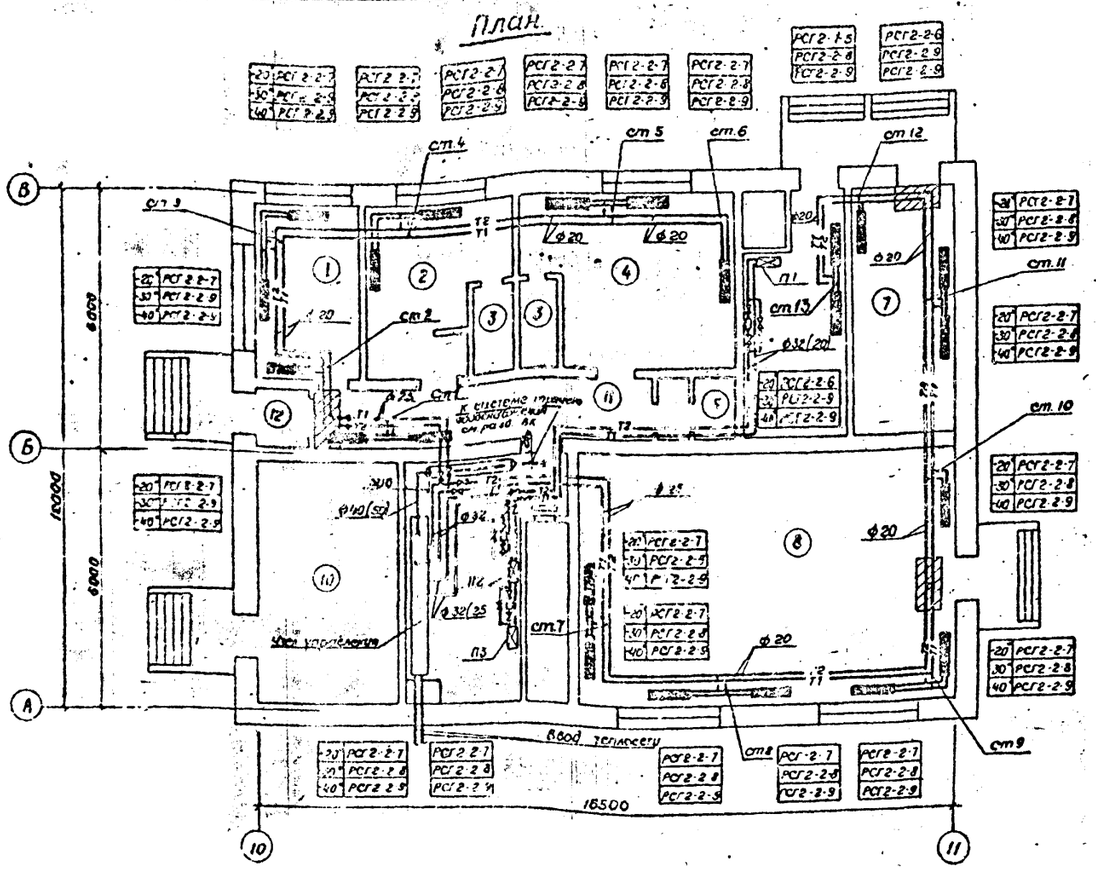

Узел управления
Теплоноситель вода 150-70°

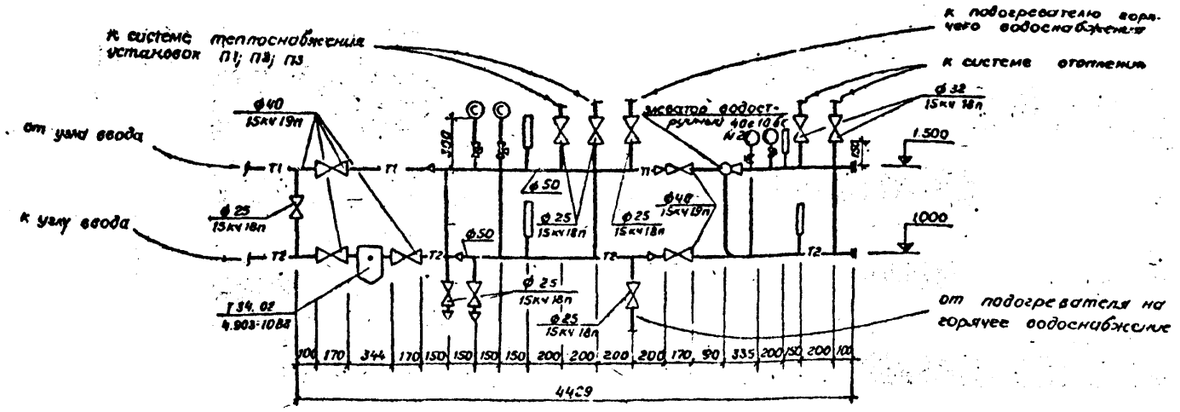

Неукозанные диаметры подводок к нагревательным приборам приняты d=15мм.

Узел управления
Теплоноситель вода 95-70°

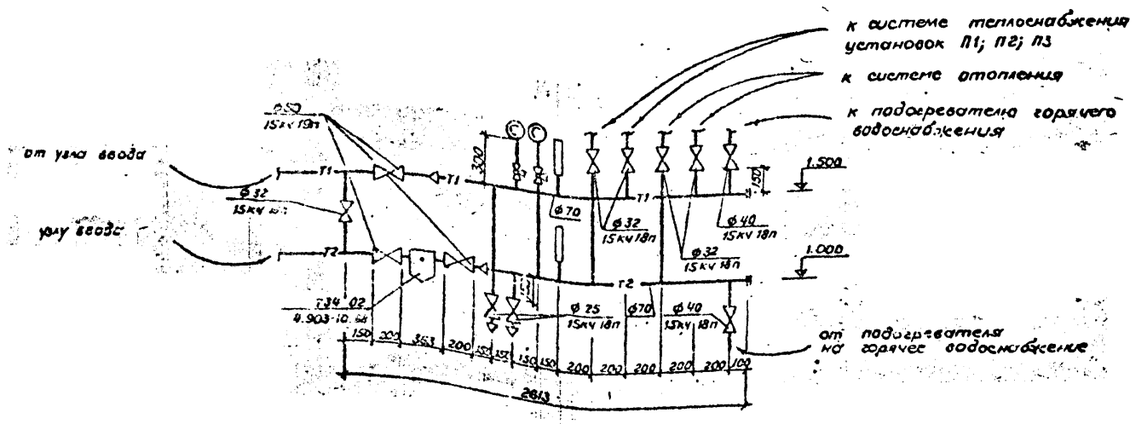

Разраб.	Маринова				08	
Пров.						
Рук. гр.	Васильев		05.81			
Н.контр.	Васильев			Газонаполнительная станция для заправки газобаллонных автомобилей.		
Нач. сект.	Юматов					
Нач. отд.	Забулонов			Здание станции.	Стадия: Р	Лист: 4
Гл. инж. пр.	Новиков		05.81			Листов:
				Отопление. План. Узлы управления.	Госкомнефтепродукт РСФСР ГИПРОНЕФТЕТРАНС г. Волгоград	

Привязан:

Инв. №

Инв. № подл. | Подпись и дата | Взам. инв. №

Типовой проект 503-6-2 Альбом II

Схема отопления

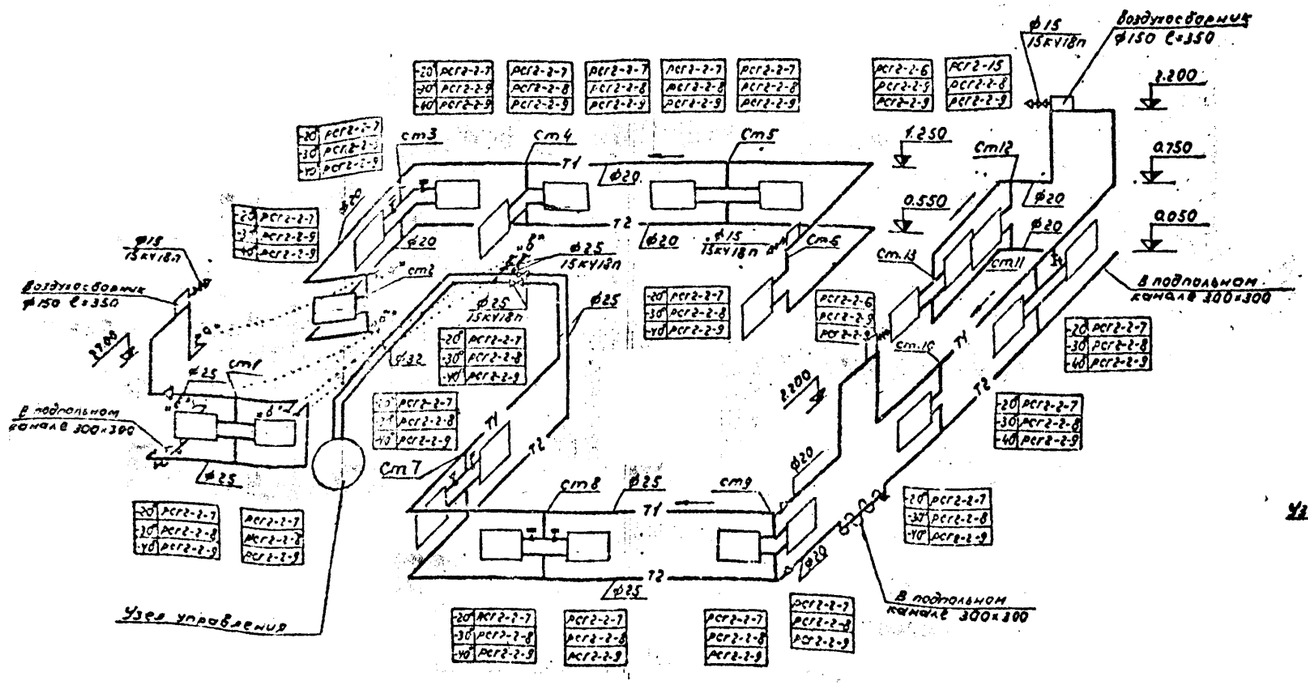

Схема теплоснабжения водоподогревателя

— Теплоноситель вода 95-70° (150-70°)

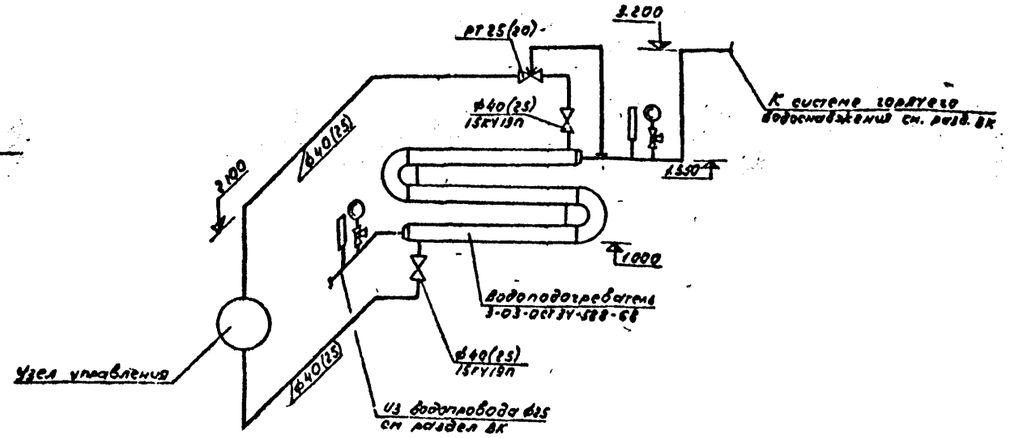

1 Диаметры в скобках принимаются при теплоносителе вода 150°-70°С.

Схема теплоснабжения П1, П2, П3

Теплоноситель 95-70 (150-70°)

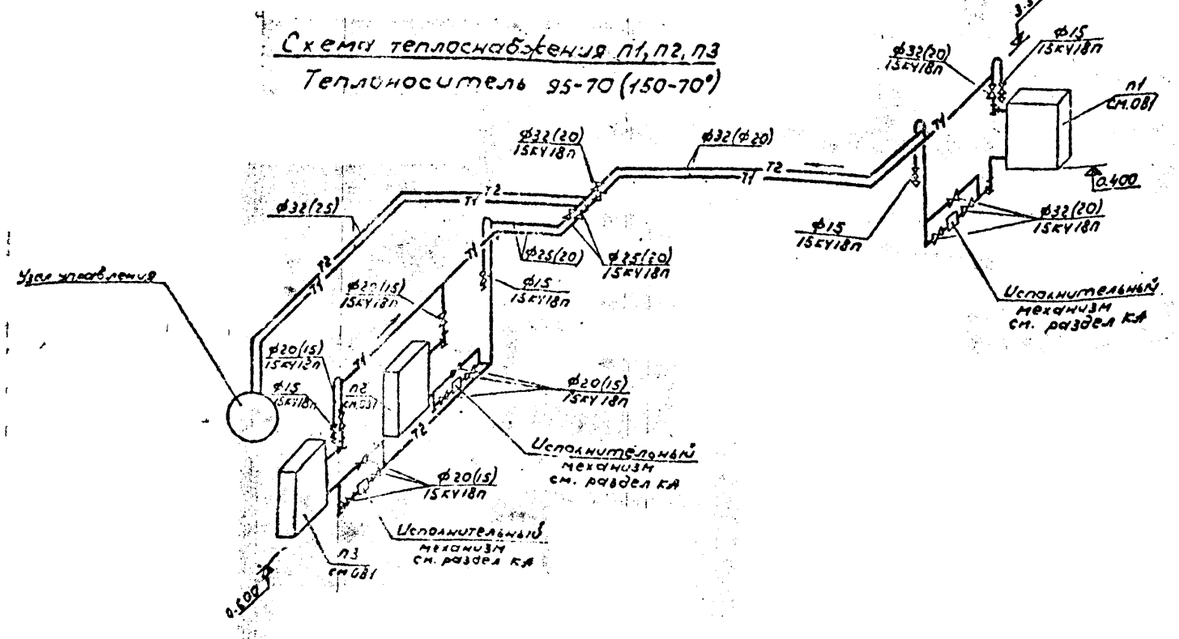

Разраб.	Маринова		
Провер.			
Рук.гр.	Васильев		05.81
Н.контр.	Васильев		
Нач.сект.	Юматов		
Нач.отд.	Забулонов		
Гл.инж.пр.	Новиков		05.81

Привязан:

Инв. №

ОВ

Газонаполнительная станция для заправки газобаллонных автомобилей

Задание станции	Стадия	Лист	Листов
	Р	5	

Отопление Схема отопления Схемы теплоснабжения

Госкомнефтепродукт РСФСР
ГИПРОНЕФТЕТРАНС

Спецификация систем отопления и теплоснабжения

Марка	Обозначение	Наименование	Кол.	Примечание
1	2	3	4	5
		отопление		
	ГОСТ 3262-75	1. Труба ф15, м	35	
	То же	2. То же ф20	86	
	—"—	3. —"— ф25	62	
	—"—	4. —"— ф32	60	
	ГОСТ 20335-74	5. Радиатор стальной, 26кг/шт		
		t°=20°С РСГ2-1-5	136 / 1	
		РСГ 2-3-6	438 / 2	
		РСГ2 2-7	5409 / 19	
		t°=30°С РСГ2-2-8	4656 / 17	
		РСГ2-2-9	1395 / 5	
		t°=40°С РСГ2 2-9	6776 / 22	
	15кч 18п	6. Вентиль ф15	3	
	—"—	7. То же ф25	4	
	КДР ГОСТ 10944-75	8. Кран двойной регулировки Ру=10 ф15	6	
	ГОСТ 10704-76	9. Воздухосборник ф150 l=350	3	
	серия 4.904-69	10. Средства крепления нагревательных приборов, кг	15	
	серия 2.400-4 в.1	11. Теплоизоляция трубопроводов минераловатным пухшнуром по ТУ36-887-67, б=Δ=40мм, м³	0.07	
	То же	12. Покрытие теплоизоляции стеклопластиком рулонным РСТ по ТУ6-11-145-74, м²	2.1	
		Теплоснабжение водоподогревателя (теплоноситель вода 150-70°С)		
	3-03-ОСТ 34-588-68	1. Подогреватель водоводяной 3-х секционный Дн=76, l=2м, Fн=1.95м², компл.	1	130кг
	ГОСТ 3262-75	2. Труба ф25, м	6	
	15кч 19п	3. Вентиль Ру16 ф25	2	
	РТ-20	4. Регулятор температуры прямого действия ф20	1	
	серия 4.903-10, в.3	5. Установка термометра Т-136-01	2	
	То же	6. Установка манометра Т139	2	

продолжение

1	2	3	4	5
		Теплоснабжение водоподогревателя (теплоноситель вода 95-70°)		
	3-03-ОСТ 34-588-68	1. Подогреватель водоводяной 3-х секционный Дн=76, l=2м, Fн=1.95м², компл.	1	130кг
	ГОСТ 3262-75	2. Труба ф40	6	
	15кч 19п	3. Вентиль Ру16 ф40	2	
	РТ-25	4. Регулятор температуры прямого действия ф25	1	
	серия 4.903-10, в.3	5. Установка термометра Т-136-01	2	
	То же	6. Установка манометра Т139	2	
		Теплоснабжение установок П1, П2, П3 (теплоноситель вода 150-70°С)		
	ГОСТ 3262-75	1. Труба ф15, м	22	
	То же	2. То же ф20	29	
	—"—	3. —"— ф25	14	
	15кч 18п	4. Вентиль Ру16 ф15	12	
	То же	5. То же ф20	8	
		Теплоснабжение установок П1, П2, П3 (теплоноситель вода 95-70°С)		
	ГОСТ 3262-75	1. Труба ф15, м	6	
	То же	2. То же ф20	16	
	—"—	3. —"— ф25	4	
	—"—	4. —"— ф32	39	
	15кч 18п	6. Вентиль Ру16 ф15	4	
	То же	7. То же ф20	8	
	—"—	8. —"— ф25	2	
	—"—	9. —"— ф32	6	
		Узел управления (теплоноситель вода 150-70°С)		
	32х2 ГОСТ 10704-76 / В ст3 сп4 ГОСТ 10705-76	1. Труба 32х2, м	3.5	
	38х2 ГОСТ 10704-76 / А ст3 сп4 ГОСТ 10705-76	2. То же 38х2	0.8	
	45х2 ГОСТ 10704-76 / В ст3 сп4 ГОСТ 10705-76	3. —"— 45х2	2.8	
	57х3 ГОСТ 10704-76 / В ст3 сп4 ГОСТ 10705-76	4. —"— 57х3	3.0	
	15кч 18п	5. Вентиль Ру16 ф25	7	
	То же	6. То же ф32	2	
	15кч 19п	7. —"— ф40	5	

продолжение

1	2	3	4	5
	40с 10бк / серия 4.903-10, в.8	9. Элеватор водоструйный №2	1	
		10. Грязевик Т34.02	1	
	То же, в.3	11. Установка термометра Т136-01	4	
	—"—	12. Установка манометра Т139	4	
	серия 2.400-4, в.1,2	13. Тепловая изоляция труб и арматуры минераловатным пухшнуром по ТУ36-887-67 б=Δ=40, м³	0.07	
		14. Покрытие теплоизоляции стеклопластиком рулонным РСТ по ТУ6-11-145-74, м²	2.58	
		Узел управления (теплоноситель вода 95-70°С)		
	32х2 ГОСТ 10704-76 / В ст3 сп4 ГОСТ 10705-76	1. Труба 32х2, м	0.8	
	38х2 ГОСТ 10704-76 / В ст3 сп4 ГОСТ 10705-76	2. То же 38х2	2.5	
	45х2 ГОСТ 10704-76 / В ст3 сп4 ГОСТ 10705-76	3. —"— 45х2	0.5	
	57х3 ГОСТ 10704-76 / В ст3 сп4 ГОСТ 10705-76	4. —"— 57х3	2.0	
	76х3 ГОСТ 10704-76 / В ст3 сп4 ГОСТ 10705-76	5. —"— 76х3	3.0	
	15кч 18п	6. Вентиль Ру16 ф25	2	
	—"—	7. То же ф32	5	
	—"—	8. —"— ф40	2	
	—"—	9. —"— ф50	3	
	серия 4.903-10, в.8	10. Грязевик Т34.02	1	
	То же, в.3	11. Установка термометра Т136-01	2	
	—"—	12. Установка манометра Т139	2	
	серия 2.400-4, в.1,2	13. Тепловая изоляция труб и арматуры минеральным пухшнуром по ТУ36-887-67 б=Δ=40мм, м³	0.07	
	То же	14. Покрытие теплоизоляции стеклопластиком рулонным РСТ по ТУ6-11-145-74, м²	2.45	
		Масса указана одного изделия		

Типовой проект 503-6-2

Альбом II

Гр. 4 Гр. 3 Гр. 2 Гр. 1

Инв.№ подл. | Подпись и дата | Взам.инв.№

Привязан

Инв.№

Разраб.	Болдырева		
Провер.			
Рук. гр.	Васильев		05.81
Н.контр.	Васильев		
Начсект.	Юматов		
Начотд.	Забулонов		
Гл.инж.пр.	Новиков		05.81

ОВ

Газонаполнительная станция для заправки газобаллонных автомобилей

Здание станции	Стадия	Лист	Листов
	Р	6	

Спецификация систем отопления и теплоснабжения

Госкомнефтепродукт РСФСР ГИПРОНЕФТЕТРАНС г. Волгоград

Копия

Альбом I

503-6-2

Типовой проект

Инв. № подл. | Подпись и дата | Взам. инв. №

План

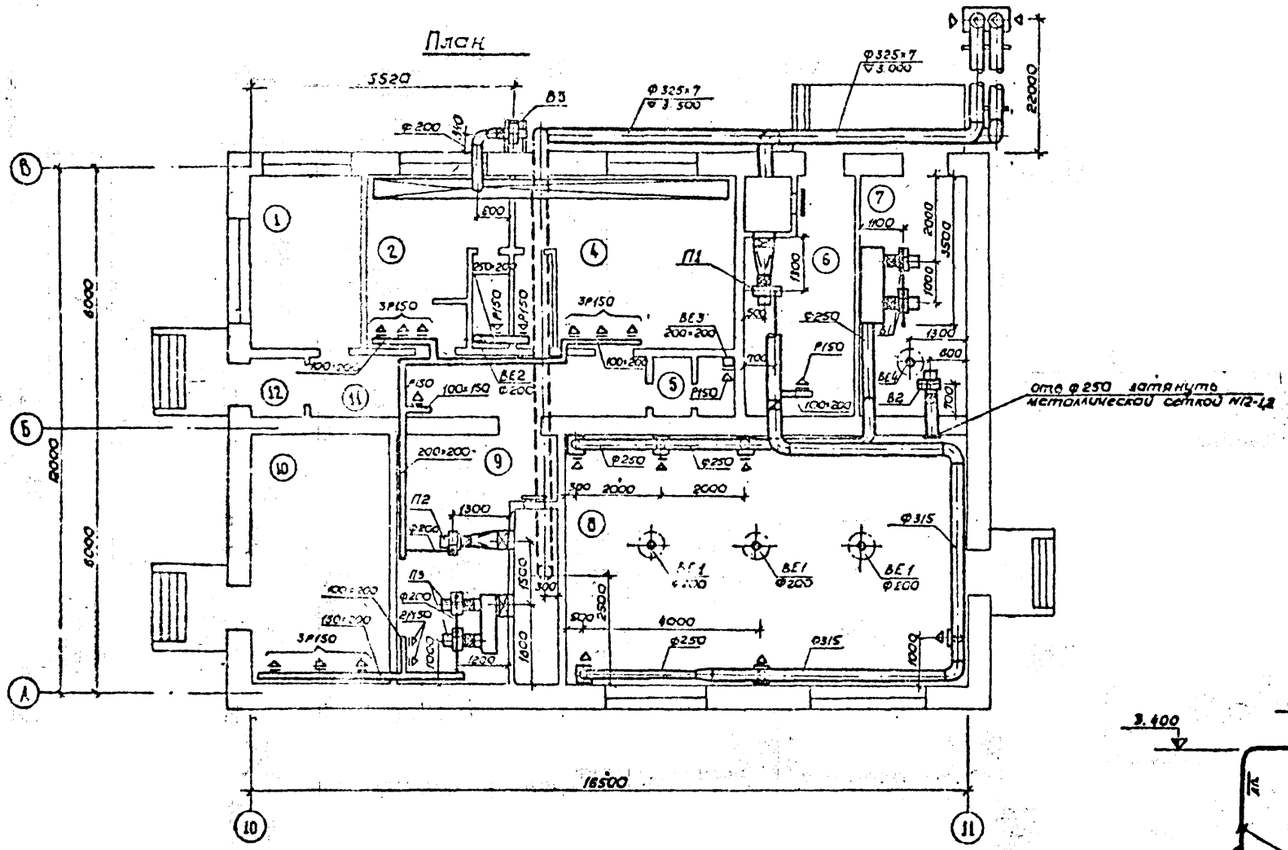

П1

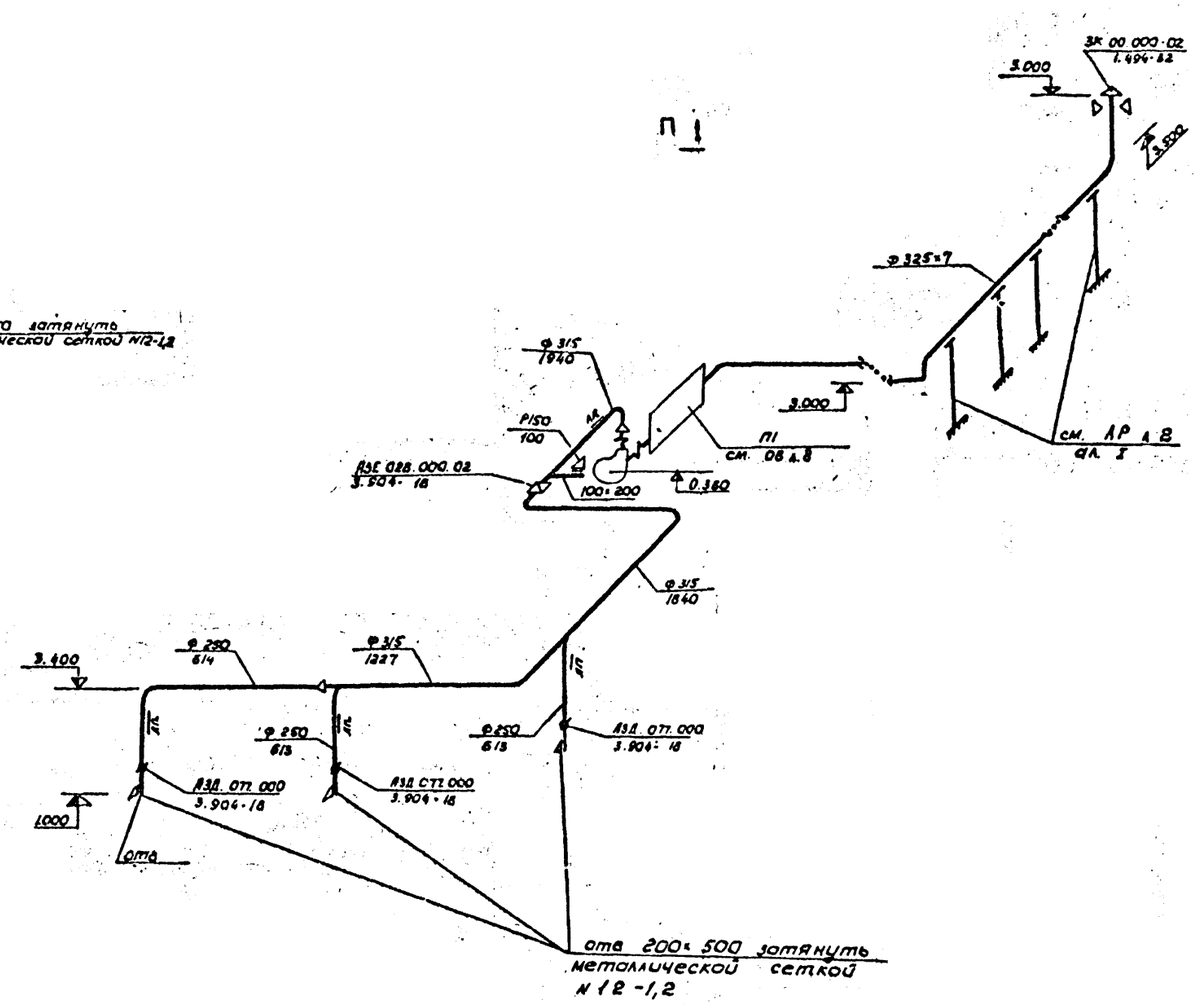

П2

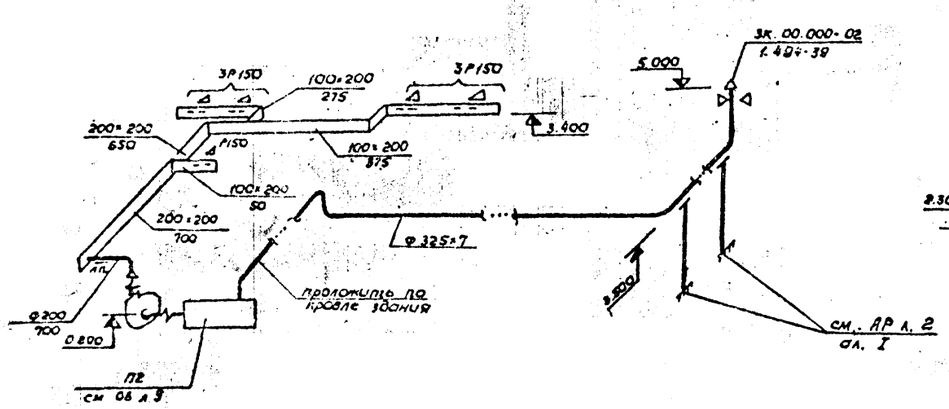

П3

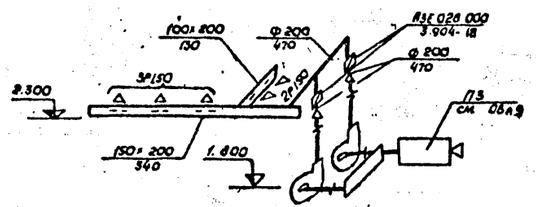

1 Конструкцию опор под трубы воздухозабора см. ал. I АР л. 5

Разраб.	Маринова			ОВ	
Провер.					
Рук. гр.	Васильев		05.81	Газонаполнительная станция для заправки газобаллонных автомобилей	
Н. контр.	Васильев				
Нач. сект.	Юматов				
Нач. отд.	Забулонов			Здание станции	Стадия: Р; Лист: 7; Листов:
Гл. инж. пр.	Новиков		05.81		
Привязан.				Вентиляция. План. Схемы П1, П2	Госкомнефтепродукт СССР ГИПРОНЕФТЕСПЕЦСТРОЙ
Инв. №					

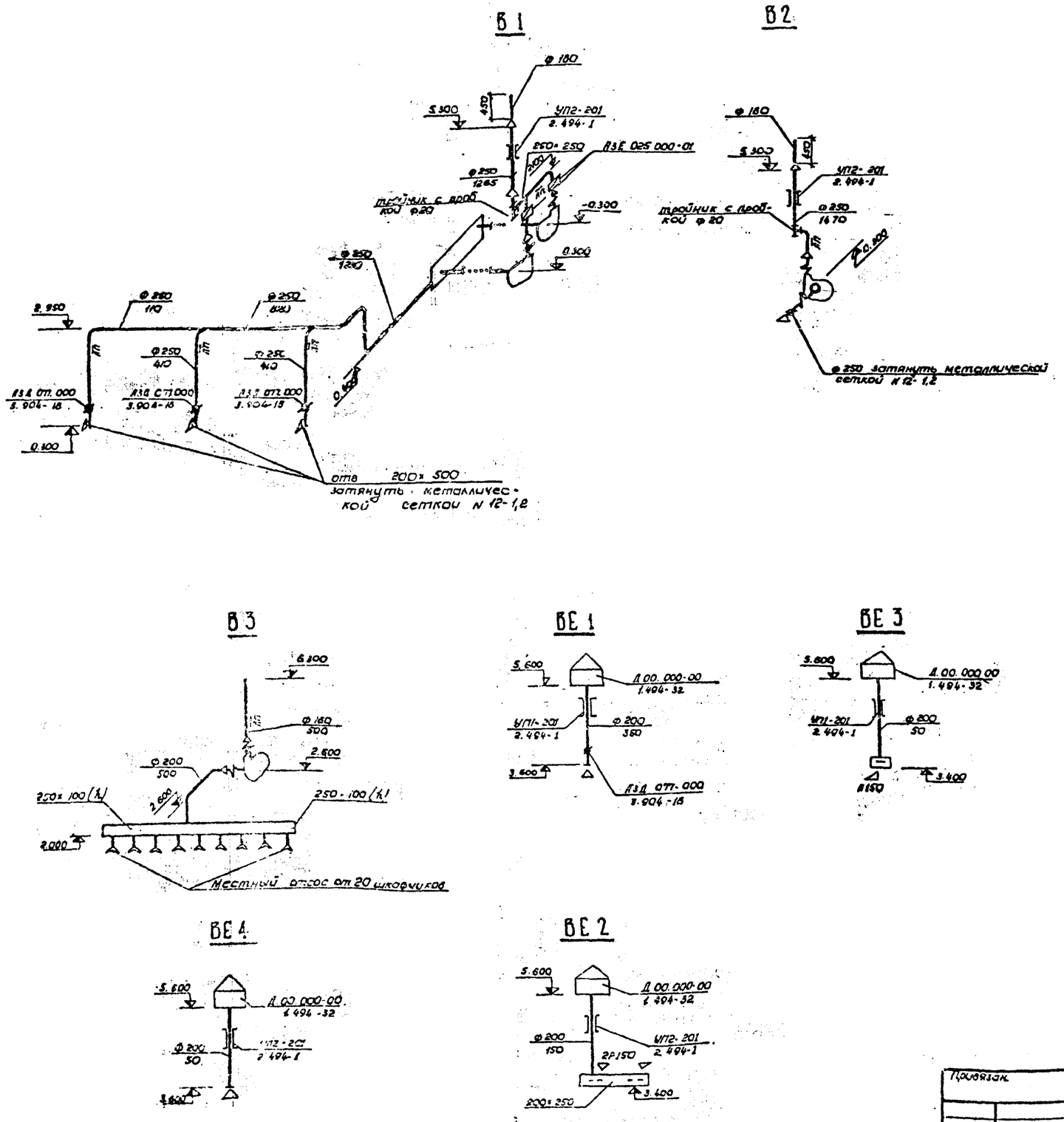

Спецификация систем вентиляции

Марка	Обозначение	Наименование	Кол.	Примечание
П1		Вентилятор ц/б. Ц4-70 1,N 3,15 по ТУ 22-3410-75, искрозащита И1-01, среда 2Т2 положение Пр0°, в комплекте с электродвигателем ВВ0 в2 исп. В2Т2 N=22 кВт, n=2890 об/мин	1	51,5 кг
		2. Калорифер		
		при $t_н$=-20° КВС6 $F_н$=11,4 м²	1	56,2 кг
		при $t_н$=-30° КВС7 $F_н$=14,6 м²	1	65,6 кг
		при $t_н$=-40° КВВ7 $F_н$=18,81 м²	1	84,0 кг
	серия 5.904-5	3. Гибкая вставка ВН-11	1	
	То же	4 То же ВВ-18	1	
	серия 1.494-26, в 2	5 Клапан створный утепленный	1	
		при $t_н$=-20° КР1 сеч 611×584	1	
		при $t_н$=-30° КР3 сеч 736×	1	
		при $t_н$=-40° КР4 сеч. 736×1084	1	
	серия 3.904-18	6 Клапан обратный искрозащищенный		
		АЗЕ 028.000-02 Ф 315	1	
	серия 1.494-10	7 Решетка регулирующая сеч 150×150 Р150	1	
	ГОСТ 3826-69	8 Сетка металлическая N 12-1,2 м²	0,6	
	серия 3.904-18, в 2	9 Заслонка в искрозащищенном исп. АЗД 077.000 Ф 250	3	
	серия 1.494-32	10. Зонт ЗК.00.000-02 Ф 315	1	
	ГОСТ 19903-74	11 Воздуховод из лист стали δ=0,5мм 100×200; м/м²	0,7 / 0,42	
	То же	12 То же, δ=0,6мм Ф 250 м/м²	10,5 / 8,2	
	—"—	13 —"— Ф 315,	2,0 / 20,4	
	ГОСТ 19903-74	14 Переход из лист стали δ=0,6мм в 200 мм		
		(224×224) - Ф 315 шт/м²	1 / 0,2	
	ГОСТ 10704-76	15 Труба Ф 325×7 м	29,0	
		16. Лючок питометражный	4	
	серия 4.903-10, в 5	17 Опора скользящая 325-Т 13.22	5	
	серия 4.903-10, в 4	18 Опора неподвижная 325-Т 4.07	1	
	серия 3.904-10	19 Крепление воздуховодов кг	15,0	
	серия 4.904-26, в 1	20 Подставка под калорифер h=100 мм	2	1,13 кг
	серия 5.904-4	21 Дверь герметическая утепленная Ду 1,25×0,5	1	
	серия 1.494-26	22 Рамка Рд 1	1	
	То же	23 Рамка Р1	1	
	—"—	24. Диффузор Д2	1	
		Масса указана одного изделия		

Разраб.	Маринова		
Пров.			
Рук. гр.	Васильев		05.81
Н. контр.	Васильев		
Нач. сект.	Юматов		
Нач. отд.	Забулонов		
Гл. инж. пр.	Новиков		06.81

ОВ

Газонаполнительная станция для заправки газобалонных автомобилей

Здание станции

Стадия	Лист	Листов
Р	8	

Вентиляция Схемы В1; В2; В3; ВЕ1, ВЕ2, ВЕ3, ВЕ4

Госкомнефтепродукт РСФСР
ГИПРОНЕФТЕТРАНС
г. Волгоград

Привязан.

Инв №

Копия верна

Альбом II

Тип. овой проект 503-6-2

Подпись и дата | Взам. инв. №

Копия верна

Альбом II

503-6-2

Типовой проект

Спецификация систем вентиляции

Марка	Обозначение	Наименование	Кол.	Примечание
1	2	3	4	5
П2		1. Вентилятор ц/б Ц4-70		
		№3,15 по ТУ22-3410-75		
		искрозащита И1-01		
		среда 2Т2, положение		
		ПрО° в комплекте с электро-		
		двигателем В63А4;		
		исп. В2Т2 N=0,25; n=1400 об/мин	1	35,5 кг
		2. Калорифер КВС6		
		при $t_н$=-20°	1	56,2 кг
		при $t_н$=-30°	1	56,2 кг
		при $t_н$=-40°	1	56,2 кг
	серия 5.904-5	3. Гибкая вставка ВН-11	1	
	То же	4. То же ВВ-18	1	
	серия 1.494-26, в.2	5. Клапан створный		
		утепленный КР-1	1	
	То же	5' Рамка Р1	1	
	серия 1.494-10	6. Решетка регулирующая		
		150×150 Р150	7	
	ГОСТ 19903-74	7. Воздуховод из лист.		
		стали δ=0,5мм ф200. м/м²	2/1,26	
	ГОСТ 19903-74	8. Переход из листовой стали		
		δ=0,5мм, l=200мм		
		(175×175)-ф200 шт/м²	1/0,2	
		9. Короб из асбестоцемент-		
		ных листов 100×200, м	11,8	
		10. То же, 150×200. м	3,4	
		11. Лючок питометражный	2	
	серия 4.904-26, в.1	12. Подставка под кало-		
		рифер h=100мм	2	1,13 кг
	серия 1.494-32	13. Зонт ЗК00.000-02 ф315	1	
	ГОСТ 10704-76	14. Труба ф325×7 м	47,0	
	серия 4.903-10, в.5	15. Опора скользящая		
		325-Т13.22	7	
	серия 4.903-10 в4	16. Опора неподвижная		
		325-Т4.07	1	
	серия 1.494-26	17. Диффузор Д2	1	
П3		1. Вентилятор ц/б Ц4-70		
		№3,15 по ТУ 22-3410-75		
		искрозащита И1-01, среда		
		2Т2, положение ЛО° в		
		комплекте с электродви-		
		гателем В63А4 исп. В2Т2		
		N=0,25 кВт, n=1400 об/мин	2	35,5
		2. Калорифер КВС-6		
		при $t_н$=-20° $F_н$=11,4м²	1	56,2
		при $t_н$=-30° $F_н$=11,4м²	1	56,2
		при $t_н$=-40° $F_н$=11,4м²	1	56,2

продолжение

1	2	3	4	5
	серия 5.904-5	3. Гибкая вставка ВН-11	2	
	То же	4. То же, ВВ-18	2	
	серия 1.494-26, в.2	5. Клапан створный		
		утепленный КР-1	1	
	То же	5' Рамка Р1/Рд1	1/1	
	серия 1.494-10	6. Решетка регулирую-		
		щая 150×150 Р150	5	
	серия 3.904-18, в.1	7. Клапан обратный		
		искрозащищенный		
		АЗЕ 028.000. ф200	2	
	ГОСТ 19903-74	8. Воздуховод из листовой		
		стали δ=0,5мм ф200. м/м²	4/2,5	
	То же	9. Переход из листовой		
		стали δ=0,6, l=200мм		
		(175×175)-ф200. шт/м²	2/0,3	
		10. Короб из асбестоце-		
		ментных листов		
		100×200 м	10,0	
		11. То же, 200×200 м	6,5	
	серия 3.904-10	12. Крепление воздухово-		
		дов кг	15,0	
	серия 4.904-26	13. Подставка под кало-		
		рифер h=100мм	4	1,13 кг
		14. Лючок питометражный	2	
	серия 5.904-4	15. Дверь герметическая		
		утепленная Ду 1,25×0,5	1	
	серия 1.494-26	16. Коробка К2	1	
В1		1. Вентилятор ц/б Ц4-70		
		№2,5 по ТУ22-3410-75,		
		искрозащита И1-01,		
		среда 2Т2, положение		
		ПрО° в комплекте с		
		электродвигателем		
		В63В2 исп. В2Т2 N=0,55кВт		
		n=2890 об/мин	2	35,5 кг
	серия 5.904-5	2. Гибкая вставка ВВ-17	2	
	То же	3. То же ВН-10	2	
	ГОСТ 19903-74	4. Переход из лист. стали		
		δ=0,6мм (250×250)-ф250		
		l=200мм, шт/м²	2/0,2	
	То же	5. То же, l=200мм		
		(175×175)-(250-250) шт/м²	2/0,4	
	серия 3.904-18	6. Клапан обратный		
		искрозащищенный		
		АЗЕ 025.000-01. 250×250	2	

продолжение

1	2	3	4	5
	ГОСТ 19903-74	7. Воздуховод из тонко-		
		листовой стали δ=0,5мм		
		ф180 м/м²	0,45/0,25	
	То же	8. То же, δ=0,6мм ф250	24,0/18,1	
	— " —	9. — " — 250×250	3,0/3,0	
	серия 3.904-18-в.2	10. Заслонка воздушная		
		искрозащищенная		
		АЗД 077.000 ф250	3	
	ГОСТ 3826-69	11. Сетка металлическая		
		№12-1,2 м²	0,6	
	ГОСТ 19903-74	12. Переход из лист.		
		стали δ=0,6мм l=100мм		
		ф250-ф180 шт/м²	1/0,1	
	серия 2.494-1	13. Узел прохода вентшахты		
		через покрытие УП2-201		
		ф250	1	
		14. Лючок питометражный	4	
	ГОСТ 8948-75; 8963-75	15. Тройник с пробкой ф20	1	
		Масса указана		
		одного изделия		

Привязан

Инв №

Разраб.	Болдырева		
Пров.			
Рук. гр.	Васильев		05.81
Н. контр.	Васильев		
Нач. сект.	Юматов		
Нач. отд.	Забулонов		
Гл. инж. пр.	Новиков		06.81

08

Газонаполнительная станция для заправки газобалонных автомобилей

Здание станции

Стадия	Лист	Листов
Р	9	

Спецификация систем вентиляции (начало)

Госкомнефтепродукт РСФСР
ГИПРОНЕФТЕТРАНС
г. Волгоград

Копия с верна

Альбом I

503-6-2

Типовой проект

Спецификация систем вентиляции

Марка	Обозначение	Наименование	Кол.	Примечание
1	2	3	4	5
В2		1. Вентилятор ц/б Ц4-70 N 2,5 по ТУ 22-3410-75 искрозащита U1-01, среда 2Т2, положение Пр 0° в комплекте с электродвигателем В63В2 исп. В2Т2 N = 0,5 квт n = 2890 об/мин	1	35,5кг
	серия 5.904-5	2. Гибкая вставка ВВ-17	1	
	то же	3. То же ВН-10	1	
	серия 2.494-1	4. Узел прохода вентшахты через покрытие УП2-201 ф 250	1	
	ГОСТ 19903-74	5. Воздуховод из листовой стали δ = 0,5мм ф 160 м/м²	0,45/0,25	
	То же	6. То же, δ = 0,6 ф 250 м/м²	5,5/4,3	
	—"—	7. Переход из лист стали l = 200 мм (175×175) - ф 250 шт/м²	1/0,15	
	—"—	8. То же, l = 100 мм ф 250 - ф 160 шт/м²	1/0,1	
		9. Лючок путометражный	1	
	ГОСТ 8948-75, 8963-75	10. Тройник с пробкой ф 20	1	
	ГОСТ 3826-69	11. Сетка металлическая N12×1,2 м²	0,01	

продолжение

1	2	3	4	5
В3		1. Вентилятор Ц4-70 N3,15 по ТУ22-3410-75 искрозащита U1-01, среда 2Т2 положение ПР0° в комплекте с электродвигателем В63А4 исп. В2Т2 N = 0,25 квт n = 1400 об/мин	1	35,5кг
	серия 5.904-5	2. Гибкая вставка ВВ-18	1	
	То же	3. То же ВН-11	1	
	ГОСТ 19903-74	4. Воздуховод из листовой стали δ = 0,5мм ф 160 м/м²	3/1,5	
	То же	5. То же ф 200	2/1,26	
		6. Переход из лист. стали δ = 0,6мм; l = 200мм ф 200 - ф 250 шт/м²	1/0,14	
		7. Короб асбестоцементный 250×100 м	8,5	
		9. Лючок путометражный	2	
	серия 1.494-30, в2	10. Установка и крепление ц/б вентиляторов к строительным конструкциям Б7А 002.000	1	
ВЕ1	серия 1.494-32	1. Дефлектор Д 00.000-00 ф 200	3	
	серия 2.494-1	2. Узел прохода вентшахты		

окончание

1	2	3	4	5
		через покрытие УП1-201 ф 200	3	
	ГОСТ 19903-74	3. Воздуховод из лист. стали δ = 0,6 ф 200 м/м²	1,6/1,0	
	серия 3.904-18	4. Заслонка АЗДОТ700 ф 200	3	
ВЕ2	серия 1.494-32	1. Дефлектор Д00.000-00 ф 200	1	
	серия 2.494-1	2. Узел прохода вентшахты через покрытие ф 200 УП2-201	1	
	ГОСТ 19903-74	3. Воздуховод из лист. стали δ = 0,6 ф 200 м/м²	1,6/1,0	
		4. Короб асбестоцементный сеч. 200×250 м	1,3	
		5. Решетка регулирующая разм 150×150 Р150	2	
ВЕ3	серия 1.494-32	1. Дефлектор Д00.000 ф 200	1	
	серия 2.494-1	2. Узел прохода вентшахты через покрытие ф 200 УП1-201	1	
	ГОСТ 19903-74	3. Воздуховод из лист. стали δ = 0,5мм ф 200 м/м²	1,6/1,0	
	серия 1.494-10	4. Решетка регулирующая разм 150×150 Р150	1	
		5. Короб асбестоцементный 200×200	0,6	
ВЕ4	серия 1.494-32	1. Дефлектор Д00.000 ф 200	1	
	серия 2.494-1	2. Узел прохода вентшахты через покрытие ф 200 УП2-201	1	
	ГОСТ 19903-74	3. Воздуховод из лист. стали δ = 0,6мм ф 200 м/м²	1,6/1,0	
		Масса указана одного изделия		

Разраб	Болдырева		
Пров			
Рук. гр.	Васильев		07.81
Н. контр.	Васильев		
Нач. сект.	Юматов		
Нач. отд.	Завулонов		
Гл. инж. пр.	Новиков		06.81

Привязан

Инв. №

ОВ

Газонаполнительная станция для заправки газобаллонных автомобилей

Здание станции

Стадия	Лист	Листов
Р	10	

Спецификация систем вентиляции (окончание)

Госкомнефтепродукт ГИПРОНЕФТЕТРАНС г. Волгоград

Копия верна

Альбом I

503-6-2

Типовой проект

Электротехническая часть

1. Электроосвещение ГНС

1.1 Щитки рабочего и аварийного освещения приняты во взрывозащищенном исполнении типа ЩОВ-1; ЩОВ-2. Сети электроосвещения предусмотрено выполнить кабелем с медными жилами марки ВВГ во всех помещениях, исключая электрощитовую, в щитовой проводом АППВС скрыто под штукатуркой

1.2. Для аварийного освещения насосно-компрессорного помещения предусмотрен щиток ЩОВ-1, запитанный от вводного пускателя ПАЕ-522.

2. Силовое электрооборудование

2.1 На вводе ГНС в щитовой устанавливается магнитный пускатель и кнопка управления для аварийного обесточения ГНС. Кнопка предусмотрена во взрывозащищенном исполнении с установкой на наружной стене здания у входной двери в щитовую. От пускателя запитывается распределительный щит типа ШР II-73510-22У3 с рубильником на вводе. Учет расхода электроэнергии осуществляется счетчиком активной энергии, установленном на вводе в щитке ЩУ-250

2.2 Силовая сеть выполняется по стенам кабелем. Ввод в помещения выполняется через наружные стены через разделительные уплотнения. Подводка кабелей к электродвигателям насосов выполняется в стальных водогазопроводных трубах ГОСТ 3262-75.

2.3. Монтаж аппаратов управления серии ЯУ-5000 для всех электродвигателей предусмотрен на стене в электрощитовой.

Ведомость изделий и материалов для изготовления изделий МЭЗ

N п/п	Наименование и техническая характеристика изделия материала	Тип марка	Ед. изм	Потребность по проекту
1	Рама с отрезками труб ф 50мм - 2шт ф 70 мм - 2шт	А 602. 60 исп. 6	шт	1
2	Рама с отрезками труб ф 50 мм	А 602. 60 исп. 6	шт	1
3.	Рама с отрезками труб ф 40 мм	А 602. 60 исп. 4	шт	2

Типовой проект разработан в соответствии с действующими нормами и правилами и предусматривает мероприятия, обеспечивающие взрывную, взрывопожарную и пожарную безопасность при эксплуатации здания

Гл. инженер проекта Новиков

Заказная спецификация изделий и материалов, комплектуемых подрядчиком

N п/п	Наименование и техническая характеристика изделия материала	Тип, марка	Ед. изм	Потребность по проекту
	I Электрооборудование			
1	Электромонтажные изделия заводов ГЭМ			
1.1	Щит учета	ЩУ-250	шт	1
1.2	Скоба	СО-34	шт	90
2	Прокат черных металлов			
2.1	Полоса 40×4 мм ГОСТ 103-76		м	7
2.2	Полоса 25×4 мм ГОСТ 103-76		м	105
2.3	Сталь тонколистовая δ=3мм ГОСТ 19903-74		кг	85
3.	Трубы			
	Труба водогазопроводная ГОСТ 3262-75			
3.1	ф 70 мм		м	1
3.2	ф 50 мм		м	15
3.3	ф 40 мм		м	80
3.4	Рама с отрезками труб ф 50мм - 2шт ф 70 мм - 2шт. А 602 60 исп. 6		шт	1
3.5	Рама с отрезками труб ф 50мм А 602. 60 исп. 6		шт	1
3.6	Рама с отрезками труб ф 40мм А 602. 60 исп 4		шт	2
	II Электроосвещение			
1.	Электромонтажные изделия заводов ГЭМ			
1.1	Щиток осветительный на 12 групп с автоматами А3161 Iм = 50А Iтр = 20А	ЩОВ-2	шт	1
1.2	Щиток осветительный на 6 групп с автоматами А3161 Iтр = 20А и 2 группы с автоматами А3163 Iтр = 40А	ЩОВ-1	шт	1
1.3	Ящик с понижающим трансформатором 220/12В 250 ВА	ЯТП-0,25	шт	2
1.4	Коробка ответвительная	У-409	шт	20
1.5	Скоба	СО-22	шт	500
1.6	Держатель	К939	шт	20

Ведомость объемов электромонтажных и строительных работ

N п/п	Наименование работ	Ед. изм.	Кол.	Примечание
1	Укладка молниезащитной сетки на крыше здания	м	210	
2.	Монтаж светильника УСП35-2×40	шт	4	
3.	Монтаж светильника НОГЛ-2×80	шт	2	
4.	Монтаж светильника ВЗГ-200 лм	шт	20	
5.	Монтаж светильника ВЗГ-100 лм	шт	13	
6	Монтаж щитка ЩОВ-2	шт	1	
7	Монтаж щитка ЩОВ-1	шт	1	
8	Прокладка провода АППВС-660 сечением 2×4 кв. мм при скрытой проводке	м	30	
9	Прокладка кабеля с креплением скобами.	м	336	

Ведомость основных комплектов

Обозначение	Наименование комплекта	Примечание
ПЗ	Общая пояснительная записка	Альбом I
ТХ	Технологическая часть	Альбом I, II
ГА	Генеральный план и транспорт	Альбом I
НВК	Наружные сети водоснабжения и канализации	Альбом I
АР	Архитектурно-строительная часть	Альбом I, II
ВК	Внутренний водопровод и канализация	Альбом II
ОВ	Отопление и вентиляция	Альбом II
Э	Электротехническая часть	Альбом I, II
КА	КИП и автоматика	Альбом I, II
СС	Слаботочные устройства	Альбом I

Ведомость чертежей основного комплекта

№ п/п	Наименование чертежа	№ чертежа	Примечание
1	Общие данные	Э 1	
2	Принципиальная однолинейная схема	Э 2	
3.	План электроосвещения Спецификация	Э 3	
4	План силового электрооборудования. Спецификация	Э 4	
5	Схема подключений вентиляторов П-3-1, П-3-2; П-2, П-1 В-3	Э 5	
6	Схема подключений вентиляторов В-1-1; В-1-2; В-2	Э 6	
7	Схема подключений насосов N2, 3 и компрессоров N 4, 5	Э 7	

Привязан.

Инв. №

Разраб.	Букатина		
Пров.	Харлашин		
Рук. гр.	Волков		
Н. контр.			
Нач. сект.			
Нач. отд.	Царегородцев		
Гл. инж. пр.	Новиков		06.81

Э

Газонаполнительная станция для заправки газобалонных автомобилей

Здание станции	Стадия	Лист	Листов
	Р	1	7

Общие данные

Госкомнефтепродукт РСФСР ГИПРОНЕФТЕТРАНС г. Волгоград

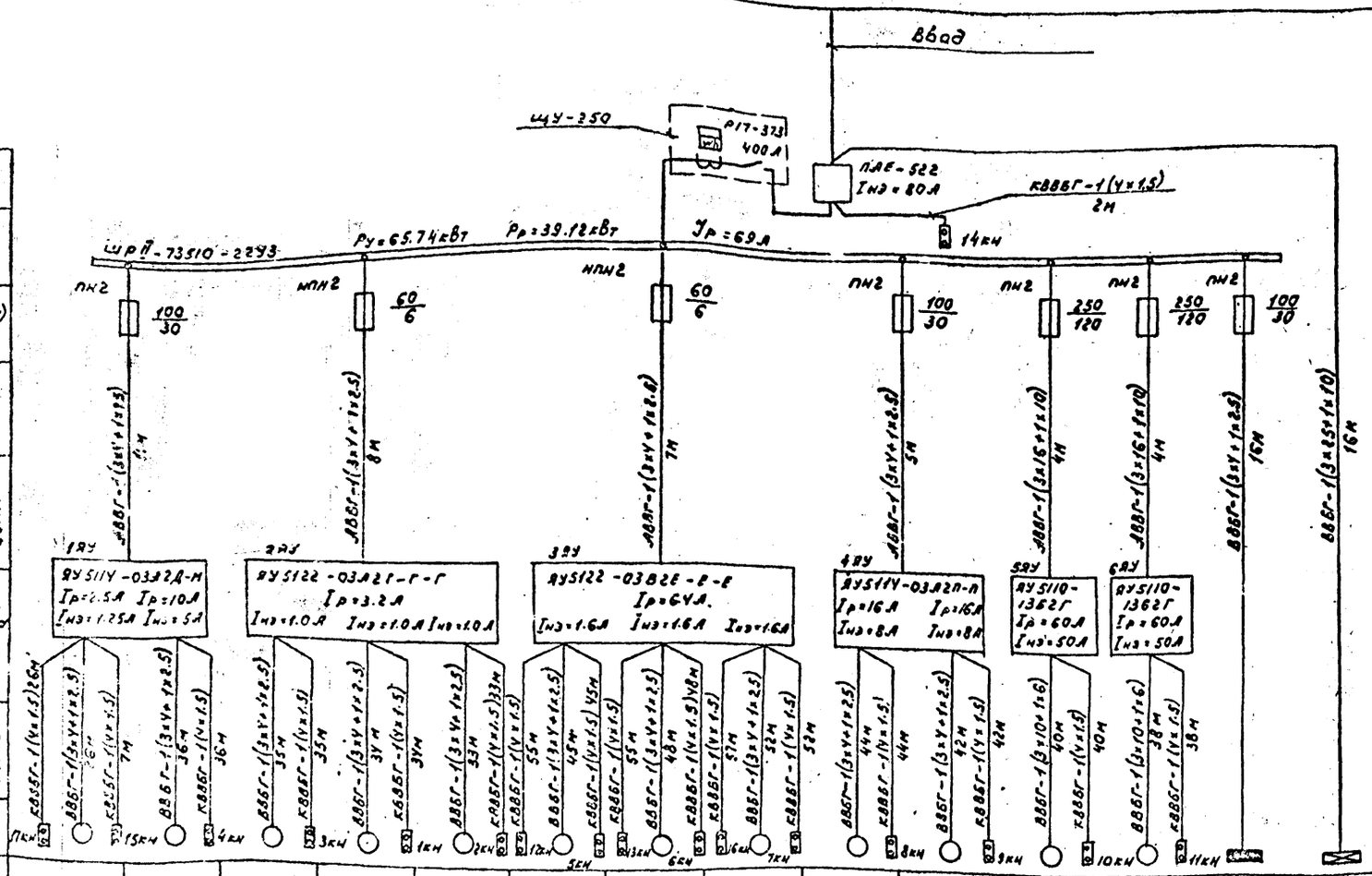

Данные питающей сети	Тип													
	$I_н$, А													
	Расцепитель, А													
Шинопровод Распред. пункт	Тип, напряжение сечение (шинопровода)													
	Расчетный ток, А													
	Устан. мощность, кВт													
Аппарат. отводящей линии	Тип													
	$I_н$, А													
	Расцепитель или плавкая вставка, А													
Марка и сечение проводника	Маркировка или длина участка сети													
Пусковой аппарат	Тип													
	$I_н$, А													
	Расцепитель автомата Уставка, А													
	Нагревательный элемент теплового реле Т-тепловой, уставка, А													
Марка и сечение проводника	Маркировка или длина участка сети													
Электроприемник	Условное обозначение на плане													
	Номер по плану	В3	П-1	П-2	П-3-1	П-3-2	В-1-1	В-1-2	В-2	2	3	4	5	—	—
	Тип	ВВ3А4	ВВ0В2	ВВ3А4	ВВ3Д2	ВВ3А2	ВВ3В2	ВВ3В2	ВВ3В2	ВАО-32-4	ВАО-32-4	ВАО-72-6	ВАО-72-6	ЩОВ-2	ЩОВ-1
	$P_н$, кВт	0.25	2.2	0.25	0.25	0.25	0.55	0.55	0.55	3.0	3.0	22.0	22.0	10.89	0.6
	Ток, А $I_н$	0.73	4.45	0.73	0.73	0.73	1.3	1.3	1.3	6.7	6.7	42.5	42.5	15	0.91
	Ток, А $I_п$	4.02	26.7	4.02	4.02	4.02	7.8	7.8	7.8	40.2	40.2	297.5	297.5	—	—
	Наименование механизма по плану	Ц/бежный вентилятор Ц4-70 №2.5	Ц/бежный вентилятор Ц4-70 №3,2	Ц/бежный вентилятор Ц4-70 №2.5	Ц/бежный вентилятор Ц4-70 №2.5	Ц/бежный вентилятор Ц4-70 №2,5	Ц/бежный вентилятор Ц4-70 №2,5	Ц/бежный вентилятор Ц4-70 №2.5	Ц/бежный вентилятор Ц4-70 №2.5	Насос 15Х Г-3-2.8-4	Насос 15Х Г-3-2.8-4	Аммиачный компрессор АУ-45	Аммиачный компрессор АУ-45	Щиток освещения	Щиток аварийного освещения

Привязан:

Инв №

Разраб.	Букатина		
Провер.	Харлашин		
Рук. гр.	Волков		
Н. контр.	Карзачев		
Нач. сект.			
Нач. отд.	Степанов		
Гл. инж. пр.	Новиков		06.81

3

Газонаполнительная станция для заправки газобаллонных автомобилей

Здание станции	Стадия	Лист	Листов
	Р	2	7

Принципиальная однолинейная схема

Госкомнефтепродуктснаб ГИПРОНЕФТЕТРАНС г. Волгоград

Альбом II

Типовой проект 503-6-23

Копия верна

План электроосвещения.
М 1:100

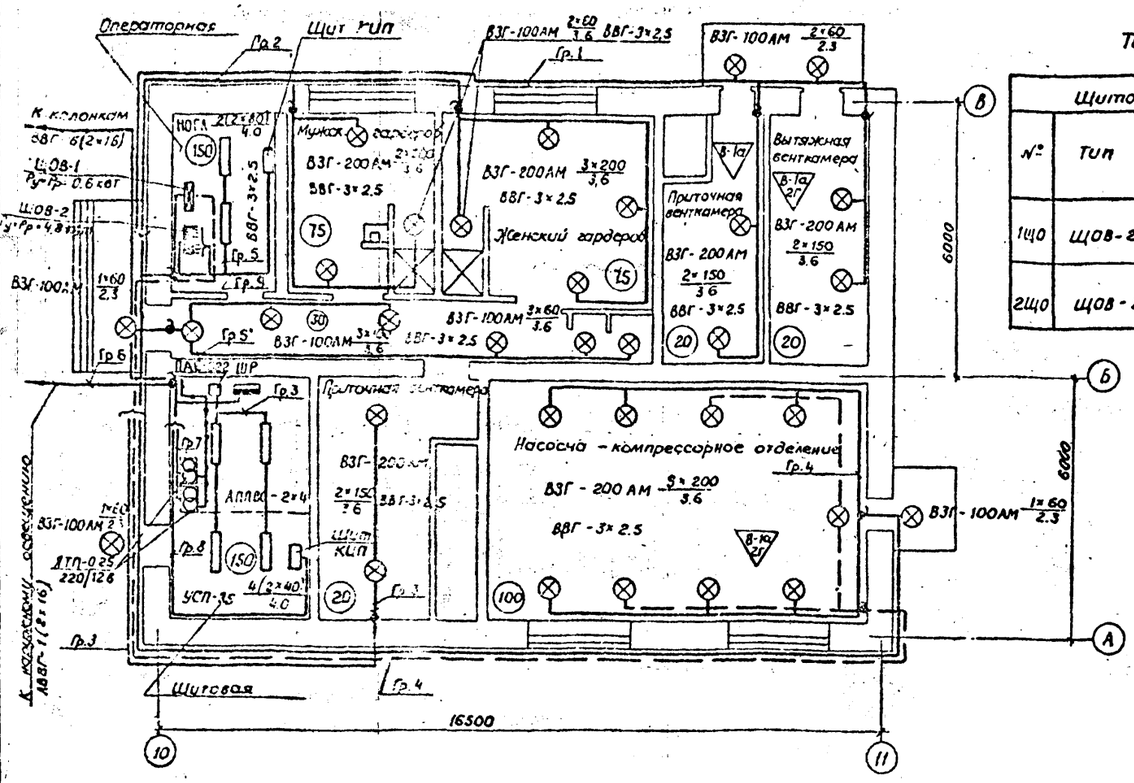

Таблица пунктов и щитков.

Щиток			№ № автоматов				Расцепитель автомата, А	
			Занятые		Резервные			
№	Тип	Установленная мощность кВт	Однополюсные	Трехполюсные	Однополюсные	Трехполюсные	Вводного	Линейного
1ЩО	ЩО8-2	10,89	1÷9	—	10÷12	—	Рубильник 100А	20А
2ЩО	ЩО8-1	0,6	1	—	2÷6	1,2	—"—	20А 40А

Спецификация.

Поз.	Обозначение или тип изделия	Наименование	Кол.	Примечание
1	УСП 35-2×40	Светильник люминесцентный	4	
2	НОГЛ-2×80	Светильник люминесцентный взрывозащищенный	2	
3	ВЗГ-200АМ	Светильник взрывозащищенный 220 в, 200 вт	20	
4.	ВЗГ-100АМ	Светильник взрывозащищенный 220 в, 100 в.	13	
5	Б-220-235-200-1	Лампа накаливания 220 в, 200 вт	14	
6.	Б-220-235-100-1	Лампа накаливания 220 в, 100 вт	3	
7	Б-220-235-150-1	Лампа накаливания 220 в, 150 вт	6	
8	Б-220-235-60-1	Лампа накаливания 220 в, 60 вт	10	
9	ЛБ 40-4	Лампа люминесцентная 220 в, 40 вт	8	
10	ЛБ 80-4	Лампа люминесцентная 220 в, 80 вт	4	
11	СГВ-2	Фонарь аккумуляторный	2	
12	АППВС-660	Провод с алюминиевыми жилами сечением 2×4 кв. мм	30 м	
13	ВВГ-660	Кабель с медными жилами сечением 3×2,5 кв. мм	350 м	
14	ВВВГ-660	Кабель силовой с медными жил. сечением 3×25+1×10 кв. мм	16 м	
15		сечением 3×4+1×2,5 кв. мм	16 м	
16.	ГОСТ 3262-75	Труба водогазопроводная ф 20 мм	30 м	
17	ЩО8-2	Щиток осветительный на 12 групп А3161 Iвл=50А Iгр=20А	1	
18	ЩО8-1	Щиток осветительный на 6 групп А3161 Iгр=20А и 2 группы А3163 Iгр=40А	1	
19	АТП-0,25	Ящик с понижающим тр-ром 220/12В	2	
20	У-409	Коробка ответвительная	20	
21	СО-22	Скоба	500	
22	К939	Держатель	20	

Ведомость примененных типовых проектов.

№ строки	Обозначение	Наименование	Организация-разработчик	Дата выпуска	Примечание
1	А610А.22	Установка взрывозащищенных светильников с лампами накаливания во взрывоопасных помещениях	ГПИ ТПЭП	1975	
2	А613А.26	Линии электроосвещения с люминесцентными лампами во взрывоопасных помещениях, прокладываемые открыто кабелем.	ГПИ ТПЭП	1977	

Пояснения:

1. Условные обозначения выполнены в соответствии с ГОСТ 2.754-72.
2. Управление освещением осуществляется автоматами со щитков ЩО8 из помещения операторной.
3. Проект разработан с соблюдением действующих норм и правил, в том числе для пожароопасных и взрывоопасных установок.

Условные обозначения не вошедшие в ГОСТ 2.434-72.

В-Iа — Класс взрывоопасности помещения.

∂ — Разделительное уплотнение.

(20) — Освещенность, в люксах.

Разраб.	Букатина		
Пров.	Харлашин		
Рук. гр.	Волков		
Н. контр.	Карзачев		
Нач. сект.			
Нач. отд	Царегородцев		
Гл. инж. пр.	Новиков		10.71

Привязан

Инв. №

3

Газонаполнительная станция для заправки газобаллонных автомобилей

Здание станции	Стадия	Лист	Листов
	Р	3	7

План электроосвещения. Спецификация.

Госкомнефтепродукт РСФСР ГИПРОНЕФТЕТРАНС г. Волгоград

План силового эл. оборудования м 1:100

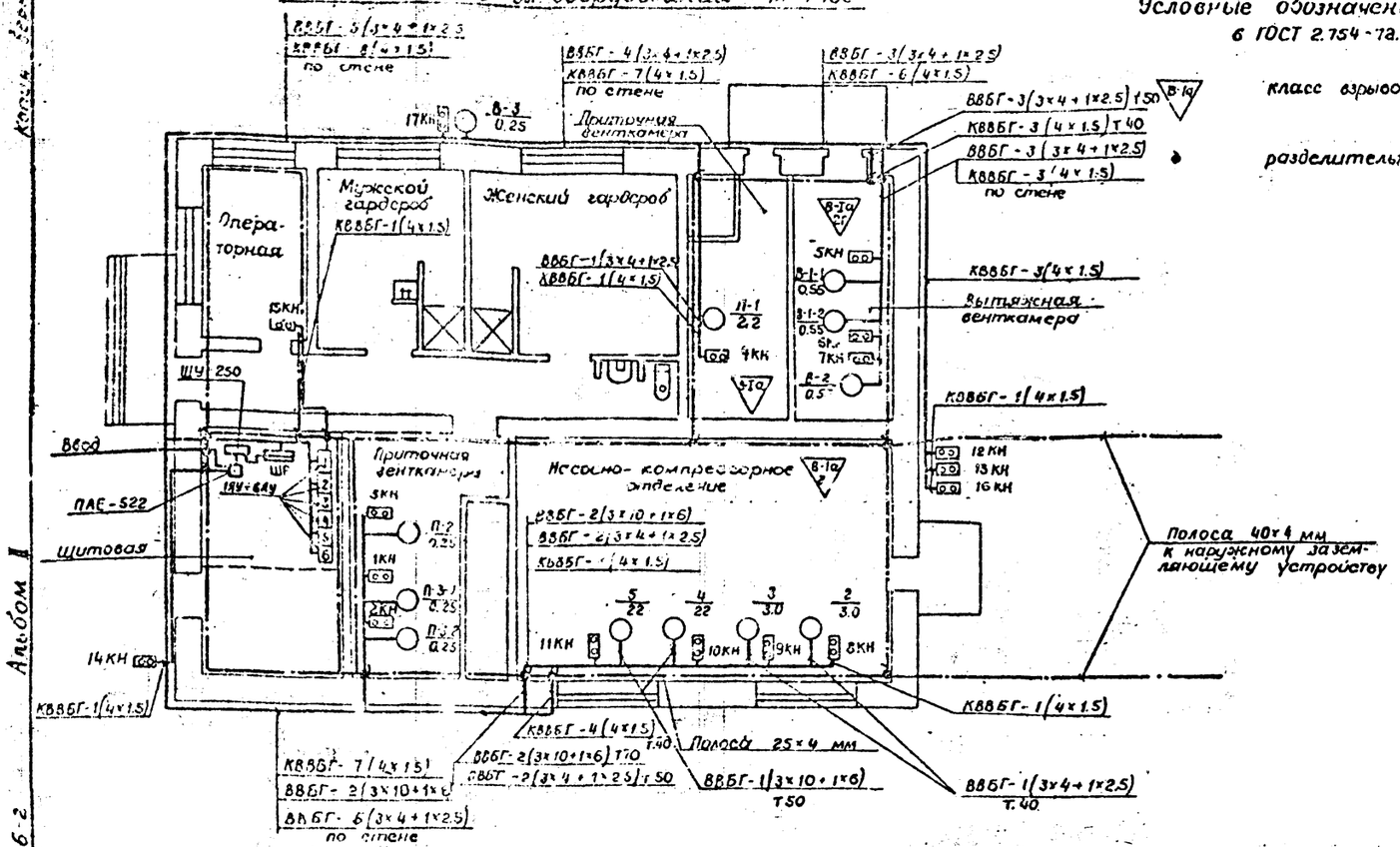

Условные обозначения не вошедшие в ГОСТ 2.754-72.

- класс взрывоопасности помещения.
- разделительное уплотнение.

Пояснение

1. От шкафов управления до электродвигателей кабели прокладываются по стене, а при подходе к эл. двигателям прокладываются в трубах.

2. Условные обозначения выполнены в соответствии с ГОСТ 2.754-72.

3. Проходы кабелей сквозь стены выполняются в отрезках водогазопроводных труб.

4. В помещения вытяжной и приточной венткамеры, насосно-компрессорное отделение, проход кабелей сквозь стену выполняется в отрезках водогазопроводных труб, с уплотнением.

5. Проект разработан с соблюдением действующих норм и правил, в том числе для пожароопасных и взрывоопасных установок.

Ведомость примененных типовых проектов.

№ строки	Обозначение	Наименование	Организация-разработчик	Дата выпуска	Примечание
1	А605 А.37	Прокладка и подвод к эл.оборудованию кабелей	ГПИ ТПЭП	1974	
2	ЭК-07-11	Прокладка кабелей во взрывоопасных установках	ГПИ ТПЭП	1965	
	М3101 А-Т15.32				
3	А602 А	Прокладка кабелей во взрывоопасных помещениях и наружных взрывоопасных зонах на конструкц.	ВНИИПЭМ	1973	
4	А399	Установка комплектов из двух магнитных пускателей ПАЕ и токоподводы	ГПИТПЭП	1978	
5	А603 51	Установка эл. аппаратов во взрывоопасных помещениях (настенная)	ВНИИПЭМ	1975	

Спецификация.

Поз.	Обозначение или тип изделия	Наименование	Кол.	Примечание
1	ШРП-73510-22У3	Шкаф распределительный с рубильником на вводе, на 8 групп 2×250А I пл. вст. = 120А; 4×100А I пл. вст. = 30А; 2×60А I пл. вст. = 6А	1	
2	ЯУ5110-13Б21	Ящик управления Iр = 60А I нэ = 50А	2	
		Ящик управления 2х фидерный;		
3	ЯУ5114-03А2П-П	Iр = 16А I нэ = 8А	1	
4	ЯУ5114-03А2Д-М	Iр = 2.5А I нэ = 1.25А; Iр = 10А I нэ = 5А	1	
		Ящик управления 3х фидерный:		
5	ЯУ5122-03А2Г-Г-Г	Iр = 3,2А I нэ = 1А; I нэ = 1.0; I нэ = 1.0А	1	
6	ЯУ5122-03В2Е-Е-Е	Iр = 6.4А I нэ = 1.6А	1	
7	ЩУ-250	Щит учета	1	
8	ПАЕ-522	Пускатель магнитный Uк = 220В Iнэ = 80А	1	
9	КУ92-83Г	Кнопка управления 2х-штифтовая	17	
	ВВБГ-660	Кабель силовой с медными жилами сечением:		
10		3×10+1×6 кв. мм	90м	
11		3×4+1×2.5 кв. мм	450м	
		Кабель силовой с алюминиевыми жилами, сечением:		
12		3×16+1×10 кв. мм	10м	
13		3×4+1×2.5 кв. мм	50м	
14		Кабель контрольный с медными жилами, сечением: 4×1.5 кв. мм	700м	
	ГОСТ 3262-75	Труба водогазопроводная		
15		ф 70 мм	1м	
16		ф 50 мм	15м	
17		ф 40 мм	80м	
18	А602.60 исп 6	Рама с отрезками труб ф 50 мм - 2шт. ф 70 мм - 2шт.	1	
19	А602.60 исп. 6	Рама с отрезками труб ф 50 мм	1	
20	А602.60 исп. 4	Рама с отрезками труб ф 40 мм	2	
21	ГОСТ 103-76	Полоса 40×4 мм	7м	
22	ГОСТ 103-76	Полоса 25×4 мм	105м	
23	ГОСТ 19903-74	Сталь тонколистовая δ = 3мм	85кг	
24	СО-34	Скоба	90	

Разраб.	Букатина		
Пров.	Харлашин		
Рук. гр.	Волков		
Н.контр.	Карзачев		
Нач.сект.			
Нач.отд.	Степанов		
Гл.инж.пр.	Новиков		

Привязан.

Инв. №

Э

Газонаполнительная станция для заправки газобаллонных автомобилей

Здание станции	Стадия	Лист	Листов
	Р	4	7

План силового электрооборудования
Спецификация

Госкомнефтепродукт РСФСР
ГИПРОНЕФТЕТРАНС
г. Волгоград

Типовой проект 503-6-2 Альбом II

Копия верна

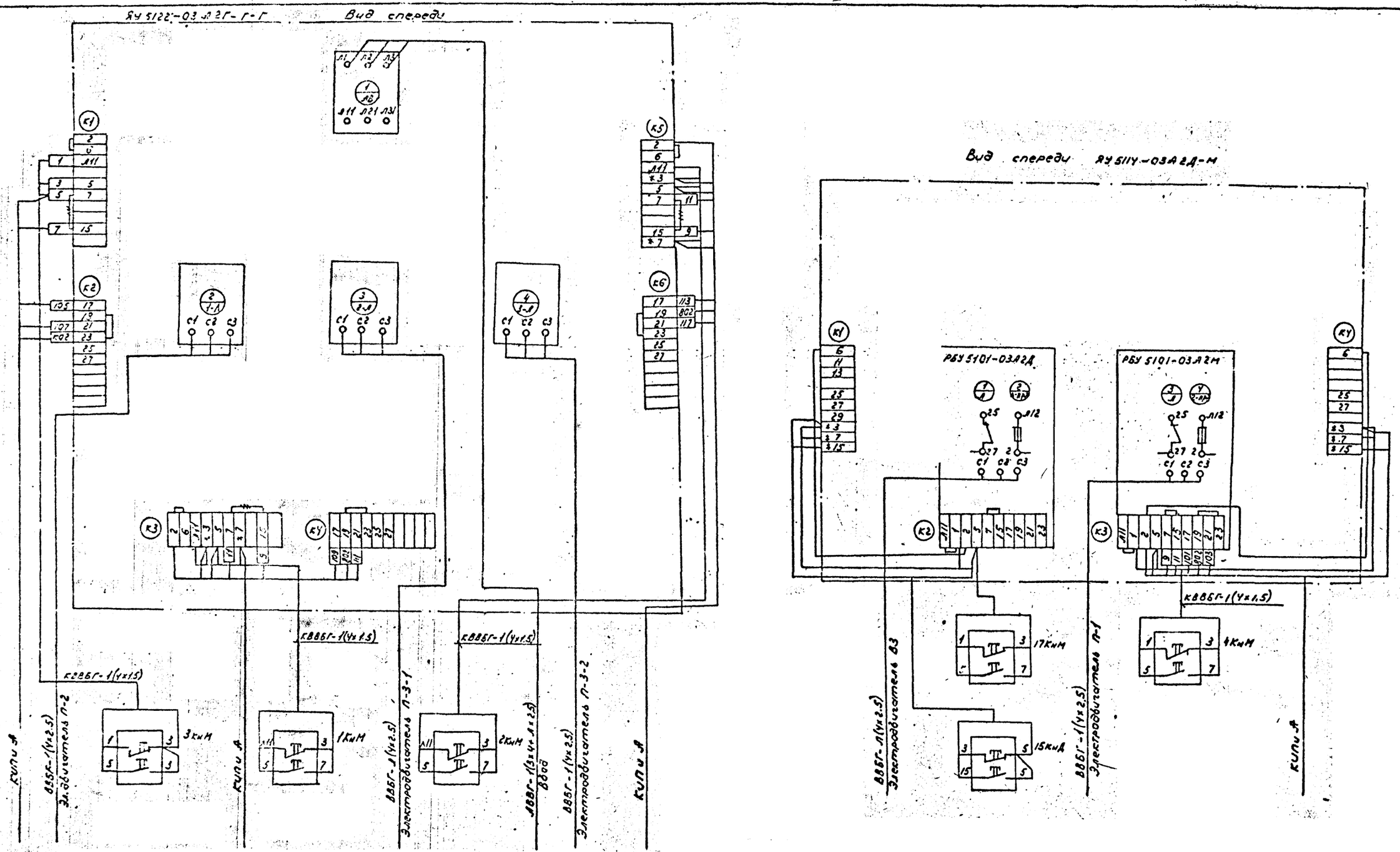

Типовой проект 603-6-2 Альбом II

Копия верна

Согласовано:

Разраб.	Букатина		
Провер.	Харлашин		
Рук. гр.	Волков		
Н. контр.	Карзачев		
Нач. сек.			
Нач. отд.	Степанов		
Гл. инж. пр.	Новиков		

Привязан:

Инв. №

Газонаполнительная станция для заправки газобаллонных автомобилей

Здание станции

Стадия	Лист	Листов
Р	5	7

Схема подключений вентиляторов П-3-1, П-3-2, П-1, В-3.

Госкомнефтепродукт РСФСР ГИПРОНЕФТЕТРАНС г. Волгоград

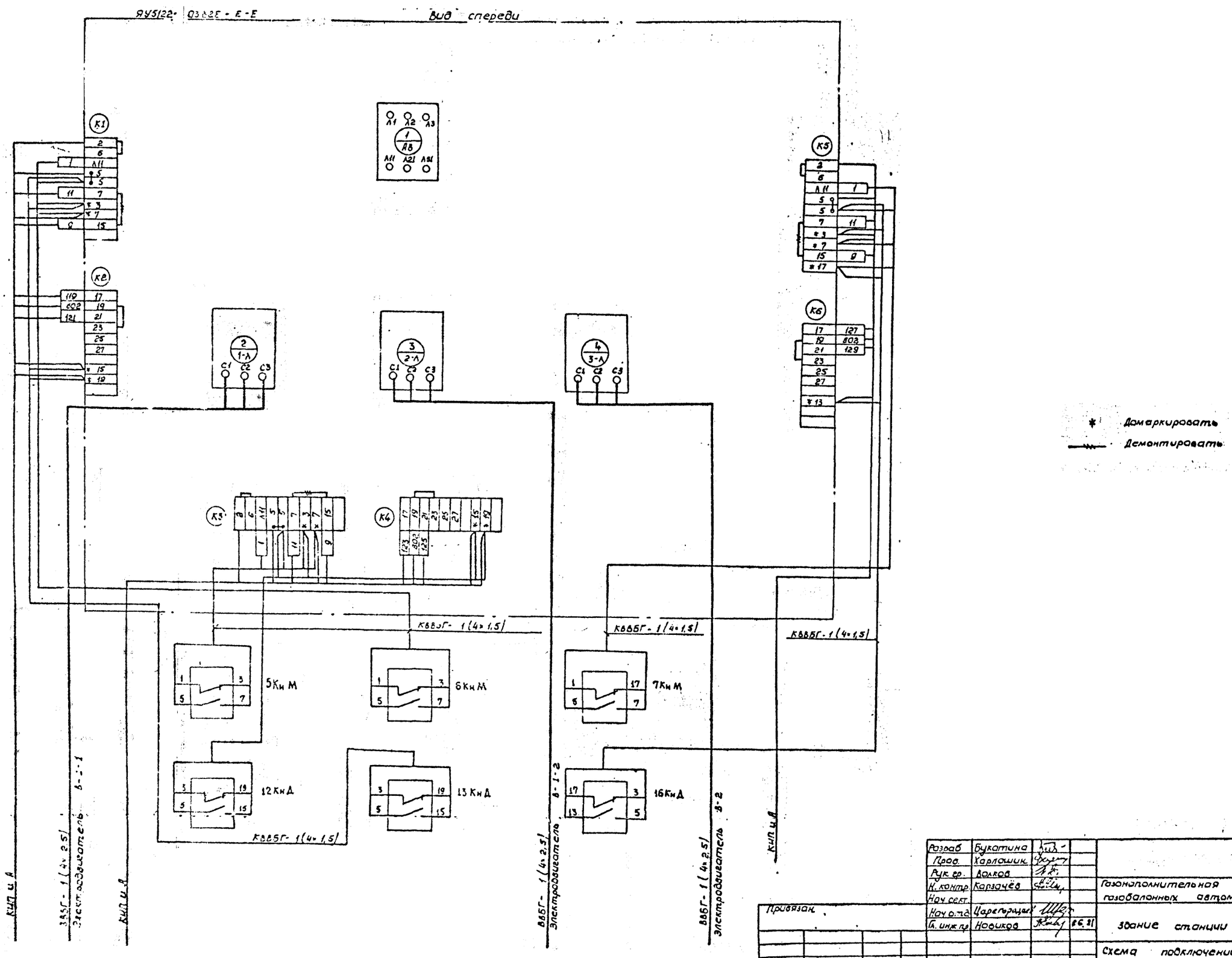

* Домаркировать

Демонтировать

Разраб	Букатина		
Пров.	Харлашин		
Рук. гр.	Волков		
Н. контр.	Карзачёв		
Нач. сект.			
Нач. отд.	Царегородцев		
Гл. инж. пр.	Новиков		26.81

Привязан.

Инв №

Э

Газонаполнительная станция для заправки газобалонных автомобилей

Здание станции

Стадия	Лист	Листов
Р	6	7

Схема подключений вентиляторов В-1-1, В-1-2, В-2

Госкомнефтепродукт РСФСР ГИПРОНЕФТЕТРАНС г. Волгоград

ЯУ5114 - 03А2П-П Вид спереди

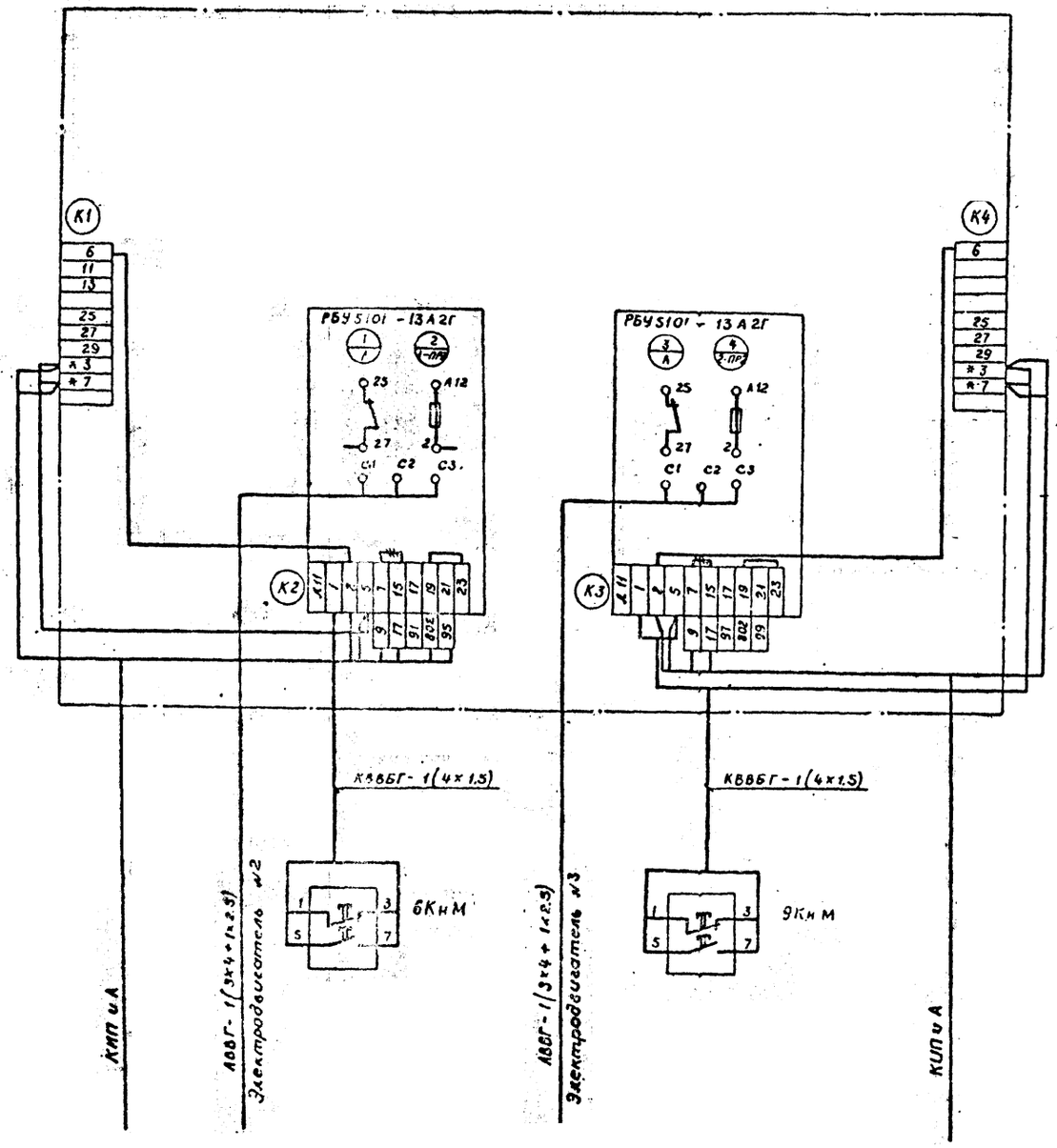

ЯУ5110 - 13Б2Г Вид спереди

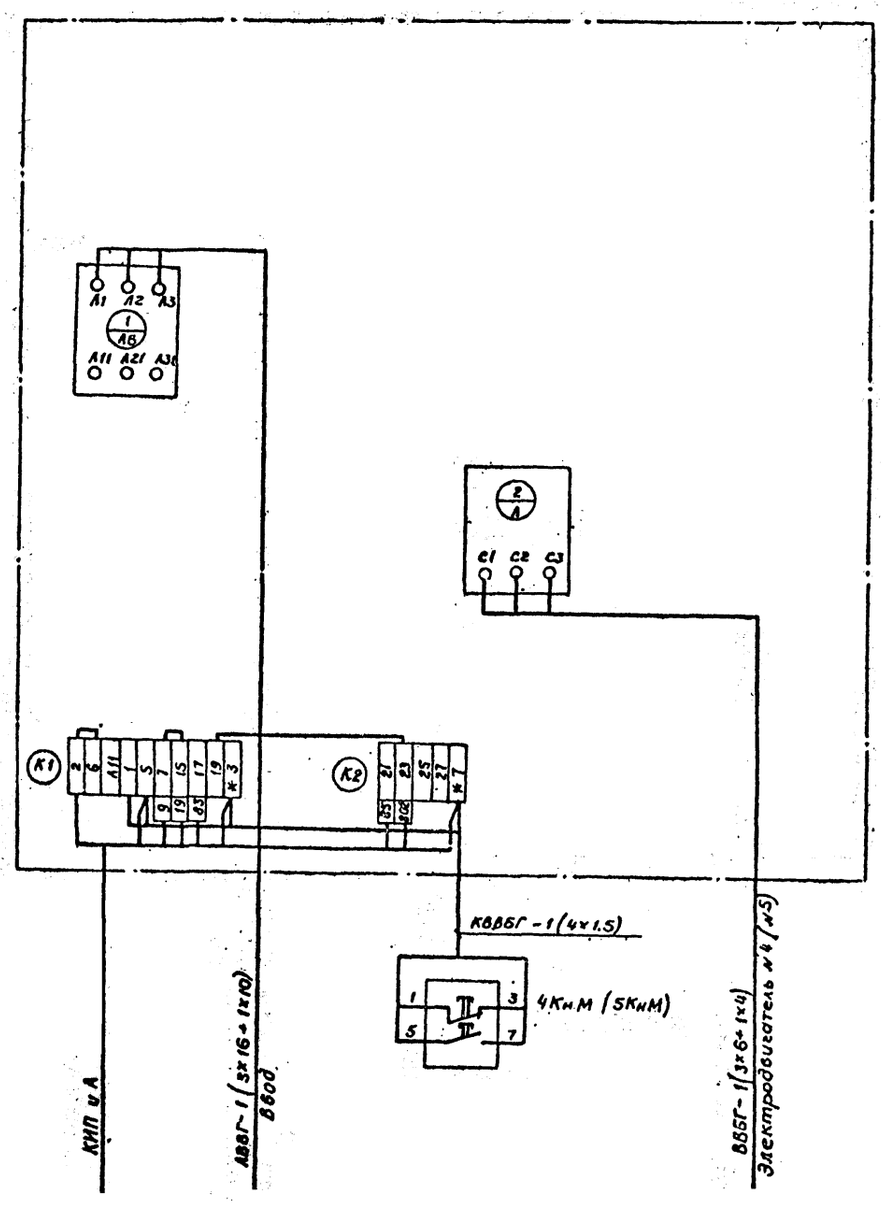

Пояснение.

Для электродвигателя №3 маркировку 83 изменить на 87, а маркировку 85 на 89

* домаркировать

демонтировать

Разраб.	Букатина			Э	
Провер.	Харлашин				
Рук. гр.	Волков			Газонаполнительная станция для заправки газобаллонных автомобилей.	
Н. контр.	Карзачев				
Нач. сект.					
Нач. отд.	Стегланов		06.81	Здание станции	Стадия: Р; Лист: 7; Листов: 7
Гл. инж. пр.	Новиков				
Привязан				Схема подключений насосов №2, 3 и компрессоров №4, 5	Госкомнефтепродукт РСФСР ГИПРОНЕФТЕТРАНС г. Волгоград
Инв. №					

Типовой проект 503-6-2 Альбом II

Копия верна

Согласовано

Инв. № подл. | Подпись и дата | Взам. инв. №

Копия бланка

Альбом I

Ведомость основных комплектов

Обозначение	Наименование комплекта	Примечание
ПЗ	Общая пояснительная записка	Альбом I
ТХ	Технологическая часть	Альбом III
ГП	Генеральный план и транспорт	Альбом I
НВК	Наружные сети водоснабжения и канализации	Альбом I
АР	Архитектурно - строительная часть	Альбом II
ВК	Внутренний водопровод и канализация	Альбом I
ОВ	Отопление и вентиляция	Альбом II
Э	Электротехническая часть	Альбом I,II
КА	КИП и автоматика	Альбом II
СС	слаботочные устройства	Альбом I

Ведомость чертежей основного комплекта

Формат	Лист	Наименование	Примечание
22I	КА-1	Общие данные	
-"-	КА-2	Общие данные	
-"-	КА-3	Пояснительная записка	
-"-	КА-4	Насосно- компрессорное отделение. Схема автоматизации принципиальная	
-"-	КА-5	Производственное здание. Системы вентиляции. Схема автоматизации- принципиальная	
-"-	КА-6	Производственное здание. Схема питания электрическая принципиальная	
-"-	КА-7	Производственное здание Схема сигнализации электрическая принципиальная	
-"-	КА-8	Производственное здание. Схема сигнализации электрическая принципиальная	
-"-	КА-9	Производственное здание Схема управления электрическая принципиальная	
22I	КА-10	Производственное здание. Схема управления электрическая принципиальная	
-"-	КА-11	Производственное здание. Щит управления. Общий вид	
-"-	КА-12	Производственное здание. Щит управления. Общий вид	
-"-	КА-13	Производственное здание. Щит управления. Общий вид.	
-"-	КА-14	Производственное здание. Щит управления. Общий вид	
-"-	КА-15	Производственное здание. Щит управления. Общий вид	
-"-	КА-16	Производственное здание. Щит управления. Общий вид	
-"-	КА-17	Производственное здание Щит управления. Общий вид	
-"-	КА-18	Производственное здание. Щит управления. Общий вид	
-"-	КА-19	Производственное здание. Щит управления. Общий вид.	
-"-	КА-20	Производственное здание Щит управления. Общий вид	
-"-	КА-21	Производственное здание. Щит управления. Общий вид	
-"-	КА-22	Производственное здание. Щит управления. Общий вид	
-"-	КА-23	Производственное здание. Щит сигнализации. Общий вид	
-"-	КА-24	Производственное здание. Щит сигнализации. Общий вид	
-"-	КА-25	Производственное здание. Щит сигнализации. Общий вид	
-"-	КА-26	Производственное здание. Щит сигнализации. Общий вид	
-"-	КА-27	Производственное здание. Щит сигнализации. Общий вид	
-"-	КА-28	Производственное здание. Щит сигнализации. Общий вид	
-"-	КА-29	Производственное здание. Схема внешних соединений	
-"-	КА-30	Производственное здание. Схема внешних соединений	
22I	КА-31	Производственное здание. Схема внешних соединений	
-"-	КА-32	Производственное здание. Схема внешних соединений	
-"-	КА-33	Производственное здание. План кабельных и трубных проводок	
-"-	КА-34	Производственное здание. План кабельных и трубных проводок	
-"-	КА-35	Производственное здание. Схема установки постов управления и соединительных коробок	

Типовой проект 503-6-2

Инв. № подл. | Подпись и дата | Взам. инв. №

Типовой проект разработан в соответствии с действующими нормами и правилами и предусматривает мероприятия, обеспечивающие взрывобезопасность и пожаробезопасность при эксплуатации здания.

Главный инженер проекта /Новиков/

Привязан

Инв №

Разраб.	Дробкова		V.81
Провер.	Конев		V.81
Нач. гр.	Конев		V.81
Н.контр.	Дробкова		V.81
Нач. сект	Волдин		V.81
Нач. отд.	Митюшов		V.81
Гл. инж. пр.	Новиков		06.81

КА

Газонаполнительная станция для заправки газобаллонных автомобилей

Здание станции

Стадия	Лист	Листов
Р	1	35

Общие данные

Госкомнефтепродукт РСФСР
РЕПРОНЕФТЕТРАНС
г. Волгоград

Копия верна

Ведомость примененных ГОСТов, ОСТов и типовых проектов.

Обозначение	Наименование	Примечание
ОСТ 36-27-77	Обозначения условные в схемах автоматизации технологических процессов	
ГОСТ 2.702-75	ЕСКД. Правила выполнения электрических схем.	
ГОСТ 2.755-74 *	ЕСКД Обозначения условные графические в схемах Устройства коммутационные и контактные соединения	
ГОСТ 2.756-76	ЕСКД. Обозначения условные графические в схемах Воспринимающая часть электромеханических устройств	
ОСТ 36 13-76	Щиты и пульты автоматизации производственных процессов	
ГОСТ 8734-75 *	Трубы стальные бесшовные холоднотянутые и холоднокатанные. Сортамент	
ГОСТ 3262-75 *	Трубы стальные водогазопроводные	
ГОСТ 8949-75	Тройники переходные	
ГОСТ 8957-75	Муфты переходные	

Обозначение	Наименование	Примечание
ГОСТ 1508-78 Е	Кабели контрольные с резиновой и пластмассовой изоляцией	
ГОСТ 6323-79	Провода установочные с полихлорвиниловой изоляцией.	
ОН 8-1-64	Коробки соединительные	
ТМ 4-160-75	Термометр термоэлектрический Установка на трубопроводе, D14-38 мм	
ТМ 4-144-75	Термометр технический ртутный в оправе. Установка на трубопроводе D14-38 мм.	
ТМ 4-104-73	Манометр электрокон. ВЭ-16РБ. Установка на стене	
Т.П. 4-407-130	Проходы кабелей через наружные стены помещений	

Условные обозначения:

- ● — датчик прибора автоматизации, место отбора импульса
- ▭ — прибор автоматизации.
- ——— — кабельная, трубная проводка, проложенная по стене, в траншее
- ⊟ — кабельная, трубная проводка, проложенная в штробе

Типовой проект 503-6-2 Альбом II

Разраб.	Дробкова		V.81
Пров.	Конев		V.81
Рук. гр.	Конев		V.81
Н. контр.	Дробкова		V.81
Нач. сект.	Володин		V.81
Нач. отд.	Митюшов		V.81
Гл. инж. пр.	Новиков		

КА

Газонаполнительная станция для заправки газобаллонных автомобилей

	Стадия	Лист	Листов
Здание станции	Р	2	

Общие данные

Госкомнефтепродукт РСФСР ГИПРОНЕФТЕТРАНС г. Волгоград

Привязан.

Инв. №

Пояснительная записка.

Часть КИП и автоматика.

Проектом предусматривается автоматизация насосно-компрессорного отделения и приточно-вытяжных систем вентиляции в следующем объеме:

- местный контроль температуры на всасывании насосов и компрессоров;
- местный контроль температуры на нагнетании компрессоров;
- местный контроль давления на всасывании компрессоров;
- защитное отключение насосов и компрессоров при увеличении давления на нагнетании выше нормы с выдачей светового и звукового сигнала о превышении давления в операторную;
- отключение насосов при снижении уровня жидкости в насосе ниже допустимого. Сигнал о снижении уровня ниже допустимого выведен в операторную;
- отключение компрессоров при достижении уровня в конденсатосборнике 85%;
- контроль уровня во вспомогательной емкости;
- контроль загазованности в насосно-компрессорном отделении при загазованности 20% НКПВ включается аварийная вытяжная вентиляция;
- отключение насосов и компрессоров при достижении загазованности 20% НПВ;
- отключение компрессоров при достижении температуры воды на выходе из системы охлаждения компрессоров +35°С;
- автоматический ввод резервного вентилятора систем П3 и В1 при неисправности рабочего;
- сигнализация загазованности, температуры воды на выходе из системы охлаждения компрессоров, уровня в конденсатосборнике, неисправности систем В1 и П3;
- сигнализация состояния насосов, компрессоров и вентиляторов;
- защита калориферов приточных систем от замораживания;
- местное и дистанционное управление насосами, компрессорами и вентиляторами;
- блокировка систем вентиляции насосно-компрессорного отделения с пусковыми устройствами насосов и компрессоров. Включение в работу насосов и компрессоров должно производиться через 15 минут после начала работы вентиляторов. Схемы управления исключают возможность работы насосов и компрессоров при выключенной вентиляции.

Дистанционное включение и отключение насосов, компрессоров и вентиляторов осуществляется из операторной. Ключи управления расположены на щите управления, устанавливаемом в щитовой.

Так как в щитовой нет постоянного обслуживающего персонала, вся сигнализация выведена на щит сигнализации в операторную.

Кроме того в операторной размещаются посты управления насосами, компрессорами и вентиляторами. Аппаратура в щите сигнализации и кнопочные посты управления предусмотрены в взрывозащищенном исполнении.

Копия здания

Типовой проект 509-6-2 Альбом II

Инв. № подл. | Подпись и дата | Взам. инв. №

Привязан:			
Инв. №			

Разраб.	Дробкова		V.81
Пров.	Конев		V.81
Рук. гр.	Конев		V.81
Н. контр.	Дробкова		V.81
Нач. сект.	Володин		V.81
Нач. отд.	Митюшов		V.81
Гл. инж. пр.	Новиков		ос.81

КА

Газонаполнительная станция для заправки газобаллонных автомобилей

Стадия	Лист	Листов
Р	3	

Пояснительная записка

Госкомнефтепродукт РСФСР ГИПРОНЕФТЕТРАНС г. Волгоград

Копия верна

Альбом I

Типовой проект 503-С-2

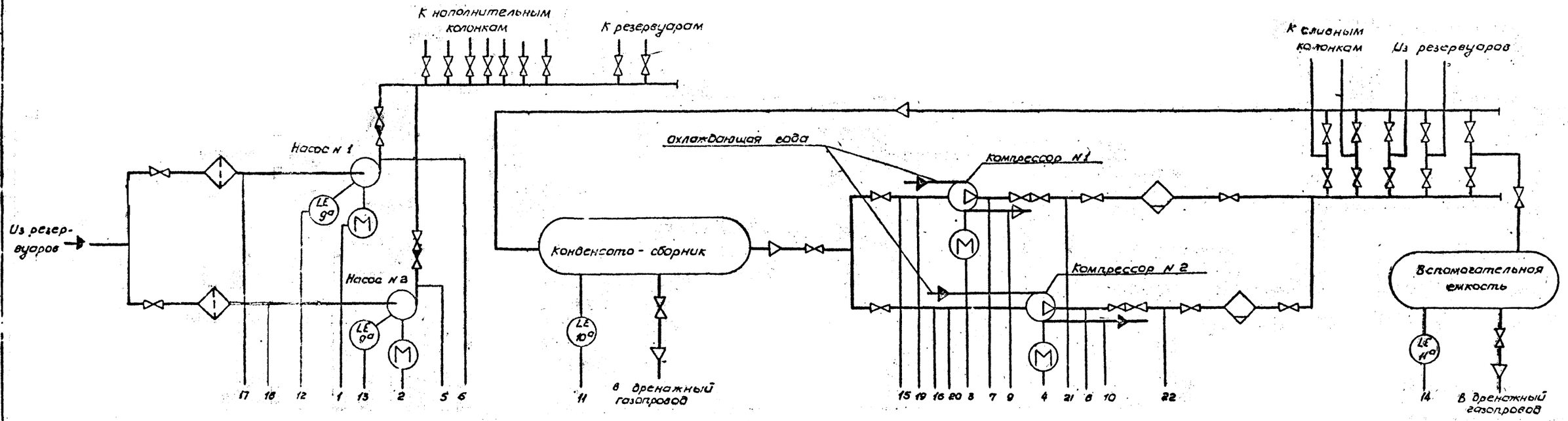

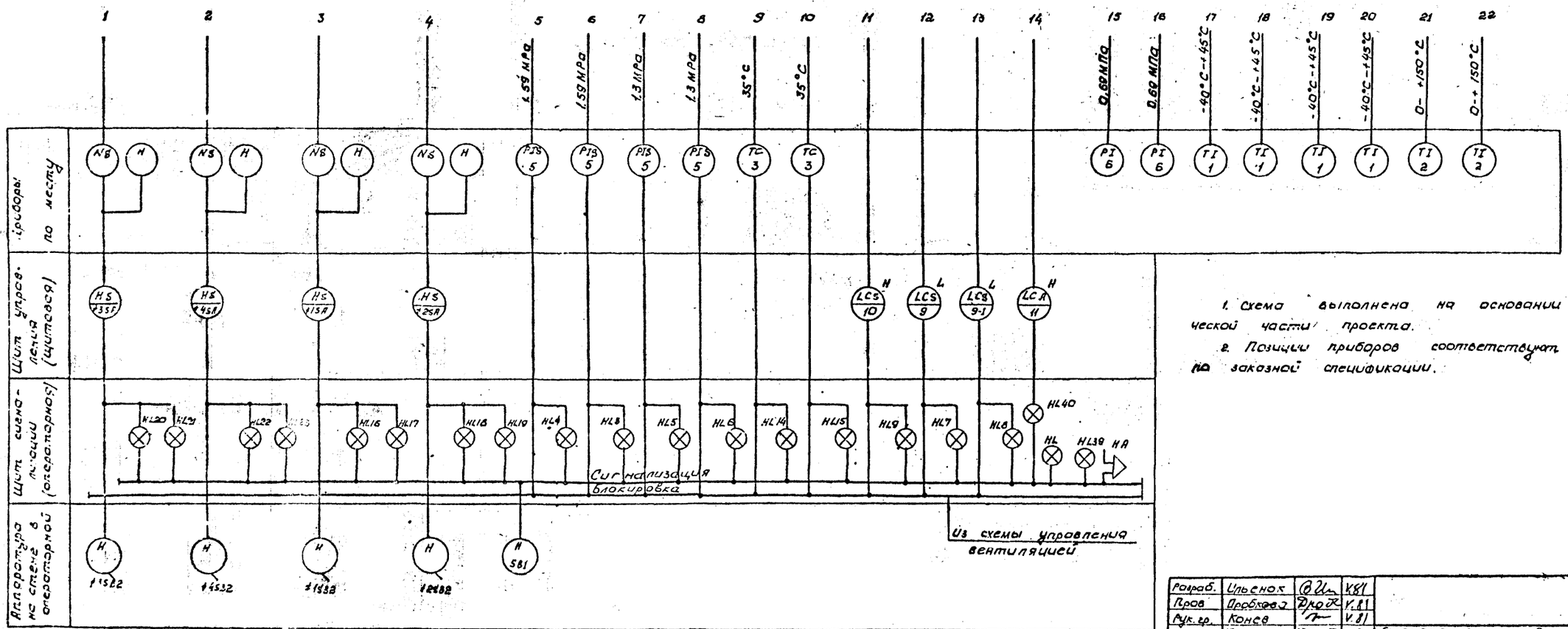

1. Схема выполнена на основании технологической части проекта.
2. Позиции приборов соответствуют позициям на заказной спецификации.

Разраб.	Ульянов			V.81	ЖА
Пров.	Дробкова			V.81	Газонаполнительная станция для заправки газобаллонных автомобилей
Рук. гр.	Конев			V.81	
Н. контр.	Дробкова			V.81	
Нач. сект.	Володин			V.81	
Нач. отд.	Митькин			V.81	Насосно-компрессорное отделение — Стадия: Р; Лист: 4; Листов:
Гл. инж. пр.	Новиков			06.81	
			1		Схема автоматизации принципиальная — Госкомнефтепродукт РСФСР ГИПРОНЕФТЕТРАНС г. Волгоград

Привязан

Инв. №

Инв. № подл. | Подпись и дата | Взам. инв. №

Копия верна

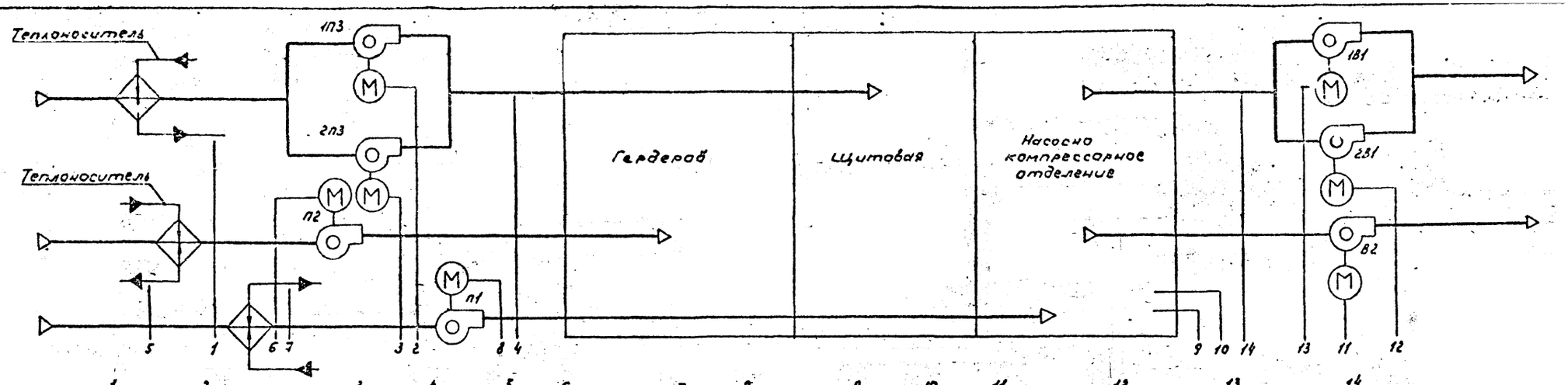

1. Схема составлена на основании сантехнической части проекта.
2. Позиции приборов соответствуют позициям по заказной спецификации.

Разраб.	Ильенок			КА	
Провер.	Дробкова				
Рук.гр.	Конев				
Н.контр.	Дробкова			Газонаполнительная станция для заправки газобаллонных автомобилей	
Нач.сект.	Володин				
Нач.отд.	Митюшов			Здание станции системы вентиляции	Стадия: Р; Лист: 5; Листов:
Гл.инж.пр.	Новиков			Схема автоматизации принципиальная	Госкомнефтепродукт РСФСР ГИПРОНЕФТЕТРАНС г. Волгоград

Привязан:

Инв.№

Типовой проект 503-6-2 Альбом II

Инв.№ подл. | Подпись и дата | Взам.инв.№

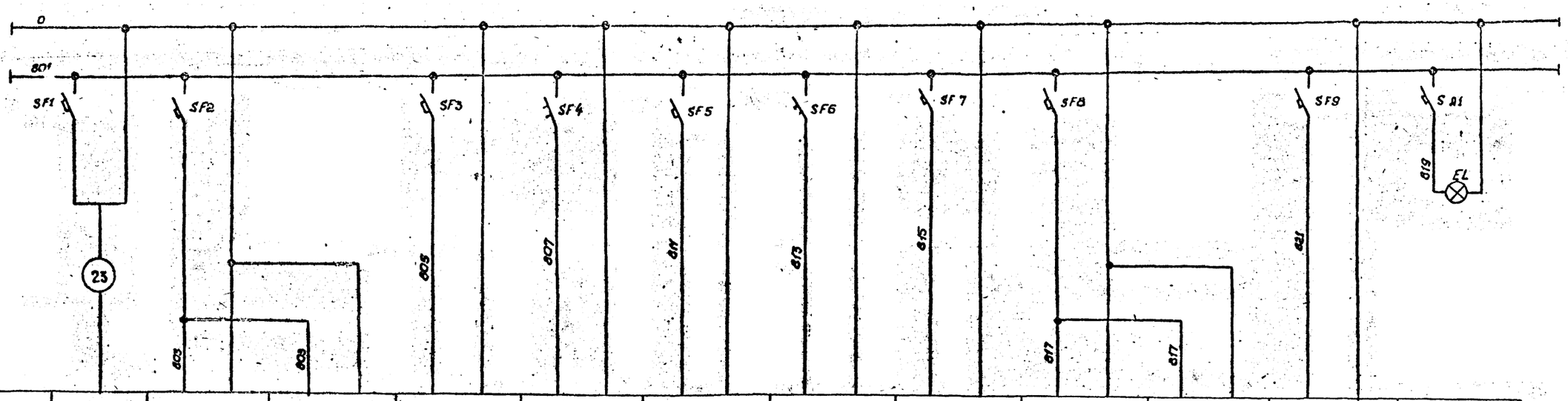

Характеристика электроприемника													
	Поз	Ввод питания U=~220В P=1679	12	12-1			9	9-1	10	8	7	11	Освещение щита
	Тип		СТХ-3У4	СТХ-3У4	Схема автоматики	Схема сигнализации	КСФМА-2	КСФМА-2	КСФМА-2	СТСВ	СНСВ	КСФМА-2	
	Ном. напр. В		~220	~220	~220	~220	~220	~220	~220	~220	~220	~220	~220
	Потр. мощн. Вт		36 ВА	36 ВА	388	1140	15	15	15	15	15	15	40
	Место установки		Щит управления	Щит управления	Щит управления	Щит сигнализации	Щит управления	Щит управления	Щит управления	Вытяжная венткамера	Приточная венткамера	Щит управления	Щит управления

Относящиеся чертежи: КА-7; КА-8; КА-9; КА-10.

Перечень аппаратуры в щите управления

Поз	Обознач.	Наименование	Тип	Кол.	Техническая характеристика	Примеч.
1	SF1	Выключатель автоматический	А-63	1	Jн = 8А ~220В Jотс = 1.3Jн	
2	SF2 SF5-SF9	Выключатель автоматический	А-63	6	Jн = 0,6А ~220В Jотс = 1.3Jн	
3.	SF3	Выключатель автоматический	А-63	1	Jн = 2А ~220В Jотс = 1.3Jн	
4	SF4	Выключатель автоматический	А-63	1	Jн = 6А ~220В Jотс = 1.3Jн	
5	SA1	Выключатель однополюсный	0-1-34642-6250	1	~220	
6		Патрон потолочный	Е 27 0,7	1	~220	
7	EL	Лампа накаливания	Б-220-40-1	1	~220В, 40Вт	

Разраб.	Королева		V.81
Провер.	Дробкова		V.81
Рук. гр.	Конев		V.81
Н. контр.	Дробкова		V.81
Нач. сект.	Володин		V.81
Нач. отд.	Митюшов		V.81
Гл. инж. пр.	Новиков		V.81

КА

Газонаполнительная станция для заправки газобаллонных автомобилей

Здание станции

Стадия	Лист	Листов
Р	6	

Схема питания электрическая принципиальная

Госкомнефтепродукт РСФСР ГИПРОНЕФТЕТРАНС г. Волгоград

Привязан.

Инв. №

Типовой проект 503-6-2 Альбом II Копия верна

Инв. № подл. | Подпись и дата | Взам. инв. №

Копия верна

Типовой проект 503-6-2 Альбом II

Инв.№ подл. | Подпись и дата | Взам.инв.№

Схема автоматики

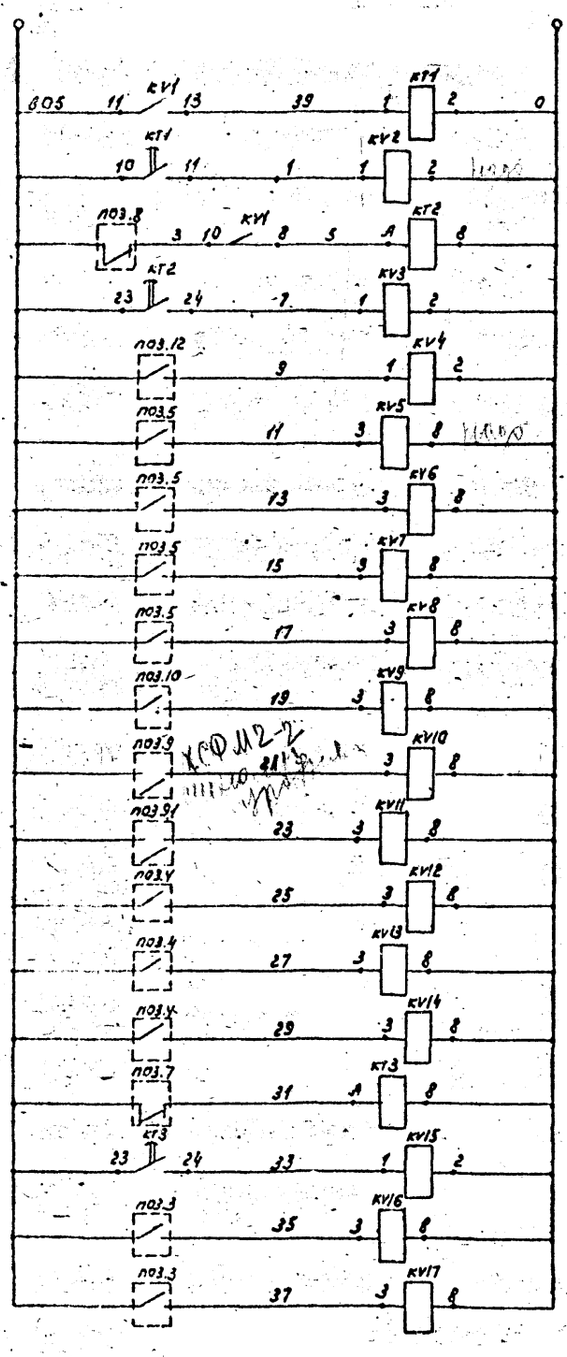

Питание ~220В
Включение насосов и компрессоров
Включение резервного вытяжного вентилятора
Включение аварийного вытяжного вентилятора
Защита насосов и компрессоров по давлению
Отключение компрессоров по уровню в конд. сборнике
Отключение насосов по уровню
Защита калорифера от замерзания П1, П2, П3
Включение резервного приточного вентилятора системы П3
Защита компрессора по температуре

Схема сигнализации

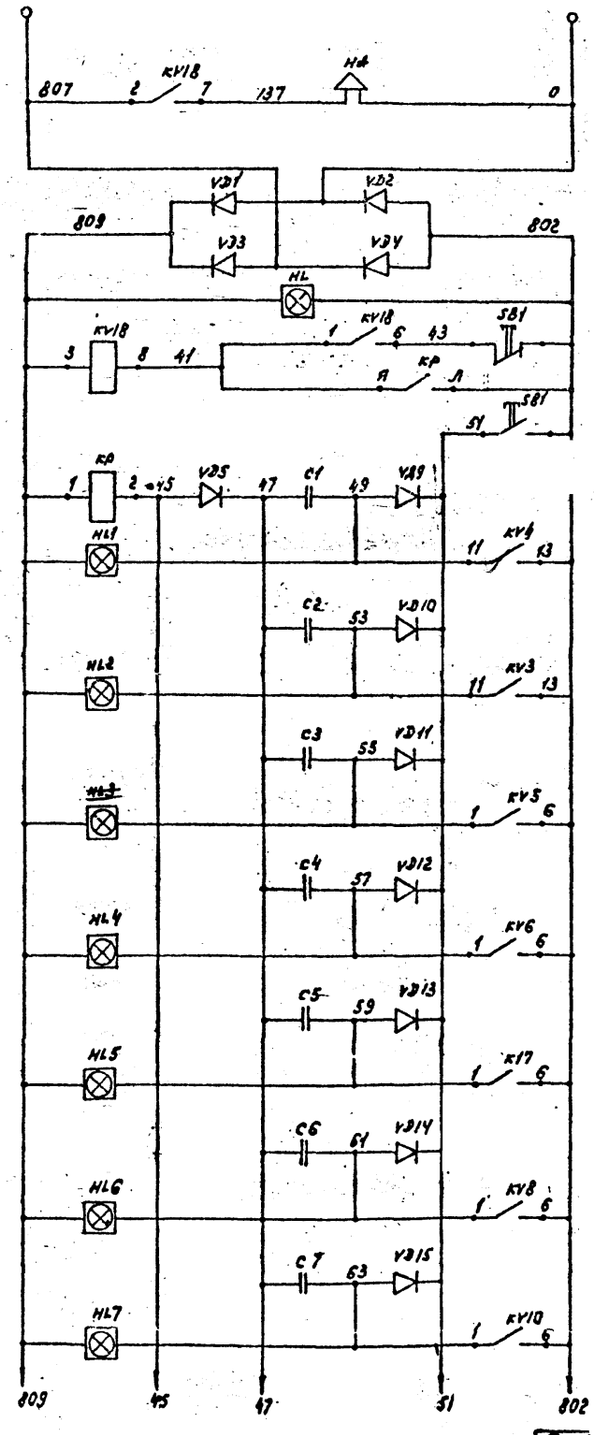

Питание ~220В
Звуковая сигнализация
Выпрямительный мост
Контроль напряжения
Гашение сигнализации
Опробование сигнализации
Аварийная загазованность (20% НПВ)
Неисправность вытяжной системы В1
Насос №1 Рмакс
Насос №2 Рмакс
Компрессор №1 Рмакс
Компрессор №2 Рмакс
Насос №1 Нмин

Перечень электроаппаратуры

Поз.	Обозначение	Наименование	Тип	Кол.	Техническая характеристика	Примеч.
Аппаратура устанавливаемая в щите сигнализации						
1	HL-HL40	Сигнал световой	ССВ-15М	41	~220В	с лампой АН4-220-10
2	HA	Сирена	ВСС-4	1	~220В	
Аппаратура устанавливаемая в щите управления						
1	C1-C40	Конденсатор	МБГО-2	40	400В; 1 мкФ	
2	VD1-VD4	Диод кремниевый	КД-202К	4	Uобр=400В; I=3А	
3	VD5-VD48	Диод кремниевый	А-226Б	44	Uобр=400В; I=03А	
4	KT1	Реле времени	РВ4-4	1	~220В; 2-60 мин	Установка 15 мин
5	KT2; KT3	Реле времени	РВЛ-72-121-00	2	~220В; 30С	
6	KV2	Реле промежуточное	РПУ-2 366003	1	~220В; G_3	
7	KV3; KV15	Реле промежуточное	РПУ-2-364003	2	~220В; 4_3+2р	
8	KV18	Реле промежуточное	РПУ-2-314003	1	~220В; 4_3	
9	KV4	Реле промежуточное	РПУ-2-362003	1	~220В; 4р+2з	
10	KV5-KV14 KV16; KV17	Реле промежуточное	РПУ-2-362203	12	~220В; 2р+2з	
11	КР	Реле поляризованное	РП-5	1	РСУ.522.001	
Аппаратура, устанавливаемая в операторной						
1	SB1	Кнопочный пост	КУ-92-831	1	~220В	

1. Относящиеся чертежи: КА-6; КА-9; КА-10.
2. Схема выполнена на листах КА-7; КА-8.

Привязан:

Инв.№

Разраб.	Долошевева		V.81
Провер.	Дробков		V.81
Рук.гр.	Конов		V.81
Н.контр.	Дробкова		V.81
Нач.сект.	Володин		V.81
Нач.отд.	Митюшов		V.81
Гл.инж.пр.	Новиков		06.81

КА-7

Газонаполнительная станция для заправки газобаллонных автомобилей

Здание станции

Стадия	Лист	Листов
Р	7	

Схема сигнализации электрическая принципиальная

Госкомнефтепродукт РСФСР ГИПРОНЕФТЕТРАНС

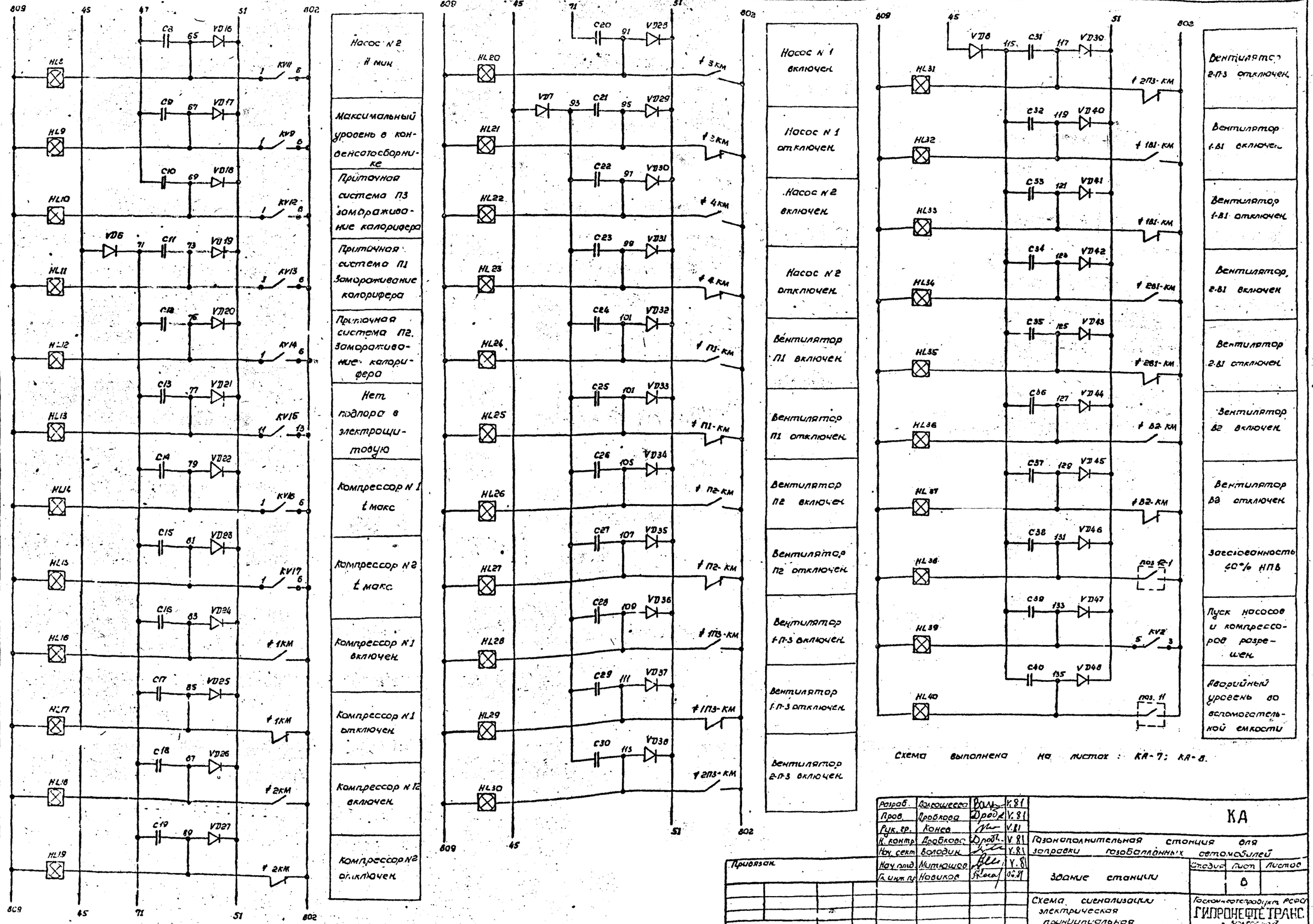
Копия верна
Альбом II
503-6-2
Типовой проект
Насос N 2 H мин
Максимальный уровень в конденсатосборнике
Приточная система П3 замораживание калорифера
Приточная система П1 Замораживание калорифера
Приточная система П2. Замораживание калорифера
Нет подпора в электрощитовую
Компрессор N 1 t макс
Компрессор N 2 t макс
Компрессор N 1 включен
Компрессор N 1 отключен
Компрессор N 12 включен
Компрессор N 2 отключен
Насос N 1 включен
Насос N 1 отключен
Насос N 2 включен
Насос N 2 отключен
Вентилятор П1 включен
Вентилятор П1 отключен
Вентилятор П2 включен
Вентилятор П2 отключен
Вентилятор 1-П-3 включен
Вентилятор 1-П-3 отключен
Вентилятор 2-П-3 включен
Вентилятор 2-П-3 отключен
Вентилятор 1-В1 включен
Вентилятор 1-В1 отключен
Вентилятор 2-В1 включен
Вентилятор 2-В1 отключен
Вентилятор В2 включен
Вентилятор В2 отключен
Загазованность 40% НПВ
Пуск насосов и компрессоров разрешен
Аварийный уровень во вспомогательной емкости
809
45
71
51
802
HL8
HL9
HL10
HL11
HL12
HL13
HL14
HL15
HL16
HL17
HL18
HL19
HL20
HL21
HL22
HL23
HL24
HL25
HL26
HL27
HL28
HL29
HL30
HL31
HL32
HL33
HL34
HL35
HL36
HL37
HL38
HL39
HL40
KV11
KV9
KV12
KV13
KV14
KV15
KV16
KV17
KV2
VD6
VD7
VD8
VD16
VD17
VD18
VD19
VD20
VD21
VD22
VD23
VD24
VD25
VD26
VD27
VD28
VD29
VD30
VD31
VD32
VD33
VD34
VD35
VD36
VD37
VD38
VD39
VD40
VD41
VD42
VD43
VD44
VD45
VD46
VD47
VD48
C8
C9
C10
C11
C12
C13
C14
C15
C16
C17
C18
C19
C20
C21
C22
C23
C24
C25
C26
C27
C28
C29
C30
C31
C32
C33
C34
C35
C36
C37
C38
C39
C40
+ 3 км
+ 4 км
+ П1-км
+ П2-км
+ 1П3-км
+ 2П3-км
+ 1В1-км
+ 2В1-км
+ В2-км
поз. 12-1
поз. 11
Схема выполнена на листах: КА-7; КА-8.
Разраб. Долгошеева V.81
Пров. Дробкова V.81
Рук. гр. Конев V.81
Н. контр. Дробкова V.81
Нач. сект. Володин V.81
Нач. отд. Митюшов V.81
Гл. инж. пр. Новиков 06.81
КА
Газонаполнительная станция для заправки газобаллонных автомобилей
Здание станции
Стадия
Лист
Листов
В
Схема сигнализации электрическая принципиальная
Госкомнефтепродукт РСФСР
ГИПРОНЕФТЕТРАНС
г. Волгоград
Привязан
Инв. №

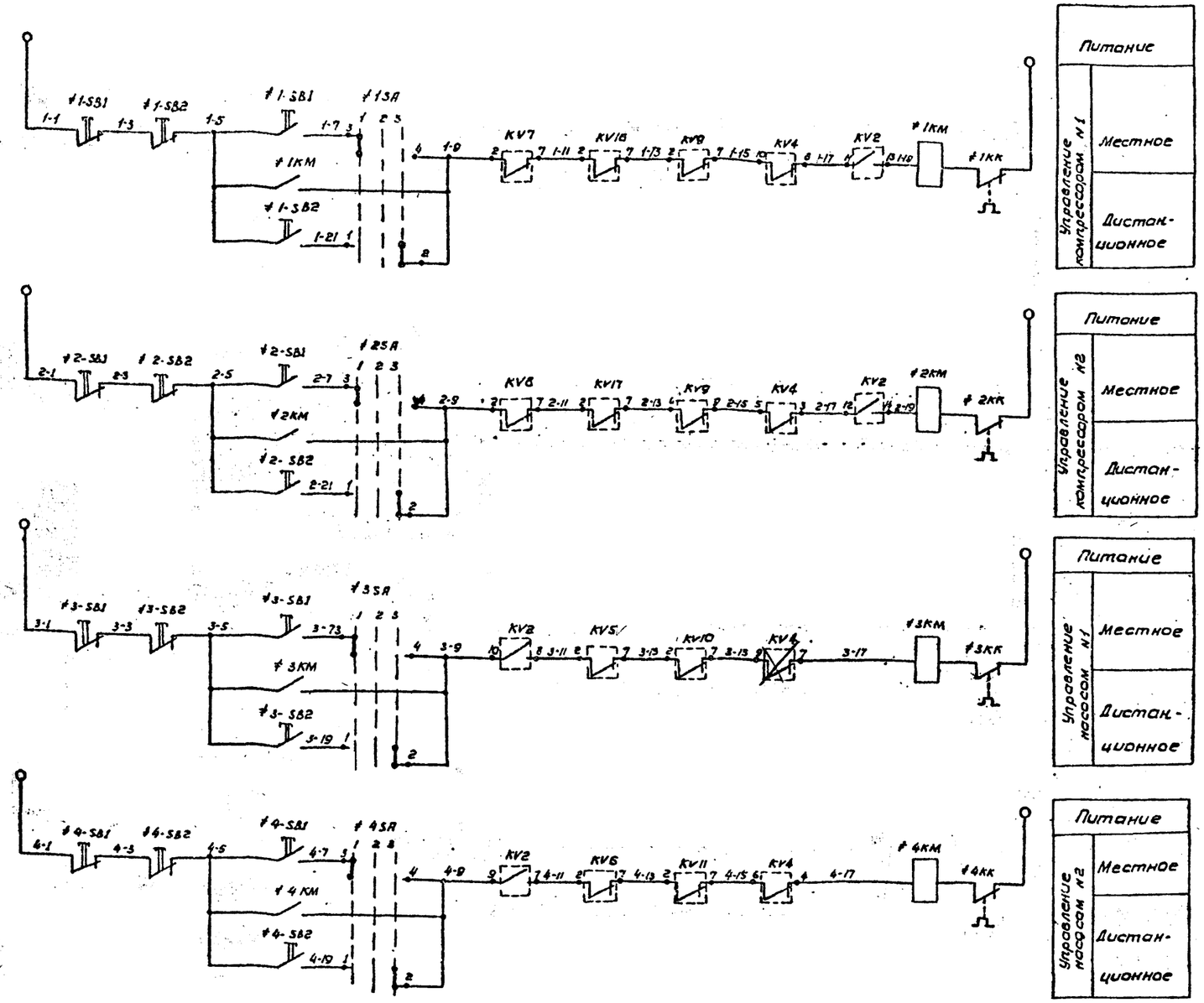

Перечень аппаратуры						
Поз	Обозначение	Наименование	Тип	Кол.	Техническ характерист	Примечан.
Аппаратура, устанавливаемая по месту						
1	‡1П3-КМ ‡В2-КМ ‡П1-КМ, ‡1П1-КМ ‡2В1-КМ ‡П2-КМ ‡1КМ-‡4КМ	Магнитный пускатель		10		Смотри эл. техническую часть проекта
2	‡1П3-КК, ‡В2-КК, ‡1В1-КК ‡2В1-КК ‡П1-КК; ‡П2-КК, ‡1КК-‡4КК	Реле тепловое		10		
3	‡В2-SB1 ‡1В1-SB1 ‡2В1-SB1 ‡1П3-SB1 ‡П1-SB1, ‡П2-SB1, ‡1SB1-‡4SB1	Кнопочный пост управления		10		
Аппаратура, устанавливаемая на стене у входа в насосную						
4	‡1В1-SB2 ‡1В2-SB2 ‡В2-SB3	Кнопочный пост		3		см эл. техн. часть проект.
Аппаратура, устанавливаемая в операторной						
5	‡В2-SB2 ‡1В1-SB3 ‡2В1-SB3 ‡1П3-SB2 ‡1SB2-‡4SB2	Кнопочный пост управления	КУ-92-В3Г	9	~220В	
Аппаратура, устанавливаемая в щите управления						
6	‡В1-SA	Универсальный переключатель	УП5314-Ф428	1	~500В	
7	‡В2-SA; ‡1П3-SA	Универсальный переключатель	УП5313-Ф521	2	~500В	
8	‡П1-SA; ‡1SA, ‡2SA; ‡3SA, ‡4SA	Универсальный переключатель	УП5311-С23	5	~500В	
9	KV1	Реле промежуточное	РПУ-2-366003	1	~220В, 6з	

1. Относящиеся чертежи: КА-6; КА-7; КА-8.
2. Схема выполнена на листах КА-9; КА-10.
3. Схема, выполненная для вентилятора 1П3 действительна для вентилятора 2П3 с заменой первой цифры в маркировке цепей и электроаппаратуры на номер вентилятора

Диаграмма замыкания контактов переключателя ‡В1-SA

УП 5314 - Ф 428										
Номер секции	Номер контакта		Положение рукоятки							
			-90°		-45°		0°		+45°	
	Л	П	Л	П	Л	П	Л	П	Л	П
I	1	2	X	X	X				X	X
II	3	4	X	X	X				X	X
III	5	6			X					X
IV	7	8			X					X
V	9	10			X					X
VI	11	12	X					X		
VII	13	14	X					X		
VIII	15	16	X					X		
Выбор режима работы			мест.		раб.1 рез.2		0		рез.1 раб.2	

Диаграмма замыкания контактов переключателей ‡В2-SA ‡1П3-SA

УП 5313 - Ф 521										
Номер секции	Номер контакта		Положение рукоятки							
			-90°		-45°		0°		+45°	
	Л	П	Л	П	Л	П	Л	П	Л	П
I	1	2	X	X						
II	3	4					X	X		
III	5	6					X	X		
IV	7	8							X	X
V	9	10					X	X	X	X
VI	11	12	X	X	X	X				
Выбор режима работы	В2-SA		автом.		откл.		лист		мест.	
	1П3-SA		резер.		откл.		раб.		мест.	

Диаграмма замыкания контактов переключателей: ‡П1-SA, ‡1SA, ‡2SA; ‡3SA, ‡4SA

УП 5311-С23								
Номер секции	Номер контакта		Полож. рукоятки					
			-45°		0		+45°	
	Л	П					X	X
I	1	2						
II	3	4	X	X				
Выбор режима работ			мест.		откл.		дист.	

Разраб.	Королева		V.81
Пров.	Дробкова		V.81
Рук. гр.	Конев		V.81
Н. контр.	Дробкова		V.81
Нач. сект.	Володин		V.81
Нач. отд.	Митюшов		
Гл. инж. пр.	Новиков		04.81

Привязан.

Инв. №

КА

Газонаполнительная станция для заправки газобаллонных автомобилей

Здание станции

Стадия	Лист	Листов
Р	9	

Схема управления электрическая принципиальная

Госкомнефтепродукт РСФСР ГИПРОНЕФТЕТРАНС в Волгограде

Альбом II

Типовой ... ВИЭ-6-2

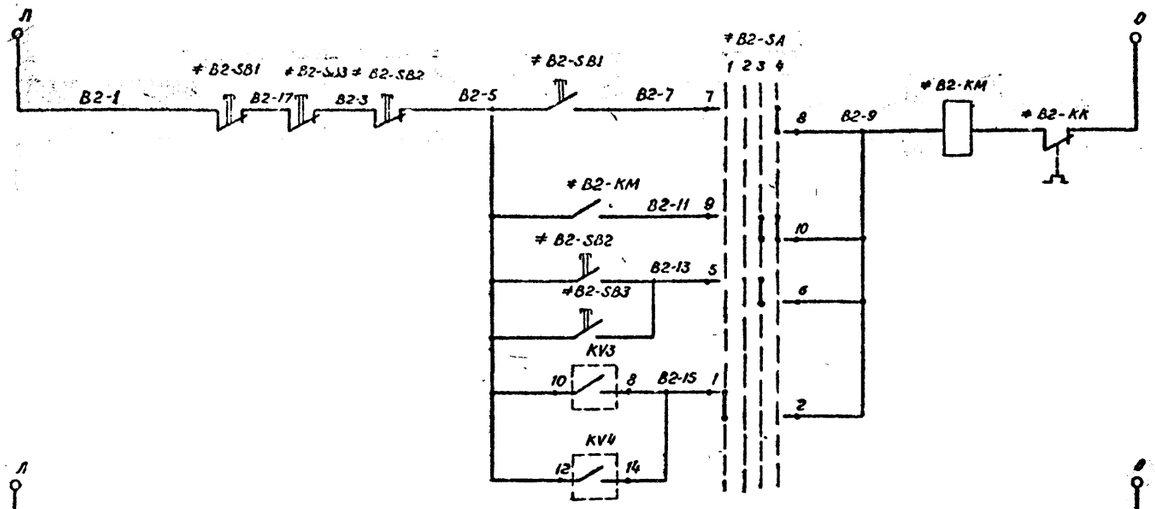

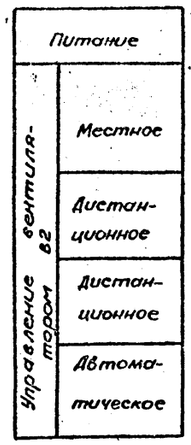

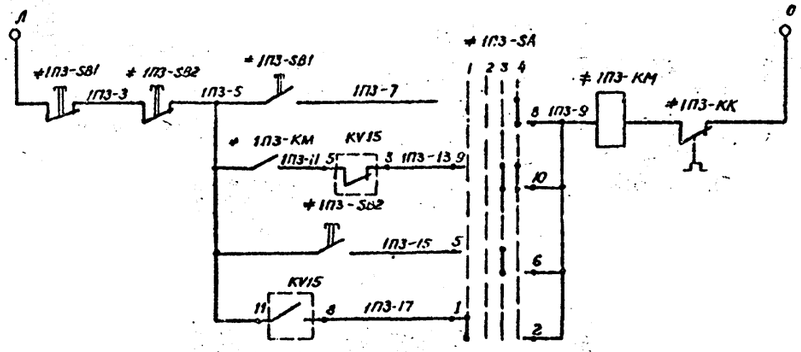

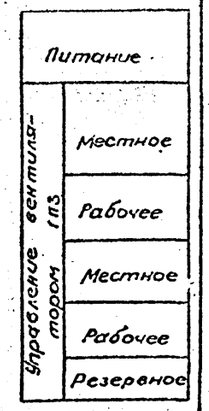

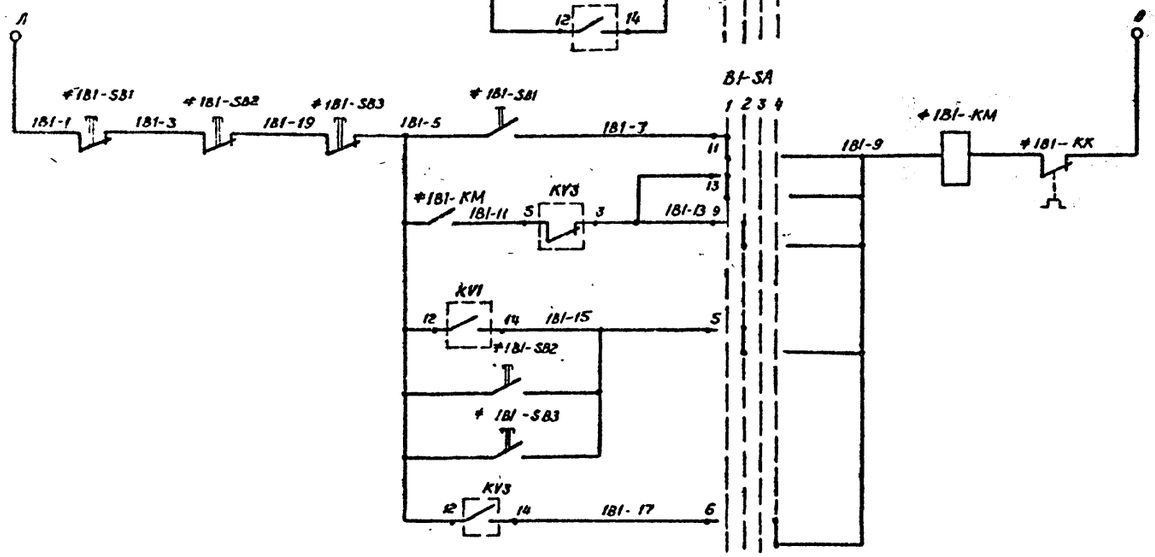

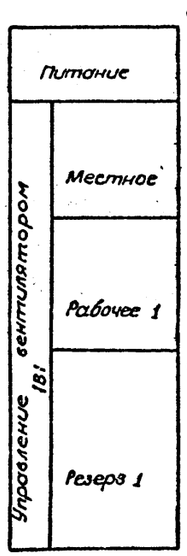

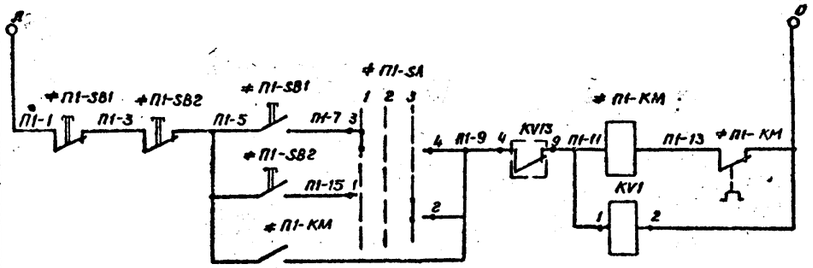

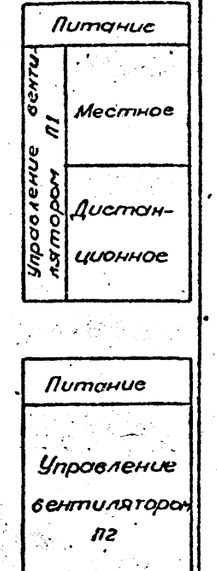

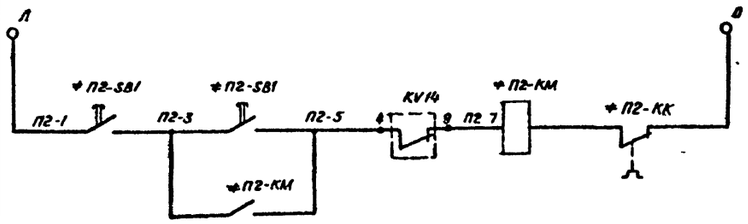

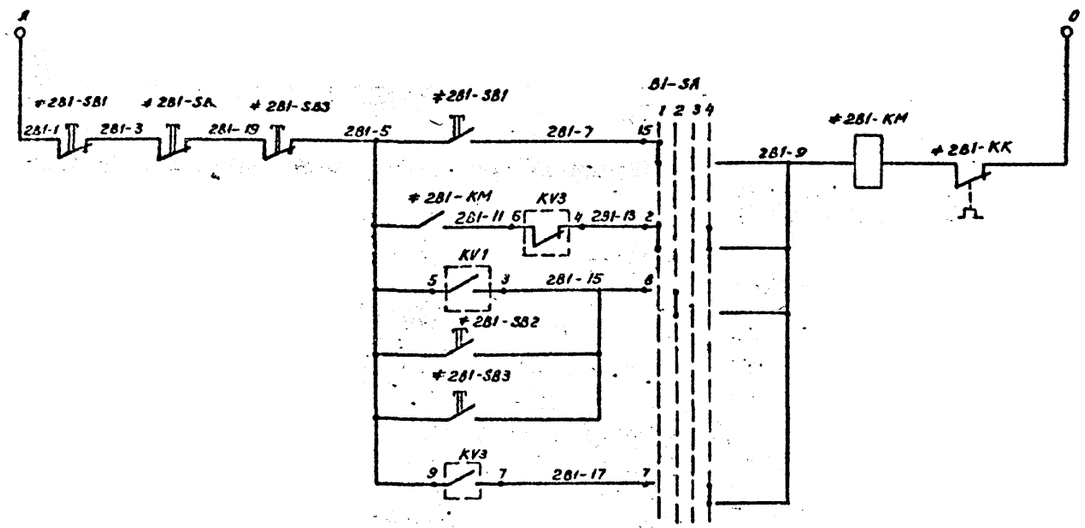

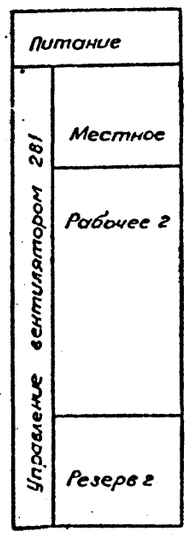

Схема выполнена на листах: КА-9 ; КА-10.

Альбом II

Типовой проект 503-6-2

Разраб.	Королева			КА	
Пров.	Дробкова			Газонаполнительная станция для заправки газобаллонных автомобилей.	
Рук. гр.	Конев				
Н.контр.	Дробкова				
Нач. сект.	Володин				
Нач. отд.	Митюшов			Здание станции.	Стадия: Р; Лист: 10; Листов:
Гл. инж. пр.	Новиков			Схема управления электрическая принципиальная.	Госкомнефтепродукт РСФСР ГИПРОНЕФТЕТРАНС г. Волгоград

Привязан:

Инв. №

Поз.	Обозначение	Наименование	Кол.	Примеч.
		Детали		
1		Рейка	19	
2		Плата	2	ТМ3-3-77
2а		Плата	2	ТМ3-3-77
3		Плата	1	ТМ3-3-77
		Стандартные изделия		
4		Шкаф щита		
		ШШ-3Д-Т-600×600 УЧ1Р30		
		ОСТ 3613-76	1	
		Прочие изделия		
5	поз.12; поз.12-1	Сигнализатор СТХ-3У4	2	
6	поз.9; поз.9-1;	Электронный сигнализатор		
	поз.10; поз.11.	уровня КСФМА-2	4	
7	≠1SA; ≠2SA; ≠3SA;	Универсальный переключа-		
	≠4SA; ≠11SA	тель УП5311-.23		
		ТУ16-524.074-71	5	
8	≠B2-SA; ≠1П3-SA)	Универсальный переключатель		
	≠2П3-SA	УП5313-Ф521		
		ТУ16-524.074-71	3	
9	≠B1-SA	Универсальный переключатель		
		УП5314-Ф428		
		ТУ16-524.074-71	1	

Поз.	Обозначение	Наименование	Кол.	Примеч.
10	KV1; KV2	Реле РПУ-2-366003 ~220В		
		ТУ 16.523.331-71	2	ТМ3-13-77
11	KV3; KV15	Реле РПУ-2-364203 ~220В		
		ТУ 16.523.331-71	2	ТМ3-13-77
12	KV5-KV14; KV16;	Реле РПУ-2-362203 ~220В		
	KV17	ТУ 16.523.331-71	12	ТМ3-13-77
13	KV4	Реле РПУ-2-362403 ~220В		
		ТУ 16.523.331-71	1	ТМ3-13-77
14	KV18	Реле РПУ-2-314003 220В		
		ТУ16.523.331-71	1	ТМ3-13-77
15	KP	Реле поляризованное		
		РП5 РС0.452.020ТУ	1	
16	KT2; KT3	Реле времени РВП-72-3121-00		
		~220В МРТУ 16.523.114-72	2	ТМ3-13-77
17	KT1	Реле времени РВ-4-4		
		~220В	1	ТМ3-13-77
18	EL	Лампа накаливания		
		Б-220-40-1	1	
19	VD1-VD4	Диод кремниевый КД-202К	4	Установить на радиаторе
19а	VD5-VD48	Диод кремниевый Д226-Б		
		ЩБ3, 362.002ТУ	44	ТМ3-18-77

Поз.	Обозначение	Наименование	Кол.	Примеч.
20	C1-C40	Конденсатор МБГО		
		ТУ11. ОЖО.466.023	40	ТМ3-18-77
	-	Выключатель автоматический		ТМ9-1176-73
		А63М ТУ16.522.110-74		
21	SF2; SF5; SF6;	Jн=0.6А отсечка 1.3Jн	6	
	SF7; SF8; SF9			
22	SF3	Jн=2А отсечка 1,3 Jн	1	
23	SF4	Jн=6А отсечка 1.3 Jн	1	
24	SF1	Jн=8А отсечка 1.3 Jн	1	
25	SA1	Выключатель однополюсный		
		~220В 0-1-346421-6/250	1	-
26	—	Патрон потолочный		
		Е27ФП	1	
27	XT1-XT18	Блок зажимов Б310		
		ТУ36.1750-74	18	
28	—	Упор ТУ36.1751-74	6	
29	—	Рамка 66×26		
		ТУ36.1130-74	11	
30	—	Радиатор для установки		
		диодов КД-202К	4	
		Материалы.		
31	—	Провод ЗВО ГОСТ 6323-79		
		ПВ 1×1,5	100м	

Чертеж выполнен на листах КА-11 ... КА-22.

Разраб.	Королева			V.81
Провер.	Дробкова			V.81
Рук. гр.	Конев			V.81
Н.контр.	Дробкова			V.81
Нач.сект	Володин			V.81
Нач.отд.	Митюшов			V.
Гл.инж.пр.	Новиков			06.81

Привязан:

Инв.№

КА

Газонаполнительная станция для заправки газобаллонных автомобилей.

Здание станции	Стадия	Лист	Листов
	Р	11	

Щит управления. Общий вид.

Госкомнефтепродукта РСФСР ГИПРОНЕФТЕТРАНС г. Волгоград

Альбом 2 Типовой проект

Типовой проект 503-6-2 Альбом II

Копия верна

Вид на внутренние плоскости (развернуто)

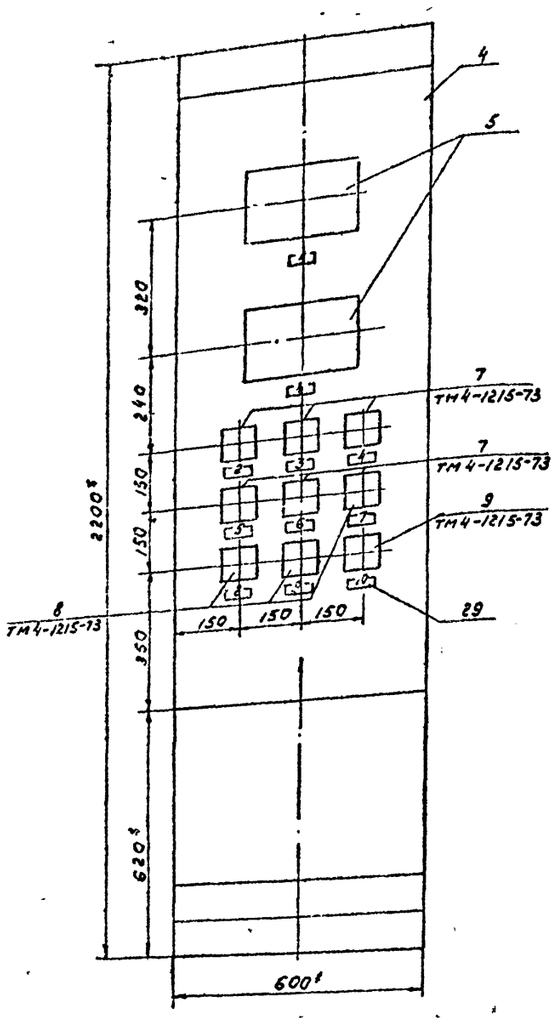

Поз. 16 реле времени РВП72-3121-00

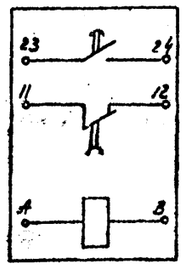

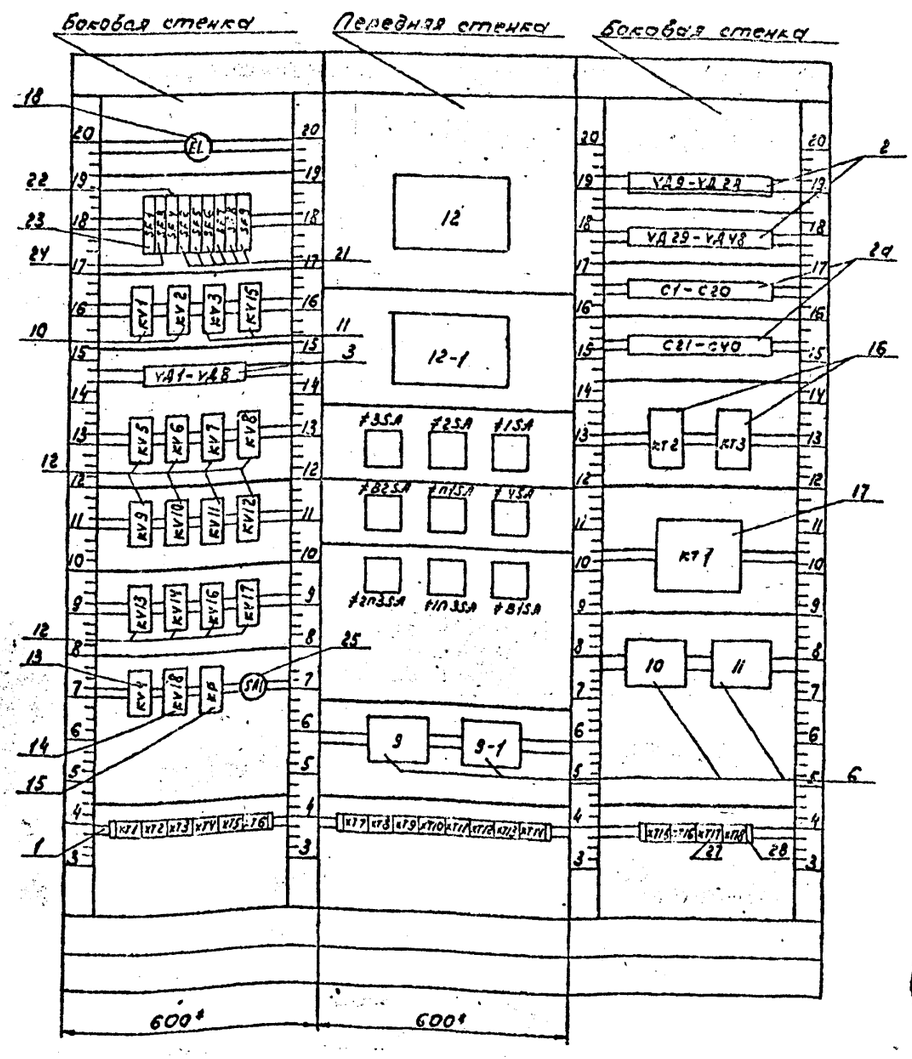

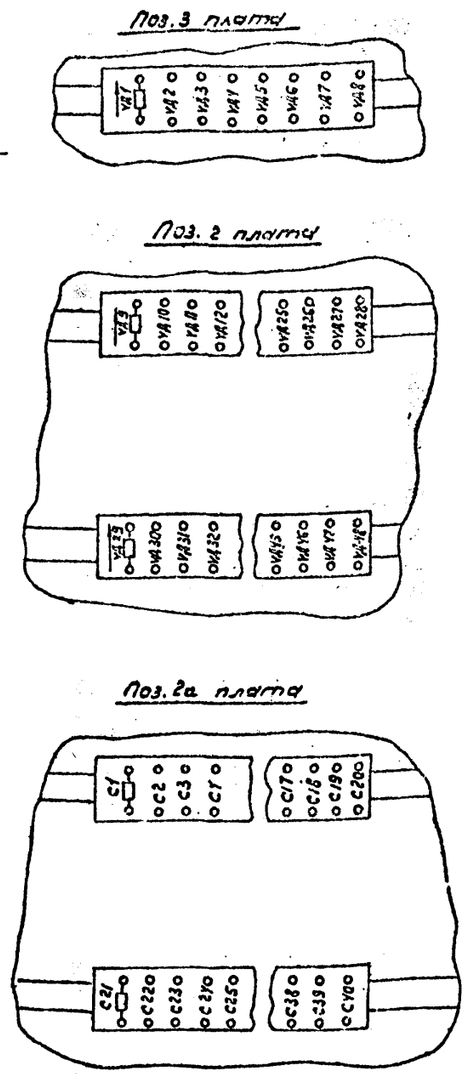

1.* Размеры для справок.
2. Покрытие - вариант 2 ОСТ 36.13-76.
3. Таблицы соединений и подключений выполнены на основании схем: КА-6; КА-7; КА-8; КА-9; КА-10.
4. Чертеж выполнен на листах КА-11... КА-22.

Разраб.	Королева		V.81
Провер.	Дробкова		V.81
Рук. гр.	Конев		V.81
Н. контр.	Дробкова		V.81
Нач. сект.	Володин		V.81
Нач. отд.	Митюшов		V.81
Гл. инж. пр.	Новиков		05.81

Привязан:

Инв. №

КА

Газонаполнительная станция для заправки газобаллонных автомобилей

Здание станции

Стадия	Лист	Листов
Р	12	-

Щит управления. Общий вид.

Госкомнефтепродукт РСФСР ГИПРОНЕФТЕТРАНС г. Волгоград

Надписи на табло и в рамках.

№ над	Надпись	Кол
	Рамка 66 × 26	
1.	Контроль загазованности	2
2	Компрессор № 1 местн. откл. дист.	1
3	Компрессор № 2 местн. откл. дист.	1
4	Насос № 1 местн. откл. дист.	1
5	Насос № 2 местн. откл. дист.	1
6	Приточный вентилятор П1 местн. откл. дист.	1
7	Вытяжной вентилятор В2 местн. откл. автом.	1
8	Вытяжная система В1 местн. раб.1 рез.1 рез.2 откл. раб.2	1
9	Приточный вентилятор ПЗ местн. раб. ре	1

№ над	Надпись	Кол
10	Приточный вентилятор 2П3 местн. раб. рез.	

Таблица соединения проводок.

Проводник	Откуда идет	Куда поступает	Данные провода	Примечание
0	EL/2	KV2/2		
0	KV2/2	KV3/2		
0	KV3/2	KV15/2		
0	KV15/2	VD1/+		
0	VD1/+	VD2/-		
0	VD2/-	KV5/8		
0	KV5/8	KV6/8		
0	KV6/8	KV7/8		
0	KV7/8	KV8/8		
0	KV8/8	KV12/8		
0	KV12/8	KV11/8		
0	KV11/8	KV10/8		
0	KV10/8	KV9/8	ПВ1×1.5	
0	KV9/8	KV13/8		
0	KV13/8	KV14/8		
0	KV14/8	KV16/8		
0	KV16/8	KV17/8		
0	KV17/8	KV4/2		
0	KV4/2	XT1/3		
0	XT1/3	KT1/2		
0	KT1/2	KT2/8		
0	KT2/8	KT3/8		
0	поз. 9/20	поз. 12/X1/2		
0	поз. 12/X1/2	поз. 12-1/X1/2		
0	KT3/8	поз. 10/20		
0	поз. 10/20	поз. 11/20		
0	поз. 11/20	поз. 9-1/20		
0	поз. 9-1/20	поз. 9/20		
0	KV1/2	XT7/7		

Проводник	Откуда идет	Куда поступает	Данные провода	Примечание
0	XT7/7	поз. 12-1/X1/2		
805	SF3/2	KV1/11		
805	KV1/11	XT1/1		
805	XT1/1	XT7/7		П
805	XT1/7	XT1/10		
805	XT1/10	XT2/3		
805	XT2/3	XT3/2		П
805	XT3/2	XT3/3		
805	XT3/3	поз. 9/8		
805	поз. 9/8	поз. 9-1/8		
805	поз. 9-1/8	поз. 10/17		
805	поз. 10/17	KT2/23		
805	KT2/23	KT3/23	-ПВ/×1.5	
805	KT3/23	KT1/10		
805	KT1/10	поз. 12/X2/2		
801	SF1/1	SF3/1		
801	SF3/1	SF4/1		
801	SF4/1	SF2/1		
801	SF2/1	SF5/1		
801	SF5/1	SF6/1		
801	SF6/1	SF7/1		
801	SF7/1	SF8/1		
801	SF8/1	SF9/1		
801	SF9/1	SA1/1		
802	KV2/3	KV3/13		
802	KV3/13	KV15/13		
802	KV15/13	KV8/6		
802	KV8/6	KV7/6		

Чертеж выполнен на листах КА-11... КА-22.

Типовой проект 503-6-2 Альбом II

Копия верна

Разраб.	Королева		
Провер.	Дробкова		V.81
Рук. гр.	Конев		V.81
Н. контр.	Дробкова		V.81
Нач. сект.	Володин		V.81
Нач. отд.	Митюшов		V.81
Гл. инж. пр.	Новиков		06.81

КА

Газонаполнительная станция для заправки газобаллонных автомобилей.

Здание станции.

Стадия: Р | Лист: 13 | Листов: 9

Щит управления Общий вид

Госкомнефтепродукт РСФСР ГИПРОНЕФТЕТРАНС г. Волгоград

Привязан

Инв №

Копия

Провод-ник	Откуда идет	Куда поступает	Данные провода	Приме-чание
602	KV7/6	KV6/6		
602	KV6/6	KV5/6		
602	KV5/6	KV9/6		
602	KV9/6	KV10/6		
602	KV10/6	KV11/6		
602	KV11/6	KV12/6		
602	KV12/6	KV17/6		
602	KV17/6	KV16/6		
602	KV16/6	KV14/6		
602	KV14/6	KV13/6		
602	KV13/6	KV4/13		
602	KV4/13	VD2/+		
602	VD2/+	VD4/+	ПВ 1×1,5	
602	VD4/+	HL/2		
602	HL/2	XT4/5		
602	XT4/5	поз. 12-1/X2/3		
602	поз 12-1/X2/3	поз. 11/17		
602	поз. 11/17	XT10/2		
602	XT10/2	XT13/9		
602	XT13/9	XT6/8		
602	XT6/8	KP1/1		
45	VD5/+	VD6/+		
45	VD6/+	VD7/+		
45	VD7/+	VD8/+		
45	VD8/+	KP/2		
47	VD5/-	C1/1		
47	C1/1	C2/1		
47	C2/1	C3/1		

Провод-ник	Откуда идет	Куда поступает	Данные провода	Приме-чание
47	C3/1	C4/1		
47	C4/1	C5/1		
47	C5/1	C6/1		
47	C6/1	C7/1		
47	C7/1	C8/1		
47	C8/1	C9/1		
47	C9/1	C10/1		
51	XT4/7	VD9/-		
51	VD9/-	VD10/-		
51	VD10/-	VD11/-		
51	VD11/-	VD12/-		
51	VD12/-	VD13/-	ПВ 1×1,5	
51	VD13/-	VD14/-		
51	VD14/-	VD15/-		
51	VD15/-	VD16/-		
51	VD16/-	VD17/-		
51	VD17/-	VD18/-		
51	VD18/-	VD19/-		
51	VD19/-	VD20/-		
51	VD20/-	VD21/-		
51	VD21/-	VD22/-		
51	VD22/-	VD23/-		
51	VD23/-	VD24/-		
51	VD24/-	VD25/-		
51	VD25/-	VD26/-		
51	VD26/-	VD27/-		
51	VD27/-	VD28/-		

Провод-ник	Откуда идет	Куда поступает	Данные провода	Приме-чание
51	VD28/-	VD29/-		
51	VD29/-	VD30/-		
51	VD30/-	VD31/-		
51	VD31/-	VD32/-		
51	VD32/-	VD33/-		
51	VD33/-	VD34/-		
51	VD34/-	VD35/-		
51	VD35/-	VD36/-		
51	VD36/-	VD37/-		
51	VD37/-	VD38/-		
51	VD38/-	VD39/-		
51	VD39/-	VD40/-		
51	VD40/-	VD41/-	ПВ 1×1,5	
51	VD41/-	VD42/-		
51	VD42/-	VD43/-		
51	VD43/-	VD44/-		
51	VD44/-	VD45/-		
51	VD45/-	VD46/-		
51	VD46/-	VD47/-		
51	VD47/-	VD48/-		
71	VD6/-	C11/1		
71	C11/1	C12/1		
71	C12/1	C13/1		
71	C13/1	C14/1		
71	C14/1	C15/1		
71	C15/1	C16/1		
71	C16/1	C17/1		

Альбом II

Чертеж выполнен на листах КА-11 КА 22

Типовой проект 503-6-2

Разраб.	Корольков		V.81
Пров.	Дробков		V.81
Рук. гр.	Конев		1.81
Н. контр.	Добков		V.81
Нач. сект.	Волобуев		V.81
Гл. инж. пр.	Митюшов		V.81
	Новиков		06.81

КА

Газонаполнительная станция для заправки газобаллонных автомобилей

Здание станции

Щит управления

Общий вид

Стадия	Лист	Листов
Р	14	

Госкомнефтепродукт РСФСР
ГИПРОНЕФТЕТРАНС
г. Волгоград

Привязан

Инв. №

Копия Зерна

Проводник	Откуда идет	Куда поступает	Данные провода	Примечание
71	C17/1	C18/1		
71	C18/1	C19/1		
71	C19/1	C20/1		
93	VD71 –	C21/1		
93	C21/1	C22/1		
93	C22/1	C23/1		
93	C23/1	C24/1		
93	C24/1	C25/1		
93	C25/1	C26/1		
93	C26/1	C27/1		
93	C27/1	C28/1		
93	C28/1	C29/1	ПВ1×1,5	
93	C29/1	C30/1		
115	VD8/–	C31/1		
115	C31/1	C32/1		
115	C32/1	C33/1		
115	C33/1	C34/1		
115	C34/1	C35/1		
115	C35/1	C36/1		
115	C36/1	C37/1		
115	C37/1	C38/1		
115	C38/1	C39/1		
115	C39/1	C40/1		
39	KV1/13	KT1/1		
1	KT1/11	KV2/1		

Проводник	Откуда идет	Куда поступает	Данные провода	Примечание
3	XT1/8	KV1/10		
5	KV1/8	KT2/A		
7	KT2/24	KV3/1		
9	поз. 12/X2/3	KV4/1		
11	XT1/6	KV5/3		
13	XT1/8	KV6/3		
15	KV7/3	XT1/9		
17	XT2/1	KV8/3		
19	поз. 10/8	KV9/3		
21	поз. 9/7	KV10/3		
23	поз. 9-1/7	KV11/3		
25	XT2/2	KV12/3		
27	XT2/4	KV13/3	ПВ1×1,5	
29	XT2/9	KV14/3		
31	XT1/5	KT3/A		
33	KT3/24	KV15/1		
35	XT2/10	KV16/3		
37	XT3/1	KV17/3		
807	SF4/2	VD3/+		
807	VD3/+	VD4/–		
807	VD4/–	KV18/2		
137	KV18/7	XT13/5		
809	VD1/–	VD3/–		
809	VD3/–	KV18/3		
809	KV18/3	KP/1		
809	KP/1	XT4/2		
809	XT4/2	XT5/2		
809	XT5/2	XT7/9		

Проводник	Откуда идет	Куда поступает	Данные провода	Примечание
809	XT7/9	XT10/8		
809	XT10/8	XT13/7		
803	SF2/2	поз. 12/X1/1		
803	поз. 12/X1/1	поз. 12-1/X1/1		
Ф	SF1/2	XT2/5		
811	SF5/2	поз. 9/11		
813	SF6/2	поз. 9-1/11		
815	SF7/2	поз. 10/11		
817	SF8/2	XT1/4		
819	SA1/2	EL/1		
821	SF9/2	поз. 11/11		
41	KV18/8	KV18/1		П
41	KV18/1	KP/2	ПВ1×1,5	
43	KV18/6	XT4/6		
49	C1/2	VD9/+		
49	VD9/+	KV4/11		
49	KV4/11	XT3/9		
53	C2/2	VD10/+		
53	VD10/+	KV3/11		
53	KV3/11	XT3/10		
55	C3/2	VD11/+		
55	VD11/+	XT4/8		
55	XT4/8	KV5/1		
57	C4/2	VD12/+		
57	VD12/+	XT4/9		
57	XT4/9	KV6/1		
59	C5/2	VD13/+		
59	VD13/+	XT10/4		
59	XT10/4	KV7/1		

Чертеж выполнен на листах КА-11.... КА-22

Типовой проект 503-6-2 Альбом II

Разраб.	Королева		V.81
Пров.	Дробкова		V.81
Рук. гр.	Конев		V.81
Н. контр.	Дробкова		V.81
Нач. сект.	Золотик		V.81
Нач. отд.	Митюшов		V.81
Гл. инж. пр.	Новиков		06.81

КА

Газонаполнительная станция для заправки газобаллонных автомобилей

Здание станции

Стадия	Лист	Листов
Р	15	

Щит управления
Общий вид

Госкомнефтепродукт РСФСР
ГИПРОНЕФТЕТРАНС
г. Волгоград

Привязан

Инв. №

Провод-ник	Откуда идет	Куда поступает	Данные провода	Приме-чание
61	С6/2	VD14/+		
61	VD14/+	XT10/5		
61	XT10/5	KV8/1		
63	С7/2	VD15/+		
63	VD15/+	XT9/10		
63	XT9/10	KV10/1		
65	С8/2	VD16/+		
65	VD16/+	XT5/1		
65	XT5/1	KV11/1		
67	С9/2	VD17/+		
67	VD17/+	XT4/1		
67	XT4/1	KV9/1		
69	С10/2	VD18/+	ПВ 1×1,5	
69	VD16/+	XT4/3		
69	XT4/3	KV12/1		
73	С11/2	VD19/+		
73	VD19/+	XT4/4		
73	XT4/4	KV13/1		
75	С12/2	VD20/+		
75	VD20/+	XT3/7		
75	XT3/7	KV14/1		
77	С13/2	VD21/+		
77	VD21/+	XT3/8		
77	XT3/8	KV15/11		
79	С14/2	VD22/+		
79	VD22/+	XT10/6		
79	XT10/6	KV16/1		

Провод-ник	Откуда идет	Куда поступает	Данные провода	Приме-чание
81	С15/2	VD23/+		
81	VD23/+	XT10/7		
81	XT10/7	KV17/1		
83	С16/2	VD24/+		
83	VD24/+	XT10/9		
85	С17/2	VD25/+		
85	VD25/+	XT10/10		
87	С18/2	VD26/+		
87	VD26/+	XT11/1		
89	С19/2	VD27/+		
89	VD27/+	XT11/2		
91	С20/2	VD28/+		
91	VD28/+	XT5/3	ПВ 1×1,5	
95	С21/2	VD29/+		
95	VD29/+	XT5/4		
97	С22/2	VD30/+		
97	VD30/+	XT5/5		
99	С23/2	VD31/+		
99	VD31/+	XT5/6		
101	С24/2	VD32/+		
101	VD32/+	XT7/1		
103	С25/2	VD33/+		
103	VD33/+	XT7/2		
105	С26/2	VD34/+		
105	VD34/+	XT8/1		
107	С27/2	VD35/+		
107	VD35/+	XT6/2		

Провод-ник	Откуда идет	Куда поступает	Данные провода	Приме-чание
108	С4/2	VD36/+		
109	VD36/+	XT8/3		
111	С29/2	VD37/+		
111	VD37/+	XT8/4		
113	С30/2	VD38/+		
113	VD38/+	XT8/5		
117	С31/2	VD39/+		
117	VD39/+	XT8/6		
119	С32/2	VD40/+		
119	VD40/+	XT12/6		
121	С33/2	VD41/+		
121	VD41/+	XT12/7		
123	С34/2	VD42/+	ПВ 1×1,5	
123	VD42/+	XT12/8		
125	С35/2	VD43/+		
125	VD43/+	XT12/9		
127	С36/2	VD44/+		
127	VD44/+	XT12/10		
129	С37/2	VD45/+		
129	VD45/+	XT13/1		
131	С38/2	VD46/+		
131	VD46/+	XT13/2		
133	С39/2	VD47/+		
133	VD47/+	XT13/3		
135	С40/2	VD48/+		
135	VD48/+	XT13/4		
135	XT13/4	поз 11/10		
131	XT13/2	поз 12.1/X2/2		

Чертеж выполнен на листах КА-11.... КА-22

Типовой проект 503-6-2 Альбом II

Привязан

Инв. № подл. | Подп. и дата | Взам. инв. №

Разраб.	Королева			V.81
Пров.	Дробкова			V.81
Нач. гр.	Конев			V.81
Н. контр.	Дробкова			V.81
Нач. сект.	Володин			V.81
Гл. спец.	Митюшов			V.81
Гл. инж. пр.	Новиков			06.81

КА

Газонаполнительная станция для заправки газобаллонных автомобилей

Здание станции

Стадия	Лист	Листов
Р	16	

Щит управления. Общий вид

Госкомнефтепродукт СССР ГИПРОНЕФТЕТРАНС

Типовой проект 503-6-2 Альбом II

Копия верна

Провод-ник	Откуда идет	Куда поступает	Донные провода	Приме-чание
1-7	≠ 1-SA/3	XT11/5		
1-9	KV7/8	≠ 1-SA/4		
1-9	≠ 1-SA/4	≠ 1-SA/2		П
1-11	KV7/7	KV16/2		
1-13	KV15/7	KV9/2		
1-15	KV9/7	KV4/10		
1-17	KV4/6	KV8/11		
1-19	KV2/13	XT11/7		
1-21	≠ 1SA/1	XT11/8		
2-7	≠ 2SA/3	XT12/2		
2-9	≠ 2SA/4	≠ 2SA/2		
2-9	≠ 2SA/2	KV8/2		
2-11	KV8/7	KV17/2	ПВ1×1,5	
2-13	KV17/7	KV9/4		
2-15	KV9/9	KV4/5		
2-17	KV4/3	KV2/12		
2-19	KV8/14	XT12/4		
2-21	XT12/5	≠ 2SA/1		
3-7	XT5/10	≠ 3SA/3		
3-9	3SA/4	≠ 3SA/2		П
3-9	≠ 3SA/2	KV2/10		
3-11	KV2/8	KV5/2		
3-13	KV5/7	KV10/2		
3-15	KV10/7	KV4/9		
3-17	KV4/7	XT5/1		
3-19	XT6/2	≠ 3SA/1		
4-7	XT6/5	≠ 4SA/3		
4-9	≠ 4SA/2	≠ 4SA/4		

Провод-ник	Откуда идет	Куда поступает	Донные провода	Приме-чание
4-9	≠ 4SA/4	KV 2/9		
4-11	KV 2/7	KV 6/2		
4-13	KV 6/7	KV 11/2		
4-15	KV 11/7	KV 4/6		
4-17	KV 4/4	YT6/9		
4-19	≠ 4SA/1	XT6/7		
B2-5	XT 15/3	KV3/10		
B2-5	KV 3/10	KV 4/12		
B2-15	KV4/14	KV3/8		
B2-15	KV3/8	≠ B2-SA/1		
B2-7	≠ B2-SA/7	XT 15/7		
B2-9	XT 15/4	≠ B2-SA/8		
B2-9	≠ B2-SA/8	≠ B2-SA/10	1131×1,5	П
B2-9	≠ B2-SA/10	≠ B2-SA/6		П
B2-9	≠ B2-SA/6	≠ B2-SA/2		П
B2-11	≠ B2-SA/9	XT15/5		
B2-13	XT 15/6	≠ B2-SA/5		
1B1-5	XT13/10	KV1/12		
1B1-5	KV 1/12	KV3/12		
1B1-17	KV 3/14	≠ B1-SA/6		
1B1-15	≠ B1-SA/5	KV 1/14		
1B1-15	KV 1/14	XT14/4		
1B1-7	XT14/1	≠ B1-SA/11		
1B1-13	≠ B1-SA/13	≠ B1-SA/9		
1B1-13	≠ B1-SA/9	KV3/3		
1B1-11	KV3/5	XT14/3		
1B1-9	XT 14/2	≠ B1-SA/общ.т. VII		
1B1-9	≠ B1-SA/общ.т VII	≠ B1-SA/общ.т VI		

Провод-ник	Откуда идет	Куда поступает	Донные провода	Приме-чание
1B1-9	≠ B1-SA/общ. т. VI	≠ B1-SA/общ. т. V		П
1B1-9	≠ B1-SA/общ. т. IV	≠ B1-SA/общ. т III		П
2B1-5	XT14/6	KV3/9		
2B1-5	KV3/9	KV1/5		
2B1-15	KV1/3	≠ B1-SA/8		
2B1-15	≠ B1-SA/8	XT 14/10		
2B1-7	XT 14/7	≠ B1-SA/15		
2B1-13	≠ B1-SA/2	KV3/4		
2B1-11	KV3/6	XT 14/9		
2B1-9	XT14/8	≠ B1-SA/общ. т VIII		
2B1-9	≠ B1-SA/общ. т VIII	≠ B1-SA/общ. т IV		П
2B1-9	1B1-SA/общ. т. IV	≠ B1-SA/общ. т I		П
2B1-17	≠ B1-SA/7	KV3/7	ПВ1×1,5	
1П3-5	KV 15/10	XT 8/10		
1П3-7	XT 9/1	≠ 1П3-SA/7		
1П3-9	≠ 1П3-SA/10	≠ 1П3-SA/8		П
1П3-9	≠ 1П3-SA/8	≠ 1П3-SA/6		П
1П3-9	≠ 1П3-SA/6	≠ 1П3-SA/2		П
1П3-9	≠ 1П3-SA/2	XT 9/2		
1П3-11	XT 9/3	KV15/5		
1П3-13	KV 15/3	≠ 1П3-SA/9		
1П3-15	≠ 1П3-SA/5	XT 9/4		
1П3-17	KV 15/8	≠ 1П3-SA/1		
П1-7	≠ П1-SA/3	XT7/5		
П1-15	XT7/8	≠ П1-SA/1		
П1-9	≠ П1-SA/4	≠ П1-SA/2		П
П1-9	≠ П1-SA/2	XT6/10		
П1-9	XT6/9	KV 13/4		

Чертеж выполнен на листах КА-11... КА-22

Привязан			
Инв. №			

Разраб.	Королева		V.81
Гип	Дробкова		V.81
Рук. гр.	Конев		V.81
Н. контр.	Дробкова		V.81
Гл. спец.	Володин		V.81
Нач. отд.	Митюшев		V.81
Гл. инж. пр.	Корчков		06.84

КА

Газонаполнительная станция для заправки сжиженных автомобилей

Здание станции	Стадия	Лист	Листов
	Р	17	

Щит управления
Общий вид

Госкомнефтепродукт РСФСР
ГИПРОНЕФТЕТРАНС
г. Волгоград

Подпись и дата | Инв. № подл.

Копия Брика

Альбом II

Типовой проект 503-6-2

Провод-ник	Откуда идет	Куда поступает	Данные провода	Приме-чание
П1-11	KV 15/9	KV 1/1		
П1-11	KV 1/1	XT 7/6		
П2-5	XT 8/7	KV 14/4		
П2-7	KV 14/9	XT 8/8		
1Г-1	поз 12/X3/1	XT 15/8		
1Г-2	поз 12/X3/2	XT 15/9		
1Г-3	поз 12/X3/3	XT 15/10		
1Г-4	поз 12/X3/4	XT 16/1		
2Г-1	поз 12-1/X3/1	XT 16/2		
2Г-2	поз 12-1/X3/2	XT 16/3		
2Г-3	поз 12-1/X3/3	XT 16/4		
2Г-4	поз 12-1/X3/4	XT 16/5	ПВ1×1,5	
1L1	поз 10/1	XT 16/6		
1L2	поз 10/2	XT 16/7		
1L3	поз 10/3	XT 16/8		
1L4	поз 10/11	XT 16/9		
1L5	поз 10/12	XT 16/10		
2L1	поз 9/1	XT 17/6		
2L2	поз 9/2	XT 17/7		
2L3	поз 9/3	XT 17/8		
2L4	поз 9/11	XT 17/9		
2L5	поз 9/12	XT 17/10		
3L1	поз 9-1/11	XT 17/1		
3L2	поз 9-1/2	XT 17/2		
3L3	поз 9-1/3	XT 17/3		
3L4	поз 9-1/11	XT 17/4		
3L6	поз 9-1/12	XT 17/5		

Провод-ник	Откуда идет	Куда поступает	Данные провода	Приме-чание
4L1	поз 11/1	XT 18/1		
4L2	поз 11/2	XT 18/2		
4L3	поз 11/3	XT 18/3	ПВ 1×1,5	
4L4	поз 11/11	XT 18/4		
4L5	поз 11/12	XT 18/5		
2П3-5	KV 15/9	XT 9/7		
2П3-7	≠ 2П3-SA/7	XT 9/8		
2П3-9	≠ 2П3-SA/8	≠ 2П3-SA/10		
2П3-9	≠ 2П3-SA/10	≠ 2П3-SA/6		
2П3-9	≠ 2П3-SA/6	≠ 2П3-SA/2		
2П3-9	≠ 2П3-SA/2	XT 9/9		
2П3-11	KV 15/6	XT 9/10		
2П3-13	KV 15/4	≠ 2П3-SA/9		
2П3-15	XT 10/1	≠ 2П3-SA/5		
2П3-17	KV 15/7	≠ 2П3-SA/1		

Провод-ник	Контакт	Провод-ник	Контакт	Провод-ник	Контакт
	E1		SE7	133	5
819	1	801	1	4-11	7
0	2	815	2	5-11	8
				4-9	9
	SF1		SF8	3-9	10
801	1	801	1	1-17	11
0	2	817	2	2-17	12
				1-19	13
	SF3		SF9	2-19	14
801	1	801	1		
805	2	821	2		KV3
				7	1
	SF4		KV1	0	2
801	1	171-11	1	181-13	3
807	2	0	2	281-13	4
		281-15	3	181-11	5
	SE2	281-5	5	281-11	6
801	1	5	8	281-17	7
803	2	3	10	82-15	8
		805	11	281-5	9
	SF5	181-5	12	82-5	10
801	1	59	13	53	11
811	2	181-15	14	181-5	12
				802	13
	SF6		KV2	181-12	14
801	1	1	1		
813	2	0	2		
		802	3		

Чертеж выполнен на листах КА-11... КА-22

Разраб.	Королева	[signature]	V.81
Пров.	Дробкова	[signature]	V.81
Рук. ср.	Конев	[signature]	V.81
Н. контр.	Дробкова	[signature]	V.81
Нач. сект.	Золодин	[signature]	V.81
Нач. отд.	Матюшов	[signature]	V.81
Гл. инж. пр.	Новиков	[signature]	06.81

Привязан

Инв. №

КА

Газонаполнительная станция для заправки газобаллонных автомобилей

Здание станции

Щит управления общий вид

Стадия	Лист	Листов
Р	18	

Госкомнефтепродукт РСФСР ГИПРОНЕФТЕТРАНС г. Волгоград

Копия верна

Типовой проект 503-6-2 Альбом II

Провод-ник	Контакт	Провод-ник	Контакт	Провод-ник	Контакт	Провод-ник	Контакт	Провод-ник	Контакт	Провод-ник	Контакт	Провод-ник	Контакт	Провод-ник	Контакт	Провод-ник	Контакт
	KV15		VD5	4-13	7		KV10		KV14	2-15	5		XT-1	3	5		XT-6
33	1	45	+	0	8	63	1	75	1	4-15	6	805	1	135	6	3-19	2
0	2	47	–			3-13	2	29	3	3-17	7	3	2	75	7	4-7	5
1П3-13	3				KV7	21	3	П2-5	4	1-17	8	0	3	77	8	4-19	7
2П3-13	4		VD6	59	1	802	6	802	6	3-15	9	817	4	49	9	802	8
1П3-11	5	45	+	1-9	2	3-15	7	0	8	1-15	10	31	5	131	10	4-17	9
2П3-11	6	71	–	15	3	0	8	П2-7	9	49	11	11	6				
2П3-17	7			802	6					В2-5	12	805	7		XT-4		поз. 12
1П3-17	8		VD7	1-11	7		KV11		KV-16	802	13	13	8	67	1	803	X1/1
2П3-5	9	45	+	0	8	65	1	79	1	В2-15	14	15	9	809	2	0	X1/2
1П3-5	10	93	–			4-13	2	1-11	2			805	10	69	3	805	X2/2
77	11				KV8	23	3	35	3		KV-18			73	4	9	X2/3
802	13		VD8	61	1	802	6	802	6	41	1		XT-2	802	5	1Г-1	X3/1
		45	+	2-9	2	4-15	7	1-13	7	807	2	17	1	43	6	1Г-2	X3/2
	VD-1	115	–	11	3	0	8	0	8	809	3	25	2	51	7	1Г-3	X3/3
809	–			802	6					43	6	805	3	55	8	1Г-4	X3/4
0	+		KV5	2-11	7		KV12		KV-17	137	7	27	4	57	9		
		55	1	0	8	69	1	81	1	41	8	Ф	5	63	10		поз. 12-1
	VD2	3-11	2			25	3	2-11	2			3	6			803	X1/1
0	–	11	3		KV9	802	6	37	3		KP	3	7		XT-5	0	X1/2
302	+	802	6	67	1	0	8	802	6	809	1	3	8	65	1	131	X2/2
		3-13	7	1-13	2			2-13	7	45	2	29	9	809	2	802	X2/3
	VD3	0	8	19	3		KV13	0	8	41	Я	35	10	91	3	2Г-1	X3/1
807	+			2-13	4	73	1			802	Л			95	4	2Г-2	X3/2
809	–		KV6	802	6	27	3		KV-4				XT-3	97	5	2Г-3	X3/3
		57	1	1-15	7	802	4	9	1		SA1	37	1	99	6	2Г-4	X3/4
	VD4	4-11	2	0	8	802	6	0	2	801	1	805	2	3-17	7		
802	+	13	3	2-15	9	0	8	2-17	3	819	2	805	3	3-7	10		≠ 3SA
807	–	802	6			П1-11	9	4-17	4			3	4			3-19	1

Чертеж выполнен на листах КА-11... КА-22.

Разраб.	Королева		V.81
Провер.	Дробкова		V.81
Рук. гр.	Конев		V.81
Н. контр.	Дробкова		V.81
Нач. сект.	Володин		V.81
Нач. отд.	Митюшов		V.81
Гл. инж. пр.	Новиков		06.81

КА

Газонаполнительная станция для заправки газобаллонных автомобилей.

Здание станции

Стадия	Лист	Листов
Р	19	

Щит управления
Общий вид

Госкомнефтепроект РСФСР
ГИПРОНЕФТЕТРАНС
г. Волгоград

Привязан:

Инв. №:

Взам. инв. №

Подпись и дата

Инв. № подл.

Копия верна

Альбом II

503-6-2

Типовой проект

Провод-ник	Контакт
3-9	2
3-7	3
3-9	4
	≠ 2SA
2-21	1
2-9	2
2-7	3
2-9	4
	≠ 1SA
1-21	1
1-9	2
1-7	3
1-9	4
	≠ B2-SA
B2-15	1
B2-9	2
B2-13	5
B2-9	6
B2-7	7
B2-9	8
B2-11	9
B2-9	10
	≠ П1-SA
П1-15	1
П1-9	2

Провод-ник	Контакт
П1-7	3
П-5	4
	≠ 4SA
4-19	1
4-9	2
4-7	3
4-9	4
	≠ 2П3-SA
2П3-13	9
2П3-9	10
2П3-15	5
2П3-5	6
2П3-7	7
2П3-9	8
2П3-17	1
2П3-9	2
	≠ 1П3-SA
1П3-17	1
1П3-9	2
1П3-15	5
1П3-9	6
1П3-7	7
1П3-9	8
1П3-13	9
1П3-9	10

Провод-ник	Контакт
	≠ B1-SA
1В1-7	11
1В1-9	Общ. точка VI
1В1-13	9
1В1-9	Общ. точка VII
1В1-13	13
1В1-9	Общ. точка V
1В1-15	5
1В1-9	Общ. точка III
1В1-17	6
1В1-9	Общ. точка III
2В1-7	15
2В1-9	Общ. точка VIII
2В1-13	2
2В1-9	Общ. точка I
2В1-15	8
2В1-9	Общ. точка IV
2В1-17	7
2В1-9	Общ. точка IV
	поз. 9
21	7
805	17
811	10
0	20
2L1	1
2L2	2
2L3	3
2L4	11

Провод-ник	Контакт
2L5	12
	поз. 9-1
23	7
805	17
811	10
0	20
3L1	1
3L2	2
3L3	3
3L4	11
3L5	12
	XT-7
101	1
103	2
П1-3	3
П1-5	4
П1-7	5
П1-11	6
0	7
П1-15	8
809	9
802	10
	XT-8
105	1
107	2
109	3

Провод-ник	Контакт
111	4
113	5
117	6
П2-5	7
П2-7	8
1П3-3	9
1П3-5	10
	XT-9
1П3-7	1
1П3-9	2
1П3-11	3
1П3-15	4
2П3-3	6
2П3-5	7
2П3-7	8
2П3-9	9
2П3-11	10
	XT-10
2П3-15	1
802	2
59	4
61	5
79	6
81	7
809	8
83	9
85	10

Провод-ник	Контакт
	XT-11
87	1
89	2
1-19	7
1-21	8
	XT-12
2-7	2
2-19	4
2-21	5
119	6
121	7
123	8
125	9
127	10
	XT-13
129	1
131	2
133	3
135	4
137	5
809	7
802	9
1В1-5	10
	XT-14
1В1-7	1
1В1-9	2

Провод-ник	Контак
1В1-11	3
1В1-15	4
2В1-5	6
2В1-7	7
2В1-9	8
2В1-11	9
	VD9
49	+
51	-
	VD10
53	+
51	-
	VD11
55	+
51	-
	VD12
57	+
51	-
	VD13
59	+
51	-
	VD14
61	+

Провод-ник	Контакт
51	-
	VD15
63	+
51	-
	VD16
65	+
51	-
	VD17
67	+
51	-
	VD18
69	+
51	-
	VD19
73	+
51	-
	VD20
75	+
51	-
	VD21
77	+
51	-

Провод-ник.	Контакт
	VD22
79	+
51	-
	VD23
81	+
51	-
	VD24
83	+
51	-
	VD25
85	+
51	-
	VD26
87	+
51	-
	VD27
89	+
51	-
	VD28
91	+
51	-

Чертеж выполнен на листах КА-11... КА-22.

Инв. № подл. | Подпись и дата | Взам. инв. №

Разраб.	Королева		V.81
Пров.	Дробкова		V.81
Рук. гр.	Конев		V.81
Н.контр.	Дробкова		V.81
Нач.сект.	Володин		V.81
Нач.отд.	Митюшов		V.81
Гл.инж.пр.	Новикова		06.81

Привязан:

КА

Газонаполнительная станция для заправки газобаллонных автомобилей

Здание станции

Стадия	Лист	Листов
Р	20	

Щит управления. Общий вид.

Госкомнефтепродукт РСФСР ГИПРОНЕФТЕТРАНС

Провод-ник	Контакт	Провод-ник	Контакт	Провод-ник	Контакт	Провод-ник	Контакт	Провод-ник	Контакт	Провод-ник	Контакт	Провод-ник	Контакт	Провод-ник	Контакт	Провод-ник	Контакт
	VD 29		VD 35		VD 43		C2		C9		C16		C23		C30		C37
95	+	109		125	+	47	1	47	1	71	1	93	1	93	1	115	1
51	−	51	−	51	−	53	2	67	2	83	2	99	2	113	2	129	1
	VD 30		VD 37		VD 44		C3		C10		C17		C24		C31		C38
97	+	111	+	127	+	47	1	47	1	71	1	93	1	115	1	115	1
51	−	51	−	51	−	55	2	69	2	85	2	101	2	117	2	131	2
	VD 31		VD 38		VD 45		C4		C11		C18		C25		C32		C39
99	+	113	+	129	+	47	1	71	1	71	1	93	1	115	1	115	1
51	−	51	−	51	−	57	2	73	2	87	2	103	2	119	2	133	2
	VD 32		VD 39		VD 46		C5		C12		C19		C26		C33		C40
101	+	117	+	131	+	47	1	71	1	71	1	93	1	115	1	115	1
51	−	51	−	51	−	59	2	75	2	89	2	105	2	121	2	135	2
	VD 33		VD 40		VD 47		C6		C13		C20		C27		C34		KT 2
103	−	119	+	133	+	47	1	71	1	71	1	93	1	115	1	5	A
51	−	51	−	51	−	61	2	77	2	91	2	107	2	123	2	0	B
																805	23
	VD 34		VD 41		VD 48		C7		C14		C21		C28		C35	7	24
105	+	121	+	135	+	47	1	71	1	93	1	93	1	115	+		
51	−	51	−	51	−	63	2	79	2	95	2	109	2	125	2		KT 3
																31	A
	VD 35		VD 42		C1		C8		C15		C22		C29		C36	0	B
97	+	123	+	47	1	47	1	71	1	93	1	93	1	115	1	805	23
51	−	51	−	49	2	65	2	81	2	97	2	111	2	127	2	33	24

Чертеж выполнен на листах КА-11... КА-22

Разраб.	Королева		V.81
Пров.	Дробкова		V.81
Рук. гр.	Конев		V.81
Н. контр.	Дробкова		V.81
Нач. сект.	Володин		V.81
Нач. отд.	Митюшов		V.81
Гл. инж. пр.	Новиков		06.81

КА

Газонаполнительная станция для заправки газобалланных автомобилей

Здание станции

Стадия: Р | Листов: 21

Щит управления Общий вид

Госкомнефтепродукт РСФСР ГИПРОНЕФТЕТРАНС г. Волгоград

Привязан

Инв. №

Проводник	Контакт	Проводник	Контакт	Проводник	Контакт
	КТ1		ХТ15	2L3	8
39	1	В2-9	4	2L4	9
0	2	В2-11	5	2L5	10
805	10	В2-13	6		
1	11	В2-7	7		ХТ18
		1Г-1	8	4L1	1
	поз. 10	1Г-2	9	4L2	2
1L1	1	1Г-3	10	4L3	3
1L2	2			4L4	4
1L3	3		ХТ16	4L5	6
1L4	11	1Г-4	1		
1L5	12	2Г-1	2		
19	8	2Г-2	3		
805	17	2Г-3	4		
815	10	2Г-4	5		
0	20	1L1	6		
		1L2	7		
	поз. 11	1L3	8		
4L1	1	1L4	9		
4L2	2	1L5	10		
4L3	3				
4L4	11		ХТ17		
4L5	12	3L1	1		
135	8	3L2	2		
802	17	3L3	3		
821	10	3L4	4		
0	20	3L5	5		
		2L1	6		
		2L2	7		

Чертеж выполнен на листах КА-11 .... КА-22

Разраб.	Королева		V.81
Провер.	Дробкова		V.81
Рук. гр.	Конев		V.81
Н. контр.	Дробкова		V.81
Нач. сект.	Володин		V.81
Нач. отд.	Митюшов		V.81
Гл. инж. пр.	Новиков		06.81

КА

Газонаполнительная станция для заправки газобаллонных автомобилей

Здание станции

Стадия	Лист	Листов
Р	22	

Щит управления. Общий вид

Госкомнефтепродукт РСФСР ГИПРОНЕФТЕТРАНС г. Волгоград

Привязан:

Инв. №

Типовой проект 503-6-2 Альбом II

Копия верна

Поз.	Обозначение	Наименование	Кол	Примеч.
		Детали		
1		Рейка	11	
		Стандартные изделия		
2		Шкаф щита ЩШ-3Д-I-1000×600 У4 1Р30 ОСТ 3613-76	1	
		Прочие изделия		
3	HL; HL1 ... HL40	Сигнал световой взрывозащищенный ССВ-15М	41	
4	НА	Сирена сигнальная взрывозащищенная ВСС-4	1	
5	КК N1 - КК N5	Коробка соединительная У-615	5	
6		Перемычка ТУ36 1752-74	30	

Поз	Обозначение	Наименование	Кол	Примеч.
7		Рамка 66×26 ТУ36.1130-74	41	
		Материалы		
8		Провод 380 ПВ 1×1,5 ГОСТ 6323-79	100м	
9		Труба водогазопроводная Ду-15мм ГОСТ 3262-75	5м	
10		Труба водогазопроводная Ду-20мм ГОСТ 3262-75	10м	
11		Труба водогазопроводная Ду-25мм ГОСТ 3262-75	50м	
12		Муфта переходная 25×15 ГОСТ 8957-75	5	
13		Муфта переходная 25×20 ГОСТ 8957-75	5	
14		Тройник переходной 25×15 ГОСТ 8949-75	5	
15		Тройник переходной 25×20 ГОСТ 8949-75	36	
16		Кабель КВВГ 4×1,5 ГОСТ 1508-78	5м	

№ над.	Надпись	Кол.
	Рамка 66×26	
1	Контроль напряжения	1
2	Аварийный уровень во вспомогательной емкости	1
3	Загазованность 20% НПВ	1
4	Аварийная загазованность (40% НПВ)	1
5	Максимальный уровень в конденсатосборнике	1
6	Приточная система П3 Замораживание калорифера	1
7	Приточная система П1 Замораживание калорифера	1
8	Приточная система П2 Замораживание калорифера	1
9	Нет подпора в электрощитовую	1
10	Насос N1, Р макс	1
11	Насос N1 Н мин	1
12	Насос N1 включен	1
13	Насос N1 отключен	1
14	Насос N2 Р макс	1
15	Насос N2 Н мин	1

№ над.	Надпись	Кол
16	Насос N2 включен	1
17	Насос N2 отключен	1
18	Компрессор N1 Р макс	1
19	Компрессор N1 t макс.	1
20	Компрессор N1 включен	1
21	Компрессор N1 отключен	1
22	Компрессор N2 Р макс	1
23	Компрессор N2 t макс	1
24	Компрессор N2 включен	1
25	Компрессор N2 отключен	1
26	Вентилятор П1 включен	1
27	Вентилятор П1 отключен	1
28	Вентилятор П2 включен	1
29	Вентилятор П2 отключен	1
30	Вентилятор 1П3 включен	1
31	Вентилятор 1П3 отключен	1
32	Вентилятор 2П3 включен	1
33	Вентилятор 2П3 отключен	1
34	Вентилятор 1В1 включен	1
35	Вентилятор 1В1 отключен	1
36	Вентилятор 2В1 включен	1
37	Вентилятор 2В1 отключен	1
38	Неисправность вытяжной системы В1	
39	Вентилятор В2 включен	1
40	Вентилятор В2 отключен	1
41	Пуск насосов и компрессоров разрешен	1

Чертеж выполнен на листах: КА-23 ... КА-26

Разраб.	Королева		
Пров.	Дробкова		
Рук. ср.	Конев		V.91
Н. контр.	Дробкова		
Нач. сект.	Володин		
Нач. отд.	Митюшов		
Гл. инж. пр.	Новиков		06.81

Привязан

Инв №

КА

Газонаполнительная станция для заправки газобаллонных автомобилей

Здание станции

Щит сигнализации

Общий вид

Стадия	Лист	Листов
Р	23	

Госкомнефтепродукт РСФСР ГИПРОНЕФТЕТРАНС г. Волгоград

Типовой проект 503-6-2 Альбом I

Копир. Верна

Альбом II
Типовой проект 503 6-2
Копия верна
Инв. № подл. | Подпись и дата | Взам. инв. №

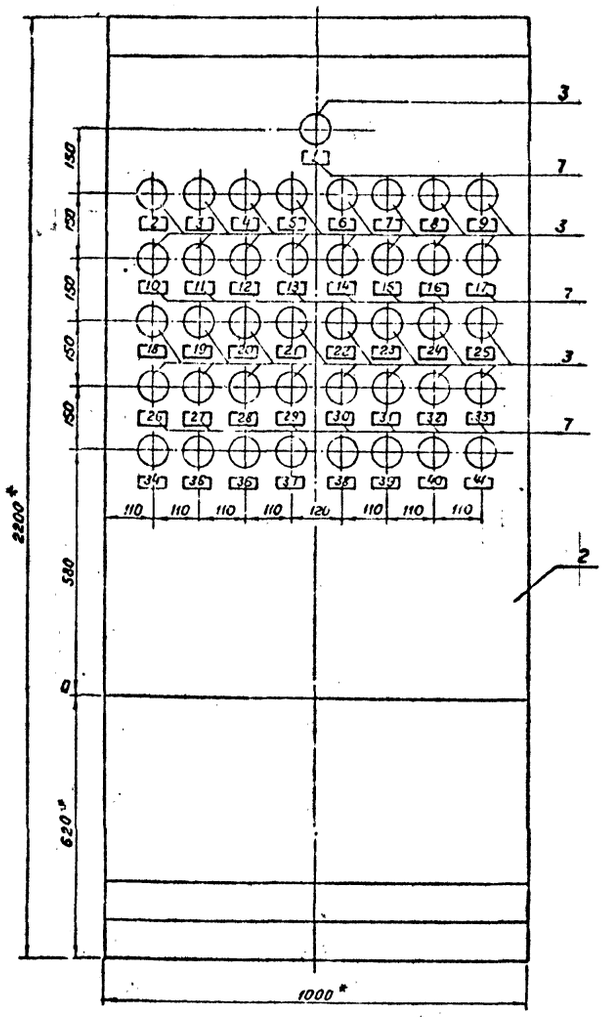

Вид на внутренние плоскости (развернуто)

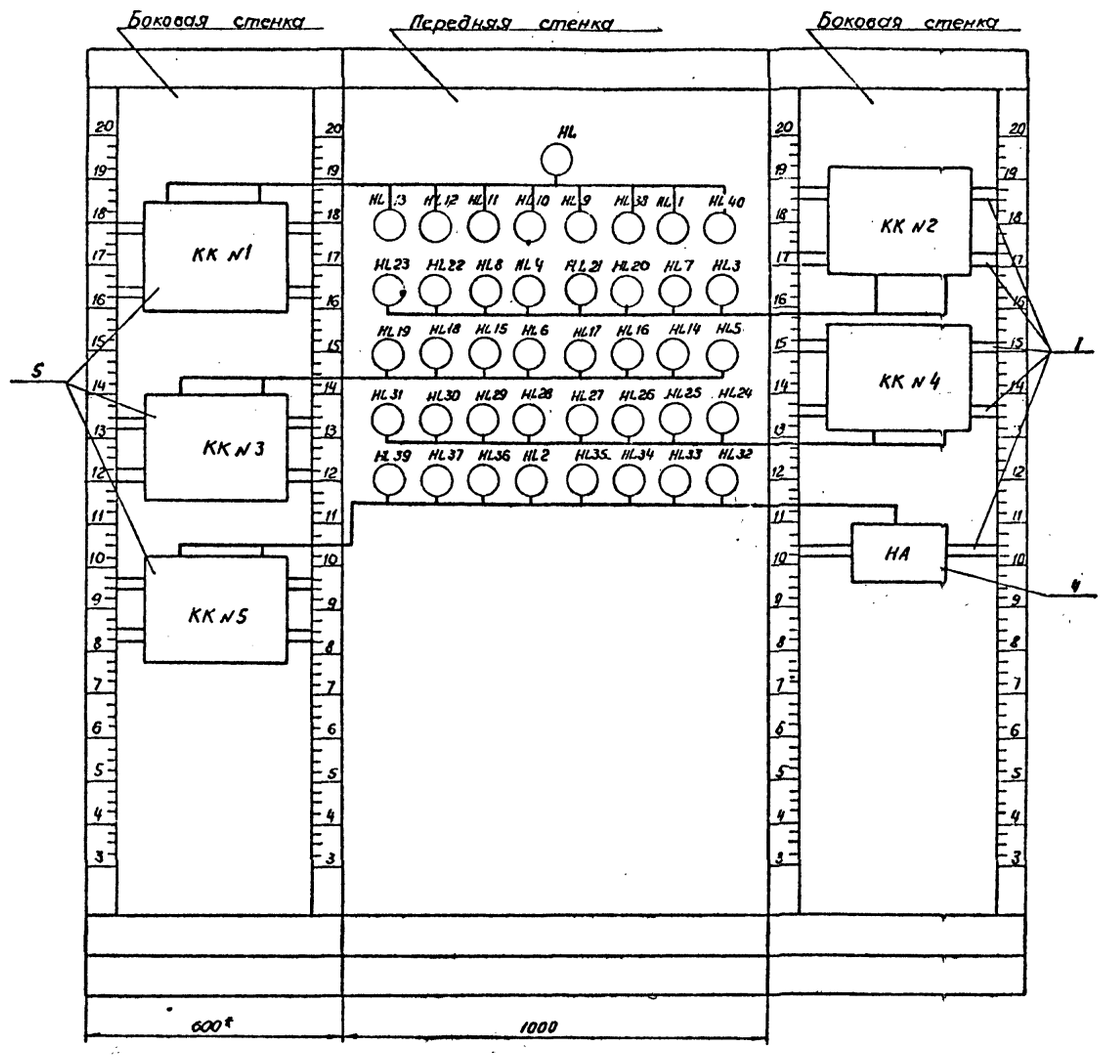

1. * Размеры для справок.
2. Покрытие - вариант 2 ОСТ 36.13-76
3. Таблицы соединений и подключений выполнены на основании схем КА-6; КА-7; КА-8; КА-9; КА-10.
4. Чертежи выполнены на листах КА-23 .... КА-28.

Разраб.	Королева			КА	
Провер.	Дробкова			Газонаполнительная станция для заправки газобаллонных автомобилей.	
Рук. гр.	Конев		V.91		
Н.контр.	Дробкова				
Нач.сект.	Володин				
Нач.отд.	Митюшов				
Гл.инж.пр.	Новиков		06.81	Здание станция	Стадия: Р; Лист: 24; Листов:
Привязан:				Щит сигнализации Общий вид.	Госкомнефтепродукт РСФСР ГИПРОНЕФТЕТРАНС

Альбом I

Типовой проект 503-6-2

Копия верна

Провод-ник	Откуда идет	Куда поступает	Данные провода	Приме-чание
809	HL1/1	KK N 1/5		
809	HL1/1	KK N 1/5		
809	HL9/1	KK N 1/6		
809	HL10/1	KK N 1/6		
809	HL11/1	KK N 1/7		
809	HL12/1	KK N 1/7		
809	HL13/1	KK N 1/8		
809	HL38/1	KK N 1/8		
809	HL40/1	KK N 1/10		
802	HL/2	K N 1/1		
49	HL1/2	K N 1/2	ПВ1×1,5	в трубе
67	HL9/2	KK N 1/6		Ду-25
69	HL10/2	KK N 1/13		
73	HL11/2	KK N 1/14		
75	HL12/2	KK N 1/15		
77	HL13/2	KK N 1/16		
131	HL38/2	KK N 1/3		
135	HL40/2	KK N1/17		
〃	HL1/3	KK N 1/9		
〃	HL9/3	KK N1/9		
〃	HL10/3	KK N1/10		
〃	HL11/3	KK N 1/10		
〃	HL12/3	KK N1/11		
〃	HL13/3	KK N1/11		
〃	HL/3	KK N 1/12		
〃	HL38/3	KK N 1/12		
〃	HL40/3	KK N1/19		

Провод-ник	Откуда идет	Куда поступает	Данные провода	Приме-чание
809	HL3/1	KK N 2/5		
809	HL4/1	KK N 2/5		
809	HL7/1	KK N 2/6		
809	HL8/1	KK N 2/6		
809	HL20/1	KK N 2/7		
809	HL21/1	KK N 2/7		
809	HL22/1	KK N 2/8		
809	HL23/1	KK N 2/8		
55	HL3/2	KK N 2/1		
57	HL4/2	KK N 2/2		
63	HL7/2	KK N 2/3		
65	HL8/2	KK N 2/4	ПВ 1×1,5	в трубе
91	HL20/2	KK N 2/13		Ду-25
95	HL21/2	KK N 2/14		
97	HL22/2	KK N 2/15		
99	HL23/2	KK N 2/16		
〃	HL3/3	KK N 2/9		
〃	HL4/3	KK N 2/9		
〃	HL7/3	KK N 2/10		
〃	HL8/3	KK N 2/10		
〃	HL20/3	KK N 2/11		
〃	HL21/3	KK N 2/11		
〃	HL22/3	KK N 2/12		
〃	HL23/3	KK N 2/12		
0	HA/1	KK N 5/20	КВВГ 4×1,5	
137	HA/2	KK N 5/18		

Провод-ник	Откуда идет	Куда поступает	Данные провода	Приме-чание
809	HL5/1	KK N 3/5		
809	HL6/1	KK N 3/5		
809	HL14/1	KK N 3/6		
809	HL15/1	KK N 3/6		
809	HL16/1	KK N 3/7		
809	HL17/1	KK N 3/7		
809	HL18/1	KK N 3/8		
809	HL19/1	KK N 3/8		
59	HL5/2	KK N 3/1		
61	HL6/2	KK N 3/2		
79	HL14/2	KK N 3/3		
81	HL15/2	KK N 3/4	ПВ1×1,5	в трубе
83	HL16/2	KK N 3/13		Ду-25
85	HL17/2	KK N 3/14		
87	HL18/2	KK N 3/15		
89	HL19/2	KK N 3/16		
〃	HL5/3	KK N 3/9		
〃	HL6/3	KK N 3/9		
〃	HL14/3	KK N 3/10		
〃	HL15/3	KK N 3/10		
〃	HL16/3	KK N 3/11		
〃	HL17/3	KK N 3/11		
〃	HL18/3	KK N 3/12		
〃	HL19/3	KK N 3/12		

Чертеж выполнен на листах КА-23... КА-28

Разраб.	Королева		V.81
Провер.	Дробкова		V.81
Рук. гр.	Канев		V.81
Н. контр.	Дробкова		V.81
Нач. сект.	Володин		V.81
Нач. отд.	Митюшов		V.81
Гл. инж. пр.	Новиков		06.81

КА

Газонаполнительная станция для заправки газобаллонных автомобилей

Стадия	Лист	Листов
Р	25	

Здание станции

Щит сигнализации. Общий вид

Госкомнефтепродукт РСФСР ГИПРОНЕФТЕТРАНС г. Волгоград

Привязан

Инв. №

Инв. № подл. | Подпись и дата | Взам. инв. №

Копия

Провод-ник	Откуда идет	Куда поступает	Данные провода	Приме-чание
809	HL24/1	KKN4/5		
809	HL25/1	KKN4/5		
809	HL26/1	KKN4/6		
809	HL27/1	KKN4/6		
809	HL28/1	KKN4/7		
809	HL29/1	KKN4/7		
809	HL30/1	KKN4/8		
809	HL31/1	KKN4/8		
101	HL24/2	KKN4/1		
103	HL25/2	KKN4/2		
105	HL26/2	KKN4/3		
107	HL27/2	KKN4/4	ПВ1×1,5	в трубе Ду-25
109	HL28/2	KKN4/13		
111	HL29/2	KKN4/14		
113	HL30/2	KKN4/15		
117	HL31/2	KKN4/16		
〃	HL24/3	KKN4/9		
〃	HL25/3	KKN4/9		
〃	HL26/3	KKN4/10		
〃	HL27/3	KKN4/10		
〃	HL28/3	KKN4/11		
〃	HL29/3	KKN4/11		
〃	HL30/3	KKN4/12		
〃	HL31/3	KKN4/12		

Провод-ник	Откуда идет	Куда поступает	Данные провода	Приме-чание
809	HL2/1	KKN5/5		
809	HL32/1	KKN5/5		
809	HL33/1	KKN5/6		
809	HL34/1	KKN5/6		
809	HL35/1	KKN5/7		
809	HL36/1	KKN5/7		
809	HL37/1	KKN5/8		
809	HL39/1	KKN5/8		
119	HL32/2	KKN5/1		
121	HL33/2	KKN5/2		
123	HL34/2	KKN5/3		
125	HL35/2	KKN5/4	ПВ1×1,5	в трубе Ду-25
127	HL36/2	KKN5/13		
129	HL37/2	KKN5/14		
53	HL2/2	KKN5/15		
133	HL39/2	KKN5/16		
〃	HL2/3	KKN5/9		
〃	HL32/3	KKN5/9		
〃	HL33/3	KKN5/10		
〃	HL34/3	KKN5/10		
〃	HL35/3	KKN5/11		
〃	HL36/3	KKN5/11		
〃	HL37/3	KKN5/12		
〃	HL39/3	KKN5/12		

Альбом I

903-6-2

Типовой проект

Чертеж выполнен на листах КА-23... КА-28

Инв. № подл. | Подпись и дата | Взам. инв. №

Привязан

Инв. №

Разраб.	Королева		V.81
Пров.	Дробкова		V.81
Рук. гр.	Конев		V.81
Н. контр.	Дробкова		V.81
Нач. сект.	Володин		V.81
Нач. отд.	Митюшов		V.81
Гл. инж. пр.	Новиков		06.81

КА

Газонаполнительная станция для заправки газобаллонных автомобилей

Здание станции. Щит сигнализации. Общий вид

Стадия	Лист	Листов
Р	26	

Госкомнефтепродукта РСФСР ГИПРОНЕФТЕТРАНС г. Волгоград

Копия верна

Провод-ник	Контакт
	KK N1
802	1
49	2
131	3
67	4
809	5
809	6
809	7
809	8
3	9
3	10
3	11
69	13
73	14
75	15
77	16
135	17
809	18
3	19
	KK N3
59	1
61	2
79	3
81	4
809	5
809	6

Провод-ник	Контакт
809	7
809	8
3	9
3	10
3	11
3	12
83	13
85	14
87	15
89	16
	KK N5
113	1
121	2
123	3
125	4
809	5
809	6
809	7
809	8
3	9
3	10
3	11
3	12
127	13
129	14
53	15
133	16

Провод-ник	Контакт
131	18
807	19
0	20
	HL6
809	1
802	2
3	3
	HL13
809	1
77	2
3	3
	HL12
809	1
75	2
3	3
	HL11
809	1
73	2
3	3
	HL10
809	1
69	2
3	3

Провод-ник	Контакт
	HL9
809	1
67	2
3	3
	HL38
809	1
131	2
3	3
	HL1
809	1
49	2
3	3
	HL40
809	1
135	2
3	3
	HL23
809	1
99	2
3	3
	HL22
809	1
97	2

Провод-ник	К-нтакт
3	3
	HL8
809	1
65	2
3	3
	HL4
809	1
57	2
3	3
	HL21
809	1
95	2
3	3
	HL20
809	1
91	2
3	3
	HL7
809	1
63	2
3	3
	HL3
809	1

Провод-ник	Контакт
55	2
3	3
	HL19
809	1
89	2
3	3
	HL18
809	1
87	2
3	3
	HL15
809	1
81	2
3	3
	HL6
809	1
61	2
3	3
	HL17
809	1
85	2
3	3

Провод-ник	Контакт
	HL16
809	1
83	2
3	3
	HL14
809	1
79	2
3	3
	HL5
809	1
59	2
3	3
	HL31
809	1
117	2
3	3
	HL30
809	1
113	2
3	3
	HL29
809	1
111	2
3	3

Провод-ник	Контакт
	HL28
809	1
109	2
3	3
	HL27
809	1
107	2
3	3
	HL26
809	1
105	2
3	3
	HL25
809	1
103	2
3	3
	HL24
809	1
101	2
3	3
	HL39
809	1
133	2
3	3

Провод-ник	Контакт
	HL37
809	1
129	2
3	3
	HL36
809	1
127	2
3	3
	HL2
809	1
53	2
3	3
	HL35
809	1
125	2
3	3
	HL34
809	1
123	2
3	3
	HL33
809	1
121	2
3	3

Альбом II

Типовой проект 503 6-2

Инв. № подл. | Подпись и дата | Взам. инв. №

Чертеж выполнен на листах: КА-23..., КА-28.

Разраб.	Королева		V.81	КА-	
Провер.	Дробкова		V.81		
Рук.гр.	Конев		V.81		
Н.контр.	Дробкова		V.81	Газонаполнительная станция для заправки газобаллонных автомобилей	
Нач.сект.	Воловин		V.81		
Нач.отд.	Митюшов		V.81		
Гл.инж.пр.	Новиков		06.81		

Привязан:

Инв. №

Здание станции

Щит сигнализации Общий вид

Стадия	Лист	Листов
Р	27	

Госкомнефтепродуктресурса ГИПРОНЕФТЕТРАНС г. Волгоград

Провод-ник	Контакт	Провод-ник	Контакт	Провод-ник	Контакт
	HL 32	809	5		
809	1	809	6		
119	2	809	7		
з	3	809	8		
		з	9		
		з	10		
	КК N 2	з	11		
55	1	з	12		
57	2	109	13		
63	3	111	14		
65	4	113	15		
809	5	117	16		
809	6				
809	7		НА		
809	8	137	2		
з	9	0	1		
з	10				
з	11				
з	12				
91	13				
95	14				
97	15				
99	16				
	КК N 4				
101	1				
103	2				
105	3				
107	4				

Чертеж выполнен на листах КА-23 КА-28

Разраб.	Королева		V.81
Пров	Дробкова		V.81
Рук. гр.	Конев		V.81
Н. контр.	Дробкова		V.81
Нач. сект.	Володин		V.81
Нач. отд.	Митюшов		V.81
Гл. инж. пр.	Новиков		06.81

КА

Газонаполнительная станция для заправки газобаллонных автомобилей

Здание станции

Щит сигнализации

Общий вид

Стадия	Лист	Листов
Р	28	

Госкомнефтепродукт РСФСР

ГИПРОНЕФТЕТРАНС

Привязан

Инв. №

Инв. № подл. | Подпись и дата | Взам. инв. №

Типовой проект

Альбом II

Копия верна

5U3-6-2

Наименование параметра и место отбора импульса	Управление		Уровень			Температура				Давление	
	Вентилятор п1		Насос №2	Насос №1	Вспомогательная емкость	На всасе					
№ монтажного чертежа	см. эл. техн. часть проекта	Черт. КА-35	По инструкции завода-изготовителя			Насос №1	Насос №2	Компрессор №1	Компрессор №2	Компрессор №1	Компрессор №2
Позиция	—	п1-SB2	9-1	9	11	ТМ 4-144-75				По инструкции завода-изготовителя	
						1	1	1	1	6	6

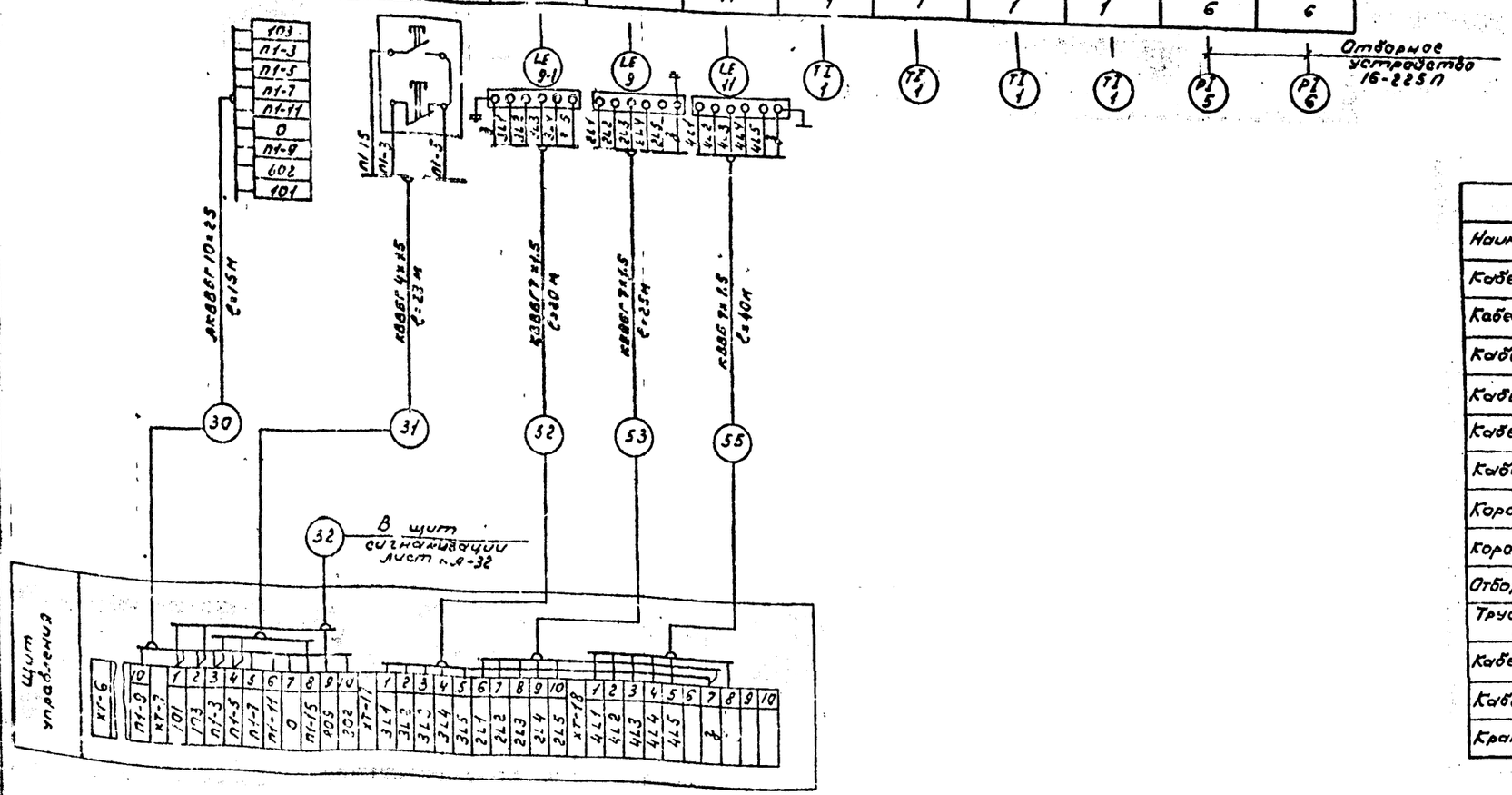

Перечень монтажных изделий				
Наименование	Марка и размер	Ед. изм.	Кол.	Примечан.
Кабель контрольный	КВВБГ 4×1.5	м	281	
Кабель контрольный	КВВБГ 7×1.5	м	280	
Кабель контрольный	КВВБГ 10×1.5	м	145	
Кабель контрольный	АКВВБГ 4×2.5	м	15	
Кабель контрольный	АКВВБГ 10×2.5	м	30	
Кабель контрольный	АКВВБГ 19×2.5	м	60	
Коробка соединительная	У-614	шт	4	
Коробка соединительная	У-615	шт	5	
Отборное устройство	16-225П	шт	2	
Труба стальная бесшовная	14×2	м	28	
Кабель контрольный	КВВБ 7×1.5	м	40	
Кабель контрольный	КВВБГ 14×1.5	м	25	
Кран контрольный	СК 32001.015	шт	6	

1. Относящиеся чертежи: КА-6, КА-10, КА-33; КА-34; КА-36.
2. Схема выполнена на листах: КА-29; КА-30; КА-31; КА-32.

Разраб.	Ильенок		V.81
Провер.	Дробкова		V.81
Рук. гр.	Конев		V.81
Н. контр.	Дробкова		V.81
Нач. сект.	Володин		V.81
Нач. отд.	Митюшов		V.81
Гл. инж. пр.	Новиков		06.81

КА

Газонаполнительная станция для заправки газобаллонных автомобилей.

Привязан:

Инв. №

Стадия	Лист	Листов
Р	29	

Здание станции

Схема внешних соединений

Госкомнефтепродукт РСФСР ГИПРОНЕФТЕТРАНС г. Волгоград

Копия верна

Типовой проект 503 б-2 Альбом II

Наименование параметра и место отбора импульса	Давление						Температура					Управление				
	На всасывании системы В1	На нагнетании					В приточной системе			На нагнетании компрессора		Насос N1	Насос N2	Отработка и тушение сигнализации	Насос N1	Насос N2
		Система П3	Насос N1	Насос N2	Компрессор N1	Компрессор N2	П3	П1	П2	N1	N2					
№ монтажного чертежа	По инструкции завода-изготовителя		ТМ 4-10.4-73				ТМ 4-160-75					См. электротехническую часть проект		Черт. КА-35		
Позиция	8	7	5	5	5	5	4	4	4	3	3	—	—	SB	#3582	#4582

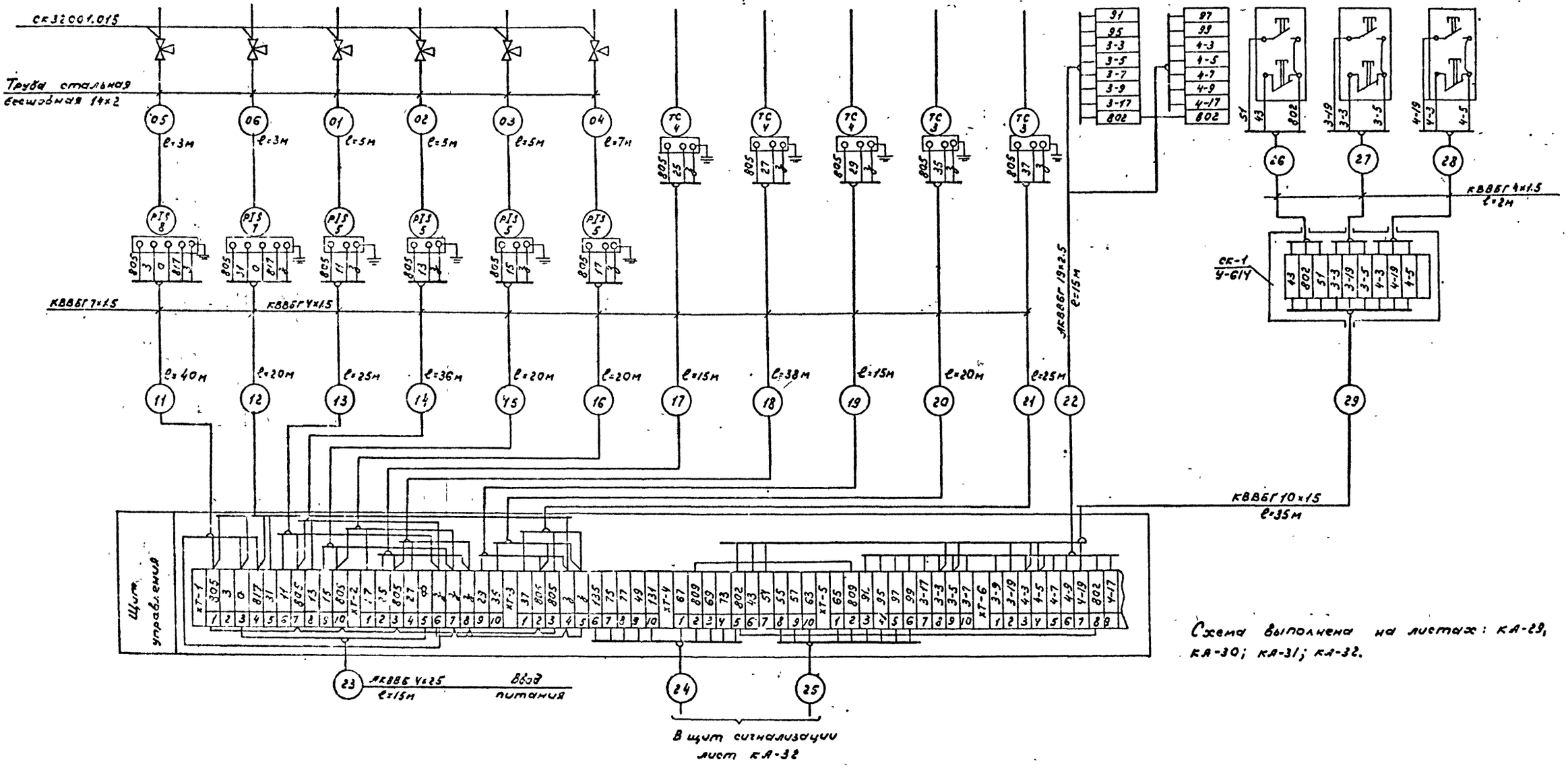

Схема выполнена на листах: КА-29, КА-30; КА-31; КА-32.

Типовой проект 103-6-2 Альбом II

Копия верна

Разраб.	Ильенок		V.81	КА	
Провер.	Дробкова		V.81		
Рук.гр.	Конев		V.81		
Н.контр.	Дробкова		V.81	Газонаполнительная станция для заправки газобаллонных автомобилей	
Нач.сект.	Володин		V.81		
Нач.отд.	Митюшов		V.81	Здание станции	Стадия: Р; Лист: 30; Листов:
Гл.инж.пр.	Навиков		06.81	Схема внешних соединений	Госкомнефтепродукт РСФСР ГИПРОНЕФТЕТРАНС г. Волгоград

Привязан:

Инв. №

Типовой проект 3119 6-2 Альбом II

Копия верна

Наименование параметра и место отбора импульса	Управление														Загазованность	Уровень	Температура	
	Вентилятор П2	Вентилятор 1П3	Вентилятор 2П3	Вентилятор 1П3	Вентилятор 2П3	Компрессор №1	Компрессор №2	Компрессор №1	Компрессор №2	Вентилятор 1В-1	Вентилятор 2В-1	Вентилятор В2	Вентилятор 1В1	Вентилятор 2В1	Вентилятор В2	Насосно-компрессорное отделение	Конденсатосборник	Компрессоры №1	Компрессоры №2
Номер монтажного чертежа	—			Черт. КА-35		—		Черт. КА-35		—			Черт. КА-35			По инструкции завода-изготовителя		ТМ 4-144-75	
Позиция	См. электро-техническую часть проекта			№1П3-5В2	№2П3-5В2	См. эл.-техническую часть проекта		№2582	№1582	См. эл.-техническую часть проекта			№1В1-5В3	№2В1-5В3	№В2-5В2	12	12-1	10	2	2

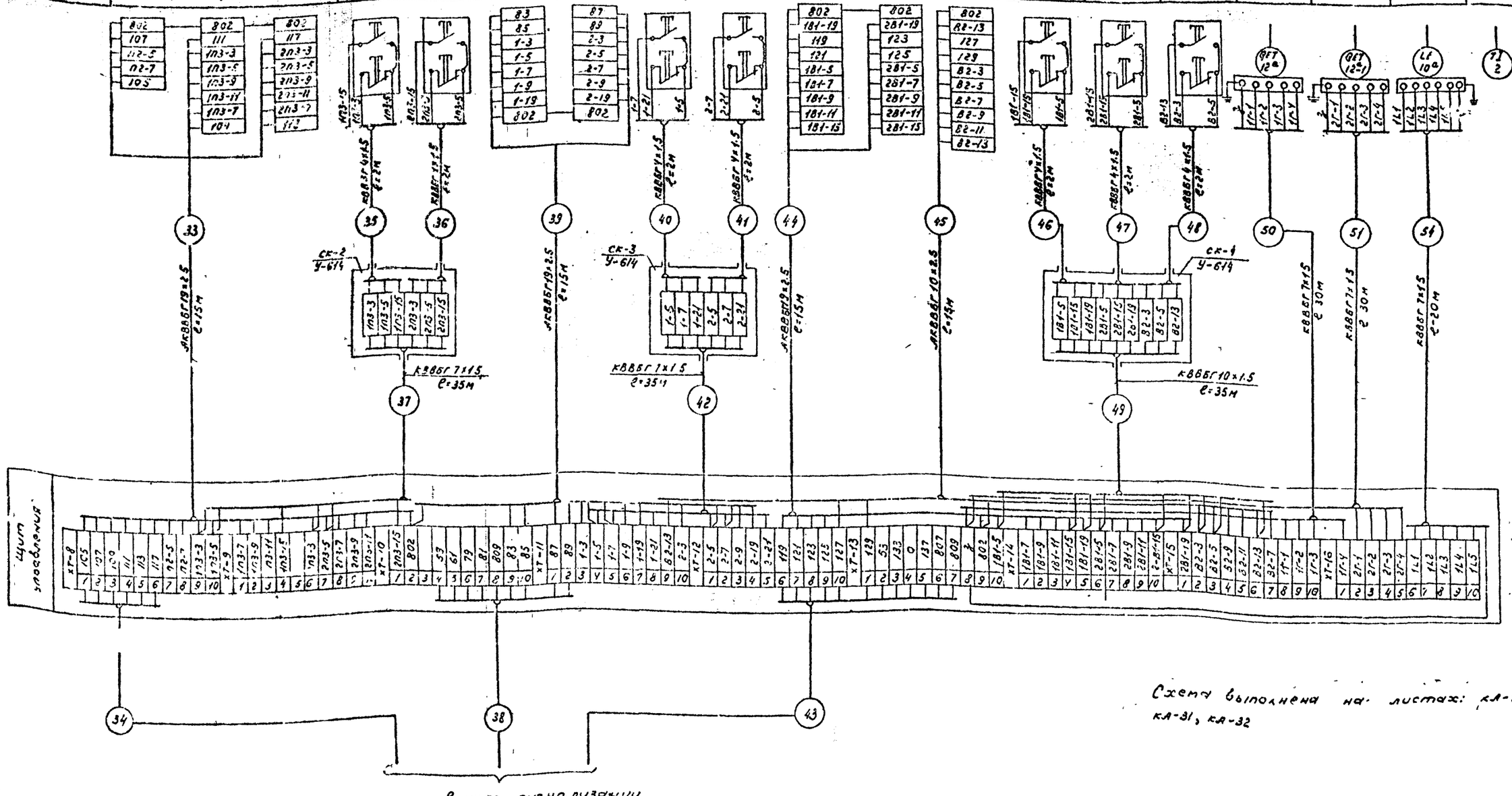

Схема выполнена на листах: КА-29, КА-30, КА-31, КА-32

Разраб.	Ильенок			КА
Пробер	Дробкова			Газонаполнительная станция для заправки газобаллонных автомобилей
Рук. гр.	Конев			
Н. контр.	Дробкова			
Нач. сект.	Володин			
Нач. отд.	Митюшов			Здание станции
Гл. инж. пр.	Новиков			Схема внешних соединений.

Привязан:

Стадия	Лист	Листов
Р	31	

Госкомнефтепродукт РСФСР ГИПРОНЕФТЕТРАНС г. Волгоград

Типовой проект 503-6-2 Альбом I Схема связи

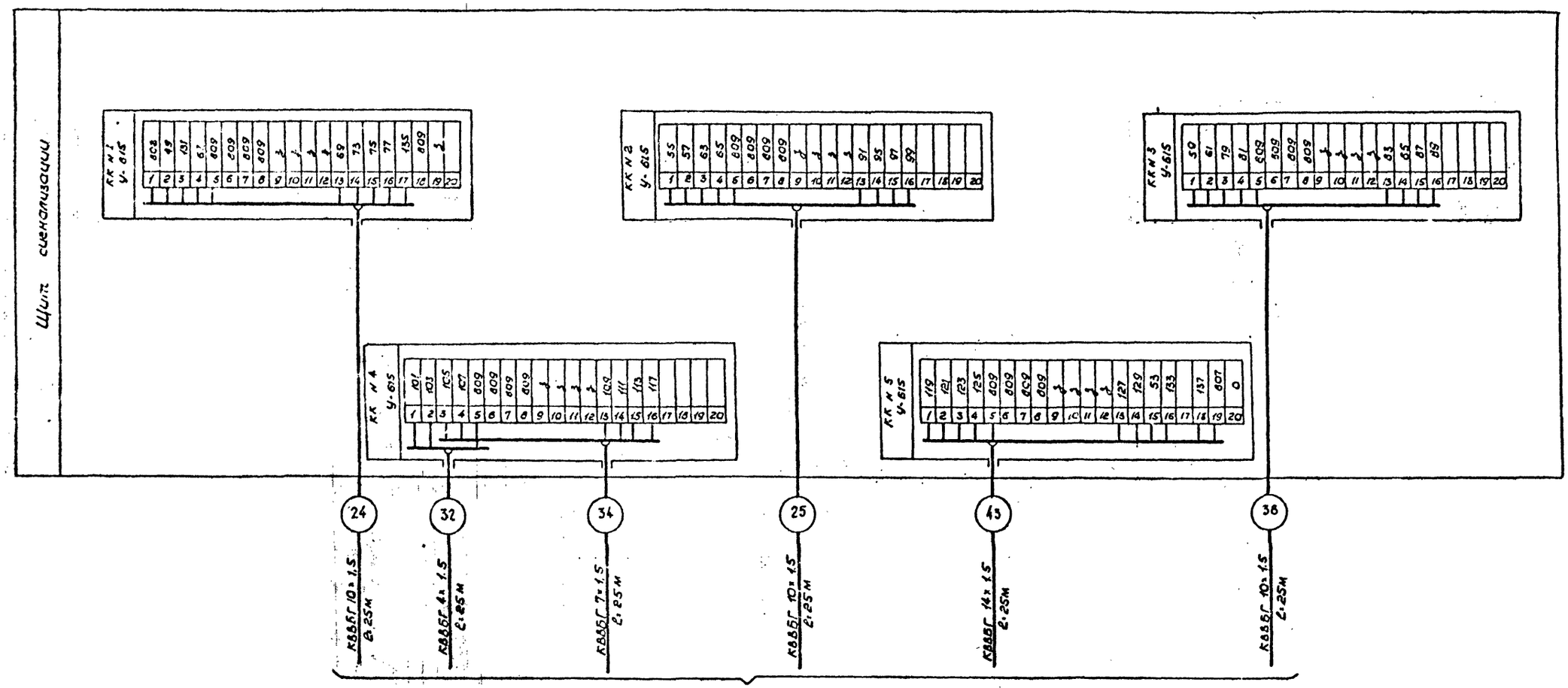

Схема выполнена на листах КА-29; КА-30; КА-31; КА-32

Разраб.	Ильенок			КА	
Пров.	Дробкова				
Рук. гр	Конев				
Н. контр	Дробкова		У.81	Газонаполнительная станция для заправки газобаллонных автомобилей	
Нач. сект	Володин		У.81		
Нач. отд	Митюшов		У.81	Здание станции	Стадия: Р; Лист: 32; Листов:
Гл. инж. пр	Новиков		06.81		
				Схема внешних соединений	Госкомнефтепродукт РСФСР ГИПРОНЕФТЕТРАНС г. Волгоград

Привязан

Инв. №

Инв. № подл. | Подпись и дата | Взам. инв. №

Копия

Альбом II

Типовой проект 503-6-2

План на отметке 0,00 м М 1:25

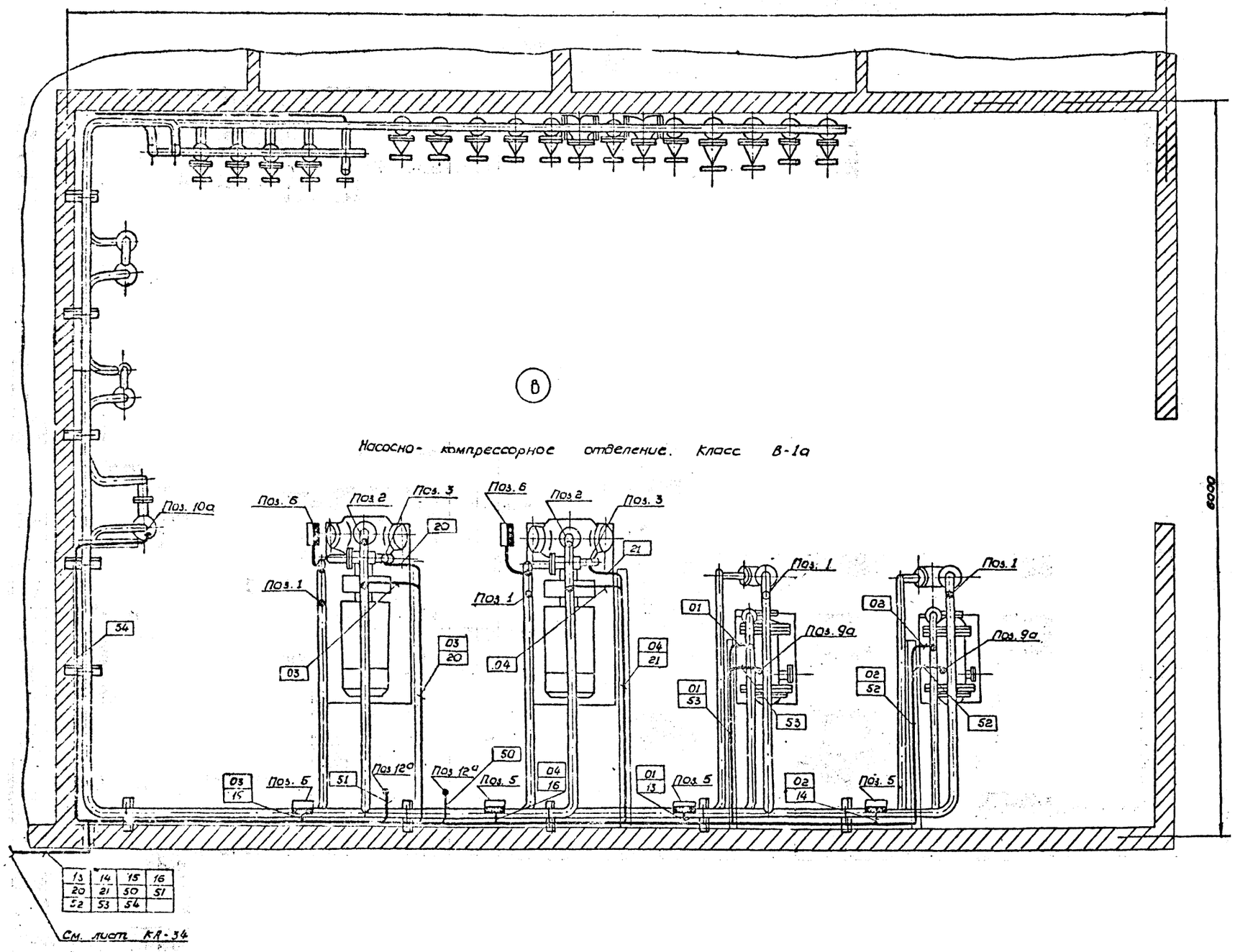

Насосно-компрессорное отделение. Класс В-1а

13	14	15	16
20	21	50	51
52	53	54	

См. лист КА-34

1. Приборы поз. 5, 7, 8, 12 установить на стене на высоте 1,5 м от уровня пола.

2. Кабели проложить по стенам на высоте 3,4 м от нулевой отметки.

3. Ввод кабелей в операторную, щитовую, насосно-компрессорное отделение выполнить на отметке 3,4 м с применением съемных (разборных) плит, устанавливаемых с обеих сторон проема по т. п. 4-407-130. Пространство между плитами заполнить теплоизоляционным материалом.

4. Ввод кабелей в венткамеры осуществить через отрезки водогазопроводных труб по „Инструкции по монтажу электрооборудования, силовых и осветительных сетей взрывоопасных зон. ВСН 332-72 ММСС-СССР.

5. Относящиеся чертежи: КА-29; КА-30; КА-31; КА-32; КА-36.

6. Чертеж выполнен на листах КА-33; КА-34.

Разроб.	Долгошеева		V.81	КА	
Пров.	Дробкова		V.81		
Рук. гр.	Конеа		V.81		
Н. контр.	Дробкова		V.81	Газонаполнительная станция для заправки газобаллонных автомобилей	
Нач. сект.	Володин		V.81		
Нач. отд.	Митюшов		V.81	Здание станции	Стадия: Р; Лист: 33; Листов:
Гл. инж. пр.	Новикова		06.81		
Привязан.				План кабельных и трубных проводов	Госкомнефтепродукт РСФСР ГИПРОНЕФТЕТРАНС г. Волгоград
Инв. №					

Инв. № подл. | Подпись и дата | Взам. инв. №

Копия. Верна

Типовой проект 803-6-2 Альбом II

План на отм. 0.00 м 1:50

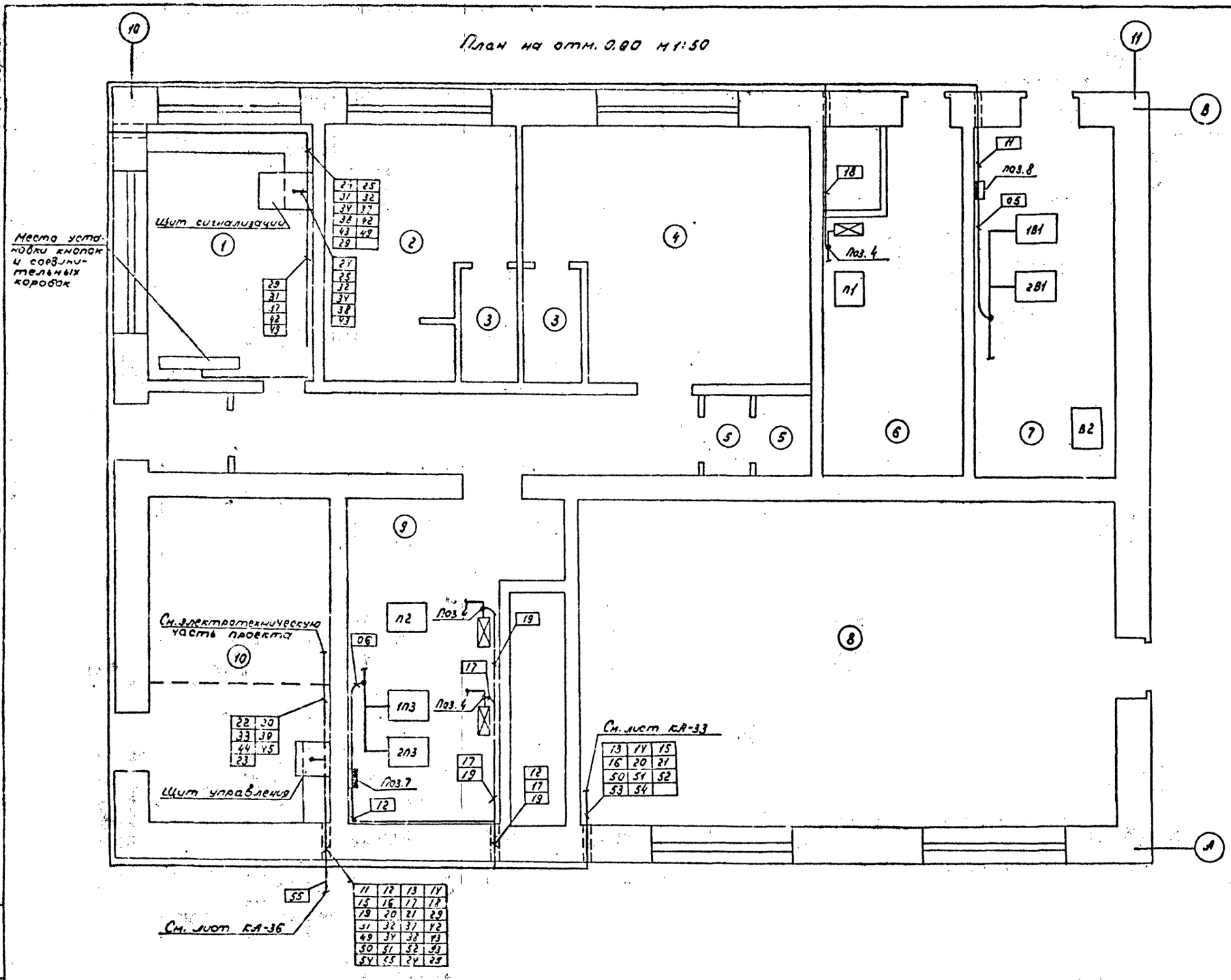

Экспликация помещений

№	Наименование	Категория производств по взрыво и пожар. опасн.
1	Операторная	Д
2	Мужской гардероб	—
3	Душевая	—
4	Женский гардероб	—
5	Санузел	—
6	Приточная венткамера	А
7	Вытяжная венткамера	А
8	Насосно-компрессорное отделение	А
9	Приточная венткамера	Д
10	Щитовая КИП	Д

Чертеж. выполнен на листах: КА-33, КА-34.

Разраб.	Алешеева		V.81	КА	
Провер.	Дробкова		V.		
Рук.гр.	Конев		V.8		
Н.контр.	Дробкова		V. 81	Газонаполнительная станция для заправки газобаллонных автомобилей	
Нач.сект.	Володин		V. 81		
Нач.отд.	Митюшов		V. 81	Здание станции	Стадия: Р; Лист: 34; Листов:
Гл.инж.пр.	Новиков		06.8		
Привязан:				План кабельных и трубных проводок	Госкомнефтепродукт РСФСР ГИПРОНЕФТЕТРАНС г. Волгоград
Инв.№					

Инв.№ подл. | Подпись и дата | Взам.инв.№

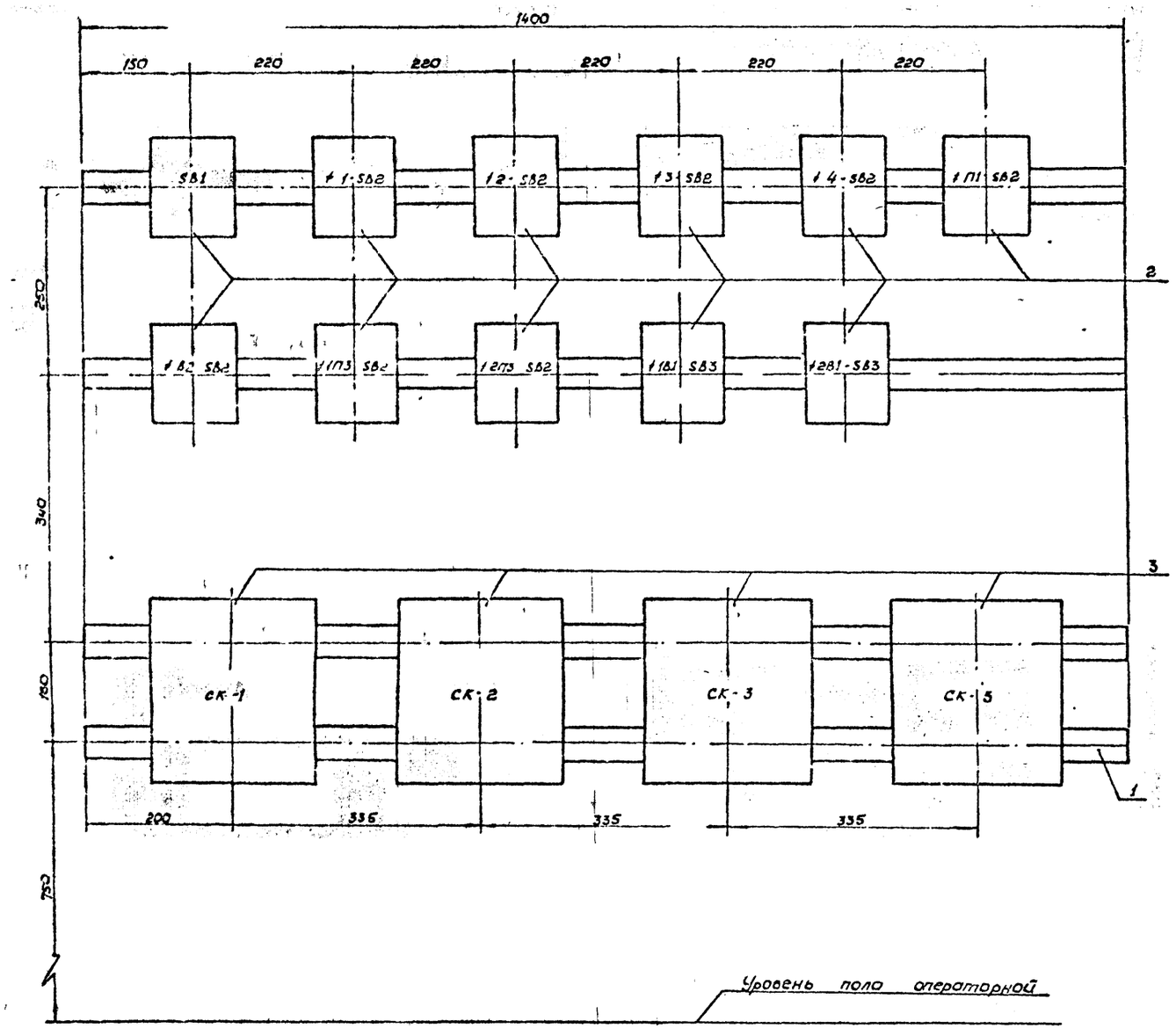

Поз.	Обозначение	Наименование	Тип	Кол	Примеч.
1		Профиль монтажный перфорированный	К-240	4	
2		Пост управления	КУ-92В3Г	11	
3		Коробка соединительная	У-614	4	

Схема разработана для установки кнопочных постов управления КУ-92В3Г - 11 шт и соединительных коробок У-614 - 4 шт на стене операторной.

Разраб.	Вахнина		V.81
Провер.	Дробкова		V.81
Рук. гр.	Конев		V.81
Н. контр.	Дробкова		V.81
Нач. сект.	Володин		V.81
Нач. отд.	Митюшов		V.81
Гл. инж. пр.	Новиков		06.81

Привязан

КА

Газонаполнительная станция для заправки газобаллонных автомобилей

Здание станции

Стадия	Лист	Листов
Р	35	

Схема установки постов управления и соедини-

Госкомнефтепродукт РСФСР
ГИПРОНЕФТЕТРАНС

Типовой проект 503 6 3 Альбом II

gost.e-ecolog.ru