ТИПОВОЙ ПРОЕКТ

704-1-171.84

РЕЗЕРВУАР СТАЛЬНОЙ ВЕРТИКАЛЬНЫЙ ЦИЛИНДРИЧЕСКИЙ ДЛЯ НЕФТИ И НЕФТЕПРОДУКТОВ ЁМКОСТЬЮ 20000 $м^3$

АЛЬБОМ VII

ПРОЕКТ ПРОИЗВОДСТВА МОНТАЖНЫХ РАБОТ

ПРИСПОСОБЛЕНИЯ ДЛЯ МОНТАЖА

gost.e-ecolog.ru

Привязан

Инв. №

ЦЕНТРАЛЬНЫЙ ИНСТИТУТ ТИПОВОГО ПРОЕКТИРОВАНИЯ ГОССТРОЯ СССР
КАЗАХСКИЙ ФИЛИАЛ
Заказ № 3179 Тираж 100 экз. Цена 4-59 Инв № 7041-171, 87 Сдано в печать 21-X-84г.

ТИПОВОЙ ПРОЕКТ
704-1-171.84

РЕЗЕРВУАР СТАЛЬНОЙ ВЕРТИКАЛЬНЫЙ ЦИЛИНДРИЧЕСКИЙ ДЛЯ НЕФТИ И НЕФТЕПРОДУКТОВ ЕМКОСТЬЮ 20000 $М^3$

АЛЬБОМ VII

СОСТАВ ПРОЕКТА

АЛЬБОМ I	КОНСТРУКЦИИ МЕТАЛЛИЧЕСКИЕ РЕЗЕРВУАРА
АЛЬБОМ II	КОНСТРУКЦИИ МЕТАЛЛИЧЕСКИЕ ПОНТОНА
АЛЬБОМ III	ОСНОВАНИЕ И ФУНДАМЕНТЫ. КРЕПЕЖНЫЕ УЗЛЫ.
АЛЬБОМ IV	ОБОРУДОВАНИЕ РЕЗЕРВУАРА С ПОНТОНОМ ДЛЯ НЕФТИ И НЕФТЕПРОДУКТОВ
АЛЬБОМ V	ОБОРУДОВАНИЕ РЕЗЕРВУАРА БЕЗ ПОНТОНА ДЛЯ НЕФТИ И НЕФТЕПРОДУКТОВ
АЛЬБОМ VI	ПРОЕКТ ПРОИЗВОДСТВА МОНТАЖНЫХ РАБОТ МОНТАЖ РЕЗЕРВУАРА
АЛЬБОМ VII	ПРОЕКТ ПРОИЗВОДСТВА МОНТАЖНЫХ РАБОТ ПРИСПОСОБЛЕНИЯ ДЛЯ МОНТАЖА
АЛЬБОМ VIII	ЗАКАЗНЫЕ СПЕЦИФИКАЦИИ
АЛЬБОМ IX	СМЕТЫ
АЛЬБОМ X	ВЕДОМОСТЬ ПОТРЕБНОСТИ В МАТЕРИАЛАХ

ПРИМЕНЕННЫЕ ТИПОВЫЕ ПРОЕКТЫ ТИПОВОЙ ПРОЕКТ 402-11-59/74 СТАЦИОНАРНАЯ УСТАНОВКА ГЕНЕРАТОРОВ ВЫСОКОКРАТНОЙ ПЕНЫ ГВПС-2000 ГВПС-600 ГВПС-200 НА СТАЛЬНЫХ ВЕРТИКАЛЬНЫХ РЕЗЕРВУАРАХ ДЛЯ НЕФТИ И НЕФТЕПРОДУКТОВ АЛЬБОМЫ I II IV/РАСПРОСТРАНЯЕТ КАЗАХСКИЙ ФИЛИАЛ ЦИТП/

РАЗРАБОТАН
ПРОЕКТНЫМ ИНСТИТУТОМ
ГИПРОНЕФТЕСПЕЦМОНТАЖ
Главный инженер института И.Т. Гольденберг
Главный инженер проекта В.Н. Тюрин

РАБОЧИЕ ЧЕРТЕЖИ
УТВЕРЖДЕНЫ И ВВЕДЕНЫ В ДЕЙСТВИЕ МИННЕФТЕПРОМОМ
ПРОТОКОЛ ОТ 23.05.83

Привязан:

Инв.№

Содержание альбома

Обозначение	Наименование	Кол листов	Стр.
ПВ 32.01.00.00	Устройство для раскатки рулонов.	5	3 - 7
ПВ 5К.09.00.00	Шарнир для подъема рулонов массой 45-65т. краном.	6	8 - 13
ПВ 5К.11.00.00	Захват для подъема рулонов массой 45-65т. краном.	7	14 - 20
ПВ 3.02.00.00	Скоба для развертывания рулона.	3	21-23
ПВ 12.01.00.00	Отвес.	1	24
ПВ 12.02.00.00	Поддон		
ПВ 8.04.00.00	Кронштейн для расчалок.		
ПВ 8.05.00.00	Упор клиновой.	2	25 - 26
ПВ 4.05.00.00	Стяжное приспособление.	2	27 - 28
ПВ 7.11.00.00	Клин.	1	29
ПВ 5.13.00.00	Приспособление строповочное.	1	30
ПВ 10.06.00.00	Строп 4-х ветвевой. Q = 6,5т.		
ПВ 7.66.00.00	Стойка монтажная.	7	31 - 37
ПВ 51.06.00.00	Козлы для демонтажа монтажной стойки.	2	38 - 39
ПВ 5.52.00.00	Скоба для навешивания балок.		
ПВ 10.05.00.00	Строп 4-х ветвевой.	1	40
ПВ 10.04.00.00	Строп 3-х ветвевой.		
ПВ 5.48.00.00	Скоба для крепления расчалок к опорному кольцу.	1	41
ПВ 5.49.00.00	Звено строповочное.	1	42
ПВ 5.51.00.00	Ловитель опорного кольца.	1	43
ПВ 8.19.00.00	Пробка для отвеса.	1	44
ПВ 51.55.00.00	Кронштейн для опорного кольца.		
ПВ 4.02.00.00	Струбцина для прижатия опорного кольца.	4	45 - 48
ПВ 72.03.00.00	Стойка для приварки опорного кольца и кольца жесткости.	5	49-50, 53
ПВ 51.53.00.00	Траверса для подъема укрупненных щитов покрытия.	1	54
ПВ 5.07.00.00	Ролик отводной для демонтажа монтажной стойки.	1	55
ПВ 6.06.00.00	Устройства для формообразования.	10	56 - 65
ПВ 7.57.00.00	Стенд - сани для сборки щитов покрытия.	8	66 - 73
ПВ 9.7А-0-0С5	Лестница навесная.	4	74 - 77
ПВ 5А-3-0-0	Скоба для установки навесной лестницы.		
ПВ 5.04.00.00	Строп для монтажа окраек.	1	78
ПВ 5.50.00.00	Ролик поддерживающий.	1	79
ПВ 62.07.00.00	Приспособление для замыкания вертикального монтажного стыка.	7	80 - 86
ПВ 71.20.00.00	Стойка для сборки и сварки вертикального монтажного стыка стенки.	3	87 - 89
ПВ 2.01.00.00	Приспособление для разметки.	11	90 - 100
ПВ 5.03.00.00	Укосина для монтажа понтона.	1	101
ПВ 4.13.00.00	Струбцина для монтажа понтона.	2	102 - 103
ПВ 4.03.00.00	Струбцина для прижима обвязочного уголка.	2	104 - 105
ПВ 7.71.00.00	Направляющая.	1	106
ПВ 7.70.00.00	Упор скользящий.	2	107 - 108
ПВ 8.18.00.00	Кронштейн для монтажа промежуточных колец жесткости.	1	109
ПВ 41.08.00.00	Струбцина для прижатия промежуточных колец жесткости.	2	110 - 111

Изм.	Лист	N докум.	Подп.	Дата
Разраб.		Кузьмина		
Пров.		Чистова		
Т.контр.				
ГИП		Тюрин		
Н.контр.		Панова		
Утв.		Казанцев		

ТП 704-1-171.84

Содержание

Лит.	Масса	Масштаб
И		
Лист	Листов 1	

Гипронефтеспецмонтаж г. Москва

Формат А2

ПВ 32.01.00.00 СБ

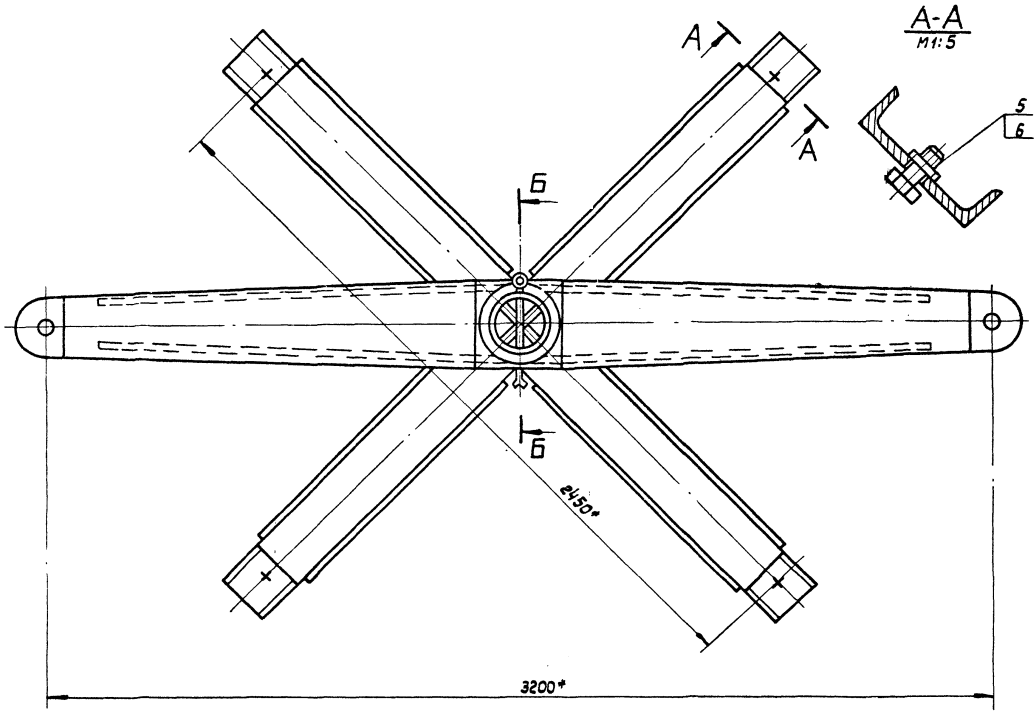

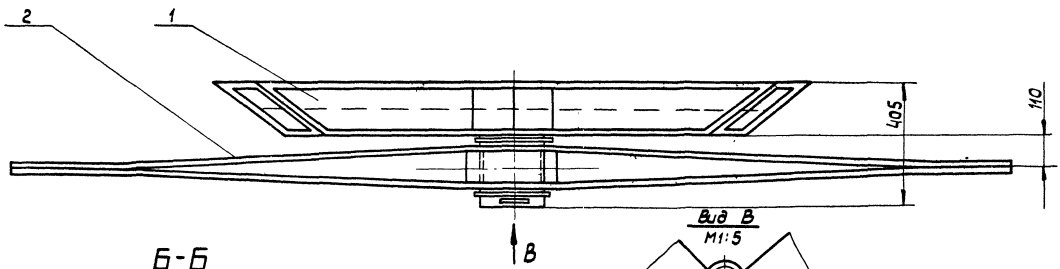

Б-Б
М1:5

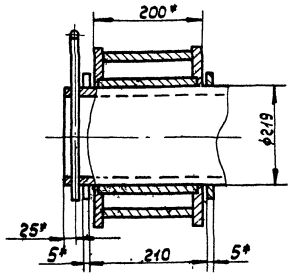

Вид В
М1:5

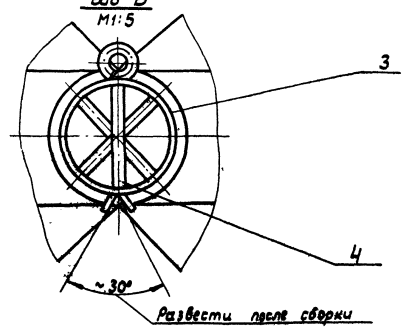

1. Неуказанные предельные отклонения размеров: отверстий - H16; валов - h16; остальных ± IT16/2.
2. * Размеры для справок.

					ПВ 32.01.00.00 СБ		
Изм.	Лист	№ докум.	Подп.	Дата	Устройство для раскатки рулонов. Сборочный чертеж.	Лит.	Масса / Масштаб
Разраб.		Кузьмина		3.83		И	440.0 / 1:10
Пров.		Числова		3.83		Лист	Листов: 1
Т. контр.							
ГИП		Тюрин		1.13		Гипронефтеспецмонтаж г. Москва	
Н. контр.		Панова		13.85			
Утв.		Кузнецов		03.85			

Копировал: Формат А2

Формат	Зона	Поз.	Обозначение	Наименование	Кол.	Примечание
				Документация		
12			ПВ 32.01.02.00	Сборочный чертеж		
				Детали		
11		1	ПВ 32.01.02.01	Ступица	1	
12		2	ПВ 32.01.02.02	Ребро	2	
12		3	ПВ 32.01.02.03	Накладка	2	

Изм.	Лист	N докум.	Подп.	Дата
Разраб.		Кузьмина		3.83
Провер.		Числова		3.83
ГИП		Тюрин		3.83
Н.контр.		Панова		03.83
Утв.		Кузнецов		03.83

ПВ 32.01.02.00

Щека тяговая

Лит.	Лист	Листов
И		1

Гипронефтеспецмонтаж г. Москва

Формат: 11

ПВ 32.01.00.02

25

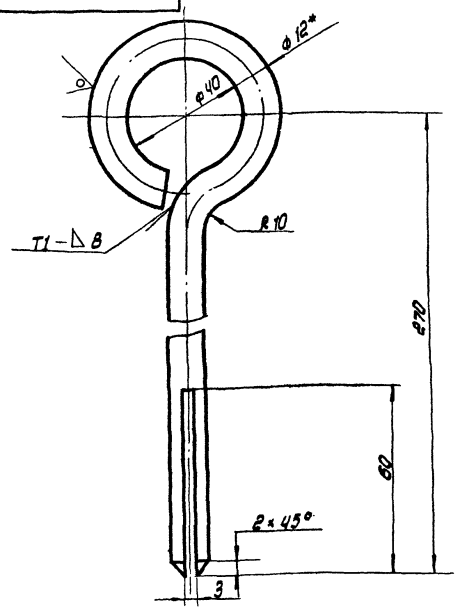

1. Сварной шов по ГОСТ 5264-80. Электроды типа Э42А. ГОСТ 9467-75
2. Неуказанные предельные отклонения размеров: отверстий - H16; остальных ± $\frac{IT16}{2}$
3. * Размер для справок.
4. Развернутая длина заготовки L=410±3.0мм.

Изм.	Лист	N докум.	Подп.	Дата
Разраб.		Кузьмина		3.83
Пров.		Числова		3.83
Т.контр.				
ГИП		Тюрин		3.83
Н.контр.		Панова		03.83
Утв.		Кузнецов		03.83

ПВ 32.01.00.02

Штырь

Лит.	Масса	Масштаб
И	0.37	1:1

Лист | Листов 1

Круг 8-12 ГОСТ 2590-71 / Ст.3 ГОСТ 535-79

Гипронефтеспецмонтаж г. Москва

ПВ 32.01.02.00

50

ГОСТ 16037-80-С4

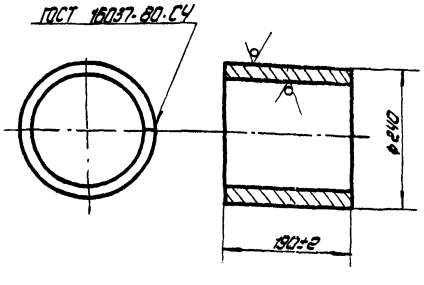

Электроды сварочные типа Э42А. ГОСТ 9467-75

Лист	N докум.	Подп.	Дата
Разраб.	Кузьмина		3.83
Пров.	Числова		3.83
ГИП	Тюрин		3.83
Н.контр.	Панова		03.83
Утв.	Кузнецов		03.83

ПВ 32.01.02.01

Ступица

Лит.	Масса	Масштаб
И	10.0	1:5

Лист | Листов 1

Лист Б-10 ГОСТ 19903-74 / Ст.3 ГОСТ 14637-79

Гипронефтеспецмонтаж г. Москва

Формат: 11

Формат	Зона	Поз.	Обозначение	Наименование	Кол.	Примечание
				Документация		
22			ПВ 32.01.00.00 СБ	Сборочный чертеж		
				Сборочные единицы		
11		1	ПВ 32.01.01.00	Крестовина	1	
11		2	ПВ 32.01.02.00	Щека тяговая	1	
				Детали		
64		3	ПВ 32.01.00.01	Кольцо приставочное		
				Лист Б-5 ГОСТ 19903-74 / Ст.3 ГОСТ 14637-79		
				d=222H16, D=260h16	2	0.8кг
11		4	ПВ 32.01.00.02	Штырь	1	
				Стандартные изделия		
		5		Болт М30×70.58.026		
				ГОСТ 7798-70	4	0.64кг
		5		Гайка М30.4.026		
				ГОСТ 5915-70	4	0.23кг

Изм.	Лист	N докум.	Подп.	Дата
Разраб.		Кузьмина		3.83
Пров.		Числова		3.83
ГИП		Тюрин		3.83
Н.контр.		Панова		03.83
Утв.		Кузнецов		03.83

ПВ 32.01.00.00

Устройство для раскатки рулонов

Лит.	Лист	Листов
И		1

Гипронефтеспецмонтаж г. Москва

Копировал: Цих

Формат: 11

т.пр. 704-1-171с.84 а VII

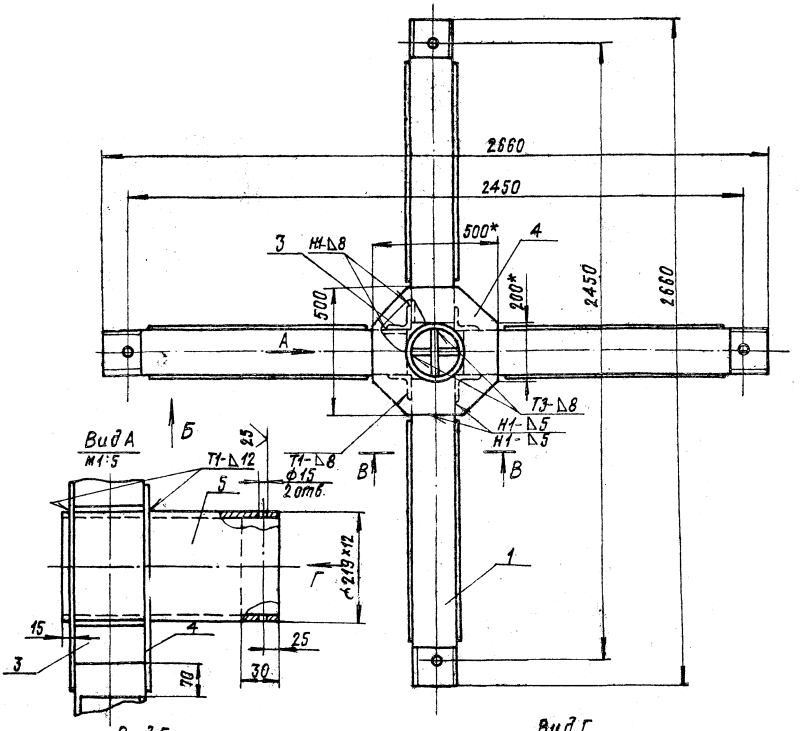

Вид Б
М1:3

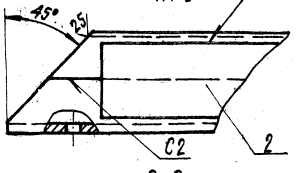

В-В
М1:3

Вид Г
М1:5

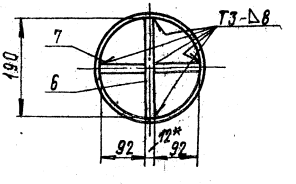

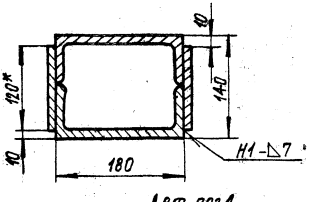

Дет. поз.4

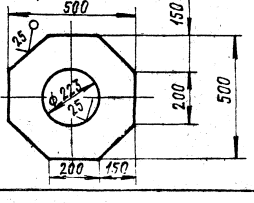

1. Сварные швы выполнять по ГОСТ 5264-80
Электроды сварочные типа Э42А ГОСТ 9467-75
2. Неуказанные предельные отклонения размеров:
отверстий - Н16, валов - h 16, остальных - $\pm \frac{IT16}{2}$.
3. Шероховатость поверхностей реза для дет. Б4 - 50
4. *Размеры для справок

					ПВ32.01.01.00 СБ		
Изм.	Лист	№ докум.	Подп.	Дата	Крестовина	Лит.	Масса	Масштаб
Разраб.		Кузьмина		2.83		И	295	1:10
Пров.		Числова		2.83	Сборочный чертеж	Лист	Листов 1	
Т.контр.								
ГИП		Старцев		7.83		Гипронефтеспецмонтаж г. Москва		
Н.контр.		Панкова		7.83				
Утв.		Кузнецов		8.83				

Инв.№ подл. | Подп. и дата | Взам.инв.№ | Инв.№ дубл. | Подп. и дата

Формат А2

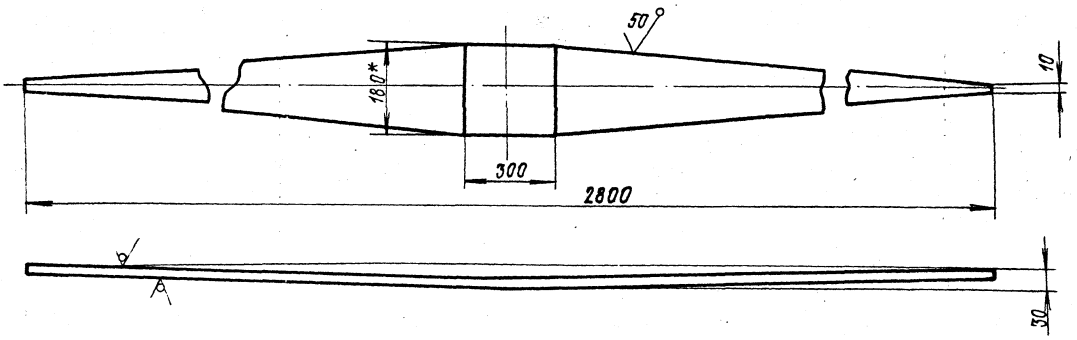

1. Неуказанные предельные отклонения размеров: валов - h16; остальных - $\pm \frac{JT16}{2}$
2. * Размер для справок

					ПВ 32.01.02.02			
Изм.	Лист	№ докум.	Подп.	Дата	Ребро	Лит.	Масса	Масштаб
Разраб.		Кузьмина		3.83		И	20,0	1:10
Провер.		Числова		3.83		Лист	Листов: 1	
Т.контр.								
ГИП		Тюрин		3.83	Полоса Б-10×180 ГОСТ 103-76 / Ст.3 ГОСТ 535-79	Гипронефтеспецмонтаж г. Москва		
Н.контр.		Пснова		03.83				
Утв.		Кузнецов		03.83				

Формат 12

Формат	Зона	Поз.	Обозначение	Наименование	Кол.	Примечание
				Документация		
		22	ПВ 32.01.01.00.СБ	Сборочный чертеж		
				Детали		
БА		1	ПВ 32.01.01.01	Балка		
				Швеллер 18 ГОСТ 8240-72 / Ст.3 ГОСТ 535-79		
				L = 1220	4	20 кг.
БА		2	ПВ 32.01.01.02	Накладка		
				Полоса Б-8×120 ГОСТ 103-76 / Ст.3 ГОСТ 535-79		
				L = 1000	8	8,5 кг
БА		3	ПВ 32.01.01.03	Усилительный уголок		
				Уголок Б-90×90×8 ГОСТ 8509-72 / Ст.3 ГОСТ 535-79		
				L = 180	4	0,2 кг
БА		4	ПВ 32.01.01.04	Накладка		
				Лист Б-12 ГОСТ 19903-74 / Ст.3 ГОСТ 14637-79		
				500×500	2	16 кг
БА		5	ПВ 32.01.01.05	Ось		
				Труба 219×12 ГОСТ 8732-78 / В10 ГОСТ 8731-74		
				L = 450	1	28 кг
БА		6	ПВ 32.01.01.06	Вставка		
				Лист Б-12 ГОСТ 19903-74 / Ст.3 ГОСТ 14637-79		
				190×370	1	4 кг.

Инв. № подл. | Подп. и дата | Взам. инв. № | Инв. № дубл. | Подп. и дата

					ПВ 32.01.01.00			
Изм.	Лист	№ докум.	Подп.	Дата	Крестовина	Лит.	Листов	Листов
Разраб.		Кузьмина		3.83		И	1	2
Пров.		Числова		3.83		Гипронефтеспецмонтаж г. Москва		
ГИП		Тюрин		3.83				
Н.контр.		Пснова		03.83				
Утв.		Кузнецов		03.83				

Формат 11

Формат	Зона	Поз.	Обозначение	Наименование	Кол.	Примечание
		7	ПВ 32.01.01.07	Вставка		
				Лист Б-12 ГОСТ 19903-74 / Ст.3 ГОСТ 14637-79		
				92×370	2	2,1 кг

Изм.	Лист	№ докум.	Подп.	Дата	ПВ 32.01.01.00	Лист 2

Формат 11

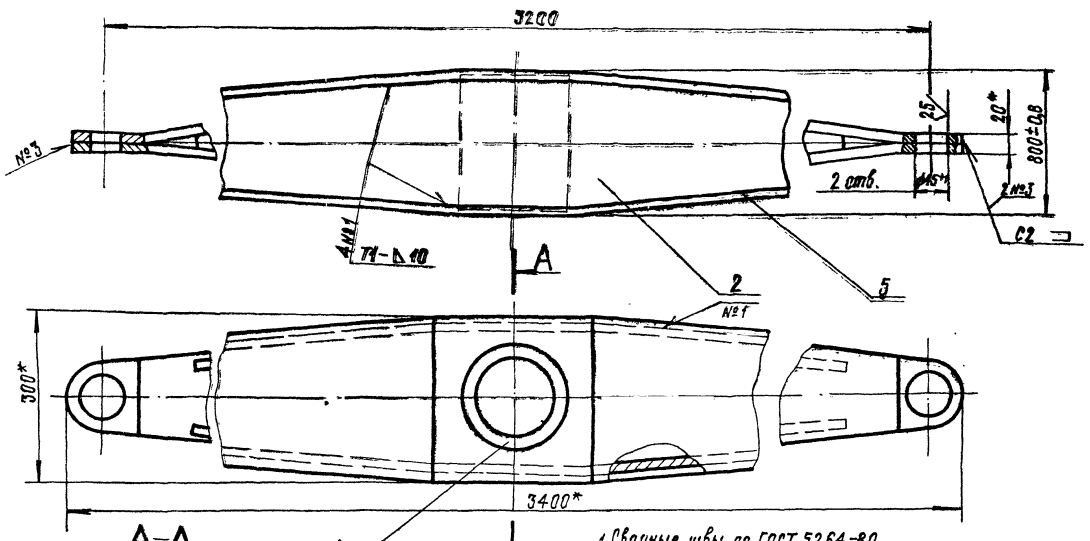

А–А

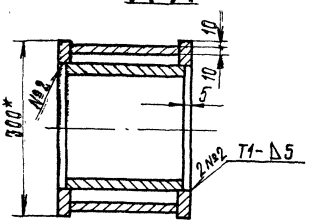

1. Сварные швы по ГОСТ 5264-80.
   Электроды типа Э42А ГОСТ 9467-75.
2. Неуказанные предельные отклонения размеров $\pm \frac{IT16}{2}$
3. *Размеры для справок

					ПВ 32.01.02.00 СБ			
Изм.	Лист	№ докум.	Подп.	Дата		Лист	Масса	Масштаб
Разраб.		Кузьмина		3.83	Щека-тяговая	И	160,0	1:5
Провер.		Числова		3.83				
Т.контр.					Сборочный чертеж	Лист	Листов 1	
ГИП		Тюрин		3.83		Гипронефтеспецмонтаж г. Москва		
Н.контр.		Панова		03.83				
Утв.		Кузнецов		03.83				

Формат 12

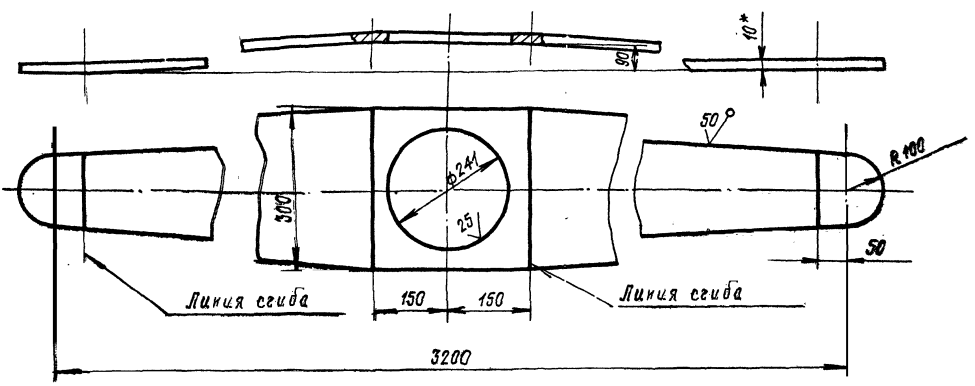

1. Неуказанные предельные отклонения размеров: валов - h16, отверстий - H16, остальных - $\pm \frac{IT16}{2}$
2. *Размеры для справок

					ПВ 32.01.02.03			
Изм.	Лист	№ докум.	Подп.	Дата		Лит.	Масса	Масштаб
Разраб.		Кузьмина		3.83	Накладка	И	45,0	1:5
Пров.		Числова		3.83				
Т.контр.						Лист	Листов 1	
ГИП		Тюрин		3.83	Лист Б10 ГОСТ 19903-74 Ст.3 ГОСТ 14637-79	Гипронефтеспецмонтаж г. Москва		
Н.контр.		Панова		03.83				
Утв.		Кузнецов		03.83				

Формат 12

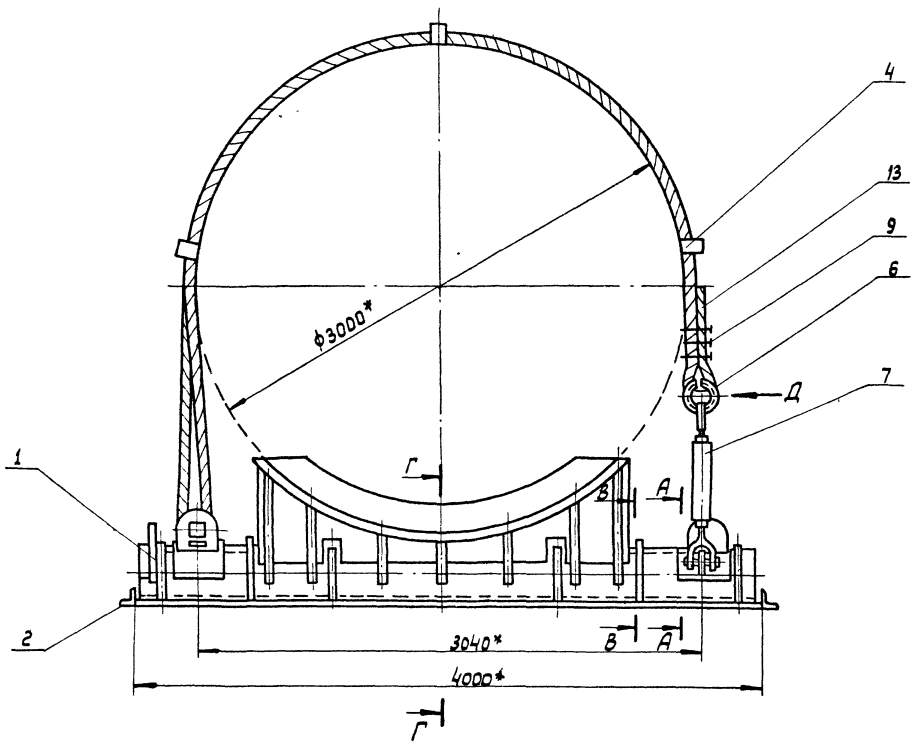

А-А
М1:5

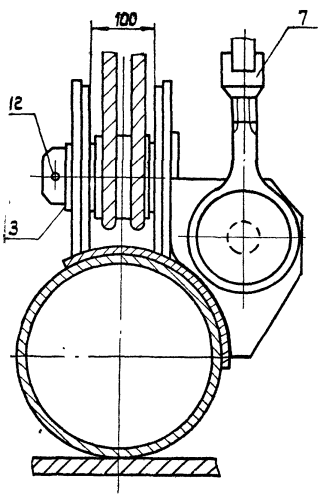

Г-Г (в откинутом положении)
М1:10

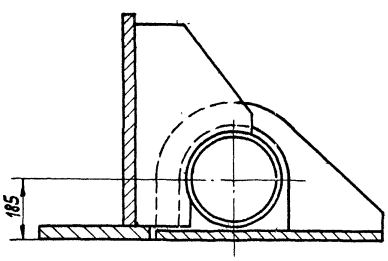

Схема 1.
Запасовка каната поз. 9.

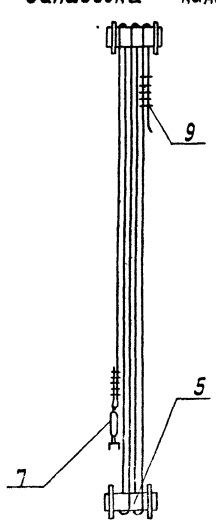

В-В
М1:10

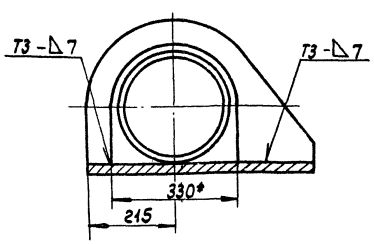

Вид Д
М1:5

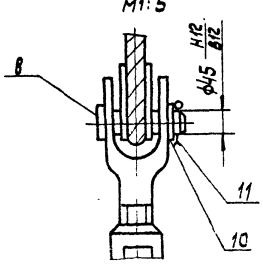

1. Сварные швы по ГОСТ 5264-80.
   Электроды типа Э42А ГОСТ 9467-75.
2. * Размеры для справок.
3. Установку узла поз. 3 см. А-А.

					ПВ5К.09.00.00СБ			
Изм.	Лист	№ докум.	Подп.	Дата	Шарнир для подъема рулонов массой 45-65т кранам. Сборочный чертеж.	Лит.	Масса	Масштаб
Разраб.		Кузьмина		03.83		И	2250	1:20
Пров.		Числова		03.83				
Т.контр.						Лист	Листов 1	
ГИП		Тюрин		03.83		Гипронефтеспецмонтаж г. Москва		
Н.контр.		Панова		03.83				
Утв.		К.Зинцов		03.83				

Копировал: Формат А2

ПВ5К.09.01.00СБ

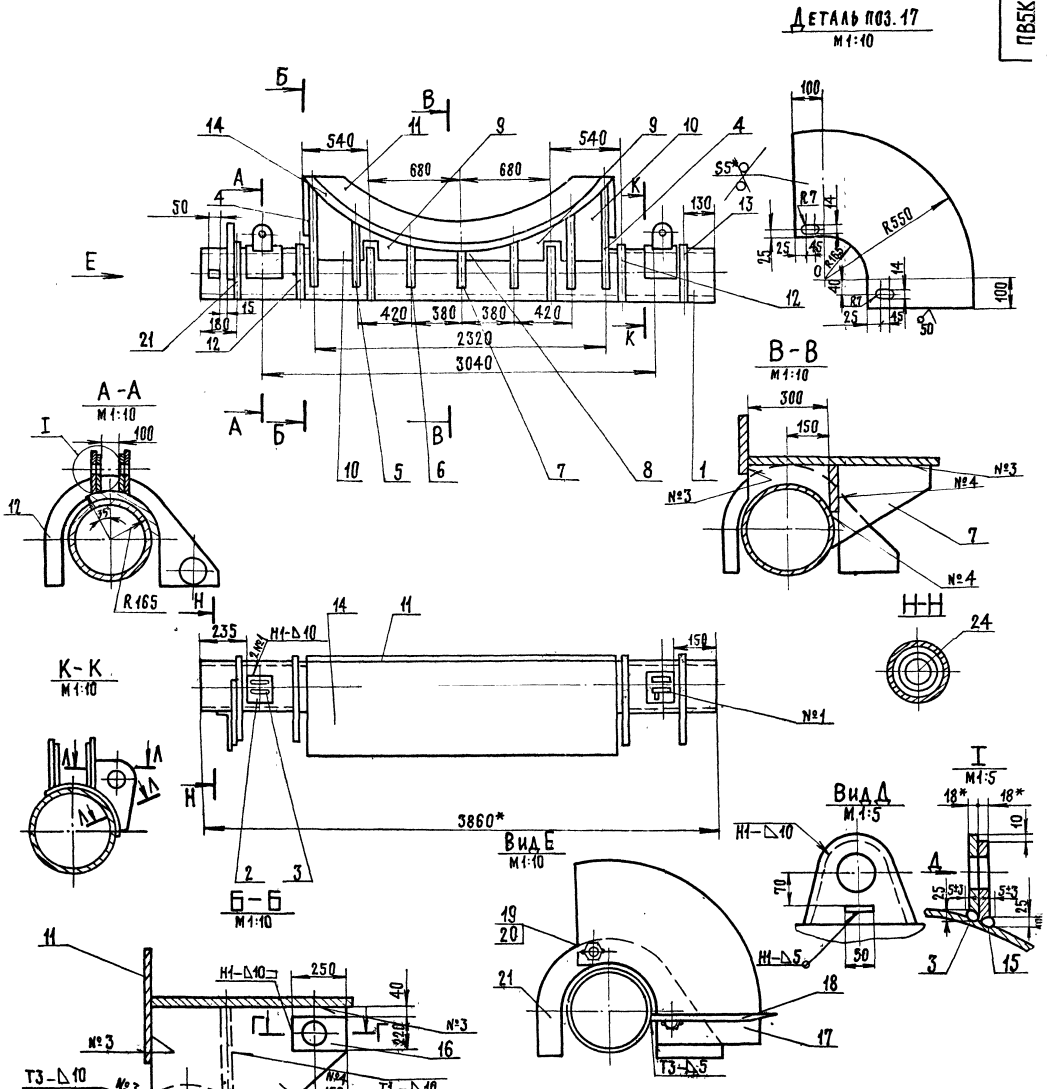

1. Сварные швы выполнять по ГОСТ 5864-80.
2. Электроды типа Э-42А ГОСТ 9467-75.
3. Неуказанные предельные отклонения размеров: отверстий - Н16; валов - h16; остальных $\pm\frac{ЛТ16}{2}$.
4. Шероховатость поверхностей для деталей БЧ - 50
5.* Размеры для справок.

Изм.	Лист	№ докум.	Подп.	Дата	Опора	Лит.	Масса	Масштаб
Разраб.		Числова			Сборочный чертеж	И	1620,0	1:20
Пров.		Кузьмина				Лист	Листов 1	
Т.контр.		Ксынцев				Гипронефтеспецпонтаж г.Москва		
Н.контр.		Тюрин						
Утв.		Панова						
		Кузнецов						

Формат 2

Поз.	Обозначение	Наименование	Кол.	Примечан.
		Документация		
	ПВ5К.09.01.00СБ	Сборочный чертеж		
		Детали		
1	ПВ5К.09.01.01	Основание опоры		
		Труба 325×15 ГОСТ 8732-78 В10 ГОСТ 8731-74		
		L = 3860	1	415 кг.
2	ПВ5К.09.01.02	Бандаж		
		Полоса Б-10×280 ГОСТ 103-76 Ст.3 ГОСТ 535-79		
		L = 250	2	3,0 кг.
3	ПВ5К.09.01.03	Ушко	4	
15	-01	Ушко	4	
4	ПВ5К.09.01.04	Кронштейн	2	
5	ПВ5К.09.01.05	Кронштейн	2	
6	-01	Кронштейн	2	
7	-02	Кронштейн	1	
8	ПВ5К.09.01.06	Ребро	2	
9	-01	Ребро	2	
10	ПВ5К.09.01.07	Ребро	2	
11	ПВ5.09.01.08	Стойка	1	

Изм.	Лист	№ докум.	Подп.	Дата
Разраб.		Числова		3.83
Пров.		Кузьмина		3.83
ГИП		Тюрин		3.83
Н. контр.		Панова		03.83
Утв.		Кузнецов		03.83

ПВ5К.09.01.00

Опора

Лит.	Лист	Листов
И	1	2

Гипронефтеспецмонтаж г. Москва

Копировал. Формат 11

Формат	Зона	Поз.	Обозначение	Наименование	Кол.	Примечан.
				Документация		
		11	ПВ5К.09.02.00СБ	Сборочный чертеж		
				Детали		
БЧ		1	ПВ5К.09.02.01	Пластина		
				Лист Б-20 ГОСТ 19903-74 Ст.3 ГОСТ 14637-79		
				650×4000	1	440 кг.
БЧ		2	ПВ5К.09.02.02	Упор		
				Уголок Б-90×90×6 ГОСТ 8509-72 Ст.3 ГОСТ 535-79		
				L = 650	2	5,8 кг.

Инв. № подл. | Подп. и дата | Взам. инв. № | Инв. № дубл. | Подп. и дата

Изм.	Лист	№ докум.	Подп.	Дата
Разраб.		Числова		3.83
Пров.		Кузьмина		3.83
ГИП		Тюрин		3.83
Н. контр.		Панова		03.83
Утв.		Кузнецов		03.83

ПВ5К.09.02.00

Основание

Лит.	Лист	Листов
И		1

Гипронефтеспецмонтаж г. Москва

Формат 11

Поз.	Обозначение	Наименование	Кол.	Примеч.
12	ПВ5К.09.01.09	Фиксатор	2	
13	-01	Фиксатор	3	
21	-02	Фиксатор	1	
14	ПВ5К.09.01.10	Ложе		
		Лист Б-12 ГОСТ 19903-74 Ст.3 ГОСТ 14637-79		
		830×2780	1	185 кг.
16	ПВ5К.09.01.11	Накладка 220×250	4	5 кг.
		Лист Б-16 ГОСТ 19903-74 Ст.3 ГОСТ 14637-79		
17	ПВ5К.09.01.12	Сектор		
		Лист Б-5 ГОСТ 19903-74 Ст.3 ГОСТ 14637-79		
		715×715	1	19,9 кг.
18	ПВ5К.09.01.13	Стрелка		
		Полоса Б-4×20 ГОСТ 103-76 Ст.3 ГОСТ 535-79		
		L = 800	1	0,5 кг.
22	ПВ5К.09.01.14	Ребро	1	
	-01	Ребро	1	
23	ПВ5К.09.01.15	Пластина		
		Полоса Б-16×58 ГОСТ 103-76 Ст.3 ГОСТ 535-79		
		L = 20	1	0,12 кг.
		Стандартные изделия		
20		Болт М12×40.58.013 ГОСТ 7798-70	2	0,04 кг.
30		Гайка М12.58.013 ГОСТ 5915-70	2	0,02 кг.

Инв. № подл. | Подп. и дата | Взам. инв. № | Инв. № дубл. | Подп. и дата

Изм. Лист № докум. Подп. Дата

ПВ5К.09.01.00

Лист 2

Копировал. Формат 11

Формат	Зона	Поз.	Обозначение	Наименование	Кол.	Примеч.
				Документация		
		22	ПВ5К.09.00.00СБ	Сборочный чертеж		
				Сборочные единицы		
		1	ПВ5К.09.01.00	Опора	1	
		2	ПВ5К.09.02.00	Основание	1	
		3	ПВ5К.09.03.00	Палец	2	
				Детали		
БЧ		4	ПВ5К.09.00.01	Проставка		
				Швеллер 18 ГОСТ 8240-72 Ст.3 ГОСТ 535-79		
				L = 60	3	0,52 кг.
БЧ		5	ПВ5К.09.00.02	Труба		
				Труба 133×8 ГОСТ 8732-78 А-20 ГОСТ 8731-74		
				L = 95	2	2,5 кг.
				Стандартные изделия		
		6		Коуш 5Б ГОСТ 2224-72	1	1,85 кг.
		7		Талреп 8,0 В В-ОСТ5.2314-75	1	2,36 кг.
		8		Ось 22-40-5х100 Ст.3 ГОСТ 9650-71	2	1,5 кг.
		9		Зажим ЗК-19ТУ36 1639-75	8	1,56 кг.

Инв. № подл. | Подп. и дата | Взам. инв. № | Инв. № дубл. | Подп. и дата

Изм.	Лист	№ докум.	Подп.	Дата
Разраб.		Числова		3.83
Пров.		Кузьмина		3.83
ГИП		Тюрин		3.83
Н. контр.		Панова		03.83
Утв.		Кузнецов		03.83

ПВ5К.09.00.00

Шарнир для подъема рулонов массой 45-65т краном.

Лит.	Лист	Листов
И	1	2

Гипронефтеспецмонтаж г. Москва

Копировал Формат 11

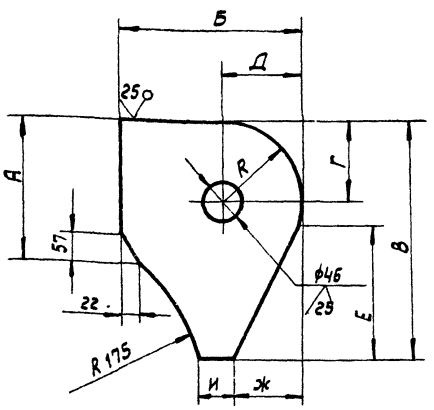

Обозначен.	Размеры, мм									Масса, кг.
	А	Б	В	Г	Д	Е	И	Ж	R	
ПВ5К.09.01.00.14	165	205	285	90	90	165	50	65	90	10
-01	155	195	275	80	80	165	40	75	80	9,5

Неуказанные предельные отклонения размеров: отверстий - H16, валов - h16, остальных $\pm \frac{JT16}{2}$.

Изм.	Лист	№ докум.	Подп.	Дата
Разраб.		Числова		3.83
Пров.		Кузьмина		3.83
Т. контр.				
ГИП		Тюрин		3.83
Н. контр.		Панова		3.83
Утв.		Кузнецов		3.83

ПВ5К. 09. 01. 14

Ребро

Лит.	Масса	Масштаб
И	см. табл.	1:5
Лист	Листов: 1	

Гипронефтеспецмонтаж г. Москва

Копировал. Формат 11

Формат	Зона	Поз.	Обозначение	Наименование	Кол.	Примечание
		10		Шайба 45-01-013 ГОСТ 9649-78	2	0,44кг.
		11		Шплинт 6,3×60-0,02 ГОСТ 397-79	2	0,02кг.
		12		Шплинт 10×125-0,02 ГОСТ 397-79	1	0,05кг.
				Материалы		
		13		Канат 18,0-Г-I-Н-180 ГОСТ 7668-80	35м	
		15		Лист Б-10 ГОСТ 19903-74 Ст.3 ГОСТ 14637-79 110×70	2	

Инв. № подл. | Подп. и дата | Взам. инв. № | Инв. № дубл. | Подп. и дата

Изм.	Лист	№ докум.	Подп.	Дата

ПВ5К. 09. 00. 00

Лист 2

Копировал: Формат 11

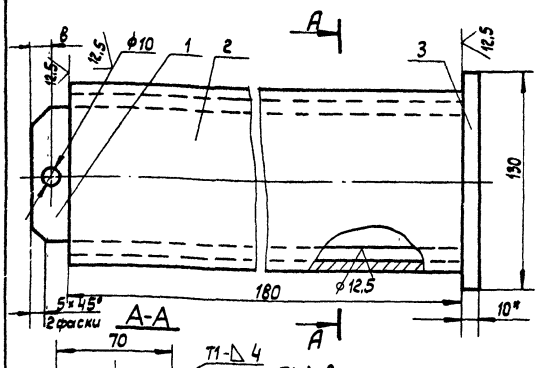

1. Сварные швы выполнить по ГОСТ 5264-80. Электроды сварочные типа Э-42А ГОСТ 9467-75.
2. Неуказанные предельные отклонения размеров: отверстий - H16, валов - h16, остальных $\pm \frac{JT16}{2}$.
3. * Размеры для справок.

Изм.	Лист	№ докум.	Подп.	Дата
Разраб.		Числова		3.83
Пров.		Кузьмина		3.83
Т. контр.				
ГИП		Тюрин		3.83
Н. контр.		Панова		3.83
Утв.		Кузнецов		3.83

ПВ5.К.09.03.00 СБ

Палец

Сборочный чертеж

Лит.	Масса	Масштаб
И	9,5	1:2
Лист	Листов: 1	

Гипронефтеспецмонтаж г. Москва

Копировал. Формат 11

Формат	Зона	Поз.	Обозначение	Наименование	Кол.	Примечание
				Документация		
		11	ПВ5К. 09. 03. 00. СБ	Сборочный чертеж		
				Детали		
БЧ		1	ПВ5К. 09. 03. 01	Вкладыш Лист Б-25 ГОСТ 19903-74 Ст.3 ГОСТ 14637-79 76×195	2	2,9кг.
БЧ		2	ПВ5К. 09. 03. 02	Палец Труба 108×6 ГОСТ 8732-78 / В10 ГОСТ 8731-74 L=180	1	2,8кг.
ВЧ		3	ПВ5К. 09. 03. 03	Головка Лист Б-10 ГОСТ 19903-74 Ст.3 ГОСТ 14637-79 130×70	1	0,7кг.

Инв. № подл. | Подп. и дата | Взам. инв. № | Инв. № дубл. | Подп. и дата

Изм.	Лист	№ докум.	Подп.	Дата
Разраб.		Числова		3.83
Пров.		Кузьмина		3.83
ГИП		Тюрин		3.83
Н. контр.		Панова		3.83
Утв.		Кузнецов		3.83

ПВ5К. 09. 03. 00

Палец

Лит.	Лист	Листов
И		1

Гипронефтеспецмонтаж г. Москва

Формат 11

ПВ5К.09.01.05

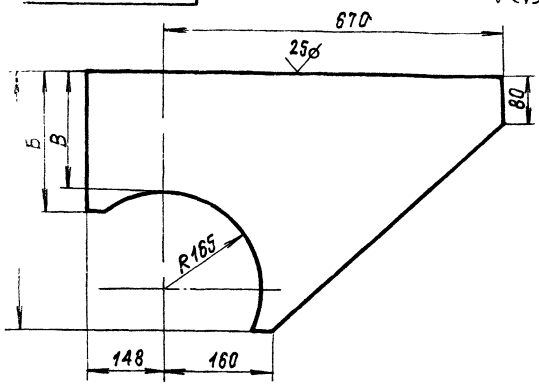

Обозначение	Размеры мм			Масса, кг
	А	В	Б	
ПВ5К.09.01.05	570	325	395	29,0
-01	400	155	225	17,0
-02	340	95	165	19,0

Неуказанные предельные отклонения размеров: отверстий - H16; валов - h16; остальных - $\pm \frac{JT16}{2}$

Изм.	Лист	№ докум.	Подп.	Дата	ПВ5К.09.01.05			
Разраб.		Числова		3.83	Кронштейн	Лит.	Масса	Масштаб
Пров.		Кузьмина		3.83		И	см. табл.	-
Т.контр.						Лист	Листов 1	
ГИП		Тюрин		3.83	Лист Б-16 ГОСТ 19903-74 Ст.3 ГООТ 14637-79	Гипронефтеспецмонтаж г. Москва		
Н.контр.		Панова		03.83				
Утв.		Кузнецов		07.83				

Формат А4

ПВ5К.09.01.04

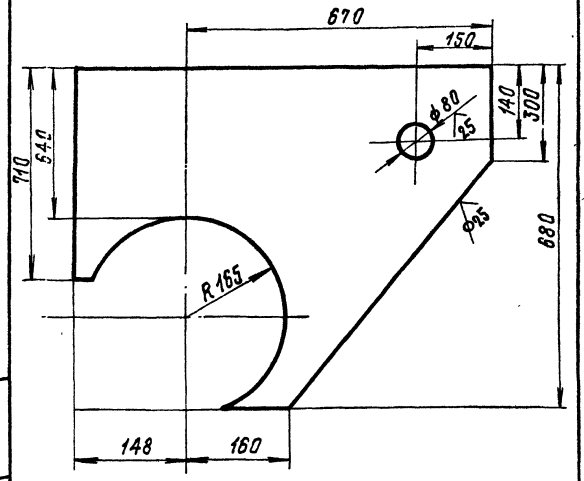

Неуказанные отклонения размеров: отверстий - H16; валов - h16; остальных - $\pm \frac{JT16}{2}$.

Изм.	Лист	№ докум.	Подп.	Дата	ПВ5К.09.01.04			
Разраб.		Числова		3.83	Кронштейн	Лит.	Масса	Масштаб
Пров.		Кузьмина		3.83		И	20,0	1:5
Т.контр.						Лист	Листов 1	
ГИП		Тюрин		3.83	Лист Б-16 ГОСТ 19903-74 Ст.3 ГОСТ 14637-79	Гипронефтеспецмонтаж г. Москва		
Н.контр.		Панова		03.83				
Утв.		Кузнецов		07.83				

Формат А4

Инв. № подл. | Подп. и дата | Взам. инв. № | Инв. № дубл. | Подп. и дата

ПВ5К.09.01.06

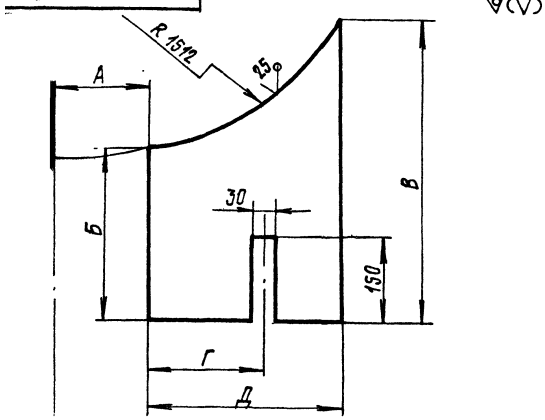

Обозначение	Размеры, мм					Масса, кг
	А	Б	В	Г	Д	
ПВ5К.09.01.06	10	165	220	—	360	5,1
-01	390	230	390	290	400	9,0

Неуказанные предельные отклонения размеров: отверстий - H16; валов - h16; остальных - $\pm \frac{JT16}{2}$

Изм.	Лист	№ докум.	Подп.	Дата	ПВ5К.09.01.06			
Разраб.		Числова		3.83	Ребро	Лит.	Масса	Масштаб
Пров.		Кузьмина		3.83		И	см. табл.	
Т.контр.						Лист	Листов 1	
ГИП		Тюрин		3.83	Лист Б-10 ГОСТ 19903-74 Ст.3 ГОСТ 14637-79	Гипронефтеспецмонтаж г. Москва		
Н.контр.		Панова		03.83				
Утв.		Кузнецов		03.83				

Формат А4

ПВ5К.09.00.03

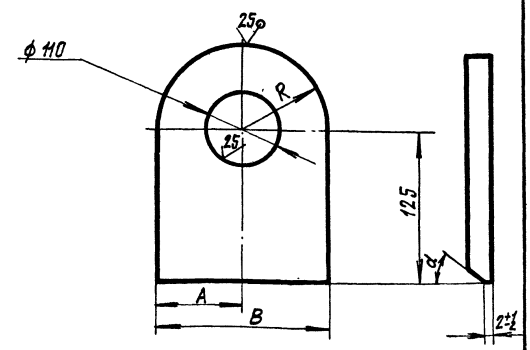

Обозначение	Размеры, мм			d	Масса, кг
	А	В	R		
ПВ5К.09.00.03	150	300	150	15°	7,5
-01	140	280	140	30°	7

Неуказанные предельные отклонения размеров: отверстий - H16; валов - h16; остальных - $\pm \frac{JT16}{2}$.

Изм.	Лист	№ докум.	Подп.	Дата	ПВ5К.09.00.03			
Разраб.		Числова		3.83	Ушко	Лит.	Масса	Масштаб
Пров.		Кузьмина		3.83		И	см. табл.	1:2
Т.контр.						Лист	Листов 1	
ГИП		Тюрин		3.83	Лист Б-18 ГОСТ 19903-74 Ст.3 ГОСТ 14637-79	Гипронефтеспецмонтаж г. Москва		
Н.контр.		Панова		03.83				
Утв.		Кузнецов		03.83				

Формат А4

Инв. № подл. | Подп. и дата | Взам. инв. № | Инв. № дубл. | Подп. и дата

ПВ5К.09.02.000Б

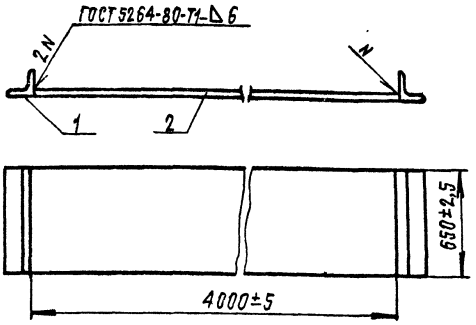

1. Электроды типа Э-42А ГОСТ 9467-75
2. Шероховатость поверхностей реза для деталей Б4 – $\frac{50}{}$

Изм.	Лист	№ докум.	Подп.	Дата
Разраб.		Числова		5.83
Пров.		Кузьмина		3.83
Т. контр.				
ГИП		Тюрин		5.83
Н. контр.		Панова		05.83
Утв.		Кузнецов		05.83

ПВ5К.09.02.000Б

Основание
Сборочный чертеж

Лит.	Масса	Масштаб
И	455,0	1:20
Лист	Листов 1	

Гипронефтеспецмонтаж г. Москва

Формат А1

ПВ5К.09.01.09

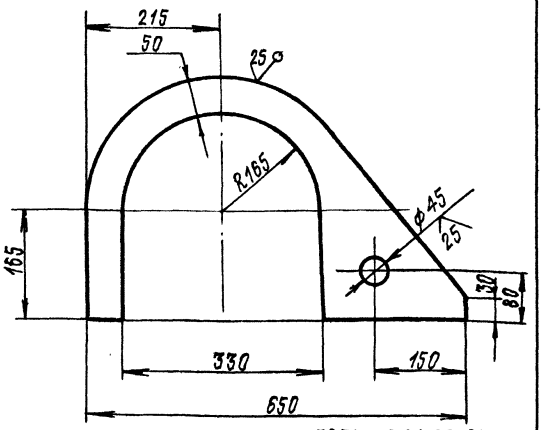

ПВ5К.09.01.09-01
Остальное см. ПВ5К.09.01.09
М1:20



ПВ5К.09.01.09-02
Остальное см. ПВ5К.09.01.09
М1:20

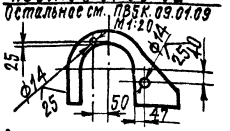

Неуказанные предельные отклонения размеров: отверстий – H16; остальных – $\pm \frac{IT16}{2}$

Инв. № подл. | Подп. и дата | Взам. инв. № | Инв. № дубл. | Подп. и дата

Изм.	Лист	№ докум.	Подп.	Дата
Разраб.		Числова		5.83
Пров.		Кузьмина		3.83
Т. контр.				
ГИП		Тюрин		5.83
Н. контр.		Панова		05.83
Утв.		Кузнецов		05.83

ПВ5К.09.01.09

Фиксатор

Лит.	Масса	Масштаб
И	14,0	1:5
Лист	Листов 1	

Лист Б-16 ГОСТ 19903-74 Ст.3 ГОСТ 14637-79

Гипронефтеспецмонтаж г. Москва

Формат А1

ПВ5К.09.01.08

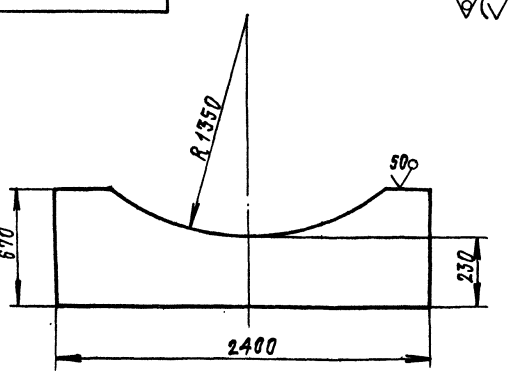

Неуказанные предельные отклонения размеров: валов – h14, остальных $\pm \frac{IT16}{2}$

Изм.	Лист	№ докум.	Подп.	Дата
Разраб.		Числова		5.83
Пров.		Кузьмина		3.83
Т. контр.				
ГИП		Тюрин		5.83
Н. контр.		Панова		05.83
Утв.		Кузнецов		05.83

ПВ5К.09.01.08

Стойка

Лит.	Масса	Масштаб
И	330	1:20
Лист	Листов 1	

Лист Б-24 ГОСТ 19903-74 Ст.3 ГОСТ 14637-79

Гипронефтеспецмонтаж г. Москва

Формат А1

ПВ5К.09.01.07

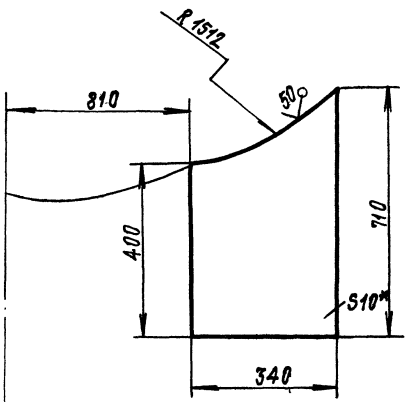

1. Неуказанные предельные отклонения размеров: валов – h16, остальных $\pm \frac{IT16}{2}$.
2.* Размер для справок.

Инв. № подл. | Подп. и дата | Взам. инв. № | Инв. № дубл. | Подп. и дата

Изм.	Лист	№ докум.	Подп.	Дата
Разраб.		Числова		5.83
Пров.		Кузьмина		3.83
Т. контр.				
ГИП		Тюрин		5.83
Н. контр.		Панова		05.83
Утв.		Кузнецов		05.83

ПВ5К.09.01.07

Ребро

Лит.	Масса	Масштаб
И	14,7	1:10
Лист	Листов 1	

Лист Б-10 ГОСТ 19903-74 Ст.3 ГОСТ 14637-79

Гипронефтеспецмонтаж г. Москва

Формат А1

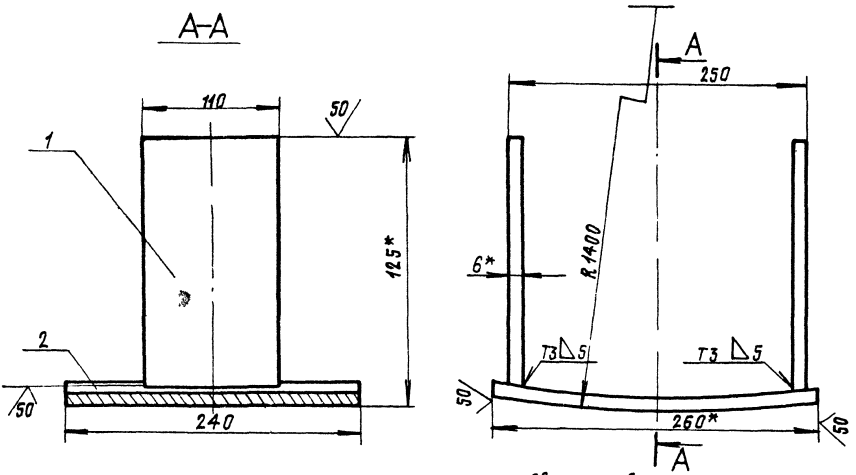

1 Сварные швы по ГОСТ 5264-80.
2 Электроды типа Э42А ГОСТ 9467-75
3 Неуказанные предельные отклонения размеров-$\pm \frac{IT16}{2}$
4 *Размеры для справок

Изм.	Лист	№ докум.	Подп.	Дата
Разраб		Кузьмина		3.83
Пров		Числова		3.83
Т.контр.				
ГИП		Тюрин		1.83
Н.контр		Панова		1.83
Утв.		Кузнецов		12.83

ПВ5К.11.02.00.СБ

Упор
Сборочный чертеж

Лит.	Масса	Масштаб
И	8,4	1:2,5

Лист Листов 1

Гипронефтеспецмонтаж г. Москва

Формат 12

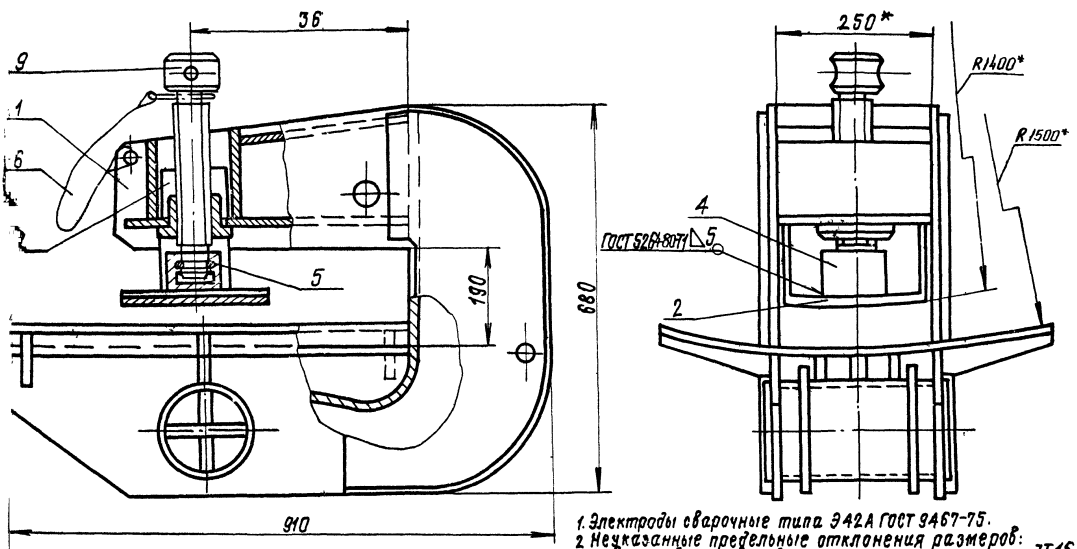

1. Электроды сварочные типа Э42А ГОСТ 9467-75.
2 Неуказанные предельные отклонения размеров: отверстий-Н16; валов-h16; остальных $\pm \frac{IT16}{2}$
3* Размеры для справок

Изм.	Лист	№ докум.	Подп.	Дата
Разраб		Кузьмина		3.83
Пров		Числова		3.83
Т.контр.				
ГИП		Тюрин		1.83
Н.контр		Панова		12.83
Утв.		Кузнецов		12.83

ПВ5К.11.00.00 СБ

Захват для подъема рулонов массой 45÷65 т краном
Сборочный чертеж

Лит	Масса	Масштаб
И	225,0	1:5

Лист Листов 1

Гипронефтеспецмонтаж г. Москва

Формат 12

Формат	Зона	Поз.	Обозначение	Наименование	Кол.	Примечание
				Документация		
			ПВ5К.11.01.00СБ	Сборочный чертеж		
				Детали		
		1	ПВ5К.11.01.01	Щека	2	
		2	ПВ5К.11.01.02	Пластина	7	
				Полоса 12×250 ГОСТ 103-76 / Ст.3 ГОСТ 535-79		
				L = 140	1	3,3кг
		3	ПВ5К.11.01.03	Гайка		
		4	ПВ5К.11.01.04	Пластина		
				Полоса 12×250 ГОСТ 103-76 / Ст.3 ГОСТ 535-79		
				L = 160	1	3,8кг
		5	ПВ5К.11.01.05	Накладка	2	
		6	ПВ5К.11.01.06	Стенка	1	
		7	ПВ5К.11.01.07	Пластина		
		8	ПВ5К.11.01.08	Ложе		
				Полоса 12×670 ГОСТ 103-76 / Ст.3 ГОСТ 535-79		
				L = 655	1	31,5кг
		9	ПВ5К.11.01.09	Ребро	4	
		10	— 01	Ребро	2	

Изм.	Лист	№ докум.	Подп.	Дата
Разраб.		Кузьмина		3.83
Пров.		Чиркова		3.83
Т.контр.		Тюрин		3.83
Н.контр.		Панова		03.83
Утв.		Кузнецов		03.83

ПВ5К.11.01.00

Корпус

Лит.	Лист	Листов
И	1	2

Гипронефтеспецмонтаж г. Москва

Формат 11

Формат	Зона	Поз.	Обозначение	Наименование	Кол.	Примечание
БА		11	ПВ5К.11.01.10	Ось		
				Труба 159×8 ГОСТ 8732-78 / В-10 ГОСТ 8731-74		
				L = 300	1	9,0кг
		12	ПВ5К.11.01.11	Фланец	2	
		13	ПВ5К.11.01.12	Ребро	3	
БА		14	ПВ5К.11.01.13	Пластина		
				Полоса 8×85 ГОСТ 103-76 / Ст.3 ГОСТ 535-79		
				L = 300	2	1,30кг
БА		15	ПВ5К.11.01.14	Пластина		
				Полоса 8×140 ГОСТ 103-76 / Ст.3 ГОСТ 535-79		
				L = 300	1	2,60кг
БА		16	ПВ5К.11.01.15	Пластина		
				Лист Б-12 ГОСТ 19903-74 / Ст.3 ГОСТ 14637-79		
				250×290	1	11,0кг

Инв.№подл. | Подп. и дата | Взам.инв.№ | Инв.№дубл. | Подп. и дата

Изм.	Лист	№ докум.	Подп.	Дата

ПВ5К.11.01.00

Лист 2

Формат

Формат	Зона	Поз.	Обозначение	Наименование	Кол.	Примечание
				Документация		
		12	ПВ5К.11.02.00СБ	Сборочный чертеж		
				Детали		
БА		1	ПВ5К.11.02.01	Пластина	2	
				Полоса 6×110 ГОСТ 103-76 / Ст.3 ГОСТ 535-79		
				L = 200	2	1,0кг
БА		2	ПВ5К.11.02.02	Пластина		
				Полоса 12×240 ГОСТ 103-76 / Ст.3 ГОСТ 535-79		
				L = 265	1	5,4кг

Изм.	Лист	№ докум.	Подп.	Дата
Разраб.		Кузьмина		3.83
Пров.		Чиркова		3.83
Т.контр.		Тюрин		3.83
Н.контр.		Панова		03.83
Утв.		Кузнецов		03.83

ПВ5К.11.02.00

Упор

Лит.	Лист	Листов
И		1

Гипронефтеспецмонтаж г. Москва

Формат 11

Формат	Зона	Поз.	Обозначение	Наименование	Кол.	Примечание
				Документация		
		12	ПВ5К.11.00.00СБ	Сборочный чертеж		
				Сборочные единицы		
		1	ПВ5К.11.01.00	Корпус	1	
		2	ПВ5К.11.02.00	Упор	1	
				Детали		
		3	ПВ5К.11.00.01	Винт	1	
		4	ПВ5К.11.00.02	Подпятник	1	
		5	ПВ5К.11.00.03	Кольцо запорное	1	
				Материалы		
				Проволока 1 ГОСТ 3282-74		0,10кг

Инв.№подл. | Подп. и дата | Взам.инв.№ | Инв.№дубл. | Подп. и дата

Изм.	Лист	№ докум.	Подп.	Дата
Разраб.		Кузьмина		3.83
Пров.		Чиркова		3.83
Т.контр.		Тюрин		3.83
Н.контр.		Панова		03.83
Утв.		Кузнецов		03.83

ПВ5К.11.00.00

Захват для подъема рулонов массой 45÷65т кранов

Лит.	Масса	Масштаб
И		1

Гипронефтеспецмонтаж г. Москва

ПВ5К. 11.01.00 СБ

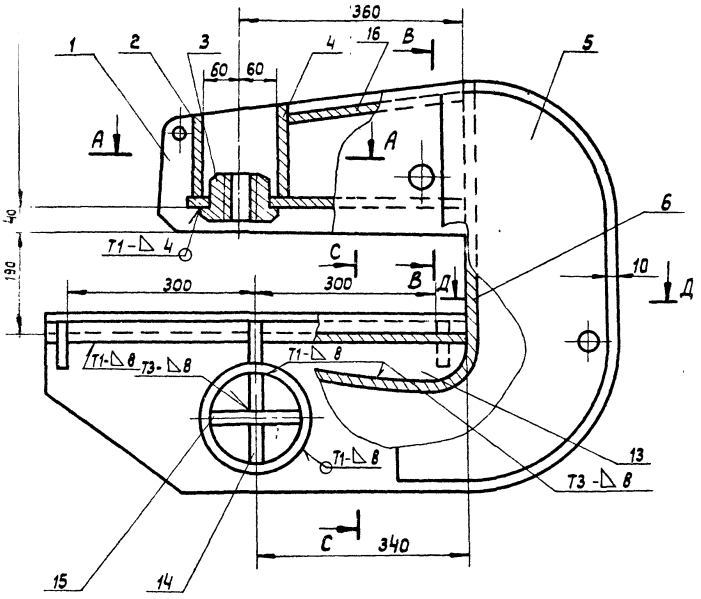

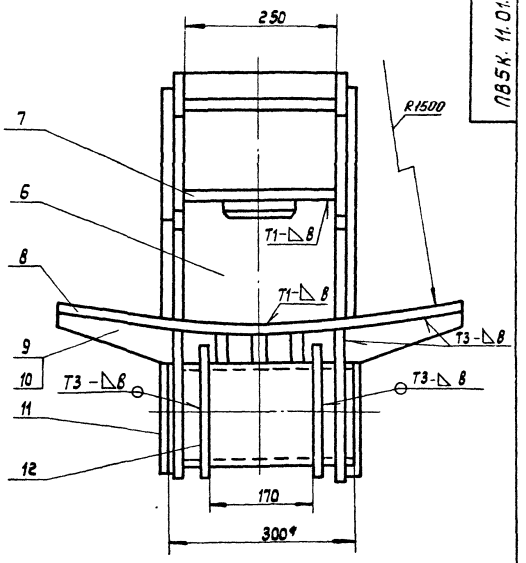

А - А

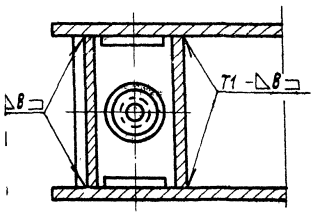

В - В

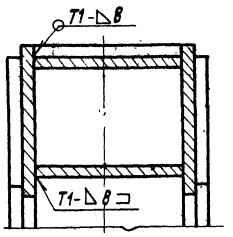

С - С

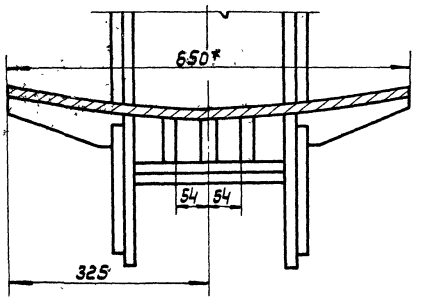

Д - Д

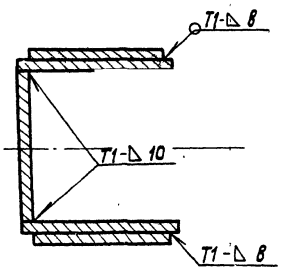

1. Сварные швы по ГОСТ 5264-80.
   Электроды типа Э42А ГОСТ 9467-75.
2. Приварку дет. поз. 6 выполнить после приварки 3х деталей поз. 13 к дет. поз. 8.
3. Неуказанные предельные отклонения размеров: отверстий Н16, валов h16, остальных $\pm \frac{IT16}{2}$
4. Шероховатость поверхностей реза для деталей Б4-50
5. Размеры для справок.

Изм.	Лист	№ докум.	Подп.	Дата	ПВ5К. 11.01.00 СБ			
Разраб.		Кузьмина		3.83	Корпус Сборочный чертеж	Лит.	Масса	Масштаб
Пров		Числова		3.83		И	210.0	1:5
Т.контр						Лист	Листов 1	
ГИП		Тюрин		3.83		Гипронефтеспецмонтаж г. Москва		
Н.контр.		Панова		03.83				
Утв		Кузнецов		03.83				

Копировал: Формат 22

ПВК. 11.01.03

25 (√)

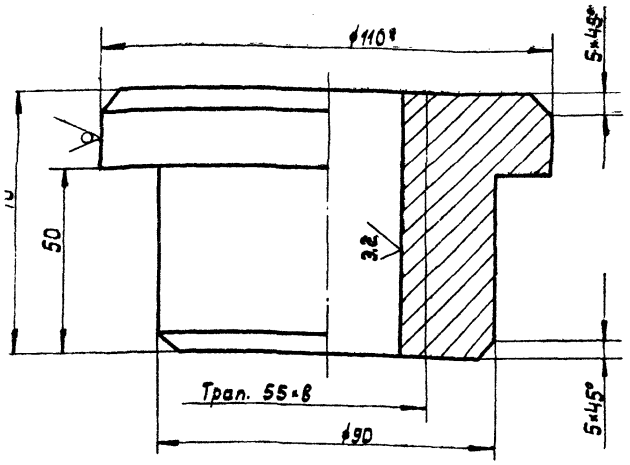

1. Неуказанные предельные отклонения размеров: валов - h16, остальных - $\pm \frac{JT16}{2}$.
2. * Размер для справок.

Изм.	Лист	№ докум.	Подп.	Дата
Разраб.		Кузьмина		3.83
Пров.		Числова		3.83
Т. контр.				
ГИП		Тюрин		3.83
Н. контр.		Панова		03.83
Утв.		Кузнецов		03.83

ПВК. 11.01.03.

Гайка

Лит.	Масса	Масштаб
И	3,0	1:1
Лист	Листов: 1	

Круг $\frac{В-110\ ГОСТ\ 2590-71}{Ст.3\ ГОСТ\ 535-79}$

Гипронефтеспецмонтаж г. Москва

Формат 11

ПВ5К. 11.01.13

50 (√)

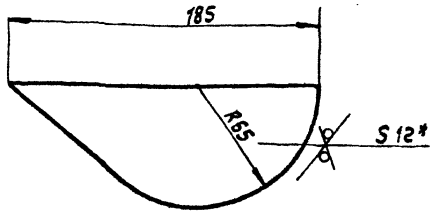

1. Неуказанные предельные отклонения размеров - $\pm \frac{JT16}{2}$.
2. Размер для справок.

Подп. и дата | Инв. № дубл. | Взам. инв. № | Подп. и дата | Инв. № подл.

Изм.	Лист	№ докум.	Подп.	Дата
Разраб.		Кузьмина		3.83
Пров.		Числова		3.83
Т. контр.				
ГИП		Тюрин		3.83
Н. контр.		Панова		03.83
Утв.		Кузнецов		03.83

ПВ5К. 11.01.13

Ребро

Лит.	Масса	Масштаб
И	1,5	1:2
Лист	Листов: 1	

Лист $\frac{Б-12\ ГОСТ\ 19903-74}{Ст.3\ ГОСТ\ 14637-79}$

Гипронефтеспецмонтаж г. Москва

Формат 11

ПВ5К. 11.01.05

25 (√)

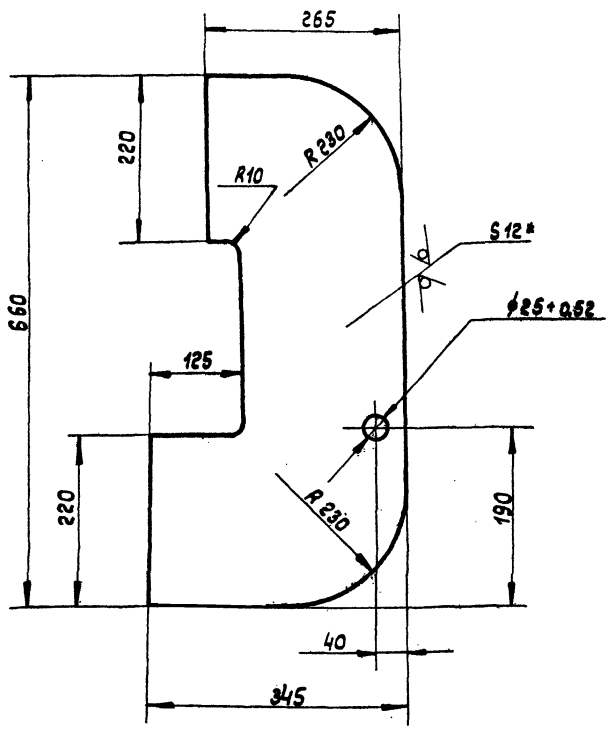

1. Неуказанные предельные отклонения размеров: отверстий - H16, валов - h16, остальных $\pm \frac{JT16}{2}$.
2. * Размер для справок.

Изм.	Лист	№ докум.	Подп.	Дата
Разраб.		Кузьмина		3.83
Пров.		Числова		3.83
Т. контр.				
ГИП		Тюрин		3.83
Н. контр.		Панова		03.83
Утв.		Кузнецов		03.83

ПВ5К. 11.01.05

Накладка

Лит.	Масса	Масштаб
И	19,0	1:5
Лист	Листов: 1	

Лист $\frac{Б-12\ ГОСТ\ 19903-74}{Ст.3\ ГОСТ\ 14637-79}$

Гипронефтеспецмонтаж г. Москва

Формат 12

ПВ 5К. 11.00.02

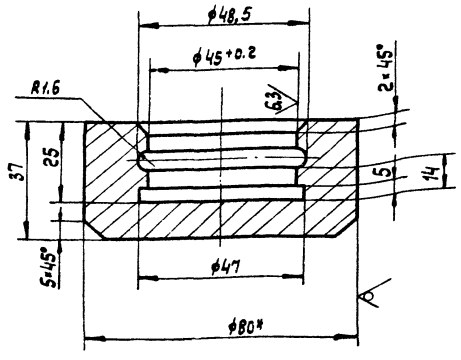

1. Неуказанные предельные отклонения размеров: отверстий - H16, валов - h16, остальных ± IT16/2.
2. Размер для справок.

Изм.	Лист	№ докум.	Подп.	Дата	ПВ 5К. 11.00.02			
Разраб.		Кузьмина		3.83	Подпятник	Лит.	Масса	Масштаб
Пров.		Числова		3.83		И	0,9	1:1
Т.контр.						Лист	Листов 1	
ГИП		Тюрин		3.83	Круг В-80 ГОСТ 2590-71 / Ст.3 ГОСТ 535-79	Гипронефтеспецмонтаж г. Москва		
Н.контр.		Панова		03.83				
Утв.		Кузнецов		03.83				

Формат А1

ПВ 5К. 11.00.03

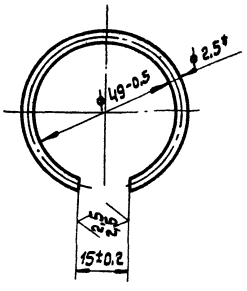

1. Длина заготовки 124 ± 0,5мм.
2. * Размер для справок.

Изм.	Лист	№ докум.	Подп.	Дата	ПВ 5 К. 11.00.03			
Разраб.		Кузьмина		3.83	Кольцо запорное	Лит.	Масса	Масштаб
Пров.		Числова		3.83		И	0,2	1:1
Т.контр.						Лист	Листов 1	
ГИП		Тюрин		3.83	Проволока II-2,5 ГОСТ 9389-75	Гипронефтеспецмонтаж г. Москва		
Н.контр.		Панова		03.83				
Утв.		Кузнецов		03.83				

Формат А1

ПВ 5К. 11.00. 01

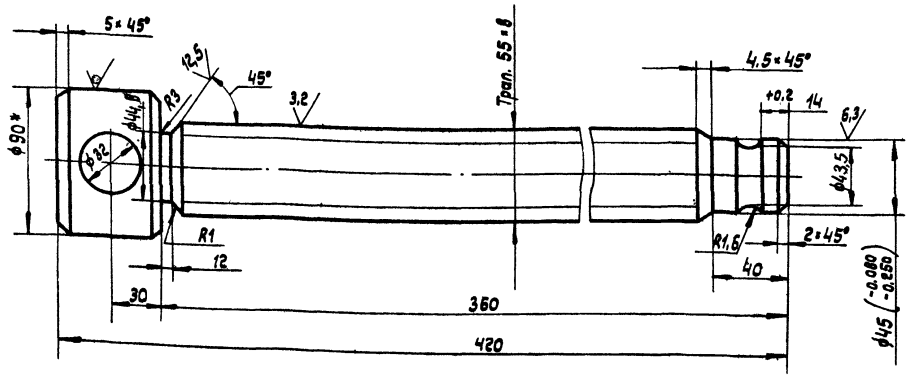

1. Неуказанные предельные отклонения размеров: отверстий - H16, валов - h16, остальных - ± IT16/2.
2. Размер для справок.

Изм.	Лист	№ докум.	Подп.	Дата	ПВ 5К. 11.00.01			
Разраб		Кузьмина		3.83	Винт	Лит.	Масса	Масштаб
Пров.		Числова		3.83		И	9,5	1:2
Т.контр.						Лист	Листов 1	
ГИП		Тюрин		3.83	Круг В-90 ГОСТ 2590-71 / Ст.3 ГОСТ 535-79	Гипронефтеспецмонтаж г. Москва		
Н.контр.		Панова		03.83				
Утв.		Кузнецов		03.83				

Формат А3

Альбом 704-1-137с.84 Ал VIII

Инв. № подл. | Подп. и дата | Взам. инв. № | Инв. № дубл. | Подп. и дата

ПВ5К.11.01.11

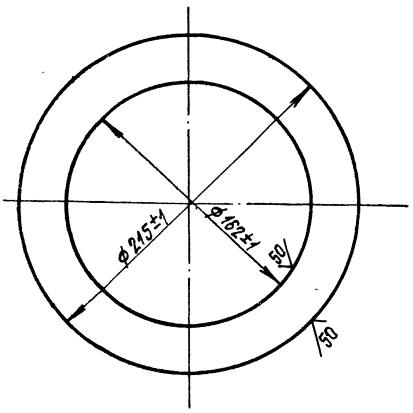

Изм.	Лист	№ докум.	Подп.	Дата
Разраб.		Кузьмина		3.83
Пров.		Числова		3.83
Т.контр.				
ГИП		Тюрин		3.83
Н.контр.		Панова		03.83
Утв.		Кузнецов		03.83

Фланец

Лит.	Масса	Масштаб
И	1,0	1:2
Лист	Листов 1	

Лист Б-8 ГОСТ 19903-74 / Ст.3 ГОСТ 14637-79

Гипронефтеспецмонтаж г. Москва

Формат 11

ПВ5К.11.01.09

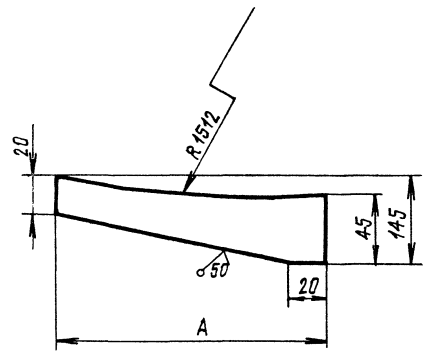

Обозначение	A, мм	Масса, кг
ПВ5К.11.01.09	185	0,62
-01	170	0,58

Неуказанные предельные отклонения размеров: валов h16, остальных $\pm \frac{JT16}{2}$

Изм.	Лист	№ докум.	Подп.	Дата
Разраб.		Кузьмина		3.83
Пров.		Числова		3.83
Т.контр.				
ГИП		Тюрин		3.83
Н.контр.		Панова		03.83
Утв.		Кузнецов		03.83

Ребро

Лит.	Масса	Масштаб
И	См. табл.	—
Лист	Листов 1	

Полоса 10-Т5 ГОСТ 103-76 / Ст.3 ГОСТ 535-79

Гипронефтеспецмонтаж г. Москва

Формат 11

Инв.№ подл. | Подп. и дата | Взам.инв.№ | Инв.№ дубл. | Подп. и дата

ПВ5К.11.01.07

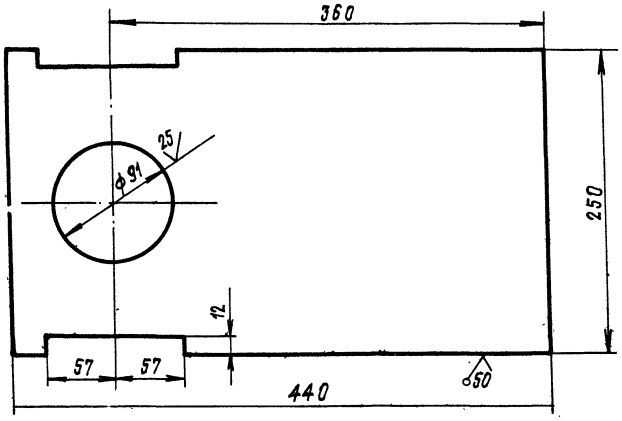

Неуказанные предельные отклонения размеров: отверстий — H16, остальных $\pm \frac{JT16}{2}$

Изм.	Лист	№ докум.	Подп.	Дата
Разраб.		Кузьмина		3.83
Пров.		Числова		3.83
Т.контр.				
ГИП		Тюрин		3.83
Н.контр.		Панова		03.83
Утв.		Кузнецов		03.83

Пластина

Лит.	Масса	Масштаб
И	12,1	1:25
Лист	Листов 1	

Лист Б-12 ГОСТ 19903-74 / Ст.3 ГОСТ 14637-79

Гипронефтеспецмонтаж г. Москва

Формат 11

ПВ 5К.11.01.06

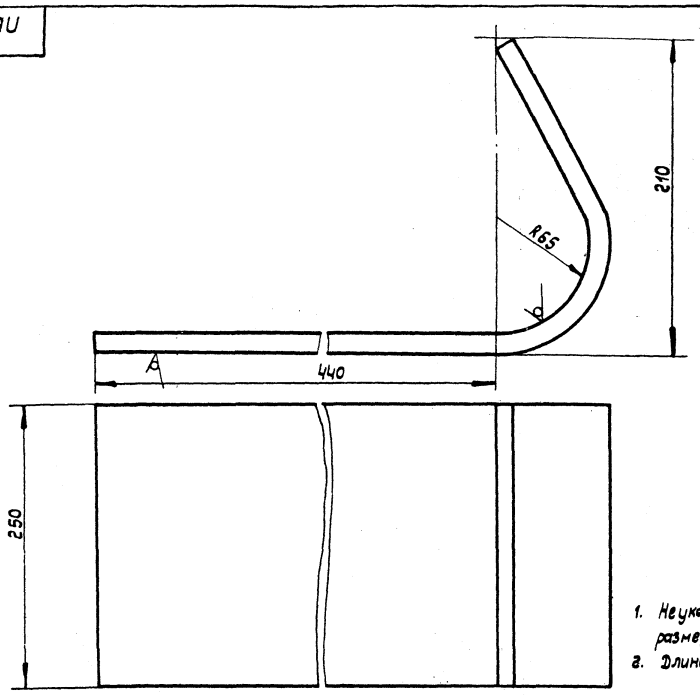

1. Неуказанные предельные отклонения размеров: отверстий H16, остальных - $\pm \frac{JT16}{2}$.
2. Длина заготовки 700 ± 2,5мм.

Изм.	Лист	№ докум.	Подп.	Дата
Разраб.		Кузьмина		3.83
Пров.		Числова		3.83
Т. контр.				
ГИП		Тюрин		3.83
Н. контр.		Панова		03.83
Утв.		Кузнецов		03.83

ПВ 5К. 11.01.06

Стенка

Лит.	Масса	Масштаб
И	15,0	1:2

Лист | Листов 1

Лист 6-12 ГОСТ 19903-74 / Ст. 3 ГОСТ 14637-79

Гипронефтеспецмонтаж г. Москва

Копировал:

ПВ 5К.11.01.01

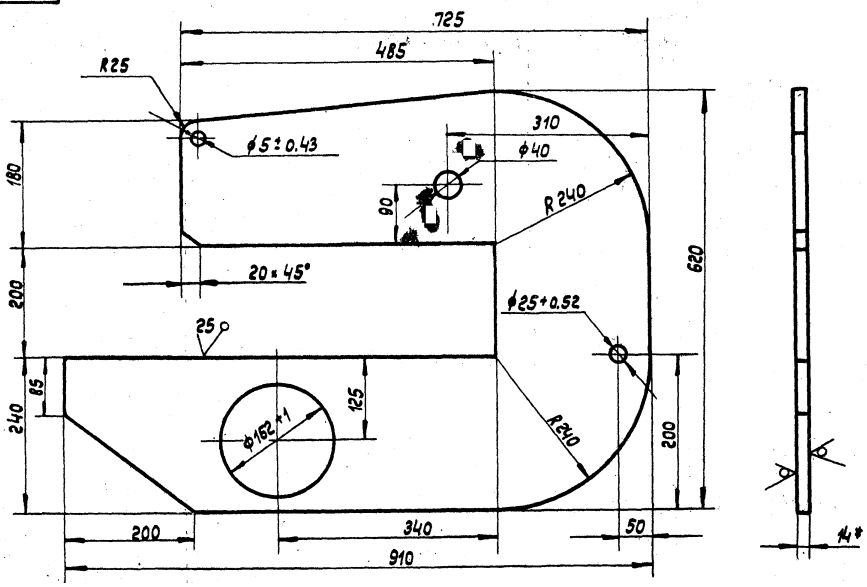

1. Неуказанные предельные отклонения размеров: отверстий H16, валов h16, остальных $\pm \frac{JT16}{2}$.
2. Размер для справок.

Изм.	Лист	№ докум.	Подп.	Дата
Разраб.		Кузьмина		3.83
Пров.		Числова		3.83
Т. контр.				
ГИП		Тюрин		3.83
Н. контр.		Панова		03.83
Утв.		Кузнецов		03.83

ПВ 5К. 11.01.01

Щека

Лит.	Масса	Масштаб
И	40,0	1:5

Лист | Листов 1

Лист 6-14 ГОСТ 19903-74 / Ст. 3 ГОСТ 14637-79

Гипронефтеспецмонтаж г. Москва

Копировал: Формат 22

ПВЗ.02.00.00СБ

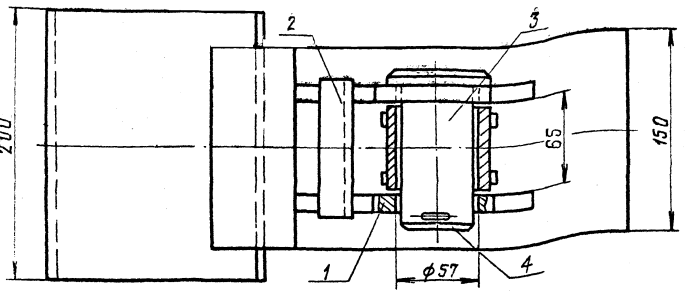

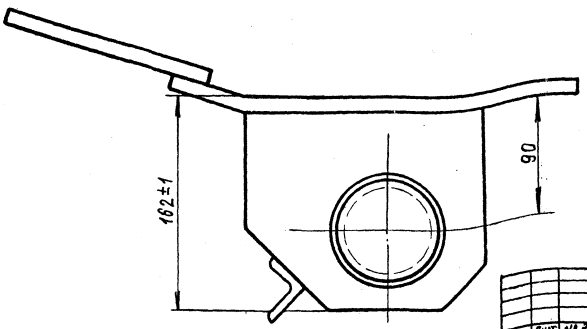

Размеры для справок

Изм.	Лист	№ докум.	Подп.	Дата	ПВЗ.02.00.00СБ	Лит.	Масса	Масштаб
Разраб.		Кузьмина		3.83	Скоба для развертывания рулона. Сборочный чертеж	И	13,0	1:2
Пров.		Числова		3.83		Лист	Листов 1	
Т.контр.						Гипронефтеспецмонтаж г. Москва		
ГИП		Тюрин		3.83				
Н.контр.		Панова		03.83				
Утв.		Кузнецов		03.83				

Формат 12

т. пр. 704-1-171с.84 ч VII

Инв. № подл.	Подп. и дата	Взам. инв. №	Инв. № дубл.	Подп. и дата

ПВЗ.02.00.01

12,5 (√)

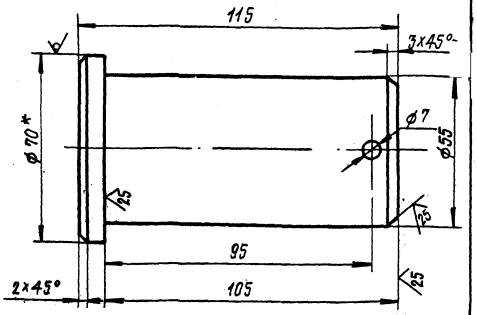

1. Неуказанные предельные отклонения размеров: валов – h16; отверстий – H16; остальных – $\pm \frac{JT16}{2}$
2.* Размер для справок

Изм.	Лист	№ докум.	Подп.	Дата	ПВЗ.02.00.01	Лит.	Масса	Масшт.
Разраб.		Кузьмина		3.83	Палец	И	2,2	1:1
Пров.		Числова		3.83		Лист	Листов 1	
Т.контр.						Гипронефтеспецмонтаж г. Москва		
ГИП		Тюрин		3.83	Круг В-70 ГОСТ 2590-71 / В ст 5 ГОСТ 535-79			
Н.контр.		Панова		03.83				
Утв.		Кузнецов		03.83				

Формат 11

Формат	Зона	Поз.	Обозначение	Наименование	Кол.	Примечание
				Документация		
12			ПВЗ.02.00.00СБ	Сборочный чертеж		
				Сборочные единицы		
11		1	ПВЗ. 02.01.00	Втулка	1	
11		2	ПВЗ. 02.02.00	Корпус	1	
				Детали		
11		3	ПВЗ.02.00.01	Палец	1	
				Стандартные изделия		
		4		Шплинт 6,3×75.002 ГОСТ 397-79	1	0,02 кг.

Изм.	Лист	№ докум.	Подп.	Дата	ПВЗ.02.00.00	Лит.	Лист	Листов
Разраб.		Кузьмина		3.83	Скоба для развертывания рулона	И		1
Пров.		Числова		3.83		Гипронефтеспецмонтаж г. Москва		
ГИП		Тюрин		3.83				
Н.контр.		Панова		03.83				
Утв.		Кузнецов		03.83				

Формат 11

Инв. № подл.	Подп. и дата	Взам. инв. №	Инв. № дубл.	Подп. и дата

ПВ3.02.01.01

50

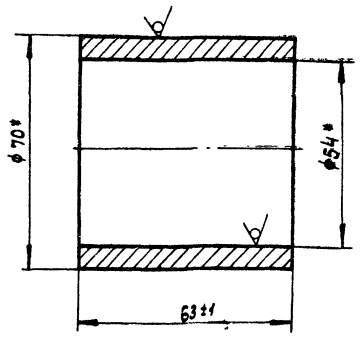

* Размеры для справок.

Изм.	Лист	№ докум.	Подп.	Дата
Разраб.		Числова		3.83
Пров.		Кузьмина		3.83
Т. контр.				
ГИП		Тюрин		3.83
Н. контр.		Панова		03.83
Утв.		Кузнецов		03.83

ПВ3.02.01.01

Втулка

Лит.	Масса	Масштаб
И	0,7	1:1
Лист	Листов 1	

Труба 70×8 ГОСТ 8732-78
В10 ГОСТ 8731-74

Гипронефтеспецмонтаж г. Москва

Формат: 11

ПВ3.02.01.02

25

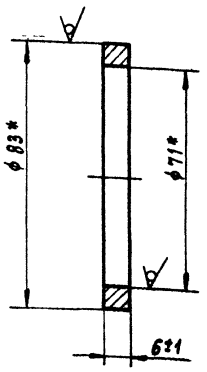

* Размеры для справок.

Изм.	Лист	№ докум.	Подп.	Дата
Разраб.		Числова		3.83
Пров.		Кузьмина		3.83
Т. контр.				
ГИП		Тюрин		3.83
Н. контр.		Панова		03.83
Утв.		Кузнецов		03.83

ПВ3.02.01.02

Кольцо

Лит.	Масса	Масштаб
И	0,15	1:1
Лист	Листов 1	

Труба 83×6 ГОСТ 8732-78
В10 ГОСТ 8731-74

Гипронефтеспецмонтаж г. Москва

Формат: 11

ПВ3.02.01.00СБ

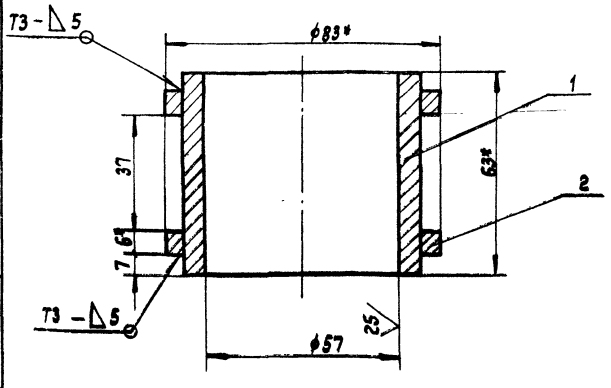

1. Сварные швы по ГОСТ 5264-80.
   Электроды типа Э42А ГОСТ 9467-75.
2. Неуказанные предельные отклонения размеров:
   отверстий - H16; остальных $\pm \frac{IT16}{2}$.
3. * Размеры для справок.

Изм.	Лист	№ докум.	Подп.	Дата
Разраб.		Числова		3.83
Пров.		Кузьмина		3.83
Т. контр.				
ГИП		Тюрин		7.83
Н. контр.		Панова		03.83
Утв.		Кузнецов		03.83

ПВ3.02.01.00СБ

Втулка

Сборочный чертеж

Лит.	Масса	Масштаб
И	1,2	1:1
Лист	Листов 1	

Гипронефтеспецмонтаж г. Москва

Формат: 11

Формат	Зона	Поз.	Обозначение	Наименование	Кол.	Примечание
				Документация		
11			ПВ3.02.01.00СБ	Сборочный чертеж		
				Детали		
11		1	ПВ3.02.01.01	Втулка	1	
11		2	ПВ3.02.01.02	Кольцо	2	

Изм.	Лист	№ докум.	Подп.	Дата
Разраб.		Числова		3.83
Пров.		Кузьмина		3.83
ГИП		Тюрин		7.83
Н. контр.		Панова		03.83
Утв.		Кузнецов		03.83

ПВ3.02.01.00

Втулка

Лит.	Лист	Листов
И		1

Гипронефтеспецмонтаж г. Москва

Формат: 11

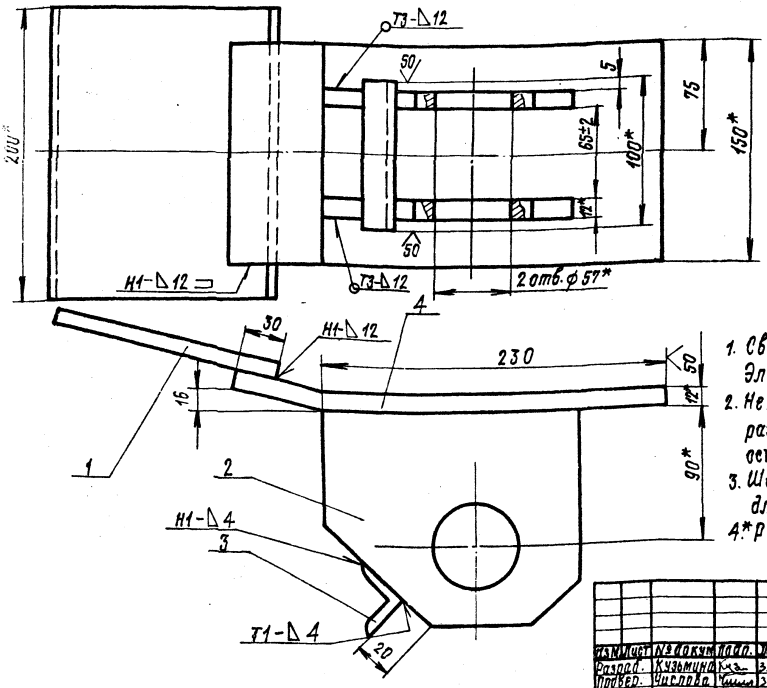

1. Сварные швы по ГОСТ 5264-80. Электроды типа Э42А ГОСТ 9467-75.
2. Неуказанные предельные отклонения размеров: валов-h16; отверстий-H16; остальных $\pm \frac{JT16}{2}$.
3. Шероховатость поверхностей реза для дет. Б4 $\nabla 50$
4. *Размеры для справок

Изм.	Лист	№ докум.	Подп.	Дата	ПВЗ.02.02.00СБ			
Разраб.		Кузьмина		3.83	Корпус	Лит.	Масса	Масштаб
Провер.		Числова		3.83	Сборочный чертеж	И	10,0	1:2
Т. контр.						Лист	Листов 1	
ГИП		Тюрин		3.83		Гипронефтеспецмонтаж г. Москва		
Н. контр.		Панова		3.83				
Утв.		Кузнецов		03.83				

Формат А1

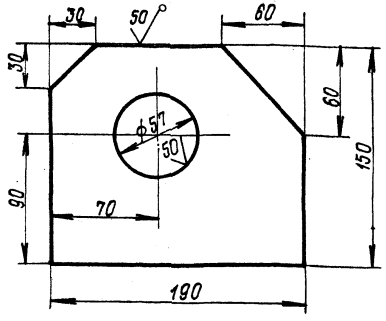

Неуказанные предельные отклонения размеров: отверстий - H16; валов - h16; остальных - $\pm \frac{JT16}{2}$

Изм.	Лист	№ докум.	Подп.	Дата	ПВЗ.02.02.02			
Разраб.		Кузьмина		3.83	Щека	Лит.	Масса	Масштаб
Пров.		Числова		3.83		И	2,5	1:2
Т. контр.						Лист	Листов 1	
ГИП		Тюрин		3.83	Полоса 12×150 ГОСТ 103-76 Ст. 3 ГОСТ 535-79	Гипронефтеспецмонтаж г. Москва		
Н. контр.		Панова		03.83				
Утв.		Кузнецов		03.83				

Формат А1

Формат	Зона	Поз.	Обозначение	Наименование	Кол.	Примечание
				Документация		
А2			ПВЗ.02.02.00.СБ	Сборочный чертеж		
				Детали		
Б4		1	ПВЗ.02.02.01	Пластина		
				Полоса 12×150 ГОСТ 103-76 Ст. 3 ГОСТ 535-79		
				L = 200	1	3,0 кг
А1		2	ПВЗ.02.02.02	Щека	2	
Б4		3	ПВЗ.02.02.03	Переклабина		
				Уголок Б-32×32×4 ГОСТ 8509-72 Ст. 3 ГОСТ 535-79		
				L = 100	1	0,20 кг
Б4		4	ПВЗ.02.02.04	Пластина	7	
				Полоса 12×150 ГОСТ 103-76 Ст. 3 ГОСТ 535-79		
				L = 300	1	4,20 кг

Изм.	Лист	№ докум.	Подп.	Дата	ПВЗ.02.02.00			
Разраб.		Кузьмина		3.83	Корпус	Лит.	Лист	Листов
Пров.		Числова		3.83		И		
ГИП		Тюрин		3.83		Гипронефтеспецмонтаж г. Москва		
Н. контр.		Панова		03.83				
Утв.		Кузнецов		03.83				

Формат А1

Инв. № подл. | Подп. и дата | Взам. инв. № | Инв. № дубл. | Подп. и дата

ПВ 12.01.00.00

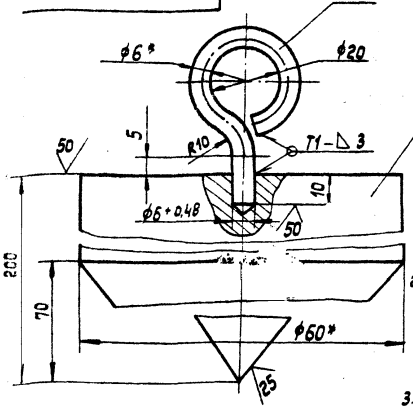

1. Сварные швы по ГОСТ 5264-80. Электроды типа Э42А ГОСТ 9467-75.
2. Неуказанные предельные отклонения размеров: валов - h16; отверстий - H16; остальных $\pm \frac{IT16}{2}$.
3. * Размеры для справок.

Формат	Зона	Поз.	Обозначение	Наименование	Кол.	Примеч.
				Детали		
А4		1	ПВ 12.01.00.01	Серьга		
				Круг В-6 ГОСТ 2590-71 / Ст.3 ГОСТ 535-79		
				L = 115 ± 0.7 мм	1	0,03 кг.
А4		2	ПВ12.01.00.02.	Круг		
				Круг В-60 ГОСТ 2590-71 / Ст.3 ГОСТ 535-79		
				L = 200 ± 1,5 мм.	1	4,0 кг.

Изм.	Лист	№ докум.	Подп.	Дата	ПВ 12.01.00.00	Лит.	Масса	Масштаб
Разраб.		Кузьмина		3.83	Отвес	И	4,03	1:1
Пров.		Числова		3.83		Лист	Листов: 1	
Т. контр.						Гипронефтеспецмонтаж г. Москва		
ГИП		Тюрин		3.83				
Н. контр.		Панова		03.83				
Утв.		Кузнецов		03.83				

Копировал: Формат 11

ПВ 12.02.00.00

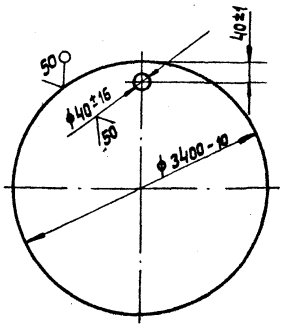

Изм.	Лист	№ докум.	Подп.	Дата	ПВ 12.02.00.00	Лит.	Масса	Масштаб
Разраб.		Кузьмина		3.83	Поддон	И	580,0	1:20
Пров.		Числова		3.83		Лист	Листов: 1	
Т. контр.						Гипронефтеспецмонтаж г. Москва		
ГИП		Тюрин		3.83	Лист Б-8 ГОСТ 19903-74 / Ст.3 ГОСТ 14637-79			
Н. контр.		Панова		03.83				
Утв.		Кузнецов		03.83				

Копировал: Формат 11

ПВ 8.04.00.00 СБ

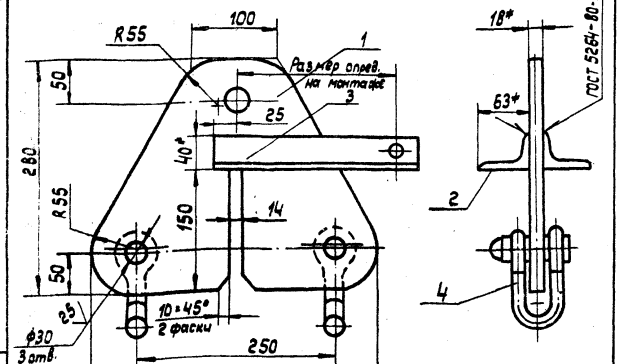

1. Сварные швы по ГОСТ 5264-80. Электроды типа Э42А ГОСТ 9467-75.
2. Неуказанные предельные отклонения размеров: валов - h16; отверстий - H16; остальных $\pm \frac{IT16}{2}$.
3. * Размеры для справок.

Изм.	Лист	№ докум.	Подп.	Дата	ПВ 8.04.00.00 СБ	Лит.	Масса	Масштаб
Разраб.		Кузьмина		3.83	Кронштейн для расчалок. Сборочный чертеж	И	12,8	1:4
Пров.		Числова		3.83		Лист	Листов: 1	
Т. контр.						Гипронефтеспецмонтаж г. Москва		
ГИП		Тюрин		3.83				
Н. контр.		Панова		03.83				
Утв.		Кузнецов		03.83				

Копировал: Формат 11

Формат	Зона	Поз.	Обозначение	Наименование	Кол.	Примеч.
				Документация		
11			ПВ 8.04.00.00 СБ	Сборочный чертеж		
				Детали		
Б4		1	ПВ 8.04.00.01	Пластина		
				Лист Б-18 ГОСТ 19903-74 / Ст.3 ГОСТ 14637-79	1	9,5 кг.
				Опора		
				Уголок Б-63×40×4 ГОСТ 8509-72 / Ст.3 ГОСТ 535-79		
Б4		2	ПВ 8.04.00.02	L = 50	1	0,16 кг.
Б4		3	ПВ 8.04.00.03	L = 250	1	0,8 кг.
				Стандартные изделия		
		4		Скоба СА-2,5 ОСТ 5.2312-79	2	1,38 кг.

Изм.	Лист	№ докум.	Подп.	Дата	ПВ 8.04.00.00	Лит.	Лист	Листов
Разраб.		Кузьмина		3.83	Кронштейн для расчалок.	И		1
Пров.		Числова		3.83		Гипронефтеспецмонтаж г. Москва		
Т. контр.								
ГИП		Тюрин		3.83				
Н. контр.		Панова		03.83				
Утв.		Кузнецов		03.83				

Копировал: Формат 11

ПВ 8.05.00.04

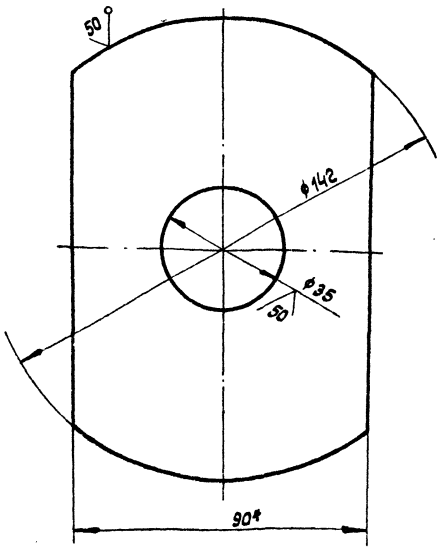

1. Неуказанные предельные отклонения размеров: отверстий - H16; валов - h16; остальных - $\pm \frac{IT16}{2}$.
2. * Размер для справок.

Изм.	Лист	№ докум.	Подп.	Дата	ПВ 8.05.00.04	Лит.	Масса	Масштаб
Разраб.		Кузьмина		3.83	Диафрагма	И	0,65	1:1
Пров.		Числова		3.83		Лист	Листов 1	
Т.контр.								
ГИП		Тюрин		3.83	Полоса Б-8×90 ГОСТ 103-76 / Ст.3 ГОСТ 535-79	Гипронефтеспецмонтаж г. Москва		
Н.контр.		Панова		03.83				
Утв.		Кузнецов		03.83				

Формат 11

ПВ 8.05.00.01

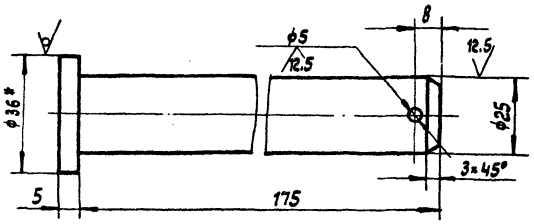

1. Неуказанные предельные отклонения размеров: отверстий - H16; валов - h16; остальных - $\pm \frac{IT16}{2}$.
2. * Размер для справок.

Изм.	Лист	№ докум.	Подп.	Дата	ПВ 8.05.00.01	Лит.	Масса	Масштаб
Разраб.		Кузьмина		3.83	Ось	И	0.70	1:1
Пров.		Числова		3.83		Лист	Листов 1	
Т.контр.								
ГИП		Тюрин		3.83	Круг В-36 ГОСТ 2590-71 / Ст.3 ГОСТ 535-79	Гипронефтеспецмонтаж г. Москва		
Н.контр.		Панова		03.83				
Утв.		Кузнецов		03.83				

Формат 11

Формат	Зона	Поз.	Обозначение	Наименование	Кол.	Примечание
	11		ПВ8.05.00.09	Уголок		
				Уголок Б-63×40×5 ГОСТ 8510-72 / Ст.3 ГОСТ 535-79		
				L = 1010	2	3,95кг.
	12		ПВ8.05.00.10	Уголок		
				Уголок Б-63×40×5 ГОСТ 8510-70 / Ст.3 ГОСТ 535-79		
				L = 630	2	2,46кг.
	13		ПВ8.05.00.11	Уголок		
				Уголок Б-63×40×5 ГОСТ 8510-72 / Ст.3 ГОСТ 535-79		
				L = 600	2	2,35кг.
	14		ПВ8.05.00.12	Уголок		
				Уголок Б-63×40×5 ГОСТ 8510-72 / Ст.3 ГОСТ 535-79		
				L = 580	2	2,27кг.
	15		ПВ8.05.00.13	Уголок		
				Уголок Б-63×40×5 ГОСТ 8510-72 / Ст.3 ГОСТ 535-79		
				L = 430	2	1,68кг.
	16		ПВ8.05.00.14	Уголок		
				Уголок Б-63×40×5 ГОСТ 8510-72 / Ст.3 ГОСТ 535-79		
				L = 300	2	1,17кг.
				Стандартные изделия		
	8			Шайба 25.04.016		
				ГОСТ 11371-78	1	0,02кг.
	9			Шплинт 5×50.002		
				ГОСТ 397-79	1	0,01кг.

Лист	№ докум.	Подп.	Дата	ПВ8.05.00.00	Лист 2

Формат 11

Формат	Зона	Поз.	Обозначение	Наименование	Кол.	Примечание
				Документация		
БЧ			ПВ 8.05.00.00СБ	Сборочный чертеж		
				Детали		
11		1	ПВ 8.05.00.01	Ось	1	
БЧ		2	ПВ 8.05.00.02	Ступица		
				Труба 25×3,2 ГОСТ 3262-75		
				L = 130	1	0,38кг.
БЧ		3	ПВ 8.05.00.03	Обод		
				Труба 159×8 ГОСТ 8732-78 / В10 ГОСТ 8731-74		
				L = 50	1	1,50кг.
11		4	ПВ 8.05.00.04	Диафрагма	1	
БЧ		5	ПВ 8.05.00.05	Накладка		
				Полоса Б-8×50 ГОСТ 103-76 / Ст.3 ГОСТ 535-79		
				L = 62	2	0,16кг.
БЧ		6	ПВ 8.05.00.06	Перекладина		
				Уголок Б-63×40×5 ГОСТ 8510-72 / Ст.3 ГОСТ 535-79		
				L = 450	2	1,52кг.
БЧ		7	ПВ 8.05.00.07	Ручка		
				Круг В-16 ГОСТ 2590-71 / Ст.3 ГОСТ 535-79		
				L = 1600	1	2,50кг.
БЧ		10	ПВ 8.05.00.08	Уголок L = 1010		
				Уголок Б-63×40×5 ГОСТ 8510-72 / Ст.3 ГОСТ 535-79	2	3,95кг.

Изм.	Лист	№ докум.	Подп.	Дата	ПВ 8.05.00.00	Лит.	Лист 1	Листов 2
Разраб.		Кузьмина		3.83	Упор клиновой			
Пров.		Числова		3.83		Гипронефтеспецмонтаж г. Москва		
ГИП		Тюрин		3.83				
Н. контр.		Панова		03.83				
Утв.		Кузнецов		03.83				

Формат 11

Инв. № подл. | Подп. и дата | Взам. инв. № | Инв. № дубл. | Подп. и дата

Инв. № подл. | Подп. и дата | Взам. инв. № | Инв. № дубл. | Подп. и дата

ПВ8.05.00.00СБ

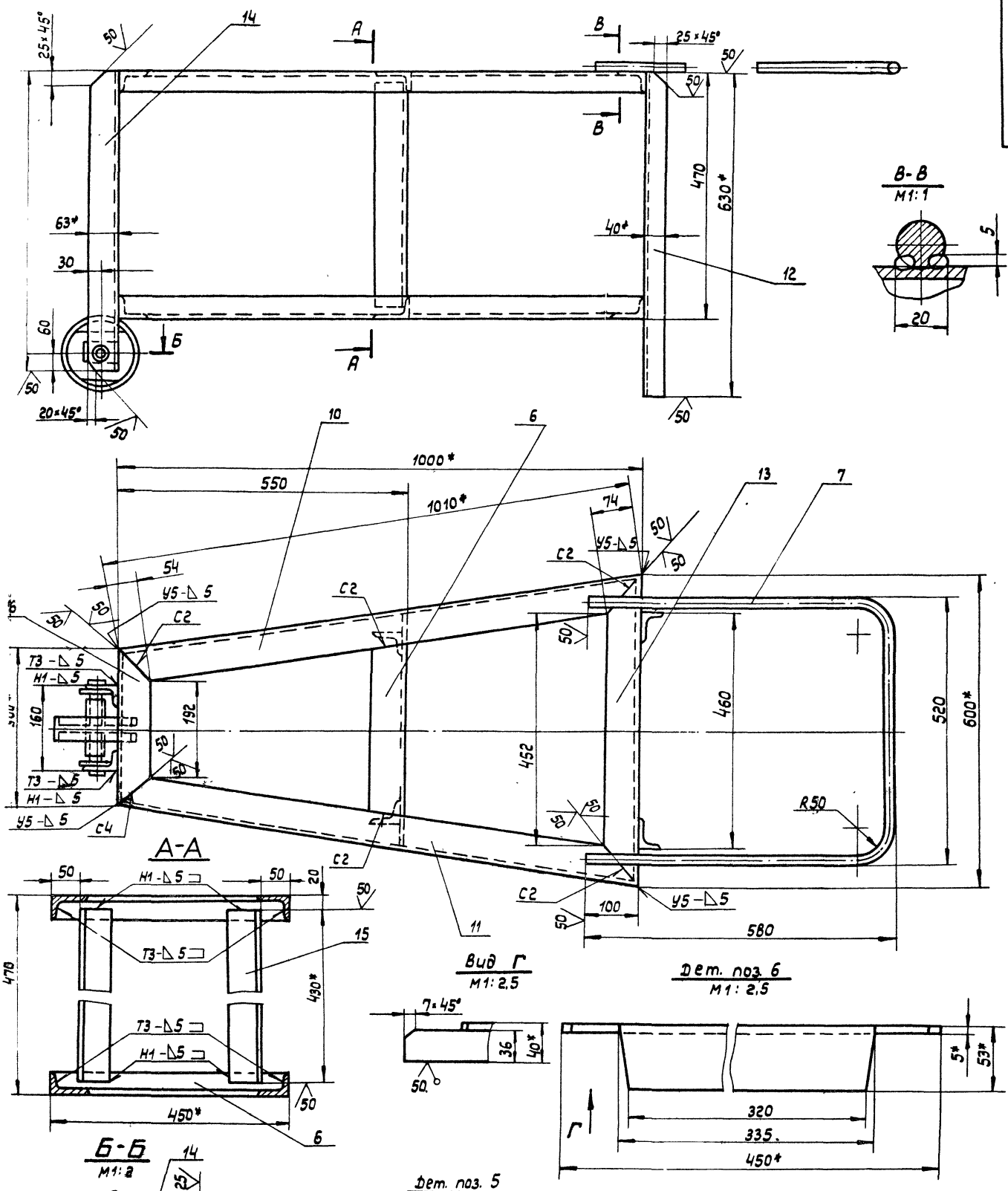

1. Сварные швы по ГОСТ 5264-80. Электроды типа Э42А ГОСТ 9467-75. Шов №1- сварка ручная электродуговая.
2. Неуказанные предельные отклонения размеров: отверстий Н-14; валов-h14; остальных- $\pm\frac{IT16}{2}$.
3. * Размеры для справок.
4. ** Отверстие ⌀25 в дет. поз. 5 сверлить после сварки.

					ПВ8.05.00.00 СБ			
Изм.	Лист	№ докум	Подп	Дата	Упор клиновой Сборочный чертеж	Лит.	Масса	Масштаб
Разраб.		Кузьмина		3.83		И	46.5	1:5
Пров.		Числова		03.83		Лист.	Листов: 1	
Т. контр.						Гипронефтеспецмонтаж г. Москва		
Гип		Тюрин		3.83				
Н. контр.		Панова		03.83				
Утв		Кузьмичов		03.83				

Копировал:

Формат 22

Поз.	Обозначение	Наименование	Кол.	Примечание
		Документация		
	ПВ4.05.01.00СБ	Сборочный чертеж		
		Детали		
1	ПВ4.05.01.01	Ребро	2	
2	ПВ4.05.01.02	Уголок	1	

Изм.	Лист	№ докум.	Подп.	Дата	ПВ4.05.01.00			
Разраб.		Кузьмина		3.83	Кронштейн	Лит.	Лист	Листов
Пров.		Числова		3.83		И		1
ГИП		Тюрин		3.83		Гипронефтеспецмонтаж г. Москва		
Н.контр.		Панова		3.83				
Утв.		Кузнецов		03.83				

Формат А4

ПВ4.05.00.01

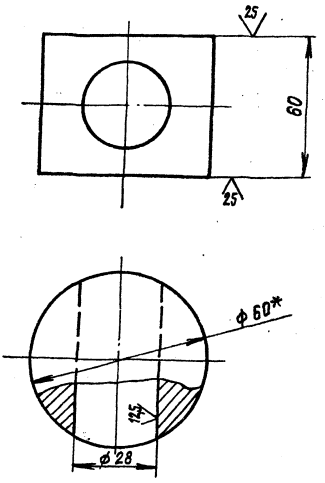

1. Неуказанные предельные отклонения размеров: отверстий-H16, валов-h16, остальных-$\pm \frac{IT16}{2}$
2. *Размер для справок

Изм.	Лист	№ докум.	Подп.	Дата	ПВ4.05.00.02			
Разраб.		Кузьмина		3.83	Сухарь	Лит.	Масса	Масшт.
Пров.		Числова		3.83		И	1,2	1:1
Т.контр.						Лист	Листов 1	
ГИП		Тюрин		3.83	Круг В60 ГОСТ 2590-71 / Ст.3 ГОСТ 535-79	Гипронефтеспецмонтаж г. Москва		
Н.контр.		Панова		03.83				
Утв.		Кузнецов		03.83				

Формат А4

Поз.	Обозначение	Наименование	Кол.	Примечание
		Документация		
	ПВ4.05.00.00СБ	Сборочный чертеж		
		Сборочные единицы		
1	ПВ4.05.01.00	Кронштейн	2	
		Детали		
2	ПВ4.05.00.01	Втулка		
		Круг В45 ГОСТ 2590-71 / Ст.3 ГОСТ 535-79		
		L=30	1	0,15кг
3	ПВ4.05.00.02	Сухарь	1	
4	ПВ4.05.00.03	Гайка	1	
		Стандартные изделия		
5		Болт М27х300х58.016 ГОСТ 7798-70	1	

Изм.	Лист	№ докум.	Подп.	Дата	ПВ4.05.00.00			
Разраб.		Кузьмина		3.83	Стяжное приспособление	Лит.	Лист	Листов
Пров.		Числова		3.83		И		1
Т.контр.						Гипронефтеспецмонтаж г. Москва		
ГИП		Панова		03.83				
Н.контр.		Кузнецов		03.83				

Формат А4

ПВ4.05.02.00СБ

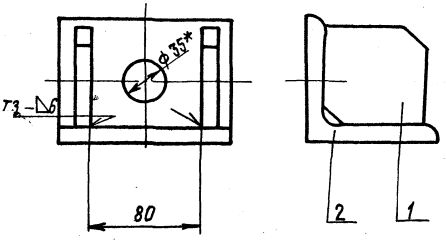

1. Сварку производить по ГОСТ 5264-80 Электроды сварочные типа Э42А ГОСТ 9467-75.
2. Неуказанные предельные отклонения размеров: $\pm \frac{IT16}{2}$.
3. *Размер для справок.

Изм.	Лист	№ докум.	Подп.	Дата	ПВ4.05.01.00СБ			
Разраб.		Кузьмина		3.83	Кронштейн Сборочный чертеж	Лит.	Масса	Масшт.
Пров.		Числова		3.83		И	1,85	1:2
Т.контр.						Лист	Листов 1	
ГИП		Тюрин		3.83		Гипронефтеспецмонтаж г. Москва		
Н.контр.		Панова		03.83				
Утв.		Кузнецов		03.83				

Формат А4

ПВ4.05.00.03

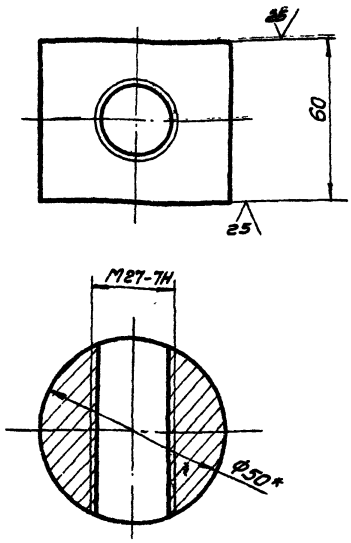

1. Неуказанные предельные отклонения размеров: отверстий – H16; валов – h 16; остальных ± IT16/2
2. *Размер для справок.

Изм.	Лист	№ докум.	Подп.	Дата	ПВ4.05.00.03		
Разраб.		Кузьмина		3.83	Гайка	Лит.	Масса	Масштаб
Пров.		Чуеława		3.83		И	1.2	1:1
Т.контр.						Лист	Листов 1
ГИП		Тюрин		3.83	Круг В60 ГОСТ 2590-71 / Ст.3 ГОСТ 535-79	Стройнефтеспецмонтаж г. Москва	
Н.контр.		Панова		3.83			
Утв.		Кузнецов		3.83			

Формат 11

ПВ4.05.01.02

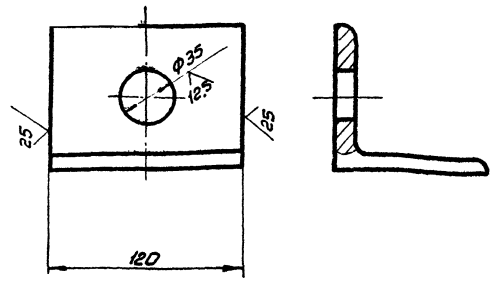

1. Неуказанные предельные отклонения размеров: отверстий H16, остальных ± IT16/2

Изм.	Лист	№ докум.	Подп.	Дата	ПВ4.05.01.01		
Разраб.		Кузьмина		3.83	Уголок	Лит.	Масса	Масштаб
Пров.		Чуеława		3.83		И	1.25	1:2
Т.контр.						Лист	Листов 1
ГИП		Тюрин		3.83	Уголок Б90х90х8 ГОСТ 8509-72 / Ст.3 ГОСТ 535-79	Стройнефтеспецмонтаж г. Москва	
Н.контр.		Панова		3.83			
Утв.		Кузнецов		3.83			

Инв.№ подл. | Подп. и дата | Взам.инв.№ | Инв.№ дубл. | Подп. и дата

Формат 11

ПВ4.05.00.00СБ

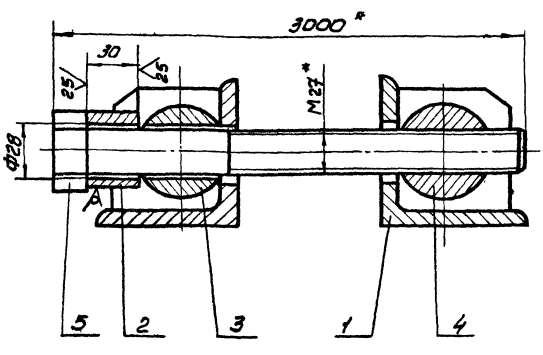

1. Неуказанные предельные отклонения размеров: ± IT16/2
2. *Размеры для справок.

Изм.	Лист	№ докум.	Подп.	Дата	ПВ4.05.00.00СБ		
Разраб.		Кузьмина		3.83	Стяжное приспособление. Сборочный чертеж.	Лит.	Масса	Масштаб
Пров.		Чуеława		3.83		И	7.6	1:2
Т.контр.						Лист	Листов 1
ГИП		Тюрин		3.83		Стройнефтеспецмонтаж г. Москва	
Н.контр.		Панова		3.83			
Утв.		Кузнецов		3.83			

Формат 11

ПВ4.05.01.02

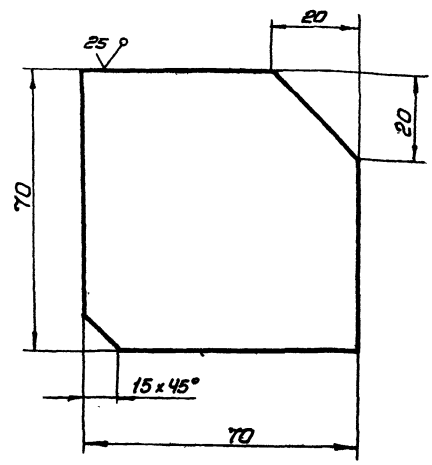

1. Неуказанные предельные отклонения размеров ± IT16/2

Изм.	Лист	№ докум.	Подп.	Дата	ПВ4.05.01.02		
Разраб.		Кузьмина		3.83	Ребро	Лит.	Масса	Масштаб
Пров.		Чуеława		3.83		И	0,3	1:1
ГИП		Тюрин		3.83		Лист	Листов 1
Н.контр.		Панова		3.83	Лист Б8 ГОСТ 19903-74 / Ст.3 ГОСТ 14637-79	Стройнефтеспецмонтаж г. Москва	
Утв.		Кузнецов		3.83			

Копировал Б.Ф.З. Формат 11

Инв.№ подл. | Подп. и дата | Взам.инв.№ | Инв.№ дубл. | Подп. и дата

Формат	Зона	Поз.	Обозначение	Наименование	Кол.	Примеч.
				Документация		
12			ПВ7.11.00.00 СБ	Сборочный чертеж		
				Детали		
11		1	ПВ7.11.00.01	Уголок	2	

Изм.	Лист	№ докум.	Подп.	Дата
Разраб.		Числова		3.83
Пров.		Кузьмина		3.83
Т. контр.		Тюрин		3.83
Н. контр.		Панова		03.83
Утв.		Кузнецов		03.83

ПВ7.11.00.00

Клин

Лит.	Лист	Листов
И		1

Гипронефтеспецмонтаж г. Москва

Формат 11

ПВ7.11.00.01

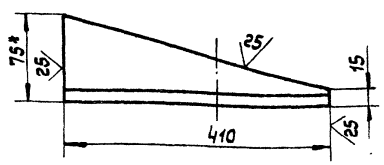

1. Неуказанные предельные отклонения размеров: валов - h16.
2. * Размер для справок.

Изм.	Лист	№ докум.	Подп.	Дата
Разраб.		Числова		3.83
Пров.		Кузьмина		3.83
Т. контр.		Тюрин		3.83
Гип		Тюрин		3.83
Н. контр.		Панова		03.83
Утв.		Кузнецов		03.83

ПВ7.11.00.01

Уголок

Уголок Б-75×75×8 ГОСТ 8509-72 / Ст. 3 ГОСТ 535-79

Лит.	Масса	Масштаб
И	3,6	1:5

Лист | Листов 1

Гипронефтеспецмонтаж г. Москва

Формат 11

ПВ7.11.00.00СБ

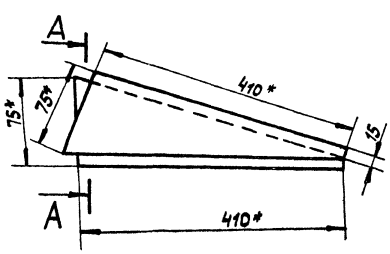

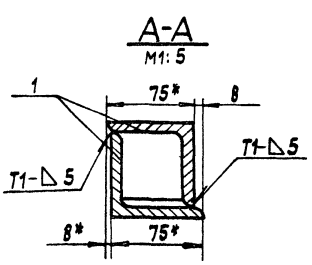

1. Сварочные швы по ГОСТ 5264-80. Электроды сварочные типа Э42А ГОСТ 9467-75.
2. Неуказанные предельные отклонения размеров: остальных $\pm \frac{УТ16}{2}$.
3. * Размеры для справок.

Изм.	Лист	№ докум.	Подп.	Дата
Разраб.		Числова		3.83
Пров.		Кузьмина		3.83
Т. контр.		Тюрин		3.83
Гип		Тюрин		3.83
Н. контр.		Панова		03.83
Утв.		Кузнецов		03.83

ПВ7.11.00.00СБ

Клин
Сборочный чертеж

Лит.	Масса	Масштаб
И	4,0	1:5

Лист | Листов: 1

Гипронефтеспецмонтаж г. Москва

Копировал:

Формат 12

ПВ10.06.00.00СБ

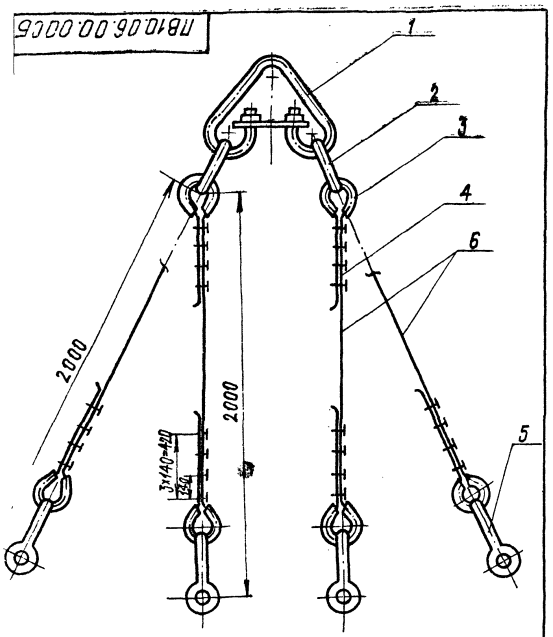

Изм.	Лист	№ докум.	Подп.	Дата
Разраб.		Кузьмина		3.83
Пров.		Числова		3.83
Н.контр.				
ГИП		Тюрин		3.83
Утв.		Панова Кузнецов		05.83 07.83

ПВ10.06.00.00СБ

Строп 4-ветвевой Q=6,5т
Сборочный чертеж

Лит.	Масса	Масштаб
И	62,3	-

Лист Листов 1

Гипронефтеспецмонтаж г.Москва

Формат 11

Формат	Зона	Поз.	Обозначение	Наименование	Кол.	Примечание
				Документация		
11			ПВ10.06.00.00СБ	Сборочный чертеж		
				Стандартные изделия		
		1		Звено 4-I-10		
				ОСТ24.090.49-79	1	22,4кг
		2		Звено 8-I-4,0		
				ОСТ24.090.49-79	2	5,76кг
		3		Коуш 50		
				ГОСТ 2224-72	8	0,2кг
		4		Зажим ЗК-16		
				ТУ36 1839-75	32	0,32кг
		5		Скоба СА20		
				ОСТ 5,2312-79	4	1,0кг.
				Материалы		
		6		Канат 16,5-Г-Т-1764-(180)		
				ГОСТ 7668-80	4	2,5кг
				L=3000±5		

Инв.№подл. | Подп. и дата | Взам.инв.№ | Инв.№дубл. | Подп. и дата

Изм.	Лист	№ докум.	Подп.	Дата
Разраб.		Кузьмина		3.83
Пров.		Числова		3.83
ГИП		Тюрин		3.83
Н.контр.		Панова		05.83
Утв.		Кузнецов		03.83

ПВ10.06.00.00

Строп 4-ветвевой

Лит.	Лист	Листов
И		1

Гипронефтеспецмонтаж г.Москва

Формат 11

ПВ5.13.00.00СБ

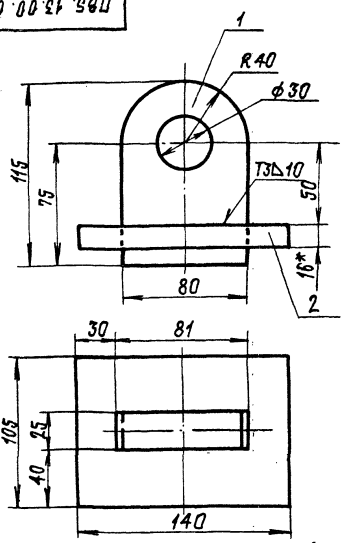

1. Сварные швы по ГОСТ 5264-80. Электроды сварочные типа Э42А ГОСТ 9467-75.
2. Неуказанные предельные отклонения размеров-отверстий - по H16, валов - по h16, остальных - $\pm \frac{JT16}{2}$.
3* Размеры для справок.

Изм.	Лист	№ докум.	Подп.	Дата
Разраб.		Кузьмина		3.83
Пров.		Числова		3.83
Т.контр.				
Н.контр.		Тюрин		3.83
Утв.		Панова Кузнецов		05.83 07.83

ПВ5.13.00.00СБ

Приспособление строповочное
Сборочный чертеж

Лит.	Масса	Масштаб
И	2,85	1:2

Лист Листов 1

Гипронефтеспецмонтаж г. москва

Формат 11

Формат	Зона	Поз.	Обозначение	Наименование	Кол.	Примечание
				Документация		
11			ПВ5.13.00.00СБ	Сборочный чертеж		
				Детали		
		1	ПВ5.13.00.01	Стойка		
				Лист Б-2-ГОСТ 19903-74 Ст.3 ГОСТ 14637-79		
				Н5×80	1	1,6кг
		2	ПВ5.13.00.02	Пластина		
				Лист Б-16 ГОСТ 19903-74 Ст.3 ГОСТ 14637-79		
				105±1,1мм×140±12мм	1	1,25кг

Инв.№подл. | Подп. и дата | Взам.инв.№ | Инв.№дубл. | Подп. и дата

Изм.	Лист	№ докум.	Подп.	Дата
Разраб.		Кузьмина		3.83
Пров.		Числова		3.83
ГИП		Тюрин		3.83
Н.контр.		Панова		05.83
Утв.		Кузнецов		03.83

ПВ5.13.00.00

Приспособление строповочное

Лит.	Лист	Листов
И		1

Гипронефтеспецмонтаж г.Москва

Формат 11

ПВ7.66.00.00СБ

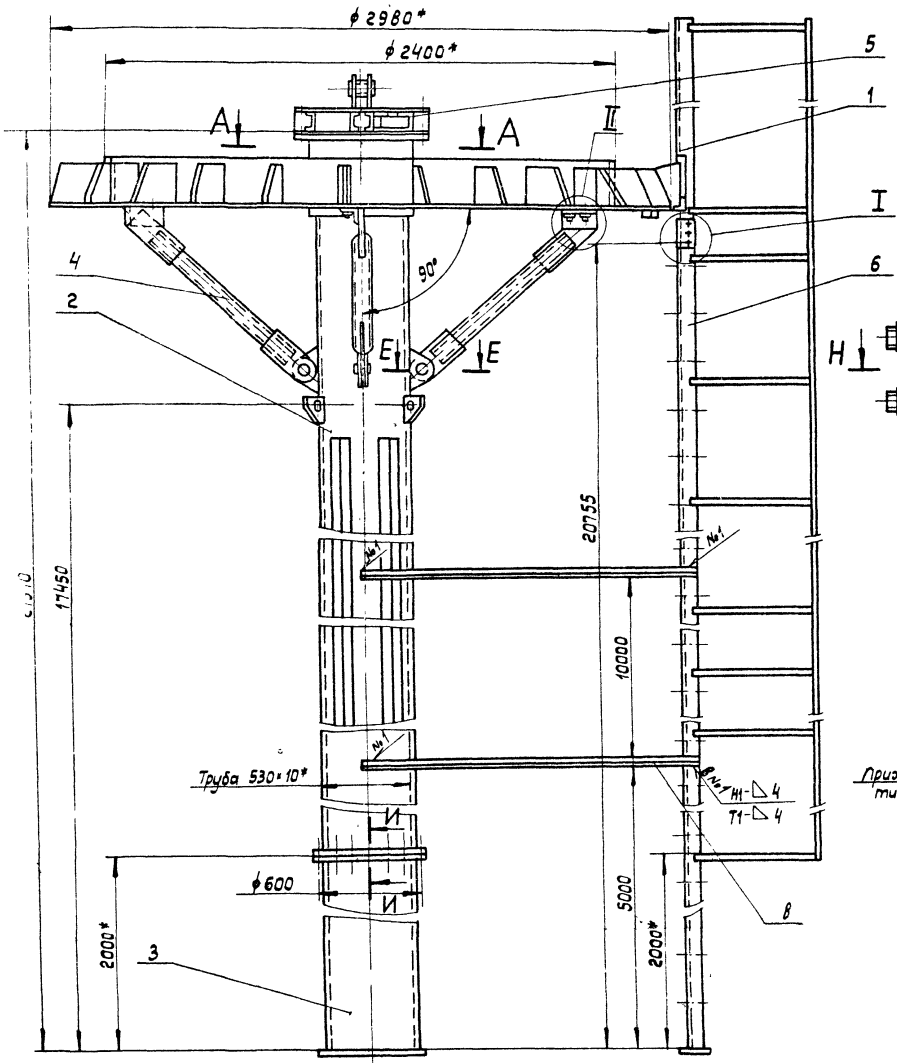

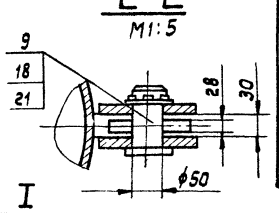

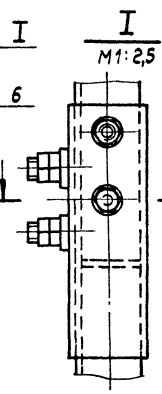

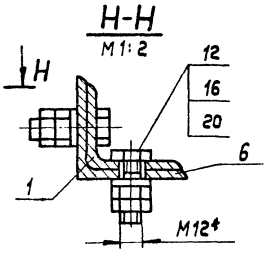

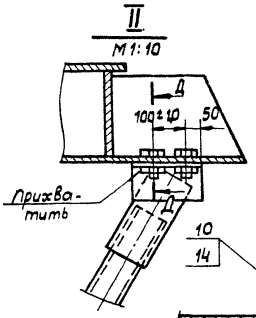

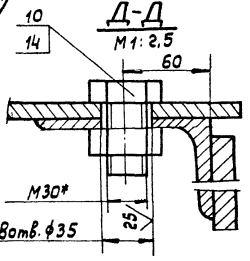

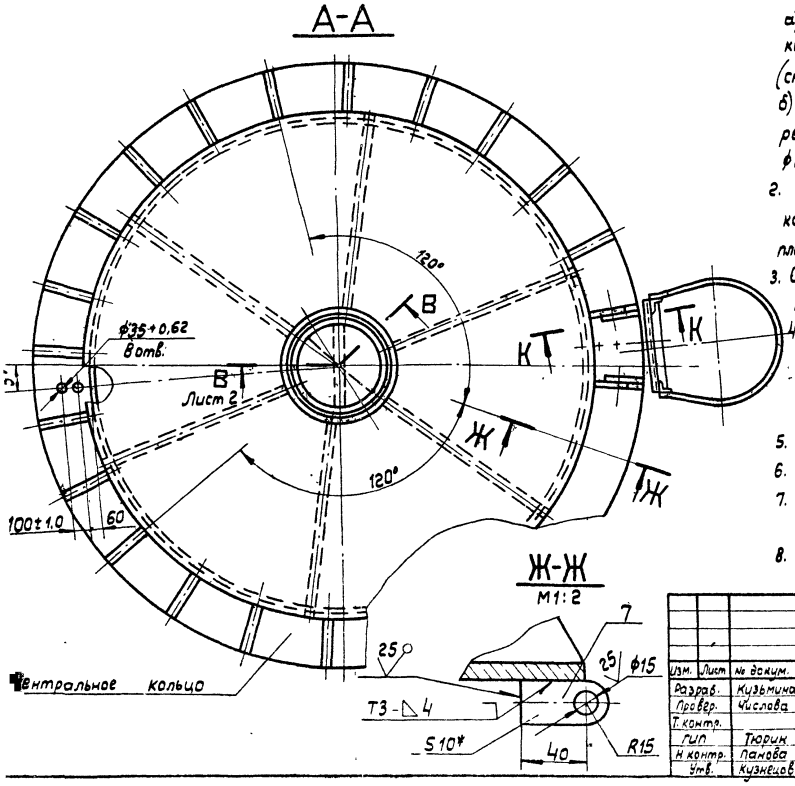

1. Подготовка центрального кольца:
   а) в местах крепления подкосов (поз. 4) к центральному кольцу по месту просверлить 8отв. (2=4) ф35+0,62 (см. Д-Д). Шероховатость поверхности 12,5;
   б) в месте крепления лестницы (поз. 1) в двух смежных ребрах центрального кольца по месту просверлить 2 отв. ф22+0,52 (см. К-К). Шероховатость поверхности 12,5.
2. Центральное кольцо с закрепленным на нем оголовником (поз. 5) установить на стойку до упора. Между нижней плоскостью центрального кольца и стойкой выдержать угол 90°.
3. Сварные швы по ГОСТ 5264-80, Электроды сварочные типа Э42А ГОСТ 9467-75.
4. Неуказанные предельные отклонения размеров:
   отверстий H16;
   валов h16;
   остальных ± IT16/2.
5. Шероховатость поверхностей реза для деталей 54- 25.
6. * Размеры для справок.
7. Размер 21370 дан с учетом строительного подъема (+100 мм).
8. Настоящая стойка разработана для типового проекта 704-1-70.

Изм.	Лист	№ докум.	Подп.	Дата
Разраб.		Кузьмина		3.83
Провер.		Числова		3.83
Т. контр.				
ГИП		Тюрин		3.83
Н. контр.		Панова		03.83
Утв.		Кузнецов		03.83

ПВ7.66.00.00 СБ

Стойка монтажная

Сборочный чертеж

Лит.	Масса	Масштаб
И	4920	1:20

Лист 1 Листов 2

Гипронефтеспецмонтаж г. Москва.

Копировал

Формат А2

Зона	Поз.	Обозначение	Наименование	Кол.	Примечание
			Документация		
		ПВ7.66.02.00СБ	Сборочный чертеж		
			Детали		
	1	ПВ7.66.02.01	Ушко	8	
	2	ПВ7.66.02.02	Кронштейн	5	
	3	ПВ7.66.02.03	Ограничитель		
			Лист Б-10 ГОСТ 19903-74 / Ст.3 ГОСТ 14637-79		
			D=190	2	0,1кг
	4	ПВ7.66.02.04	Направляющая		
			Полоса Б-10×32×400 ГОСТ 103-76 / Ст.3 ГОСТ 535-79	6	4,0кг
	5	ПВ7.66.02.05	Стойка		
			Труба 530×10 ГОСТ 8732-78 / В10 ГОСТ 8731-74		
			L=19370	1	2560,0
	6	ПВ7.66.02.06	Балка усилительная		
			Уголок Б-125×125×10 ГОСТ 8509-72 / Ст.3 ГОСТ 535-79		
			L=12000	4	230кг.
	7	ПВ7.66.02.07	Поперечина		
			Труба 108×6 ГОСТ 8732-78 / В10 ГОСТ 8731-74		
			L=550	1	6,2кг.
			Стандартные изделия		
	8		Фланец 500-6 ГОСТ 12820-80	1	19,7кг

Изм.	Лист	№ докум.	Подп.	Дата
Разраб.		Кузьмина		3.83
Пров.		Числова		3.83
ГИП		Тюрин		3.83
Н.контр.		Панова		03.83
Утв.		Кузнецов		03.83

ПВ7.66.02.00

Стойка I

Лит.	Лист	Листов
И		1

Гипронефтеспецмонтаж г. Москва

Формат 11

ПВ7.66.00.00СБ

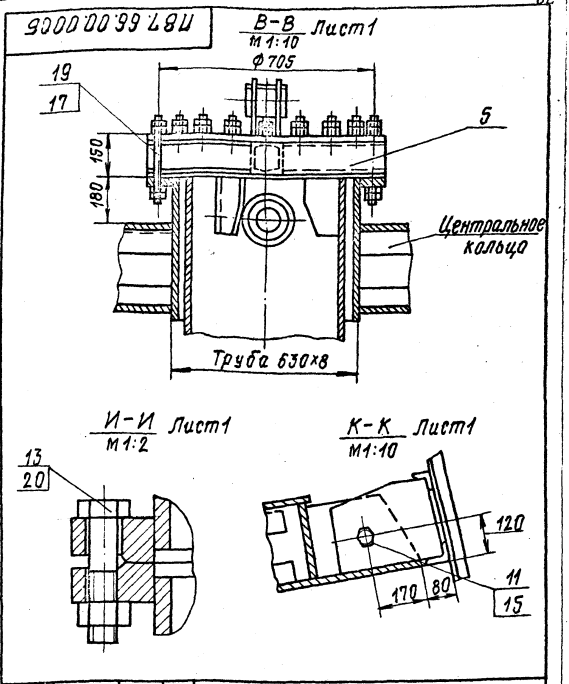

Изм.	Лист	№ докум.	Подп.	Дата
Разраб.		Кузьмина		3.83
Пров.		Числова		3.83
Т.контр.				
ГИП		Тюрин		3.83
Н.контр.		Панова		03.83
Утв.		Кузнецов		03.83

ПВ7.66.00.00СБ

Стойка монтажная Сборочный чертеж

Лит.	Масса	Масштаб
И	–	–

Лист | Листов 2

Гипронефтеспецмонтаж г. Москва

Формат 11

Формат	Зона	Поз.	Обозначение	Наименование	Кол.	Примечание
				Болты ГОСТ 7798-70		
		10		Болт М30×60.56.026	8	0,58кг
		11		Болт М20×60.56.026	2	0,22кг
		12		Болт М12×40.56.026	8	0,05кг
		13		Болт М24×90.56.026	20	0,3кг
				Гайки ГОСТ 5915-70		
		14		Гайка М30.5.026	8	0,23кг
		15		Гайка М20.6.026	4	0,06кг
		16		Гайка М12.6.026	16	0,02кг
		17		Гайка М24.6.026	68	0,16кг
		18		Шайба 50.02.026		
				ГОСТ 9649-78	4	0,09кг
		19		Шпилька А2М24×350 38/65		
				3II.4.026 ГОСТ 9066-75	24	1,3кг
		20		Шайба 12.01.026		
				ГОСТ 11371-78	8	0,01кг
		21		Шплинт 8×60-002		
				ГОСТ 397-79	4	0,03кг

Изм.	Лист	№ докум.	Подп.	Дата

ПВ7.66.00.00

Лист 2

Формат 11

Формат	Зона	Поз.	Обозначение	Наименование	Кол.	Примечание
				Документация		
22			ПВ7.66.00.00СБ	Сборочный чертеж		
				Сборочные единицы		
11		1	ПВ7.66.01.00	Лестница I	1	
11		2	ПВ7.66.02.00	Стойка I	1	
11		3	ПВ7.66.03.00	Стойка II	1	
11		4	ПВ7.66.04.00	Подкос	4	
11		5	ПВ7.66.05.00	Оголовник	1	
11		6	ПВ7.66.06.00	Лестница II	1	
				Детали		
Б4		7	ПВ7.66.00.01	Кронштейн		
				Лист Б-10 ГОСТ 19903-74 / Ст.3 ГОСТ 14637-79		
				30×55	3	0,2кг
Б4		8	ПВ7.66.00.02	Уголок		
				Уголок Б-25×25×4 ГОСТ 6509-72 / Ст.3 ГОСТ 535-79		
				L=2000	4	2,92кг
				Стандартные изделия		
		У		Ось 22-50Х5×85.45.ЦБ		
				ГОСТ 9650-80	4	1,6кг

Изм.	Лист	№ докум.	Подп.	Дата
Разраб.		Кузьмина		3.83
Пров.		Числова		3.83
ГИП		Тюрин		3.83
Н.контр.		Панова		03.83
Утв.		Кузнецов		03.83

ПВ7.66.00.00

Стойка монтажная

Лит.	Лист	Листов
И	1	2

Гипронефтеспецмонтаж г. Москва

Формат 11

ПВ7.66.02.02

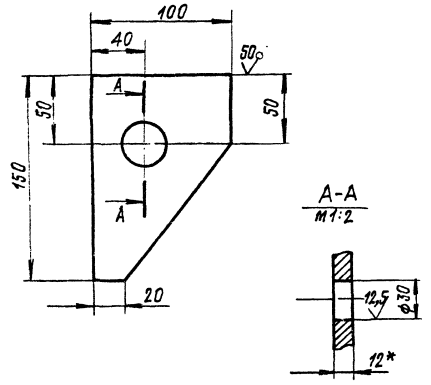

1. Неуказанные предельные отклонения размеров:
   отверстий - H16;
   валов - h16;
   остальных $\pm \frac{JT16}{2}$.
2. *Размер для справок

Изм.	Лист	№ докум.	Подп.	Дата
Разраб.		Кузьмина		3.83
Пров.		Числова		3.83
Т.контр.				
ГИП		Тюрин		3.83
Н.контр.		Панова		3.83
Утв.		Кузнецов		3.83

ПВ7.66.02.02

Кронштейн

Лит.	Масса	Масштаб
И	0,90	1:2

Лист Листов 1

Лист Б-12 ГОСТ 19903-74
Ст.3 ГОСТ 14637-79

Гипронефтеспецмонтаж г. Москва

Формат А1

ПВ7.66.02.01

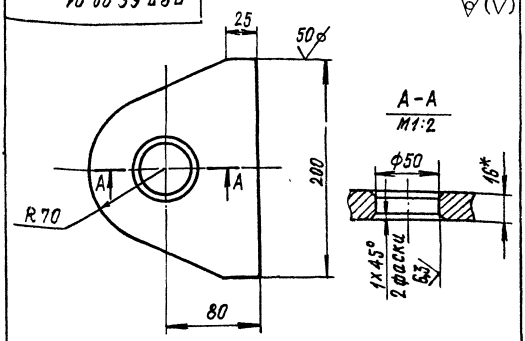

1. Неуказанные предельные отклонения размеров:
   отверстий - H16;
   валов - h16;
   остальных $\pm \frac{JT16}{2}$.
2. *Размер для справок

Изм.	Лист	№ докум.	Подп.	Дата
Разраб.		Кузьмина		3.83
Пров.		Числова		3.83
Т.контр.				
ГИП		Тюрин		3.83
Н.контр.		Панова		3.83
Утв.		Кузнецов		3.83

ПВ7.66.02.01

Ушко

Лит.	Масса	Масштаб
И	25	1:2,5

Лист Листов 1

Лист Б-16 ГОСТ 19903-74
Ст.3 ГОСТ 14637-79

Гипронефтеспецмонтаж г. Москва

Формат А1

ПВ7.66.02.00СБ

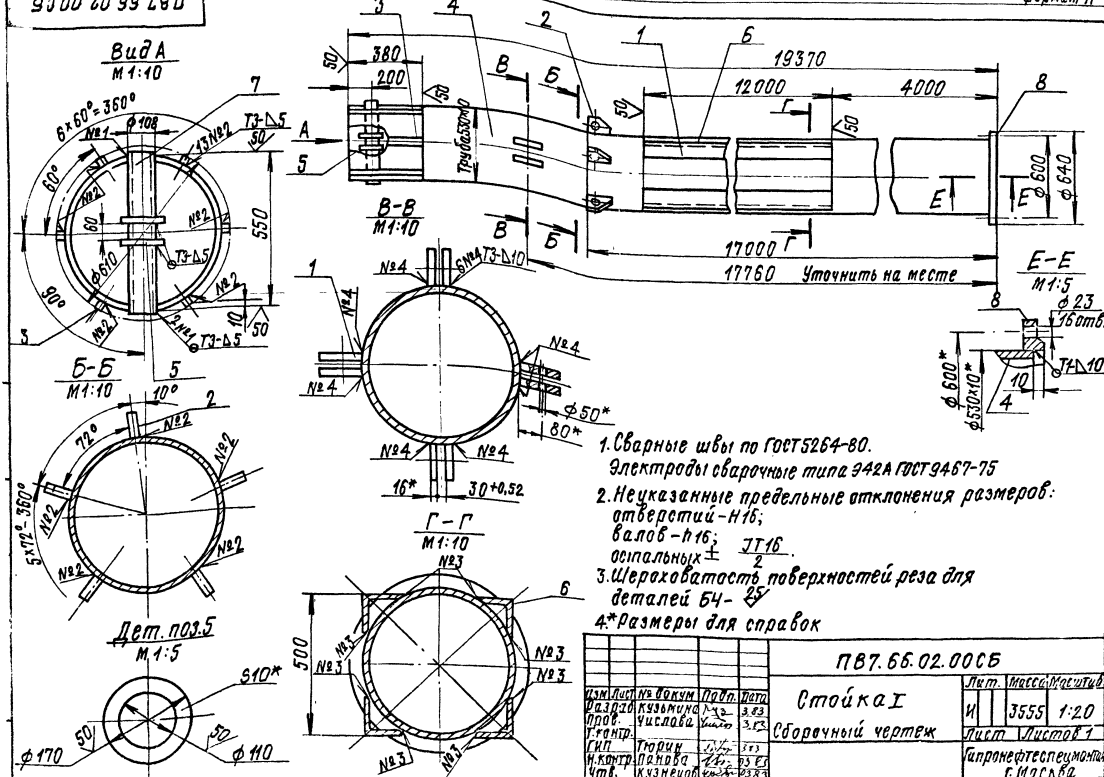

1. Сварные швы по ГОСТ 5264-80.
   Электроды сварочные типа Э42А ГОСТ 9467-75
2. Неуказанные предельные отклонения размеров:
   отверстий - H16;
   валов - h16;
   остальных $\pm \frac{JT16}{2}$.
3. Шероховатость поверхностей реза для деталей БЧ- 25
4. *Размеры для справок

Изм.	Лист	№ докум.	Подп.	Дата
Разраб.		Кузьмина		3.83
Пров.		Числова		3.83
Т.контр.				
ГИП		Тюрин		3.83
Н.контр.		Панова		3.83
Утв.		Кузнецов		3.83

ПВ7.66.02.00СБ

Стойка I

Сборочный чертеж

Лит.	Масса	Масштаб
И	3555	1:20

Лист Листов 1

Гипронефтеспецмонтаж г. Москва

Формат А2

Инв. № подл. | Подп. и дата | Взам. инв. № | Инв. № дубл. | Подп. и дата

Гр. пр 704-1-1/11.84 ал VII

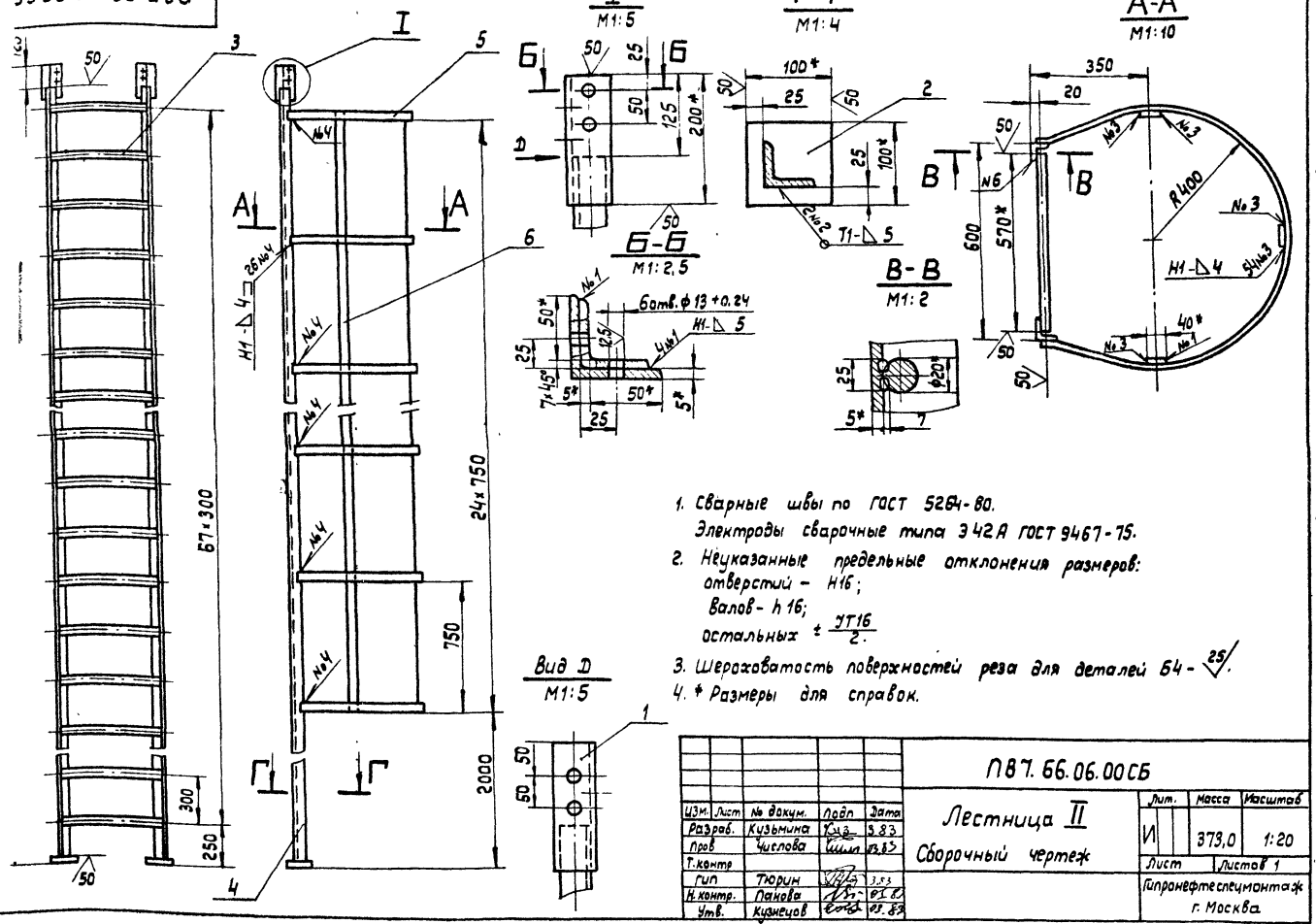

1. Сварные швы по ГОСТ 5264-80.
   Электроды сварочные типа Э42А ГОСТ 9467-75.
2. Неуказанные предельные отклонения размеров:
   отверстий – H16;
   валов – h16;
   остальных $\pm \frac{IT16}{2}$.
3. Шероховатость поверхностей реза для деталей Б4 – $\sqrt{25}$.
4. * Размеры для справок.

Изм.	Лист	№ докум.	Подп.	Дата
Разраб.		Кузьмина		3.83
Пров.		Числова		03.83
Т.контр.				
ГИП		Тюрин		3.83
Н.контр.		Панова		03.83
Утв.		Кузнецов		03.83

ПВ7.66.06.00СБ

Лестница II

Сборочный чертеж

Лит.	Масса	Масштаб
И	373,0	1:20
Лист	Листов 1	

Гипронефтеспецмонтаж г. Москва

Формат	Зона	Поз.	Обозначение	Наименование	Кол.	Примечание
				Документация		
12			ПВ7.66.01.00СБ	Сборочный чертеж		
				Детали		
Б4		1	ПВ7.66.01.01	Кронштейн		
				Лист Б-16 ГОСТ 19903-74 / Ст.3 ГОСТ 14637-79		
				350 × 290	2	12,5 кг.
Б4		2	ПВ7.66.01.02	Ограждение		
				Полоса Б-4×40×2050 ГОСТ 103-76 / Ст.3 ГОСТ 535-79	3	2,6 кг.
Б4		3	ПВ7.66.01.03	Ограждение		
				Полоса Б-4×40×1600 ГОСТ 103-76 / Ст.3 ГОСТ 535-79	3	2,9 кг.
				Уголок		
				Уголок Б-50×50×5 ГОСТ 8509-72 / Ст.3 ГОСТ 535-79		
Б4		4	ПВ7.66.01.04	L = 1850	2	7,0 кг.
Б4		5	ПВ7.66.01.05	L = 590	2	2,2 кг.
Б4		6	ПВ7.66.01.06	Уголок		
				Уголок Б-25×25×5 ГОСТ 8509-72 / Ст.3 ГОСТ 535-79		
				L = 550	1	0,8 кг.
Б4		7	ПВ7.66.01.07	Круг		
				Круг В-20 ГОСТ 2590-71 / Ст.3 ГОСТ 535-79		
				L = 570	1	1,5 кг.

Изм.	Лист	№ докум.	Подп.	Дата
Разраб.		Кузьмина		3.83
Пров.		Числова		03.83
ГИП		Тюрин		3.83
Н.контр.		Панова		03.83
Утв.		Кузнецов		03.83

ПВ7.66.01.00

Лестница I

Лит.	Лист	Листов
И		1

Гипронефтеспецмонтаж г. Москва

			Обозначение	Наименование	Кол.	Примечание
				Документация		
12			ПВ7.66.06.00СБ	Сборочный чертеж		
				Детали		
Б4		1	ПВ7.66.06.01	Накладка		
				Уголок Б-63×63×5 ГОСТ 8509-72 / Ст.3 ГОСТ 535-79	4	0,47 кг.
Б4		2	ПВ7.66.06.02	Плита		
				Полоса Б-10×100×100 ГОСТ 103-76 / Ст.3 ГОСТ 535-79	2	0,8 кг.
Б4		3	ПВ7.66.06.03	Перекладина		
				Круг В20 ГОСТ 2590-71 / Ст.3 ГОСТ 535-79		
				L = 570	68	1,5 кг.
Б4		4	ПВ7.66.06.04	Стойка		
				Уголок Б-50×50×5 ГОСТ 8509-72 / Ст.3 ГОСТ 535-79		
				L = 20755	2	65 кг.
Б4		5	ПВ7.66.06.05	Ограждение		
				Полоса Б-4×40×2050 ГОСТ 103-76 / Ст.3 ГОСТ 535-79	25	2,6 кг.
Б4		6	ПВ7.66.06.06	Ограждение		
				Полоса Б-4×40×1950 ГОСТ 103-76 / Ст.3 ГОСТ 535-79	3	22 кг.

Изм.	Лист	№ докум.	Подп.	Дата
Разраб.		Кузьмина		3.83
Пров.		Числова		03.83
ГИП		Тюрин		3.83
Н.контр.		Панова		03.83
Утв.		Кузнецов		03.83

ПВ7.66.06.00

Лестница II

Лит.	Лист	Листов
И		1

Гипронефтеспецмонтаж г. Москва

Инв. № подл. | Подп. и дата | Взам. инв. № | Инв. № дубл. | Подп. и дата

ПВ7.66.05.00СБ

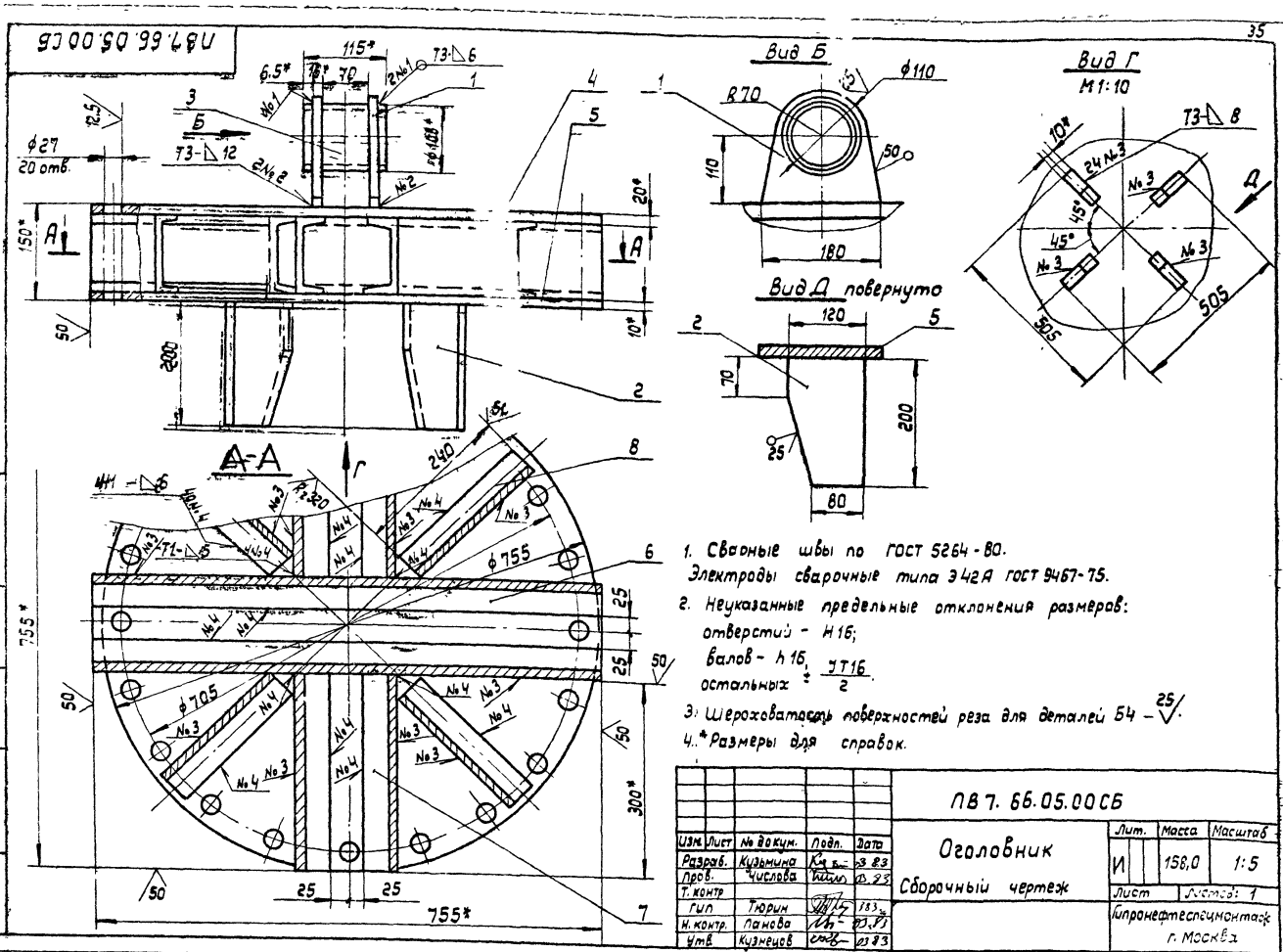

1. Сварные швы по ГОСТ 5264-80.
Электроды сварочные типа Э42А ГОСТ 9467-75.
2. Неуказанные предельные отклонения размеров:
отверстий - Н16;
валов - h16;
остальных $\pm \frac{IT16}{2}$.
3. Шероховатость поверхностей реза для деталей Б4 - 25.
4. *Размеры для справок.

Изм.	Лист	№ докум.	Подп.	Дата	ПВ7.66.05.00СБ	Лит.	Масса	Масштаб
Разраб.		Кузьмина		03.83	Оголовник	И	158,0	1:5
Пров.		Числова		03.83	Сборочный чертеж	Лист	Листов: 1	
Т. контр						Гипронефтеспецмонтаж г. Москва		
Гип		Тюрин		03.83				
Н. контр.		Панова		03.83				
Утв.		Кузнецов		03.83				

Инв. № подл. | Подп. и дата | Взам. инв. № | Инв. № дубл. | Подп. и дата

Формат 12

Формат	Зона	Поз.	Обозначение	Наименование	Кол.	Примечание
Б4		6	ПВ7.66.05.06	Швеллер		
				Швеллер 12 ГОСТ 8240-72 / Ст. 3 ГОСТ 535-79		
				L = 780	2	8,1кг.
Б4		7	ПВ7.66.05.07	Швеллер		
				Швеллер 12 ГОСТ 8240-72 / Ст.3 ГОСТ 535-79		
				L = 310	4	3,25кг.
Б4		8	ПВ7.66.05.08	Швеллер		
				Швеллер 12 ГОСТ 8240-72 / Ст. 3 ГОСТ 535-79		
				L = 240	4	2,5кг.

Изм.	Лист	№ докум.	Подп	Дата	ПВ7.66.05.00	Лист 2

Формат	Зона	Поз.	Обозначение	Наименование	Кол.	Примечание
				Документация		
12			ПВ7.66.05.00СБ	Сборочный чертеж		
				Детали		
Б4		1	ПВ7.66.05.01	Кронштейн		
				Лист Б-16 ГОСТ 19903-74 / Ст. 3 ГОСТ 14637-79		
				180 × 180	2	2,3кг.
Б4		2	ПВ7.66.05.02	Направляющая		
				Лист Б-16 ГОСТ 19903-74 / Ст.3 ГОСТ 14637-79		
				200 × 120	4	1,5кг.
Б4		3	ПВ7.66.05.03	Захват		
				Труба 108×6 ГОСТ 8732-78 / В10 ГОСТ 8731-74		
				L = 115	1	1,7кг.
Б4		4	ПВ7.66.05.04	Лист		
				Лист Б-20 ГОСТ 19903-74 / Ст. 3 ГОСТ 14637-79		
				D = 780	1	75,2кг.
Б4		5	ПВ7.66.05.05	Лист		
				Лист Б-10 ГОСТ 19903-74 / Ст. 3 ГОСТ 14637-79		
				D = 780	1	37,6кг.

Изм.	Лист	№ докум.	Подп	Дата	ПВ7.66.05.00	Лит	Лист	Листов
Разраб		Кузьмина		3.83	Оголовник	И	1	2
Пров		Числова		03.83		Гипронефтеспецмонтаж г. Москва		
Гип		Тюрин		03.83				
Н контр.		Панова		03.83				
Утв		Кузнецов		03.83				

Инв. № подл. | Подп. и дата | Взам. инв. № | Инв. № дубл. | Подп. и дата

Поз.	Обозначение	Наименование	Кол.	Примечание
		Документация		
11	ПВ7.66.03.00СБ	Сборочный чертеж		
		Детали		
4	1 ПВ7 66 03 01	Основание		
		Лист Б-10 ГОСТ 19903-74 Ст.3 ГОСТ 14637-79		
		D= 600	1	40,0кг.
1	2 ПВ7.66.03.02	Стойка		
		Труба 530×10 ГОСТ 8732-78 Б10 ГОСТ 8731-74		
		L=1980	1	256кг
		Стандартные изделия		
		Фланец 500-6 ГОСТ 12820-80	1	19,72кг

ПВ7.66.03.00

Изм.	Лист	№ докум.	Подп.	Дата
Разраб		Кузьмина		3.83
Пров		Числова		3.83
ГИП		Тюрин		3.83
Н.контр.		Панова		03.83
Утв.		Кузнецов		03.83

Стойка II

Лит.	Лист	Листов
И		1

Гипронефтеспецмонтаж г. Москва

ПВ7.66.03.00СБ

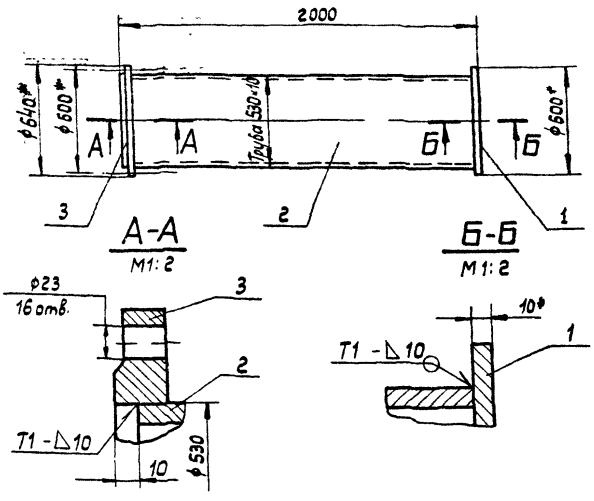

1. Сварные швы по ГОСТ 5264-80.
   Электроды сварочные типа Э42А ГОСТ 9467-75.
2. Неуказанные предельные отклонения размеров:
   отверстий - H16,
   валов - h16;
   остальных ± JT16/2
3. Шероховатость поверхностей ... для деталей Б4- 25/
4. * Размеры для справок.

Изм.	Лист	№ докум.	Подп.	Дата
Разраб.		Кузьмина		3.83
Пров.		Числова		3.83
Т.контр.				
ГИП		Тюрин		3.83
Н.контр.		Панова		03.83
Утв.		Кузнецов		03.83

ПВ7.66.03.00СБ

Стойка II
Сборочный чертеж

Лит.	Масса	Масштаб
И	278,0	1:20
Лист	Листов: 1	

Гипронефтеспецмонтаж г. Москва

Инв. № подл. | Подп. и дата | Взам. инв. № | Инв. № дубл. | Подп. и дата

ПВ7.66.01.00СБ

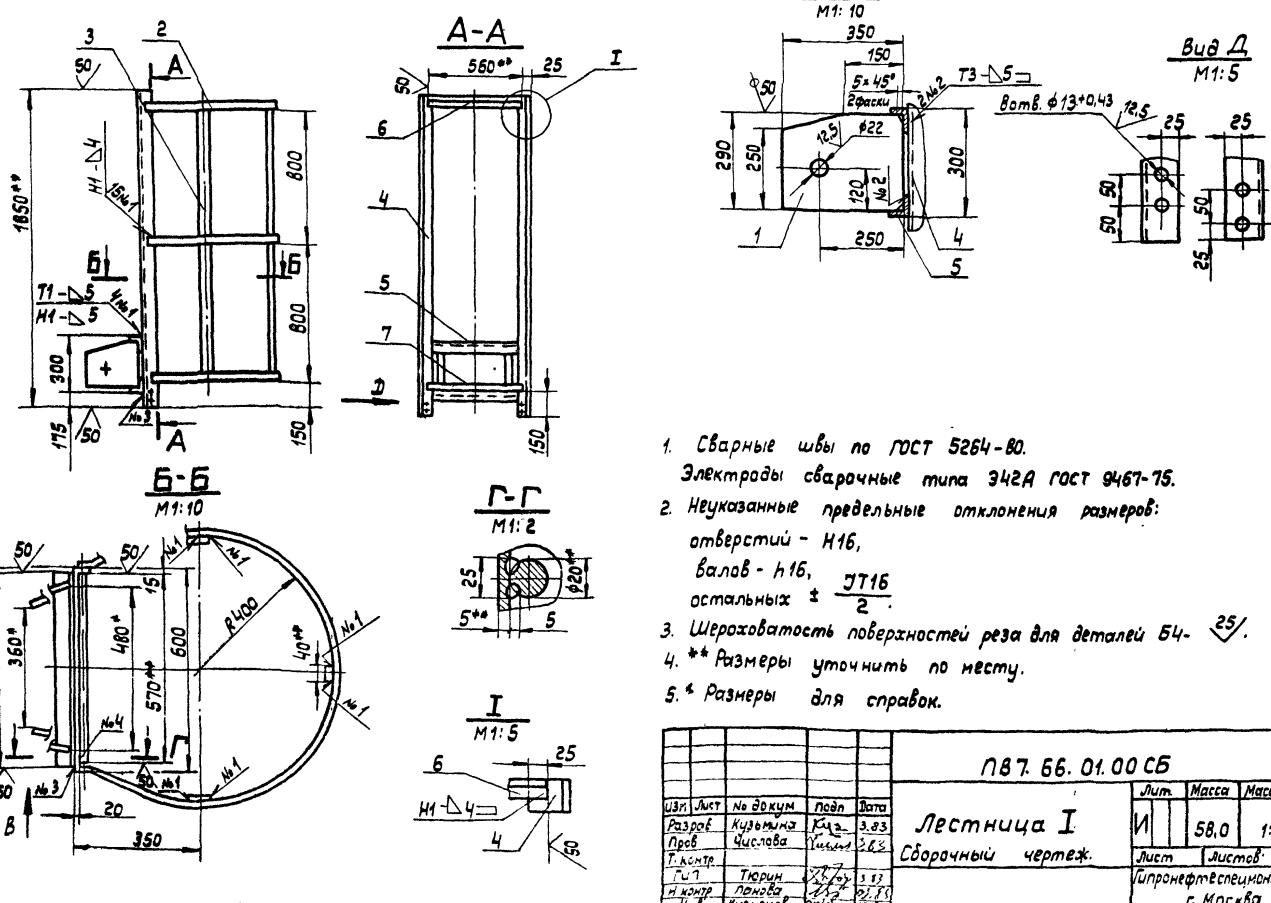

1. Сварные швы по ГОСТ 5264-80.
   Электроды сварочные типа Э42А ГОСТ 9467-75.
2. Неуказанные предельные отклонения размеров:
   отверстий - H16,
   валов - h16,
   остальных ± JT16/2.
3. Шероховатость поверхностей реза для деталей Б4- 25/.
4. ** Размеры уточнить по месту.
5. * Размеры для справок.

Изм.	Лист	№ докум.	Подп.	Дата
Разраб		Кузьмина		3.83
Пров		Числова		3.83
Т.контр.				
ГИП		Тюрин		3.83
Н.контр		Панова		03.83
Утв.		Кузнецов		03.83

ПВ7.66.01.00СБ

Лестница I
Сборочный чертеж.

Лит.	Масса	Масштаб
И	58,0	1:20
Лист	Листов: 1	

Гипронефтеспецмонтаж г. Москва

ПВ7.66.04.02

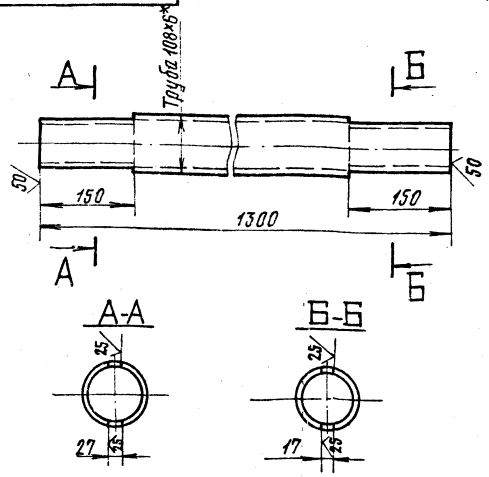

1. Неуказанные предельные отклонения размеров:
отверстий - H16;
валов - h16;
остальных $\pm \frac{JT16}{2}$.
2* Размер для справок.

Изм.	Лист	№ докум.	Подп.	Дата	ПВ7.66.04.02			
Разраб.		Кузьмина		3.83	Труба	Лит. И	Масса 26,2	Масштаб 1:5
Пров.		Числова		3.83		Лист	Листов 1	
Т.контр.								
ГИП		Тюрин		3.83	Труба 108×6 ГОСТ 8732-78 / В10 ГОСТ 8731-74	Гипронефтеспецмонтаж г. Москва		
Н.контр.		Панова		03.83				
Утв.		Кузнецов		03.83				

Инв.№ подл. | Подп. и дата | Взам.инв.№ | Инв.№ дубл. | Подп. и дата

формат 11

ПВ7.66.04.00СБ

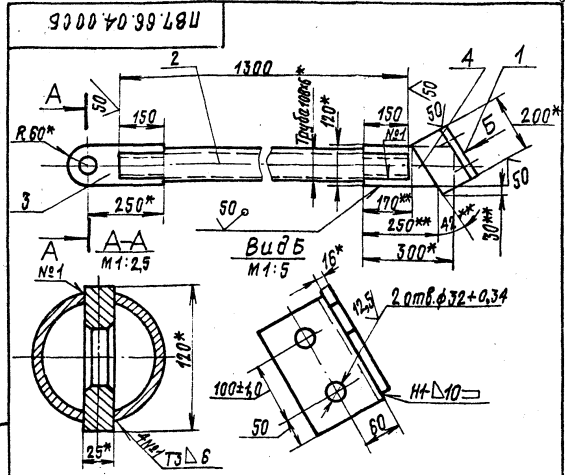

1. Сварные швы по ГОСТ 5264-80.
Электроды сварочные типа Э42А ГОСТ 9467-75
2. Неуказанные предельные отклонения размеров:
отверстий - H16;
валов - h16;
остальных $\pm \frac{JT16}{2}$.
3. Шероховатость поверхностей реза для деталей БЧ — 25
4** Размеры уточнить по месту при сборке
5* Размеры для справок

Изм.	Лист	№ докум.	Подп.	Дата	ПВ7.66.04.00СБ			
Разраб.		Кузьмина		3.83	Подкос	Лит. И	Масса 39,2	Масштаб 1:10
Пров.		Числова		3.83	Сборочный чертеж	Лист	Листов 1	
Т.контр.								
ГИП		Тюрин		3.83		Гипронефтеспецмонтаж г. Москва		
Н.контр.		Панова		03.83				
Утв.		Кузнецов		03.83				

Инв.№ подл. | Подп. и дата | Взам.инв.№ | Инв.№ дубл. | Подп. и дата

формат 11

ПВ7.66.04.03

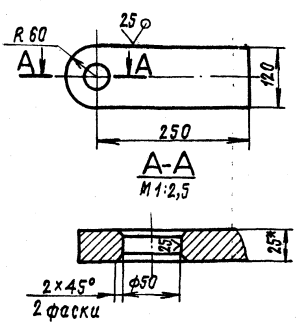

Неуказанные предельные отклонения размеров:
отверстий - H16;
валов - h16;
остальных $\pm \frac{JT16}{2}$.
* Размер для справок

Лист	№ докум.	Подп.	Дата	ПВ7.66.04.03			
Разраб.	Кузьмина		3.83	Ухо	Лит. И	Масса 6,4кг	Масштаб 1:5
Пров.	Числова		3.83		Лист	Листов 1	
Т.контр.							
ГИП	Тюрин		3.83	Лист Б-25 ГОСТ 19903-74 / Ст.3 ГОСТ 14637-79	Гипронефтеспецмонтаж г. Москва		
Н.контр.	Панова		03.83				
Утв.	Кузнецов		03.83				

формат 11

Формат	Зона	Поз.	Обозначение	Наименование	Кол.	Примечание
				Документация		
11			ПВ7.66.04.00СБ	Сборочный чертеж		
				Детали		
Б4		1	ПВ7.66.04.01	Уголок		
				Уголок Б-125×125×10 ГОСТ 8509-72 / Ст.3 ГОСТ 535-79		
				L=200	1	0,3кг.
11		2	ПВ7.66.04.02	Труба	1	
11		3	ПВ7.66.04.03	Ухо	1	
Б4		4	ПВ7.66.04.04	Полоса		
				Полоса Б-10×120×300 ГОСТ 103-76 / Ст.3 ГОСТ 535-79	1	4,5кг

Изм.	Лист	№ докум.	Подп.	Дата	ПВ7.66.04.00			
Разраб.		Кузьмина		3.83	Подкос	Лит. И	Лист	Листов 1
Пров.		Числова		3.83		Гипронефтеспецмонтаж г. Москва		
ГИП		Тюрин		3.83				
Н.контр.		Панова		03.83				
Утв.		Кузнецов		03.83				

Инв.№ подл. | Подп. и дата | Взам.инв.№ | Инв.№ дубл. | Подп. и дата

формат 11

ПВ 51.06.00.01

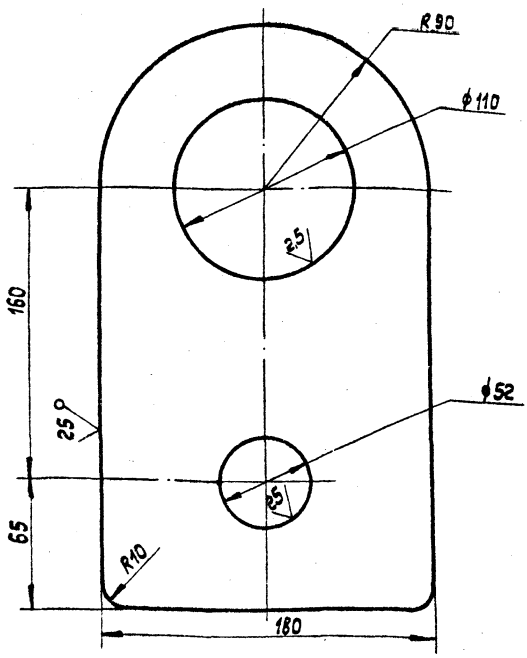

1. Неуказанные предельные отклонения размеров:
   отверстий - H16
   валов - h16
   остальных - $\pm \frac{JT16}{2}$

Изм.	Лист	№ докум.	Подп.	Дата	ПВ 51.06.00.01	Лит.	Масса	Масштаб
Разраб.		Кузьмина		3.83	Ухо	И	5,0	1:2
Пров.		Числова		3.83		Лист	Листов 1	
Т.контр.					Лист Б-ПН-18 ГОСТ 19903-74 / Вст. 3 сп 5 ГОСТ 14637-79	Гипронефтеспецмонтаж г. Москва		
ГИП		Тюрин		3.83				
Н.контр.		Панова		03.83				
Утв.		Кузнецов		03.83				

Формат 11

ПВ 51.06.00.02

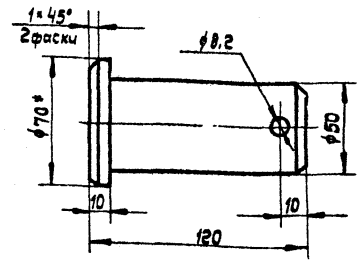

1. Неуказанные предельные отклонения размеров:
   отверстий - H16
   валов - h16
   остальных $\pm \frac{JT16}{2}$
2. * Размер для справок.

Изм.	Лист	№ докум.	Подп.	Дата	ПВ 51.06.00.02	Лит.	Масса	Масштаб
Разраб.		Кузьмина		3.83	Палец	И	1,6	1:2
Пров.		Числова		3.83		Лист	Листов: 1	
Т. контр.					Круг Б 72 ГОСТ 2590-71 / В Ст. 3 сп 5 ГОСТ 535-79	Гипронефтеспецмонтаж г. Москва		
ГИП		Тюрин		3.83				
Н. контр.		Панова		03.83				
Утв.		Кузнецов		03.83				

Инв. № подл. | Подп. и дата | Взам. инв. № | Инв. № дубл. | Подп. и дата

Формат 11

ПВ 51.06.00.00СБ

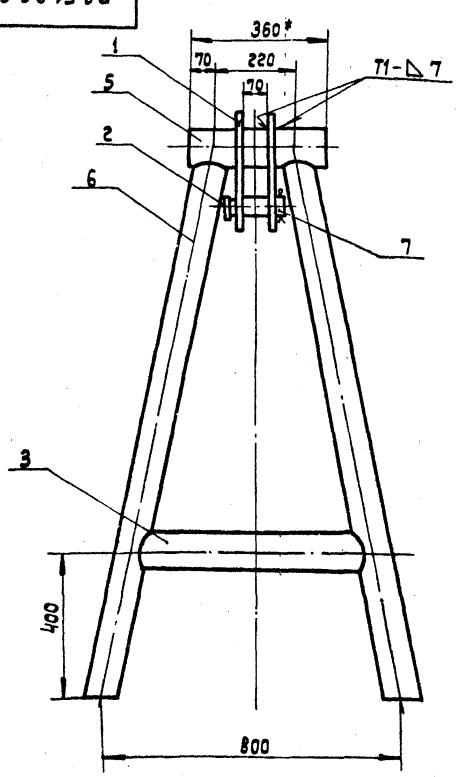

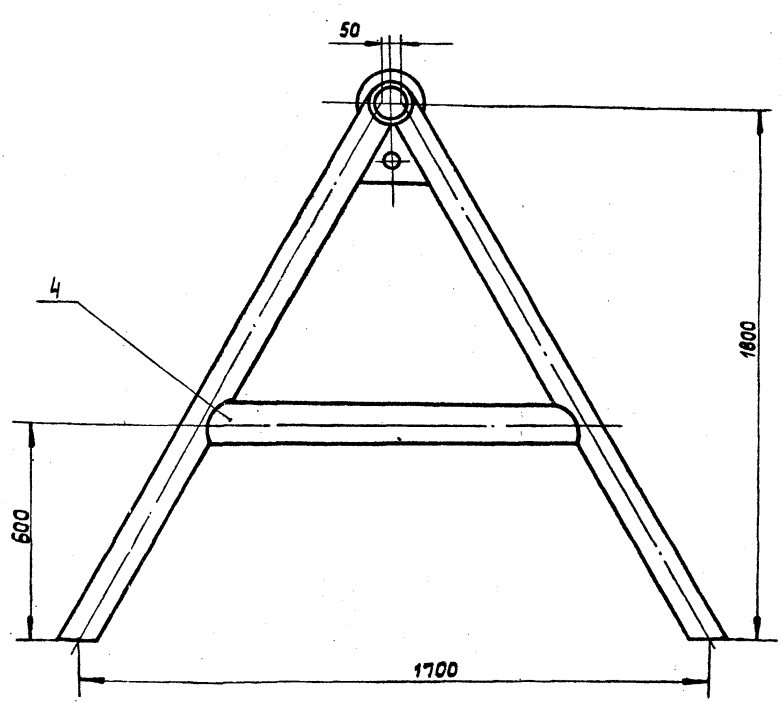

1. Сварные швы по ГОСТ 5264-80. Электроды сварочные типа Э42А ГОСТ 9467-75.
2. Неуказанные предельные отклонения размеров:
   отверстий - H16;
   валов - h16;
   остальных - $\pm \frac{JT16}{2}$.
3. Шероховатость поверхностей реза для деталей Б4 — 50.
4. * Размер для справок.

Изм.	Лист	№ докум.	Подпись	Дата	ПВ 51.06.00.00СБ	Лит.	Масса	Масштаб
Разраб.		Кузьмина		3.83	Козлы для демонтажа монтажной стойки. Сборочный чертеж.	И	112,0	1:10
Пров.		Числова		3.83		Лист	Листов 1	
Т. контр.						Гипронефтеспецмонтаж г. Москва		
ГИП		Тюрин		3.83				
Н. контр.		Панова		03.83				
Утв.		Кузнецов		03.83				

Инв. № подл. | Подп. и дата | Взам. инв. № | Инв. № дубл. | Подп. и дата

Формат 12

ПВ5.52.00.00СБ

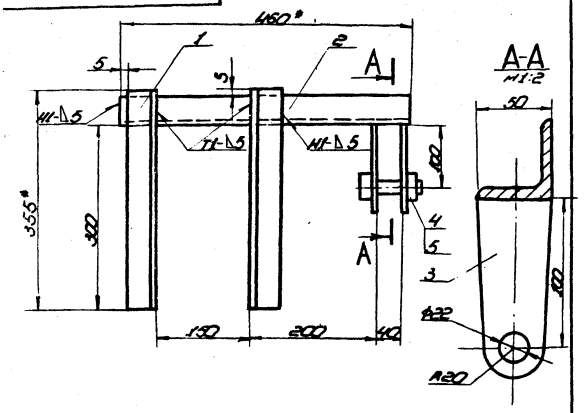

1. Сварные швы по ГОСТ 5264-80.
   Электроды сварочные типа Э42А ГОСТ 9467-75
2. Неуказанные предельные отклонения размеров: отверстий - Н16; валов - h16; остальных - $\pm\frac{IT16}{2}$.
3. Шероховатость поверхностей реза для дет. 64 - 50.
4. * Размеры для справок.

Изм.	Лист	№ докум.	Подп.	Дата	ПВ5.52.00.00СБ	Лит.	Масса	Масштаб
Разраб.		Кузьмина		3.83	Скоба для навешивания блока	И	6,0	1:2
Пров.		Чистова		3.83	Сборочный чертеж	Лист	Листов 1	
Т.контр.						Гипронефтеспецмонтаж г. Москва		
Н.контр.		Тюрин		3.83				
Утв.		Панова		01.83				
		Кузнецов		3.83				

Формат	Зона	Поз.	Обозначение	Наименование	Кол.	Примечание
				Документация		
11			ПВ5.52.00.00СБ	Сборочный чертеж		
				Детали		
64		1	ПВ5.52.00.01	Уголок		
				Уголок $\frac{Б\text{-}50\times50\times5\ ГОСТ\ 8509\text{-}72}{Ст.3\ ГОСТ\ 535\text{-}79}$		
				L = 355	2	1,3кг
64		2	ПВ5.52.00.02	Уголок		
				Уголок $\frac{Б\text{-}50\times50\times5\ ГОСТ\ 8509\text{-}72}{Ст.3\ ГОСТ\ 535\text{-}79}$		
				L = 460	1	1,7кг
64		3	ПВ5.52.00.03	Щека		
				Лист $\frac{Б\text{-}8\ ГОСТ\ 19903\text{-}74}{Ст.3\ ГОСТ\ 14637\text{-}79}$		
				50×120	2	0,4кг
				Стандартные изделия		
		4		Болт М20×75.58		
				ГОСТ 7798-70		
		5		Гайка М20		
				ГОСТ 5915-70		

Изм.	Лист	№ докум.	Подп.	Дата	ПВ5.52.00.00	Лит.	Лист	Листов
Разраб.		Кузьмина		3.83	Скоба для навешивания блока	И		1
Пров.		Чистова		3.83		Гипронефтеспецмонтаж г. Москва		
ГИП		Тюрин		3.83				
Н.контр.		Панова		01.83				
Утв.		Кузнецов		3.83				

Инв. № подл. | Подп. и дата | Взам. инв. № | Инв. № дубл. | Подп. и дата

ПВ51.06.00.03

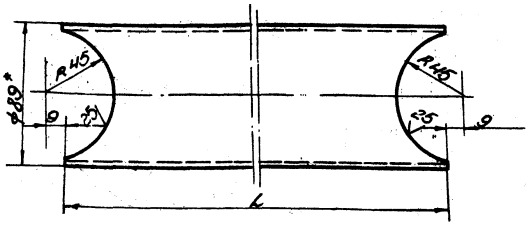

Обозначение	L, мм	Масса, кг
ПВ51.06.00.03	650	5.45
ПВ51.06.00.03-01	1170	9,0

1. Неуказанные предельные отклонения размеров: отверстий - Н16; валов - h16; остальных - $\pm\frac{IT16}{2}$
2. * Размер для справок

Изм.	Лист	№ докум.	Подп.	Дата	ПВ51.06.00.03	Лит.	Масса	Масштаб
Разраб.		Кузьмина		3.83	Труба	И	см. табл.	1:2
Пров.		Чистова		3.83		Лист	Листов 1	
Т.контр.						Труба $\frac{89\times4\ ГОСТ\ 8732\text{-}78}{Ст3Сп\ ГОСТ\ 8731\text{-}74}$	Гипронефтеспецмонтаж г. Москва	
ГИП		Тюрин		3.83				
Н.контр.		Панова		3.83				
Утв.		Кузнецов		3.83				

Инв. № подл. | Подп. и дата | Взам. инв. № | Инв. № дубл. | Подп. и дата

Формат: 11

Формат	Зона	Поз.	Обозначение	Наименование	Кол.	Примечание
				Документация		
12			ПВ51.06.00.00СБ	Сборочный чертеж		
				Детали		
11		1	ПВ51.06.00.01	Ухо	2	
11		2	ПВ51.06.00.02	Палец	1	
11		3	ПВ51.06.00.03	Труба	2	
		4	ПВ51.06.00.03-01	Труба	2	
64		5	ПВ51.06.00.04	Труба		
				Труба $\frac{108\times7\ ГОСТ\ 8732\text{-}78}{АСт3сп\ ГОСТ\ 8731\text{-}74}$		
				L=350	1	3,0кг
64		6	ПВ51.06.00.05	Стойка		
				Труба $\frac{89\times4\ ГОСТ\ 8732\text{-}76}{АСт3сп\ ГОСТ\ 8731\text{-}74}$		
				L=2000	4	17,0кг
				Стандартные изделия		
		7		Шплинт 8×55		
				ГОСТ 397-79	1	

Изм.	Лист	№ докум.	Подп.	Дата	ПВ51.06.00.00	Лит.	Лист	Листов
Разраб.		Кузьмина		3.83	Козлы для демонтажа монтажной стойки	И		1
Пров.		Чистова		3.83		Гипронефтеспецмонтаж г. Москва		
ГИП		Смирнова		3.83				
Н.контр.		Панова		3.83				
Утв.		Кузнецов		3.83				

Инв. № подл. | Подп. и дата | Взам. инв. № | Инв. № дубл. | Подп. и дата

Формат 11

ПВ10.05.00.00СБ

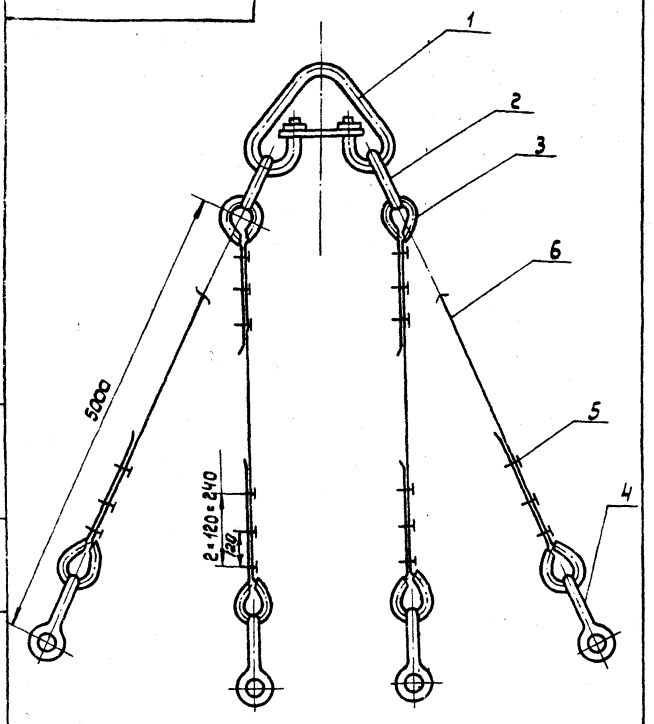

Изм.	Лист	№ докум.	Подп.	Дата
Разраб.		Кузьмина		3.83
Пров.		Числова		3.83
Т. контр.				
ГИП		Тюрин		3.83
Н. контр.		Панова		03.83
Утв.		Кузнецов		03.83

ПВ10.05.00.00СБ

Строп 4-ветвевой Q=5т
Сборочный чертеж

Лит.	Масса	Масштаб
И	87,9	—

Лист	Листов: 1

Гипронефтеспецмонтаж г. Москва

Копировал: Формат 11

Формат	Зона	Поз.	Обозначение	Наименование	Кол.	Примечан.
				Документация		
11			ПВ10.05.00.00СБ	Сборочный чертеж		
				Стандартные изделия		
		1		Звено Рт I-10,0		
				ОСТ 24.090.49-79	1	22,4кг.
		2		Звено Рт I-2,5		
				ОСТ 24.090.49-79	2	3,0кг.
		3		Коуш 55		
				ГОСТ 2224-72	8	0,2кг.
		4		Зажим 3К-16		
				ТУ 36 1839-75	24	0,32кг.
		5		Скоба СА 1,6		
				ОСТ 5.2312-79	4	0,51кг.
				Материалы		
		6		Канат 15-Г-I-1764-(180)		
				ГОСТ 7568-80		5,1кг.
				L=6000		

Подп. и дата | Инв. № дубл. | Взам. инв. № | Подп. и дата | Инв. № подл.

Изм.	Лист	№ докум.	Подп.	Дата
Разраб.		Кузьмина		3.83
Пров.		Числова		3.83
ГИП		Тюрин		3.83
Н. контр.		Панова		03.83
Утв.		Кузнецов		03.83

ПВ10.03.00.00

Строп 4-ветвевой

Лит.	Лист	Листов
И		1

Гипронефтеспецмонтаж г. Москва

Формат 11

ПВ10.04.00.00СБ

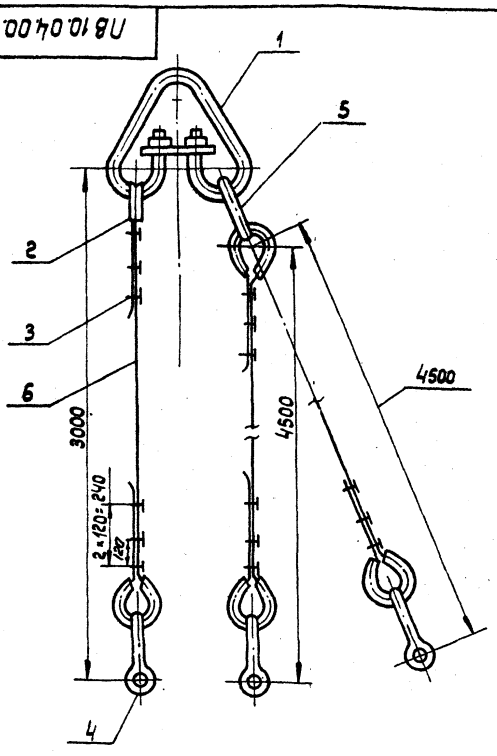

Изм.	Лист	№ докум.	Подп.	Дата
Разраб.		Кузьмина		3.83
Пров.		Числова		3.83
Т. контр.				
ГИП		Тюрин		3.83
Н. контр.		Панова		03.83
Утв.		Кузнецов		03.83

ПВ10.04.00.00СБ

Строп 3-ветвевой Q=3т
Сборочный чертеж

Лит.	Масса	Масштаб
И	65,7	—

Лист	Листов: 1

Гипронефтеспецмонтаж г. Москва

Формат 11

Формат	Зона	Поз.	Обозначение	Наименование	Кол.	Примечан.
				Документация		
11			ПВ10.04.00.00СБ	Сборочный чертеж		
				Стандартные изделия		
		1		Звено Рт I-10,0		
				ОСТ 24.090.49-79	1	22,40кг.
		2		Коуш 55		
				ГОСТ 2224-72	6	0,2кг.
		3		Зажим 3К-16		
				ТУ36 1839-75	18	0,32кг.
		4		Скоба СА 1,6		
				ОСТ 5.2312-79	3	0,51кг.
		5		Звено Рт I-1,6		
				ОСТ 24.090.49-79	1	1,69кг.
				Материалы		
		6		Канат 15-Г-I-1764-(180)		
				L=4000±5мм.		
				ГОСТ 7658-80	1	3,4кг.
		7		Канат 15-Г-I-1764-(180)		
				L=5500±5мм.		
				ГОСТ 7665-80	2	4,7кг.

Подп. и дата | Инв. № дубл. | Взам. инв. № | Подп. и дата | Инв. № подл.

Изм.	Лист	№ докум.	Подп.	Дата
Разраб.		Кузьмина		3.83
Пров.		Числова		3.83
ГИП		Тюрин		3.83
Н. контр.		Панова		03.83
Утв.		Кузнецов		03.83

ПВ10.04.00.00

Строп 3-ветвевой

Лит.	Лист	Листов
И		1

Гипронефтеспецмонтаж г. Москва

Копировал: Формат 11

ПВ5.49.00.02

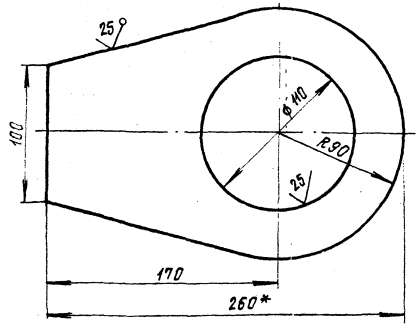

1. Неуказанные предельные отклонения размеров: отверстий - H16, валов - h16, остальных $\pm \frac{JT16}{2}$.
2* Размер для справок

Изм.	Лист	№ докум.	Подп.	Дата	ПВ5.49.00.02			
Разраб.		Кузьмина		3.83	Ухо	Лит.	Масса	Масштаб
Пров.		Числова		3.83		И	1,4	1:2
Т.контр.						Лист	Листов 1	
ГИП		Тюрин		7.83	Лист Б-ПН-8 ГОСТ 19903-74 В Ст3 Сп5 ГОСТ 14637-79	Гипронефтеспецмонтаж г. Москва		
Н.контр.		Панова		03.83				
Утв.		Кузнецов		03.83				

Инв.№ подл. | Подп. и дата | Взам. инв.№ | Инв.№ дубл. | Подп. и дата

Формат 11

ПВ5.49.00.01

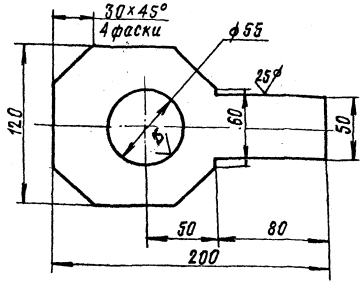

Неуказанные предельные отклонения размеров: отверстий - H16; валов - h16; остальных $\pm \frac{JT16}{2}$.

Изм.	Лист	№ докум.	Подп.	Дата	ПВ5.49.00.01			
Разраб.		Кузьмина		3.83	Пластина	Лит.	Масса	Масштаб
Пров.		Числова		3.83		И	1,3	1:2
Т.контр.						Лист	Листов 1	
ГИП		Тюрин		7.83	Лист Б-ПН-12 ГОСТ 19903-74 В Ст3 Сп5 ГОСТ 14637-79	Гипронефтеспецмонтаж г. Москва		
Н.контр.		Панова		03.83				
Утв.		Кузнецов		03.83				

Инв.№ подл. | Подп. и дата | Взам. инв.№ | Инв.№ дубл. | Подп. и дата

Формат 11

Формат	Зона	Поз.	Обозначение	Наименование	Кол.	Примечание
				Документация		
			ПВ5.49.00.00СБ	Сборочный чертеж		
				Детали		
		1	ПВ5.49.00.01	Пластина	1	
		2	ПВ5.49.00.02	Ухо	2	
		3	ПВ5.49.00.03	Труба		
				Труба 108×6 ГОСТ 8732-78 В10 ГОСТ 8731-74		
				L=95	1	1,3кг

Изм.	Лист	№ докум.	Подп.	Дата	ПВ5.49.00.00			
Кузьмина				3.83	Звено строповочное	Лит.	Лист	Листов 1
Числова				3.83		И		
Тюрин				7.83		Гипронефтеспецмонтаж г. Москва		
Панова				03.83				
Кузнецов				03.83				

Формат 11

ПВ5.49.00.00СБ

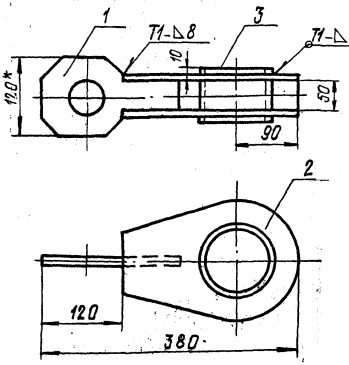

1. Сварные швы по ГОСТ 5264-80. Электроды сварочные типа Э42А ГОСТ 9467-75.
2. Неуказанные предельные отклонения размеров: отверстий - H16; валов - h16; остальных $\pm \frac{JT16}{2}$.
3. Шероховатость поверхностей реза для деталей Б4 - $\frac{25}{}$.
4* Размеры для справок

Изм.	Лист	№ докум.	Подп.	Дата	ПВ5.49.00.00СБ			
Разраб.		Кузьмина		3.83	Звено строповочное	Лит.	Масса	Масштаб
Пров.		Числова		3.83	Сборочный чертеж	И	5,4	1:5
Т.контр.						Лист	Листов 1	
ГИП		Тюрин		7.83		Гипронефтеспецмонтаж г. Москва		
Н.контр.		Панова		03.83				
Утв.		Кузнецов		03.83				

Инв.№ подл. | Подп. и дата | Взам. инв.№ | Инв.№ дубл. | Подп. и дата

Формат 11

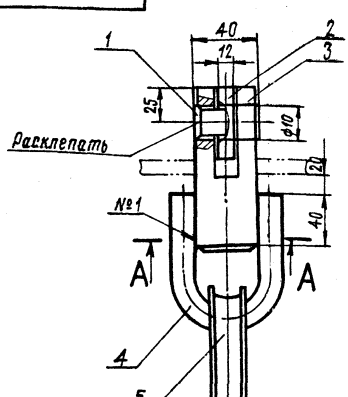

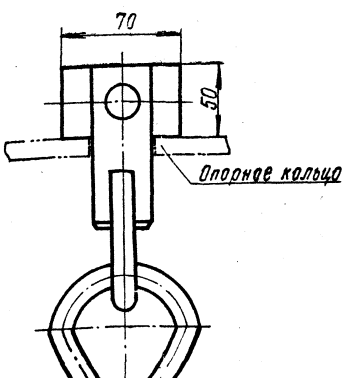

1. Сварные швы по ГОСТ 5264-80. Электроды типа Э42А ГОСТ 9467-75. Шов №1 - сварка ручная электродуговая.
2. Неуказанные предельные отклонения размеров: отверстий - H16; валов - h16; остальных - $\pm \frac{JT16}{2}$
3. Шероховатость поверхностей реза для деталей Б4 - $\sqrt{25}$
4*. Размеры для справок

А-А
М 1:2

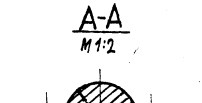

Дет. поз.4
М 1:2

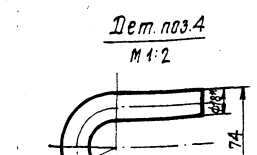

						ПВ5.48.00.00СБ		
Изм.	Лист	№ докум.	Подп.	Дата	Скоба для крепления расчалок к опорному кольцу. Сборочный чертеж	Лит.	Масса	Масштаб
Разраб.		Кузьмина		3.83		И	2,1	1:2
Провер.		Числова		3.83		Лист	Листов 1	
Т.контр.						Гипронефтеспецмонтаж г. Москва		
ГИП		Тюрин		3.83				
Н.контр.		Панова		03.83				
Утв.		Кузнецов		03.83				

Формат 12

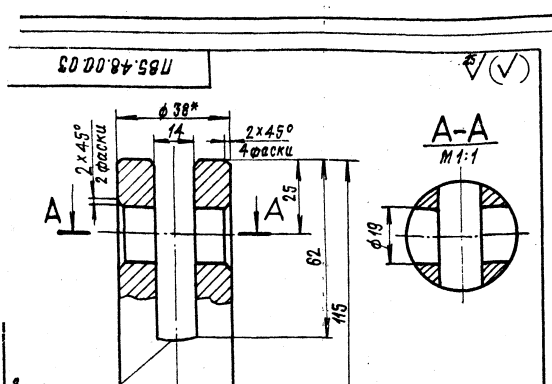

1. Неуказанные предельные отклонения размеров: отверстий - H16; валов - h16; остальных - $\pm \frac{JT16}{2}$.
2*. Размер для справок

						ПВ5.48.00.03		
Изм.	Лист	№ докум.	Подп.	Дата	Щека	Лит.	Масса	Масштаб
Разраб.		Числова		3.83		И	0,9	1:1
Провер.		Кузьмина		3.83		Лист	Листов 1	
Т.контр.						Гипронефтеспецмонтаж г. Москва		
ГИП		Тюрин		3.83	Коуш В38 ГОСТ 2590-71 В Ст.3 Сп 5 ГОСТ 535-79			
Н.контр.		Панова		03.83				
Утв.		Кузнецов		03.83				

Формат 11

Формат	Зона	Поз.	Обозначение	Наименование	Кол.	Примечание
				Документация		
12			ПВ5.48.00.00СБ	Сборочный чертеж		
				Детали		
Б4		1	ПВ5.48.00.01	Ось		
				Круг $\frac{В18\ ГОСТ\ 2590-71}{Ст.3\ ГОСТ\ 535-79}$		
				L = 45	1	0,1 кг
Б4		2	ПВ5.48.00.02	Пластина		
				Лист $\frac{Б-ПН-12\ ГОСТ\ 19903-74}{Ст.3\ ГОСТ\ 14637-79}$		
				50 х 70	1	0,2 кг
И		3	ПВ5.48.00.03	Щека	1	
Б4		4	ПВ5.48.00.04	Серьга		
				Круг $\frac{В18\ ГОСТ\ 2590-71}{Ст.3\ ГОСТ\ 535-79}$		
				L = 200	1	0,4 кг
				Стандартные изделия		
		5		Коуш 1.5		
				ГОСТ 2224-72	1	0,423

						ПВ5.48.00.00		
Изм.	Лист	№ докум.	Подп.	Дата	Скоба для крепления расчалок к опорному кольцу	Лит.	Лист	Листов
Разраб.		Кузьмина		3.83		И		1
Провер.		Числова		3.83		Гипронефтеспецмонтаж г. Москва		
ГИП		Тюрин		3.83				
Н.контр.		Панова		03.83				
Утв.		Кузнецов		03.83				

Формат 11

Инв. № подл. | Подп. и дата | Взам. инв. № | Инв. № дубл. | Подп. и дата

Зона	Поз.	Обозначение	Наименование	Кол.	Примечание
			Документация		
		ПВ5.51.00.00СБ	Сборочный чертеж		
			Детали		
11	1	ПВ5.51.00.01	Ловитель		
54	2	ПВ5.51.00.02	Пластина	1	
			Лист Б-10 ГОСТ 19903-74 / Ст.3 ГОСТ 14637-79		
			120×95	1	0,9 кг
54	3	ПВ5.51.00.03	Ребро		
			Лист Б-10 ГОСТ 19903-74 / Ст.3 ГОСТ 14637-79		
			150×55	2	0,7 кг

Изм.	Лист	№ докум.	Подп.	Дата
Разраб.		Кузьмина		3.83
Пров.		Числова		3.83
Т.контр.				
ГИП		Тарин		3.83
Н.контр.		Панова		03.83
Утв.		Кузнецов		03.83

ПВ5.51.00.00

Ловитель опорного кольца

Лит.	Лист	Листов
И1		1

Гипронефтеспецмонтаж г. Москва

Инв. № подл. | Подп. и дата | Взам. инв. № | Инв. № дубл. | Подп. и дата

ПВ5.51.00.01

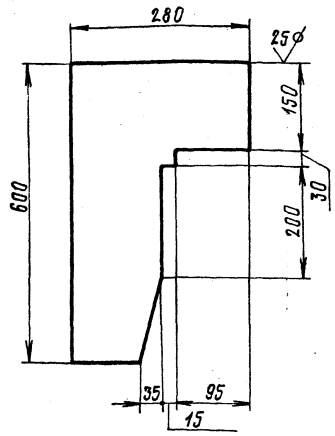

Неуказанные предельные отклонения размеров:
валов - h16
остальных - $\pm \frac{JT16}{2}$

Изм.	Лист	№ докум.	Подп.	Дата
Разраб.		Кузьмина		3.83
Пров.		Числова		3.83
Т.контр.				
ГИП		Тарин		3.83
Н.контр.		Панова		03.83
Утв.		Кузнецов		03.83

ПВ5.51.00.01

Ловитель

Лит.	Масса	Масштаб
И	10,0	1:5

Лист Б-10 ГОСТ 19903-74 / Ст.3 ГОСТ 14637-79

Лист Листов 1

Гипронефтеспецмонтаж г. Москва

ПВ5.51.00.00СБ

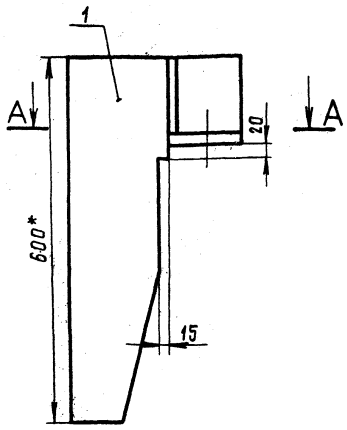

А-А

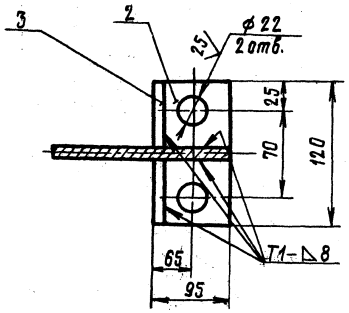

1. Сварные швы по ГОСТ 5264-80. Электроды сварочные типа 942А ГОСТ 9467-75.
2. Неуказанные предельные отклонения размеров:
   отверстий - H16;
   валов - h16;
   остальных - $\pm \frac{JT16}{2}$
3. Шероховатость поверхностей реза для деталей 54 - 25
4. * Размеры для справок

Изм.	Лист	№ докум.	Подп.	Дата
Разраб.		Кузьмина		3.83
Пров.		Числова		3.83
Т.контр.				
ГИП		Тарин		3.83
Н.контр.		Панова		03.83
Утв.		Кузнецов		03.83

ПВ5.51.00.00СБ

Ловитель опорного кольца
Сборочный чертеж

Лит.	Масса	Масштаб
И	12,5	1:5

Лист Листов 1

Гипронефтеспецмонтаж г. Москва

Формат А1

Зона	Поз.	Обозначение	Наименование	Кол.	Примечание
			Документация		
		ПВ 8.19.00.00СБ	Сборочный чертеж		
			Детали		
	1	ПВ 8.19.00.01	Пластина		
			Лист Б-6 ГОСТ 19903-74 / Ст.3 ГОСТ 14637-79		
			60×18	1	0.5кг.
	2	ПВ 8.19.00.02	Пруток		
			Круг В10 ГОСТ 2590-71 / Ст.3 ГОСТ 535-79		
			L=70	1	0.15 кг.

ПВ 8.19.00.00СБ

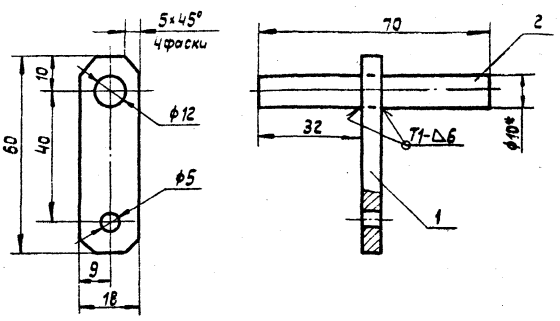

1. Сварные швы по ГОСТ 5264-80. Электроды сварочные типа Э42А ГОСТ 9467-75.
2. Неуказанные предельные отклонения размеры:
   отверстий - H16
   валов - h16
   остальных $\pm \frac{IT16}{2}$.
3. Шероховатость поверхностей реза для деталей Б4 50.
4. * Размер для справок.

Изм.	Лист	№ докум.	Подп.	Дата
Разраб.		Кузьмина		3.83
Пров.		Числова		3.83
Т.контр.				
ГИП		Тюрин		3.83
Н.контр.		Панова		03.83
Утв.		Кузнецов		03.83

ПВ 8.19.00.00СБ

Пробка для отвеса. Сборочный чертеж.

Лит.	Масса	Масштаб
И	0,7	1:1

Лист | Листов 1

Гипронефтеспецмонтаж г. Москва

Копировал: Формат 11

Формат	Зона	Поз.	Обозначение	Наименование	Кол.	Примечание
				Документация		
11			ПВ 51.55.00.00СБ	Сборочный чертеж		
				Детали		
				Уголок		
				Уголок Б-63×63×6 ГОСТ 8509-72 / Ст.3 ГОСТ 535-79		
Б4		1	ПВ 51.55.00.01	L=850	1	5,0 кг
Б4		2	ПВ 51.55.00.02	L=1050	1	5,8кг
Б4		3	ПВ 51.55.00.03	L=800	1	4,6кг.
Б4		4	ПВ 51.55.00.04	Косынка		
				Лист Б-6 ГОСТ 19903-74 / Ст.3 ГОСТ 14637-79		
				170×170	1	1,4кг.

ПВ 51.55.00.00СБ

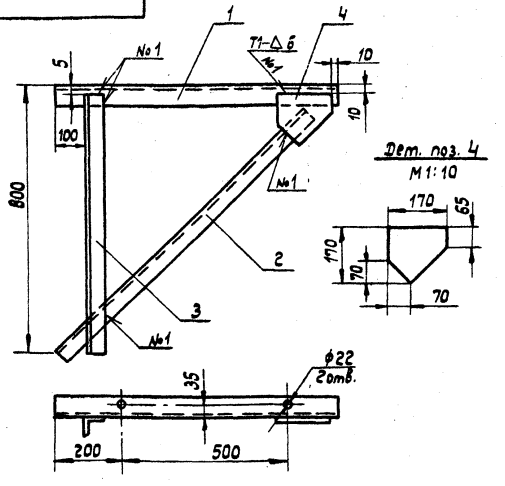

1. Сварные швы по ГОСТ 5264-80. Электроды сварочные типа Э42А ГОСТ 9467-75.
2. Неуказанные предельные отклонения размеров:
   отверстий - H16
   валов - h16
   остальных $\pm \frac{IT16}{2}$.
3. Шероховатость поверхностей реза для деталей Б4- 50.

Изм.	Лист	№ докум.	Подп.	Дата
Разраб.		Кузьмина		3.83
Пров.		Числова		3.83
Т. контр.				
ГИП		Тюрин		3.83
Н. контр.		Панова		03.83
Утв.		Кузнецов		03.83

ПВ 51.55.00.00СБ

Кронштейн для опорного кольца. Сборочный чертеж.

Лит.	Масса	Масштаб
И	17,0	1:10

Лист | Листов 1

Гипронефтеспецмонтаж г. Москва

Копировал: Формат 11

ПВ4.02.00.00 СБ

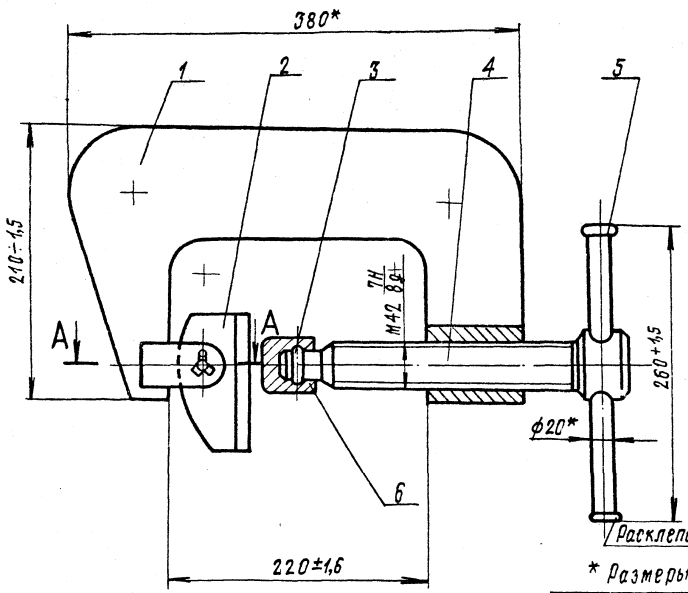

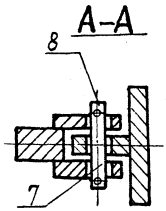

* Размеры для справок

					ПВ4.02.00.00СБ		
Изм.	Лист	№ докум.	Подп.	Дата	Струбцина для прижатия опорного кольца. Сборочный чертеж.	Лит.	Масса	Масштаб
Разраб.		Числова		5.83		И	18,8	1:2,5
Пров.		Кузьмина		5.83		Лист	Листов 1	
Т.контр.								
ГИП		Тюрин		1.83		Гипронефтеспецмонтаж г. Москва		
Н.контр.		Панова		05.83				
Утв.		Кузнецов		05.83				

Формат 12

ПВ4.02.01.00СБ

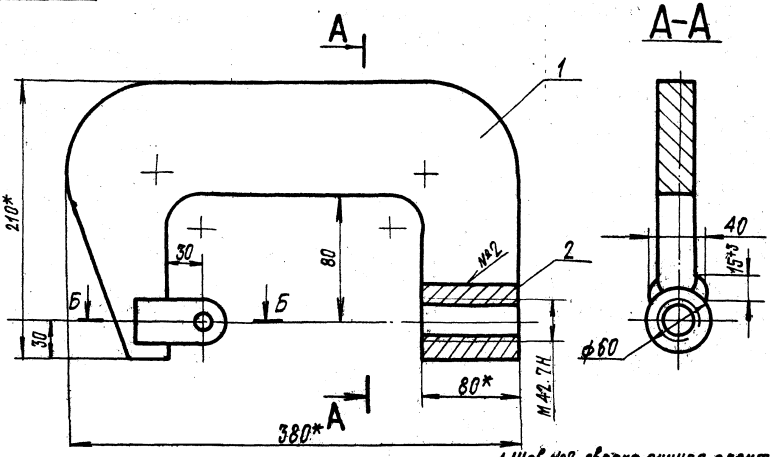

1. Шов №2 - сварка ручная электродуговая. Сварные швы выполнять по ГОСТ 5264-80.
2. Электроды сварочные типа Э42А ГОСТ 9467-75
3. Неуказанные предельные отклонения размеров: отверстий - H16; валов - h16; остальных $\pm \frac{IT16}{2}$
4. *Размеры для справок.

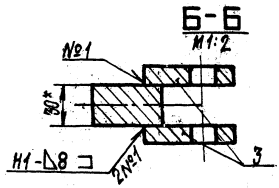

					ПВ4.02.01.00СБ			
Изм.	Лист	№ докум.	Подп.	Дата	Скоба. Сборочный чертеж	Лит.	Масса	Масштаб
Разраб.		Числова		5.83		И	12,42	1:2,5
Пров.		Кузьмина		5.83		Лист	Листов 1	
Т.контр.								
ГИП		Тюрин		5.83		Гипронефтеспецмонтаж г. Москва		
Н.контр.		Панова		05.83				
Утв.		Кузнецов		05.83				

Формат 12

Зона	Поз.	Обозначение	Наименование	Кол.	Примечан.
			Документация		
		ПВ4.02.02.00 СБ	Сборочный чертеж		
			Детали		
	1	ПВ4. 02. 02. 01	Пластина	1	
	2	ПВ4. 02. 02. 02	Лист опорный		
			Полоса Б-16×100 ГОСТ 103-76 / Ст.3 ГОСТ 535-79		
			L=115	1	1,45кг.

Изм.	Лист	№ докум.	Подп.	Дата
Разраб.		Числова		3.83
Пров.		Кузьмина		3.83
Т. контр.				
Н. контр.		Панова		03.83
Утв.		Кузнецов		03.83

ПВ 4.02.02.00

Прижим

Лит.	Лист	Листов
И		1

Гипронефтеспецмонтаж г. Москва

Копировал: Формат А4

Формат	Зона	Поз.	Обозначение	Наименование	Кол.	Примеч.
				Документация		
12			ПВ4. 02.00. 00 СБ	Сборочный чертеж		
				Сборочные единицы		
11		1	ПВ4. 02.01.00.	Скоба	1	
11		2	ПВ4. 02. 02. 00	Прижим	1	
				Детали		
11		3	ПВ4. 02. 00. 01	Кольцо прижимное	1	
11		4	ПВ4. 02. 00. 02	Винт	1	
Б4		5	ПВ4. 02. 00. 03	Ручка		
				Круг В-20 ГОСТ 2590-71 / Ст.3 ГОСТ 535-79		
				L=250	1	0,62кг.
11		6	ПВ4. 02. 00. 04	Пята	1	
11		7	ПВ4. 02. 00. 05	Палец	1	
				Стандартные изделия		
		8		Шплинт 3×25-002 ГОСТ 397-79	2	0,01кг.

Подп. и дата | Инв. № дубл. | Взам. инв. № | Подп. и дата | Инв. № подл.

Изм.	Лист	№ докум.	Подп.	Дата
Разраб.		Числова		3.83
Пров.		Кузьмина		3.83
Т. контр.				
Н. контр.		Панова		03.83
Утв.		Кузнецов		03.83

ПВ4. 02. 00. 00

Струбцина для прижатия опорного кольца.

Лит.	Лист	Листов
И		1

Гипронефтеспецмонтаж г. Москва

Копировал: Формат А4

ПВ4. 02. 01. 01

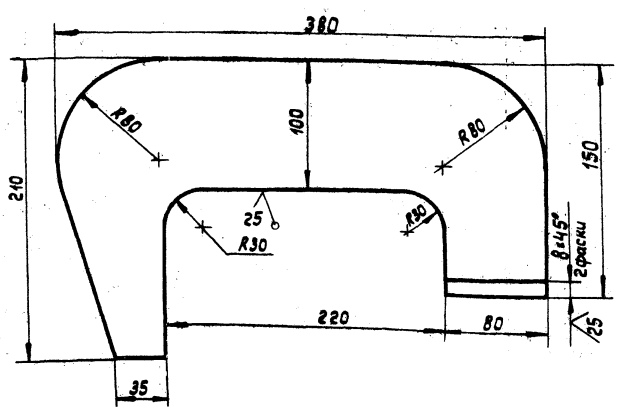

Неуказанные предельные отклонения размеров: отверстий - H16, валов - h16, остальных ± IT16/2

Изм.	Лист	№ докум.	Подп.	Дата
Разраб.		Числова		3.83
Пров.		Кузьмина		3.83
Т. контр.				
ГИП		Тюрин		3.83
Н. контр.		Панова		03.83
Утв.		Кузнецов		03.83

ПВ 4. 02. 01. 01

Пластина

Лит.	Масса	Масштаб
И	11,1	1:25

Лист	Листов 1

Лист Б-30 ГОСТ 19903-74 / Ст.3 ГОСТ 14637-79

Гипронефтеспецмонтаж г. Москва

Копировал: Формат А2

Инв. № подл. | Подп. и дата | Взам. инв. № | Инв. № дубл. | Подп. и дата

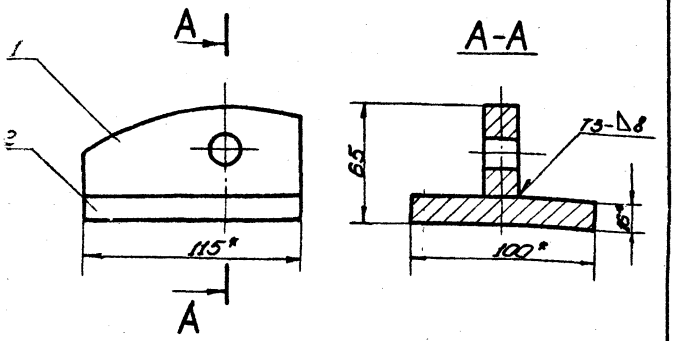

1. Сварные швы выполнять по ГОСТ 5264-80. Электроды сварочные типа Э42А ГОСТ 9467-75.
2. Неуказанные предельные отклонения размеров: валов - по h16.
3.* Размеры для справок.

Изм.	Лист	№ докум.	Подп.	Дата	ПВ4.02.02.00 СБ		
Разраб.		Числова		3.83	Прижим	Лит.	Масса	Масштаб
Пров.		Кузьмина		3.83		И	1.85	1:2
Т. контр.					Сборочный чертеж	Лист	Листов 1
ГИП		Тарин		7.83		Гипронефтеспецмонтаж г. Москва	
Н. контр.		Панова		03.83			
Утв.		Кузнецов		03.83			

Копировал Формат А1

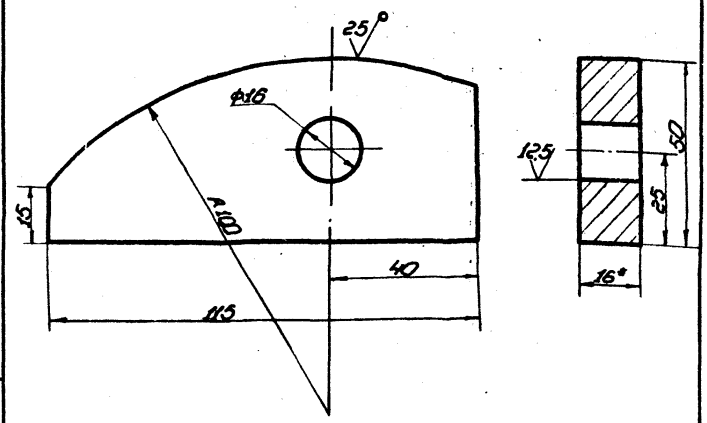

1. Неуказанные предельные отклонения размеров: отверстий - H15; валов - h16; остальных - $\pm\frac{IT16}{2}$.
2.* Размеры для справок.

Изм.	Лист	№ докум.	Подп.	Дата	ПВ4.02.02.01		
Разраб.		Числова		3.83	Пластина	Лит.	Масса	Масштаб
Пров.		Кузьмина		3.83		И	0.4	1:1
Т. контр.						Лист	Листов 1
ГИП		Тарин		7.83	Полоса Б-16×50 ГОСТ 103-76 Ст. 3 ГОСТ 535-79	Гипронефтеспецмонтаж г. Москва	
Н. контр.		Панова		03.83			
Утв.		Кузнецов		03.83			

Копировал Формат А1

Формат	Зона	Поз.	Обозначение	Наименование	Кол.	Примечание
				Документация		
А2			ПВ4.02.01.00 СБ	Сборочный чертеж		
				Детали		
А1		1	ПВ4.02.01.01	Пластина	1	
Б4		2	ПВ4.02.01.02	Гайка Круг Б-60 ГОСТ 2590-71 Ст. 3 ГОСТ 535-79		
				L=80	1	1.0кг
А1		3	ПВ4.02.01.03	Пружина	2	

Изм.	Лист	№ докум.	Подп.	Дата	ПВ4.02.01.00		
Разраб.		Числова		3.83	Скоба	Лит.	Лист	Листов
Пров.		Кузьмина		3.83		И		1
Т. контр.						Гипронефтеспецмонтаж г. Москва	
Н. контр.		Панова		03.83			
Утв.		Кузнецов		03.83			

Копировал Формат А1

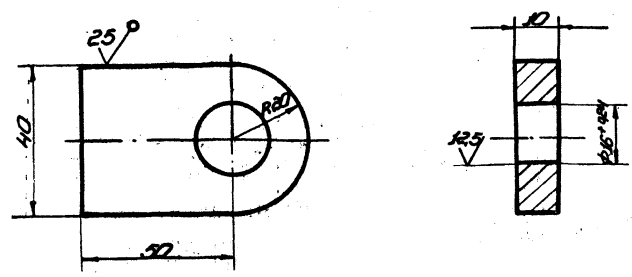

1. Неуказанные предельные отклонения размеров: валов - h16; остальных - $\pm\frac{IT16}{2}$.
2.* Размеры для справок.

Изм.	Лист	№ докум.	Подп.	Дата	ПВ4.02.01.03		
Разраб.		Числова		3.83	Пружина	Лит.	Масса	Масштаб
Пров.		Кузьмина		3.83		И	0.16	1:1
Т. контр.						Лист	Листов 1
ГИП		Тарин		7.83	Лист Б-10 ГОСТ 1990-374 Ст. 3 кп2 ГОСТ 14837-79	Гипронефтеспецмонтаж г. Москва	
Н. контр.		Панова		03.83			
Утв.		Кузнецов		03.83			

Копировал Формат А1

ПВ4.02.00.01

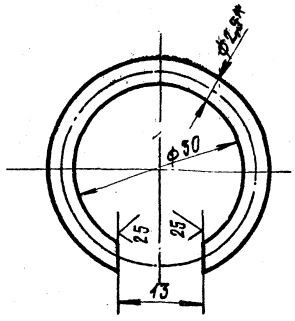

1. Предельные отклонения размеров: отверстий - H16; валов - h16; остальных $\pm \frac{JT16}{2}$.
2* Размер для справок

Изм.	Лист	№ докум.	Подп.	Дата	ПВ4.02.00.01		
Разраб.		Числова		3.83	Кольцо пружинное	Лит.	Масса	Масштаб
Провер.		Кузьмина		3.83		И	0,25	2:1
Т.контр.						Лист	Листов 1	
ГИП		Тюрин		3.83	Проволока III-2,5 ГОСТ 9389-75	Гипронефтеспецмонтаж г. Москва		
Н.контр.		Панова		03.83				
Утв.		Кузнецов		03.83				

Формат А4

ПВ4.02.00.02

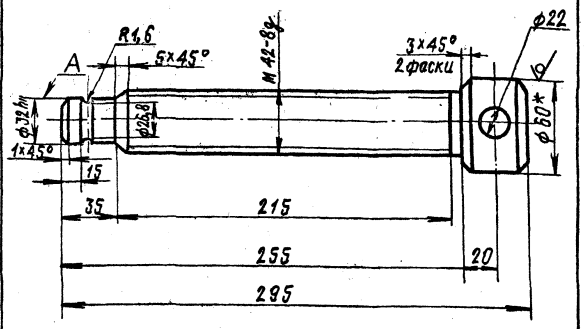

1. Шероховатость поверхности А $\sqrt{2,5}$
2. Неуказанные предельные отклонения размеров: отверстий - H14; валов h16; остальных $\pm \frac{JT16}{2}$; резьбы по ГОСТ16093-70.
3* Размеры для справок

Изм.	Лист	№ докум.	Подп.	Дата	ПВ4.02.00.02		
Разраб.		Числова		3.83	Винт нажимной	Лит.	Масса	Масштаб
Провер.		Кузьмина		3.83		И	3,0	1:2
Т.контр.						Лист	Листов 1	
ГИП		Тюрин		3.83	Круг $\frac{B-60\ ГОСТ2590-71}{Ст.3\ ГОСТ535-79}$	Гипронефтеспецмонтаж г. Москва		
Н.контр.		Панова		03.83				
Утв.		Кузнецов		03.83				

Формат А4

ПВ4.02.00.04

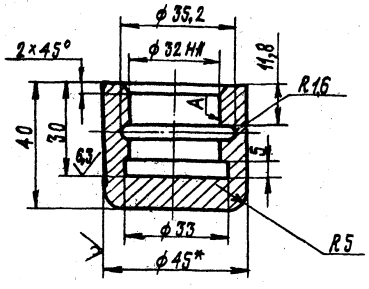

1. Шероховатость поверхности А - $\sqrt{2,5}$
2. Неуказанные предельные отклонения размеров: отверстий - H14, валов - h14, остальных $\pm \frac{JT16}{2}$
3* Размер для справок

Изм.	Лист	№ докум.	Подп.	Дата	ПВ4.02.00.04		
Разраб.		Числова		3.83	Пята	Лит.	Масса	Масштаб
Провер.		Кузьмина		3.83		И	0,43	1:1
Т.контр.						Лист	Листов 1	
ГИП		Тюрин		3.83	Круг $\frac{B-45\ ГОСТ2590-71}{Ст.3\ ГОСТ535-79}$	Гипронефтеспецмонтаж г. Москва		
Н.контр.		Панова		03.83				
Утв.		Кузнецов		03.83				

Формат А4

ПВ4.02.00.05

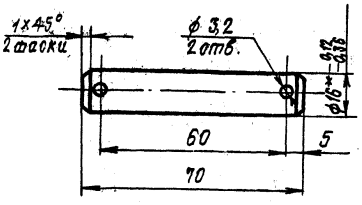

1. Неуказанные предельные отклонения размеров: отверстий - H16; валов - h16; остальных $\pm \frac{JT16}{2}$
2* Размер для справок

Изм.	Лист	№ докум.	Подп.	Дата	ПВ4.02.00.05		
Разраб.		Числова		3.83	Палец	Лит.	Масса	Масштаб
Провер.		Кузьмина		3.83		И	0,1	1:1
Т.контр.						Лист	Листов 1	
ГИП		Тюрин		3.83	Круг $\frac{B-18\ ГОСТ2590-71}{Ст.3\ ГОСТ535-79}$	Гипронефтеспецмонтаж г. Москва		
Н.контр.		Панова		03.83				
Утв.		Кузнецов		03.83				

Формат А4

Инв.№ подл. | Подп. и дата | Взам.инв.№ | Инв.№ дубл. | Подп. и дата

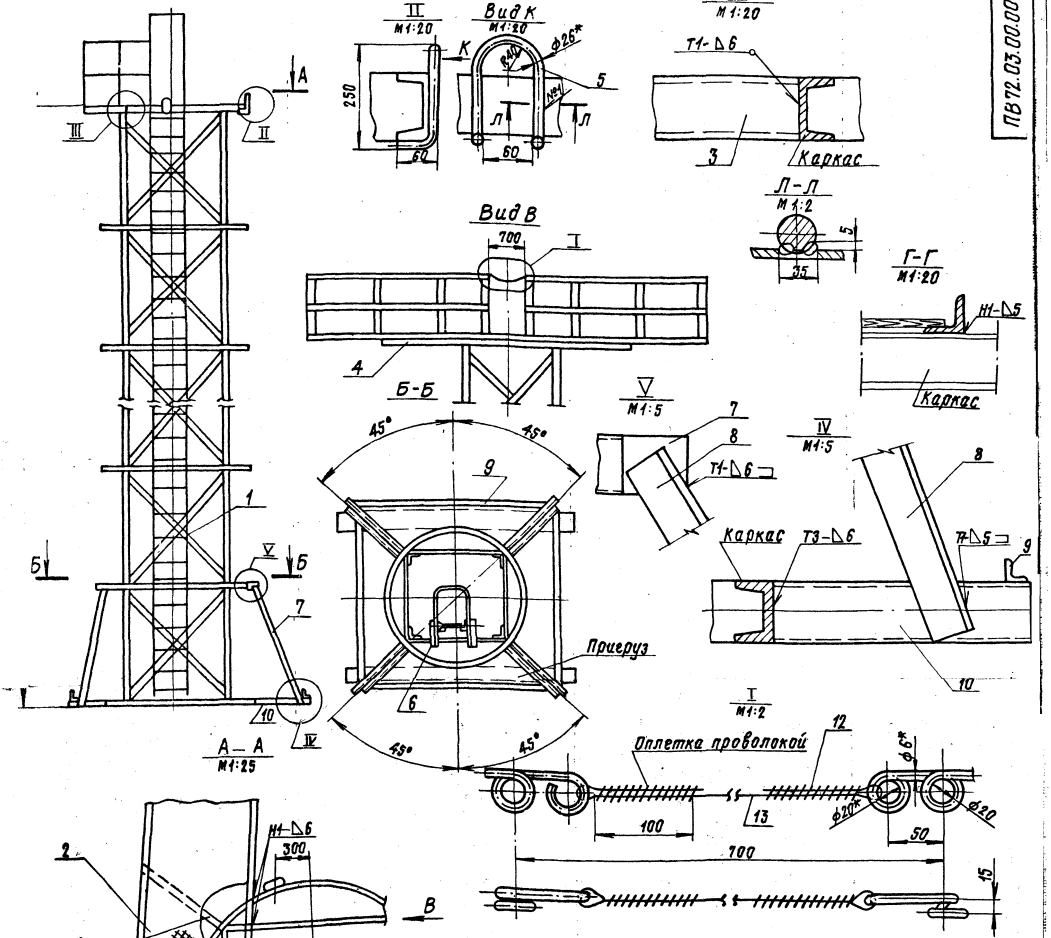

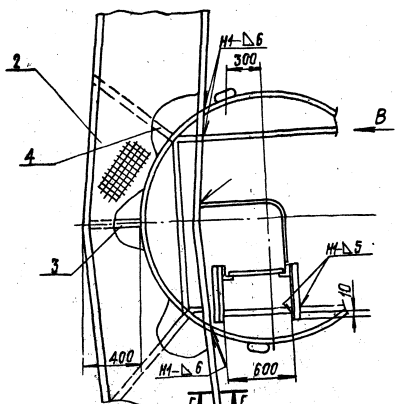

Схема установки площадки в случае использования стойки для приварки кольца жесткости

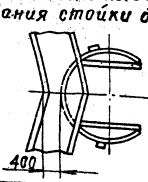

1. Сварные швы по ГОСТ 5264-80. Электроды сварочные типа Э42А ГОСТ 9467-75. Шов №1 – сварка ручная электродуговая. Площадку варить по всему контуру прилегания к ободу каркаса.
2. Детали поз. 2, 3 привариваются с подгонкой по месту.
3. Пригруз Q=3,5т прикрепить к нижнему ободу металлическими лентами.
4. Неуказанные предельные отклонения размеров: отверстий – H16; валов – h16; остальных – $\pm \frac{IT16}{2}$.
5. Шероховатость поверхностей реза для дет. Б4 – $\sqrt{25}$.
6. * Размеры для справок.

				ПВ 72.03.00.00СБ	
Изм.	Лист	№ докум.	Подп.	Дата	Стойка для приварки опорного кольца и кольца жесткости. Сборочный чертеж
Разраб.		Кузьмина		3.85	
Пров.		Числова		3.85	
Т.контр.					
ГИП		Тюрин		3.85	
Н.контр.		Панова		4.85	
Утв.		Кузнецов		05.93	

Лит.	Масса	Масштаб
И	840	1:40
Лист	Листов 1	

Гипронефтеспецмонтаж г. Москва

Формат А2

Формат	Зона	Поз.	Обозначение	Наименование	Кол.	Приме-чание
				Документация		
12			ПВ 72.03.01.00 СБ	Сборочный чертеж		
				Детали		
БЧ		1	ПВ72.03.01.01	Уголок		
				Уголок Б-50×50×5 ГОСТ 8509-72 / Ст.3 ГОСТ 535-79		
				L = 16750	2	65 кг.
БЧ		2	ПВ 72.03.01.02	Круг		
				Круг В-18 ГОСТ 2590-71 / Ст.3 ГОСТ 535-79		
				L = 580	4	1,1 кг.
БЧ		3	ПВ 72.03.01.03	Полоса		
				Полоса Б-4×20 ГОСТ 103-76 / Ст.3 ГОСТ 535-79		
				L = 9750	3	6,0 кг.
БЧ		4	ПВ 72.03.01.04	Полоса		
				Полоса Б-4×20 ГОСТ 103-76 / Ст.3 ГОСТ 535-79		
				L = 1960	21	1,1 кг.

Подл. и дата | Инв. № дубл. | Взам. инв. № | Подл. и дата | Инв. № подл.

Изм.	Лист	№ докум.	Подп.	Дата
Разраб.		Кузьмина		3.83
Пров.		Числова		3.83
ГИП		Тюрин		3.83
Н. контр.		Панова		03.83
Утв.		Кузнецов		03.83

ПВ 72.03.01.00

Лестница

Лит.	Лист	Листов
И		

Гипронефтеспецмонтаж г. Москва

Формат	Зона	Поз.	Обозначение	Наименование	Кол.	Приме-чание
		7	ПВ 72.03.00.05	Лист		
				Лист Б-6 ГОСТ 19903-74 / Ст.3 ГОСТ 14637-79		
				120 × 140	4	0,7 кг.
		8	ПВ 72.03.00.06	Уголок		
				Уголок Б-75×75×6 ГОСТ 8509-72 / Ст.3 ГОСТ 535-79		
				L = 2500	4	14,5 кг.
		9	ПВ 72.03.00.07	Уголок		
				Уголок Б-75×75×6 ГОСТ 8509-72 / Ст.3 ГОСТ 535-79		
				L = 3600	4	21 кг.
		10	ПВ 72.03.00.08	Швеллер		
				Швеллер 12 ГОСТ 8240-72 / Ст.3 ГОСТ 535-79		
				L = 1200	4	19,9 кг.
		11	ПВ 72.03.00.09	Круг		
				Круг В-6 ГОСТ 2590-71 / Ст.3 ГОСТ 535-79		
				L = 240	2	0,1 кг.
				Материалы		
		12		Проволока 1,6 ГОСТ 3282-74	0,3	кг.
		13		Канат 8,1-Г-I-1764-(180) ГОСТ 7668-80	5	м

Изм.	Лист	№ докум.	Подп.	Дата

ПВ 72.03.00.00

Лист 2

Копировал:

Формат А1

Формат	Зона	Поз.	Обозначение	Наименование	Кол.	Приме-чание
				Документация		
22			ПВ 72.03.00.00 СБ	Сборочный чертеж		
				Сборочные единицы		
11		1	ПВ 72.03.01.00	Лестница	1	
11		2	ПВ 72.03.02.00	Площадка	1	
				Детали		
БЧ		3	ПВ 72.03.00.01	Швеллер		
				Швеллер 12 ГОСТ 8240-72 / Ст.3 ГОСТ 535-79		
				L = 400	1	4,1 кг.
БЧ		4	ПВ 72.03.00.02	Швеллер		
				Швеллер 12 ГОСТ 8240-72 / Ст.3 ГОСТ 535-79		
				L = 1200	2	12 кг.
БЧ		5	ПВ 72.03.00.03	Круг		
				Круг Б-2 ГОСТ 2590-71 / Ст.3 ГОСТ 535-79		
				L = 750	3	3 кг.
БЧ		6	ПВ 72.03.00.04	Уголок		
				Уголок Б-75×75×5 ГОСТ 8509-72 / Ст.3 ГОСТ 535-79		
				L = 700	6	3,36 кг.

Подл. и дата | Инв. № дубл. | Взам. инв. № | Подл. и дата | Инв. № подл.

Изм.	Лист	№ докум.	Подп.	Дата
Разраб.		Кузьмина		3.83
Пров.		Числова		3.83
ГИП		Тюрин		3.83
Т. контр.		Панова		03.83
Утв.		Кузнецов		03.83

ПВ 72.03.00.00

Стойка для приварки опорного кольца и кольца жесткости.

Лит.	Лист	Листов
И	1	2

Гипронефтеспецмонтаж г. Москва

Копировал:

Формат А3

ПВ72.03.02.11

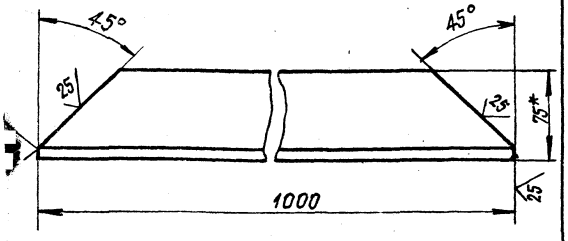

Неуказанные предельные отклонения размеров:
валов - h16;
остальных $\pm \frac{IT16}{2}$
*Размер для справок

Изм.	Лист	№ докум.	Подп.	Дата	ПВ 72.03.02.11			
Разраб.		Кузьмина		3.83	Уголок	Лит.	Масса	Масштаб
Пров.		Числова		3.83		И	6,0	1:2,5
Т.контр.						Лист	Листов 1	
ГИП		Тюрин		3.83	Уголок Б-75×50×5 ГОСТ 8510-72 / Ст.3 ГОСТ 535-79	Гипронефтеспецмонтаж г. Москва		
Н.контр.		Панова		03.83				
Нач.тех.		Кузнецов		03.83				

ПВ72.03.02.01

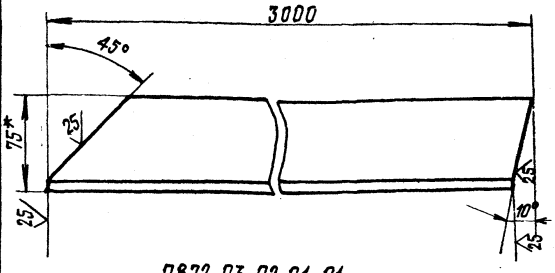

ПВ72.03.02.01-01

Зеркальное отражение, остальное см. ПВ72.03.02.01

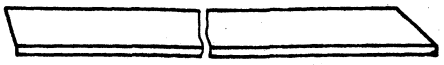

1. Неуказанные предельные отклонения размеров:
валов - h16,
остальных $\pm \frac{IT16}{2}$
2* Размер для справок.

Изм.	Лист	№ докум.	Подп.	Дата	ПВ 72.03.02.01			
Разраб.		Кузьмина		3.83	Основание	Лит.	Масса	Масштаб
Пров.		Числова		3.83		И	13,0	1:2,5
Т.контр.						Лист	Листов 1	
ГИП		Тюрин		3.83	Уголок Б-75×50×5 ГОСТ 8510-72 / Ст.3 ГОСТ 535-79	Гипронефтеспецмонтаж г. Москва		
Н.контр.		Панова		03.83				
Нач.тех.		Кузнецов		03.83				

Инв.№ подл. | Подп. и дата | Взам. инв.№ | Инв.№ дубл. | Подп. и дата

ПВ72.03.02.02

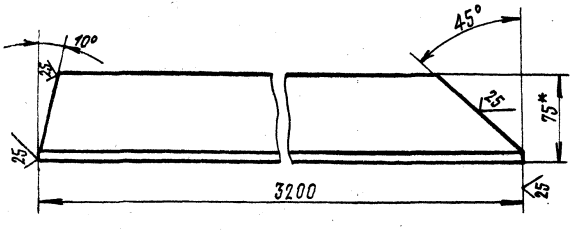

ПВ72.03.02.02-01

Зеркальное отражение, остальное см. ПВ72.03.02.02

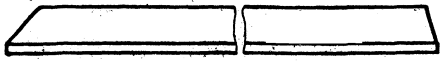

1. Неуказанные предельные отклонения размеров:
валов h16;
остальных $\pm \frac{IT16}{2}$.
2* Размер для справок.

Изм.	Лист	№ докум.	Подп.	Дата	ПВ 72.03.02.02			
Разраб.		Кузьмина		3.83	Основание	Лит.	Масса	Масштаб
Пров.		Числова		3.83		И	19,5	1:2,5
Т.контр.						Лист	Листов 1	
ГИП		Тюрин		3.83	Уголок Б-75×50×5 ГОСТ 8510-72 / Ст.3 ГОСТ 535-79	Гипронефтеспецмонтаж г. Москва		
Н.контр.		Панова		03.83				
Нач.тех.		Кузнецов		03.83				

Формат А1

ПВ72.03.02.12

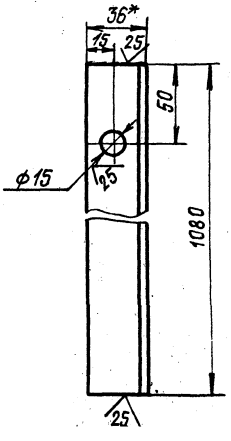

1. Неуказанные предельные отклонения размеров:
отверстий H16;
валов h16; $\pm \frac{IT16}{2}$
остальных
2* Размер для справок.

Изм.	Лист	№ докум.	Подп.	Дата	ПВ 72.03.02.12			
Разраб.		Кузьмина		3.83	Стойка	Лит.	Масса	Масштаб
Пров.		Числова		3.83		И	2,75	1:2
Т.контр.						Лист	Листов 1	
ГИП		Тюрин		3.83	Уголок Б-35×35×4 ГОСТ 8509-72 / Ст.3 ГОСТ 535-79	Гипронефтеспецмонтаж г. Москва		
Н.контр.		Панова		03.83				
Нач.тех.		Кузнецов		03.83				

Формат А1

Поз.	Обозначение	Наименование	Кол.	Примечание
9	ПВ72.03.03.07	Стойка		
		Уголок Б-36×36×4 ГОСТ 8509-72 / Ст.3 ГОСТ 535-79		
		L = 1080	4	2,8кг
10	ПВ72.03.02.08	Ограждение		
		Уголок Б-36×36×4 ГОСТ 8509-72 / Ст.3 ГОСТ 535-79		
		L = 2550	4	7,3кг.
11	ПВ72.03.02.09	Настил		
		Лист ПВ 508 ГОСТ 8706-78		
		800×6400	1	140кг
12	ПВ72.03.02.10	Накладка		
		Полоса Б-4×40 ГОСТ 103-75 / Ст.3 ГОСТ 535-79		
		L = 200	1	0,5кг
13	ПВ72.03.02.11	Уголок	2	
14	ПВ72.03.02.12	Стойка	2	

Изм.	Лист	№ докум.	Подп.	Дата

ПВ72.03.02.00

Лист 2

Формат 11

Поз.	Обозначение	Наименование	Кол.	Примечания
		Документация		
12	ПВ72.03.02.00СБ	Сборочный чертеж		
		Детали		
11	1 ПВ72.03.02.01	Основание	1	
-	2 ПВ72.03.02.01-01	Основание	1	
11	3 ПВ72.03.02.02	Основание	1	
	4 ПВ72.03.02.02-01	Основание	1	
Б4	5 ПВ72.03.02.03	Поперечина		
		Уголок Б-75×50×5 ГОСТ 8509-72 / Ст.3 ГОСТ 535-79		
		L = 1000	4	6,11кг
Б4	6 ПВ72.03.02.04	Опора		
		Швеллер 8 ГОСТ 8240-72 / Ст.3 ГОСТ 535-79		
		L = 1040	1	7,1кг
Б4	7 ПВ72.03.02.05	Бокавина		
		Уголок Б-36×36×4 ГОСТ 8509-72 / Ст.3 ГОСТ 535-79		
		L = 1000	4	2,75кг
Б4	8 ПВ72.03.02.05	Ограждение		
		Уголок Б-36×36×4 ГОСТ 8509-72 / Ст.3 ГОСТ 535-79		
		L = 3200	4	8,8кг.

Инв.№ подл. | Подп. и дата | Взам. инв.№ | Инв.№ дубл. | Подп. и дата

Изм.	Лист	№ докум.	Подп.	Дата
Разраб.		Кузьмина		3.83
Пров.		Числова		3.83
ГИП		Тюрин		3.83
Н.контр.		Панова		03.83
Утв.		Кузнецов		03.83

ПВ72.03.02.00

Площадка

Лит.	Лист	Листов
И		

Гипронефтеспецмонтаж г.Москва

Формат 11

ПВ72.03.02.00СБ

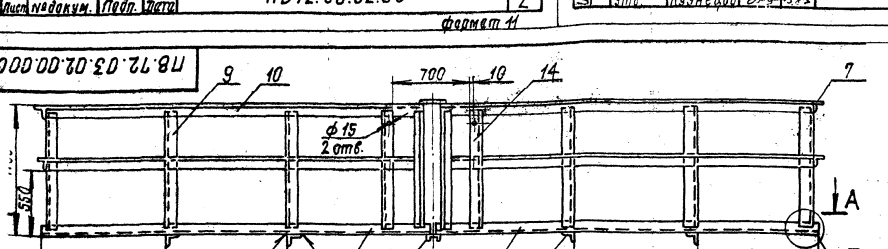

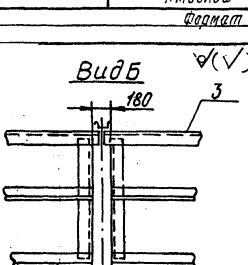

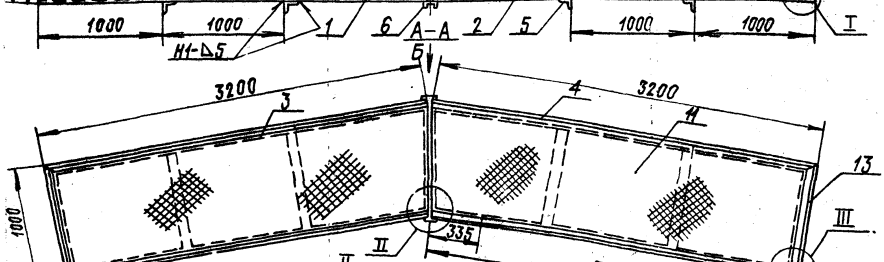

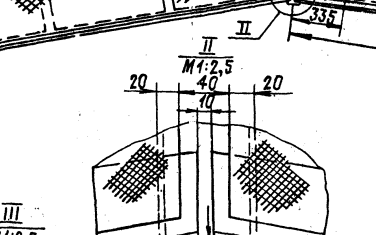

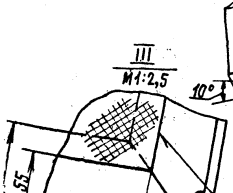

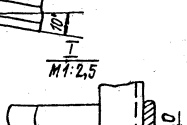

1. Сварные швы по ГОСТ 5264-80 электроды сварочные типа Э42А ГОСТ 9467-75.
2. Неуказанные предельные отклонения размеров: отверстий – Н16; валов – h16; остальных ± JT16/2.
3. Шероховатость поверхностей реза для деталей Б4-50
4. *Размеры для справок

Изм.	Лист	№ докум.	Подп.	Дата
Разраб.		Кузьмина		3.83
Пров.		Числова		3.83
Т.контр.				
ГИП		Тюрин		3.83
Н.контр.		Панова		03.83
Утв.		Кузнецов		03.83

ПВ72.03.02.00СБ

Площадка
Сборочный чертеж.

Лит.	Масса	Масштаб
И	380,0	1:25
Лист	Листов 1	

Гипронефтеспецмонтаж г.Москва

Формат 12

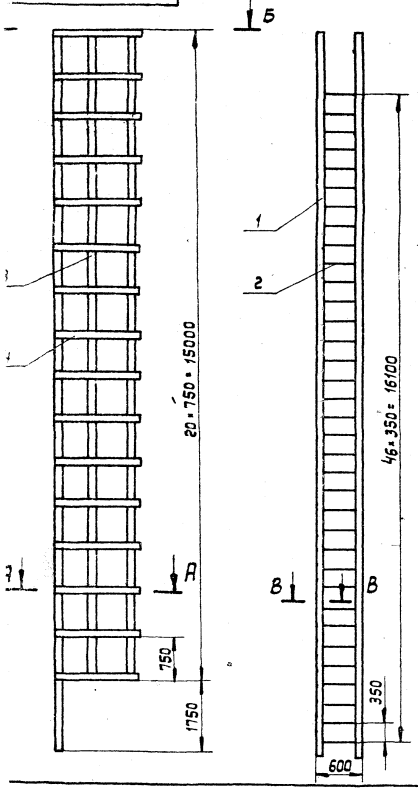

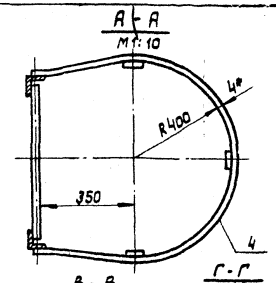

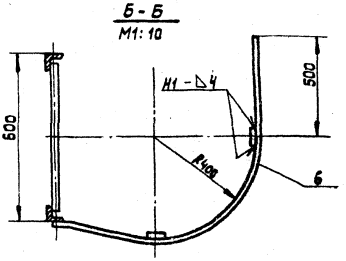

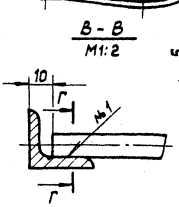

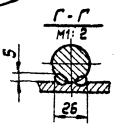

1. Сварные швы по ГОСТ 5264-80. Электроды сварочные типа Э-42А ГОСТ 9467-75. Шов №1 - сварка ручная электродуговая.
2. Неуказанные предельные отклонения размеров: отверстий - H16, валов h16, остальных $\pm \frac{IT16}{2}$.
3. В месте выхода на площадку (см. ПВ72.03.00.00СБ) ограждение дет. поз. 6 срезать (см. Б-Б).
4. Шероховатость поверхностей реза для дет. Б4- 50.
5. * Размеры для справок.

					ПВ 72.03.01.00 СБ			
Изм.	Лист	№ докум.	Подп.	Дата		Лит.	Масса	Масштаб
Разраб.		Кузьмина		3.83	Лестница	И	159	1:50
Пров.		Числова		3.83	Сборочный чертеж			
Т. контр.						Лист	Листов: 1	
ГИП		Тюрин		3.83		Гипронефтеспецмонтаж г. Москва		
Н. контр.		Панова		03.83				
Утв.		Кузнецов		03.83				

Копировал: Формат А2

ПВ51.53.00.00СБ

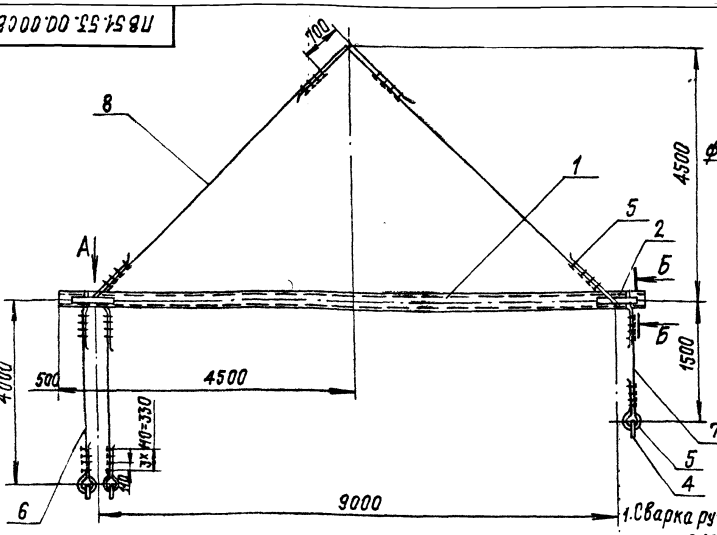

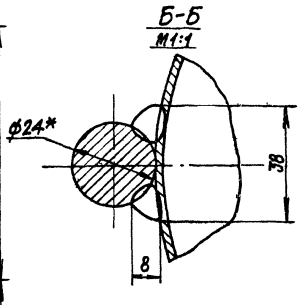

Вид А
М1:10

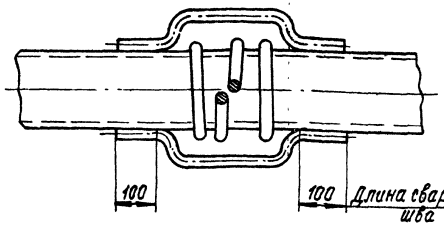

1. Сварка ручная электродуговая. Электроды сварочные типа Э42А ГОСТ 9467-75.
2. Неуказанные предельные отклонения размеров: отверстий - Н16; валов - h16; остальных $\pm \frac{IT16}{2}$.
3. Шероховатость поверхностей реза для деталей Б4 $\sqrt{50}$.
4. *Размер для справок

Изм.	Лист	№ докум.	Подп.	Дата	ПВ51.53.00.00СБ			
Разраб.		Кузьмина		3.85	Траверса для подъема укрупненных щитов покрытия. Сборочный чертеж	Лит.	Масса	Масштаб
Пров.		Числова		3.85		И	579,5	1:20
Т.контр.						Лист	Листов 1	
ГИП		Тюрин		3.85		Гипронефтеспецмонтаж г. Москва		
Н.контр.		Панова		3.85				
Утв.		Кузнецов		3.85				

Инв.№ подл. | Подп. и дата | Взам.инв.№ | Инв.№ дубл. | Подп. и дата

Формат А2

ПВ51.53.00.02

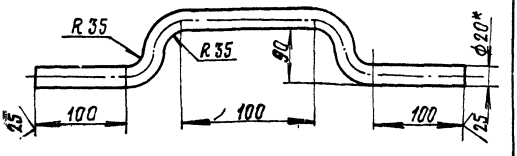

1. Неуказанные предельные отклонения размеров: отверстий - Н16; валов - h16; остальных $\pm \frac{IT16}{2}$.
2. Длина заготовки L = 520мм
3. *Размер для справок

Изм.	Лист	№ докум.	Подп.	Дата	ПВ51.53.00.02			
Разраб.		Кузьмина		3.85	Скоба	Лит.	Масса	Масштаб
Пров.		Числова		3.85		И	2,0	1:5
Т.контр.						Лист	Листов 1	
ГИП		Тюрин		3.85	Круг В20 ГОСТ 2590-71 Ст.3 ГОСТ 535-79	Гипронефтеспецмонтаж г. Москва		
Н.контр.		Панова		3.85				
Утв.		Кузнецов		3.85				

Формат А4

Формат	Зона	Поз.	Обозначение	Наименование	Кол.	Примечание
				Документация		
А2			ПВ51.53.00.00СБ	Сборочный чертеж		
				Детали		
Б4		1	ПВ51.53.00.01	Труба		
				Труба 273х8 ГОСТ 8732-78 В10, ГОСТ 8731-74		
				L = 10000	1	522,8кг
А1		2	ПВ51.53.00.02	Скоба	4	
				Стандартные изделия		
		3		Коуш 56 ГОСТ 2224-72	3	0,4кг
		4		Скоба СА 12 ОСТ 5.2312-79	3	1,63кг
		5		Зажим ЗК-19 ТУ 36 1839-75	50	0,27кг
				Материалы		
				Канат 18-Г-Т1764-180 ГОСТ 7668-80		
		6		L = 5500	2	5,0кг
		7		L = 3000	1	3,1кг
		8		L = 8000	2	7,5кг

Изм.	Лист	№ докум.	Подп.	Дата	ПВ51.53.00.00			
Разраб.		Кузьмина		3.85	Траверса для подъема укрупненных щитов покрытия	Лит.	Лист	Листов
Пров.		Числова		3.85		И		1
Т.контр.						Гипронефтеспецмонтаж г. Москва		
ГИП		Тюрин		3.85				
Н.контр.		Панова		3.85				
Утв.		Кузнецов		3.85				

Инв.№ подл. | Подп. и дата | Взам.инв.№ | Инв.№ дубл. | Подп. и дата

Формат А4

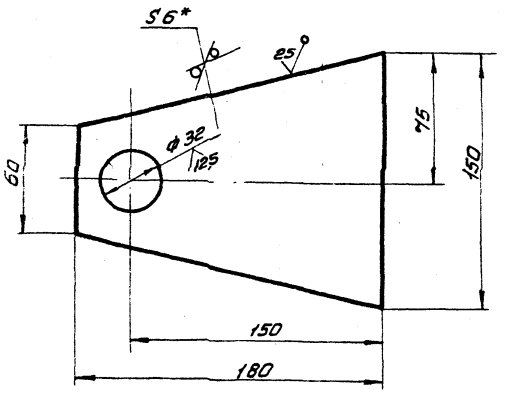

1. Неуказанные предельные отклонения размеров: отверстий - H16, валов h16, остальных - $\pm \frac{IT16}{2}$
2. *Размер для справок.

Изм.	Лист	№ докум.	Подп.	Дата
Разраб.		Кузьмина		3.83
Пров.		Чуеслова		3.83
Т. контр.				
ГИП		Тюрин		3.83
Н. контр.		Панова		03.83
Утв.		Кузнецов		03.83

ПВ5.07.00.04

Щека

Лит.	Масса	Масштаб
И	0,75	1:2
Лист	Листов 1	

Лист 6-5 ГОСТ 19903-74
Ст3 ГОСТ 14637-79

Гипронефтеспецмонтаж г. Москва

Формат 11

Формат	Зона	Поз.	Обозначение	Наименование	Кол.	Примечание
				Документация		
12			ПВ5.07.00.00СБ	Сборочный чертеж		
				Детали		
Б4		1	ПВ5.07.00.01	Фланец		
				Лист 6-5 ГОСТ 19903-74 / Ст3 ГОСТ 14637-79		
				D=220; d=32;	2	3,54 кг
Б4		2	ПВ5.07.00.02	Труба L=90	1	
				Труба 133×6 ГОСТ 8732-78 / В10 ГОСТ 8731-74		
Б4		3	ПВ5.07.00.03	Шайба	2	0,037 кг
				d=32 D=50		
				Круг В-50 ГОСТ 2590-71 / Ст3 ГОСТ 535-79		
				L=4		
11		4	ПВ5.07.00.04	Щека	2	
Б4		5	ПВ5.07.00.05	Ось	1	0,7 кг
				Круг В-30 ГОСТ 2590-71 / Ст3 ГОСТ 535-79		
				D=30; L=130		

Инв.№ подл. | Подп. и дата | Взам. инв.№ | Инв.№ дубл. | Подп. и дата

Изм.	Лист	№ докум.	Подп.	Дата
Разраб.		Кузьмина		3.83
Пров.		Чуеслова		3.83
ГИП		Тюрин		3.83
Н. контр.		Панова		03.83
Утв.		Кузнецов		03.83

ПВ5.07.00.00

Ролик отбойной для демонтажа монтажной стойки.

Лит.	Масса	Масштаб
И		1
Лист	Листов 1	

Гипронефтеспецмонтаж г. Москва

Формат 11

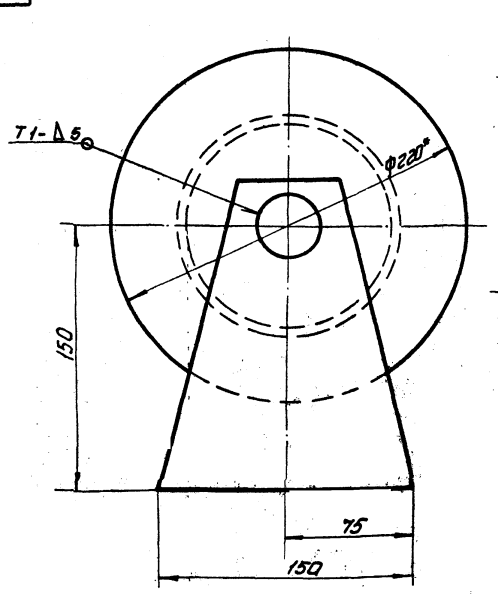

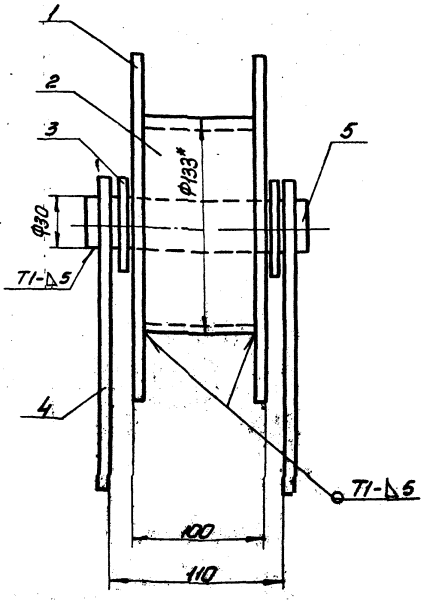

1. Сварные швы по ГОСТ 5264-80. Электроды сварочные типа Э42А ГОСТ 9467-75.
2. Неуказанные предельные отклонения размеров отверстий - H16, валов - h16, остальных $\pm \frac{IT16}{2}$
3. Шероховатость поверхностей реза для деталей Б4 - 50
4. *Размеры для справок.

Изм.	Лист	№ докум.	Подп.	Дата
Разраб.		Кузьмина		3.83
Пров.		Чуеслова		3.83
Т. контр.				
ГИП		Тюрин		3.83
Н. контр.		Панова		03.83
Утв.		Кузнецов		03.83

ПВ5.07.00.00СБ

Ролик отбойной для демонтажа монтажной стойки
Сборочный чертеж

Лит.	Масса	Масштаб
И	7,6	1:2
Лист	Листов 1	

Гипронефтеспецмонтаж г. Москва

ПВ6.06.00.00СБ

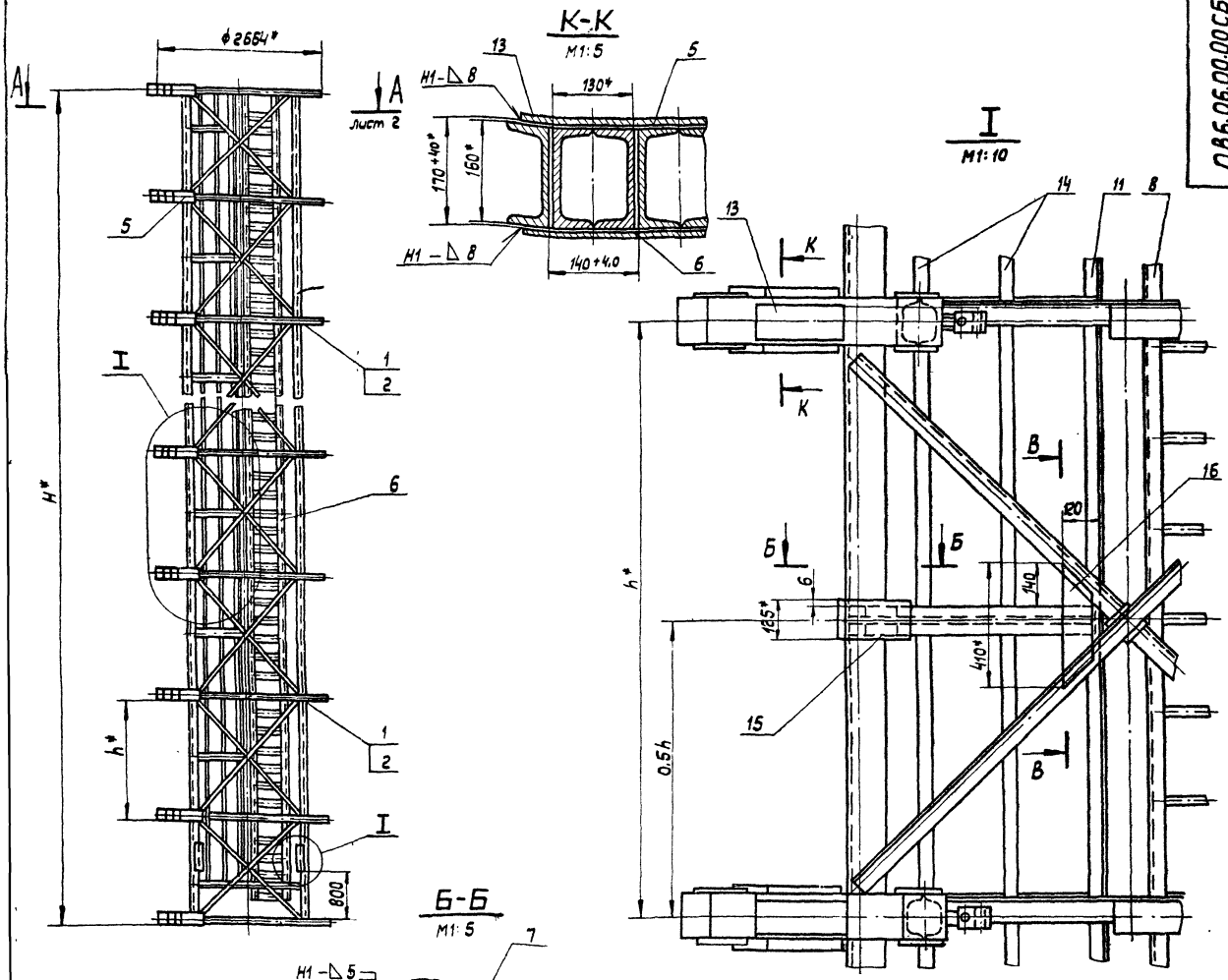

Узел вырезки и стыковки стоек каркаса барабана.

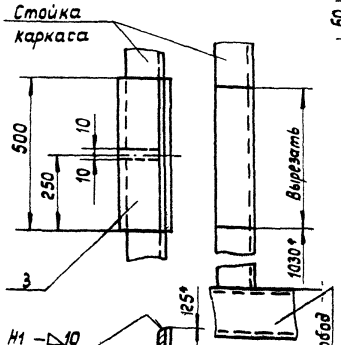

1. Установку гибочных шаблонов (черт. № ПВ6.06.01.00СБ) производить на свободный каркас для наворачивания полотнищ.
2. Подготовку каркаса производить в следующем порядке:
   а) в одной из крайних секций каркаса вырезать, а затем состыковать 4 стойки (см. II);
   б) в промежуточных секциях каркаса со стороны нахлеста срезать промежуточные ободья и по одной поперечной связи.
3. Установку гибочных шаблонов производить в следующем порядке:
   а) установить и приварить 2 концевых шаблона;
   б) в 3 * точках „О" между концевыми шаблонами натянуть 3 струны;
   в) по струнам в узлах каркаса произвести установку и приварку промежуточных гибочных шаблонов.
   Количество гибочных шаблонов определяется числом ободьев каркаса и высотой стенки сооружаемого резервуара:
   10 шаблонов – при высоте стенки 18 м.
   6 шаблонов – при высоте стенки 12 м.
4. Произвести сборку прижимов площадок и лестницы.
5. Сварные швы по ГОСТ 5264-80.
6. Неуказанные предельные отклонения размеров: отверстий по – Н16; валов – h16; остальных $\pm \frac{IT16}{2}$
7. * Размеры для справок.

Обозначение	Высота барабана H*, мм	Шаг установки ободьев барабана h*, мм	Число промежуточных узлов барабана n, шт.	Масса добавляемых элемент., кг	Примечание
ПВ6.06.00.00	17500	1975*	8	2750	для РВС с высотой стенки 18м.
-01	11500	2200*	4	1650,0	12м.

Изм.	Лист	№ докум.	Подп.	Дата
Разраб.		Числова		3.87
Пров.		Кузьмина		3.87
Т. контр.				
ГИП		Тюрин		1.87
Н. контр.		Панова		4.87
Утв.		Кузнецов		5.87

ПВ6.06.00.00 СБ

Устройство для формообразования. Сборочный чертеж

Лит.	Масса	Масштаб
И	см. табл.	1:50

Лист 1 Листов 2

Гипронефтеспецмонтаж г. Москва

Копировал: Формат: А2

ПВ 6.06.00.00 СБ

Г-Г
М1:5

А-А
М1:10
лист 1

Л-Л
М1:10

М-М
М1:5

III
М 1:10
Установка усилительных поперечных связей в крайних панелях каркаса барабана.

Д-Д

Вид Е
М1:5

Ж-Ж
М1:5

И-И
М1:5

Схема IV
М 1:25
Линия реза
Связь поперечная срезать
Нахлест (карман)
Обод промежуточный
Часть обода (срезать)

Связь поперечная
Расход
Стойка каркаса

Изм.	Лист	№ докум.	Подп.	Дата
Разраб.		Кузьмина		3.83
Пров.		Числова		3.83
Т. контр.				
ГИП		Тюрин		1.83
Н. контр.		Панова		5.83
Утв.		Кузнецов		5.83

ПВ 6. 06. 00. 00 СБ

Устройство для формообразования. Сборочный чертеж

Лит.	Масса	Масштаб
И		

Лист 2 | Листов

Гипронефтеспецмонтаж г. Москва

Копировал:

Формат А2

Инв. № подл. | Подп. и дата | Взам. инв. № | Инв. № дубл. | Подп. и дата

Формат	Зона	Поз.	Обозначение	Наименование	Кол.	Примечание
				Детали		
11		9	ПВ6.06.00.05	Винт	6	
11		10	ПВ6.06.00.00	Балка	6	
Б4		11	ПВ6.06.00.07-01	Стойка		
				Уголок Б-45×45×5 ГОСТ 8509-72 / Ст.3 ГОСТ 535-79		
				L=9720	1	33,0кг
Б4		12	ПВ6.06.00.08	Кронштейн		
				Уголок Б45×45×5 ГОСТ 8509-72 / Ст.3 ГОСТ 535-79		
				L=150	12	0,50кг
Б4		13	ПВ6.06.00.09	Балка		
				Швеллер 16 ГОСТ 8240-72 / Ст.3 ГОСТ 535-79		
				L=280	6	4,0кг
Б4		14	ПВ6.06.00.10-01	Ограждение		
				Полоса Б-4×40 ГОСТ 103-76 / Ст.3 ГОСТ 535-79		
				L=9670	2	12,0кг
Б4		15	ПВ6.06.00.11	Пластина		
				Полоса Б-5×125 ГОСТ 103-76 / Ст.3 ГОСТ 535-79		
				L=150	6	0,75кг
Б4		16	ПВ6.06.00.12	Кронштейн	6	
–		17	ПВ6.06.00.06-01	Балка	4	

Изм.	Лист	№ докум.	Подп.	Дата	ПВ6.06.00.00	Лист 3

формат 11

ПВ6.06.00.05

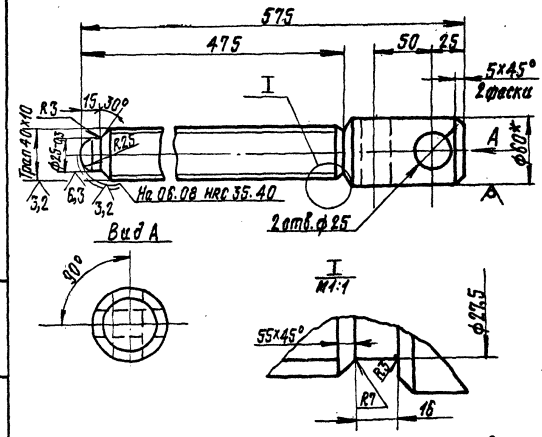

1. Неуказанные предельные отклонения размеров: валов – h16; отверстий – H16; остальных – $\pm\frac{IT\ 16}{2}$.
2.* Размер для справок

Изм.	Лист	№ докум.	Подп.	Дата	ПВ6.06.00.05	Лит.	Масса	Масшт.
Разраб.		Кузьмина	[illegible]	3.83	Винт	И	4,95	1:2,5
Пров.		Числова	[illegible]	3.83		Лист	Листов 1	
Т.контр.								
ГИП		Тюрин	[illegible]	3.83	Круг. Б-60 ГОСТ 2590-71 / Ст.3 ГОСТ 535-79	Гипронефтеспецмонтаж г. Москва		
Н.контр.		Панова	[illegible]	3.83				
Утв.		Кузнецов	[illegible]	03.83				

Инв. № подл. | Подп. и дата | Взам. инв. № | Инв. № дубл. | Подп. и дата

формат 11

Формат	Зона	Поз.	Обозначение	Наименование	Кол.	Примечание
		11	ПВ6.06.00.07	Стойка		
				Уголок Б-45×45×5 ГОСТ 8509-72 / Ст.3 ГОСТ 535-79		
				L=15720	1	53,0кг
		12	ПВ6.06.00.08	Кронштейн		
				Уголок Б45×45×5 ГОСТ 8509-72 / Ст.5 ГОСТ 535-79		
				L=150	20	0,50кг
		13	ПВ6.06.00.09	Балка		
				Швеллер 16 ГОСТ 8240-72 / Ст.3 ГОСТ 535-79		
				L=280	10	4,0кг
		14	ПВ6.06.00.10	Ограждение		
				Полоса Б-4×40 ГОСТ 103-76 / Ст.3 ГОСТ 535-79		
				L=15670	2	20,0кг
		15	ПВ6.06.00.11	Пластина		
				Полоса Б-5×125 ГОСТ 103-76 / Ст.3 ГОСТ 535-79		
				L=150	14	0,75кг
		16	ПВ6.06.00.12	Кронштейн	14	
		17	ПВ6.06.00.06.01	Балка	4	
				ПВ6.06.00.00.01 см.СБ		
				Сборочные единицы		
		5	ПВ6.06.01.00	Шаблон гибочный	6	
		6	ПВ6.06.02.00	Прижим	6	
		7	ПВ6.06.03.00	Площадка	3	
		8	ПВ6.06.04.00.01	Лестница	1	

Изм.	Лист	№ докум.	Подп.	Дата	ПВ6.06.00.00	Лист 2

формат 11

Формат	Зона	Поз.	Обозначение	Наименование	Кол.	Примечание
				Документация		
Б4			ПВ6.06.00.00 СБ	Сборочный чертеж		
				Детали		
11		1	ПВ8.06.00.01	Захват	2	
11		2	ПВ6.06.00.02	Ребро	2	
Б4		3	ПВ6.06.00.03	Пластина		
				Полоса Б-12×125 ГОСТ 103-76 / Ст.3 ГОСТ 535-79		
				L=600	16	6,0кг
Б4		4	ПВ6.06.00.04	Пластина		
				Полоса Б-10×55 ГОСТ 103-76 / Ст.3 ГОСТ 535-79		
				L=450	12	3,40кг
				Переменные данные для исполнений		
				ПВ6.06.00.00 см.СБ		
				Сборочные единицы		
11		5	ПВ6.06.01.00	Шаблон гибочный	10	
11		6	ПВ6.06.02.00	Прижим	10	
11		7	ПВ6.06.03.00	Площадка	7	
11		8	ПВ6.06.04.00	Лестница	1	
				Детали		
11		9	ПВ6.06.00.05	Винт		
11		10	ПВ6.06.00.06	Балка		

Изм.	Лист	№ докум.	Подп.	Дата	ПВ6.06.00.00	Лит.	Лист	Листов
Разраб.		Кузьмина	[illegible]	3.83	Устройство для формообразования	И		3
Пров.		Числова	[illegible]	[illegible]		Гипронефтеспецмонтаж г. Москва		
ГИП		Тюрин	[illegible]	[illegible]				
Н.контр.		Панова	[illegible]	[illegible]				
Утв.		Кузнецов	[illegible]	[illegible]				

Инв. № подл. | Подп. и дата | Взам. инв. № | Инв. № дубл. | Подп. и дата

формат 11

ПВ6.06.03.00СБ

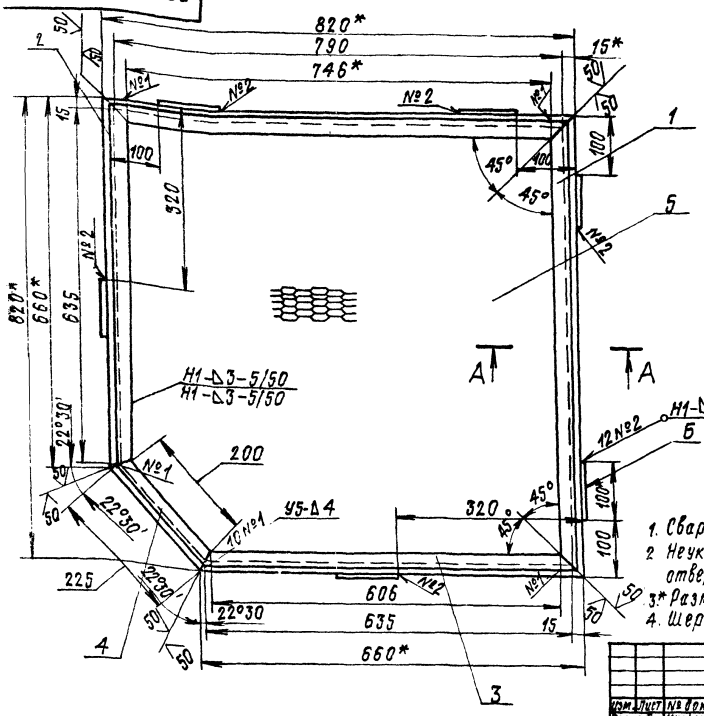

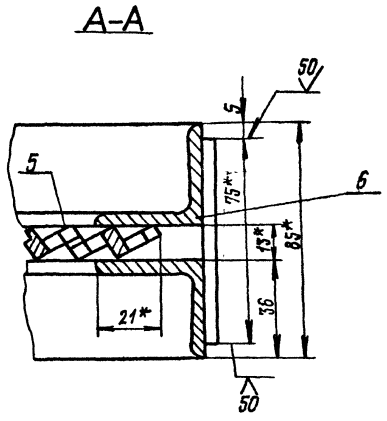

1. Сварные швы по ГОСТ5264-80. Электроды типа Э42А ГОСТ9467-75
2. Неуказанные предельные отклонения размеров: отверстий-Н16; валов-h16; остальных $-\pm\frac{JT16}{2}$
3.* Размеры для справок
4. Шероховатость поверхностей реза для дет. Б4 25

Изм.	Лист	№ докум.	Подп.	Дата	ПВ6.06.03.00СБ			
Разраб.		Кузьмина		3.83	Площадка	Лит.	Масса	Масшт.
Пров.		Числова		3.83	Сборочный чертеж	И	40,0	1:5
Т.контр.						Лист	Листов 1	
ГИП		Тюрин		3.83		Гипронефтеспецмонтаж г. Москва		
Н.контр.		Панова		3.83				
Утв.		Кузнецов		03.83				

Формат 12

ПВ6.06.00.02

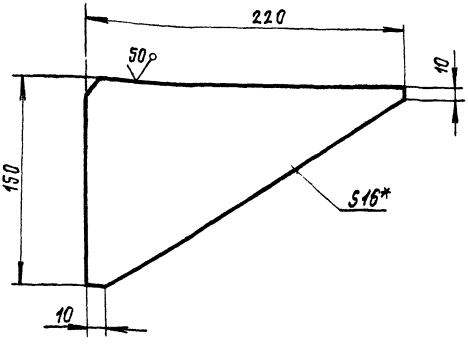

1. Неуказанные предельные отклонения размеров: валов - h16, остальных - $\pm\frac{JT16}{2}$.
2.* Размер для справок

Изм.	Лист	№ докум.	Подп.	Дата	ПВ6.06.00.02			
Разраб.		Кузьмина		3.83	Ребро	Лит.	Масса	Масшт.
Пров.		Числова		3.83		И	2,5	1:2
Т.контр.						Лист	Листов 1	
ГИП		Тюрин		3.83	Лист Б-16 ГОСТ 19903-79 Ст.3 ГОСТ 14637-79	Гипронефтеспецмонтаж г. Москва		
Н.контр.		Панова		3.83				
Утв.		Кузнецов		03.83				

Формат 11

Формат	Зона	Поз.	Обозначение	Наименование	Кол.	
				Документация		
12			ПВ6.06.03.00.СБ	Сборочный чертеж		
				Детали		
Б4		1	ПВ6.06.03.01	Уголок		
				Уголок Б-36×36×4 ГОСТ8509-72 / Ст.3 ГОСТ 535-79		
				L = 820	4	3,52кг
Б4		2	ПВ6.06.03.02	Уголок		
				Уголок Б-36×36×4 ГОСТ8509-72 / Ст.3 ГОСТ 535-79		
				L = 660	2	2,60кг
Б4		3	ПВ6.06.03.03	Уголок		
				Уголок Б-36×35×4 ГОСТ8509-72 / Ст.3 ГОСТ 535-79		
				L = 650	2	2,80кг
Б4		4	ПВ6.06.03.04	Уголок		
				Уголок Б-36×36×4 ГОСТ8509-72 / Ст.3 ГОСТ 535-79		
				L = 225	2	1,0кг
Б4		5	ПВ6.06.03.06	Лист ПВ 506×790×790 ГОСТ 8706-79	1	100кг
Б4		6	ПВ6.06.03.06	Полоса		
				Полоса 4×100 ГОСТ103-76 / Ст.3 ГОСТ 535-79		
				L = 75	6	0,25кг

Изм.	Лист	№ докум.	Подп.	Дата	ПВ6.06.03.00			
Разраб.		Кузьмина		3.83	Площадка	Лит.	Лист	Листов
Пров.		Числова		3.83		И		1
ГИП		Тюрин		3.83		Гипронефтеспецмонтаж г. Москва		
Н.контр.		Панова		3.83				
Утв.		Кузнецов		03.83				

Формат 11

ПВ 6.06.02.00СБ

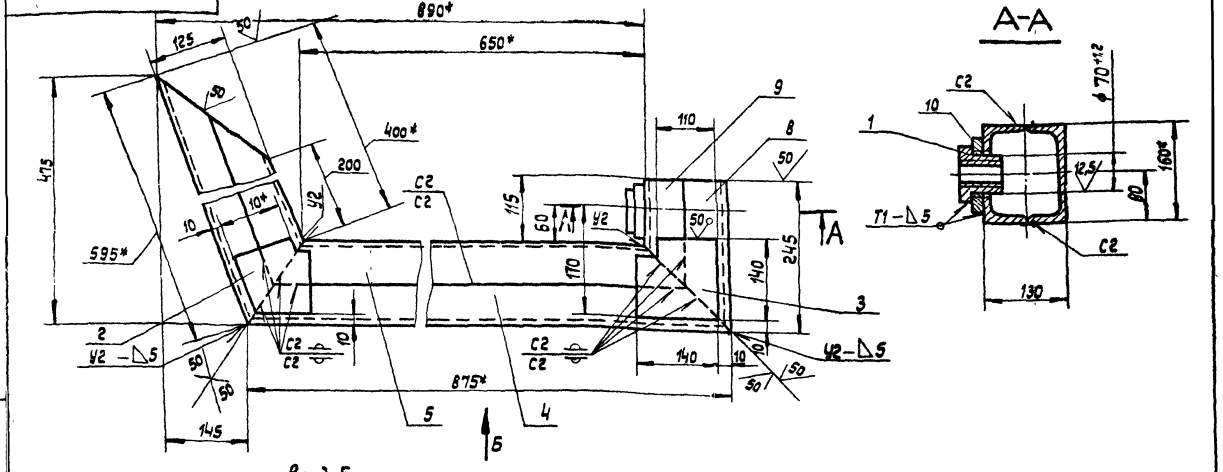

1. Сварные швы по ГОСТ 5264-80. Электроды Э42А по ГОСТ 9467-75.
2. Неуказанные предельные отклонения размеров: отверстий - Н16; валов - h16; остальных - $\pm \frac{JT16}{2}$.
3. Шероховатость поверхностей для дет. Б4 — 50.
4. Сборку прижима производить по специальному кондуктору.
5. * Размеры для справок

Изм.	Лист	№ докум.	Подп.	Дата	ПВ6.06.02.00СБ			
Разраб.		Кузьмина		3.85	Прижим Сборочный чертеж	Лит.	Масса	Масштаб
Пров.		Числова		3.85		И	49,0	1:5
Т. контр.						Лист	Листов 1	
ГИП		Тюрин		1.85		Гипронефтеспецмонтаж г. Москва		
Н. контр.		Панова		03.85				
Утв.		Кузнецов		03.85				

Формат 12

ПВ6.06.02.01

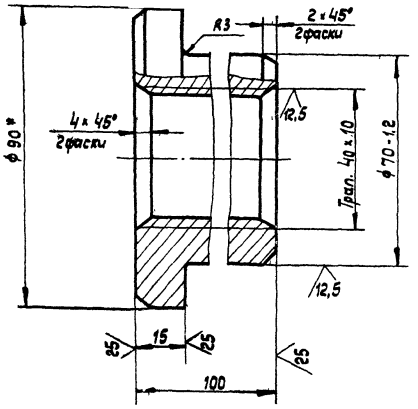

Неуказанные предельные отклонения размеров: отверстий - Н16; валов - h16; остальных — $\pm \frac{JT16}{2}$.
Предельные отклонения резьбы кл.3 по ГОСТ 9562-81.
2 * Размер для справок.

Изм.	Лист	№ докум.	Подп.	Дата	ПВ6.06.02.01			
Разраб.		Кузьмина		3.85	Гайка	Лит.	Масса	Масштаб
Пров.		Числова		3.85		И	2,56	1:1
Т. контр.						Лист	Листов 1	
ГИП		Тюрин		1.85	Круг В-90 ГОСТ 2590-71 Ст.3 ГОСТ 535-79	Гипронефтеспецмонтаж г. Москва		
Н. контр.		Панова		03.85				
Утв.		Кузнецов		03.85				

Формат 11

Формат	Зона	Поз.	Обозначение	Наименование	Кол.	Примечание
				Документация		
12			ПВ6.06.02.00СБ	Сборочный чертеж		
				Детали		
11		1	ПВ6.06.02.01	Гайка	1	
11		2	ПВ6.06.02.02	Накладка	2	
11		3	ПВ6.06.02.03	Наклейка	2	
Б4		4	ПВ6.06.02.04	Швеллер		
				Швеллер 16 ГОСТ 8240-72 / Ст.3 ГОСТ 535-79		
				L=875	1	12,4кг.
Б4		5	ПВ6.06.02.05	Швеллер		
				Швеллер 16 ГОСТ 8240-72 / Ст.3 ГОСТ 535-79		
				L=898	1	10,0кг.
Б4		6	ПВ6.06.02.06	Швеллер		
				Швеллер 16 ГОСТ 8240-72 / Ст.3 ГОСТ 535-79		
				L=595	1	8,50кг.
Б4		7	ПВ6.06.02.07	Швеллер		
				Швеллер 16 ГОСТ 8240-72 / Ст.3 ГОСТ 535-79		
				L=352	1	5,0кг.

Изм.	Лист	№ докум.	Подп.	Дата	ПВ6.06.02.00			
Разраб.		Кузьмина		3.85	Прижим	Лит.	Лист	Листов
Пров.		Числова		3.85		И	1	2
ГИП		Тюрин		1.85		Гипронефтеспецмонтаж г. Москва		
Н.контр.		Панова		03.85				
Утв.		Кузнецов		03.85				

Копировал: Формат 11

Инв.№ подл. | Подп. и дата | Взам. инв.№ | Инв.№ дубл. | Подп. и дата

ПВ6.06.04.00СБ

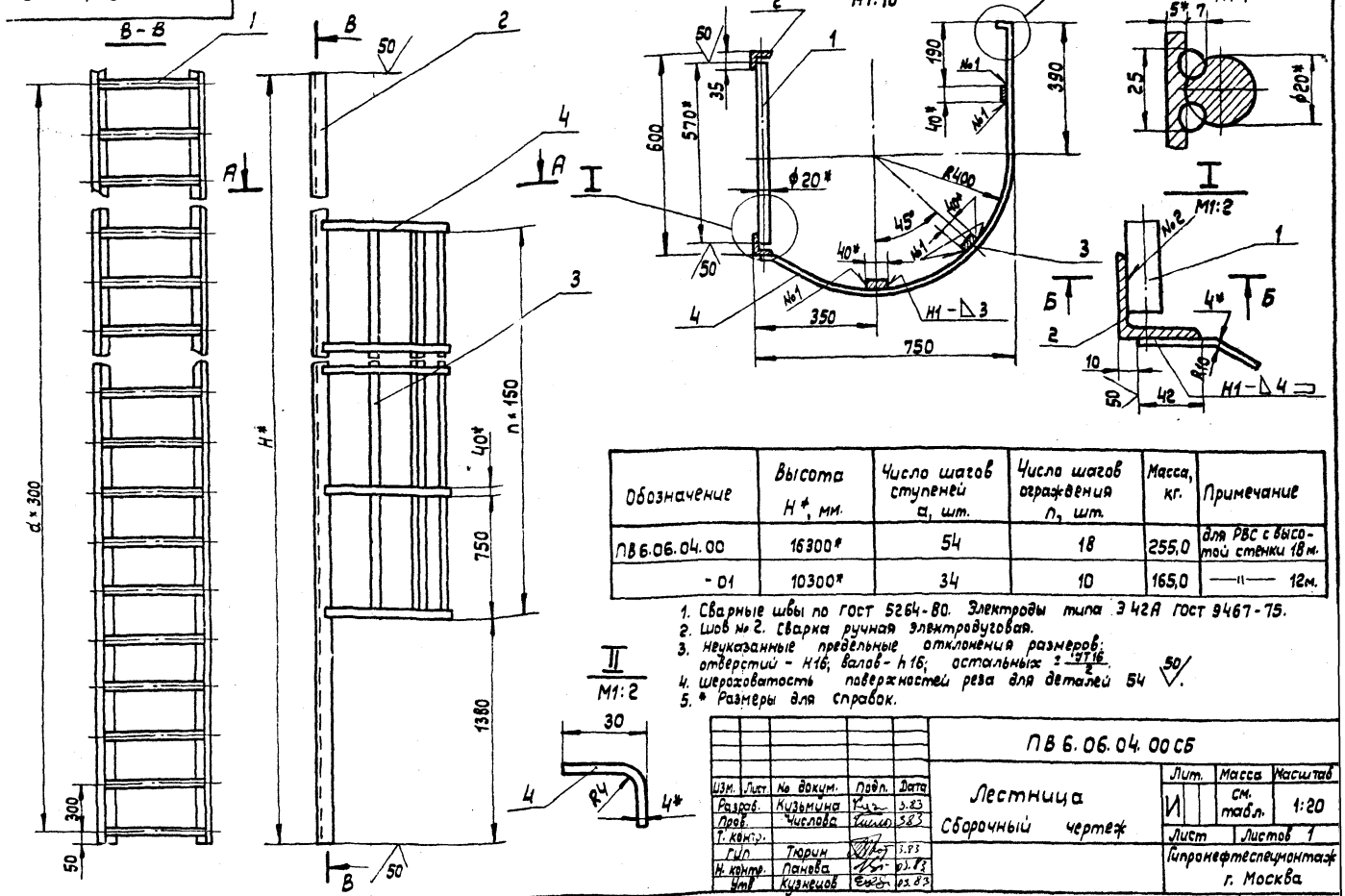

Обозначение	Высота H*, мм.	Число шагов ступеней d, шт.	Число шагов ограждения n, шт.	Масса, кг.	Примечание
ПВ6.06.04.00	16300*	54	18	255,0	для РВС с высотой стенки 18м.
-01	10300*	34	10	165,0	—"— 12м.

1. Сварные швы по ГОСТ 5264-80. Электроды типа Э42А ГОСТ 9467-75.
2. Шов № 2. Сварка ручная электродуговая.
3. Неуказанные предельные отклонения размеров: отверстий - H16; валов - h16; остальных $\pm \frac{IT16}{2}$.
4. Шероховатость поверхностей реза для деталей Б4 $\sqrt{50}$.
5. * Размеры для справок.

Изм.	Лист	№ докум.	Подп.	Дата
Разраб.		Кузьмина		3.83
Пров.		Числова		3.83
Т. контр.				
ГИП		Тюрин		3.83
Н. контр.		Панова		03.83
Утв.		Кузнецов		03.83

ПВ 6.06.04.00 СБ

Лестница
Сборочный чертеж

Лит.	Масса	Масштаб
И	см. табл.	1:20
Лист	Листов 1	

Гипронефтеспецмонтаж г. Москва

Формат 12

ПВ 6.06.00.01

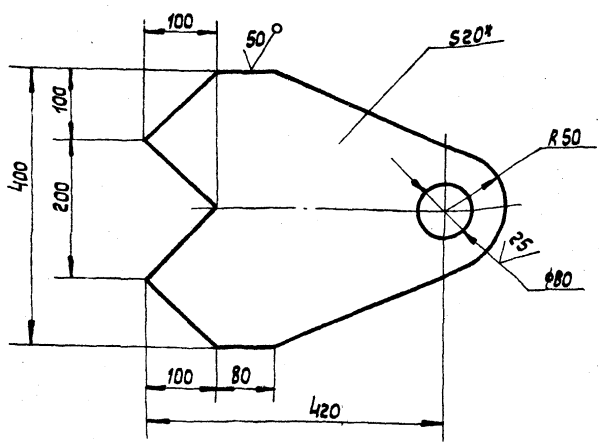

1. Неуказанные предельные отклонения размеров: отверстий - H16; валов - h16; остальных $\pm \frac{IT16}{2}$.
2. * Размер для справок.

Изм.	Лист	№ докум.	Подп.	Дата
Разраб.		Кузьмина		3.83
Пров.		Чиркова		3.83
Т. контр.				
ГИП		Тюрин		3.83
Н. контр.		Панова		03.83
Утв.		Кузнецов		03.83

ПВ6.06.00.01

Захват

Лит.	Масса	Масштаб
И	20,0	1:5
Лист	Листов: 1	

Лист Б-20 ГОСТ 19903-74
Ст.3 ГОСТ 14637-79

Гипронефтеспецмонтаж г. Москва

Копировал: Формат 11

Формат	Зона	Поз.	Обозначение	Наименование	Кол.	Примечание
				Документация		
12			ПВ6.06.04.00 СБ	Сборочный чертеж		
			переменные данные	для испытаний.		
				ПВ 6.06.04.00 см. СБ		
				Детали		
Б4		1	ПВ 6.06.04.01	Круг		
				Круг Б-20 ГОСТ 2590-71 / Ст.3 ГОСТ 535-79		
				L=570	55	1,50кг.
Б4		2	ПВ6.06.04.02	Уголок		
				Уголок Б-45×45×5 ГОСТ 8509-72 / Ст.3 ГОСТ 535-79		
				L=16300	2	70,0кг.
		11	3 ПВ6.06.04.03	Полоса	3	
Б4		4	ПВ6.06.04.04	Полоса		
				Полоса 4×20 ГОСТ 103-76 / Ст.3 ГОСТ 535-79		
				L=1470	19	0,30кг.

Изм.	Лист	№ докум.	Подп.	Дата
Разраб.		Кузьмина		3.83
Пров.		Числова		3.83
ГИП		Тюрин		3.83
Н. контр.		Панова		03.83
Утв.		Кузнецов		03.83

ПВ 6.06.04.00

Лестница

Лит.	Лист	Листов
И	1	2

Гипронефтеспецмонтаж г. Москва

Копировал Формат 11

Инв. № подл. | Подп. и дата | Взам. инв. № | Инв. № дубл. | Подп. и дата

ПВ6.06.01.000СБ

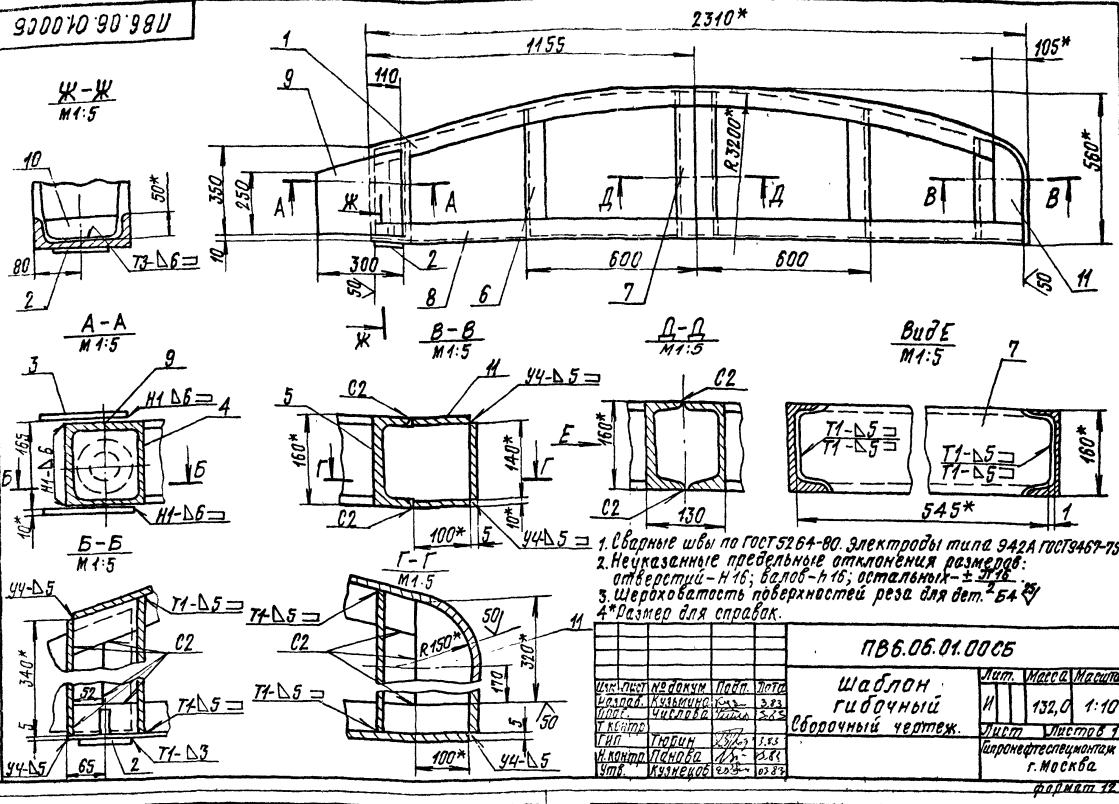

1. Сварные швы по ГОСТ 5264-80. Электроды типа Э42А ГОСТ 9467-75
2. Неуказанные предельные отклонения размеров: отверстий – H16; валов – h16; остальных – $\pm \frac{IT16}{2}$.
3. Шероховатость поверхностей реза для дет. $\frac{Б4}{}$ $\frac{25}{}$
4*. Размер для справок.

Изм.	Лист	№ докум.	Подп.	Дата
Разраб.		Кузьмина		3.83
Пров.		Числова		3.83
Т.контр.				
ГИП		Тюрин		3.83
Н.контр.		Панова		3.83
Утв.		Кузнецов		03.84

ПВ6.06.01.000СБ

Шаблон гибочный

Сборочный чертеж.

Лит.	Масса	Масштаб
И	132,0	1:10

Лист | Листов 1

Гипронефтеспецмонтаж г. Москва

Инв. № подл. | Подп. и дата | Взам. инв. № | Инв. № дубл. | Подп. и дата

Формат А2

ПВ6.06.02.02

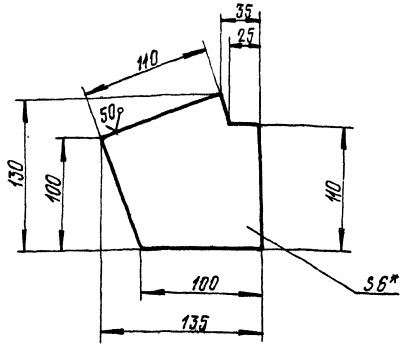

1. Неуказанные предельные отклонения размеров: отверстий – H16; валов – h16; остальных – $\pm \frac{IT16}{2}$.
2*. Размер для справок

Изм.	Лист	№ докум.	Подп.	Дата
Разраб.		Кузьмина		3.83
Пров.		Числова		3.83
Т.контр.				
ГИП		Тюрин		3.83
Н.контр.		Панова		3.83
Утв.		Кузнецов		03.84

ПВ6.06.02.02

Накладка

Лит.	Масса	Масштаб
И	0,70	1:2,5

Лист | Листов 1

Лист Б-6 ГОСТ 19903-74 Ст.3 ГОСТ 14637-79

Гипронефтеспецмонтаж г. Москва

Формат А4

Формат	Зона	Поз.	Обозначение	Наименование	Кол.	Примечание
				Документация		
А2			ПВ6.06.01.000СБ	Сборочный чертеж		
				Детали		
А4		1	ПВ6.06.01.01	Балка профилирующая	1	
А4		2	ПВ6.06.01.02	Пята	1	
А4		3	ПВ6.06.01.03	Стойка	1	
А4		4	ПВ6.06.01.04	Стойка	1	
		5	-01	Стойка	1	
		6	-02	Стойка	2	
		7	-03	Стойка	2	
Б4		8	ПВ6.06.01.06	Балка опорная		
				Швеллер 16 ГОСТ 8240-72 Ст.3 ГОСТ 535-79		
				L = 2300	1	330кг
А4		9	ПВ6.06.01.06	Пластина		
				Лист Б-10 ГОСТ 19903-74 Ст.3 ГОСТ 14637-79	2	7,0кг
А4		10	ПВ6.06.01.07	Ребро	1	
Б4		11	ПВ6.06.01.08	Накладка		
				Полоса 10×100 ГОСТ 103-76 Ст.3 ГОСТ 535-79		
				L = 320	2	2,20кг

Изм.	Лист	№ докум.	Подп.	Дата
Разраб.		Кузьмина		3.83
Пров.		Числова		3.83
Т.контр.				
ГИП		Тюрин		
Н.контр.		Панова		3.83
Утв.		Кузнецов		03.84

ПВ6.06.01.00

Шаблон гибочный

Лит.	Лист	Листов
И		1

Гипронефтеспецмонтаж г. Москва

Инв. № подл. | Подп. и дата | Взам. инв. № | Инв. № дубл. | Подп. и дата

Формат А1

ПВ6.06.01.01

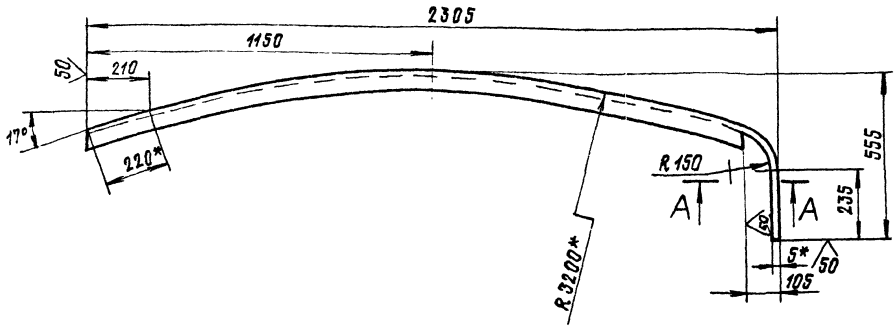

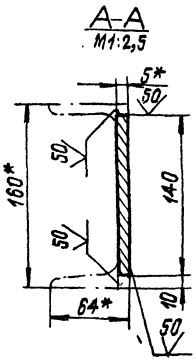

Развертка
м 1:5

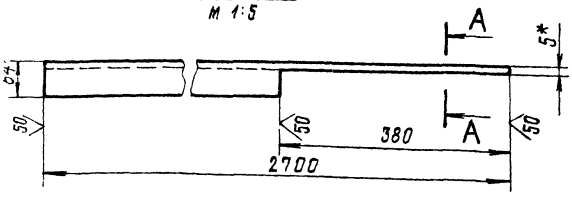

1. Неуказанные предельные отклонения размеров: отверстий - H16; валов - h16; остальных - $\pm \frac{JT16}{2}$
2. *Размеры для справок

Изм.	Лист	№ докум.	Подп.	Дата
Разраб.		Числова		3.83
Пров.		Кузьмина		3.83
Т.контр.				
ГИП		Тюрин		7.83
Н.контр.		Панова		03.84
Утв.		Кузнецов		03.84

ПВ6.06.01.01

Балка профилирующая

Лит.	Масса	Масштаб
И	33,0	1:10
Лист	Листов 1	

Швеллер 16 ГОСТ 8240-72 Ст.3 ГОСТ 535-79

Гипронефтеспецмонтаж г. Москва

Формат 12

ПВ6.06.01.07

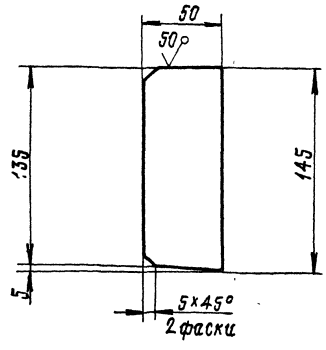

Неуказанные предельные отклонения размеров: валов - h16; остальных - $\pm \frac{JT16}{2}$

Изм.	Лист	№ докум.	Подп.	Дата
Разраб.		Числова		3.83
Пров.		Кузьмина		3.83
Т.контр.				
ГИП		Тюрин		7.83
Н.контр.		Панова		03.84
Утв.		Кузнецов		03.84

ПВ6.06.01.07

Ребро

Лит.	Масса	Масштаб
И	0,8	1:2
Лист	Листов 1	

Лист Б-16 ГОСТ 19903-74 Ст.3 ГОСТ 14637-79

Гипронефтеспецмонтаж г. Москва

Формат 11

ПВ6.06.01.03

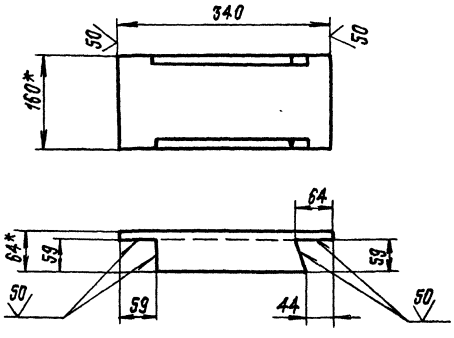

1. Неуказанные предельные отклонения размеров: валов - h16; остальных - $\pm \frac{JT16}{2}$
2. *Размеры для справок

Изм.	Лист	№ докум.	Подп.	Дата
Разраб.		Числова		3.83
Пров.		Кузьмина		3.83
Т.контр.				
ГИП		Тюрин		7.83
Н.контр.		Панова		03.84
Утв.		Кузнецов		03.84

ПВ6.06.01.03

Стойка

Лит.	Масса	Масштаб
И	4,0	1:5
Лист	Листов 1	

Швеллер 16 ГОСТ 8240-72 Ст.3 ГОСТ 535-79

Гипронефтеспецмонтаж г. Москва

Формат 11

Инв. № подл. | Подп. и дата | Взам. инв. № | Инв. № дубл. | Подп. и дата

Поз.	Обозначение	Наименование	Кол.	Примечание
8	ПВ6.06.02.08	Швеллер		
		Швеллер 16 ГОСТ 8240-72 / Ст.3 ГОСТ 535-79		
		L = 245	1	3,5кг
9	ПВ6.06.02.09	Швеллер		
		Швеллер 16 ГОСТ 8240-72 / Ст.3 ГОСТ 535-79		
		L = 180	1	2,5кг
10	ПВ6.06.02.10	Подкладка		
		Лист Б-10 ГОСТ 19903-74 / Ст.3 ГОСТ 14637-79		
		D = 140; d = 75	1	0,1кг

Инв.№ подл. | Подп. и дата | Взам.инв.№ | Инв.№ дубл. | Подп. и дата

Изм. Лист № докум. Подп. Дата — ПВ6.06.02.00 — Лист 2

Формат А4

Поз.	Обозначение	Наименование	Кол.	Примечание
		ПВ5.06.04.00.-01см.06		
		Детали		
1	ПВ6.06.04.01-01	Круг		
		Круг В-20 ГОСТ 2590-71 / Ст.3 ГОСТ 535-79		
		L = 570	35	1,50кг
2	ПВ6.06.04.02-01	Уголок		
		Уголок Б-45х45х5 ГОСТ 8509-72 / Ст.3 ГОСТ 535-79		
		L = 10300	2	44,0кг
3	ПВ6.04.04.03-01	Полоса		
		Полоса 4х20 ГОСТ 103-75 / Ст.3 ГОСТ 535-79		
		L = 7540		
4	ПВ6.06.04.04-01	Полоса		
		Полоса 4х20 ГОСТ 103-76 / Ст.3 ГОСТ 535-79		
		L = 1470	11	0,90кг

Инв.№ подл. | Подп. и дата | Взам.инв.№ | Инв.№ дубл. | Подп. и дата

Изм. Лист № докум. Подп. Дата — ПВ6.06.04.00 — Лист 2

Формат А4

ПВ6.06.02.03

∀ (√)

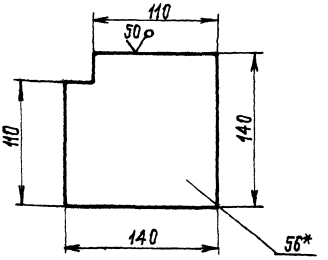

1. Неуказанные предельные отклонения размеров: валов - h16
2* Размер для справок

Изм.	Лист	№ докум.	Подп.	Дата	ПВ6.06.02.03			
Разраб.		Кузьмина		5.83	Накладка	Лит.	Масса	Масштаб
Пров.		Чиглова		5.83		И	0,05	1:2,5
Т. контр.						Лист	Листов 1	
ГИП		Тюрин		5.83	Лист Б-6 ГОСТ 19903-74 / Ст.3 ГОСТ 14637-79	Гипронефтеспецмонтаж г. Москва		
Н. контр.		Панова		5.83				
Утв.		Кузнецова		5.83				

Формат А4

ПВ6.06.04.03

∀ (√)

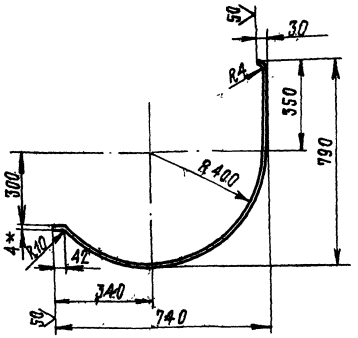

1. Неуказанные предельные отклонения размеров: отверстий - H16; валов - h16; остальных $\pm \frac{IT16}{2}$
2* Размер для справок

Изм.	Лист	№ докум.	Подп.	Дата	ПВ6.06.04.03			
Разраб.		Кузьмина		5.83	Полоса	Лит.	Масса	Масштаб
Пров.		Чиглова		5.83		И	8,50	1:10
Т. контр.						Лист	Листов 1	
ГИП		Тюрин		5.83	Полоса 4х20 ГОСТ 103-76 / Ст.3 ГОСТ 535-79	Гипронефтеспецмонтаж г. Москва		
Н. контр.		Панова		5.83				
Утв.		Кузнецова		5.83				

Формат А4

Зона	Поз.	Обозначение	Наименование	Кол.	Примечание
	8	ПВ6.06.02.08	Швеллер		
			Швеллер $\frac{16\ ГОСТ\ 8240-72}{Ст.3\ ГОСТ\ 535-79}$		
			L = 245	1	3,5 кг.
	9	ПВ6.06.02.09	Швеллер		
			Швеллер $\frac{16\ ГОСТ\ 8240-72}{Ст.3\ ГОСТ\ 535-79}$		
			L = 180	1	2,5 кг
	10	ПВ6.06.02.10	Подкладка		
			Лист $\frac{6-10\ ГОСТ\ 19903-74}{Ст.3\ ГОСТ\ 14637-79}$		
			D = 140; d = 75	1	0,1 кг

Лист | N докум. | Подп. | Дата

ПВ6.06.02.00

Лист

Формат 11

Формат	Зона	Поз.	Обозначение	Наименование	Кол.	Примечание
				ПВ6.06.04.СП-01 ст.СБ		
				Детали		
64		1	ПВ6.06.04.01.-01	Круг		
				Круг $\frac{8-20\ ГОСТ\ 2590-71}{Ст.3\ ГОСТ\ 535-79}$		
				L = 570	35	1,50 кг.
64		2	ПВ6.06.04.02-01	Уголок		
				Уголок $\frac{6-45\times45\times5\ ГОСТ\ 8509-72}{Ст.3\ ГОСТ\ 535-79}$		
				L = 10300	2	44,0 кг
11		3	ПВ6.04.04.03-01	Полоса		
				Полоса $\frac{4\times20\ ГОСТ\ 103-76}{Ст.3\ ГОСТ\ 535-79}$		
				L = 7540	3	2,5 кг
64		4	ПВ6.06.04.04-01	Полоса		
				Полоса $\frac{4\times20\ ГОСТ\ 103-76}{Ст.3\ ГОСТ\ 535-79}$		
				L = 1470	11	0,90 кг

Инв. N подл. | Подп. и дата | Взам. инв. N | Инв. N дубл. | Подп. и дата

Изм. | Лист | N докум. | Подп. | Дата

ПВ6.06.04.00

Лист 2

ПВ6.06.02.03

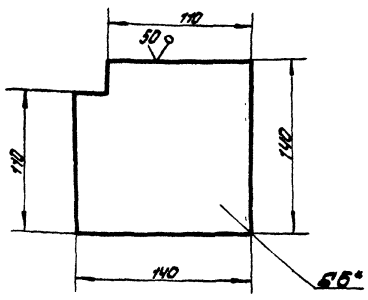

1. Неуказанные предельные отклонения размеров: валов - h16.
2. *Размер для справок.

Изм.	Лист	N докум.	Подп.	Дата	ПВ6.06.02.03	Лит.	Масса	Масштаб
Разраб.		Кузьмина		3.83	Накладка	Н	0.05	1:2,5
Пров.		Числова		3.83		Лист	Листов: 1	
Т.контр.								
Гип.		Тюрин		3.83	Лист $\frac{Б6\ ГОСТ\ 19903-74}{Ст.3\ ГОСТ\ 14637-79}$	Гипронефтеспецмонтаж г. Москва		
Н.контр.		Панова		03.83				
Утв.		Кузнецов		03.83				

Формат 11

ПВ6.06.04.03

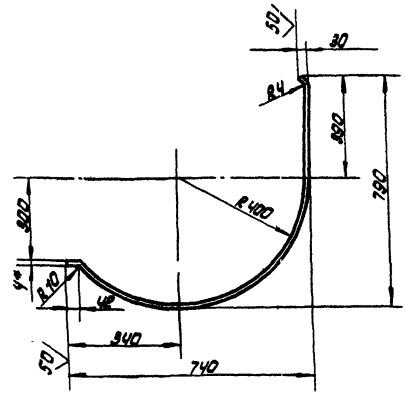

1. Неуказанные предельные отклонения размеров: отверстий - H16; валов - h16; остальных - $\pm\frac{\sigma_{T16}}{2}$
2. * Размер для справок.

Изм.	Лист	N докум.	Подп.	Дата	ПВ6.06.04.03	Лит.	Масса	Масштаб
Разраб.		Кузьмина		3.83	Полоса	Н	8.50	1:10
Пров.		Числова		3.83		Лист	Листов: 1	
Т.контр.								
Гип.		Тюрин		3.83	Полоса $\frac{4\times20\ ГОСТ\ 103-76}{Ст.3\ ГОСТ\ 535-79}$	Гипронефтеспецмонтаж г. Москва		
Н.контр.		Панова		03.83				
Утв.		Кузнецов		03.83				

Инв. N подл. | Подп. и дата | Взам. инв. N | Инв. N дубл. | Подп. и дата

Копировал: Шиц

Формат 11

ПВ7.57.00.00СБ

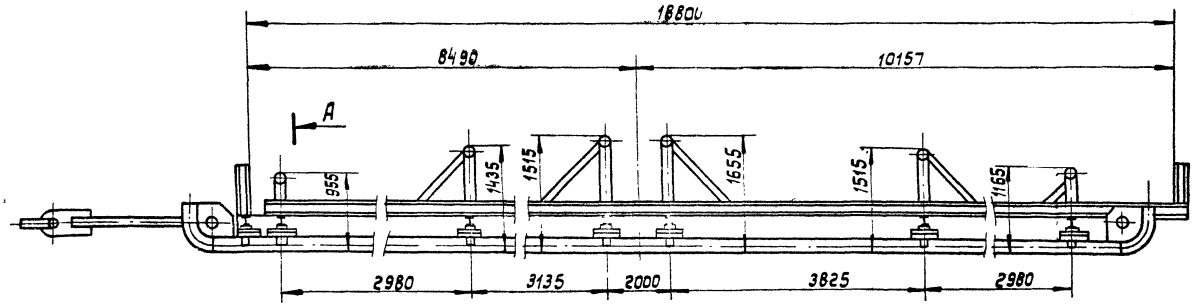

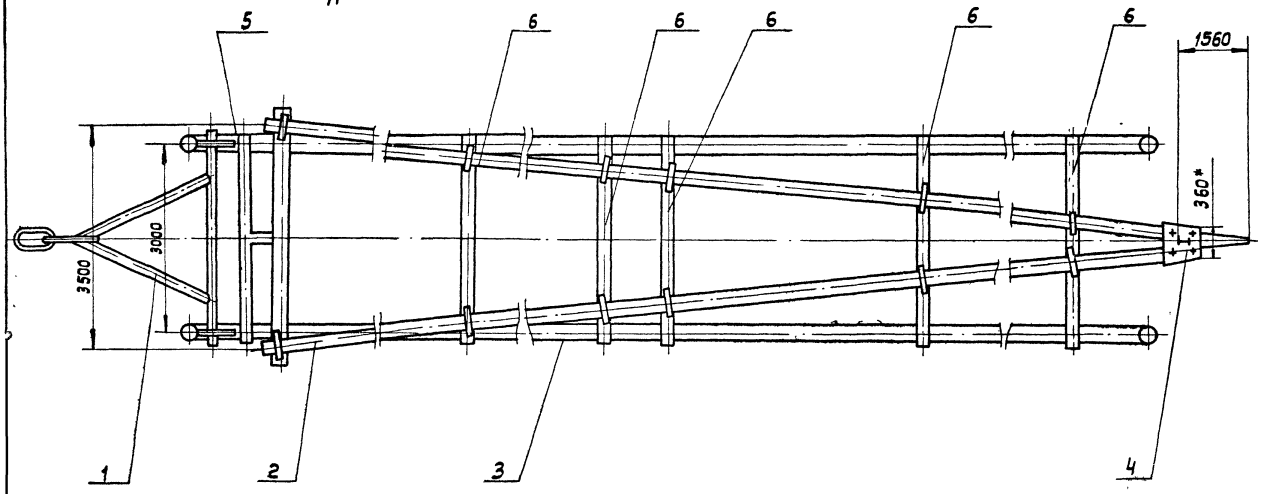

А-А

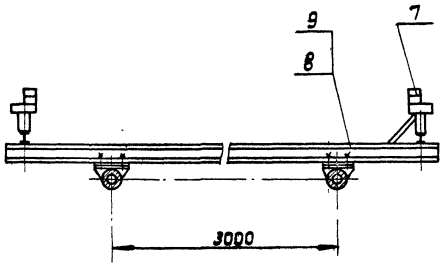

1. Передвижение стенда с собранным щитом не предусмотрено
   Отверстия для крепления дет. поз. 7 сверлить по месту.
2. Неуказанные предельные отклонения размеров: отверстий - H16, валов - h 16, остальных - $\pm \frac{IT16}{2}$.
3. Узел поз. 7 устанавливается при сборке промежуточных щитов.
   Стенд может быть изготовлен и в сварном варианте
4. * Размер для справок.
5. Размеры деталей поз. 2, 3, 4, 5, (см. ПВ7.57.03.00СБ) даны с припуском ~ 100мм.
6. Высоту деталей поз. 2, 3, 4, 5 (см. ПВ7.57.03.00 СБ) уточнить после предварительной установки элементов начального щита и проверки правильности сборки шаблоном (см. рис. 1)

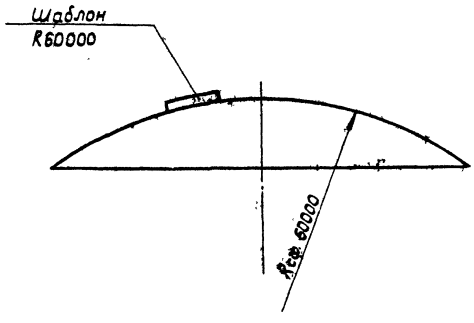

Рис. 1

Изм.	Лист	№ докум.	Подп.	Дата	ПВ7.57..00.00 СБ			
Разраб.		Кузьмина		3.83	Стенд-сани для сборки щитов покрытия. Сборочный чертеж	Лит.	Масса	Масштаб
Пров.		Числова		3.83		И	4422	1:50
Т.контр.						Лист	Листов: 1	
ГИП		Тюрин		3.83		Гипронефтеспецмонтаж г. Москва		
Н.контр.		Попова		03.83				
Утв.		Кузнецов		03.83				

Копировал.

Формат 22

ПВ7.57.01.02

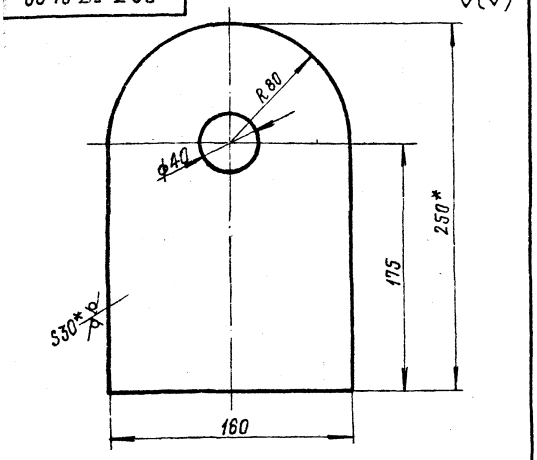

1. Неуказанные предельные отклонения размеров: отверстий-H16, валов-h16, остальных ± IT16/2
2. * Размеры для справок

Изм.	Лист	№ докум.	Подп.	Дата
Разраб.		Кузьмина		3.83
Пров.		Числова		3.83
Т.контр.		Тюрин		3.83
Н.контр.		Панова		03.83
Утв.		Кузнецов		03.83

ПВ7.57.01.02 — Пластина

Лит.	Масса	Масштаб
И	9,5	1:2

Лист 6-30 ГОСТ 19903-74 / Ст.3 ГОСТ 14637-79

Листов 1

Гипронефтеспецмонтаж г. Москва

Формат А1

Формат	Зона	Поз.	Обозначение	Наименование	Кол.	Примечание
				Документация		
22			ПВ7.57.00.00СБ	Сборочный чертеж		
				Сборочные единицы		
11		1	ПВ7.57.01.00	Дышло	1	
11		2	ПВ7.57.02.00	Полозья	2	
11		3	ПВ7.57.03.00	Продольная балка	2	
11		4	ПВ7.57.04.00	Ограничитель	1	
11		5	ПВ7.57.05.00	Поперечина	1	
11		6	ПВ7.57.06.00	Поперечина	5	
11		7	ПВ7.57.07.00	Подставка	12	
				Стандартные изделия		
		С		Болт М20х70.56 ГОСТ 7798-70	144	
		9		Гайка М20.8 ГОСТ 5915-70	144	

Инв.№ подл. | Подп. и дата | Взам. инв.№ | Инв.№ дубл. | Подп. и дата

Изм.	Лист	№ докум.	Подп.	Дата
Разраб.		Кузьмина		3.83
Пров.		Числова		3.83
ГИП		Тюрин		3.83
Н.контр.		Панова		03.83
Утв.		Кузнецов		03.83

ПВ7.57.00.00 — Стенд сани для сборки щитов покрытия

Лит.	Лист	Листов
И		

Гипронефтеспецмонтаж г. Москва

Формат А4

Формат	Зона	Поз.	Обозначение	Наименование	Кол.	Примечание
				Документация		
И			ПВ7.57.07.00СБ	Сборочный чертеж		
				Детали		
Б4		1	ПВ7.57.07.01	Ось		
				Труба 133х8 ГОСТ 8732-78 / В10 ГОСТ 8731-74		
				L=260	1	6,42кг.
Б4		2	ПВ7.57.07.02	Стойка		
				Двутавр 24 ГОСТ 8239-72 / Ст.3 ГОСТ 535-79		
				L=135	1	2.32кг
Б4		3	ПВ7.57.07.03	Полуось		
				Труба 159-13 ГОСТ 8732-78 / В10 ГОСТ 8731-74		
				L=260	1	6.1кг.

Инв.№ подл. | Подп. и дата | Взам. инв.№ | Инв.№ дубл. | Подп. и дата

Изм.	Лист	№ докум.	Подп.	Дата
Разраб.		Кузьмина		3.83
Пров.		Числова		3.83
ГИП		Тюрин		3.83
Н.контр.		Панова		03.83
Утв.		Кузнецов		03.83

ПВ7.57.07.00 — Подставка

Лит.	Лист	Листов
И		1

Гипронефтеспецмонтаж г. Москва

Формат А1

Формат	Зона	Поз.	Обозначение	Наименование	Кол.	Примечание
				Документация		
11			ПВ7.57.04.00СБ	Сборочный чертеж		
				Детали		
Б4		1	ПВ7.57.04.01	Ограничитель		
				Двутавр 10 ГОСТ 8239-72 / Ст.3 ГОСТ 535-79		
				L=500	1	5,67кг
Б4		2	ПВ7.57.04.02	Подкладной лист		
				Лист 5-10 ГОСТ 19903-74 / Ст.3 ГОСТ 535-79		
				400х250	1	7,55кг

Инв.№ подл. | Подп. и дата | Взам. инв.№ | Инв.№ дубл. | Подп. и дата

Изм.	Лист	№ докум.	Подп.	Дата
Разраб.		Кузьмина		3.83
Пров.		Числова		3.83
ГИП		Тюрин		3.83
Н.контр.		Панова		03.83
Утв.		Кузнецов		03.83

ПВ7.57.04.00 — Ограничитель

Лит.	Лист	Листов
И		1

Гипронефтеспецмонтаж г. Москва

Формат А4

ПВ7.57.03.00СБ

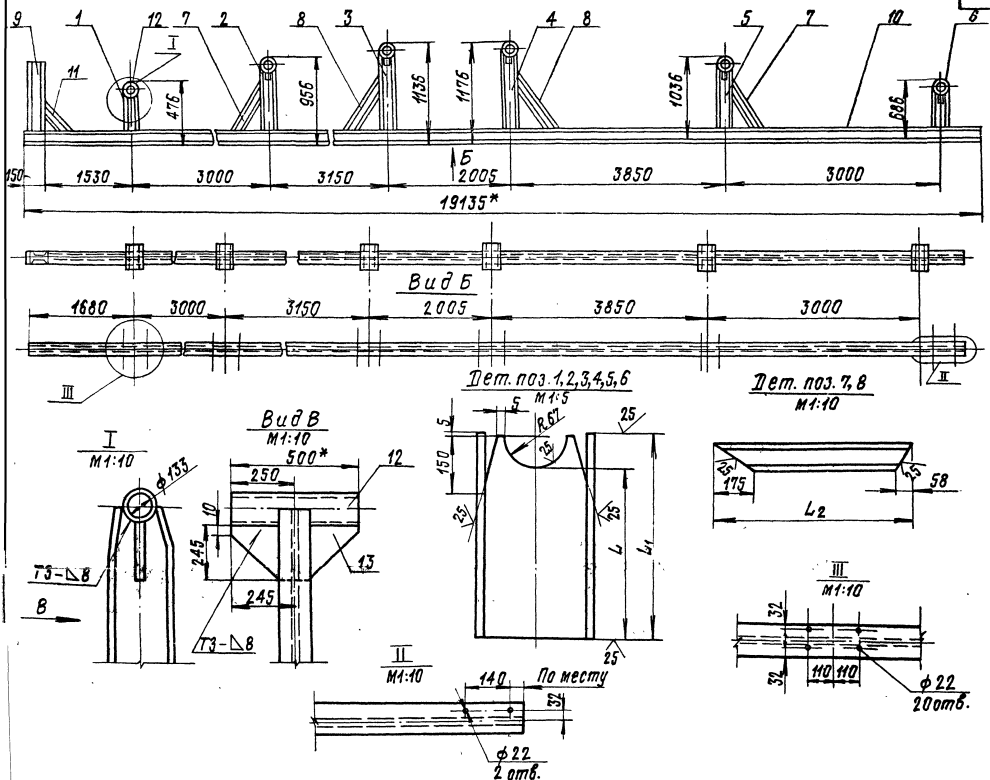

Обозначение	L_2, мм	Масса, кг.
ПВ7.57.03.02	880	8,33
-01	1000	9,46

Обозначение	L мм	L_1 мм	Масса, кг
ПВ7.57.03.01	103	175	7,5
-01	583	655	17,8
-02	763	835	22,8
-03	803	875	23,85
-04	663	735	20,1
-05	313	385	13,2

1. Сварку производить по ГОСТ 5264-80. Электроды сварочные типа 942А ГОСТ 9467-75.
2. Неуказанные предельные отклонения размеров: отверстий-Н16; валов-h16; остальных $\pm \frac{JT16}{2}$.
3. Шероховатость поверхностей реза для дет. БЧ – 25.
4. Детали поз. 2,3,4,5 прихватить к детали поз. 10.
5. Окончательную приварку деталей см. примечание п.п. 5 и 6 на чертеже ПВ7.57.00.00СБ

6* Размеры для справок.

Изм.	Лист	№ докум.	Подп.	Дата
Разраб.		Кузьмина		3.83
Пров.		Числова		3.83
Т.контр.				
Гип.		Тюрин		3.83
Н.контр.		Панова		03.83
Утв.		Кузнецов		

ПВ7.57.03.00СБ

Продольная балка
Сборочный чертеж

Лит.	Масса	Масштаб
И	791.1	1:20

Лист | Листов 1

Гипронефтеспецмонтаж г. Москва

формат 22

Формат	Зона	Поз.	Обозначение	Наименование	Кол.	Примечание
				Документация		
2			ПВ7.57.02.00.СБ	Сборочный чертеж		
				Детали		
4		1	ПВ7.57.02.01	Пластина		
				Лист Б-10 ГОСТ 19903-74 / Ст.3 ГОСТ 14637-79		
				260×115	7	2,3кг
4		2	ПВ7.57.02.02	Направляющая		
				Труба 219×8 ГОСТ 8732-78 / В10 ГОСТ 8731-74		
				L=17825	1	742,0кг
		3	ПВ7.57.02.03	Ребро	14	
4		4	ПВ7.57.02.04	Ребро	2	
4		5	ПВ7.57.02.05	Труба		
				Труба 219×8 ГОСТ 8732-78 / В10 ГОСТ 8731-74		
				L=200	2	10кг

Изм.	Лист	№ докум.	Подп.	Дата	ПВ7.57.02.00			
Разраб.		Кузьмина	Куз	3.83	Полозья	Лит.	Лист	Листов
Провер.		Числова	[illegible]	3.83		И	1	2
ГИП		Тюрин	[illegible]	7.83		Гипронефтеспецмонтаж г. Москва		
Н.контр.		Панова	[illegible]	03.83				
Утв.		Кузнецов	[illegible]	03.83				

Копировал формат 11

Формат	Зона	Поз.	Обозначение	Наименование	Кол.	Примечание
54		7	ПВ7.57.02.07	Уголок		
				Уголок Б-63×63×5 ГОСТ 8509-72 / Ст.3 ГОСТ 535-79		
				L=500	3	2,8кг
				Стандартные изделия		
		8		Отвод 90°-219×8		
				ГОСТ 17375-72	2	20кг

Изм.	Лист	№ докум.	Подп.	Дата	ПВ7.57.02.00	Лист
						2

Копировал формат 11

Формат	Зона	Поз.	Обозначение	Наименование	Кол.	Примечание
54		11	ПВ7.57.03.05	Подкос	1	6,62кг
				Двутавр 10 ГОСТ 8239-72 / Ст.3 ГОСТ 535-79		
				L=700		
54		12	ПВ7.57.03.06	Ось	6	12кг
				Труба 133×8 ГОСТ 8732-70 / В10 ГОСТ 8731-74		
				L=500		
54		13	ПВ7.57.03.07	Ребро	12	3,7кг
				Лист Б-8 ГОСТ 19903-74 / Ст.3 ГОСТ 14637-79		
				245×245		

Изм.	Лист	№ докум.	Подп.	Дата	ПВ7.57.03.00	Лист
						2

Копировал формат 11

Формат	Зона	Поз.	Обозначение	Наименование	Кол.	Примечание
				Документация		
22			ПВ7.57.03.00СБ	Сборочный чертеж		
				Детали		
				Опора		
				Двутавр 24 ГОСТ 8239-72 / Ст.3 ГОСТ 535-79		
54		1	ПВ7.57.03.01	L=275	1	7,5кг
54		2	ПВ7.57.03.01-01	L=655	1	17,8кг
54		3	ПВ7.57.03.01-02	L=835	1	22,8кг
54		4	ПВ7.57.03.01-03	L=875	1	23,85кг
54		5	ПВ7.57.03.01-04	L=735	1	20,1кг
54		6	ПВ7.57.03.01-05	L=485	1	13,2кг
				Подкос		
				Двутавр 10 ГОСТ 8239-72 / Ст.3 ГОСТ 535-79		
54		7	ПВ7.57.03.02	L=880	2	8,33кг
54		8	ПВ7.57.03.02-01	L=1000	2	9,46кг
54		9	ПВ7.57.03.03	Ограничитель		
				Двутавр 10 ГОСТ 8239-72 / Ст.3 ГОСТ 535-79		
				L=500	1	4,75кг
54		10	ПВ7.57.03.04	Направляющая		
				Двутавр 24 ГОСТ 8239-72 / Ст.3 ГОСТ 535-79		
				L=19135*	1	522,5кг

Изм.	Лист	№ докум.	Подп.	Дата	ПВ7.57.03.00			
Разраб.		Кузьмина	Куз	3.83	Продольная балка	Лит.	Лист	Листов
Провер.		Числова	[illegible]	3.83		И	1	2
ГИП		Тюрин	[illegible]	3.83				
Н.контр.		Панова	[illegible]	03.83				
Утв.		Кузнецов	[illegible]	03.83				

Копировал формат 11

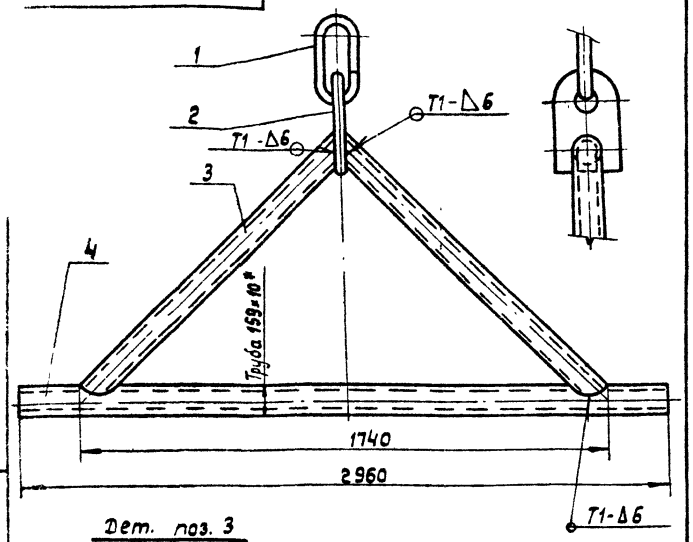

Дет. поз. 3
М1:10

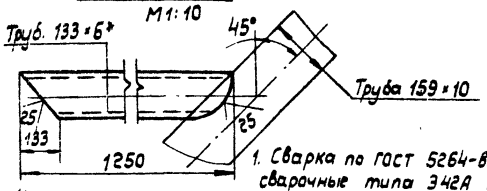

1. Сварка по ГОСТ 5264-80 Электроды сварочные типа Э42А ГОСТ 9467-75
2. Неуказанные предельные отклонения размеров: валов - h16, отверстий - H16, остальных $\pm \frac{IT16}{2}$.
3. Шероховатость поверхностей реза для дет. Б4 - $\sqrt{25}$.
4. * Размер для справок.

Изм.	Лист	№ докум.	Подп.	Дата
Разраб.		Яшина		3.83
Пров.		Числова		
Т.контр.				
ГИП		Тюрин		3.83
Н.контр.		Панова		03.83
Утв.		Кузнецов		03.83

ПВ7.57.01.00 СБ

Дышло
Сборочный чертеж.

Лит.	Масса	Масштаб
И	169,4	1:20
Лист	Листов: 1	

Гипронефтеспецмонтаж г. Москва

Формат 11

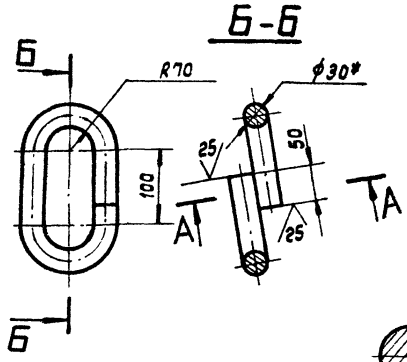

1. Сварка ручная электродуговая. Электроды сварочные типа Э42А ГОСТ 9467-75.
2. Неуказанные предельные отклонения размеров: отверстий - H16, валов - h16, остальных - $\pm \frac{IT16}{2}$.
3. * Размеры для справок.

Изм.	Лист	№ докум.	Подп.	Дата
Разраб.		Яшина		3.83
Пров.		Числова		
Т.контр.				
ГИП		Тюрин		3.83
Н.контр.		Панова		03.83
Утв.		Кузнецов		03.83

ПВ7.57.01.01

Кольцо

Круг В-30 ГОСТ 2590-71 / Ст.3 ГОСТ 535-79

Копировал.

Лит.	Масса	Масштаб
И	4,1	1:5
Лист	Листов: 1	

Гипронефтеспецмонтаж г. Москва

Формат 11

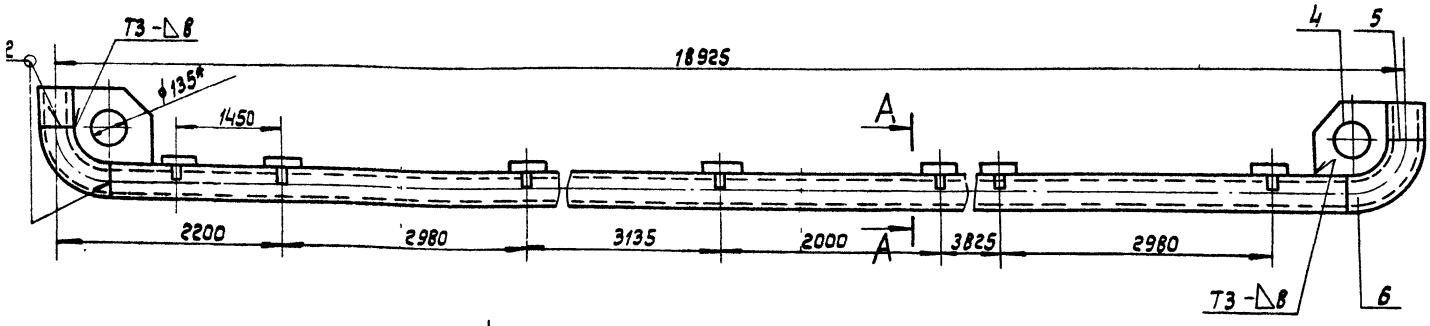

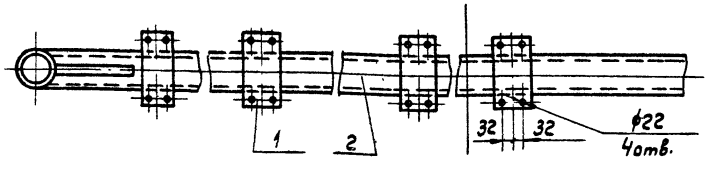

1. Сварку производить по ГОСТ 5264-80. Электроды сварочные типа Э42А ГОСТ 9467-75.
2. Неуказанные предельные отклонения размеров: отверстий H16, валов - h16, остальных $\pm \frac{IT16}{2}$.
3. Шероховатость поверхностей реза для дет. Б4 - $\sqrt{25}$.
4. Для транспортировки полозьев их можно разрезать в любом месте кроме мест приварки пластин (дет. поз. 1). Вариант сварки отдельных частей см. рис. 1.
5. * Размеры для справок.

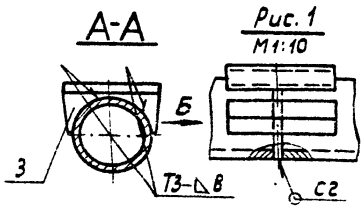

Рис. 1
М1:10

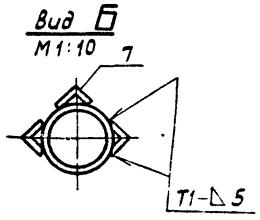

Изм.	Лист	№ докум.	Подп.	Дата
Разраб.		Кузьмина		3.83
Пров.		Числова		3.83
Т.контр.				
ГИП		Тюрин		3.83
Н.контр.		Панова		03.83
Утв.		Кузнецов		03.83

ПВ7.57.02.00 СБ

Полозья
Сборочный чертеж

Лит.	Масса	Масштаб
И	870,0	1:20
Лист	Листов: 1	

Гипронефтеспецмонтаж г. Москва

Поз.	Обозначение	Наименование	Кол.	Примечание
		Документация		
	ПВ5А.3-0-ОСБ	Сборочный чертеж		
		Детали		
1	ПВ5А.3-0-1	Скоба		
		Круг В-30 ГОСТ 2590-71 / Ст.3 ГОСТ 535-79		
		L = 700	1	3,9 кг
2	ПВ5А.3-0-2	Пластина	1	

Изм.	Лист	№ докум.	Подп.	Дата
Разраб.		Кузьмина		3.83
Пров.		Числова		3.83
Т. контр.				
Н. контр.		Панова		12.83
Утв.		Кузнецов		12.83

ПВ5А-3-0-0

Скоба для установки навесной лестницы

Лит.	Лист.	Листов
И		1

Гипронефтеспецмонтаж г. Москва

Формат А4

Формат	Зона	Поз.	Обозначение	Наименование	Кол.	Примечание
				Документация		
		12	ПВ9.7А-2-0	Сборочный чертеж		
				Детали		
БА		1	ПВ9.7А-2-1	Полоса		
				Полоса Б-4х80 ГОСТ 103-76 / Ст.3 ГОСТ 535-79		
				L = 6800	3	12,9 кг
БА		2	ПВ9.7А-2-2	Полоса		
				Полоса Б-4х20 ГОСТ 103-76 / Ст.3 ГОСТ 535-79		
				L = 2200	10	13,9 кг
БА		3	ПВ9.7А-2-3	Уголок		
				Уголок Б-50х50х4 ГОСТ 8509-72 / Ст.3 ГОСТ 535-79		
				L = 180	2	1,28 кг
БА		4	ПВ9.7А-2-4	Уголок		
				Уголок Б-50х50х4 ГОСТ 8509-72 / Ст.3 ГОСТ 535-79		
				L = 7700	2	54,7 кг
	11	5	ПВ9.7А-2-5	Пластина	2	
		6	-01	Пластина	2	
БА		7	ПВ9.7А-2-6	Круг		
				Круг В18 ГОСТ 2590-71 / Ст.3 ГОСТ 535-79		
				L = 570	22	25,1 кг

Инв.№ подл. | Подп. и дата | Взам. инв.№ | Инв.№ дубл. | Подп. и дата

Изм.	Лист	№ докум.	Подп.	Дата
Разраб.		Кузьмина		3.83
Пров.		Числова		3.83
Т. контр.				
ГИП.		Тюрин		3.83
Н. контр.		Панова		12.83
Утв.		Кузнецов		12.83

ПВ9.7А-2-0

Лестница II

Лит.	Лист.	Листов
И		1

Гипронефтеспецмонтаж г. Москва

Формат А4

ПВ97А.2-0-СБ

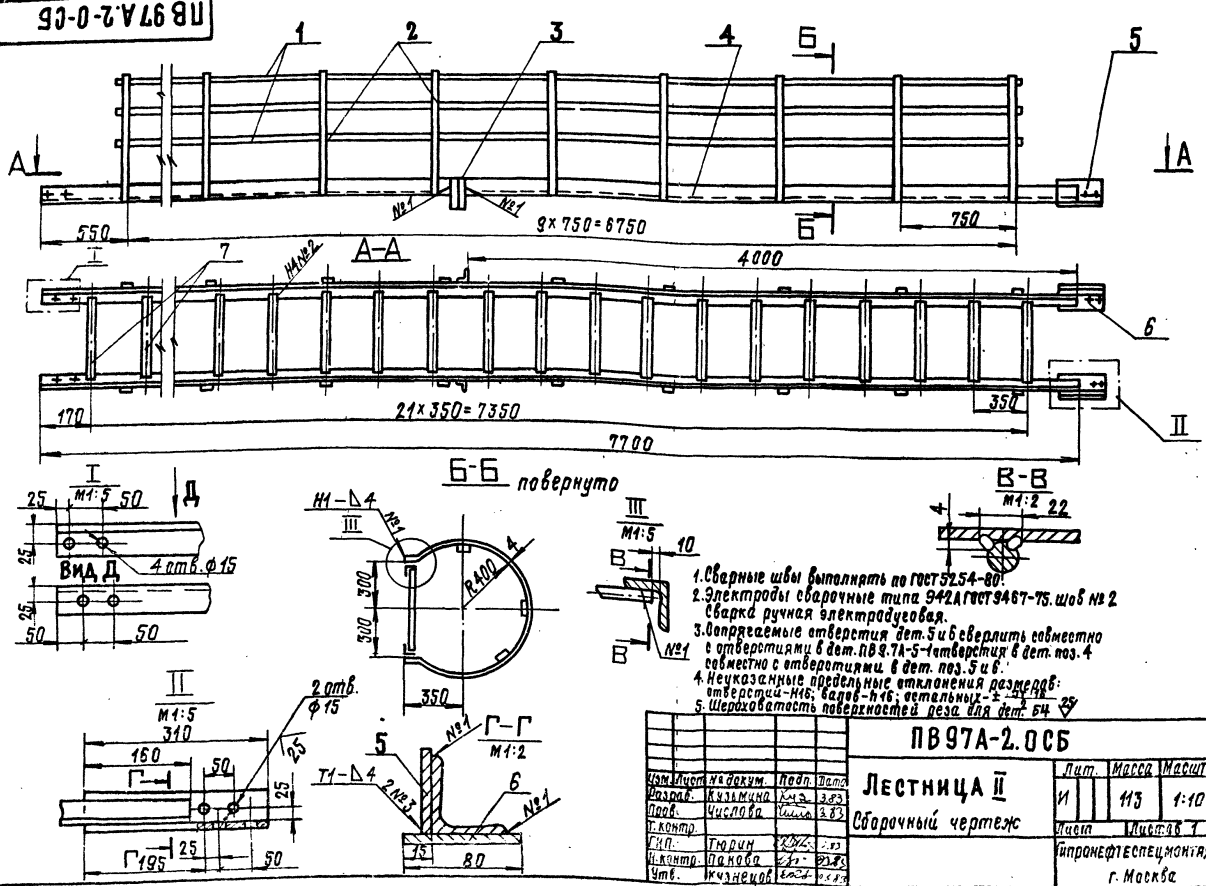

1. Сварные швы выполнять по ГОСТ 5264-80.
2. Электроды сварочные типа Э42А ГОСТ 9467-75, шов № 2. Сварка ручная электродуговая.
3. Сопрягаемые отверстия дет. 5 и 6 сверлить совместно с отверстиями в дет. ПВ9.7А-5-1 отверстия в дет. поз. 4 совместно с отверстиями в дет. поз. 5 и 6.
4. Неуказанные предельные отклонения размеров: отверстий - Н16, валов - h16, остальных - ±IT16/2.
5. Шероховатость поверхностей реза для дет. 5, 6 - 25

Изм.	Лист	№ докум.	Подп.	Дата
Разраб.		Кузьмина		3.83
Пров.		Числова		3.83
Т. контр.				
ГИП.		Тюрин		3.83
Н. контр.		Панова		12.83
Утв.		Кузнецов		12.83

ПВ97А-2.0СБ

Лестница II

Сборочный чертеж

Лит.	Масса	Масштаб
И	113	1:10

Лист | Листов 1

Гипронефтеспецмонтаж г. Москва

Формат А4

ПВ7.57.06.00СБ

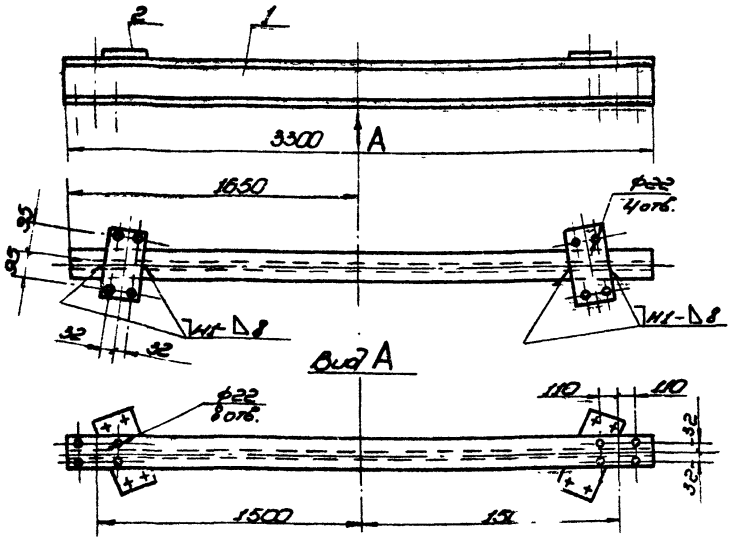

1. Сварка по ГОСТ 5264-80. Электроды сварочные типа Э42А ГОСТ 9467-75.
2. Неуказанные предельные отклонения размеров: отверстий - Н16; валов - h16; остальных - $\pm \frac{IT16}{2}$.
3. Шероховатость поверхностей реза для деталей 64 - $\frac{25}{}$.
4. Деталь поз. 2 приварить по месту.

					ПВ7.57.06.00СБ				
Изм.	Лист	№ докум.	Подп.	Дата		Лит.	Масса	Масштаб	
Разраб.		Кузьмина		9.83	Поперечина	И	944	1:20	
Пров.		Числова		9.83	Сборочный чертеж	Лист	Листов 1		
Т. контр.						Гипроспецмонтаж г. Москва			
ГИП		Тюрин		9.83					
Н. контр.		Попова		9.83					
Гл. инж. об.		Кузнецов		9.83					

Копировал

Формат А2

Зона	Поз.	Обозначение	Наименование	Кол.	Примечание
			Документация		
		ПВ7.57.06.00СБ	Сборочный чертеж		
			Детали		
	1	ПВ7.57.06.01	Поперечина		
			Швеллер 24 ГОСТ 8239-72 / Ст.3 ГОСТ 535-79		
			L = 2300	1	902 кг
	2	ПВ7.57.06.02	Пластина		
			Лист 6-10 ГОСТ 19903-74 / Ст.3 ГОСТ 14637-79		
			240 × 115	2	2.1 кг

					ПВ7.57.06.00				
Изм.	Лист	№ докум.	Подп.	Дата		Лит.	Масса	Масштаб	
Разраб.		Кузьмина		9.83	Поперечина	И	944	1:20	
Пров.		Числова		9.83	Сборочный чертеж	Лист	Листов 1		
Т. контр.						Гипроспецмонтаж г. Москва			
ГИП		Тюрин		9.83					
Н. контр.		Попова		9.83					
Гл. инж. об.		Кузнецов		9.83					

Копировал

Формат А2

Зона	Поз.	Обозначение	Наименование	Кол.	Примечание
			Документация		
	11	ПВ7.57.01.00СБ	Сборочный чертеж		
			Детали		
	11	1	ПВ7.57.01.01	Кольцо	
	11	2	ПВ7.57.01.02	Пластина	
	64	3	ПВ7.57.0103	Подкосы	
				Труба 133×6 ГОСТ 8732-78 / В10 ГОСТ 8731-74	
				L = 1250	2	29.4 кг
	64	4	ПВ7.57.01.04	Труба	
				Труба 159×10 ГОСТ 8732-78 / В10 ГОСТ 8731-74	
				L = 2950	1	109 кг

Инв. № подл. | Подп. и дата | Взам. инв. № | Инв. № дубл. | Подп. и дата

					ПВ7.57.01.00				
Изм.	Лист	№ докум.	Подп.	Дата		Лит.	Масса	Масштаб	
Разраб.		Кузьмина		9.83	Дышло	И	1		
Пров.		Числова		9.83		Лист	Листов 1		
ГИП		Тюрин		9.83		Гипроспецмонтаж г. Москва			
Н. контр.		Попова		9.83					
Гл. инж. об.		Кузнецов		9.83					

Копировал

Формат А3

ПВ 7.57.02.04

25 (√)

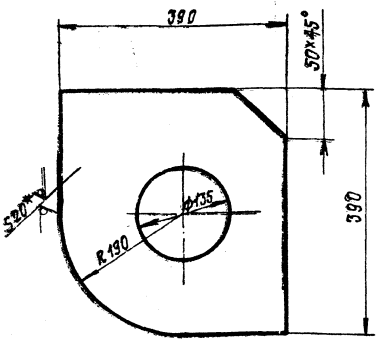

1. Неуказанные предельные отклонения размеров: отверстий - H16, валов - h16, остальных $\pm\frac{JT16}{2}$
2.* Размер для справок

				ПВ7.57.02.04			
Изм.	Лист	№ докум.	Подп.	Дата	Ребро	Лит.	Масса	Масштаб
Разраб.		Кузьмина		3.83		И	17	1:5
Пров.		Числова		3.83		Лист	Листов 1
Т.контр.							
ГИП		Тюрин		1.83	Лист Б-10 ГОСТ 19903-74 Ст.3 ГОСТ 14637-79	Гипронефтеспецмонтаж г. Москва	
Н.контр.		Панова		03.83			
Утв.		Кузнецов		03.83			

Формат 11

ПВ 7.57.02.03

25 (√)

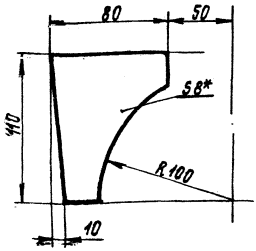

1. Неуказанные предельные отклонения размеров: отверстий - H16, валов - h16, остальных $\pm\frac{JT16}{2}$
2.* Размер для справок

				ПВ7.57.02.03			
Изм.	Лист	№ докум.	Подп.	Дата	Ребро	Лит.	Масса	Масштаб
Разраб.		Кузьмина		3.83		И	0,5	1:2
Пров.		Числова		3.83		Лист	Листов 1
Т.контр.							
ГИП		Тюрин		1.83	Лист Б-8 ГОСТ 19903-74 Ст.3 ГОСТ 14637-79	Гипронефтеспецмонтаж г. Москва	
Н.контр.		Панова		03.83			
Утв.		Кузнецов		03.83			

Формат 11

Формат	Зона	Поз.	Обозначение	Наименование	Кол.	Примечание
				Лист Б-10 ГОСТ 19903-74 Ст.3 ГОСТ 14637-79		
				240×245	2	4,62кг

Изм.	Лист	№ докум.	Подп.	Дата	ПВ7.57.05.00	Лист 2

Формат 11

Формат	Зона	Поз.	Обозначение	Наименование	Кол.	Примечание
				Документация		
12			ПВ7.57.05.00СБ	Сборочный чертеж		
				Детали		
Б4		1	ПВ7.57.05.01	Поперечина		
				Двутавр 24 ГОСТ 8239-72 Ст.3 ГОСТ 535-79		
				L = 4000	1	109кг
Б4		2	ПВ7.57.05.02	Поперечина		
				Двутавр 24 ГОСТ 8239-72 Ст.3 ГОСТ 535-79		
				L = 330	1	90кг
Б4		3	ПВ7.57.05.03	Перекладина		
				Двутавр 24 ГОСТ 8239-72 Ст.3 ГОСТ 535-79		
				L = 1160	1	31,6кг
Б4		4	ПВ7.57.05.04	Стойка		
				Двутавр 24 ГОСТ 8239-72 Ст.3 ГОСТ 535-79		
				L = 600	1	16,4кг
Б4		5	ПВ7.57.05.05	Подкос		
				Двутавр 24 ГОСТ 8239-72 Ст.3 ГОСТ 535-79		
				L = 570	1	15,8кг
Б4		6	ПВ7.57.05.06	Пластина		

					ПВ7.57.05.00			
Изм.	Лист	№ докум.	Подп.	Дата	Поперечина	Лит.	Лист	Листов
Разраб.		Кузьмина		3.83		И	1	2
Пров.		Числова		3.83		Гипронефтеспецмонтаж г. Москва		
ГИП		Тюрин		1.83				
Н.контр.		Панова		03.83				
Утв.		Кузнецов		03.83				

Формат 11

Формат	Зона	Поз.	Обозначение	Наименование	Кол.	Примечание
				Документация		
А4			ПВ9.7А.0.0СБ	Сборочный чертеж		
				Сборочные единицы		
А4		1	ПВ9.7А.1.0	Лестница I	1	
А4		2	ПВ9.7А.2.0	Лестница II	1	
А4		3	ПВ9.7А.3.0	Лестница III	1	
				Детали		
БА		4	ПВ9.7А.0.1	Уголок		
				Уголок Б-50×50×4 ГОСТ 8509-72 / Ст.3 ГОСТ 535-79		
				L=370	2	2,63 кг
БА		5	ПВ9.7А.0.2	Уголок		
				Уголок Б-50×50×5 ГОСТ 8509-72 / Ст.3 ГОСТ 535-79		
				L=110	2	0,78 кг
				Стандартные изделия		
		6		Болт М12×35.58.013 ГОСТ 7798-70	16	0,8 кг
		7		Гайка М12.4.013 ГОСТ 5915-70	16	0,2 кг

Инв.№ подл. | Подп. и дата | Взам. инв.№ | Инв.№ дубл. | Подп. и дата

Изм.	Лист	№ докум.	Подп.	Дата
Разраб.		Кузьмина		3.83
Пров.		Числова		3.83
Т.контр.				
ГИП		Уварин		3.83
Н.контр.		Панаев		03.84
Утв.		Кузнецов		03.84

ПВ9.7А-0-0

Лестница навесная

Лит.	Лист	Листов
И		1

Гипронефтеспецмонтаж г. Москва

Формат А4

ПВ5А.3.0.2

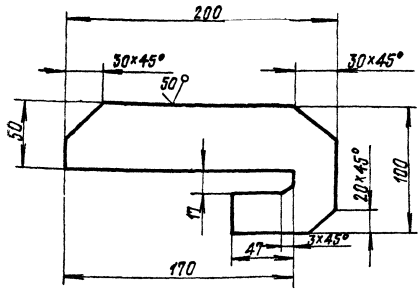

Предельные отклонения размеров: отверстий - H16; валов - h16; остальных - $\pm \frac{IT16}{2}$.

ПВ5А.3-0-2

Изм.	Лист	№ докум.	Подп.	Дата
Разраб.		Кузьмина		3.83
Пров.		Числова		3.83
Т.контр.				
ГИП		Уварин		3.83
Н.контр.		Панаев		03.84
Утв.		Кузнецов		03.84

Пластина

Полоса Б-16×100 ГОСТ 103-76 / Ст.3 ГОСТ 535-79

Лит.	Масса	Масштаб
И	1,6	1:2

Лист 1 Листов 1

Гипронефтеспецмонтаж г. Москва

Формат А4

ПВ9.7А.0.0СБ

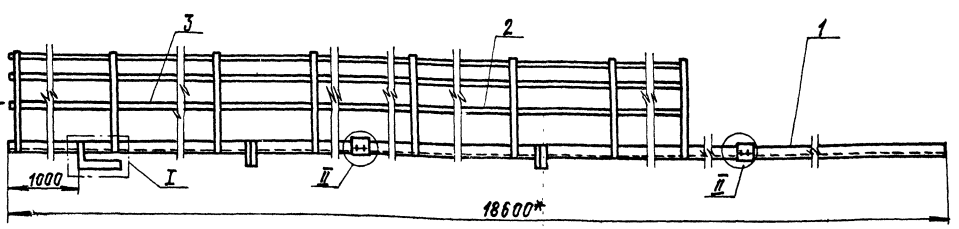

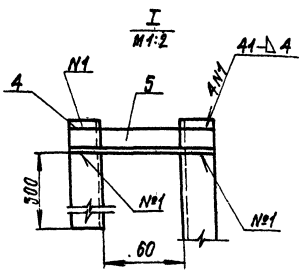

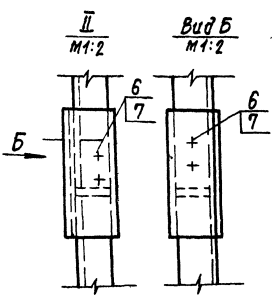

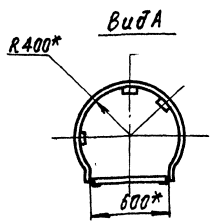

1. Электроды сварочные типа Э42А ГОСТ 9467-75.
2. Сварные швы выполнять по ГОСТ 5264-80
3. Шероховатость поверхностей реза для дет. БЧ $\nabla 25$
4. *Размер для справок

Изм.	Лист	№ докум.	Подп.	Дата
Разраб.		Кузьмина		3.83
Пров.		Числова		3.83
Т.контр.				
ГИП		Уварин		3.83
Н.контр.		Панаев		03.84
Утв.		Кузнецов		03.84

ПВ9.7А-0-0СБ

Лестница навесная

Сборочный чертеж

Лит.	Масса	Масштаб
И	26,5	1:20

Лист 1 Листов 1

Гипронефтеспецмонтаж г. Москва

Формат А1

ПВ9.7А-2-5

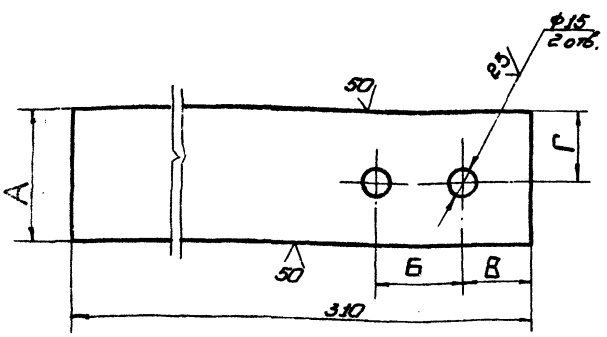

Обозначение	Размеры, мм				Масса, кг
	А	Б	В	Г	
ПВ9.7А-2-5	65	50	40	40	0,92
ПВ9.7А-2-5-01	80	65	50	40	0,92

Неуказанные предельные отклонения размеров: отверстий - H16; валов - h16; остальных - $\pm\frac{IT16}{2}$.

Изм.	Лист	№ докум.	Подп.	Дата
Разраб.	Кузьмина	Куз.		3.83
Пров.	Числова	[illegible]		3.83
Т. контр.				
Гип.	Тюрин	[illegible]		3.83
Н. контр.	Панова	[illegible]		3.83
Утв.	Кузнецов	[illegible]		3.83

ПВ9.7А-2-5

Пластина

Полоса 6×А ГОСТ 103-76 / Ст.3 ГОСТ 535-79

Лит.	Масса	Масштаб
И	См. табл.	1:2

Лист | Листов 1

Гипронефтеспецмонтаж г. Москва

Копировал | формат 11

Формат	Зона	Поз.	Обозначение	Наименование	Кол.	Примеч.
				Документация		
12			ПВ9.7А-1-0	Сборочный чертеж		
				Детали		
Б4		1	ПВ9.7А-1-1	Уголок		
				Уголок Б-50×50×4 ГОСТ 8509-72 / Ст.3 ГОСТ 535-79		
				L=3000	2	21,3 кг
Б4		2	ПВ9.7А-1-2	Круг		
				Круг В-18 ГОСТ 2590-71 / Ст.3 ГОСТ 535-79		
				L=570	9	10,3 кг
11		3	ПВ9.7А-2-5-01	Пластина	2	
11		4	ПВ9.7А-2-5	Пластина	2	

Инв. № подл. | Подп. и дата | Взам. инв. № | Инв. № дубл. | Подп. и дата

Изм.	Лист	№ докум.	Подп.	Дата
Разраб.	Кузьмина	Куз.		3.83
Пров.	Числова	[illegible]		3.83
Т. контр.	Тюрин	[illegible]		3.83
Н. контр.	Панова	[illegible]		3.83
Утв.	Кузнецов	[illegible]		3.83

ПВ9.7А-1-0

Лестница I

Лит.	Лист	Листов
И		1

Гипронефтеспецмонтаж г. Москва

Копировал | формат 11

ПВ9.7А.1-ОСБ

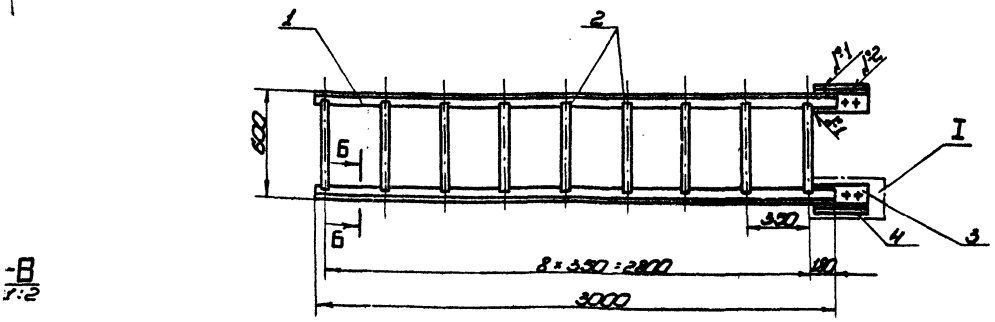

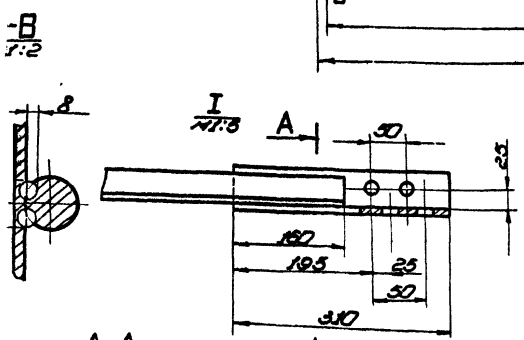

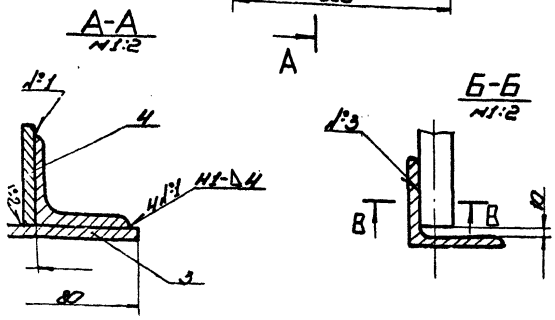

1. Сварные швы выполнять по ГОСТ 5264-80. Электроды сварочные типа Э42А ГОСТ 9467-75. Сварка ручная электродуговая - шов №3.
2. Отверстия в деталях поз. 3 и 4 (ПВ9.7А-2-5 и ПВ9.7А.2-5-01) сверлить в сборе с отверстиями в детали ПВ9.7А.2-4.
3. Неуказанные предельные отклонения размеров: отверстий - H16; валов - h16; остальных - $\pm\frac{IT16}{2}$.
4. Шероховатость поверхностей реза для дет. Б4 $\frac{25}{}$.

ПВ9.7А-1-ОСБ

Лестница I

Сборочный чертеж

Изм.	Лист	№ докум.	Подп.	Дата
Разраб.	Кузьмина	Куз.		3.83
Пров.	Числова	[illegible]		3.83
Т. контр.				
Гип.	Тюрин	[illegible]		3.83
Н. контр.	Панова	[illegible]		3.83
Утв.	Кузнецов	[illegible]		3.83

Лит.	Масса	Масштаб
И	35,84	1:20

Лист | Листов 1

Гипронефтеспецмонтаж г. Москва

Копировал | формат 12

Обозначение	Наименование	Кол.	Примечание
	Документация		
ПВ5А.3-0.0СБ	Сборочный чертеж		
	Детали		
ПВ5А.3.0.1	Скоба		
	Круг Б-30 ГОСТ 2590-71 / Ст.3 ГОСТ 535-79		
	L=100	1	3,9кг
ПВ5А.3.0.2	Пластина	1	

Изм.	Лист	№ докум.	Подп.	Дата
Разраб.		Кузьмина		3.83
Пров.		Числава		3.83
Т.контр.		Тюрин		3.83
Н.контр.		Панова		3.83
Утв.		Кузнецов		3.83

ПВ5А-3-0-0

Скоба для установки навесной лестницы

Лит.	Масса	Масштаб
	Лист	Листов 1

Гипронефтеспецмонтаж г. Москва

Формат А4

Формат	Зона	Поз.	Обозначение	Наименование	Кол.	Примечание
				Документация		
А2			ПВ9.7А-2-0	Сборочный чертеж		
				Детали		
Б4		1	ПВ9.7А-2-1	Полоса		
				Полоса Б-4х80 ГОСТ 103-76 / Ст.3 ГОСТ 535-79		
				L=6800	3	12,9кг
Б4		2	ПВ9.7А-2-2	Полоса		
				Полоса Б-4х20 ГОСТ 103-76 / Ст.3 ГОСТ 535-79		
				L=2200	10	13,9кг
Б4		3	ПВ9.7А-2-3	Уголок		
				Уголок Б-50х50х4 ГОСТ 8509-72 / Ст.3 ГОСТ 535-79		
				L=180	2	1,28кг
Б4		4	ПВ9.7А-2-4	Уголок		
				Уголок Б-50х50х4 ГОСТ 8509-72 / Ст.3 ГОСТ 535-79		
				L=1700	2	54,7кг
И		5	ПВ9.7А-2-5	Пластина	2	
-		6	-01	Пластина	2	
Б4		7		Круг Б-18 ГОСТ 2590-71 / Ст.3 ГОСТ 535-79		
				L=570	22	25,1кг

Инв.№ подл. | Подп. и дата | Взам. инв.№ | Инв.№ дубл. | Подп. и дата

Изм.	Лист	№ докум.	Подп.	Дата
Разраб.		Кузьмина		3.83
Пров.		Челава		3.83
Т.контр.		Тюрин		3.83
Н.контр.		Панова		3.83
Утв.		Кузнецов		3.83

ПВ9.7А-2-0

Лестница II

Лит.	Масса	Масштаб
И		1
Лист	Листов 1	

Гипронефтеспецмонтаж г. Москва

Формат А4

ПВ9.7А.2-0-СБ

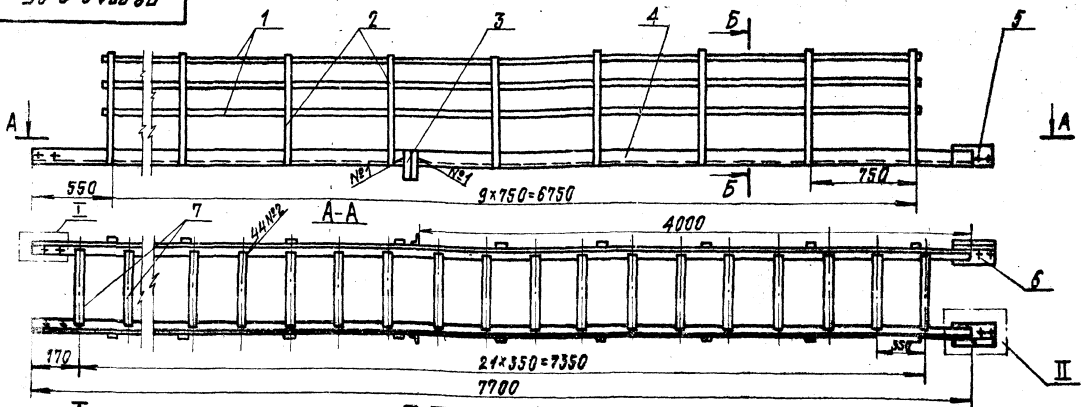

Б-Б повернуто

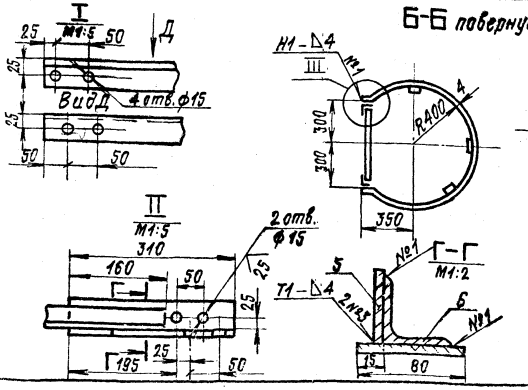

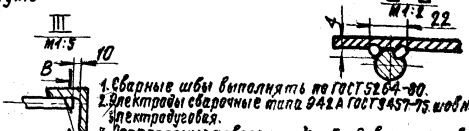

1. Сварные швы выполнять по ГОСТ 5264-80.
2. Электроды сварочные типа 942А ГОСТ 9467-75, шов №2 сварка ручная электродуговая.
3. Сопрягаемые отверстия дет. 5 и 6 сверлить совместно с отверстиями в дет. ПВ9.7А-51 отверстия в дет. поз. 4 совместно с отверстиями в дет. поз. 5 и 6.
4. Неуказанные предельные отклонения размеров: отверстий - Н16, валов - h16, остальных ± IT16/2.
5. Шероховатость поверхностей паза для дет. 5А

Изм.	Лист	№ докум.	Подп.	Дата
Разраб.		Куз.-кина		3.83
Пров.		Числава		3.83
Т.контр.				
ГИП		Тюрин		3.83
Н.контр.		Панова		3.83
Утв.		Кузнецов		3.83

ПВ9.7А-2.0СБ

Лестница II

Сборочный чертеж

Лит.	Масса	Масштаб
И	113	1:10
Лист	Листов 1	

Гипронефтеспецмонтаж г. Москва

Формат А2

ПВ9.7А-3-0-ОСБ

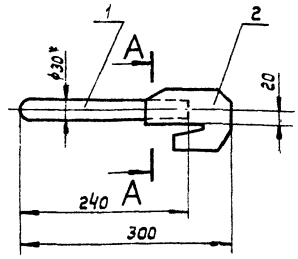

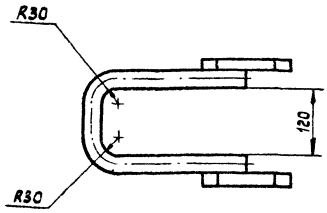

А-А
М1:1

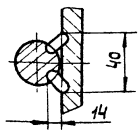

1. Сварка ручная электродуговая электроды сварочные Э42А ГОСТ 9467-75.
2. Неуказанные предельные отклонения размеров: отверстий - H16, валов - h 16; остальных ± IT16/2.
3. * Размеры для справок.

Изм.	Лист	№ докум.	Подп.	Дата
Разраб.		Кузьмина		3.83
Пров.		Числова		3.83
Т. контр.				
ГИП		Тюрин		3.83
Н. контр.		Панова		03.83
Утв.		Кузнецов		3.83

ПВ5А3-0-ОСБ

Скоба для установки навесной лестницы. Сборочный чертеж

Лит.	Масса	Масштаб
И	5,5	1:5
Лист	Листов 1	

Гипронефтеспецмонтаж г. Москва

Копировал

Формат 11

Формат	Зона	Поз.	Обозначение	Наименование	Кол	Примечание
				Документация		
12			ПВ9.7А-3-ОСБ	Сборочный чертеж.		
				Детали		
Б4		1	ПВ9.7А-3-1	Уголок		
				Уголок Б-50×50×4 ГОСТ 8509-72 Ст.3 ГОСТ 535-79		
				L = 7900	2	56кг.
Б4		2	ПВ9.7А-3-2	Полоса		
				Полоса Б-4×20 ГОСТ 103-76 Ст.3 ГОСТ 535-79		
				L = 7600	3	14,4кг.
Б4		3	ПВ9.7А-3-3	Полоса		
				Полоса Б-4×20 ГОСТ 103-76 Ст.3 ГОСТ 535-79		
				L заг. = 2200	11	15,3кг.
Б4		4	ПВ9.7А-3-4	Уголок		
				Уголок Б-50×50×4 ГОСТ 8509-72 Ст.3 ГОСТ 535-79		
				L = 180	2	1,28кг.
Б4		5	ПВ9.7А-3-5	Круг		
				Круг В-18 ГОСТ 2590-71 Ст.3 ГОСТ 535-79		
				L = 570	20	22,8кг.

Инв.№ подл. | Подп. и дата | Взам. инв.№ | Инв.№ дубл. | Подп. и дата

Изм.	Лист	№ докум.	Подп.	Дата
Разраб.		Кузьмина		3.83
Пров.		Числова		3.83
ГИП		Тюрин		3.83
Н. контр.		Панова		03.83
Утв.		Кузнецов		3.83

ПВ9.7А-3-0

Лестница III

Лит.	Лист	Листов
И		1

Гипронефтеспецмонтаж г. Москва

Копировал:

Формат 11

ПВ9.7А-3-ОСБ

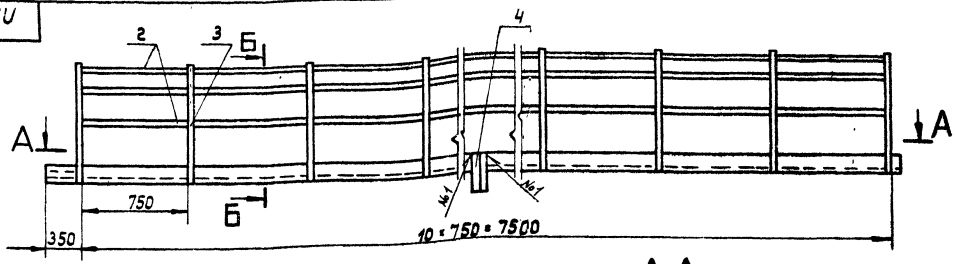

В-В
М1:2



А-А

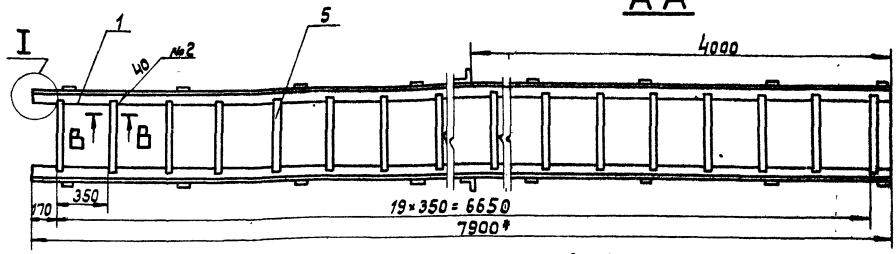

I
М1:5

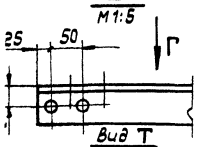

Вид Т
М1:5

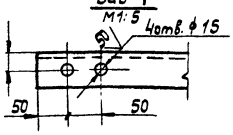

Б-Б повернуто

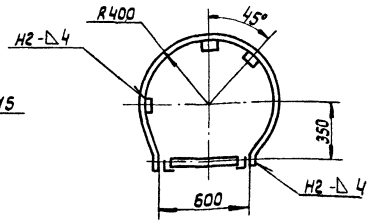

1. Сварные швы выполнять по ГОСТ 5264-80. Электроды сварочные типа Э42А ГОСТ 9467-75. Шов № 2. Сварка ручная электродуговая.
2. Сопрягаемые отверстия в дет. поз. 1 сверлить совместно с отверстиями в дет. ПВ9.7А-2-5 и ПВ9.7А-2-5-01.
3. Неуказанные предельные отклонения размеров: отверстий - H16; валов - h16; остальных ± IT16/2.
4. Шероховатость поверхностей реза для дет. Б4 - 25.
5. * Размер для справок.

Изм.	Лист	№ докум.	Подп.	Дата
Разраб.		Кузьмина		3.83
Пров.		Числова		3.83
Т. контр.				
ГИП		Тюрин		3.83
Н. контр.		Панова		03.83
Утв.		К знецов		3.83

ПВ9.7А-3-ОСБ

Лестница III Сборочный чертеж.

Лит.	Масса	Масштаб
И	110	1:20
Лист	Листов 1	

Гипронефтеспецмонтаж г. Москва

Копировал:

Формат 12

ПВ5.04.01.00СБ

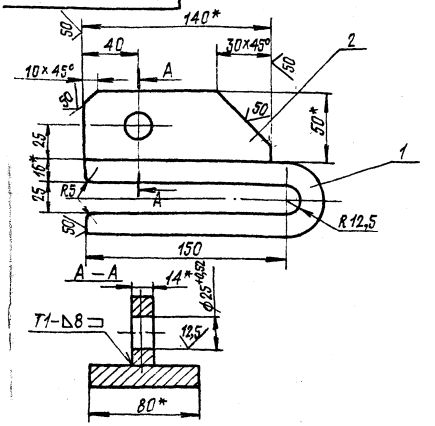

1. Сварные швы по ГОСТ 5264-80. Электроды типа Э42А ГОСТ 9467-75.
2. Неуказанные предельные отклонения размеров: отверстий - Н16; валов - h16; остальных $\pm \frac{IT16}{2}$.
3* Размеры для справок

Изм.	Лист	№ докум.	Подп.	Дата
Разраб.		Числова		2.83
Пров.		Кузьмина		3.83
Т.контр.				
Н.контр.		Панова		21.87
Утв.		Кузнецов		1.88

ПВ5.04.01.00СБ

Захват
Сборочный чертеж

Лит.	Масса	Масштаб
И	4,80	1:2

Лист Листов 1

Гипронефтеспецмонтаж г. Москва

Формат А1

Формат	Зона	Поз.	Обозначение	Наименование	Кол.	Примечание
				Документация		
А1			ПВ5.04.01.00СБ	Сборочный чертеж		
				Детали		
Б.А		1	ПВ5.04.01.01	Скоба		
				Полоса Б-16×80 ГОСТ 103-76 Ст.3 ГОСТ 535-79		
				L=370	1	3,72 кг
Б.А		2	ПВ5.04.01.02	Пластина		
				Полоса Б-14×50 ГОСТ 103-76 Ст.3 ГОСТ 535-79		
				L=140	1	0,77 кг

Изм.	Лист	№ докум.	Подп.	Дата
Разраб.		Числова		2.83
Пров.		Кузьмина		3.83
ГИП		Горячев		
Н.контр.		Панова		21.87
Утв.		Кузнецов		1.88

ПВ5.04.01.00

Захват

Лит.	Масса	Масштаб
И		1

Лист Листов 1

Гипронефтеспецмонтаж г. Москва

Формат А1

Инв.№ подл. | Подп. и дата | Взам.инв.№ | Инв.№ дубл. | Подп. и дата

ПВ5.04.00.00СБ

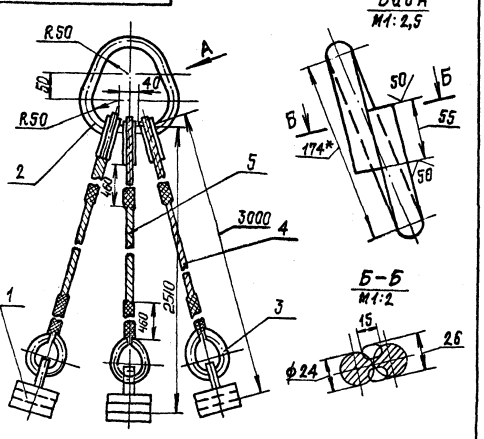

1. Сварка ручная электродуговая. Электроды типа Э42А ГОСТ 9467-75
2. Неуказанные предельные отклонения размеров: отверстий - Н16, валов - h16; остальных $\pm \frac{IT16}{2}$.
3* Размеры для справок

Изм.	Лист	№ докум.	Подп.	Дата
Разраб.		Числова		2.83
Пров.		Кузьмина		3.83
Т.контр.				
Н.контр.		Панова		21.87
Утв.		Кузнецов		1.88

ПВ5.04.00.00СБ

Строп для монтажа окраек.
Сборочный чертеж.

Лит.	Масса	Масштаб
И	24.0	1:5

Лист Листов 1

Гипронефтеспецмонтаж г. Москва

Формат А1

Формат	Зона	Поз.	Обозначение	Наименование	Кол.	Примечание
				Документация		
А1			ПВ5.04.00.00СБ	Сборочный чертеж		
				Сборочные единицы		
А1		1	ПВ5.04.01.00	Захват	3	
				Детали		
Б.А		2	ПВ5.04.00.01	Серьга		
				Круг В-24 ГОСТ 2590-71 Ст.3 ГОСТ 535-79		
				L=540	1	2,0 кг
				Стандартные изделия		
		3		Каучук 40 ГОСТ 2224-72	6	0,150 кг
				Материалы		
				Канат ГОСТ 7668-80 1,5-Г-Т-Х-1764-(180)		
		4		L=4000	2	2,05 кг
		5		L=3500	1	1,00 кг

Изм.	Лист	№ докум.	Подп.	Дата
Разраб.		Числова		2.83
Пров.		Кузьмина		3.83
ГИП		Горячев		3.83
Н.контр.		Панова		21.87
Утв.		Кузнецов		1.88

ПВ5.04.00.00

Строп для монтажа окраек

Лит.	Масса	Масштаб
И		1

Лист Листов 1

Гипронефтеспецмонтаж г. Москва

Формат А1

ПВ5.50.00.00СБ

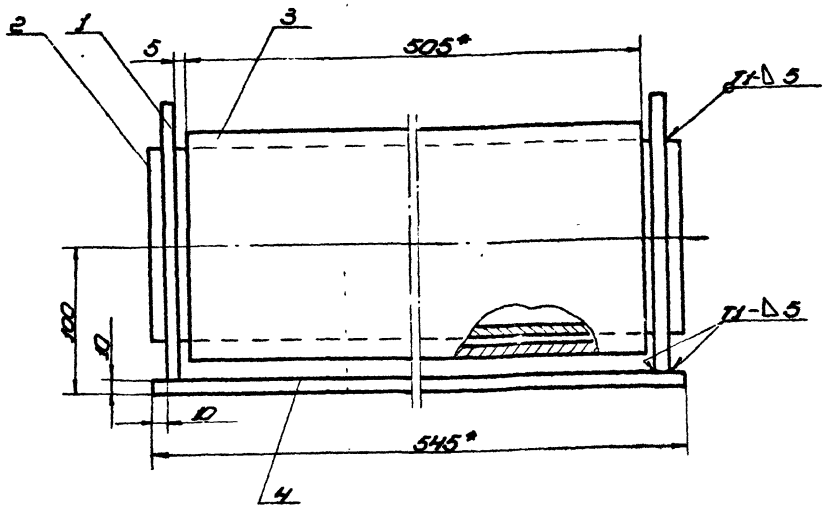

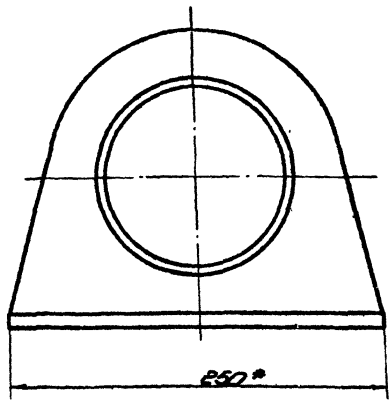

1. Сварные швы по ГОСТ 5264-80.
   Электроды сварочные типа Э42А ГОСТ 9467-75.
2. Неуказанные предельные отклонения размеров:
   отверстий - Н16;
   валов - h16;
   остальных - ±IT16/2.
3. Шероховатость поверхностей реза для дет. 64 - ▽25.
4. * Размеры для справок.

Изм.	Лист	№ докум.	Подп.	Дата
Разраб.		Кузнецова		3.83
Провер.		Числова		3.83
Т.контр.				
ГИП		Тюрин		3.83
Н.контр.		Панова		3.83
Утв.		Кузнецов		3.83

ПВ5.50.00.00СБ

Ролик поддерживающий сборочный чертеж

Лит.	Масса	Масштаб
И	47,0	1:25
Лист	Листов 1	

Гипронефтеспецмонтаж г. Москва

Копировал

Формат А2

Поз.	Обозначение	Наименование	Кол.	Примечание
		Документация		
	ПВ5.50.00.00СБ	Сборочный чертеж		
		Детали		
1	ПВ5.50.00.01	Скоба	2	
2	ПВ5.50.00.02	Труба		
		Труба 133×8 ГОСТ 8732-78 В.10 ГОСТ 8731-74		
		L=545	1	12,45кг
3	ПВ5.50.00.03	Труба		
		Труба 159×10 ГОСТ 8732-78 Ст.3 ГОСТ 8731-74		
		L=500	1	18,5кг
4	ПВ5.50.00.04	Основание		
		Лист 6-10 ГОСТ 19903-74 Ст.3 ГОСТ 14637-79		
		250×545	1	10,0кг

ПВ5.50.00.00

Ролик поддерживающий

Лит.	Масса	Масштаб
И		1
Лист	Листов	

Гипронефтеспецмонтаж г. Москва

Копировал

Формат А1

ПВ5.50.00.01

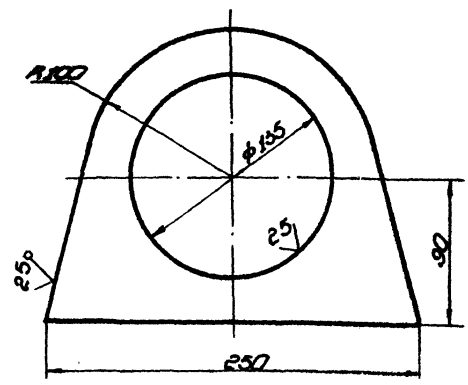

Неуказанные предельные отклонения размеров:
отверстий - Н16;
валов - h16;
остальных - ±IT16/2.

Изм.	Лист	№ докум.	Подп.	Дата
Разраб.		Кузнецова		3.83
Провер.		Числова		3.83
Т.контр.				
ГИП		Тюрин		3.83
Н.контр.		Панова		3.83
Утв.				

ПВ5.50.00.01

Скоба

Лит.	Масса	Масштаб
И	3,0	1:2,5
Лист	Листов 1	

Лист 5-10 ГОСТ 19903-74 Ст.3 ГОСТ 14637-79

Гипронефтеспецмонтаж г. Москва

Копировал

Формат А1

ПВ62.07.00.00СБ

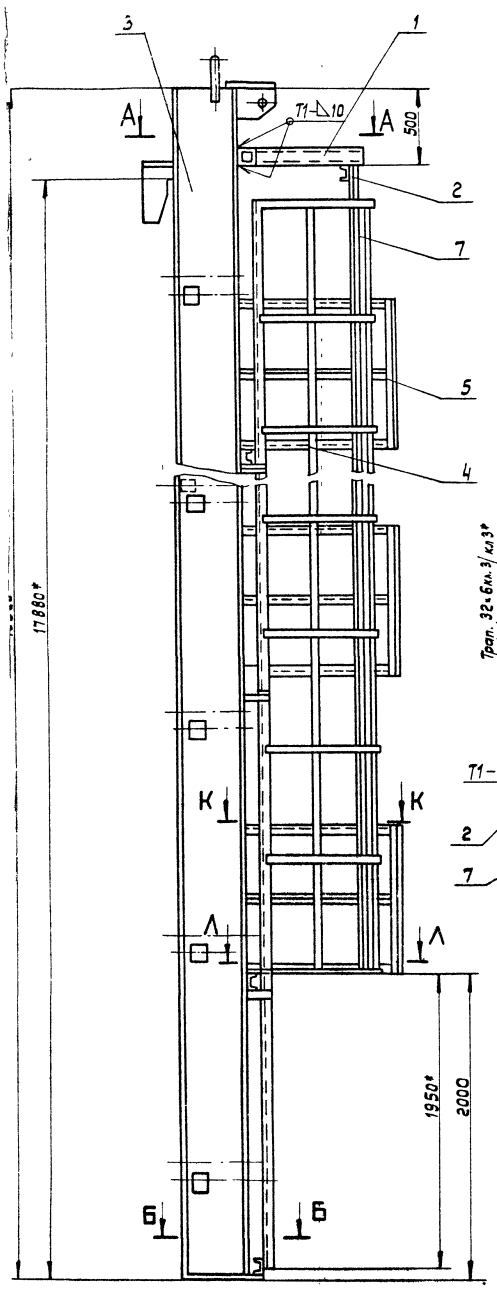

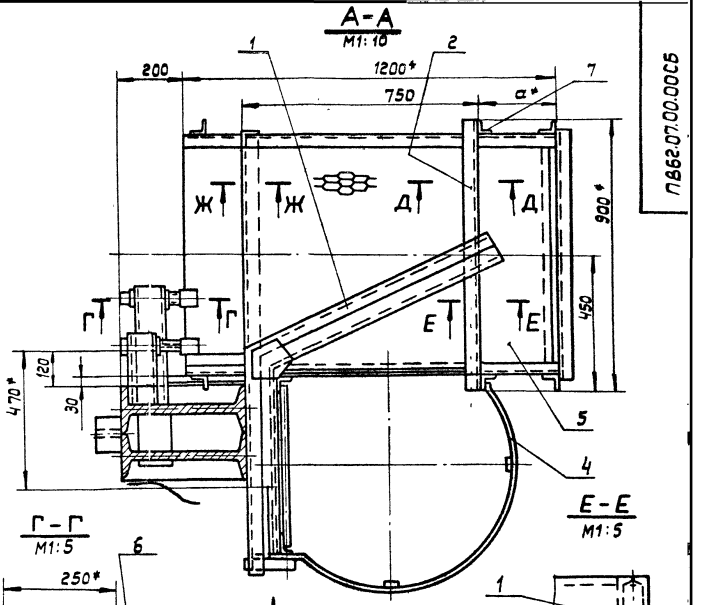

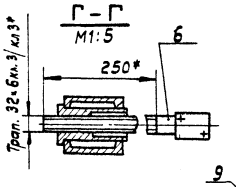

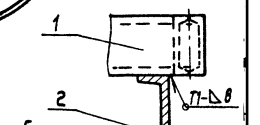

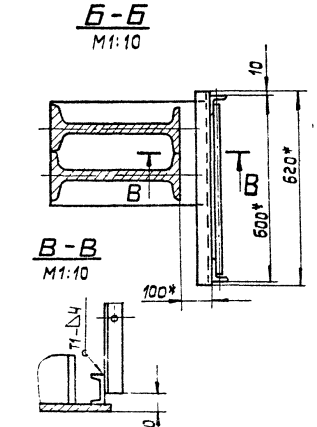

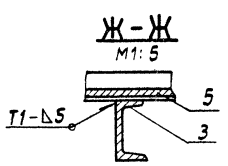

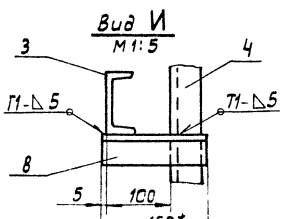

1. Сварку производить электродами типа Э42А по ГОСТ 9467-75. Сварные швы по ГОСТ 5264-80.
2. Неуказанные предельные отклонения размеров: отверстий - Н16; валов h16; остальных ± IT16/2.
3. Шероховатость поверхностей реза для деталей Б4 — 25.
4. * Размеры для справок.

					ПВ 62.07.00.00СБ		
Изм.	Лист	№ докум.	Подп.	Дата	Приспособление для замыкания вертикального монтажного стыка. Сборочный чертеж	Лит.	Масса	Масштаб
Разраб.		Кузьмина		3.83		И	4587.0	1:20
Пров.		Числова		3.83		Лист	Листов: 1
Т. контр.						Гипронефтеспецмонтаж г. Москва	
ГИП		Тюрин		3.83			
Н. контр.		Панова		03.83			
Утв.		Кузнецов		3.83			

Копировал:

Формат А2

ПВ 62.07.02.00СБ

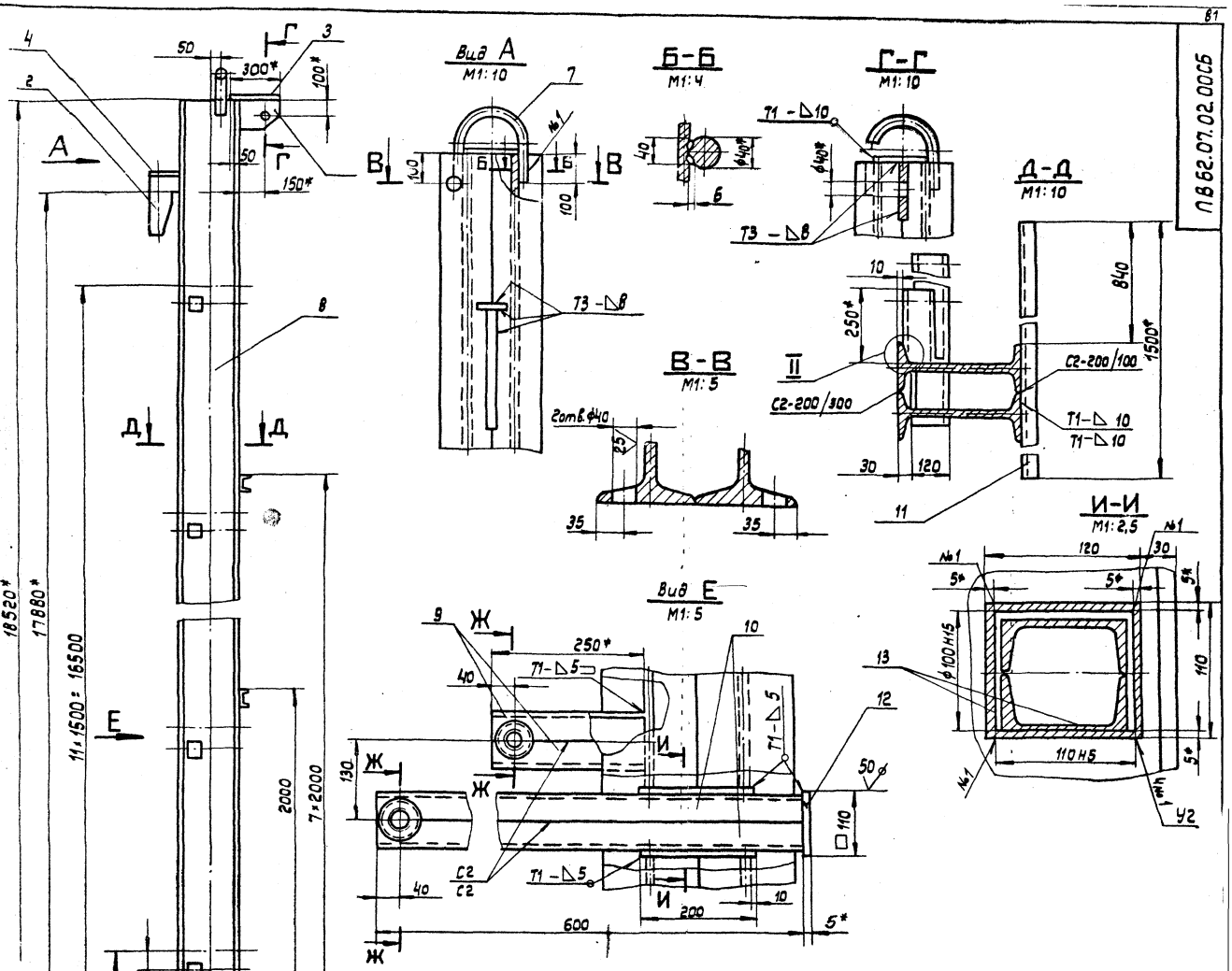

1. Сварку производить электродами типа Э42А ГОСТ 9467-75. Сварные швы по ГОСТ 5264-80. Шов №1- сварка ручная электродуговая.
2. Неуказанные предельные отклонения размеров: отверстий - H16, валов - h16, остальных $\pm \frac{IT16}{2}$.
3. Сборку балки выполнять в следующем порядке:
   а) сварить между собой две детали поз. 8.
   б) в изготовленном элементе прорезать окно (см. И-И);
   в) детали поз. 13 сварить в коробку (см. И-И);
   г) коробки установить в подготовленные окна и приварить (см. вид Е);
   д) сварить между собой полярно дет. поз. 10 (см. вид Е). Вырезать отв. ф50 А3 вставить и приварить гайку дет. поз. 6 (см. Ж-Ж);
   е) завести готовые элементы (поз. 6) в коробки, установить и приварить пластину дет. поз. 12.
   ж) сварить между собой полярно дет. поз. 9 (см. вид Е). Вырезать отв. ф 50 А3, вставить и приварить гайку дет. поз. 6 (см. Ж-Ж). Готовые элементы обрезать по контуру сопрягаемой дет. (см. II). Установить их и приварить;
   з) произвести установку и приварку всех остальных деталей балки.
4. Шероховатость поверхностей реза для деталей Б4- $\frac{25}{}$.
5. * Размеры для справок.

Примечания:

1. При сборке обеспечить меры, исключающие сварочную деформацию узлов балки.
2. После окончания сборки трущиеся поверхности узлов смазать смазкой.

Изм.	Лист	№ докум.	Подп.	Дата
Разраб.		Числова		3.83
Пров.		Кузьмина		3.83
Т. контр.				
ГИП		Тюрин		3.83
Н. контр.		Панова		03.83
Утв.		Кузнецов		1.83

ПВ 62.07.02.00 СБ

Балка
Сборочный чертеж

Лит.	Масса	Масштаб
И	3437.0	1:20
Лист	Листов: 1	

Гипронефтеспецмонтаж г. Москва

Копировал

Формат А2

Поз.	Обозначение	Наименование	Кол.	Примеч.
10	ПВ 62.07.02.10	Швеллер		
		Швеллер 10 ГОСТ 8240-72 Ст.3 ГОСТ 535-79		
		L = 600	24	5,2кг.
11	ПВ 62.07.02.11	Швеллер		
		Швеллер 10 ГОСТ 8240-72 Ст.3 ГОСТ 535-79		
		L = 1500	8	12,85кг.
12	ПВ 62.07.02.12	Полоса		
		Полоса 5-5×110 ГОСТ 103-76 Ст.3 ГОСТ 535-79		
		L = 110	12	0,5кг.
13	ПВ 62.07.02.13	Полоса		
		Полоса 5-5×110 ГОСТ 103-76 Ст.3 ГОСТ 535-79		
		L = 200	48	0,86кг.
14	ПВ 62.07.02.14	Косынка		
		Лист 5-20 ГОСТ 19903-74 Ст.3 ГОСТ 14637-79		
		370 × 610	1	35,5кг.

Инв.№ подл. | Подп. и дата | Взам. инв.№ | Инв.№ дубл. | Подп. и дата

Изм.	Лист	№ докум.	Подп.	Дата

ПВ 62.07.02.00

Лист 2

Копировал: Формат 11

Формат	Зона	Поз.	Обозначение	Наименование	Кол.	Примеч.
				Документация		
22			ПВ 62.07.02.00 СБ	Сборочный чертеж		
				Детали		
11		1	ПВ 62.07.02.01	Кронштейн	1	
11		2	ПВ 62.07.02.02	Ловитель	1	
11		3	ПВ 62.07.02.03	Пластина	1	
БЧ		4	ПВ 62.07.02.04	Ребро		
				Полоса 5-14×100 ГОСТ 103-76 Ст.3 ГОСТ 535-79		
				L = 200	1	2,2кг.
БЧ		5	ПВ 62.07.02.05	Перекладина		
				Швеллер 10 ГОСТ 8240-72 Ст.3 ГОСТ 535-79		
				L = 620	1	535кг.
11		6	ПВ 62.07.02.06	Гайка		
11		7	ПВ 62.07.02.07	Скоба		
БЧ		8	ПВ 62.07.02.08	Стойка		
				Двутавр 50 ГОСТ 8239-72 Ст.3 ГОСТ 535-79		
				L = 18500	2	1421,0кг.
БЧ		9	ПВ 62.07.02.09	Швеллер		
				Швеллер 10 ГОСТ 8240-72 Ст.3 ГОСТ 535-79		
				L = 250	24	2.15кг.

Инв.№ подл. | Подп. и дата | Взам. инв.№ | Инв.№ дубл. | Подп. и дата

Изм.	Лист	№ докум.	Подп.	Дата
Разраб.		Кузьмина		3.93
Пров.		Числова		3.93
ГИП		Тюрин		3.93
Н. контр.		Панова		3.93
Утв.		Кузнецов		3.93

ПВ 62.07.02.00

Балка

Лит.	Лист	Листов
И	1	2

Гипронефтеспецмонтаж г. Москва

Копировал: Формат 11

Формат	Зона	Поз.	Обозначение	Наименование	Кол.	Примеч.
БЧ		9	ПВ 62.07.00.05	Уголок		
				Уголок 5-50×50×5 ГОСТ 8509-72 Ст.3 ГОСТ 535-79		
				L = 430	8	1.5кг.
БЧ		10	ПВ 62.07.00.06	Уголок		
				Уголок 5-50×50×3 ГОСТ 8509-72 Ст.3 ГОСТ 535-79		
				L = 130	8	0,5кг.

Инв.№ подл. | Подп. и дата | Взам. инв.№ | Инв.№ дубл. | Подп. и дата

Изм.	Лист	№ докум.	Подп.	Дата

ПВ 62.07.00.00

Лист 2

Копировал: Формат 11

Формат	Зона	Поз.	Обозначение	Наименование	Кол.	Примеч.
				Документация		
22			ПВ 62.07.00.00 СБ	Сборочный чертеж		
				Сборочные единицы		
11		1	ПВ 62.07.01.00	Кронштейн		
11		3	ПВ 62.07.02.00	Балка	1	
11		4	ПВ 62.07.03.00	Лестница	1	
11		5	ПВ 62.07.04.00	Площадка	8	
				Детали		
БЧ		2	ПВ 62.07.00.01	Швеллер		
				Швеллер 10 ГОСТ 8240-72 Ст.3 ГОСТ 535-79		
				L = 900	1	
11		6	ПВ 62.07.00.02	Винт	24	
БЧ		7	ПВ 62.07.00.03	Уголок		
				Уголок 5-50×50×5 ГОСТ 8509-72 Ст.3 ГОСТ 535-79		
				L = 15000	2	60.0кг.
БЧ		8	ПВ 62.07.00.04	Уголок		
				Уголок 5-50×50×5 ГОСТ 8509-72 Ст.3 ГОСТ 535-79		
				L = 150	15	0,6кг.

Инв.№ подл. | Подп. и дата | Взам. инв.№ | Инв.№ дубл. | Подп. и дата

Изм.	Лист	№ докум.	Подп.	Дата
Разраб.		Кузьмина		3.93
Пров.		Числова		3.93
ГИП		Тюрин		3.93
Н. контр.		Панова		3.93
Утв.		Кузнецов		3.93

ПВ 62.07.00.00

Приспособление для замыкания вертикального монтажного стыка.

Лит.	Лист	Листов
И	1	2

Гипронефтеспецмонтаж г. Москва

Копировал: Формат 11

ПВ62.07.02.01

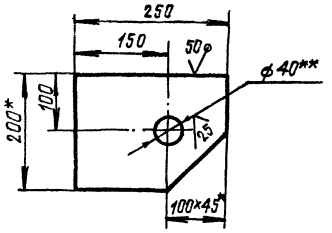

1. Неуказанные предельные отклонения размеров:
   отверстий H16,
   валов h16,
   остальных ± JT16/2
2** Острые кромки отв. ф40 скруглить радиусом 5мм
3* Размеры для справок

Изм.	Лист	№ докум.	Подп.	Дата	ПВ62.07.02.01		
Разраб.		Кузьмина		3.83	Кронштейн	Лит.	Масса	Масштаб
Пров.		Числова		3.83		И	4,8	1:5
Т.контр.						Лист	Листов 1	
ГИП		Тюрин		3.83	Полоса Б-14×200 ГОСТ 103-76 Ст.3 ГОСТ 535-79	Гипронефтеспецмонтаж г. Москва	
Н.контр.		Панова		03.83			
Утв.		Кузнецов		3.83			

Копировал Иванова Формат 11

ПВ62.07.02.03

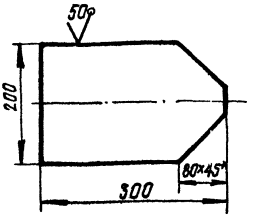

Неуказанные предельные отклонения размеров:
валов - h16,
остальных ± JT16/2

Изм.	Лист	№ докум.	Подп.	Дата	ПВ62.07.02.03		
Разраб.		Кузьмина		3.83	Пластина	Лит.	Масса	Масштаб
Пров.		Числова		3.83		И	6,0	1:5
Т.контр.						Лист	Листов 1	
ГИП		Тюрин		3.83	Лист Б-14 ГОСТ 19903-74 Ст.3 ГОСТ 14637-79	Гипронефтеспецмонтаж г. Москва	
Н.контр.		Панова		03.83			
Утв.		Кузнецов		3.83			

Инв. № подл. | Подп. и дата | Взам. инв. № | Инв. № дубл. | Подп. и дата

Формат А4

ПВ62.07.02.06

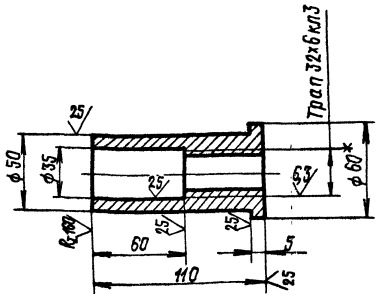

Неуказанные предельные отклонения размеров:
отверстий — H16,
валов — h16,
остальных ± JT16/2,

Размер для справок

		№ докум.	Подп.	Дата	ПВ62.07.02.06		
		Кузьмина		3.83	Гайка	Лит.	Масса	Масштаб
		Числова		3.83		И	0,5	1:2
		Тюрин		3.83		Лист	Листов 1	
		Панова		03.83	Круг В-60 ГОСТ 2590-71 Ст.3 ГОСТ 535-79	Гипронефтеспецмонтаж г. Москва	
		Кузнецов		3.83			

Формат 11

ПВ62.07.02.02

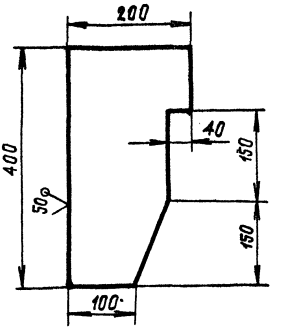

Неуказанные предельные отклонения размеров:
валов - h16,
остальных ± JT16/2

Изм.	Лист	№ докум.	Подп.	Дата	ПВ62.07.02.02		
Разраб.		Кузьмина		3.83	Лавитель	Лит.	Масса	Масштаб
Пров.		Числова		3.83		И	8,0	1:5
Т.контр.						Лист	Листов 1	
ГИП		Тюрин		3.83	Лист Б-14 ГОСТ 19903-74 Ст.3 ГОСТ 14637-79	Гипронефтеспецмонтаж г. Москва	
Н.контр.		Панова		03.83			
Утв.		Кузнецов		3.83			

Инв. № подл. | Подп. и дата | Взам. инв. № | Инв. № дубл. | Подп. и дата

Формат 11

ПВ 62.07.03.00 СБ

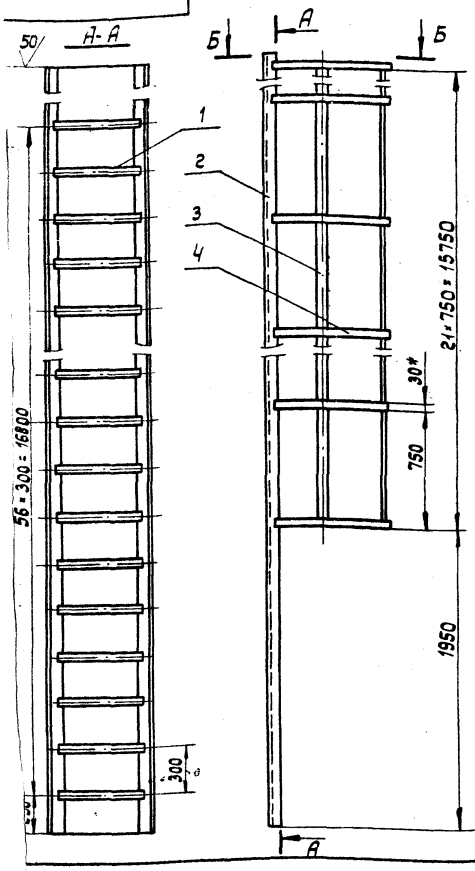

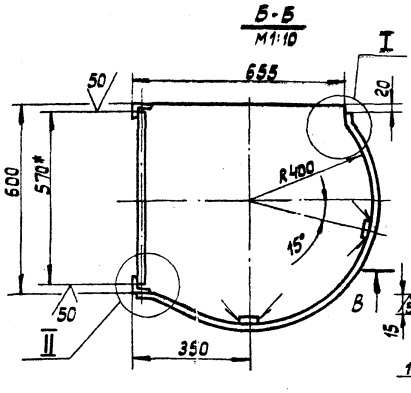

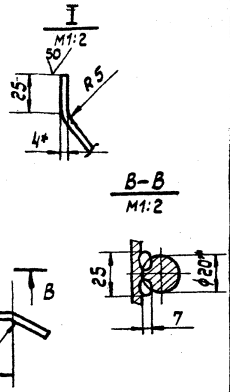

1. Шов № 1- сварка ручная электродуговая. Сварку производить электродами типа Э42А ГОСТ 9467-75. Сварные швы по ГОСТ 5264-80.
2. Неуказанные предельные отклонения размеров:
   отверстий H16,
   валов - h 16,
   остальных $\pm \frac{IT16}{2}$.
3. * Размеры для справок.
4. Длина заготовки ~ 655 мм.

Изм.	Лист	№ докум.	Подп.	Дата	ПВ 62.07.03.00 СБ			
Разраб.		Кузьмина		3.83	Лестница. Сборочный чертеж.	Лит.	Масса	Масштаб
Пров.		Числова		3.83		И	310,0	1:20
Т. контр.						Лист	Листов: 1	
ГИП		Тюрин		5.95		Гипронефтеспецмонтаж г. Москва		
Н. контр.		Панова		5.95				
Утв.		Кузнецов		7.83				

Копировал: Формат 12

ПВ 62.07.02.07

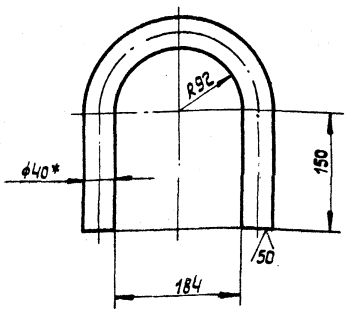

1. Неуказанные предельные отклонения размеров:
   отверстий - H 16,
   валов - h 16,
   остальных $\pm \frac{IT16}{2}$.
2. * Размер для справок.

Изм.	Лист	№ докум.	Подп.	Дата	ПВ 62.07.02.07			
Разраб.		К-ьмина		3.83	Скоба	Лит.	Масса	Масштаб
Пров.		Числова		3.83		И	5,8	1:2
Т. контр.						Лист	Листов 1	
Г. к.		Тюрин		1.93	Круг 8-40 ГОСТ 2590-71 / Ст 3 ГОСТ 535-79	Гипронефтеспецмонтаж г. Москва		
Н. контр.		Панова		05.85				
Утв.		Кузнецов		1.91				

Копировал: Формат 11

Формат	Зона	Поз.	Обозначение	Наименование	Кол.	Примеч.
				Документация		
12			ПВ 62.07.03.00 СБ	Сборочный чертеж		
				Детали		
Б4	1		ПВ 62.07.03.01	Круг		
				Круг В-20 ГОСТ 2590-71 / Ст. 3 ГОСТ 535-79		
				L = 570	57	1,95 кг.
Б4	2		ПВ 62.07.03.02	Уголок		
				Уголок Б-50×50×5 ГОСТ 8509-72 / Ст. 3 ГОСТ 535-79		
				L = 17750	2	57,0 кг.
Б4	3		ПВ 62.07.03.03	Полоса		
				Полоса Б-4×30 ГОСТ 103-76 / Ст. 3 ГОСТ 535-79		
				L = 15770	2	15,0 кг.
Б4	4		ПВ 62.07.03.04	Полоса		
				Полоса Б-4×30 ГОСТ 103-76 / Ст. 3 ГОСТ 535-79		
				L = 1350	22	1,5 кг

Подп. и дата | Инв. № дубл. | Взам. инв. № | Инв. № подл. | Подп. и дата

Изм.	Лист	№ докум.	Подп.	Дата	ПВ 62.07.03.00			
Разраб.		Кузьмина		3.83	Лестница	Лит.	Лист	Листов
Пров.		Числова		3.83		И		1
ГИП		Тюрин		5.95		Гипронефтеспецмонтаж г. Москва		
Н. контр.		Панова		05.85				
Утв.		Кузнецов		7.83				

Копировал: Формат 11

ПВ62.07.01.00СБ

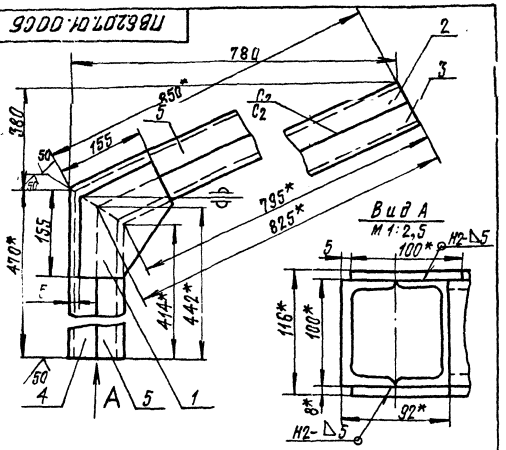

1. Сварку производить электродами типа Э42А ГОСТ 9467-75 Сварные швы по ГОСТ 5264-80
2. Неуказанные предельные отклонения размеров: отверстий - Н16; валов - h16; остальных ± IT16/2.
3.* Размеры для справок

Изм.	Лист	№ докум.	Подп.	Дата
Разраб.		Кузьмина		3.83
Пров.		Числова		3.83
Н.контр.				
ГИП		Тюрин		1.83
Н.контр.		Панова		05.83
Утв.		Кузнецов		7.83

ПВ62.07.01.00СБ

Кронштейн
Сборочный чертеж

Лит.	Масса	Масштаб
И	25,50	1:5
Лист	Листов 1	

Гипронефтеспецмонтаж г. Москва

Формат А1

ПВ62.07.01.01

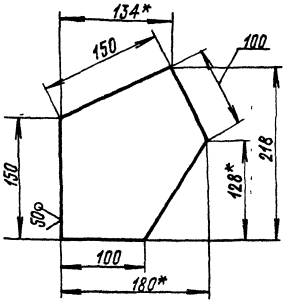

1. Неуказанные предельные отклонения размеров: валов - h16; остальных ± IT16/2.
2.* Размеры для справок.

Изм.	Лист	№ докум.	Подп.	Дата
Разраб.		Кузьмина		3.83
Пров.		Числова		3.83
Н.контр.				
ГИП		Тюрин		1.83
Н.контр.		Панова		05.83
Утв.		Кузнецов		7.83

ПВ62.07.01.01

Косынка

Лит.	Масса	Масштаб
И	1,30	1:2,5
Лист	Листов 1	

Лист Б-8 ГОСТ 19903-74 / Ст.3 ГОСТ 14637-69

Гипронефтеспецмонтаж г. Москва

Формат А1

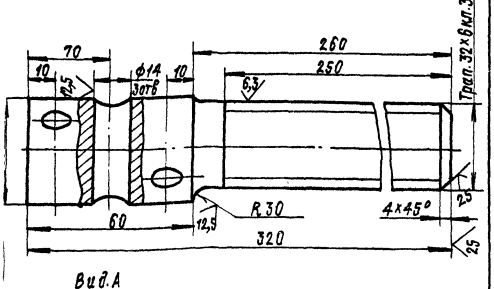

Вид А

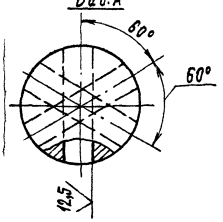

1. Неуказанные предельные отклонения размеров: отверстий - Н16; валов - h16; остальных ± IT16
2.* Размеры для справок

Изм.	Лист	№ докум.	Подп.	Дата
Разраб.		Кузьмина		3.83
Пров.		Числова		3.83
Н.контр.				
ГИП		Тюрин		1.83
Н.контр.		Панова		05.83
Утв.		Кузнецов		7.83

ПВ62.07.00.02

Винт

Лит.	Масса	Масштаб
И	2,2	1:1
Лист	Листов 1	

Круг В-40 ГОСТ 2590-71 / Ст.5 ГОСТ 535-79

Гипронефтеспецмонтаж г. Москва

Формат А1

Формат	Зона	Поз.	Обозначение	Наименование	Кол.	Примечание
				Документация		
11			ПВ62.07.01.00СБ	Сборочный чертеж		
				Детали		
11		1	ПВ62.07.01.01	Косынка	2	
БА		2	ПВ62.07.01.02	Швеллер		
				Швеллер 10 ГОСТ 8240-72 / Ст.3 ГОСТ 535-79		
				L = 650	1	7,3кг.
БА		3	ПВ62.07.01.03	Швеллер		
				Швеллер 10 ГОСТ 8240-72 / Ст.3 ГОСТ 535-79		
				L = 825	1	7,1кг.
БА		4	ПВ62.07.01.04	Швеллер		
				Швеллер 10 ГОСТ 8240-72 / Ст.3 ГОСТ 535-79		
				L = 470	1	4,0кг.
БА		5	ПВ62.07.01.05	Швеллер		
				Швеллер 10 ГОСТ 8240-72 / Ст.3 ГОСТ 535-79		
				L = 442	1	3,8кг.

Изм.	Лист	№ докум.	Подп.	Дата
Разраб.		Кузьмина		3.83
Пров.		Числова		3.83
Н.контр.				
ГИП		Тюрин		1.83
Н.контр.		Панова		05.83
Утв.		Кузнецов		7.83

ПВ62.07.01.00

Кронштейн

Лит.	Лист	Листов
И	1	1

Гипронефтеспецмонтаж г. Москва

ПВ 62.07.04.00.СБ

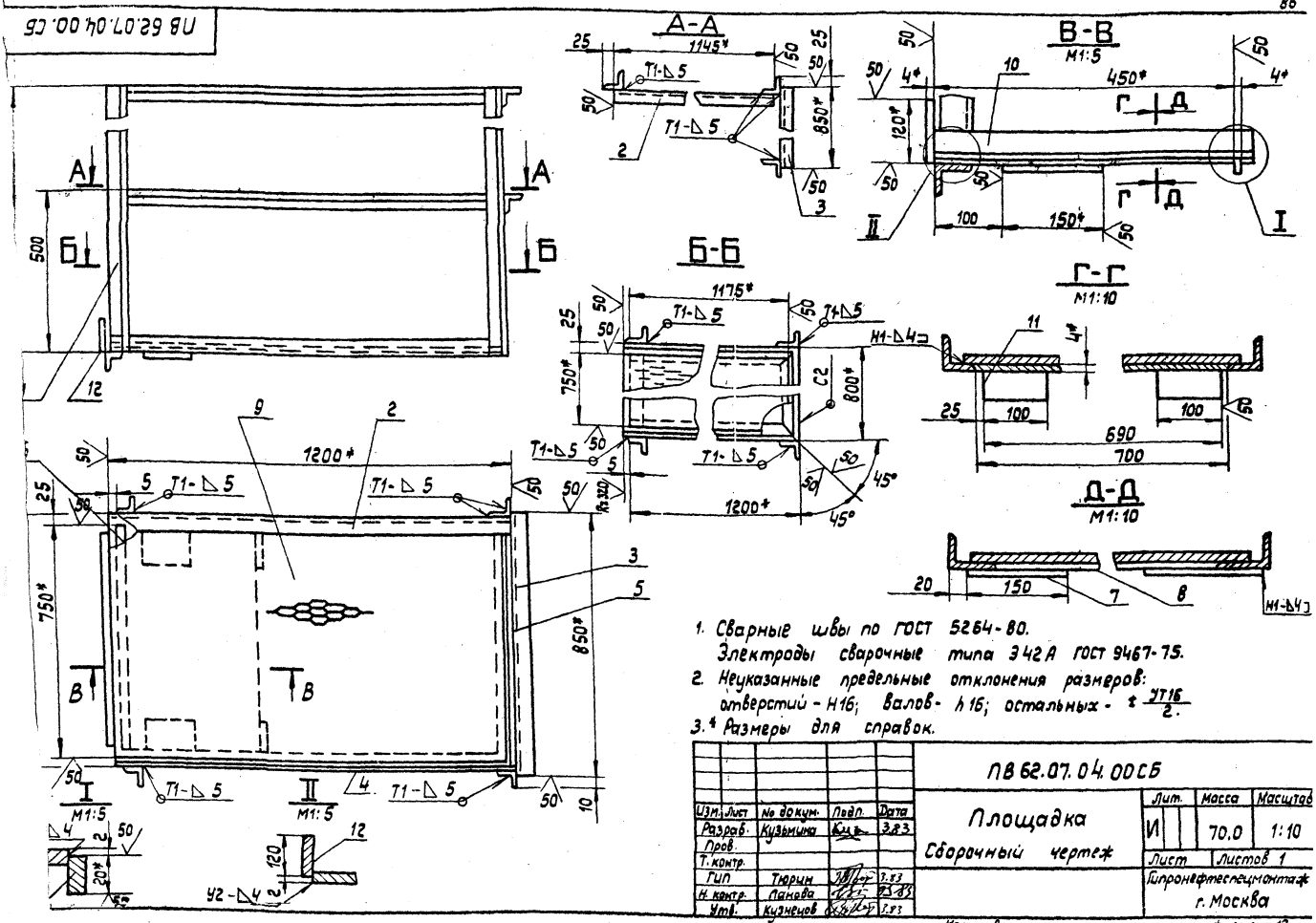

1. Сварные швы по ГОСТ 5264-80.
   Электроды сварочные типа Э42А ГОСТ 9467-75.
2. Неуказанные предельные отклонения размеров:
   отверстий - Н16; валов - h16; остальных - $\pm \frac{IT16}{2}$.
3. * Размеры для справок.

Изм.	Лист	№ докум.	Подп.	Дата	ПВ 62.07.04.00СБ			
Разраб.		Кузьмина		3.83	Площадка сборочный чертеж	Лит.	Масса	Масштаб
Пров.						И	70,0	1:10
Т. контр.						Лист	Листов 1	
ГИП		Тюрин		3.83		Гипронефтеспецмонтаж г. Москва		
Н. контр.		Панова		03.83				
Утв.		Кузнецов		3.83				

Копировал: Формат 12

Формат	Зона	Поз.	Обозначение	Наименование	Кол.	Примечание
Б4		6	ПВ 62.07.04.06	Уголок		
				Уголок Б-50×50×5 ГОСТ 8509-72 / Ст.3 ГОСТ 7535-79		
				L = 750	1	2,8 кг.
Б4		7	ПВ 62.07.04.07	Косынка		
				Лист Б-4 ГОСТ 19903-74 / Ст.3 ГОСТ 14637-69		
				150 × 150	1	0,7 кг.
Б4		8	ПВ 62.07.04.08	Лист		
				Лист Б-4 ГОСТ 19903-74 / Ст.3 ГОСТ 14637-69		
				694 × 450	1	10 кг.
Б4		9	ПВ 62.07.04.09	Настил		
				Лист ПВ 505×750×1125		
				ГОСТ 8706-78	1	13,8 кг.
Б4		10	ПВ 62.07.04.10	Лист		
				Лист Б-2 ГОСТ 19903-74 / Ст.3 ГОСТ 16523-70		
				100 × 3200	1	5,0 кг.
Б4		11	ПВ 62.07.04.11	Лист		
				Лист Б-4 ГОСТ 19903-74 / Ст.3 ГОСТ 14637-69		
				100 × 20	2	0,5 кг.
Б4		12	ПВ 62.07.04.12	Лист		
				Лист Б-4 ГОСТ 19903-74 / Ст.3 ГОСТ 14637-69		
				120 × 700	1	2,6 кг.

Изм.	Лист	№ докум.	Подп.	Дата	ПВ 62.07.04.00	Лист 2

Копировал: Формат 11

Формат	Зона	Поз.	Обозначение	Наименование	Кол.	Примечание
				Документация		
12			ПВ 62.07.04.00СБ	Сборочный чертеж		
				Детали		
Б4		1	ПВ 62.07.04.01	Стойка		
				Уголок Б-50×50×5 ГОСТ 8509-72 / Ст.3 ГОСТ 535-79		
				L = 1000	4	3,77 кг.
Б4		2	ПВ 62.07.04.02	Перекладина		
				Уголок Б-50×50×5 ГОСТ 8509-72 / Ст.3 ГОСТ 535-79		
				L = 1200	2	4,5 кг.
Б4		3	ПВ 62.07.04.03	Поперечина		
				Уголок Б-50×50×5 ГОСТ 8509-72 / Ст.3 ГОСТ 535-79		
				L = 850	2	3,2 кг.
Б4		4	ПВ 62.07.04.04	Уголок		
				Уголок Б-50×50×5 ГОСТ 8509-72 / Ст.3 ГОСТ 535-79		
				L = 1200	2	4,5 кг.
Б4		5	ПВ 62.07.04.05	Уголок		
				Уголок Б-50×50×5 ГОСТ 8509-72 / Ст.3 ГОСТ 535-79		
				L = 800	1	3,0 кг.

Взам. инв. № | Инв. № дубл. | Подп. и дата | Подп. и дата | Инв. № подл.

Изм.	Лист	№ докум.	Подп.	Дата	ПВ 62.07.04.00		
Разраб.		Кузьмина		3.83	Площадка	Лит.	Лист	Листов 2
Пров.		Числова		03.83		И	1	2
Т.контр.		Тюрин		3.83		Гипронефтеспецмонтаж г. Москва		
Н.контр.		Панова		03.83				
Утв.		Кузнецов		3.83				

Копировал: Формат 11

ПВ71.20.00.00 СБ

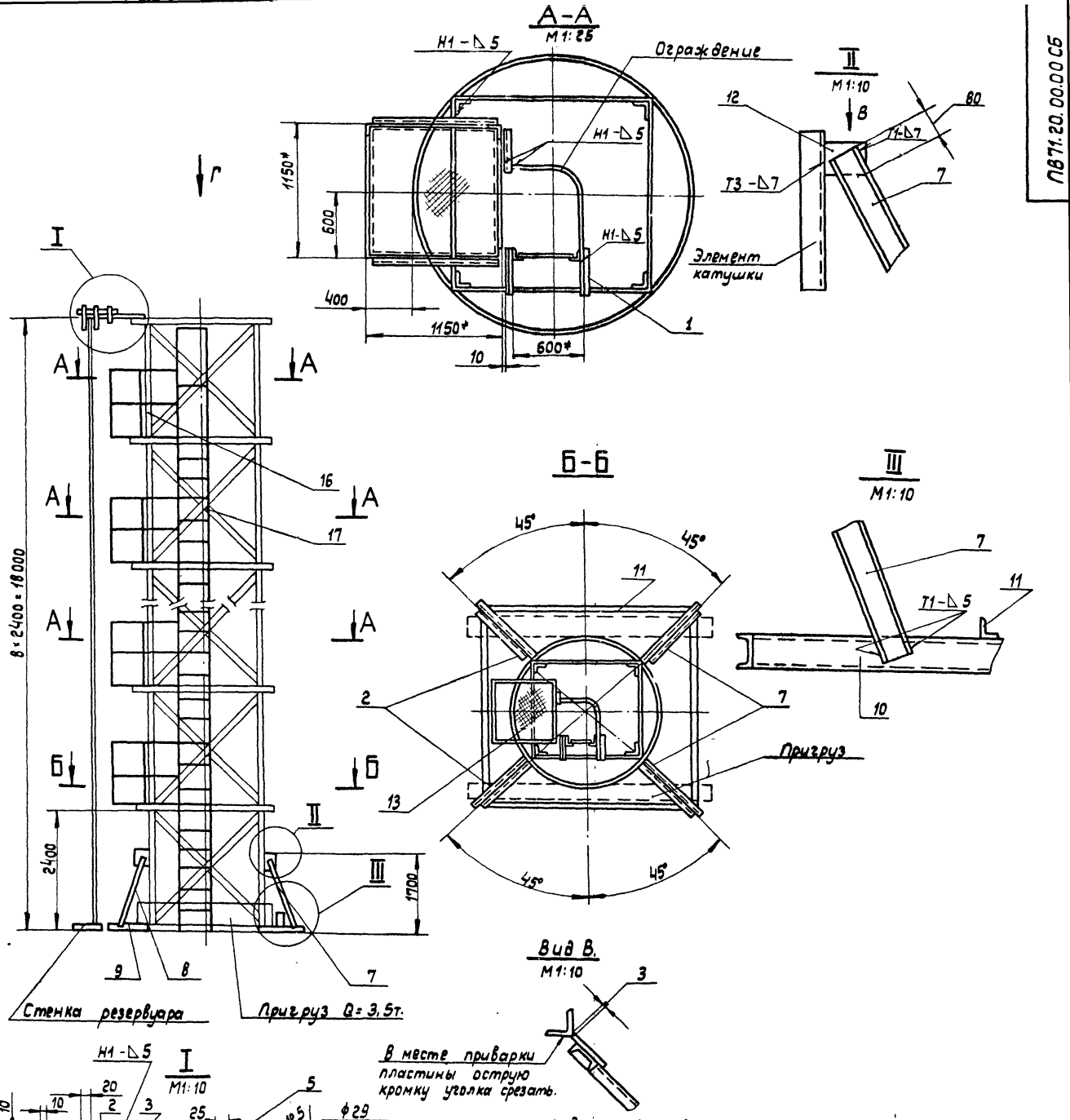

1. Электроды сварочные типа Э42А ГОСТ 9467-75.
2. Сварку производить по ГОСТ 5264-80. по контуру прилегания деталей катетом равным наименьшей толщине, свариваемых деталей.
3. Шероховатость поверхностей реза для дет. Б4 - 50.
4. Неуказанные предельные отклонения размеров: отверстий - Н16, валов - h 16; остальных - $\pm \frac{IT16}{2}$.
5. Для изготовления стойки использовать каркас на который была навернута стенка.
6. Детали поз. 9, 10, 11, 7, 8 привариваются с подгонкой по месту для обеспечения устойчивости стойки во время работы.
7. Пригруз Q=3,5т. прикрепить к нижнему ободу металлическими лентами.
8. Масса площадок с лестницей дана в таблице.
9. Ограждение лестницы приварить к площадке, а в местах между площадками к ленте поз. 13.
10. * Размеры для справок.

Изм.	Лист	№ докум.	Подп.	Дата
Разраб.		Числова		
Пров.		Кузьмина		3.83
Т. контр.				
Гип		Тюрин		3.83
Н. контр.		Панова		03.83
Утв.		Кузнецов		3.83

ПВ 71.20.00.00 СБ

Стойка для сборки и сварки вертикального монтажного стыка стенки. Сборочный чертеж

Лит.	Масса	Масштаб
И	790,0	1:50
Лист	Листов: 1	

Гипронефтеспецмонтаж г. Москва

Копировал. Формат А2

Поз.	Обозначение	Наименование	Кол.	Примеч.
12	ПВ71.20.00.12	Лист		
		Лист $\frac{Б\text{-}8\ ГОСТ\ 19903\text{-}74}{Ст.3\ ГОСТ\ 14637\text{-}79}$		
		200×150	4	1,9кг
13	ПВ71.20.00.13	Полоса		
		Полоса $\frac{Б\text{-}4\times40\ ГОСТ\ 103\text{-}76}{Ст.3\ ГОСТ\ 535\text{-}79}$		
		L=8000	1	10,0кг
		Стандартные изделия		
14		Болт М27×80.58.013		
		ГОСТ 7798-70	1	
15		Гайка М20.4.013		
		ГОСТ 5915-70	1	

Инв.№ подл. | Подп. и дата | Взам. инв.№ | Инв.№ дубл. | Подп. и дата

Изм.	Лист	№ докум.	Подп.	Дата	ПВ71.20.00.00	Лист 3

формат А4

Формат	Поз.	Обозначение	Наименование	Кол.	Примеч.
Б4	5	ПВ71.20.00.05	Швеллер		
			Швеллер $\frac{10\ ГОСТ\ 8240\text{-}72}{Ст\ 3\ ГОСТ\ 535\text{-}79}$		
			L=220	2	1,9кг
Б4	6	ПВ71.20.00.06	Швеллер		
			Швеллер $\frac{10\ ГОСТ\ 8240\text{-}72}{Ст.3\ ГОСТ\ 535\text{-}79}$		
			L=900	1	7,6кг
Б4	7	ПВ71.20.00.07	Швеллер		
			Швеллер $\frac{12\ ГОСТ\ 8240\text{-}72}{Ст.3\ ГОСТ\ 535\text{-}79}$		
			L=2300	2	24,0кг
Б4	8	ПВ71.20.00.08	Швеллер		
			Швеллер $\frac{12\ ГОСТ\ 8240\text{-}72}{Ст.3\ ГОСТ\ 535\text{-}79}$		
			L=200	2	23,0кг
Б4	9	ПВ71.20.00.09	Швеллер		
			Швеллер $\frac{12\ ГОСТ\ 8240\text{-}72}{Ст.3\ ГОСТ\ 535\text{-}79}$		
			L=1300	2	13,3кг
Б4	10	ПВ71.20.00.10	Швеллер		
			Швеллер $\frac{12\ ГОСТ\ 8240\text{-}72}{Ст.3\ ГОСТ\ 535\text{-}79}$		
			L=1600	2	16,6кг
Б4	11	ПВ71.20.00.11	Уголок		
			Уголок $\frac{Б\text{-}75\times75\times5\ ГОСТ\ 8509\text{-}72}{Ст.3\ ГОСТ\ 535\text{-}79}$		
			L=4500	4	87,0кг

Инв.№ подл. | Подп. и дата | Взам. инв.№ | Инв.№ дубл. | Подп. и дата

Изм.	Лист	№ докум.	Подп.	Дата	ПВ71.21.00.00	Лист 2

формат А4

Формат	Поз.	Обозначение	Наименование	Кол.	Примеч.
			Документация		
22		ПВ71.20.01.00СБ	Сборочный чертеж		
			Детали		
			Уголок		
			Уголок $\frac{Б\text{-}50\times50\times5\ ГОСТ\ 8509\text{-}72}{Ст.3\ ГОСТ\ 535\text{-}79}$		
Б4	1	ПВ71.20.01.01	L=1150	4	4,4кг
Б4	2	ПВ71.20.01.02	L=1180	7	4,5кг
Б4	3	ПВ71.20.01.03	L=1100	4	4,2кг
Б4	5	ПВ71.20.01.05	L=360	2	1,5кг
Б4	4	ПВ71.20.01.04	Настил		
			Лист $\frac{ПБ\ 508\times1100\times1100}{Ст.3\ ГОСТ\ 8706\text{-}78}$	1	22,0кг
Б4	6	ПВ71.20.01.06	Втулка		
			Труба $\frac{2.8\times3\ ГОСТ\ 8732\text{-}78}{В10\ ГОСТ\ 8731\text{-}74}$		
			L=60	4	0,1кг
Б4	7	ПВ71.20.01.07	Ограждение		
			Круг $\frac{В18\ ГОСТ\ 2590\text{-}71}{Ст.3\ ГОСТ\ 535\text{-}79}$		
			L=1000	2	
			Стандартные изделия		
	8		Шплинт 8×28.001		
			ГОСТ 397-79	4	

Инв.№ подл. | Подп. и дата | Взам. инв.№ | Инв.№ дубл. | Подп. и дата

Изм.	Лист	№ докум.	Подп.	Дата	ПВ71.20.01.00	Лит.	Лист	Листов
Разраб.		Кузьмина			Площадка		1	1
Пров.		Числова				Гипронефтеспецмонтаж г. Москва		
Т.контр.		Панова						
Н.контр.		Кузнецов						
Утв.								

формат А4

Формат	Поз.	Обозначение	Наименование	Кол.	Примечание
			Документация		
22		ПВ71.20.00.00.СБ	Сборочный чертеж		
			Сборочный чертеж		
11	16	ПВ71.20.01.00	Площадка	7	
11	17	ПВ62.07.03.00	Лестница	1	
			Детали		
Б4	1	ПВ71.20.00.01	Уголок		
			Уголок $\frac{Б\text{-}50\times50\times5\ ГОСТ\ 8509\text{-}72}{Ст.3\ ГОСТ\ 535\text{-}79}$		
			L=550	6	1,5кг
Б4	2	ПВ71.20.00.02	Уголок		
			Уголок $\frac{Б\text{-}50\times50\times5\ ГОСТ\ 8509\text{-}72}{Ст.3\ ГОСТ\ 535\text{-}79}$		
			L=960	1	3,6кг
Б4	3	ПВ71.20.00.03	Швеллер		
			Швеллер $\frac{10\ ГОСТ\ 8240\text{-}72}{Ст.3\ ГОСТ\ 535\text{-}79}$		
			L=570	1	4,9кг
Б4	4	ПВ71.20.00.04	Швеллер		
			Швеллер $\frac{10\ ГОСТ\ 8240\text{-}72}{Ст.3\ ГОСТ\ 535\text{-}79}$		
			L=960	2	8,25кг

Инв.№ подл. | Подп. и дата | Взам. инв.№ | Инв.№ дубл. | Подп. и дата

Изм.	Лист	№ докум.	Подп.	Дата	ПВ71.20.00.00	Лит.	Лист	Листов
Разраб.		Кузьмина		3.83	Стойка для сборки и сварки вертикального монтажного стыка	И	1	3
Пров.		Числова		3.83		Гипронефтеспецмонтаж г. Москва		
Т.контр.		Панова		01.84				
Н.контр.		Кузнецов		01.84				
Утв.								

формат А4

ПВ71.20.01.00.СБ

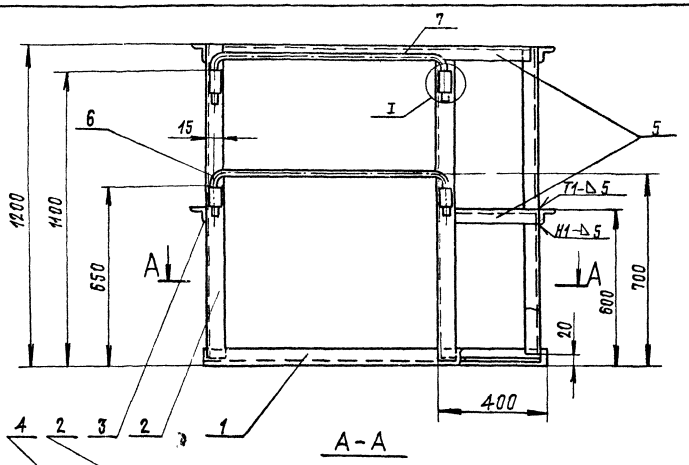

А-А

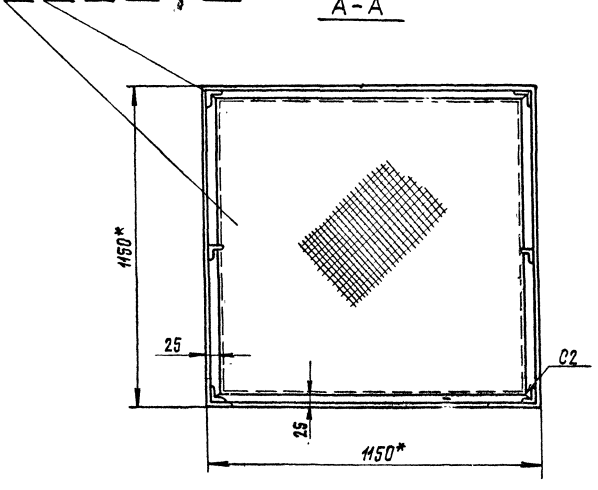

Дет.поз.7
М1:2

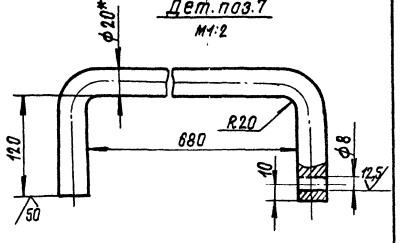

I
М1:2

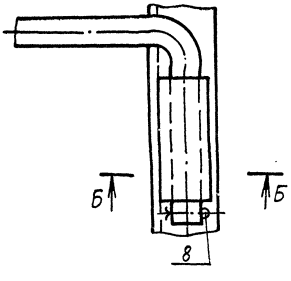

1. Сварку производить по ГОСТ 5264-80 по контуру прилегания деталей. Шов №1-сварка ручная электродуговая. Электроды сварочные типа Э-42А ГОСТ-9467-75.
2. Предельные отклонения размеров: отверстий-Н16; валов-h16; остальных $\pm \frac{IT16}{2}$
3. Шероховатость поверхностей реза для дет.Б4-25.
4. * Размер для справок

Б-Б
М1:2

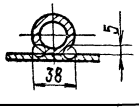

Изм.	Лист	№ докум	Подп	Дата	ПВ71.20.01.00.СБ			
Разраб.		Числова		3.83	Площадка Сборочный чертеж	Лит.	Масса	Масштаб
Пров.		Кузьмина		3.83		И	93	1:10
Т.контр.						Лист	Листов 1	
Гип		Тюрин		3.83		Гипронефтеспецконтаж г.Москва		
Н.контр.		Панова		3.83				
Утв		Кузнецов		3.83				

Формат 22

ПВ2.01.00.00СБ

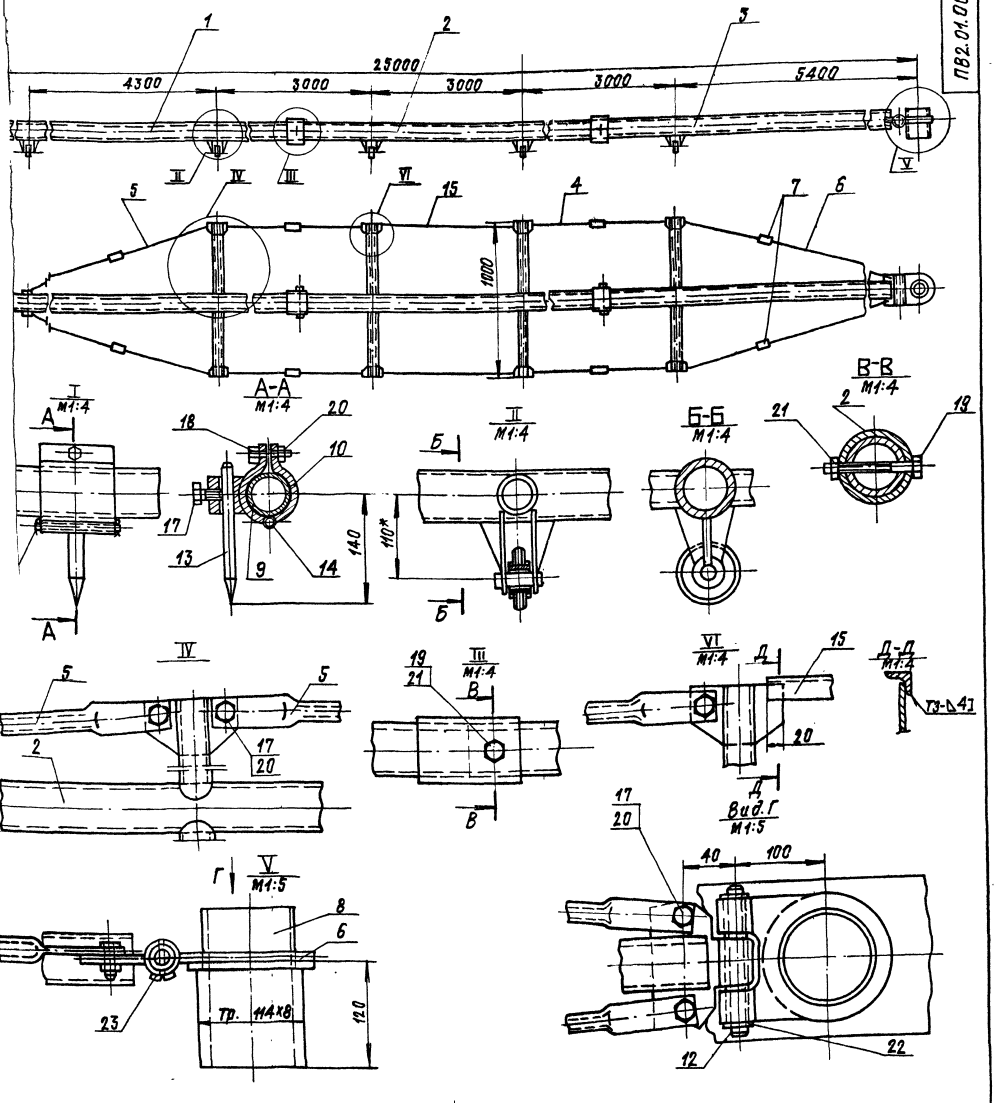

1. Данная конструкция приспособления предусматривает нанесение всех рисок за одну установку. Для этого, соответственно размерам (радиусам) и числу намечаемых рисок, на штангах устанавливается требуемое количество чертилок с державками.
2. Необходимое количество дет. поз. 9, 10, 13, 14, 17, 18 и 20 определяется на основании числа наносимых при разметке рисок
3. При разметке рисок с наибольшим размером радиуса R max = 15000мм. В приспособлении используются две концевых штанги (дет. поз. 1 и поз. 3), средняя штанга (дет. поз. 2) из сборки исключается.
4. Неуказанные предельные отклонения размеров: отверстий - $H16$; валов - $h16$; остальных - $\pm \frac{IT16}{2}$.
5. * Размеры для справок.

Изм.	Лист	№ докум.	Подп.	Дата	ПВ2.01.00.00СБ
Разраб.		Кузьмина		3.83	Приспособление для разметки сварочный чертеж
Пров.		Числова		3.83	
Т. контр.					
ГИП		Тюрин		3.83	
Н. контр.		Панова		03.83	
Утв.		Кузнецов		3.83	

Лит.	Масса	Масштаб
И	3740	1:50
Лист	Листов 1	

Гипронефтеспецмонтаж г. Москва

Формат А1

Формат	Зона	Поз.	Обозначение	Наименование	Кол.	Примеч.
				Документация		
12			ПВ2.01.01.00 СБ	Сборочный чертеж		
				Сборочные единицы		
11		1	ПВ2.01.11.00	Опора	2	
				Детали		
Б4		2	ПВ2.01.01.01	Штанга		
				Труба 89×6 ГОСТ 8732-78 / А20 ГОСТ 8731-74		
				L=7050	1	86,6кг
11		3	ПВ2.01.01.02	Косынка	1	
11		4	ПВ2.01.01.03	Кронштейн	2	
11		5	ПВ2.01.01.04	Пластина	2	
Б4		6	ПВ2.01.01.05	Патрубок		
				Труба 108×8 ГОСТ 8732-78 / В-10 ГОСТ 8731-74		
				L=100	1	2,0кг

Изм.	Лист	№ докум.	Подп.	Дата	ПВ2.01.01.00	Лит.	Лист	Листов
Разраб.		Кузьмина	[signature]	3.83	Штанга I	И		1
Пров.		Числова	[signature]	3.83		Гипронефтеспецмонтаж г. Москва		
ГИП		Тюрин	[signature]	3.83				
Н. контр.		Панова	[signature]	03.83				
Утв.		Кузнецов	[signature]	3.83				

Копировал формат 11

Формат	Зона	Поз.	Обозначение	Наименование	Кол.	Примеч.
				Документация		
12			ПВ2.01.03.00 СБ	Сборочный чертеж		
				Сборочные единицы		
11		1	ПВ2.01.11.00	Опора	1	
				Детали		
Б4		2	ПВ2.01.03.01	Штанга		
				Труба 89×5 ГОСТ 8732-78 / В-10 ГОСТ 8731-74		
				L=6850	1	84,2кг
11		3	ПВ2.01.01.03	Кронштейн	2	
11		4	ПВ2.01.01.04	Пластина	2	
11		5	ПВ2.01.03.02	Втулка	1	
11		6	ПВ2.01.03.03	Пластина	1	

Подп. и дата | Инв. № дубл. | Взам. инв. № | Подп. и дата | Инв. № подл.

Изм.	Лист	№ докум.	Подп.	Дата	ПВ2.01.03.00	Лит.	Лист	Листов
Разраб.		Кузьмина	[signature]	3.83	Штанга III	И		1
Пров.		Числова	[signature]	3.83		Гипронефтеспецмонтаж г. Москва		
ГИП		Тюрин	[signature]	3.83				
Н. контр.		Панова	[signature]	03.83				
Утв.		Кузнецов	[signature]	3.83				

Копировал формат 11

Формат	Зона	Поз.	Обозначение	Наименование	Кол.	Примеч.
				Документация		
			ПВ2.01.02.00	Сборочный чертеж		
				Сборочные единицы		
		1	ПВ2.01.11.00	Опора	2	
				Детали		
		2	ПВ2.01.02.01	Штанга		
				Труба 89×6 ГОСТ 8732-78 / В-10 ГОСТ 8731-74		
				L=6050	1	74,3кг
		3	ПВ2.01.01.03	Кронштейн	4	
		4	ПВ2.01.01.04	Пластина	4	
		5	ПВ2.01.01.05	Патрубок		
				Труба 108×8 ГОСТ 8732-78 / В-10 ГОСТ 8731-74		
				L=100	1	2,0кг

Изм.	Лист	№ докум.	Подп.	Дата	ПВ2.01.02.00	Лит.	Лист	Листов
Разраб.		Кузьмина	[signature]	3.83	Штанга II	И		1
Пров.		Числова	[signature]	3.83		Гипронефтеспецмонтаж г. Москва		
ГИП		Тюрин	[signature]	3.83				
Н. контр.		Панова	[signature]	03.83				
Утв.		Кузнецов	[signature]	3.83				

Копировал формат 11

Формат	Зона	Поз.	Обозначение	Наименование	Кол.	Примеч.
				Документация		
22			ПВ2.01.00.00 СБ	Сборочный чертеж		
				Сборочные единицы		
11		1	ПВ2.01.01.00	Штанга I	1	
11		2	ПВ2.01.02.00	Штанга II	1	
11		3	ПВ2.01.03.00	Штанга III	1	
11		4	ПВ2.01.05.00	Тяга	8	
11		5	ПВ2.01.05.00.01	Тяга	4	
11		6	ПВ2.01.05.00-02	Тяга	4	
11		7	ПВ2.01.04.00	Стяжка	8	
11		8	ПВ2.01.07.00	Ось	1	
11		9	ПВ2.01.08.00	Скоба I	1	
11		10	ПВ2.01.09.00	Скоба II	1	
11		11	ПВ2.01.10.00	Опора	5	
				Детали		
11		12	ПВ2.01.00.01	Палец		
11		13	ПВ2.01.00.02	Чертилка		
11		14	ПВ2.01.00.03	Палец		
Б4		15	ПВ2.01.00.04	Уголок Б-32×32×4 ГОСТ 8509-72 / Ст.3 ГОСТ 535-79		
				L=2930	2	7,0кг
				Стандартные изделия		
				Болты ГОСТ 7798-70		
		17		Болт М12×40.35.026	17	0,053кг
		18		Болт М12×13.36.026	1	0,084кг
		19		Болт М16×110.35.026	2	0,208кг
				Гайка ГОСТ 5915-70		
		20		Гайка М12.4.026	9	0,015кг
		21		Гайка М16.4.026	2	0,033кг
		22		Шайба 20.01.026	2	0,023кг
				ГОСТ 11371-78		
		23		Шплинт 4×32-002	4	0,003кг
				ГОСТ 397-79		

Подп. и дата | Инв. № дубл. | Взам. инв. № | Подп. и дата | Инв. № подл.

Изм.	Лист	№ докум.	Подп.	Дата	ПВ2.01.00.00	Лит.	Лист	Листов
Разраб.		Кузьмина	[signature]	3.83	Приспособление для разметки	И		1
Пров.		Числова	[signature]	3.83		Гипронефтеспецмонтаж г. Москва		
ГИП		Тюрин	[signature]	3.83				
Н. контр.		Панова	[signature]	03.83				
Утв.		Кузнецов	[signature]	3.83				

Копировал формат 11

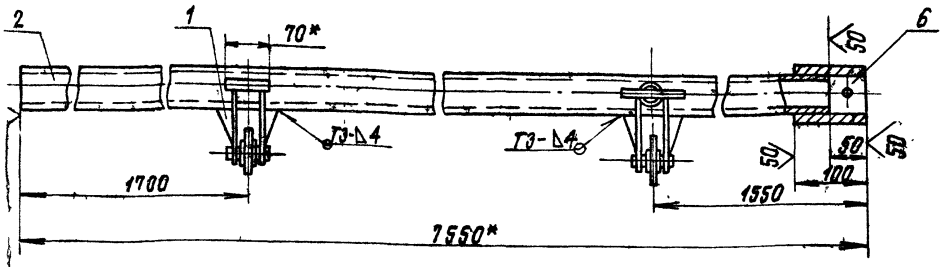

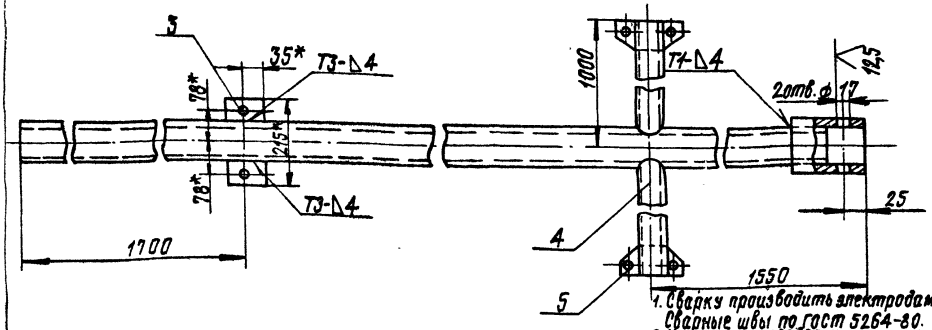

1. Сварку производить электродами типа Э42А по ГОСТ 9467-75. Сварные швы по ГОСТ 5264-80.
2. Неуказанные предельные отклонения размеров: отверстий - H16, валов - h16; остальных - $\pm \frac{JT16}{2}$
3. * Размеры для справок

Изм.	Лист	№ докум.	Подп.	Дата
Разраб.		Кузьмина		3.83
Пров.		Числова		3.83
Т.контр.				
ГИП		Тюрин		3.83
Н.контр.		Панова		3.83
Утв.		Кузнецов		3.83

ПВ2.01.01.00СБ

Штанга I

Сборочный чертеж

Лит.	Масса	Масштаб
И	103,0	1:5
Лист	Листов 1	

Гипронефтеспецмонтаж г. Москва

Формат 12

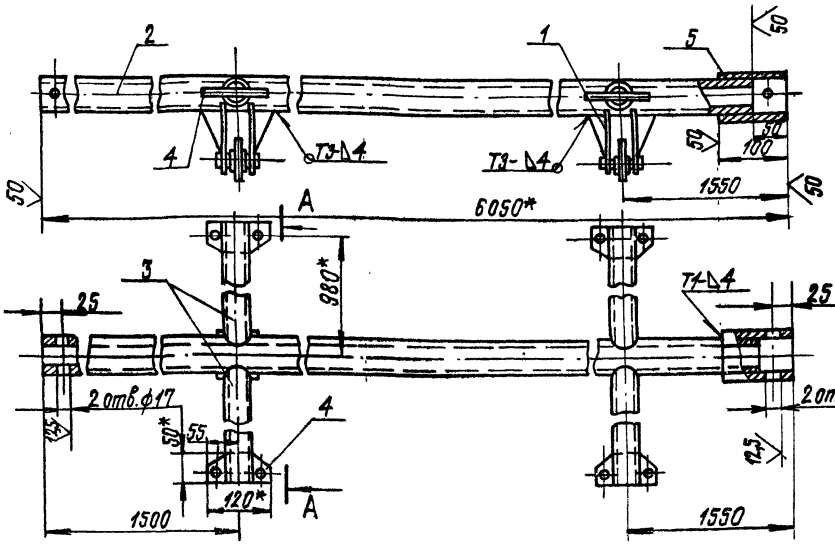

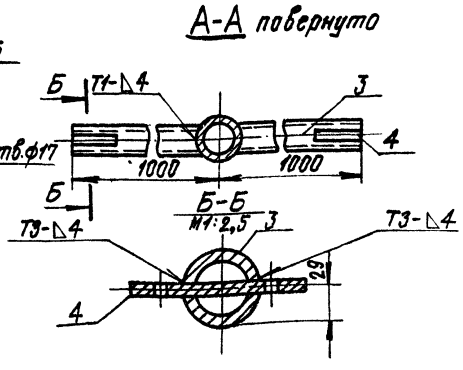

1. Сварку производить электродами типа Э42А по ГОСТ 9467-75. Сварные швы по ГОСТ 5264-80.
2. Неуказанные предельные отклонения размеров: отверстий - H16; валов - h16; остальных - $\pm \frac{JT16}{2}$
3. * Размеры для справок

Изм.	Лист	№ докум.	Подп.	Дата
Разраб.		Кузьмина		3.83
Пров.		Числова		3.83
Т.контр.				
ГИП		Тюрин		3.83
Н.контр.		Панова		3.83
Утв.		Кузнецов		3.83

ПВ2.01.02.00СБ

Штанга II

Сборочный чертеж

Лит.	Масса	Масштаб
И	102,5	1:5
Лист	Листов 1	

Гипронефтеспецмонтаж г. Москва

Формат 12

ПВ2.01.01.04

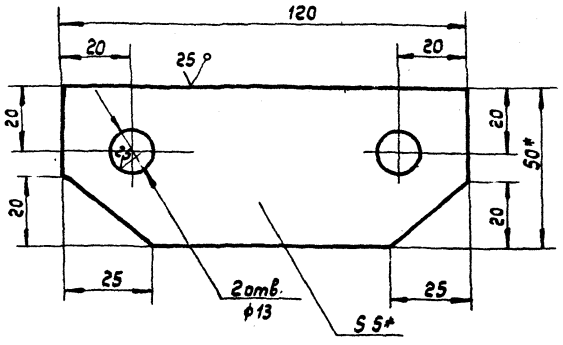

1. Неуказанные предельные отклонения размеров: отверстий - H16; валов - h16; остальных - $\pm \frac{IT16}{2}$.
2. * Размеры для справок.

Изм.	Лист	№ докум.	Подп.	Дата
Разраб.		Кузьмина		3.83
Пров.		Числова		3.83
Т. контр.				
ГИП		Тюрин		3.83
Н. контр.		Панова		3.83
Утв.		Кузнецов		3.83

ПВ2.01.01.04

Пластина

Лит.	Масса	Масштаб
И	0,15	1:1
Лист	Листов	

Полоса 5×50 ГОСТ 103-76 / Ст.3 ГОСТ 535-79

Гипронефтеспецмонтаж г. Москва

Формат 11

ПВ2.01.01.03

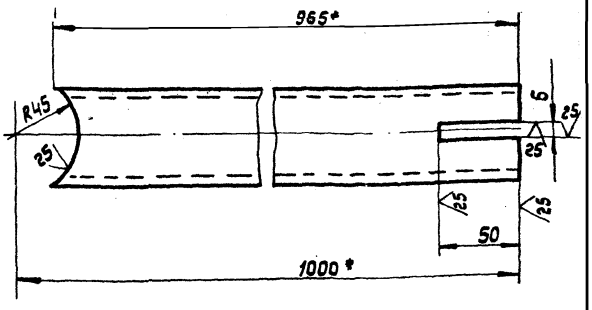

1. Неуказанные предельные отклонения размеров: отверстий - H16; валов - h16; остальных - $\pm \frac{IT16}{2}$.
2. * Размер для справок.

Изм.	Лист	№ докум.	Подп.	Дата
Разраб.		Кузьмина		3.83
Пров.		Числова		3.83
Т. контр.				
ГИП		Тюрин		3.83
Н. контр.		Панова		3.83
Утв.		Кузнецов		3.83

ПВ2.01.01.03

Кронштейн

Лит.	Масса	Масштаб
И	5,5	1:2
Лист	Листов: 1	

Труба 57×4 ГОСТ 8732-78 / В10 ГОСТ 8731-74

Гипронефтеспецмонтаж г. Магнитогорск

Формат 11

ПВ2.01.03.00 СБ

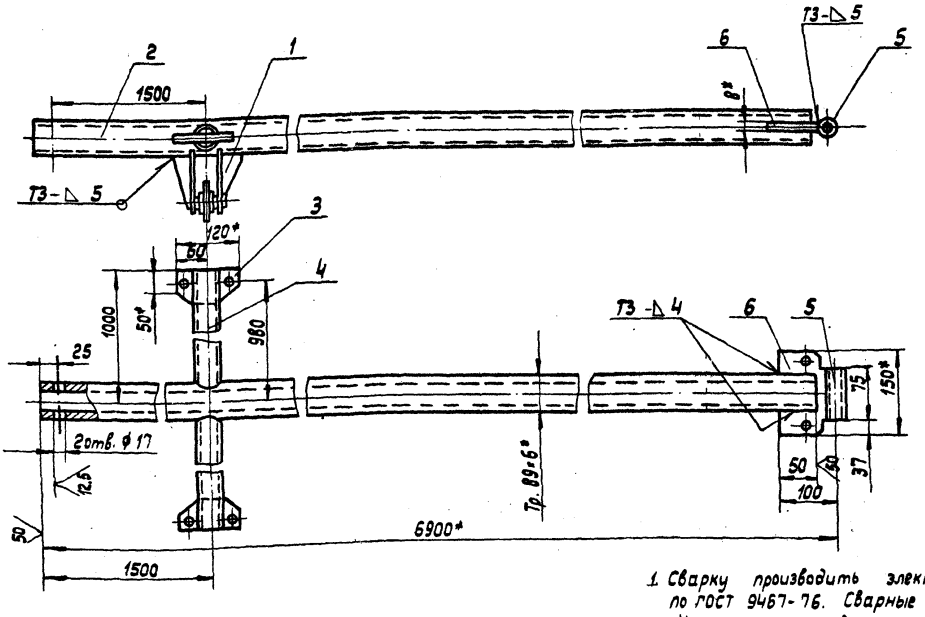

1. Сварку производить электродами типа Э42А по ГОСТ 9467-76. Сварные швы по ГОСТ 5264-80.
2. Неуказанные предельные отклонения размеров: отверстий - H16; валов - h16, остальных $\pm \frac{IT16}{2}$.

Изм.	Лист	№ докум.	Подп.	Дата
Разраб.		Кузьмина		3.83
Пров.		Числова		3.83
Т. контр.				
ГИП		Тюрин		1.84
Н. контр.		Панова		1.84
Утв.		Кузнецов		1.84

ПВ2.01.03.00 СБ

Штанга III

Сборочный чертеж

Лит.	Масса	Масштаб
И	98.0	1:5
Лист	Листов: 1	

Гипронефтеспецмонтаж г. Москва

Копировал:

Формат 12

Инв.№ подл. | Подп. и дата | Взам. инв.№ | Инв.№ дубл. | Подп. и дата

ПВ2.01.05.02

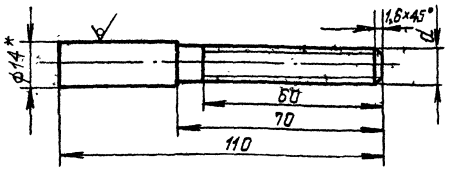

Обозначение	d
ПВ2.01.05.02	М12
-01	М12лев.

Неуказанные предельные отклонения размеров: валов-h16; остальных $\pm \frac{IT16}{2}$
Неуказанные предельные отклонения резьбы по ГОСТ 16093-81.
*Размер для справок

Изм.	Лист	№ докум.	Подп.	Дата	ПВ2.01.05.02			
Разраб.		Кузьмина		3.83	Винт	Лит.	Масса	Масшт.
Пров.		Числова		3.83		И	0,11	1:1
Т.контр.						Лист	Листов 1	
ГИП		Тюрин		3.83	Круг В14 ГОСТ 2590-71 / Ст.3 ГОСТ 535-79	Гипронефтеспецмонтаж г. Москва		
Н.контр.		Панова		3.83				
Утв.		Кузнецов		3.83				

Формат А4

ПВ2.01.05.01

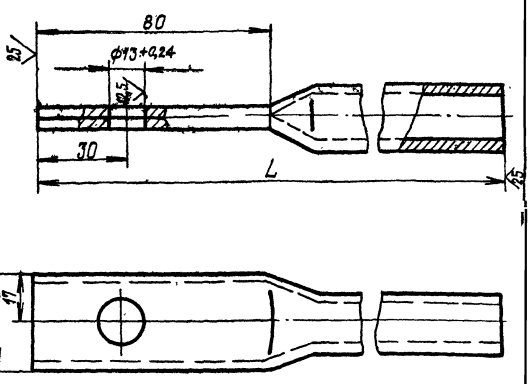

Обозначение	L мм	Масса, кг
ПВ2.01.05.01	1370	20
-01	2410	35
-03	2735	40

1. Неуказанные предельные отклонения размеров: отверстий-H16; валов-h16; остальных $\pm \frac{IT16}{2}$
2. *Размер для справок

Изм.	Лист	№ докум.	Подп.	Дата	ПВ2.01.05.01			
Разраб.		Кузьмина		3.83	Штанга	Лит.	Масса	Масшт.
Пров.		Числова		3.83		И	см. табл.	1:1
Т.контр.						Лист	Листов 1	
ГИП		Тюрин		3.83	Труба Ц15×28 ГОСТ 3262-75	Гипронефтеспецмонтаж г. Москва		
Н.контр.		Панова		3.83				
Утв.		Кузнецов		7.91				

Формат А4

Инв.№ подл. | Подп. и дата | Взам.инв.№ | Инв.№ дубл. | Подп. и дата

ПВ2.01.05.00СБ

Рис.1

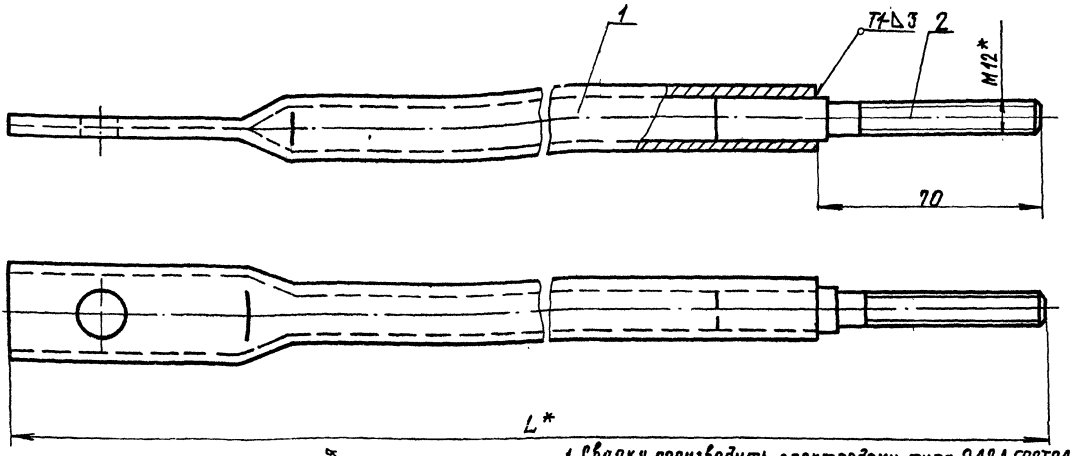

Рис.2
Остальное см. Рис.1

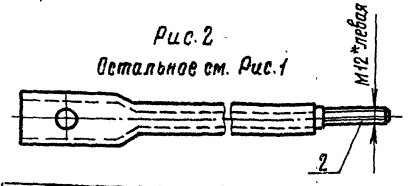

Обозначение	L, мм	Масса кг
ПВ2.01.05.00	1440	211
-01	2490	361
-02	2805	411

1. Сварку производить электродами типа Э42А ГОСТ 9467-75
2. Неуказанные предельные отклонения размеров: валов h16; остальных $\pm \frac{IT16}{2}$
3. *Размер для справок

Изм.	Лист	№ докум.	Подп.	Дата	ПВ2.01.05.00СБ			
Разраб.		Кузьмина		3.83	Тяга	Лит.	Масса	Масшт.
Пров.		Числова		3.83	Сборочный чертеж	И	см. табл.	1:1
Т.контр.						Лист	Листов 1	
ГИП		Тюрин		3.83		Гипронефтеспецмонтаж г. Москва		
Н.контр.		Панова		3.83				
Утв.		Кузнецов		3.83				

Формат А2

Формат	Зона	Поз.	Обозначение	Наименование	Кол.	Примеч.
				Документация		
11			ПВ2.01.04.00СБ	Сборочный чертеж		
				Детали		
54		1	ПВ2.01.04.01	Гайка левая		
				Квадрат $\frac{В\text{-}20\ ГОСТ\ 2591\text{-}71}{Ст.3\ ГОСТ\ 535\text{-}79}$		
				L=30	1	0,07кг
54		2	ПВ2.01.04.01-01	Гайка правая		
				Квадрат $\frac{В\text{-}20\ ГОСТ\ 2591\text{-}71}{Ст.3\ ГОСТ\ 535\text{-}79}$		
				L=30	1	0,07кг
54		3	ПВ2.01.04.03	Щека		
				Полоса $\frac{Б\text{-}8\times30\ ГОСТ\ 103\text{-}76}{Ст.3\ ГОСТ\ 535\text{-}79}$		
				L=100	2	0,2кг

Изм.	Лист	№ докум.	Подп.	Дата	ПВ2.01.04.00			
Разраб.		Кузьмина	Куз	3.83	Стяжка	Лит.	Лист	Листов
Пров.		Числова	Числ	3.83		И		1
ГИП		Тюрин	[illegible]	3.83		Гипронефтеспецмонтаж г. Москва		
Н. контр.		Панова	[illegible]	3.83				
Утв.		Кузнецов	[illegible]	3.83				

Копировал формат 11

Формат	Зона	Поз.	Обозначение	Наименование	Кол.	Примеч.
				Документация		
11			ПВ2.01.07.00СБ	Сборочный чертеж		
				Детали		
54		1	ПВ2.01.07.01	Стойка		
				Труба $\frac{114\times8\ ГОСТ\ 8732\text{-}78}{В\text{-}10\ ГОСТ\ 8731\text{-}74}$		
				L=160	1	3,1кг
54		2	ПВ2.01.07.02	Опора кольцевая		
				Полоса $\frac{Б\text{-}10\times150\ ГОСТ\ 103\text{-}76}{Ст.3\ ГОСТ\ 535\text{-}79}$		
				Д=150; d=111	1	0,65кг

Изм.	Лист	№ докум.	Подп.	Дата	ПВ2.01.07.00			
Разраб.		Кузьмина	Куз	3.83	Ось	Лит.	Лист	Листов
Пров.		Числова	Числ	3.83		И		1
ГИП		Тюрин	[illegible]	3.83		Гипронефтеспецмонтаж г. Москва		
Н. контр.		Панова	[illegible]	3.83				
Утв.		Кузнецов	[illegible]	3.83				

Копировал формат 11

Обозначение	Наименование	Кол.	Примеч.
	Документация		
ПВ2.01.06.00СБ	Сборочный чертеж		
	Детали		
ПВ2.01.06.01	Пластина		
	Полоса $\frac{10\times150\ ГОСТ\ 103\times76}{Ст.3\ ГОСТ\ 535\text{-}79}$		
	L=155	1	0,9кг
ПВ2.01.06.02	Втулка		
	Круг $\frac{В30\ ГОСТ\ 2590\text{-}71}{Ст.3\ ГОСТ\ 535\text{-}79}$		
	L=36	2	0,114кг

№ докум.	Подп.	Дата	ПВ2.01.06.00			
Кузьмина	Куз	3.83	Скоба	Лит.	Лист	Листов
Числова	Числ	3.83		И		1
Тюрин	[illegible]	3.83		Гипронефтеспецмонтаж г. Москва		
Панова	[illegible]	3.83				
Кузнецов	[illegible]	3.83				

Копировал формат 11

Формат	Зона	Поз.	Обозначение	Наименование	Кол.	Примеч.
				Документация		
12			ПВ2.01.05.00СБ	Сборочный чертеж		
			Переменные данные для исполнений			
				ПВ2.01.05.00 См.СБ Рис.1		
11		1	ПВ2.01.05.01	Штанга	4	
11		2	ПВ2.01.05.02	Винт М12	4	
				ПВ2.01.05.00 См СБ Рис.2		
11		1	ПВ2.01.05.01	Штанга	4	
11		2	ПВ2.01.05.02-01	Винт М12	4	
				ПВ2.01.05.00.01 См.СБ Рис.1		
11		1	ПВ2.01.05.01-01	Штанга	2	
11		2	ПВ2.01.05.02	Винт М12	2	
				ПВ2.01.05.00.01 См.СБ Рис.2		
11		1	ПВ2.01.05.01-01	Штанга	2	
11		2	ПВ2.01.05.02-01	Винт М12	2	
				ПВ2.01.05.00.02 См.СБ Рис.1		
11		1	ПВ2.01.05.01-02	Штанга	2	
11		2	ПВ2.01.05.02	Винт М12	2	
				ПВ2.01.05.00.02 См.СБ Рис.2		
11		1	ПВ2.01.05.01-02	Штанга	2	
11		2	ПВ2.01.05.02-01	Винт М12	2	

Изм.	Лист	№ докум.	Подп.	Дата	ПВ2.01.05.00			
Разраб.		Кузьмина	Куз	3.83	Тяга	Лит.	Лист	Листов
Пров.		Числова	Числ	3.83		И		1
ГИП		Тюрин	[illegible]	3.83		Гипронефтеспецмонтаж г. Москва		
Н. контр.		Панова	[illegible]	3.83				
Утв.		Кузнецов	[illegible]	3.83				

Копировал формат 11

ПВ2.01.06.00СБ

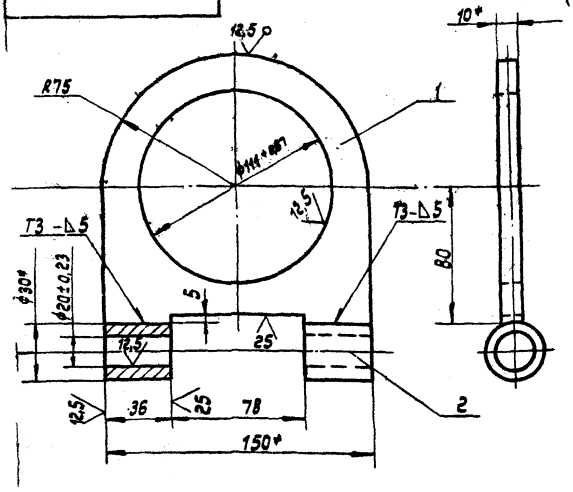

Сварку производить электродами типа Э42А ГОСТ 9467-75. Сварные швы по ГОСТ 5264-80.
Неуказанные предельные отклонения размеров: отверстий - H16; валов - h16; остальных - $\pm \frac{IT16}{2}$.
* Размеры для справок.

Изм.	Лист	№ докум.	Подп.	Дата
Разраб.		Кузьмина		3.83
Пров.		Числова		3.83
Т. контр.				
ГИП		Тюрин		3.83
Н. контр.		Панова		05.83
Утв.		Кузнецов		3.83

ПВ2.01.06.00СБ

Скоба

Сборочный чертеж

Лит.	Масса	Масштаб
И	1,25	1:2
Лист	Листов: 1	

Гипронефтеспецмонтаж г. Москва

Копировал: Формат 11

ПВ2.01.08.02

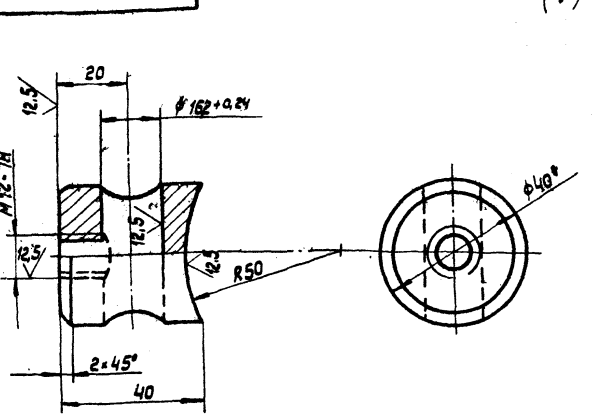

1. Неуказанные предельные отклонения размеров: отверстий - H16; валов - h16; остальных - $\pm \frac{IT16}{2}$.
2. * Размеры для справок.

Изм.	Лист	№ докум.	Подп.	Дата
Разраб.		Кузьмина		3.83
Пров.		Числова		3.83
Т. контр.				
ГИП		Тюрин		3.83
Н. контр.		Панова		05.83
Утв.		Кузнецов		3.83

ПВ2.01.08.02

Бобышка

Лит.	Масса	Масштаб
И	0,25	1:1
Лист	Листов: 1	

Круг 40 ГОСТ 2590-71 Ст.3 ГОСТ 535-79

Гипронефтеспецмонтаж г. Москва

Копировал: Формат 11

ПВ2.01.08.00СБ

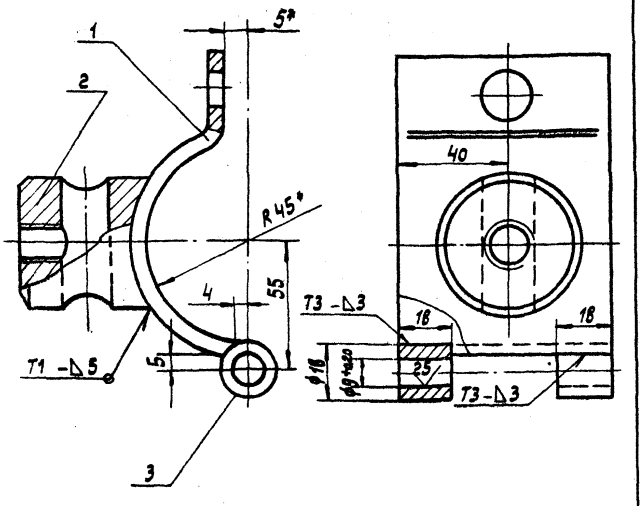

1. Сварку производить электродами типа Э42А ГОСТ 9467-75. Сварные швы по ГОСТ 5264-80.
2. Неуказанные предельные отклонения размеров: отверстий - H16, валов - h16; остальных - $\pm \frac{IT16}{2}$.
3. * Размеры для справок.

Изм.	Лист	№ докум.	Подп.	Дата
Разраб.		Кузьмина		3.83
Пров.		Числова		3.83
Т. контр.				
ГИП		Тюрин		3.83
Н. контр.		Панова		05.83
Утв.		Кузнецов		3.83

ПВ2.01.08.00СБ

Скоба I

Сборочный чертеж

Лит.	Масса	Масштаб
И	0,9	1:1
Лист	Листов: 1	

Гипронефтеспецмонтаж г. Москва

Копировал: Формат 11

ПВ2.01.08.01

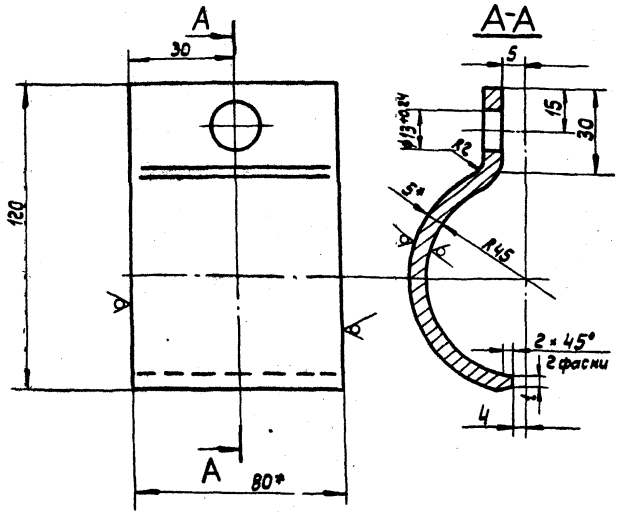

1. Неуказанные предельные отклонения размеров: отверстий - H16; валов - h16; остальных - $\pm \frac{IT16}{2}$.
2. Развернутая длина заготовки L = 170±2мм;
3. * Размеры для справок.

Изм.	Лист	№ докум.	Подп.	Дата
Разраб.		Кузьмина		3.83
Пров.		Числова		3.83
Т. контр.				
ГИП		Тюрин		3.83
Н. контр.		Панова		05.83
Утв.		Кузнецов		3.83

ПВ2.01.08.01

Скоба I

Лит.	Масса	Масштаб
И	0,46	1:1
Лист	Листов: 1	

Полоса Б-5×80 ГОСТ 103-76 Ст.3 ГОСТ 535-79

Гипронефтеспецмонтаж г. Москва

Копировал: Формат 11

Инв.№ подл. | Подп. и дата | Взам.инв.№ | Инв.№ дубл. | Подп. и дата

ПВ2.01.11.00СБ

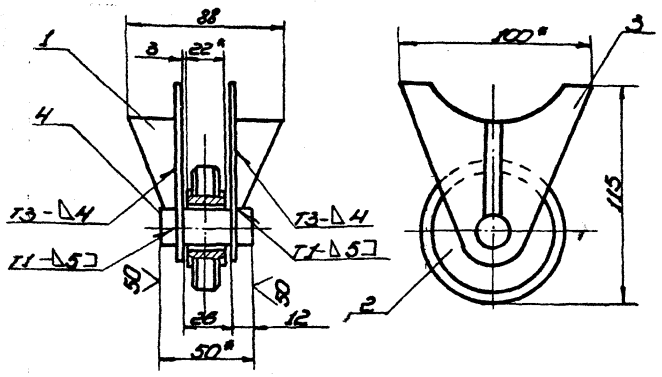

1. Сварку производить электродами типа Э42А по ГОСТ 9467-75. Сварные швы по ГОСТ 5264-80.
2. Неуказанные предельные отклонения размеров: отверстий - H16; валов - h16; остальных - $\pm\frac{IT16}{2}$.
3. * Размеры для справок.

Изм.	Лист	№ докум.	Подп.	Дата
Разраб.		Кузьмина		3.83
Пров.		Чистова		3.83
Т. контр.				
ГИП		Тюрин		3.83
Н. контр.		Попова		3.83
Утв.		Кузнецов		3.83

ПВ2.01.11.00СБ

Опора

Сборочный чертеж

Лит.	Масса	Масштаб
И	14	1:2

Лист | Листов 1

Гипронефтеспецмонтаж г. Москва

Копировал | Формат А3

Инв. № подл. | Подп. и дата | Взам. инв. № | Инв. № дубл. | Подп. и дата

Поз.	Обозначение	Наименование	Кол.	Примеч.
		Документация		
11		ПВ2.01.10.00СБ	Сборочный чертеж	
		Детали		
11	1	ПВ2.01.10.01	Ребро	2
11	2	ПВ2.01.10.02	Ролик	1
11	3	ПВ2.01.10.03	Пластина	2
54	4	ПВ2.01.10.04	Ось	
			Круг В20 ГОСТ 2590-71 / Ст.3 ГОСТ 535-79	
			L=50	1 0,13 кг

Изм.	Лист	№ докум.	Подп.	Дата
Разраб.		Кузьмина		3.83
Пров.		Чистова		3.83
ГИП		Тюрин		3.83
Н. контр.		Попова		3.83
Утв.		Кузнецов		3.83

ПВ2.01.10.00

Опора

Лит.	Лист	Листов
И		1

Гипронефтеспецмонтаж г. Москва

Копировал | Формат А3

Инв. № подл. | Подп. и дата | Взам. инв. № | Инв. № дубл. | Подп. и дата

Поз.	Обозначение	Наименование	Кол.	Примеч.
		Документация		
	ПВ2.01.08.00СБ	Сборочный чертеж		
		Детали		
1	ПВ2.01.08.01	Скоба	1	
2	ПВ2.01.08.02	Бобышка	1	
3	ПВ2.01.08.03	Втулка		
		Круг В18 ГОСТ 2590-71 / Ст.3 ГОСТ 535-79		
		L=18	2	0,03 кг

Изм.	Лист	№ докум.	Подп.	Дата
Разраб.		Кузьмина		3.83
Пров.		Чистова		3.83
ГИП		Тюрин		3.83
Н. контр.		Попова		3.83
Утв.		Кузнецов		3.83

ПВ2.01.08.00

Скоба I

Лит.	Лист	Листов
И		1

Гипронефтеспецмонтаж г. Москва

Копировал | Формат А3

Инв. № подл. | Подп. и дата | Взам. инв. № | Инв. № дубл. | Подп. и дата

Поз.	Обозначение	Наименование	Кол.	Примеч.
		Документация		
11	ПВ2.01.09.00СБ	Сборочный чертеж		
		Детали		
11	1	ПВ2.01.08.01	Скоба	1
54	2	ПВ2.01.09.01	Втулка	
			Круг В15 ГОСТ 2590-71 / Ст.3 ГОСТ 535-79	
			L=40	1 0,04 кг

Изм.	Лист	№ докум.	Подп.	Дата
Разраб.		Кузьмина		3.83
Пров.		Чистова		3.83
ГИП		Тюрин		3.83
Н. контр.		Попова		3.83
Утв.		Кузнецов		3.83

ПВ2.01.09.00

Скоба II

Лит.	Лист	Листов
И		1

Гипронефтеспецмонтаж г. Москва

Копировал | Формат А3

Инв. № подл. | Подп. и дата | Взам. инв. № | Инв. № дубл. | Подп. и дата

ПВ2.01.10.01

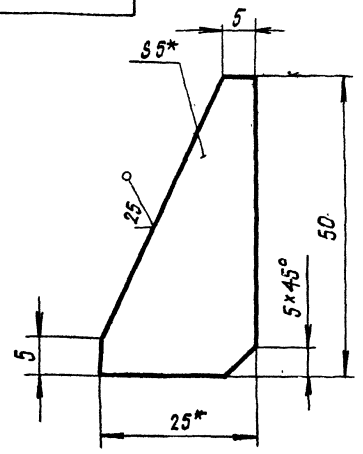

Неуказанные предельные отклонения размеров: валов - h16; остальных - $\pm \frac{IT16}{2}$

Размеры для справок

Изм.	Лист	№ докум.	Подп.	Дата	ПВ2.01.10.01	
Разраб.		Кузьмина		3.83	Ребро	Лит. И / Масса 0,03 / Масштаб 2:1
Пров.		Числова		3.83		Лист / Листов 1
Т.контр.						
ГИП		Тюрин		3.83	Полоса Б-5×25 ГОСТ 103-76 / Ст.3 ГОСТ 535-79	Гипронефтеспецмонтаж г. Москва
Н.контр.		Панова		3.83		
Нач.отд.		Кузнецов		3.83		

Формат А4

ПВ2.01.10.03

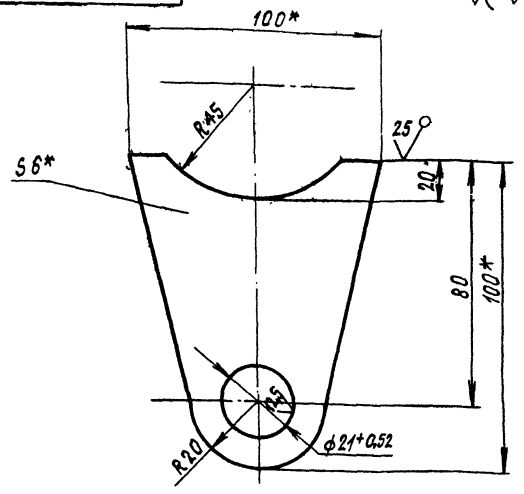

1. Неуказанные предельные отклонения размеров: отверстий - H16; валов - h16; остальных - $\pm \frac{IT16}{2}$
2. * Размеры для справок

Изм.	Лист	№ докум.	Подп.	Дата	ПВ2.01.10.03	
Разраб.		Кузьмина		3.83	Пластина	Лит. И / Масса 0,55 / Масштаб 1:1
Пров.		Числова		3.83		Лист / Листов 1
Т.контр.						
ГИП		Тюрин		3.95	Полоса Б-6×95 ГОСТ 103-76 / Ст.3 ГОСТ 535-79	Гипронефтеспецмонтаж г. Москва
Н.контр.		Панова		3.83		
Нач.отд.		Кузнецов		3.83		

Формат А4

ПВ2.01.01.02

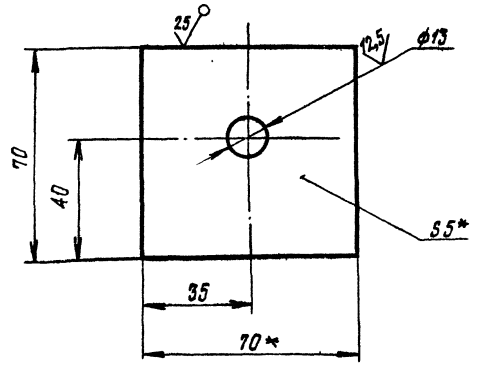

1. Неуказанные предельные отклонения размеров: отверстий - H16; валов - h16; остальных - $\pm \frac{IT16}{2}$
2. * Размер для справок

Изм.	Лист	№ докум.	Подп.	Дата	ПВ2.01.01.02	
Разраб.		Кузьмина		3.83	Косынка	Лит. И / Масса 0,13 / Масштаб 1:1
Пров.		Числова		3.83		Лист / Листов 1
Т.контр.						
ГИП		Тюрин		3.95	Полоса Б-5-70 ГОСТ 103-76 / Ст.3 ГОСТ 535-79	Гипронефтеспецмонтаж г. Москва
Н.контр.		Панова		3.83		
Нач.отд.		Кузнецов		3.83		

Формат А4

ПВ2.01.10.02

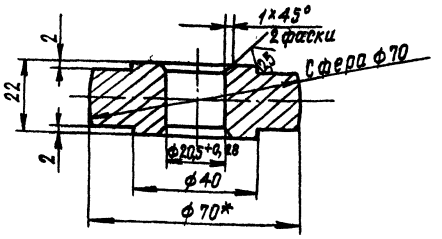

1. Неуказанные предельные отклонения размеров: валов - h16; остальных - $\pm \frac{IT16}{2}$
2. * Размер для справок

Изм.	Лист	№ докум.	Подп.	Дата	ПВ2.01.10.02	
Разраб.		Кузьмина		3.83	Ролик	Лит. И / Масса 0,5 / Масштаб 1:1
Пров.		Числова		3.83		Лист / Листов 1
Т.контр.						
ГИП		Тюрин		3.95	Круг В70 ГОСТ 2590-71 / Ст.3 ГОСТ 535-79	Гипронефтеспецмонтаж г. Москва
Н.контр.		Панова		3.83		
Нач.отд.		Кузнецов		3.83		

Формат А4

Инв.№ подл. | Подп. и дата | Взам.инв.№ | Инв.№ дубл. | Подп. и дата

ПВ2.01.04.00СБ

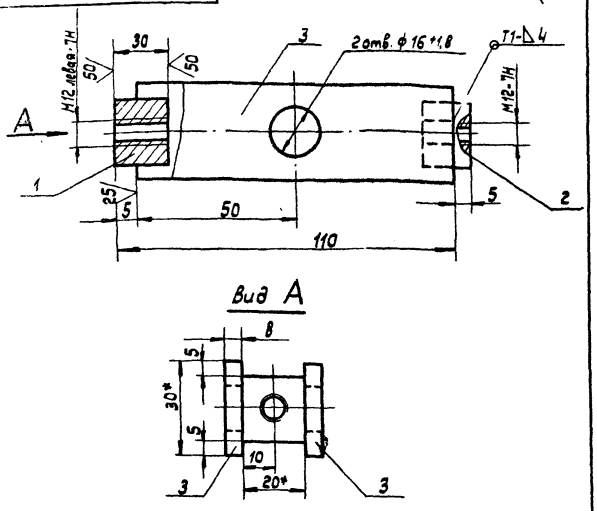

Вид А

1. Сварку производить электродами типа Э42А по ГОСТ 9467-75. Сварные швы по ГОСТ 5264-80.
2. Неуказанные предельные отклонения размеров: отверстий - H16, валов - h16, остальных - $\pm \frac{IT16}{2}$.
3. Шероховатость поверхностей реза дет. Б4 не ниже 50.
4. * Размеры для справок

Изм.	Лист	№ докум.	Подп.	Дата	ПВ2.01.04.00СБ	Лит.	Масса	Масштаб
Разраб.		Кузьмина		3.83	Стяжка	И	0.55	1:1
Пров.		Числова		3.83	Сборочный чертеж	Лист	Листов: 1	
Т. контр.						Гипронефтеспецмонтаж г. Москва		
ГИП		Тюрин		3.83				
Н. контр.		Панова		3.83				
Утв.		Кузнецов		3.83				

Копировал: Формат 11

ПВ2.01.07.00СБ

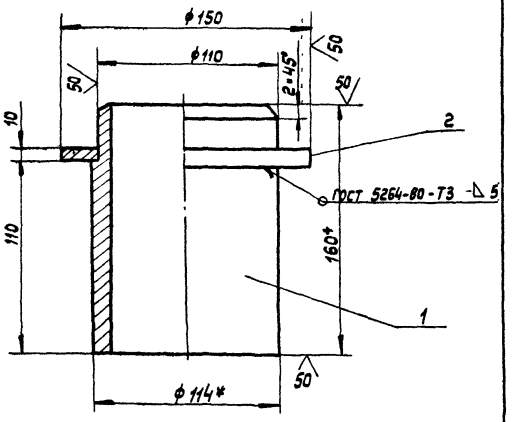

1. Сварку производить электродами типа Э42А по ГОСТ 9467-75. Сварные швы по ГОСТ 5264-80.
2. Неуказанные предельные отклонения размеров: отверстий - H16, валов - h16, остальных - $\pm \frac{IT16}{2}$.
3. * Размеры для справок.

Изм.	Лист	№ докум.	Подп.	Дата	ПВ2.01.07.00СБ	Лит.	Масса	Масштаб
Разраб.		Кузьмина		3.83	Ось	И	40	1:2
Пров.		Числова		3.83	Сборочный чертеж	Лист	Листов: 1	
Т. контр.						Гипронефтеспецмонтаж г. Москва		
ГИП		Тюрин		3.83				
Н. контр.		Панова		3.83				
Утв.		Кузнецов		3.83				

Копировал: Формат 11

ПВ2.01.03.03

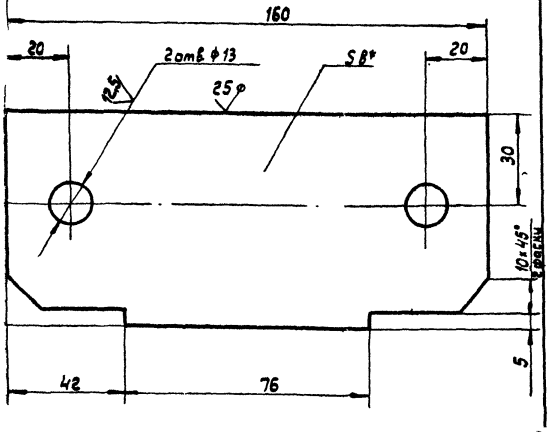

Неуказанные предельные отклонения размеров: отверстий - H16; валов - h16; остальных - $\pm \frac{IT16}{2}$.

Размеры для справок.

№ докум.	Подп.	Дата	ПВ2.01.03.03	Лит.	Масса	Масштаб
Кузьмина		3.83	Пластина	И	0.85	1:1
Числова		3.83		Лист	Листов: 1	
Тюрин		3.83	Полоса Б-5×66 ГОСТ 103-75 / Ст.3 ГОСТ 535-79	Гипронефтеспецмонтаж г. Москва		
Панова		3.83				
Кузнецов		3.83				

ПВ2.01.03.02

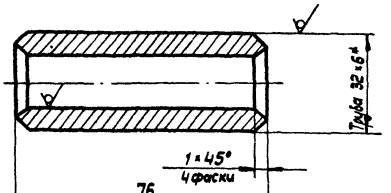

1. Неуказанные предельные отклонения размеров: валов - h16; остальных - $\pm \frac{IT16}{2}$.
2. * Размеры для справок.

Изм.	Лист	№ докум.	Подп.	Дата	ПВ2.01.03.02	Лит.	Масса	Масштаб
Разраб.		Кузьмина		3.83	Втулка	И	0.25	1:1
Пров.		Числова		3.83		Лист	Листов: 1	
Т. контр.						Гипронефтеспецмонтаж г. Москва		
ГИП		Тюрин		3.83	Труба 32×6 ГОСТ 8732-75 / 8-10 ГОСТ 8731-74			
Н. контр.		Панова		3.83				
Утв.		Кузнецов		3.83				

Копировал. Формат 11

ПВ2.01.00.00СБ

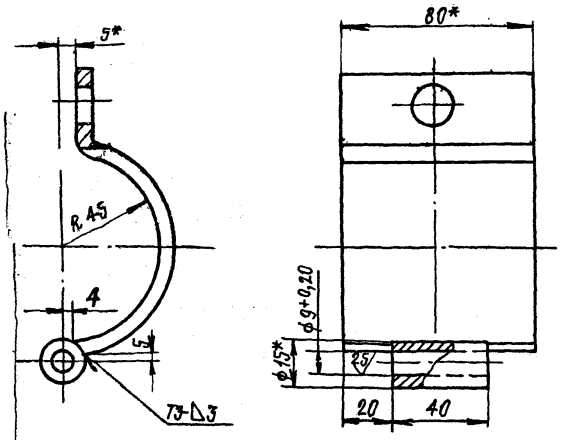

Сварку производить электродами типа Э42А ГОСТ 9467-75.
Сварные швы по ГОСТ 5264-80.
Неуказанные предельные отклонения размеров:
отверстий - H16; валов - h16; остальных - $\pm \frac{IT16}{2}$.
*Размеры для справок

Изм.	Лист	№ докум.	Подп.	Дата
Разраб.		Кузьмина		3.83
Пров.		Числова		5.83
Т.контр.				
ГИП		Тюрин		5.83
Н.контр.		Панова		05.83
Утв.		Кузнецов		5.83

Скоба II
Сборочный чертеж

Лит.	Масса	Масштаб
И	0,66	1:1
Лист	Листов 1	

Гипронефтеспецмонтаж г. Москва

ПВ2.01.00.03

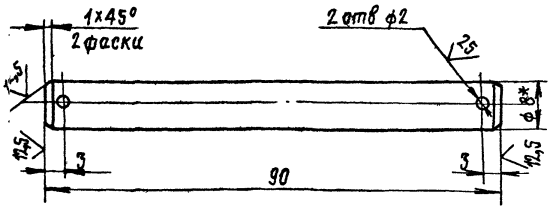

1. Неуказанные предельные отклонения размеров:
отверстий - H16; валов - h16; остальных - $\pm \frac{IT16}{2}$
2. *Размеры для справок

Изм.	Лист	№ докум.	Подп.	Дата
Разраб.		Кузьмина		3.83
Пров.		Числова		5.83
Т.контр.				
ГИП		Тюрин		5.83
Н.контр.		Панова		05.83
Утв.		К знецов		5.83

Палец

Круг В8 ГОСТ 2590-71 / Ст.3 ГОСТ 535-79

Лит.	Масса	Масштаб
И	0,35	2:1
Лист	Листов 1	

Гипронефтеспецмонтаж г. Москва

Формат А4

ПВ2.01.00.01

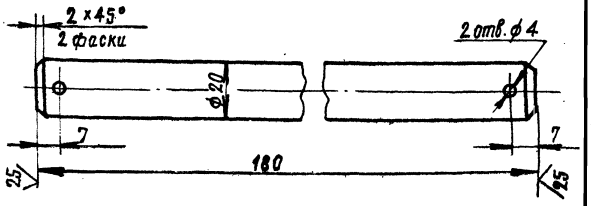

Неуказанные предельные отклонения размеров:
отверстий - H16; валов - h16; остальных - $\pm \frac{IT16}{2}$.

Изм.	Лист	№ докум.	Подп.	Дата
Разраб.		Кузьмина		3.83
Пров.		Числова		5.83
Т.контр.				
ГИП		Тюрин		5.83
Н.контр.		Панова		05.83
Утв.		Кузнецов		5.83

Палец

Круг В22 ГОСТ 2590-71 / Ст.3 ГОСТ 535-79

Лит.	Масса	Масштаб
И	0,43	1:1
Лист	Листов 1	

Гипронефтеспецмонтаж г. Москва

ПВ2.01.00.02

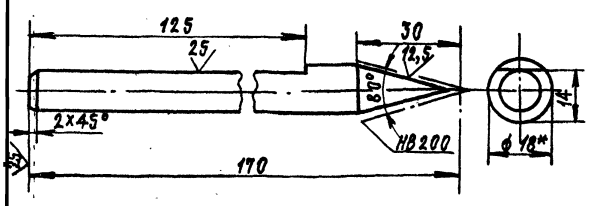

1. Неуказанные предельные отклонения размеров:
валов - h16; остальных - $\pm \frac{IT16}{2}$.
2.* Размеры для справок

Изм.	Лист	№ докум.	Подп.	Дата
Разраб.		Кузьмина		3.83
Пров.		Числова		5.83
Т.контр.				
ГИП		Тюрин		5.83
Н.контр.		Панова		05.83
Утв.		Кузнецов		5.83

Чертилка

Сталь 16 ГОСТ 1133-71 / круглая У12А ГОСТ 1435-74

Лит.	Масса	Масштаб
И	0,24	1:1
Лист	Листов 1	

Гипронефтеспецмонтаж г. Москва

Формат А4

Инв. № подл. | Подп. и дата | Взам. инв. № | Инв. № дубл. | Подп. и дата

ПВ5.03.00.00СБ

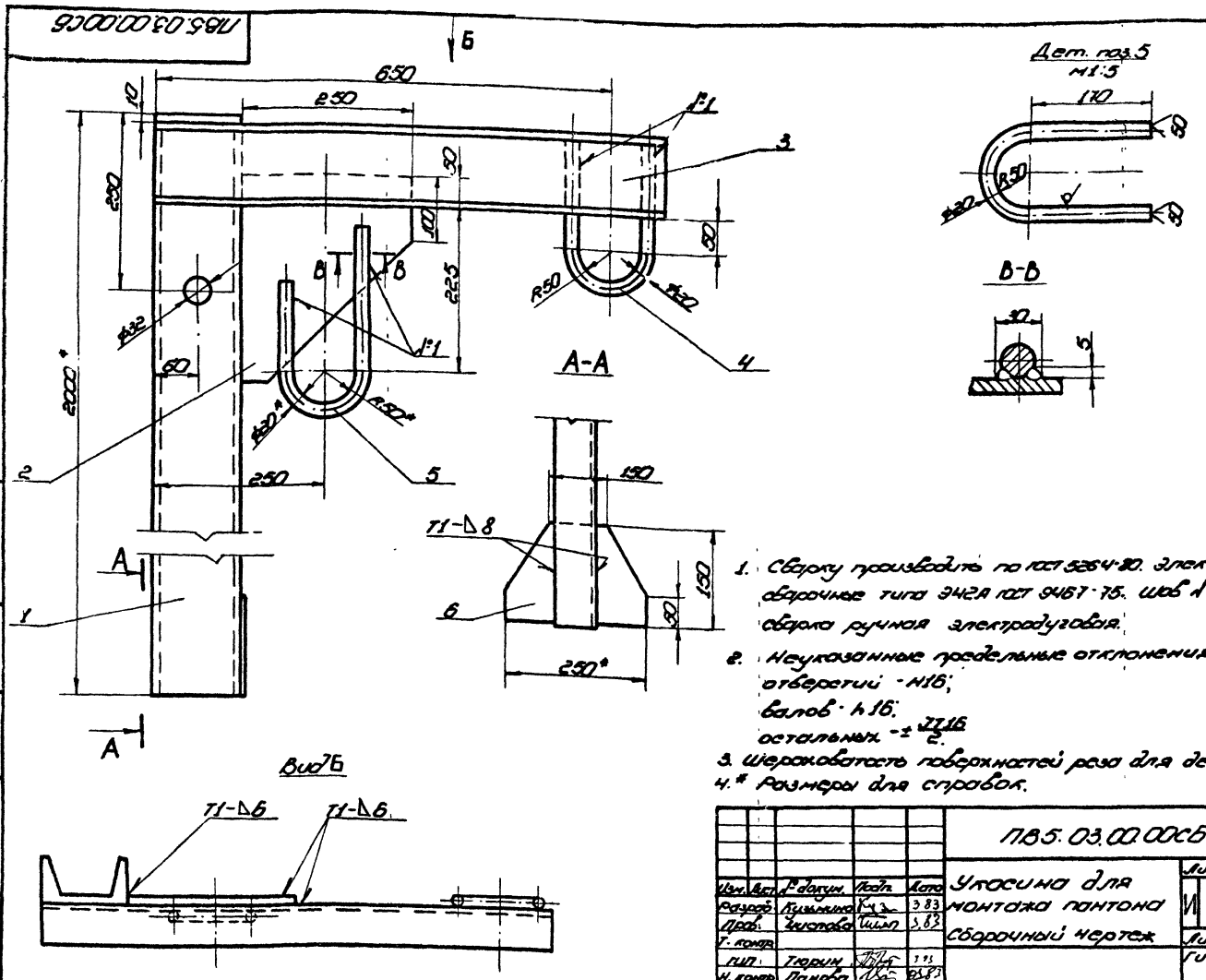

1. Сварку производить по ГОСТ 5264-80. Электроды сварочные типа Э42А ГОСТ 9467-75. Шов №1 сварка ручная электродуговая.
2. Неуказанные предельные отклонения размеров: отверстий - Н16; валов - h16; остальных - $\pm\frac{IT16}{2}$.
3. Шероховатость поверхностей реза для дет. Б4 - $\overset{50}{\nabla}$.
4.* Размеры для справок.

Изм.	Лист	№ докум.	Подп.	Дата	ПВ5.03.00.00СБ	Лит.	Масса	Масштаб
Разраб.		Кузьмина		3.83	Укосина для монтажа пантона	И	40,0	1:5
Пров.		Чиспова		3.83	Сборочный чертеж	Лист	Листов 1	
Т. контр.						Гипронефтеспец-монтаж г. Москва		
Гип.		Тюрин		3.83				
Н. контр.		Панова		3.83				
Утв.		Кузнецов		3.83				

Копировал формат 12

ПВ5.03.00.05

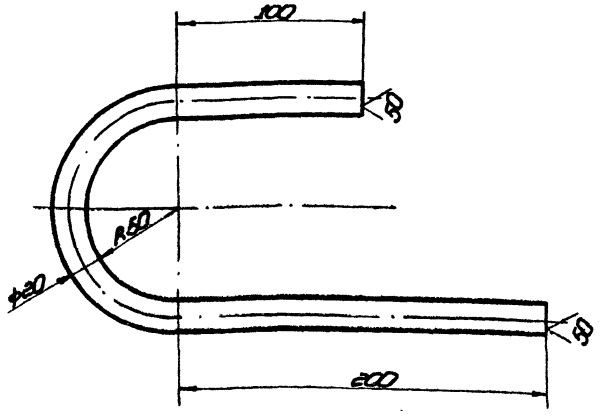

Неуказанные предельные отклонения размеров: отверстий - Н16; валов - h16; остальных - $\pm\frac{IT16}{2}$.

Длина заготовки L = 490 мм

Изм.	Лист	№ докум.	Подп.	Дата	Скоба	Лит.	Масса	Масштаб
Разраб.		Кузьмина		3.83		И	1,2	1:2
Пров.		Чиспова		3.83		Лист	Листов 1	
Т. контр.						Гипронефтеспец-монтаж г. Москва		
Гип.		Тюрин		3.83	Круг В20 ГОСТ 2590-71 / Ст.3 ГОСТ 535-79			
Н. контр.		Панова		3.83				
Утв.		Кузнецов		3.83				

Копировал формат 11

Формат	Зона	Поз.	Обозначение	Наименование	Кол.	Примеч.
				Документация		
			ПВ5.03.00.00СБ	Сборочный чертеж		
				Детали		
Б4		1	ПВ5.03.00.01	Стойка		
				Швеллер 12 ГОСТ 8240-72 / Ст.3 ГОСТ 535-79		
				L=2000	1	24,0кг
Б4		2	ПВ5.03.00.02	Косынка		
				Лист Б8 ГОСТ 19903-74 / Ст.3 ГОСТ 14637-79		
				275×250	1	2,5
Б4		3	ПВ5.03.00.03	Швеллер		
				Швеллер 12 ГОСТ 8240-72 / Ст.3 ГОСТ 535-79		
				L=750	1	1,0кг
Б4		4	ПВ5.03.00.04	Скоба		
				Круг В20 ГОСТ 2590-71 / Ст.3 ГОСТ 535-79		
				L=540	1	1,3кг
11		5	ПВ5.03.00.05	Скоба		
Б4		6	ПВ5.03.00.06	Косынка		
				Лист Б8 ГОСТ 19903-74 / Ст.3 ГОСТ 14637-79		
				150×250	1	2,0кг

Изм.	Лист	№ докум.	Подп.	Дата	ПВ5.03.00.00	Лит.	Лист	Листов
Разраб.		Кузьмина		3.83	Укосина для монтажа пантона	И		1
Пров.		Чиспова		3.83		Гипронефтеспец-монтаж г. Москва		
Гип.		Тюрин		3.83				
Н. контр.		Панова		3.83				
Утв.		Кузнецов		3.83				

ПВ4. 13. 00. 03

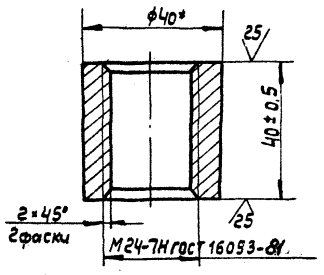

Размер для справок.

				ПВ 4. 13.00.03		
Изм.	№ докум.	Подп.	Дата	Гайка	Лит.	Масса	Масштаб
Разраб.	Кузьмина		3.83		И	0,25	1:1
Пров.	Числова		3.83		Лист	Листов 1
Т. контр.						
ГИП	Тюрин		3.83	Круг В 40 ГОСТ 2590-71 / Ст. 3 ГОСТ 535-79	Гипронефтеспецмонтаж г. Москва
Н. контр.	Панова		3.83		
Утв.	Кузнецов		3.83		

Формат 11

Формат	Зона	Поз.	Обозначение	Наименование	Кол.	Примеч.
				Документация		
12			ПВ4. 13. 00. 00 СБ	Сборочный чертеж		
				Детали		
11		1	ПВ4. 13. 00. 01	Пластина	1	
11		2	ПВ4. 13. 00. 02	Винт	1	
11		3	ПВ4. 13. 00. 03	Гайка	1	
11		4	ПВ4. 13. 00. 04	Пята	1	
11		5	ПВ4. 13. 00. 05	Кольцо прижимное	1	

Инв. № подл. | Подп. и дата | Взам. инв. № | Инв. № дубл. | Подп. и дата

				ПВ4. 13.00.00			
Изм.	Лист	№ докум.	Подп.	Дата	Струбцина для монтажа понтона.	Лит.	Лист	Листов
Разраб.	Кузьмина		3.83			И		1
Пров.	Числова		3.83			Гипронефтеспецмонтаж г. Москва	
ГИП	Тюрин		3.83				
Н. контр.	Панова		3.83				
Утв.	Кузнецов		3.83				

Формат 11

ПВ4. 13. 00. 00 СБ

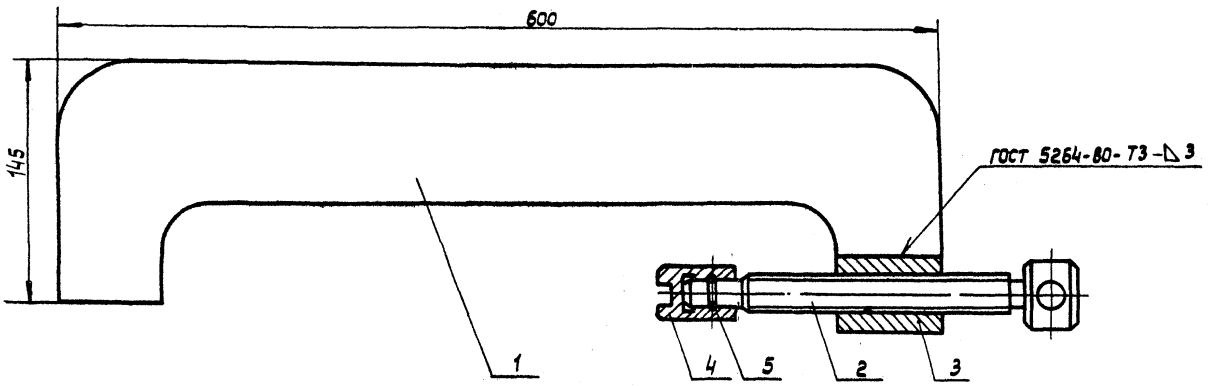

Инв. № подл. | Подп. и дата | Взам. инв. № | Инв. № дубл. | Подп. и дата

				ПВ4. 13.00.00 СБ			
Изм.	Лист	№ докум.	Подп.	Дата	Струбцина для монтажа понтона. Сборочный чертеж	Лит.	Масса	Масштаб
Разраб.	Кузьмина		3.83			И	9,2	1:2
Пров.	Числова		3.83			Лист	Листов: 1
Т. контр.						
ГИП	Тюрин		3.83			Гипронефтеспецмонтаж г. Москва
Н. контр.	Панова		3.83			
Утв.	Кузнецов		3.83			

Копировал

Формат 12

ПВ4.13.00.05

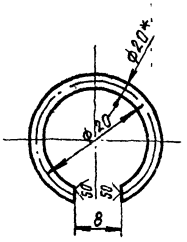

1. Неуказанные предельные отклонения размеров:
   отверстий – H16;
   валов – h16;
   остальных $\pm \frac{JT16}{2}$
2. *Размер для справок

Изм.	Лист	№ докум.	Подп.	Дата	ПВ4.13.00.05			
Разраб.		Кузьмина		3.83	Кольцо пружинное	Лит.	Масса	Масштаб
Пров.		Числова		3.83		И	0,2	2:1
Т.контр.						Лист	Листов 1	
ГИП		Тюрин		7.83	Проволока Ø2,0 ГОСТ 9389-75	Гипронефтеспецмонтаж г. Москва		
Н.контр.		Панова		10.83				
Утв.		Кузнецов		7.83				

Инв. № подл. | Подп. и дата | Взам. инв. № | Инв. № дубл. | Подп. и дата

ПВ4.13.00.04

12,5

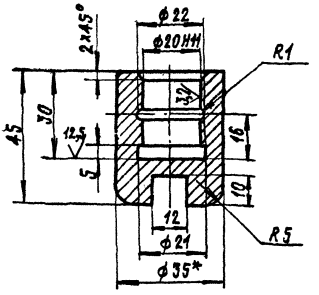

1. Неуказанные предельные отклонения размеров:
   отверстий – H16;
   валов – h16;
   остальных $\pm \frac{JT16}{2}$.
2. *Размер для справок

Изм.	Лист	№ докум.	Подп.	Дата	ПВ4.13.00.04			
Разраб.		Кузьмина		3.83	Пята	Лит.	Масса	Масштаб
Пров.		Числова		3.83		И	0,4	1:1
Т.контр.						Лист	Листов 1	
ГИП		Тюрин		7.83	Круг $\frac{B-35\ ГОСТ\ 2590-71}{Ст.3\ ГОСТ\ 535-79}$	Гипронефтеспецмонтаж г. Москва		
Н.контр.		Панова		10.83				
Утв.		Кузнецов		7.83				

Инв. № подл. | Подп. и дата | Взам. инв. № | Инв. № дубл. | Подп. и дата

Формат А1

ПВ4.13.00.01

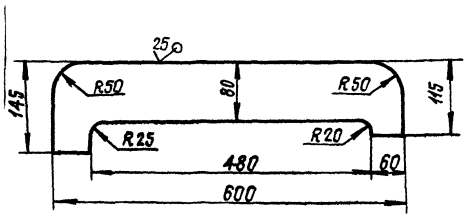

Неуказанные предельные отклонения размеров:
отверстий – H16;
валов – h 16;
остальных $\pm \frac{JT16}{2}$

Изм.	Лист	№ докум.	Подп.	Дата	ПВ4.13.00.01			
Разраб.		Кузьмина		3.83	Пластина	Лит.	Масса	Масштаб
Пров.		Числова		3.83		И	7,0	1:5
Т.контр.						Лист	Листов 1	
ГИП		Тюрин		7.83	Лист Б-16 ГОСТ 19903-74 / Ст.3 ГОСТ 14637-79	Гипронефтеспецмонтаж г. Москва		
Н.контр.		Панова		10.83				
Утв.		Кузнецов		7.83				

Инв. № подл. | Подп. и дата | Взам. инв. № | Инв. № дубл. | Подп. и дата

Формат А1

ПВ4.13.00.02

12,5

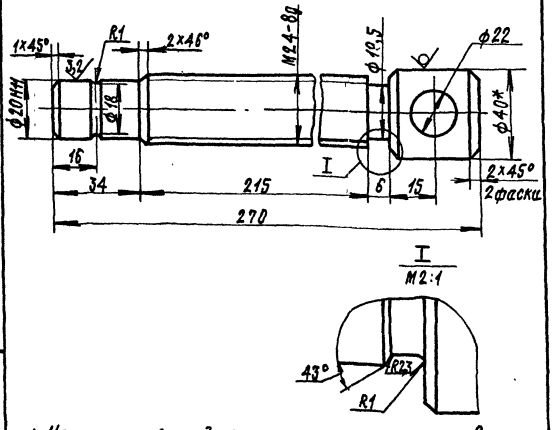

1. Неуказанные предельные отклонения размеров:
   отверстий – H16;
   валов – h16;
   остальных $\pm \frac{JT16}{2}$

2*Размер для справок

Изм.	Лист	№ докум.	Подп.	Дата	ПВ4.13.00.02			
Разраб.		Кузьмина		3.83	Винт	Лит.	Масса	Масштаб
Пров.		Числова		3.83		И	1,3	1:2
Т.контр.						Лист	Листов 1	
ГИП		Тюрин		7.83	Круг $\frac{B-40\ ГОСТ\ 2590-71}{Ст.3\ ГОСТ\ 535-79}$	Гипронефтеспецмонтаж г. Москва		
Н.контр.		Панова		10.83				
Утв.		Кузнецов		7.83				

Инв. № подл. | Подп. и дата | Взам. инв. № | Инв. № дубл. | Подп. и дата

Формат А1

Поз.	Обозначение	Наименование	Кол.	Примеч.
		Документация		
	ПВ4.03.01.00.СБ	Сборочный чертеж		
		Детали		
1	ПВ4.03.01.01	Пластина Лист $\frac{В\text{-}24\ ГОСТ\ 19903\text{-}74}{Ст.3\ ГОСТ\ 14637\text{-}79}$ 130×260	1	3,8кг
2	ПВ4.03.01.02	Гайка	1	

Изм.	Лист	№ докум.	Подп.	Дата	ПВ4.03.01.00			
Разраб.		Кузьмина		3.83	Корпус	Лит.	Лист	Листов 1
Пров.		Числова		3.83		И		
Т.контр.		Тюрин		3.83		Гипронефтеспецмонтаж г.Москва		
Н.контр.		Панова		3.83				
Утв.		Кузнецов		3.83				

Формат А4

Формат	Зона	Поз.	Обозначение	Наименование	Кол.	Примеч.
				Документация		
А4			ПВ4.03.00.00СБ	Сборочный чертеж		
				Сборочные единицы		
А4		1	ПВ4.03.01.00	Корпус	1	
				Детали		
Б.А		2	ПВ4.03.00.01	Ручка Круг $\frac{В18\ ГОСТ\ 2590\text{-}71}{Ст.3\ ГОСТ\ 535\text{-}79}$ L=180	1	0,4кг
А4		3	ПВ4.03.00.02	Винт	1	

Инв.№ подл. | Подп. и дата | Взам.инв.№ | Инв.№ дубл. | Подп. и дата

Изм.	Лист	№ докум.	Подп.	Дата	ПВ4.03.00.00			
Разраб.		Кузьмина		3.83	Струбцина для прижима обвязочного уголка	Лит.	Лист	Листов 1
Пров.		Числова		3.83		И		
ГИП		Тюрин		3.83		Гипронефтеспецмонтаж г.Москва		
Н.контр.		Панова		3.83				
Утв.		Кузнецов		3.83				

Формат А4

ПВ4.03.00.00СБ

Расклепать с двух сторон после сборки

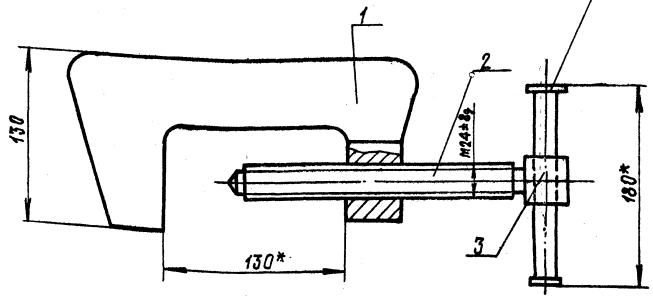

* Размеры для справок

Изм.	Лист	№ докум.	Подп.	Дата	ПВ4.03.00.00СБ			
Разраб.		Кузьмина		3.83	Струбцина для прижима обвязочного уголка Сборочный чертеж	Лит.	Масса	Масштаб
Пров.		Числова		3.83		И	5,2	1:2
Т.контр.								
ГИП		Тюрин		3.83		Лист	Листов 1	
Н.контр.		Панова		10.83		Гипронефтеспецмонтаж г.Москва		
Утв.		Кузнецов		3.83				

Формат А4

ПВ4.03.01.02

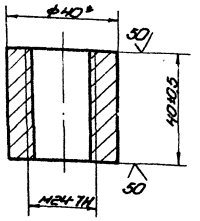

* Размер для справок

Изм.	Лист	№ докум.	Подп.	Дата	ПВ4.03.01.02			
Разраб.		Кузьмина		3.83	Гайка	Лит.	Масса	Масштаб
Пров.		Числова		3.83		И	0,26	1:1
Т. контр.						Лист	Листов 1	
ГИП		Гарин		3.83	Круг В-40 ГОСТ 2590-71 / Ст.3 ГОСТ 535-79	Гипронефтеспецмонтаж г. Москва		
Н. контр.		Панова		3.83				
Утв.		Кузнецов		3.83				

Копировал

Формат А1

ПВ4.03.00.02

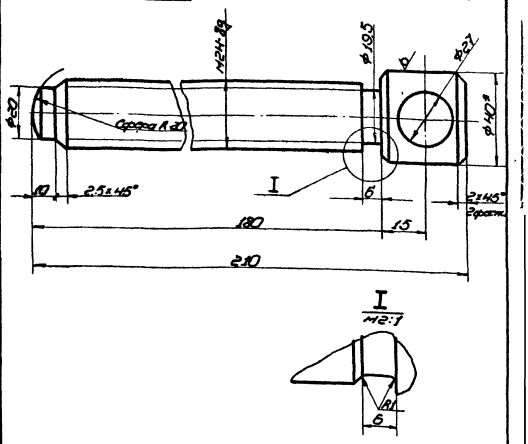

Неуказанные предельные отклонения размеров:
отверстий - H16;
валов - h16;
остальных - ±IT16/2

* Размер для справок.

Изм.	Лист	№ докум.	Подп.	Дата	ПВ4.03.00.02			
Разраб.		Кузьмина		3.83	Винт	Лит.	Масса	Масштаб
Пров.		Числова		3.83		И	0,8	1:1
Т. контр.						Лист	Листов 1	
ГИП		Гарин		3.83	Круг В-40 ГОСТ 2590-71 / Ст.3 ГОСТ 535-79	Гипронефтеспецмонтаж г. Москва		
Н. контр.		Панова		3.83				
Утв.		Кузнецов		3.83				

Копировал

Формат А1

ПВ4.03.01.00СБ

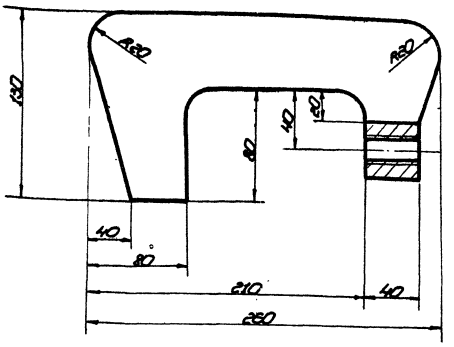

Вид А

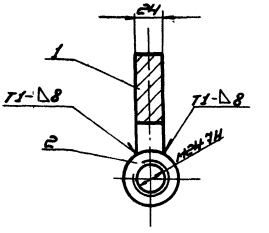

1. Сварные швы по ГОСТ 5264-80. Электроды сварочные типа Э42А ГОСТ 9467-75.
2. Неуказанные предельные отклонения размеров:
отверстий - H16;
валов - h16;
остальных - ±IT16/2
3. * Размер для справок.

Изм.	Лист	№ докум.	Подп.	Дата	ПВ4.03.01.00СБ			
Разраб.		Кузьмина		3.83	Корпус	Лит.	Масса	Масштаб
Пров.		Числова		3.83	Сборочный чертеж	И	40	1:2
Т. контр.						Лист	Листов 1	
ГИП		Гарин		3.83		Гипронефтеспецмонтаж г. Москва		
Н. контр.		Панова		3.83				
Утв.		Кузнецов		3.83				

Копировал

Формат А2

ПВ7.71.00.00СБ

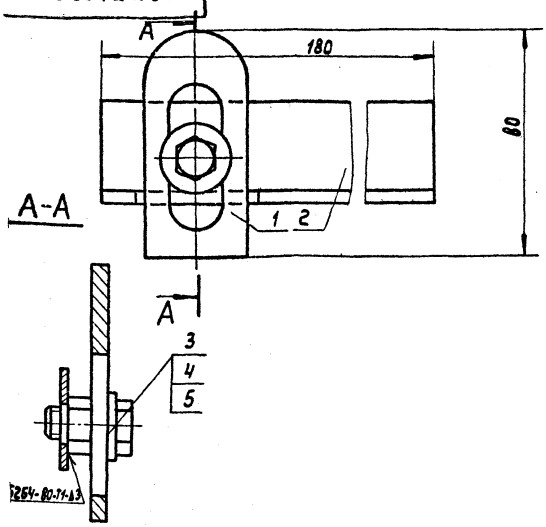

1. Размеры для справок.
2. Электроды сварочные типа Э42А ГОСТ 9467-75.

Изм.	Лист	№ докум.	Подп.	Дата
Разраб.		Числова		3.83
Пров.		Кузьмина		3.83
Т. контр.				
ГИП		Тюрин		3.83
Н. контр.		Панова		03.83
Утв.		Кузнецов		3.83

ПВ7.71.00.00 СБ

Направляющая
Сборочный чертеж

Лит.	Масса	Масштаб
И	0,5	1:1
Лист	Листов 1	

Гипронефтеспецмонтаж г. Москва

Формат 11

ПВ7.71.00.01

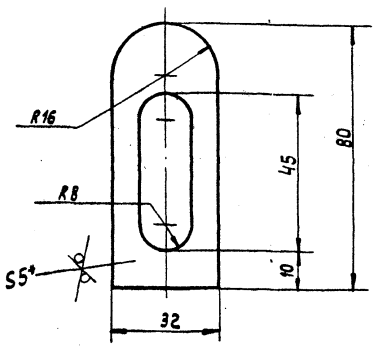

1. Неуказанные предельные отклонения размеров: отверстий - H16; валов - h16; остальных - $\pm \frac{IT16}{2}$
2. * Размер для справок.

Изм.	Лист	№ докум.	Подп.	Дата
Разраб.		Числова		3.83
Пров.		Кузьмина		3.83
Т. контр.				
ГИП		Тюрин		3.83
Н. контр.		Панова		03.83
Утв.		Кузнецов		3.83

ПВ7.71.00.01

Планка

Лит.	Масса	Масштаб
И	0,05	1:1
Лист	Листов 1	

Лист Б-5 ГОСТ 19903-71 Ст.3 ГОСТ 14637-79

Гипронефтеспецмонтаж г. Москва

Формат 11

ПВ7.71.00.02

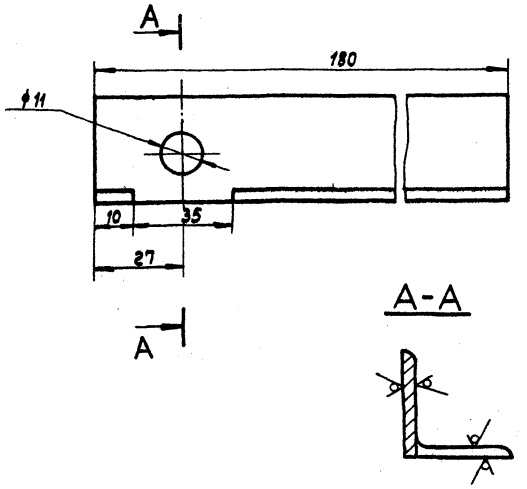

Неуказанные предельные отклонения размеров: отверстий - H16; валов - h16; остальных - $\pm \frac{IT16}{2}$.

Изм.	Лист	№ докум.	Подп.	Дата
Разраб.		Числова		3.83
Пров.		Кузьмина		3.83
Т. контр.				
ГИП		Тюрин		3.83
Н. контр.		Панова		03.83
Утв.		Кузнецов		3.83

ПВ7.71.00.02

Уголок

Лит.	Масса	Масштаб
И	0,3	1:1
Лист	Листов: 1	

Уголок Б-32×32×3 ГОСТ 8509-72 Ст.3 ГОСТ 535-79

Гипронефтеспецмонтаж г. Москва

Копировал: Формат 11

Формат	Зона	Поз.	Обозначение	Наименование	Кол.	Примечание
				Документация		
11			ПВ7.71.00.00СБ	Сборочный чертеж		
				Детали		
11		1	ПВ7.71.00.01	Планка	1	
11		2	ПВ7.71.00.02	Уголок	1	
				Стандартные изделия		
		3		Болт М10×30.58.026 ГОСТ 7798-70	1	
		4		Гайка М10.4.026 ГОСТ 5915-70	1	
		5		Шайба 10.02.05 ГОСТ 11371-78	1	

Изм.	Лист	№ докум.	Подп.	Дата
Разраб.		Числова		3.83
Пров.		Кузьмина		3.83
Т. контр.				
ГИП		Тюрин		3.83
Н. контр.		Панова		03.83
Утв.		Кузнецов		3.83

ПВ7.71.00.00

Направляющая

Лит.	Лист	Листов
И1		1

Гипронефтеспецмонтаж г. Москва

Копировал: Формат 11

ПВ7.70.00.00 Сб

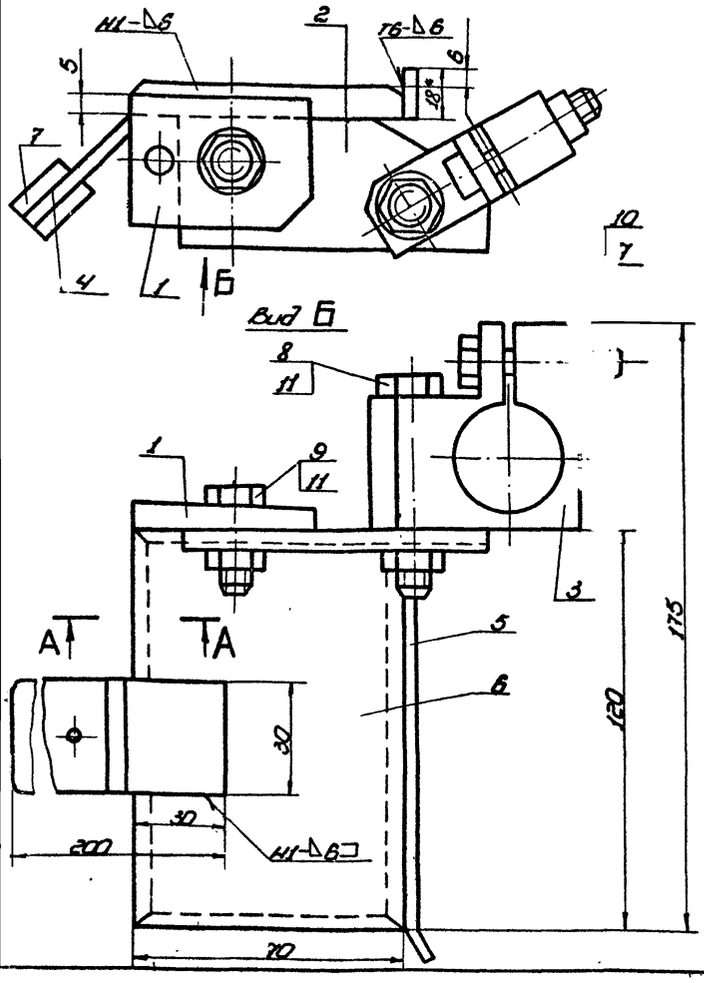

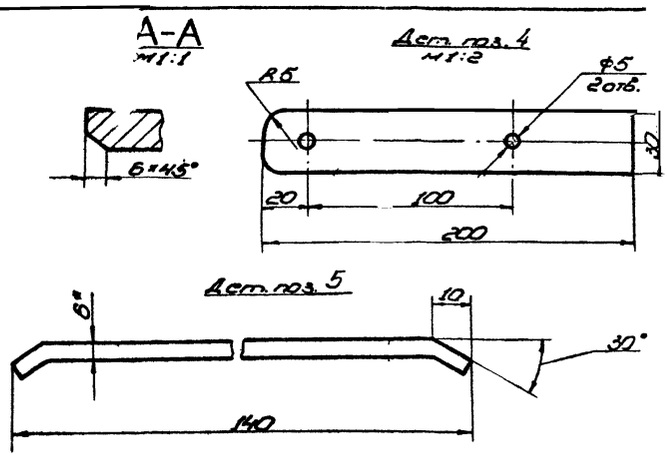

1. Сварные швы по ГОСТ 5264-80. Электроды сварочные типа Э42А ГОСТ 9467-75.
2. Неуказанные предельные отклонения размеров: отверстий - H16; валов - h16; остальных - $\pm\frac{IT16}{2}$.
3. * Размеры для справок.

Изм.	Лист	№ докум.	Подп.	Дата	ПВ7.70.00.00 Сб	Лит.	Масса	Масштаб
Разраб.		Числова		3.83	Упор скользящий	И	1,1	1:1
Пров.		Кузьмина		3.83	Сборочный чертеж	Лист	Листов 1	
Т. контр.						Гипронеортеспец. монтаж		
ГИП		Тюрин		3.83		г. Москва		
Н. контр.		Панова		3.83				
Утв.		Кузнецов		3.83				

Копировал — формат 12

ПВ7.70.00.03

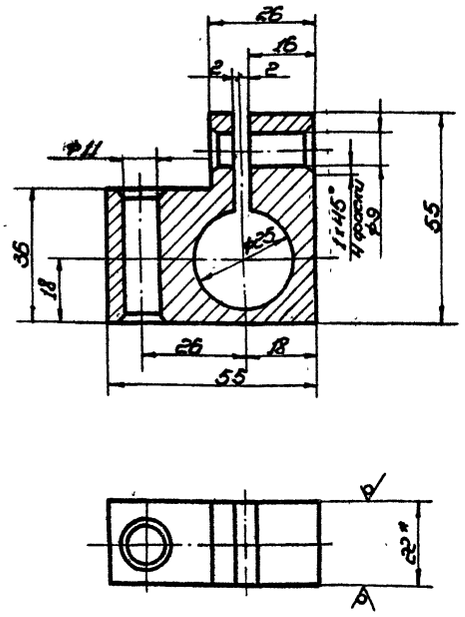

1. Неуказанные предельные отклонения размеров: отверстий - H16; валов - h16; остальных - $\pm\frac{IT16}{2}$.
2. * Размер для справок.

Изм.	Лист	№ докум.	Подп.	Дата	ПВ7.70.00.03	Лит.	Масса	Масштаб
Разраб.		Числова		3.83	Державка	И	0,4	1:1
Пров.		Кузьмина		3.83		Лист	Листов 1	
Т. контр.						Гипронеортеспец. монтаж		
ГИП		Тюрин		3.83	Лист Б-22 ГОСТ 19903-74	г. Москва		
Н. контр.		Панова		3.83	Ст. 3 ГОСТ 14637-79			
Утв.		Кузнецов		3.83				

Копировал — формат 11

ПВ7.70.00.02

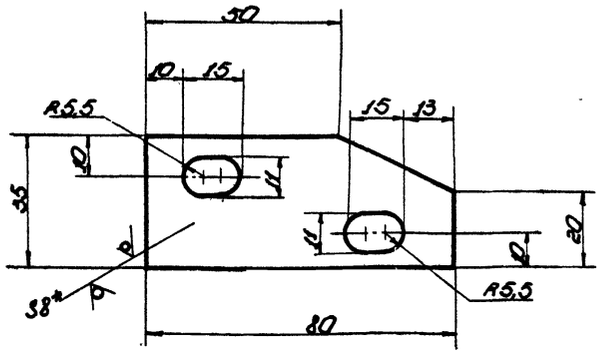

1. Неуказанные предельные отклонения размеров: отверстий - H16; валов - h16; остальных - $\pm\frac{IT16}{2}$.
2. * Размер для справок.

Изм.	Лист	№ докум.	Подп.	Дата	ПВ7.70.00.02	Лит.	Масса	Масштаб
Разраб.		Числова		3.83	Щека	И	0,2	1:1
Пров.		Кузьмина		3.83		Лист	Листов 1	
Т. контр.						Гипронеортеспец. монтаж		
ГИП		Тюрин		3.83	Лист Б-8 ГОСТ 19903-74	г. Москва		
Н. контр.		Панова		3.83	Ст. 3 ГОСТ 14637-79			
Утв.		Кузнецов		3.83				

Копировал — формат 11

Поз.	Обозначение	Наименование	Кол.	Примечание
		Стандартные изделия		
7		Болты ГОСТ 7798-70		
7		М8×40.58.026	1	
8		М10×60.58.026	1	
9		М10×40.58.026	1	
		Гайки ГОСТ 5915-70		
10		М8.4. 026	1	
11		М10.4. 026	2	

Изм. Лист № докум. Подп. Дата	ПВ7.70.00.00	Лист 2

Формат А4

Формат	Зона	Поз.	Обозначение	Наименование	Кол.	Примечание
				Документация		
12			ПВ7.70.00.00 СБ	Сборочный чертеж		
				Детали		
А4		1	ПВ7.70.00.01	Накладка	1	
А4		2	ПВ7.70.00.02	Щека	1	
А4		3	ПВ7.70.00.03	Державка	1	
БА		4	ПВ7.70.00.04	Полоса-ручка	1	
				Лист Б-5 ГОСТ 19903-74 / Ст3 ГОСТ 14637-79		
				L=200	1	0,2кг
БА		5	ПВ7.70.00.05	Направляющая		
				Лист Б-6 ГОСТ 19903-74 / Ст.3 ГОСТ 14637-79		
				140×18	1	0,4кг
А4		6	ПВ7.70.00.06	Пластина	1	
БА		7	ПВ7.70.00.07	Ручка деревянная		
				Пиломатериалы 30-100		
				ГОСТ 8486-66	2	0,05кг

Инв.№ подл. | Подп. и дата | Взам. инв.№ | Инв.№ дубл. | Подп. и дата

Изм. Лист № докум. Подп. Дата	ПВ7.70.00.00	Лит.	Лист	Листов
Разраб. Числова; Пров. Кузьмина; Гип Тюрин; Н.контр. Панова; Утв. Кузнецова	Упор скользящий		1	2
		Гипронефтеспецмонтаж г. Москва		

Формат А4

50 V(√)

ПВ7.70.00.06

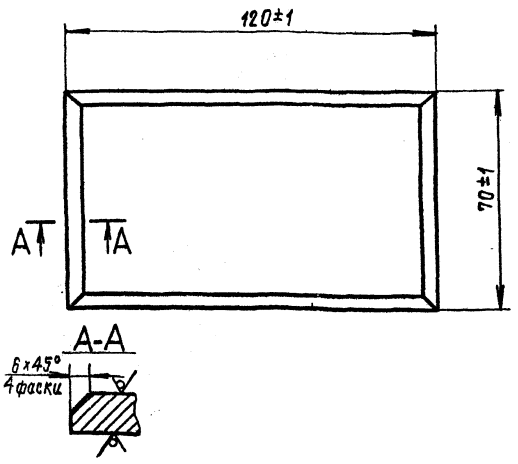

Изм. Лист № докум. Подп. Дата	ПВ7.70.00.06	Лит.	Масса	Масштаб
Разраб. Числова; Пров. Кузьмина; Гип Тюрин; Н.контр. Панова; Утв. Кузнецова	Пластина	И	0,8	1:1
	Лист Б-12 ГОСТ 19903-74 / Ст.3 ГОСТ 14637-79	Лист	Листов 1	
		Гипронефтеспецмонтаж г. Москва		

Формат А4

25 V(√)

ПВ7.70.00.01

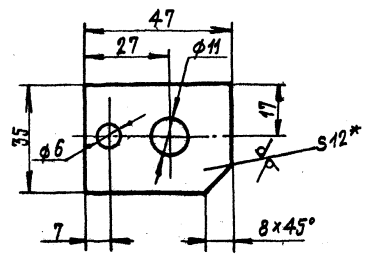

1. Неуказанные предельные отклонения размеров: отверстий - H16; валов - h16; остальных - $\frac{JT16}{2}$
2* Размеры для справок

Изм. Лист № докум. Подп. Дата	ПВ7.70.00.01	Лит.	Масса	Масштаб
Разраб. Числова; Пров. Кузьмина; Т.контр.; Гип Тюрин; Н.контр. Панова; Утв. Кузнецова	Накладка	И	0,1	1:1
	Лист Б-8 ГОСТ 19903-74 / Ст.3 ГОСТ 14637-79	Лист	Листов 1	
		Гипронефтеспецмонтаж г. Москва		

Формат А4

Инв.№ подл. | Подп. и дата | Взам. инв.№ | Инв.№ дубл. | Подп. и дата

ПВ8.18.00.00СБ

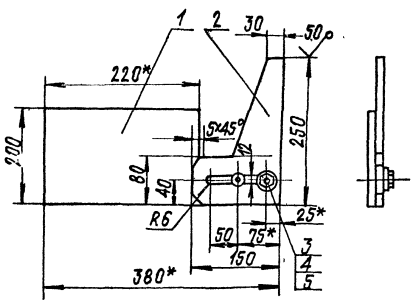

1. Шероховатость поверхностей реза для деталей Б4-50
2. Неуказанные предельные отклонения размеров: отверстий - H16; валов - h16; остальных ± IT16/2.
3. *Размеры для справок

Изм.	Лист	№ докум.	Подп.	Дата
Разраб.		Кузьмина		3.83
Пров.		Числова		3.83
Т.контр.				
ГИП		Тюрин		3.83
Н.контр.		Панова		03.83
Утв.		Кузнецов		3.83

ПВ8.18.00.00СБ

Кронштейн для монтажа промежуточных колец жесткости
Сборочный чертеж

Лит.	Масса	Масштаб
И	5,2кг	1:5

Лист Листов 1

Гипронефтеспецмонтаж г. Москва

Формат А1

Формат	Зона	Поз.	Обозначение	Наименование	Кол.	Примечание
				Документация		
А1			ПВ8.18.00.00СБ	Сборочный чертеж		
				Детали		
А1		1	ПВ8.18.00.01	Пластина	1	
А4		2	ПВ8.18.00.02	Ловитель		
				Лист Б-10 ГОСТ 19903-74 / Ст.3 ГОСТ 14637-79		
				L=250	1	1,9кг.
				Стандартные изделия		
		3		Болт М10х85.58.026 ГОСТ 7798-70	2	0,07кг.
		4		Гайка М10.4.026 ГОСТ 5915-70	2	0,05кг
		5		Шайба 10.01.026 ГОСТ 11371-78	2	0,001кг

Изм.	Лист	№ докум.	Подп.	Дата
Разраб.		Кузьмина		3.83
Пров.		Числова		3.83
Т.контр.				
ГИП		Тюрин		3.83
Н.контр.		Панова		03.83
Утв.		Кузнецов		3.83

ПВ8.18.00.00

Кронштейн для монтажа промежуточных колец жесткости

Лит. И | Листов 1

Гипронефтеспецмонтаж г. Москва

Формат А1

ПВ8.18.00.01

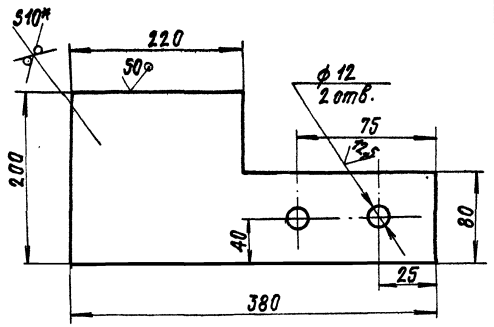

Неуказанные предельные отклонения размеров отверстий - H16; валов - h16; остальных ± IT16/2.
Размеры для справок

Изм.	Лист	№ докум.	Подп.	Дата
Разраб.		Кузьмина		3.83
Пров.		Числова		3.83
Т.контр.				
ГИП		Тюрин		3.83
Н.контр.		Панова		03.83
Утв.		Кузнецов		3.83

ПВ8.18.00.01

Пластина

Лит.	Масса	Масштаб
И	3,0	1:2,5

Лист Листов 1

Лист Б-10 ГОСТ 19903-74 / Ст.3 ГОСТ 14637-79

Гипронефтеспецмонтаж г. Москва

Формат А1

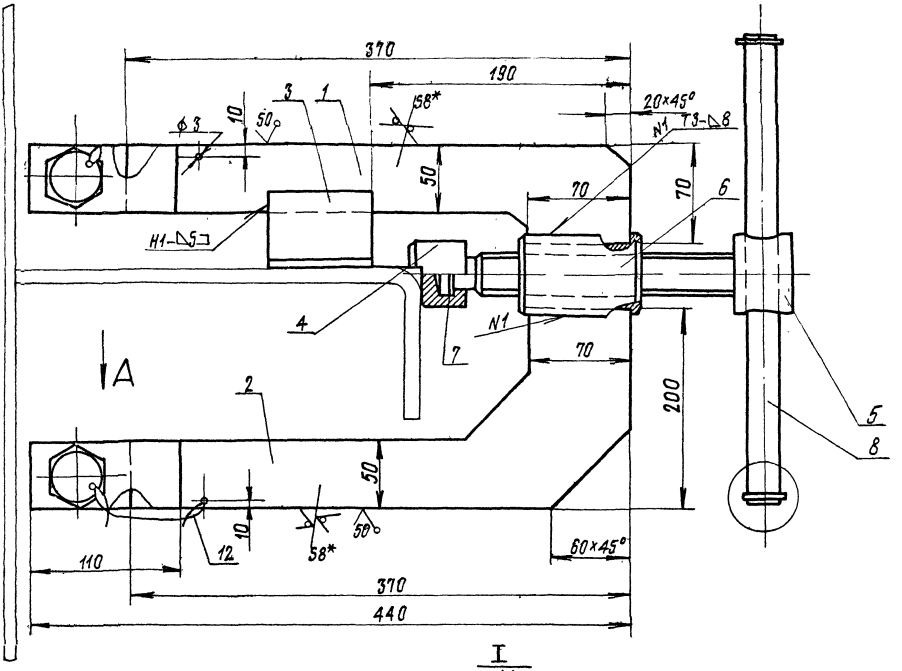

I
М1:1

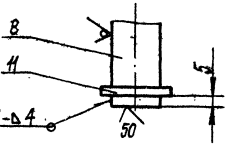

Вид А
М1:1

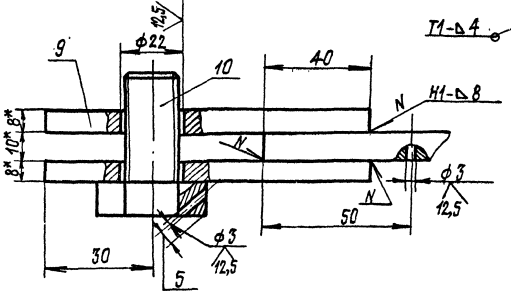

Дет. поз. 6
М1:1

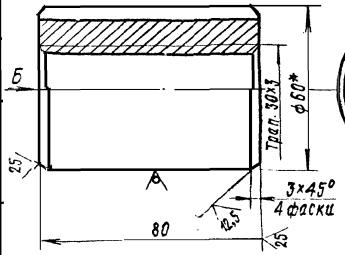

Вид Б
М1:1

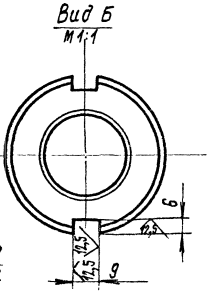

Дет. поз. 7
М1:1

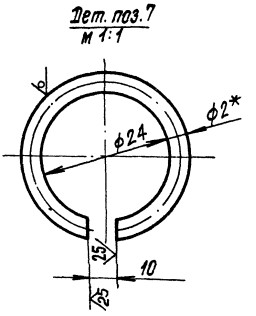

1. Сварку производить по ГОСТ 5264-80 Электроды сварочные типа Э-42А ГОСТ 9467-75.
2. Предельные отклонения размеров: валов-h16; отверстий Н16; остальных- $\pm \frac{JT16}{2}$
3. *Размеры для справок

					ПВ41.08.00.00СБ		
Изм.	Лист	N докум.	Подп.	Дата	Струбцина для прижатия промежуточных колец жесткости. Сборочный чертеж	Лит.	Масса	Масштаб
Разраб.		Кузьмина		3.83		И	13,0	1:2
Пров.		Числова		3.83		Лист	Листов 1
Т.контр.							
Н.контр.		Гидин		3.83		Гипронефтеспецмонтаж г. Москва	
Утв.		Попов		05.83			
		Кузнецов		3.83			

Формат А2

Инв. № подл. | Подп. и дата | Взам. инв. № | Инв. № дубл. | Подп. и дата

т.пр. 704-1-171с.84 ал

ПВ 41.08.00.05

12,5

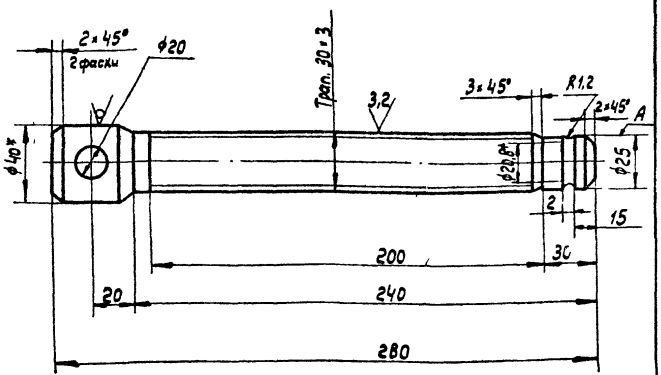

1. Неуказанные предельные отклонения размеров: отверстий - H16; валов - h16; остальных - $\pm \frac{IT16}{2}$
2. Шероховатость поверхности А 3,2.
3. * Размер для справок.

Изм.	Лист	№ докум.	Подп.	Дата
Разраб.		Кузьмина		3.83
Пров.		Числова		3.83
Т.контр.				
ГИП		Тюрин		3.83
Н.контр.		Панова		3.83
Утв.		Кузнецов		3.83

ПВ 41.08.00.05

Винт нажимной

Лит.	Масса	Масштаб
И	1,7	1:2
Лист	Листов: 1	

Круг В-40 ГОСТ 2590-71 / Ст.3 ГОСТ 535-79

Гипронефтеспецмонтаж г. Москва

Копировал: Формат 11

ПВ 41.08.00.04

6,3

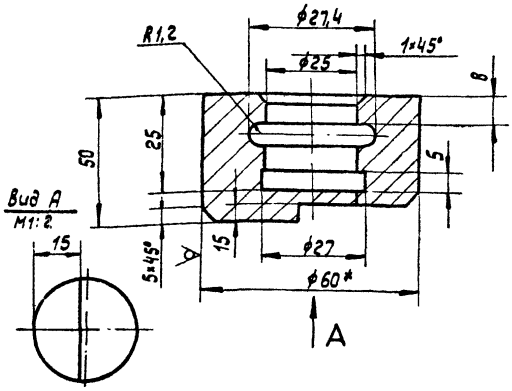

1. Неуказанные предельные отклонения размеров: отверстий - H16; валов - h16, остальных - $\pm \frac{IT16}{2}$.
2. * Размер для справок.

Изм.	Лист	№ докум.	Подп.	Дата
Разраб.		Кузьмина		3.83
Пров.		Числова		3.83
Т.контр.				
ГИП		Тюрин		3.83
Н.контр.		Панова		03.83
Утв.		Кузнецов		3.83

ПВ 41.08.00.04

Подпятник

Лит.	Масса	Масштаб
И	1,13	1:1
Лист	Листов: 1	

Круг В-60 ГОСТ 2590-71 / Ст.3 ГОСТ 535-79

Гипронефтеспецмонтаж г. Москва

Копировал. Формат 11

Формат	Зона	Поз.	Обозначение	Наименование	Кол.	Примечание
		9	ПВ 41.08.00.09	Пластина	4	0,4 кг.
				Лист Б-8 ГОСТ 19903-74 / Ст.3 ГОСТ 14637-79		
				50×110		
				Стандартные изделия		
		10		Болт М20×100.58.026 ГОСТ 7798-70	2	
		11		Шайба 18.04.00 ГОСТ 11371-78	2	
				Материалы		
		12		Проволока II-2,0 ГОСТ 9389-75		0,1 кг.
				L = 1000		

ПВ 41.08.00.00 — Лист 2

Копировал: Формат 11

Формат	Зона	Поз.	Обозначение	Наименование	Кол.	Примечание
				Документация		
22			ПВ41.08.00.00СБ	Сборочный чертеж		
				Детали		
Б4		1	ПВ 41.08.00.01	Щека	1	2,1 кг.
				Лист Б-10 ГОСТ 19903-74 / Ст.3 ГОСТ 14637-79		
				370×70		
Б4		2	ПВ 41.08.00.02	Щека	1	3,0 кг.
				Лист Б-10 ГОСТ 19903-74 / Ст.3 ГОСТ 14637-79		
				270×200		
Б4		3	ПВ 41.08.00.03	Опора	2	0,46 кг.
				Уголок Б-63×63×6 ГОСТ 8509-72 / Ст.3 ГОСТ 535-79		
				L = 80		
11		4	ПВ 41.08.00.04	Подпятник	1	
11		5	ПВ41.08.00.05	Винт нажимной	1	
Б4		6	ПВ41.08.00.06	Втулка	1	1,9 кг.
				Круг В-60 ГОСТ 2590-71 / Ст.3 ГОСТ 535-79		
				L = 90		
Б4		7	ПВ 41.08.00.07	Кольцо пружинное	1	0,05 кг.
				Проволока III-2 ГОСТ 9389-75		
				L = 65		
Б4		8	ПВ 41.08.00.08	Ручка	1	0,6 кг.
				Круг В-18 ГОСТ 2590-71 / Ст.3 ГОСТ 535-79		
				L = 300		

Изм.	Лист	№ докум.	Подп.	Дата
Разраб.		Кузьмина		3.83
Пров.		Числова		3.83
ГИП		Тюрин		3.83
Н.контр.		Панова		03.83
Утв.		Кузнецов		3.83

ПВ 41.08.00.00

Струбцина для прижатия промежуточных колец жесткости

Лит.	Лист	Листов
И	1	2

Гипронефтеспецмонтаж г. Москва

Копировал: Формат 11

gost.e-ecolog.ru