ТИПОВОЙ ПРОЕКТ

903-1-245.87

КОТЕЛЬНАЯ С 4 КОТЛАМИ ДЕ-16-14ГМ СИСТЕМА ТЕПЛОСНАБЖЕНИЯ ЗАКРЫТАЯ. ТОПЛИВО-ГАЗ, РЕЗЕРВ-МАЗУТ. ЗДАНИЕ ИЗ СБОРНЫХ ЖЕЛЕЗОБЕТОННЫХ КОНСТРУКЦИЙ

АЛЬБОМ 7

СТРОИТЕЛЬНЫЕ ИЗДЕЛИЯ

22192-09
ЦЕНА 2-28

gost.e-ecolog.ru

ЦЕНТРАЛЬНЫЙ ИНСТИТУТ ТИПОВОГО ПРОЕКТИРОВАНИЯ
ГОССТРОЯ СССР

Москва, А-445, Смольная ул., 22

Сдано в печать IV 1988 года

Заказ №5029 Тираж 1170 экз.

ТИПОВОЙ ПРОЕКТ

903-1-245.87

КОТЕЛЬНАЯ С 4 КОТЛАМИ ДЕ-16-14 ГМ СИСТЕМА ТЕПЛОСНАБЖЕНИЯ ЗАКРЫТАЯ. ТОПЛИВО - ГАЗ, РЕЗЕРВ - МАЗУТ. ЗДАНИЕ ИЗ СБОРНЫХ ЖЕЛЕЗОБЕТОННЫХ КОНСТРУКЦИЙ

АЛЬБОМ 7

СТРОИТЕЛЬНЫЕ ИЗДЕЛИЯ

РАЗРАБОТАН:
Проектным институтом №2

Главный инженер института Илюхин В.П.
Главный инженер проекта Любавин О.Г.

УТВЕРЖДЕН:
Госстроем СССР протокол от 17.04.87 №-А4-43

Содержание

Обозначение	Наименование	Стр.
ТП 903-1-245.87 КЖС.И. ТУ	Технические условия на изготовление арматурных и закладных изделий	4
—"— КЖС.И.1.0	Ферма (ФБ18I-18-1; ФБ18I-28-4; ФБ18I-28-1; ФБ18I-18-3; ФБ18I-28-2; ФБ18I-38-1)	4
—"— КЖС.И.1.0СБ	Ферма (ФБ18I-18-1; ФБ18I-28-4; ФБ18I-28-1; ФБ18I-18-3; ФБ18I-28-2; ФБ18I-38-1) Сборочный чертеж	5
—"— КЖС.И. 2.0	Ферма (ФБ18I-18-2; ФБ18I-28-3)	6
—"— КЖС.И. 3.0	Ферма (ФБ18III-18-1; ФБ18III-8в-1)	7
—"— КЖС.И.4.0	Колонна (К66-11-1, К66-13-1)	8
—"— КЖС.И. 5.0	Колонна (К66-11-2, К66-13-2)	9
—"— КЖС.И. 6.0	Колонна (К66-11-3, К66-13-3)	10
—"— КЖС.И. 7.0	Колонна (К66-11-4, К66-13-4)	11
—"— КЖС.И. 8.0	Колонна (К66-11-5, К66-13-5)	12
—"— КЖС.И. 9.0	Колонна (К66-11-6, К66-13-6)	13
—"— КЖС.И. 10.0	Колонна (К66-11-7; К66-13-7)	14
—"— КЖС.И. 11.0	Колонна (К66-11-8; К66-13-8)	15
—"— КЖС.И. 12.0	Колонна (К66-11-9; К66-13-9)	16
—"— КЖС.И. 13.0	Колонна (К66-11-10; К66-13-10)	17
—"— КЖС.И. 14.0	Колонна (К66-11-11; К68-13-11)	18
—"— КЖС.И. 15.0	Колонна (К66-11-12, К66-13-12)	19
—"— КЖС.И.16.0	Колонна (6КФ91-3-1, 6КФ91-2-2, 6КФ-91-1-1, 6КФ91-1-2)	20
—"— КЖС.И. 17.0сб	Колонна К1	21
—"— КЖС.И. 17.1	Каркас пространственный КП1	22
—"— КЖС.И.17.2	Каркас плоский (КР1, КР2, КР3)	23
—"— КЖС.И.18.0	Колонна (К30-6-1; К30-6-4)	24
—"— КЖС.И. 19.0	Колонна К30-6-2	25
—"— КЖС.И. 20.0	Колонна К30-6-3	26

Обозначение	Наименование	
ТП 903-1-245.87 -КЖС.И.21.0	Плита покрытия ПВ10-3АТVIТ-3	27
—"— КЖС.И. 21.1	Каркас пространственный КП2	28
—"— КЖС.И.21.2	Каркас плоский КР4	28
—"— КЖС.И. 22.0	Плита покрытия (ПГ-1АТVIТ-3, ПГ-2АТ VIТ-3, ПГ-3АТ VIТ-3)	29
—"— КЖС.И. 24.0	Перемычка (3ПБ 18-37а, 3ПБ 21-8а)	29
—"— КЖС.И. 24.0	Фундаментная балка (ФБ6-31а, ФБ6-12а, ФБ6-13а, ФБ6 14а)	30
—"— КЖС.И. 25.0	Фундаментная балка (ФБ6-2а, ФБ6-3а, ФБ6-4а)	30
—"— КЖС.И. 26.0	Перемычка (5ПБ 18-27а, 5ПБ 21-27а)	31
—"— КЖС.И. 27.0	Панель стеновая ПС60.12.20-2л.34а	31
—"— КЖС.И. 28.0	Панель стеновая (ПС60.18.2.0-1л.36а, ПС60.18.2.0-3л.36а, ПС60.18.2.0-1л.36б, ПС60.18.2.0-3л.36б, ПС60.18.2.0-1л.36г, ПС60.18.2.0-3л.36г, ПС63.18.2,5-2л-1,31а, ПС64.18.3,5-6л-1,31а, ПС62,5.18.2.0-2л-1,31а)	32
—"— КЖС.И.28.0СБ	Панель стеновая (ПС60.18.2.0-1л.36а, ПС60.18.2.0-3л.36а, ПС60.18.2.0-1л. 36б, ПС60.18.2.0-3л.36б, ПС60.18.2.0-1л. 36г, ПС60.18.2.0-3л.36г, ПС63.18.2,5-2л-1,31а, ПС64.18.3,5-6л-1,31а, ПС62,5.18.2.0-2л-1,31а) Сборочный чертеж	32
—"— КЖС.И. 29.0	Панель стеновая (ПС60.18.2.0-2л.37а, ПС60.12,2,5-2л.37а, ПС60.18.3,5-6л.37а, ПС60.18.2.0-3л.38б, ПС60. 18.2.5-2л.38а, ПС60,18.3.5- 6л. 38а)	33
—"— КЖС.И.29.0СБ	Панель стеновая (ПС60.12,2.0-2л.37а, ПС60.12,2,5-2л.37а, ПС60.12,3,5-6л.37а, ПС60.18.2.0-3л.38а, ПС60,18,2.5-2л.38а, ПС60.18,3.5-6л.38а) Сборочный чертеж	33
—"— КЖС.И. 30.0	Панель стеновая (2ПС8,12,2.0-л.72а, 2ПС8,18,2.0-л.72а, 2ПС 9,12,2,5-л.72а, 2ПС10,12,3.5-л.72а)	34
—"— КЖС.И. 31.0	Панель стеновая (ПС30.12,2.0-6л.53б, ПС30.12,2.0-6л.53в)	34

Содержание

Обозначение	Наименование	Стр.
ТП-903-1-245.87 КЖ.И.32.ОСБ	Панель стеновая (ПС30.18.2.0-6А-5Зб; ПС30.18.2.0-6А-5ЗА; ПС30.18.25-6А-5ЗА; ПС30.18.35-6А-5ЗА; ПС30.12.2.0-6А-5ЗА; ПС30.12.25-6А-5ЗА; ПС30.12.35-6А-5ЗА) Сборочный чертеж	35
—"— КЖ.И.32.0	Панель стеновая (ПС30.18.2.0-6А-5Зб; ПС30.18.2.0-6А-5ЗА; ПС30.18.25-6А-5ЗА; ПС30.18.35-6А-5ЗА; ПС30 18.2.0-6А-5ЗА; ПС30.12.25-6А-5ЗА; ПС30.12.35-6А-5ЗА)	35
—"— КЖ.И.33.0	Панель стеновая (ПС60.18.2.0-1л.38б, ПС60.18.2.0-3л.38б)	36
—"— КЖ.И.34.0	Панель стеновая (ПС60.18.2.0-1л.36б, ПС60.18.2.0-3л.36б)	36
—"— КЖ.И.35.0	Панель стеновая (2ПС12.12.2.0-л.72а, 2ПС12.18.2.0-л.72а, 2ПС20.12.2.0-л.73а, 2ПС20.18.2.0-л.73а, 2ПС15.12.2.0-л.58а, 2ПС15.18.2.0-л58а)	37
—"— КЖ.И.36.0	Панель стеновая (ПС60.18.2.0-1л.38а, ПС60.18.2.0-3л.38а, ПС62.5.18.2.0-2л-1.31б)	38
—"— КЖ.И.37.0	Ведомость расхода стали на закладные изделия	39
—"— КЖ.И.38.0	Ведомость расхода стали на закладные изделия	39
—"— КЖ.И.39.0	Ригель РДП 4.56-70Ат V-а	40
—"— КЖ.И.40.0	Ригель РЛП 4.56-30а	40
—"— КЖ.И.41.0	Лоток Лу10-8-1	41
—"— КЖ.И.42.0	Лоток Л10-3-1	41
—"— КЖ.И.43.0	Лоток Л10у-3-1	42
—"— КЖ.И.44.0	Лоток Л29у-3-1	42
—"— КЖ.И.45.0	Лоток 15-5-1	43
—"— КЖ.И.46.0	Лоток 4-8-1	43
—"— КЖ.И.47.0	Решетка Р1а	44
—"— КЖ.И.48.0	Решетка Р1	44
—"— КЖ.И.49.0	Щит (Щ1; Щ3; Щ4)	45
—"— КЖ.И.50.0	Щит Щ2	46
—"— КЖ.И.51.0	Щит Щ5	46
—"— КЖ.И.52.0	Сетка арматурная (С1, С2)	47
—"— КЖ.И.53.0	Изделие закладное М1	47

Обозначение	Наименование	Стр.
—"— КЖ.И.54.0	Изделие закладное МН1	48
—"— КЖ.И.55.0	Каркас плоский КР5	48
—"— КЖ.И.56.0	Опора ОП1	49
—"— КЖ.И.57.0	Изделие закладное М2	49
—"— КЖ.И.58.0	Насадка (НУ1, НУ2)	50
—"— КЖ.И.59.0	Рама металлическая РМ1	50
—"— КЖ.И.60.0	Сетка арматурная С7	51
—"— КЖ.И.61.0	Изделие закладное (МС1, МС2, МС3)	51
—"— КЖ.И.62.0	Изделие закладное МН2	52
—"— КЖ.И.63.0	Изделие закладное МН3	52
—"— КЖ.И.64.0	Изделие закладное МН4	53
—"— КЖ.И.65.0	Изделие закладное МН5	53
—"— КЖ.И.66.0	Каркас плоский КР6	54
—"— КЖ.И.67.0	Каркас плоский (КР7, КР8)	54
—"— КЖ.И.68.0	Рама металлическая РМ2	55
—"— КЖ.И.69.0	Рама металлическая РМ3	55
—"— КЖ.И.70.0	Петля П1	56
—"— КЖ.И.71.0	Изделие закладное МД1	56
—"— КЖ.И.72.0	Щит деревянный ЩД1	57
—"— КЖ.И.73.0	Щит деревянный ЩД2	57
—"— КЖ.И.74.0	Перемычка (5ПБ25-37-1, 5ПБ27-27-а-1)	58
—"— КЖ.И.75.0	Изделие закладное Мн6, МН7	58

1. Материал проката указан на листах.

2. Материал арматурной стали:

для класса AI - марка по ГОСТ 5781-82;

для класса AIII - марка по ГОСТ 5781-82.

3. Арматурные сетки выполнять при помощи контактной точечной сварки по ГОСТ 14098-85.

4. Сварку стержней сеток производить во всех пересечениях двух крайних рядов, в остальной зоне допускаются несваренные пересечения в количестве не более 2-х на 1м².

5. Электроды приняты типа Э42 по ГОСТ 9467-75.

6. Сварку производить в соответствии с ГОСТ 14098-85 ГОСТ 5264-80.

7. Арматурные, закладные и соединительные изделия должны отвечать требованиям ГОСТ 10922-75.

8. Закладные и соединительные изделия защитить антикоррозионным покрытием из эмали ПФ-115, ГОСТ 6465-76 по грунтовке лаком ПФ-170, ГОСТ 15907-70; в стеновых панелях - цинкованием, толщина цинкового покрытия 60мм, по СН и П 2.03.11-85.

Привязан

Инв. №

Нач. отд.	Бурзин		
Н. контр.	Конева		
Гл. спец.	Конева		
Рук. гр.	Глебкова		
Ст. инж.	Александрова		
Инж.	Маховский		
Провер.	Прядухина		

ТП-903-1-245.87 КЖ.И.ТУ

Технические условия на изготовление арматурных и закладных изделий

Стадия	Лист	Листов
Р		1

Проектный институт № 2

Формат А3

Инв. № подл. | Подпись и дата | Взамен инв. №

Обозначение	Наименование	Количество на исполнение КЖ.Н.1.0 — 01 02 03 04 05	Примечание
	Документация		
1.463-3 в.I	Пояснительная записка		
ТП-903-1-245.87 КЖ.И.2.0	Узлы установки закладных изделий		
А3 ТП903-1-24587 КЖ.И.1.0Сб	Сборочный чертеж		
	Сборочные единицы		
1 1.463.-3 в.III	Ферма ФБ18Т-18	1 1	
	ФБ18Т-28	1 1 1	
	ФБ18Т-38	1	
2 1.400-6/76 в.1	Изделие закладное М4-14	9 9 10 12 12 12	
3 1.400-6/76 в.1	М1-5-4	16	
4 1.400-6/76 в.1	М4-10-1	2 2 2 2 2 2	

Привязан

Инв. №

Нач. отд.	Бурзин		
Н. контр.	Конева		
Гл. спец.	Конева		
Рук. гр.	Глебкова		
Ст. инж.	Александрова		
Инж.	Маховский		
Провер.	Александрова		

ТП 903-1-245.87 КЖ.И.1.0

Ферма (ФБ18Т-18-1; ФБ18Т-28-4; ФБ18Т-28-1; ФБ18Т-18-3; ФБ18Т-28-2; ФБ18Т-38-1)

Стадия	Лист	Листов
Р		1

Проектный институт № 2

Копировал: [illegible]

Формат А3

Рис. 1

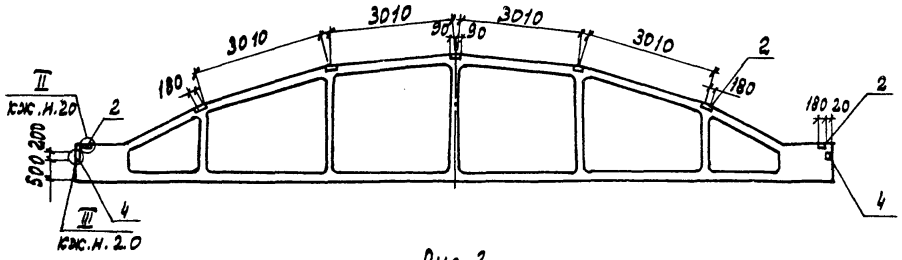

Рис. 2
(остальное см. рис. 1)

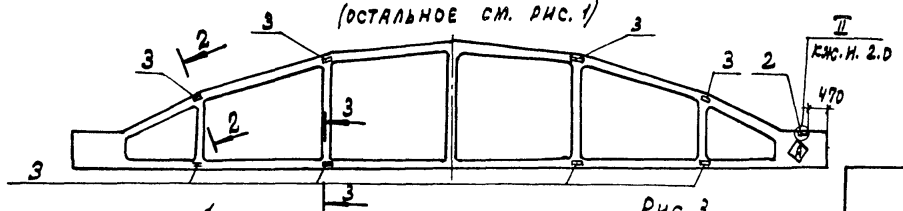

Рис. 3
остальное см. рис. 1

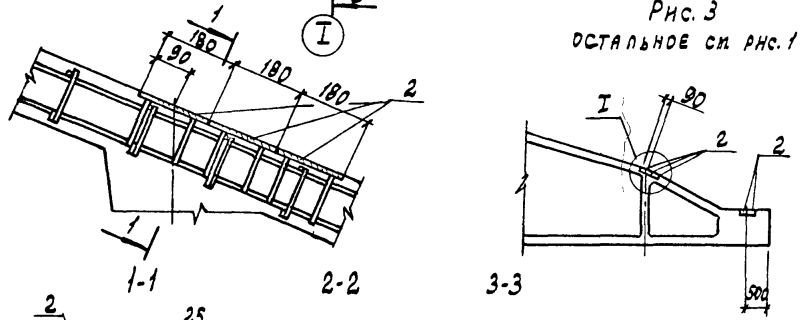

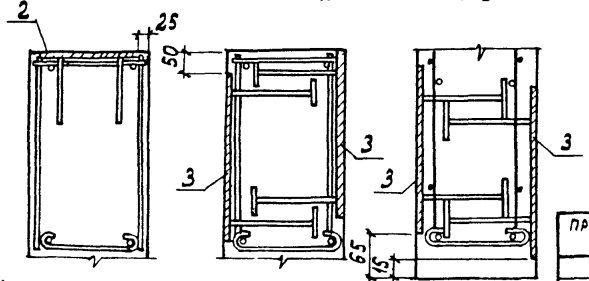

Ⓐ Знак ориентации нанести несмываемой краской

Обозначение	Наименование	Рис.
кж.и. 1.0-	ФБ18I-18-1	1
-01	ФБ18I-28-4	1
-02	ФБ18I-28-1	2
-03	ФБ18I-18-3	3
-04	ФБ18I-28-2	3
-05	ФБ18I-38-1	3

Ведомость расхода стали на дополнительные закладные изделия, кг

Марка элемента	Изделия закладные									
	Арматура класса AIII ГОСТ 5781-82				Прокат марки Вст3кп2 ГОСТ 19903-74			Вст3пс6 ГОСТ 8583-72		Всего
	ф8	ф10	ф14	Итого	-6	-10	Итого	Ø8х7	итого	
ФБ18I-18-1	2,6	0,4		3,0	18,0		18,0	6,8	6,8	27,8
ФБ18I-28-4	2,6	0,4		3,0	18,0		18,0	6,8	6,8	27,8
ФБ18I-28-1	2,8	0,4	17,6	20,8	20,0	110,4	130,4	6,8	6,8	158,0
ФБ18I-18-3	3,2	0,4		3,6	24,0		24,0	6,8	6,8	34,4
ФБ18I-28-2	3,2	0,4		3,6	24,0		24,0	6,8	6,8	34,4
ФБ18I-38-1	3,2	0,4		3,6	24,0		24,0	6,8	6,8	34,4

Нач.отд	Бурзин	
Н.контр	Конева	
Гл.спец.	Конева	
Рук.гр.	Глебкова	
Ст.инж.	Александров	
Исполн.	Маяновский	
Провер.	Александров	

ТП 903-1-245.87 КЖ.И. 1.0.СБ

Ферма (ФБ18I-18-1; ФБ18I-28-4; ФБ18I-28-1; ФБ18I-18-3; ФБ18I-28-2; ФБ-18I-38-1) Сборочный чертеж

Стадия	Масса	Масштаб
Р	6,5т	1:100 1:50
Лист	Листов 1	

Проектный институт №2

Привязан

Инв. №

Копировал: Графская Формат

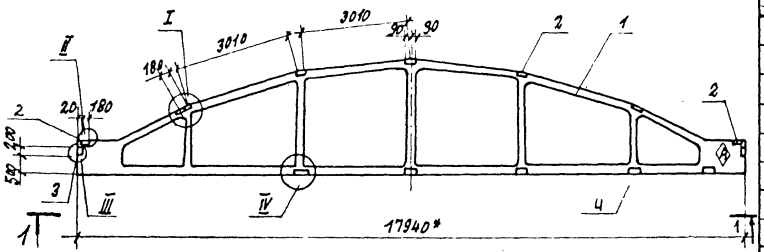

1-1

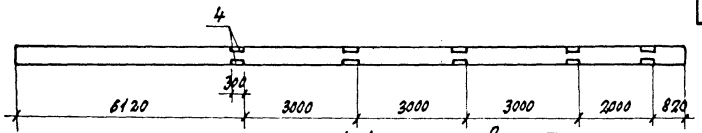

1-1

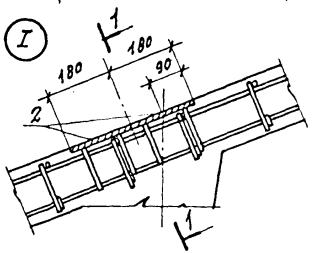

повернуто

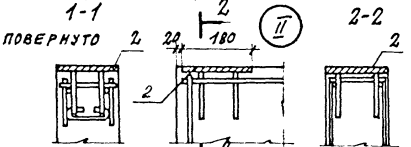

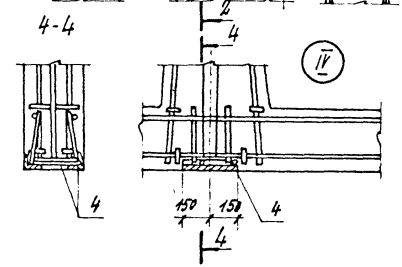

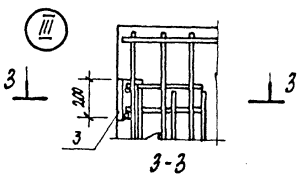

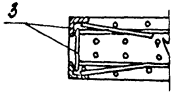

А Знак ориентации нанести несмываемой краской.

Формат	Зона	Поз.	Обозначение	Наименование	Кол. на мел. КЖЕ.И.2.0 —	Кол. на мел. КЖЕ.И.2.0 -01	Примечание
				Документация			
			1.463-3 в.I	Пояснительная записка			
				Сборочные единицы			
		1	1.463-3 в.I	Ферма ФБ18I-1В	1		
				ФБ18I-2В		1	
		2	1.400.6/76 в.I	Изделие закладное МЧ-14	9	9	
		3	1.400.6/76 в.I	МЧ-10-1	2	2	
		4	1.400.6/76 в.I	МЧ-20	5	5	

Обозначение	Марка
ТП903-1-245.87 Мшч.20	ФБ18I-1В-2
-01	ФБ18I-2В-3

Ведомость расхода стали на дополнительные закладные изделия, кг

Марка элемента	Изделия закладные									Всего
	Арматура класса AIII ГОСТ 5781-82				Прокат марки Вст3пс6 ГОСТ 8509-92			Вст3кп2 ГОСТ 19903-74		
	ф8	ф10	ф12	Итого	L75x5	L80x9	Итого	-δ=6	Итого	
ФБ18I-1В-2	2.6	1.4	6.5	10.5	17.0	6.8	23.8	18.0	18.0	52.3
ФБ18I-2В-3	2.8	1.4	6.5	10.5	17.0	6.8	23.8	18.0	18.0	52.3

Нач.отд	Бурзин	
Н.контр.	Комева	
Гл.спец.	Конева	
Рук.гр.	Глебкова	
Ст.инж.	Александрова	
Инженер	Маковецкий	
Провер.	Александрова	

ТП 903-1-245.87 КЖЕ.И.2.0

Ферма (ФБ18I-1В-2; ФБ18I-2В-3)

Стадия	Масса	Масштаб
Р	6.5т	1:100
Лист	Листов 1	

Проектный институт №2

Привязан:

Инв. №

Копировал: 22192-09 7 Формат

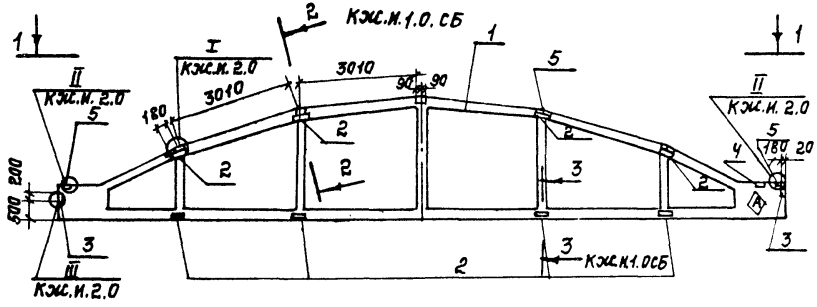

1-1

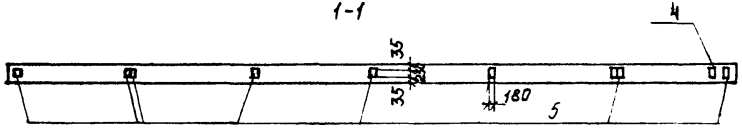

Обозначение	Наименование
ТП903-1-245.87 КЖС.М.3.0	ФБ18 III-7В-1
-01	ФБ18 III-8В-1

Формат	Зона	Поз.	Обозначение	Наименование	Кол. на исп. КЖС.М.3.0 —	Кол. на исп. КЖС.М.3.0 01	Примеч.
				Документация			
			1.463-3 В.I	Пояснительная записка			
А3			ТП903-1-245.87 КЖС.М.2.0; 1.0СБ	Узлы установки закладных изделий			
				Сборочные единицы			
		1	1.463-3 В.II	Ферма ФБ18 III-7В-1	1		
				ФБ18 III-8В-1		1	
		2	1.400-6/76 В.1	Изделие закладное М1-5-4	16	16	
		3	1.400-6/76 В.1	МЧ-10-3	2	2	
		4	1.400-6/76 В.1	МЧ-6-1	1	1	
		5	1.400-6/76 В.1	МЧ-14	9	9	

Ведомость расхода стали на дополнительные закладные изделия, кг

Марка элемента	Изделие закладное: Арматура класса AIII ГОСТ 5781-82 Ф8	Ф10	Ф14	Итого	Прокат марки Вст3 пс6 ГОСТ 8589-72 ∟80×7			Итого	Вст3 кп2 ГОСТ 19903-74 -6	-10	Итого	Всего
ФБ18 III-7В-1	2,8	0,6	17,6	21,0	6,8			6,8	21,1	110,4	131,5	159,3
ФБ18 III-8В-1	2,8	0,6	17,6	21,0	6,8			6,8	21,1	110,4	131,5	159,3

А Знак ориентировки нанести несмываемой краской.

Нач.отд	Бурзин	
Н.контр.	Конева	
Гл.спец	Конева	
Рук.гр.	Глебкова	
Ст.инж.с	Александрова	
Техник	Бондарь	
Провер.	Александрова	

ТП 903-1-245.87 КЖС.М.-3.0

Ферма (ФБ18 III-1В-1; ФБ18 III-8В-1)

Стадия	Масса	Масштаб
Р	9,2т	1:100
Лист	Листов 1	

Проектный институт №2

Привязан:

Инв. №

Копировал: Ермеш. 22192-09 8 формат

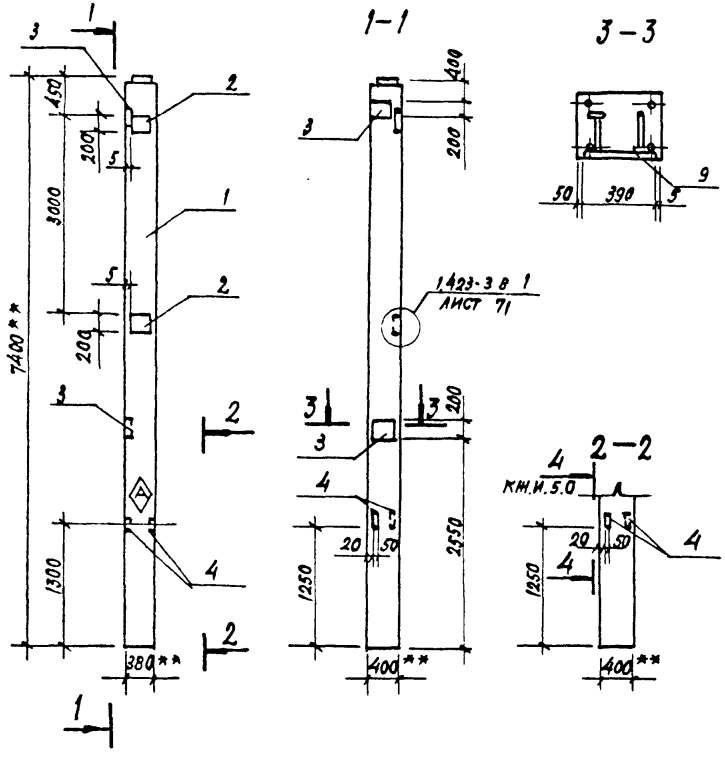

Формат	Зона	Поз.	Обозначение	Наименование	Кол. на исп. КЖ.И. 4.0 —	Кол. на исп. КЖ.И. 4.0 01	Примечание
				Документация			
			1.423-3 в. 0-1	Пояснительная записка	X	X	
			1.423-3 в.1	Узлы установки закладных изделий	X	X	
А3			ТП 903-1-245.87 КЖ.И. 5.0				
				Сборочные единицы			
		1	1.423-3 в.3	Колонна К 66-11		1	
				К 66-13	1		
				Изделие закладное			
		2	1.423-3 в.1	М1-6	2	2	
		3	1.400-6/76	М7-3	2	2	
А4		4	ТП 903-1-245.87 КЖ.И. 53.0	М1	1	1	

Ведомость расхода стали на дополнительные закладные изделия, кг

Марка элемента	Изделия закладные										Всего
	Арматура класса						Прокат марки				
	AI		AIII				Вст3кп2				
	ГОСТ 5781-82						ГОСТ 19903-74				
	ф6	Итого	ф22	ф12	ф10	Итого	-10	-8	-6	Итого	
К66-11-1 К66-13-1	0,4	0,4	3,0	4,0	3,6	10,6	9,0	22,0	0,3	31,3	42,3

1. ** размеры для справок.
2. ◇ знак ориентации нанести несмываемой краской.

Обозначение	Марка
ТП 903-1-245.87 КЖ.И.4.0	К66-11-1
-01	К66-13-1

Привязан

Инв.№

Нач. отд.	Бурзин	
Н. контр.	Конева	
Гл. спец.	Конева	
Рук. гр.	Глебкова	
Ст. инж.	Александрова	
Инженер	Яшина	
Пров.	Прядухина	

ТП 903-1-245.87 КЖ.И.4.0

Колонна (К66-11-1; К66-13-1)

Стадия	Масса	Масштаб
Р	2,2т	1:50
Лист	Листов 1	

Проектный институт №2

Копировал — 22192-09 9 Формат

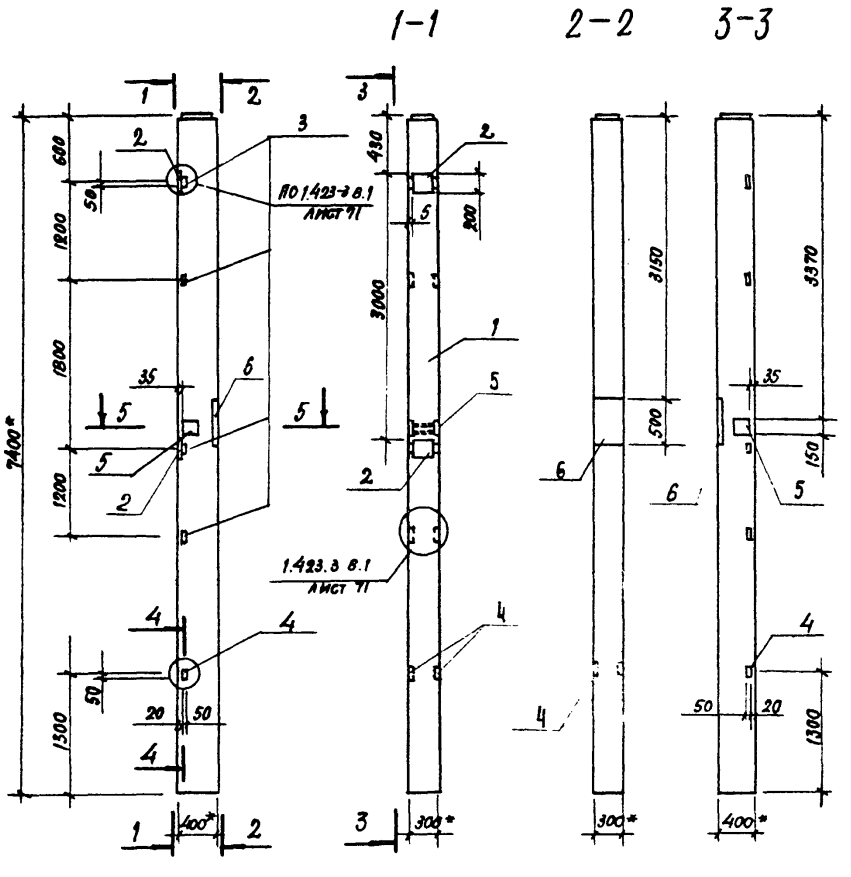

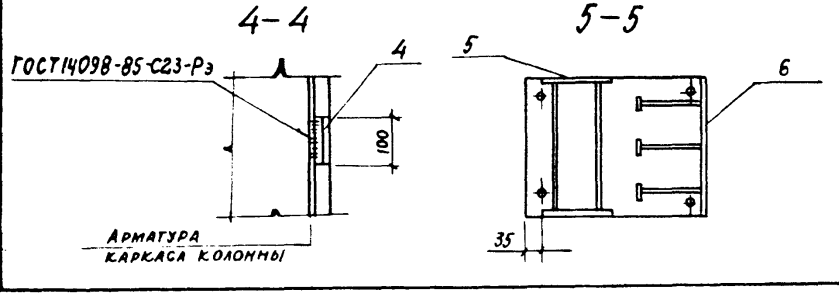

Формат	Зона	Поз.	Обозначение	Наименование	Кол. на изд. КЖ.И.5.0 –	Кол. на изд. КЖ.И.5.0 01	Прим.
				Документация			
			1.423-3 в.1	Узлы установки закладных изд			
			1.423-3 в.0-1	Пояснительная записка			
				Сборочные единицы			
		1	1.423.3 в.3	Колонна К66-11	1		
				К66-13		1	
		2	1.423-3 в.2	Изделие закладное НИ1-6	2	2	
		3	1.423-3 в.2 лист 141	М1-13	4	4	
А4		4	ТП-903-1-24.5.87 КЖ.И. 53.0	М1	2	2	
		5	1.400-15 в.1 210	МН 201-4	1	1	
А4		6	ТП-903-1-24.5.87 - КЖ.И. 57.0	М2	1	1	

Ведомость расхода стали на дополнительные закладные изделия, кг

Марка элемента	Изделия закладные												Всего
	Арматура класса						Прокат марки						
	AI		A-III				Вст3 пс6		Вст3 кп 2				
	ГОСТ 5781-82						ГОСТ 8509-72		ГОСТ 19903-74				
	ф6	Итого	ф12	ф16	ф22	Итого	∠63×5	Итого	-5	-10	-12	Итого	
К66-11-2; К66-13-2	0,40	0,40	3,40	3,0	5,96	12,36	5,76	5,76	0,40	12,8	17,2	30,40	48,92

1.* Размеры для справок.

Обозначение	Марка
ТП-903-1-245.87 КЖ.И.5.0	К66-11-2
-01	К66-13-2

Нач. отд.	Бурзин	
Н. контр.	Конева	
Гл. спец.	Конева	
Рук. гр.	Глебкова	
Ст. инж.	Александрова	
Инженер	Яшина	
Пров.	Александрова	

ТП-903-1-245.87 КЖ.И.5.0

Колонна (К66-11-2; К66-13-2)

Стадия	Масса	Масштаб
Р	2,2т	1:50
Лист	Листов 1	

Проектный институт №2

Копировал Clof 22192-09 10 Формат

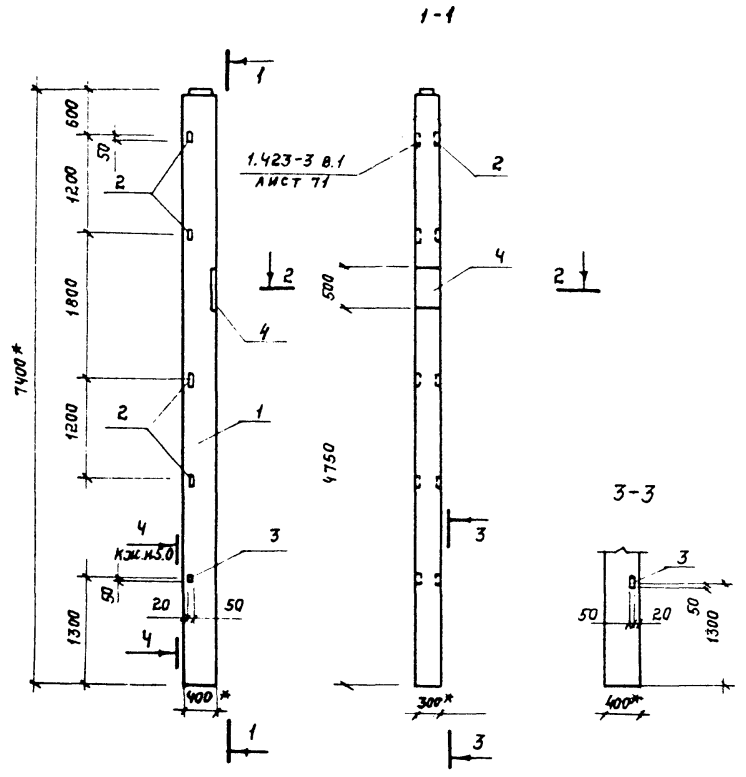

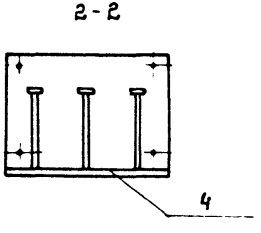

Обозначение	Марка
ТП.903-1-245.87.кж.и.6.0	К60-12-3
-01	К60-10-3

Формат	Зона	Поз.	Обозначение	Наименование	Кол. на лист кж.и.6.0 —	Кол. на лист кж.и.6.0 01	Прим.
				Документация			
			1.423-3 в.1 лист 71	Узлы установки закладных изд.	X	X	
А3			ТП-903-1-245.87. кж.и.5.0				
			1.423-3 в.0-1	Пояснительная записка	X	X	
				Сборочные единицы			
		1	1.423-3 в.3	Колонна К66-11		1	
				К66-13	1		
		2	1.423-3 в.2	Изделие закладное М1-13	4	4	
А4		3	ТП-903-1-245.87 кж.и.53.0	М1	2	2	
А4		4	ТП-903-1-245.87 кж.и.57.0	М2	1	1	

Ведомость расхода стали на дополнительные закладные изделия, кг.

Марка элемента	Изделия закладные												Всего
	Арматура класса					Прокат марки							
	А III					ВСт3 пс6			ВСт3 кп2				
	ГОСТ 5781-82					ГОСТ 8509-72			ГОСТ 19903-74				
	ф12	ф16	ф22		Итого	L63x6		Итого	-6	-12		Итого	
К66-11-3; К66-18-3	0,96	3,0	0,4		4,0	5,76		5,76	0,6	17,2		17,8	27,56

1.* Размеры для справок.

Нач.отд	Бурзин	
Н.контр.	Конева	
Гл.спец	Конева	
Рук.гр.	Глебкова	
Ст.инж.	Александрова	
Инж.	Яшина	
Пров.	Александрова	

ТП-903-1-245.87 кж.и. 6.0

Колонна (К66-11-3, К66-13-3)

Стадия	Масса	Масштаб
Р	2,0т	1:50
Лист	Листов 1	

ПРОЕКТНЫЙ ИНСТИТУТ N2

22192-09 11 Копировал: Телев. Формат

Рис.1

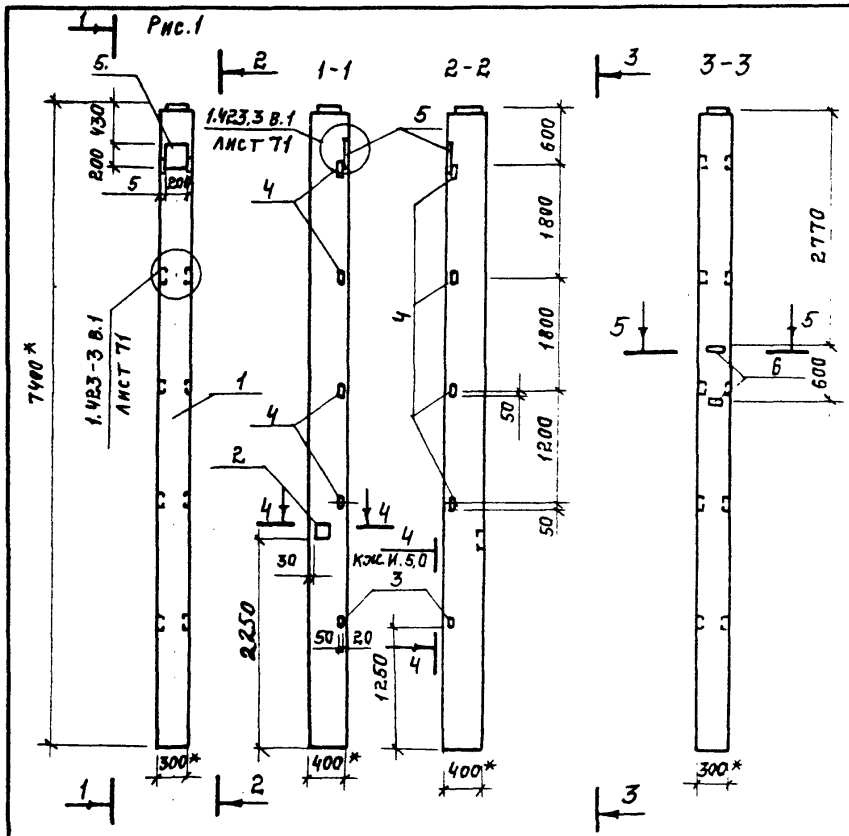

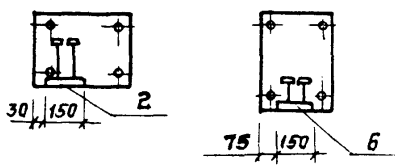

1.* Размеры для справок.

Формат	Зона	Поз.	Обозначение	Наименование	Колич. на исполнен. —	Колич. на исполнен. 01			Прим.
				Документация					
			1.423-3 В.1	Узлы установки зак-					
А3			ТП-903-1-245.87 КЖС.И 5.0; 6.0	ладных изделий					
			1.423-3 В.0-1	Пояснительная записка					
				Сборочные единицы					
		1	1.423-3 В.3	Колонна К66-11	1				
				К66-13		1			
		2	1.400-6/76. В.1 лист 96	Изделие закладное М6-1	1	1			
А4		3	ТП-903-1-245.87 КЖС.И 5.0	М1	2	2			
		4	1.423-3 В.2	М1-13	4	4			
		5	1.423-3 В2	НМ1-6	1	1			
		6	1.400-15 В.1 110	МН102-6	2	2			

Ведомость расхода стали на дополнительные закладные изделия, кг.

Марка элемента	Изделия закладные												Всего
	Арматура класса						Прокат марки						
	A III						Вст3пс6		Вст3кп2				
	ГОСТ 5781-82						ГОСТ 8509-72		ГОСТ 19903-74				
	ф8	ф10	ф12	ф22		Итого	L63x5	Итого	-6	-8		Итого	
К66-11-4; К66-13-4	0,4	0,4	1,0	0,4		2,2	6,8	5,8	2,5	2,2		4,7	12,7

Обозначение	Марка	Рис.
ТП 903-1-245.87. КЖС.И.7.0	К66-11-4	1
-01	К66-13-4	1

Нач. отд.	Бурзин	
Н. контр.	Конева	
Гл. спец.	Конева	
Рук. гр.	Глебкова	
Ст. инж.	Александрова	
Инж.	Маховский	
Пров.	Прядухина	

Привязан:

Инв. №

ТП-903-1-245.87 КЖС.И. 7.0

Колонна (К66-11-4, К66-13-4)

Стадия	Масса	Масштаб
Р	2,0т	1:50
Лист	Листов 1	

ПРОЕКТНЫЙ ИНСТИТУТ N2

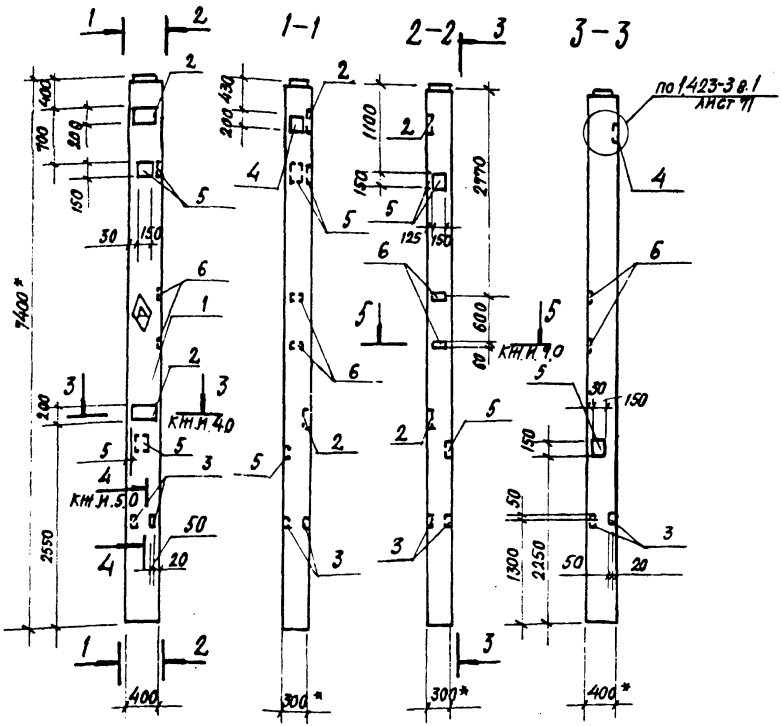

Формат	Зона	Поз.	Обозначение	Наименование	Кол. на КЖИ.В.0 —	Кол. на КЖИ.В.0 01	Прим.
				Документация			
			1.423-3 в.1	Узлы установки			
А3			ТП 903-1-245.87 КЖИ.4,0; 5.0; 7.0	закладных изделий	✕	✕	
			1.423-3 в. 0-1	Пояснительная записка	✕	✕	
				Сборочные единицы			
		1	1.423-3 в.3	Колонна К66-11	1		
				К68-13		1	
		2	1.400-6/76 в.1	Изделие закладное МТ-3	2	2	
А4		3	ТП 903-1-245.87 КЖИ.5.0	М1	2	2	
		4	1.423-3 в.2	НМ1-6	1	1	
		5	1.400-6/76 в.1	М6-1	3	3	
		6	1.400-15 в.1	МН 102-6	2	2	

Ведомость расхода стали на дополнительные закладные изделия, кг

Марка элемента	Изделия закладные													Всего
	Арматура класса							Прокат марки						
	AI			AIII				ВСт3кп2						
	ГОСТ 5781-82							ГОСТ 19903-74						
	ф6		Итого	ф22	ф12	ф10	ф8	Итого	-10	-8	-6		Итого	
К66-11-5; К66-18-6	0,2		0,2	1,8	2,0	3,0	0,2	7,0	4,6	15,6	2,3		22,5	29,7

1. * размеры для справок.
2. Ⓐ знак ориентации наносить несмываемой краской.

Обозначение	Марка
ТП 903-1-245.87 КЖИ.В0	К66-11-5
-01	К66-13-5

Привязан

Инв. №

Нач. отд.	Бурзин	
Н. контр.	Конева	
Гл. спец.	Конева	
Рук. гр.	Глебкова	
Ст. инж.	Александрова	
Инж.	Маховский	
Провер.	Прядухина	

ТП 903-1-245.87 КЖИ.В.0

Колонна К66-11-5; К68-13-5

Стадия	Масса	Масштаб
Р	2,0т	1:50
Лист	Листов 1	

Проектный институт №2

Копировал [illegible]-22192-09 13 Формат

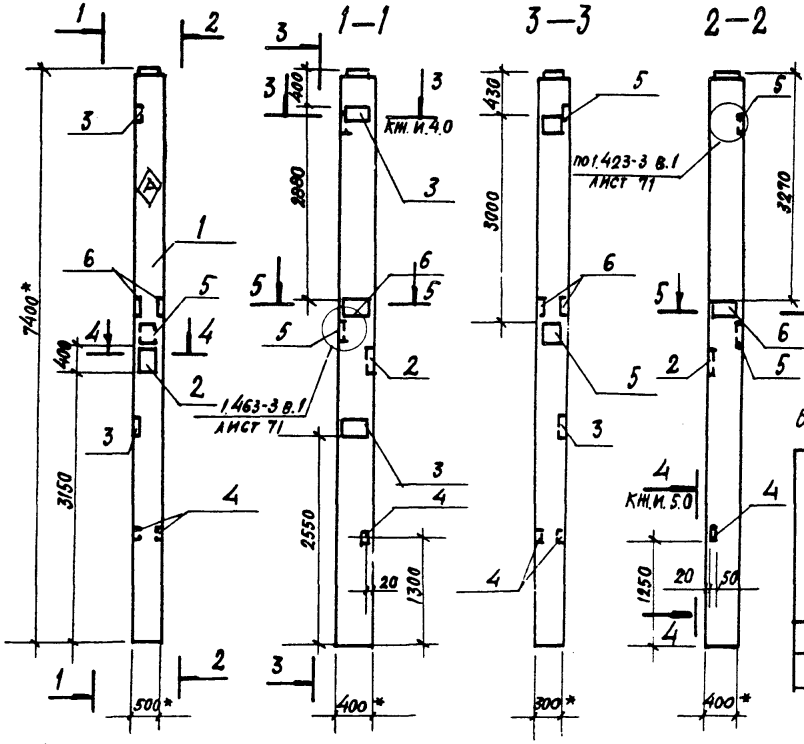

Формат	Зона	Поз.	Обозначение	Наименование	Кол. на исп. КЖ.И.9.0 –	01	Прим.
				Документация			
			1.465-3 в.1	Узлы установки			
А3			ТП903-1-245.87 КЖ.И.4.0; 5.0	закладных изделий			
				Пояснительная записка			
			1.463-3 в. 0-1				
				Сборочные единицы			
		1	1.423-3 в.3	Колонна К66-11	1		
				К66-13		1	
		2	1.400-15 в.1 160	Изделие закладное МН148-3	1	1	
		3	1.400-6/76 в.1	М7-3	2	4	
А4		4	ТП903-1-245.87 КЖ.И.53.0	М1	2	2	
		5	1.423-3 в.2	НМ1-6	2	2	
		6	1.400-6/76 в.1	М4	2		

Ведомость расхода стали на дополнительные закладные изделия, кг

Марка элемента	Изделия закладные												Всего
	Арматура класса								Прокат марки				
	AI			AIII					ВСт3 кп2				
	ГОСТ 5781-82			ГОСТ 5781-82					ГОСТ 19903-74				
	ф6		Итого	ф22	ф14	ф12	ф10	Итого	-6	-8	-10	Итого	
К66-11-6	0,4		0,4	3,2	3,1	6,2	1,8	14,3	0,6	19,8	7,1	27,5	42,2
К66-13-6	0,4		0,4	3,2	3,1	4,0	3,6	13,9	0,6	22,0	7,1	29,7	44,0

1. * размеры для справок.
2. ◇ знак ориентации нанести несмываемой краской.

Обозначение	Марка
ТП903-1-245.87 КЖ.И.9.0	К66-11-6
-01	К66-13-6

Привязан

Инв. №

Нач. отд.	Бурзин	
Н. контр.	Конева	
Гл. спец.	Конева	
Рук. гр.	Глебкова	
Ст. инж.	Александрова	
Инж.	Махновский	
Провер.	Прядухина	

ТП 903-1-245.87 КЖ.И.9.0

Колонна (К66-11-6; К66-13-6)

Стадия	Масса	Масштаб
Р	2,0т	1:50
Лист	Листов 1	

Проектный институт №2

Копировал Ref – 22192-09 14 Формат

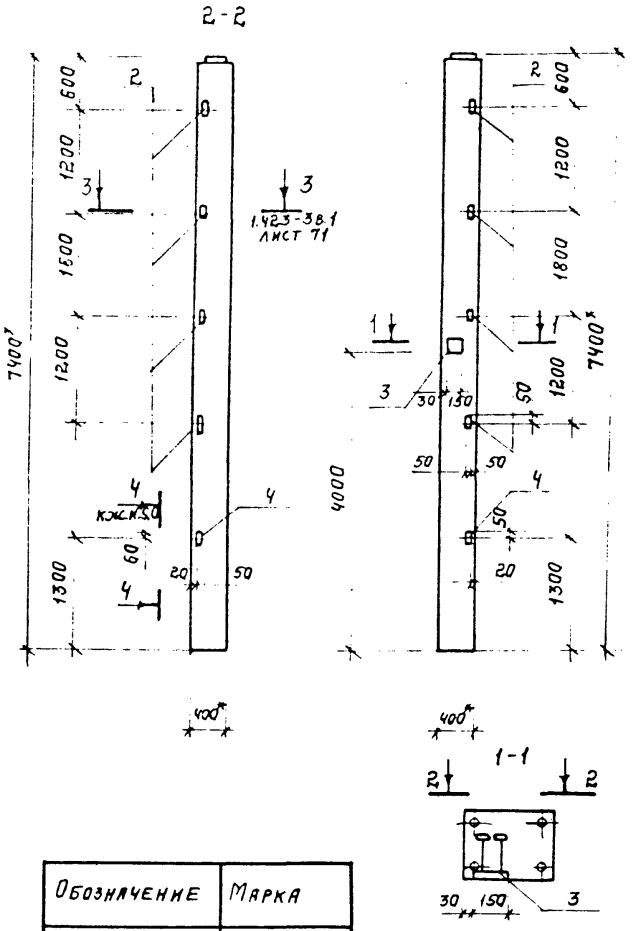

Обозначение	Марка
ТП 903-1-245.87 Кжс.и.10.0	К66-11-7
-01	К66-13-7

Формат	Зона	Поз.	Обозначение	Наименование	Кол. на марку кжс.и.10.0 —	Кол. на марку кжс.и.10.0 -01	Примеч.
				Документация			
			1.423-3 в.1	Узлы установки закладных			
А3			ТП-903-1-245.87. Кжс.и. 6.0	изделий			
			1.423-3 в. 0-1	Пояснительная записка			
				Сборочные единицы			
		1	1.423-3 в.3	Колонна К66-11	1		
			1.423-3 в.3	К66-13	4	1	
		2	1.423-3 в.2	Изделие закладное М1-13	4	4	
		3	1.400-6/76	М6-1	1	1	
А4		4	ТП-903-1-245.87. Кжс.и. 53.0	М-1	2	2	

Ведомость расхода стали на дополнительные закладные изделия, кг.

Марка элемента	Изделия закладные									Всего
	Арматура класса				Прокат марки					
	AIII				ВСт3пс6		ВСт3кп2			
	ГОСТ 5781-82				ГОСТ 8509-72		ГОСТ 19903-74			
	Ф10	Ф12	Ф22	Итого	L63x6	Итого	δ=6	δ=8	Итого	
К66-11-7; К66-13-7	0,4	0,96	0,4	1,76	5,8	5,8	0,9	1,4	2,3	9,86

1.*/ Размеры для справок.

Нач.отд.	Бэрзин		
Н. контр.	Конева		
Гл.спец.	Конева		
Рук.гр.	Глебкова		
Ст.инж.	Александрова		
Исполн.	Бондарь		
Провер.	Александрова		

ТП-903-1-245.87 Кжс.и.10.0

Колонна (К66-11-7; К66-13-7)

Стадия	Масса	Масштаб
Р	2,2т	1:50
Лист	Листов 1	

Проектный институт №2

Привязан:

Инв. №

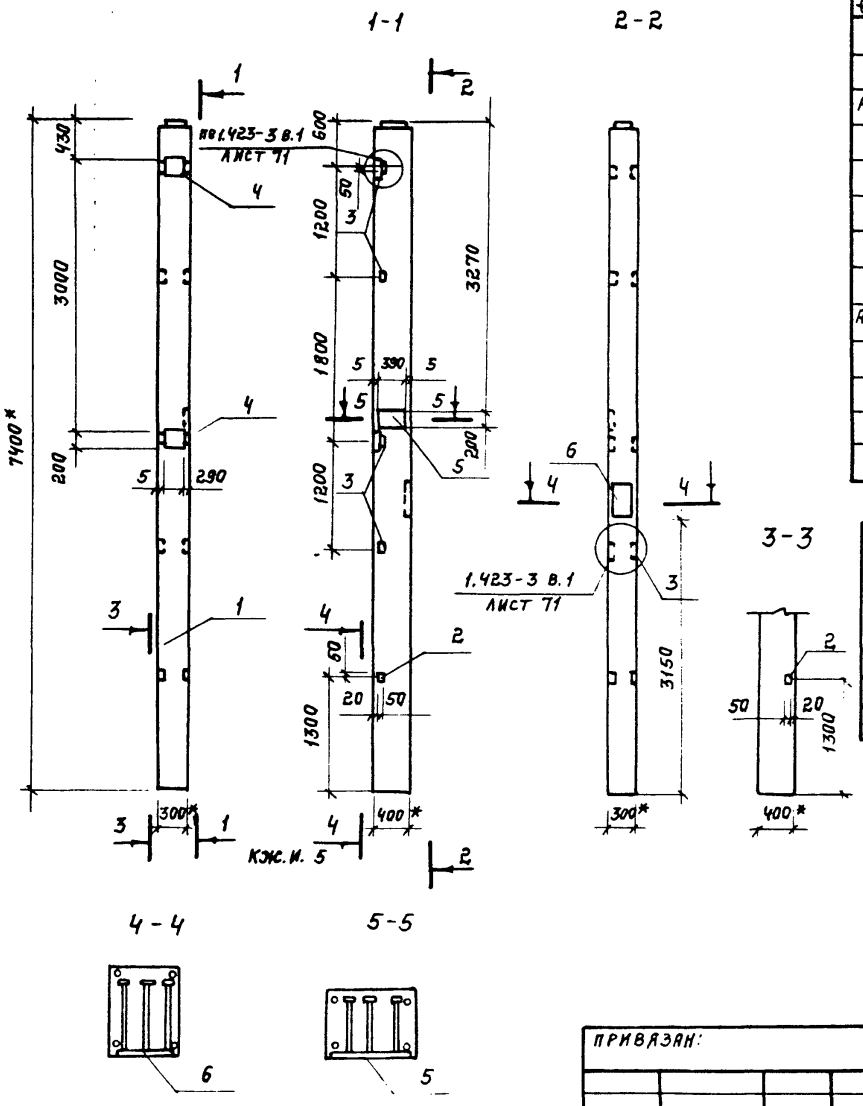

Формат	Зона	Поз.	Обозначение	Наименование	Кол. на исп. кж.и.11.0 —	01	Прим.
				Документация			
			1.423-3 в.1	Узлы установки закладных			
А3			ТП-903-1-245.87 кж.и. 5.0	изделий			
			1.423-3 в. 0-1	Пояснительная записка			
				Сборочные единицы			
		1	1.423-3 в.1	Колонна К66-11-8	1		
				К66-13-8		1	
А4		2	ТП-903-1-245.87. кж.и. 53.0	Изделие закладное М1	2	2	
		3	1.423-3 в.2	М1-13	4	4	
		4	1.423-3 в.2	НМ1-6	2	2	
		5	1.400-6/76	М7-3	1	1	
		6	1.400-15 в.1 160	МН148-3	1	1	

Ведомость расхода стали на дополнительные закладные изделия, кг.

Марка элемента	Изделия закладные													Всего
	Арматура класса							Прокат марки						
	А-I		А-III					ВСт3пс6		ВСт3 кп2				
	ГОСТ 5781-82							ГОСТ 8509-72		ГОСТ 19903-74				
	Ф6	Итого	Ф10	Ф12	Ф14	Ф22	Итого	L63x5	Итого	-6	-8	-10	Итого	
К66-11-8; К66-13-8	0,6	0,6	0,9	4,56	3,1	3,2	11,76	5,76	5,76	0,6	17,1	5,5	23,2	41,32

1.* Размеры для справок.

Обозначение	Марка
ТП903-1-245.87 кж.и.11.0	К66-11-8
-01	К66-13-8

Нач.отд.	Бурзин	
Н.контр.	Конева	
Гл.спец.	Конева	
Рук.гр	Глебкова	
Ст.инж.	Александрова	
Инжен.	Яшина	
Пров.	Александрова	

ТП-903-1-245.87 кж.и. 11.0

Колонна (К66-11-8; К66-13-8).

Стадия	Масса	Масштаб
Р	2,0 т	1:50

Лист | Листов 1

ПРИВЯЗАН:

ИНВ. №

ПРОЕКТНЫЙ ИНСТИТУТ №2

22192-09 16 Копировал: Формат

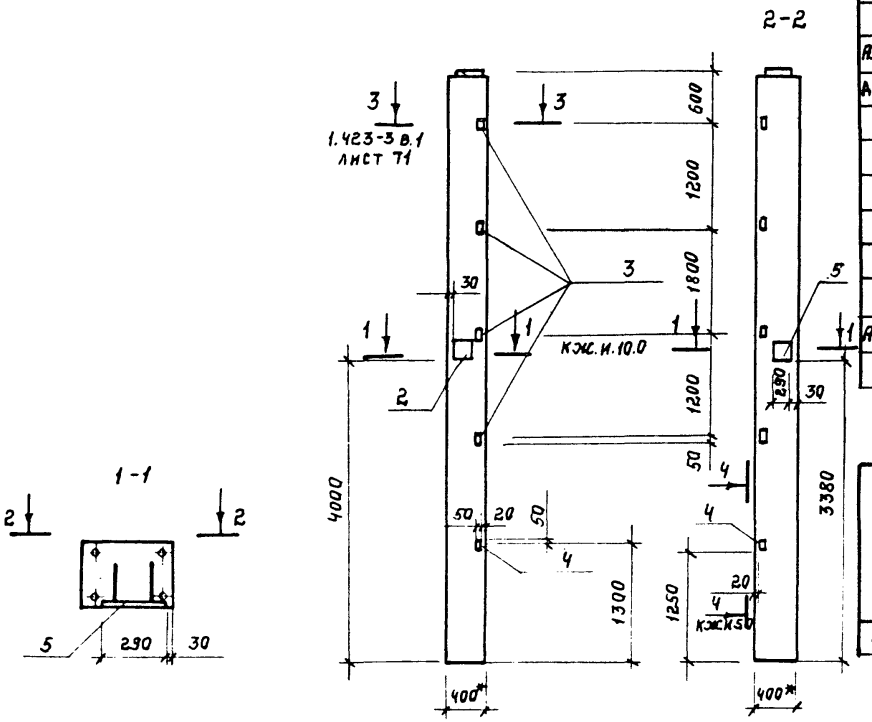

Формат	Зона	Поз.	Обозначение	Наименование	Кол. на исп. кж.и.12.0 —	01	Прим.
				Документация			
			1.423-3 в.1	Узлы установки закладных			
А3			ТП-903-1-245.87 кж.и. 5.0	изделий			
А3			ТП.903-1-245.87 кж.и. 10.0				
			1.423-3 в.0-1	Пояснительная записка			
				Сборочные единицы			
		1	1.423-3 в.3	Колонна К66-11	1		
				К66-13		1	
		2	1.400-6/76	Закладное изделие М6-1	1	1	
		3	1.423-3 в.2	М1-13	4	4	
А4		4	ТП.903-1-245.87 кж.и. 53.0	М1	2	2	
		5	1.400-6/76	М4-19	1	1	

Ведомость расхода стали на закладные изделия, кг.

Марка элемента	Изделия закладные										Всего
	Арматура класса					Прокат марки					
	А III					ВСт3пс6		ВСт3 кп2			
	ГОСТ 5781-82					ГОСТ 8509-72		ГОСТ 19903-74			
	ф8	ф10	ф12	ф22	Итого	L63x5	Итого	-6	-8	Итого	
К65-11-9; К66-13-9	0,2	0,4	0,56	0,4	1,56	5,76	5,76	4,9	1,4	6,3	13,62

Обозначение	Марка
ТП-903-1-245.87 кж.и.12.0	К66-11-9
-01	К66-13-9

1.* Размеры для справок

Нач.отд.	Бурзин	
Н.контр.	Конева	
Гл.спец.	Конева	
Рук.гр.	Глебкова	
Ст.инж.	Александрова	
Инж.	Яшина	
Пров.	Прядухина	

ПРИВЯЗАН:

ИНВ. №

ТП-903-1-245.87 кж.и. 12.0

Колонна (К66-11-9; К66-13-9)

Стадия	Масса	Масштаб
Р	2,0 т	1:50

Лист | Листов 1

ПРОЕКТНЫЙ ИНСТИТУТ № 2

22192-09 17 Копировал: Шелеш. Формат

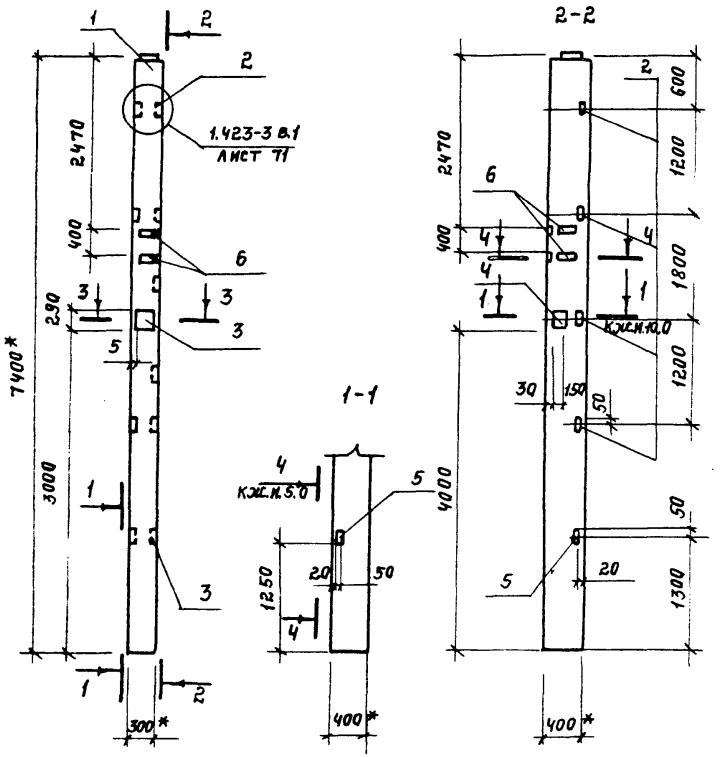

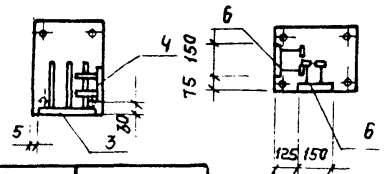

Обозначение	Марка
ТП 903-1-245.87 КЖС.И.13.0	К66-11-10
-01	К66-13 10

Формат	Зона	Поз.	Обозначение	Наименование	Кол. на лист КЖС.И.13.0 —	Кол. на лист КЖС.И.13.0 01	Прим.
				Документация			
			1.423-3 в.1	Узлы установки закладных изделий			
А3			ТП-903-1-245.87 КЖС.И. 5.0				
А3			ТП-903-1-245.87 КЖС.И. 10.0				
			1.423-3 в.0-1	Пояснительная записка			
				Сборочные единицы			
		1	1.423-3 в.3	Колонна К66-11	1		
				К66-13		1	
		2	1.423-3 в.2	Изделие закладное М1-13	4	4	
		3	1.400-6/76	М4-19	1	1	
		4	1.400-6/76	М6-1	1	1	
А4		5	ТП903-1-245.87 КЖС.И. 53.0	М1	2	2	
		6	1.400-15 в.1 110	МН102-6	4	4	

Ведомость расхода стали на дополнительные закладные изделия, кг.

Марка элемента	Изделия закладные										Всего
	Арматура класса AIII					Прокат марки Вст3 пс6		Вст3 кп2			
	ГОСТ 5781-82					ГОСТ 8509-72		ГОСТ 19903-74			
	ф8	ф10	ф12	ф22	Итого	L63х5	Итого	-δ=6	-δ=8	Итого	
К66-11-10; К66-13-10	0,2	0,4	0,96	0,4	1,96	5,8	5,8	4,9	1,4	6,3	14,1

1.* Размеры для справок.

Нач.отд.	Бурзин	
Н.контр.	Конева	
Гл.спец.	Конева	
Рук.гр.	Глебкова	
Ст.инж.	Александрова	
Исполн.	Бондарь	
Провер.	Александрова	

Привязан:

Инв. №

ТП-903-1-245.87 КЖС.И. 13.0

Колонна (К66-11-10, К66-13-10).

Стадия	Масса	Масштаб
Р	2т	1:50
Лист	Листов 1	

Проектный институт №2

22192-09 18 Копировал: Шелег. Формат

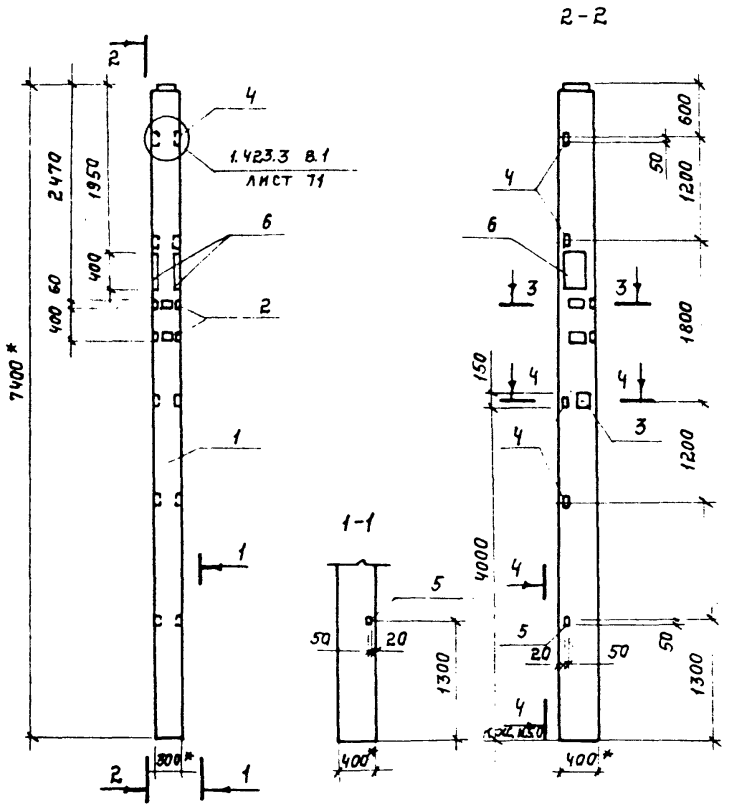

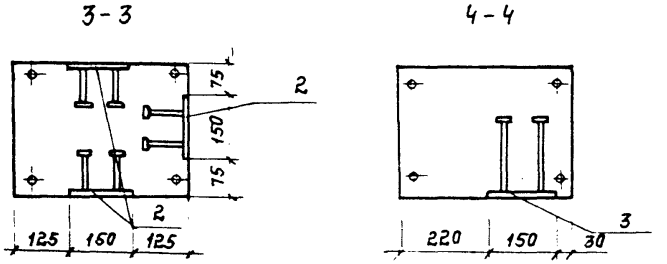

Формат	Зона	Поз.	Обозначение	Наименование	Кол. на изд. КЖС.И.14.0 —	Кол. на изд. КЖС.И.14.0 -01	Прим.
				Документация			
			1.423-3 в.1	Узлы установки закладных			
А3			ТП 903-1-245.87 КЖС.И. 5.0	изделий			
			1.423-3 в. 0-1	Пояснительная записка			
				Сборочные единицы			
		1	1.423-3 в. 3	Колонна К66-11	1		
				К66-13		1	
		2	1.400-15 в.1 110	Изделие закладное МН102-6	6	6	
		3	1.400-6/76	М6-1	1	1	
		4	1.423-3 в. 2	М1-13	4	4	
А4		5	ТП903-1-245-87 КЖС.И.53.0	М1	2	2	
		6	1.400-15 в.1 140	МН142-6	2	2	

Марка элемента	Арматура класса AIII ГОСТ 5781-82					Прокат марки ВСт 8 пс 6 ГОСТ 8509-72		Прокат марки ВСт 3 кп 2 ГОСТ 19903-74			Всего
	ф8	ф10	ф12	ф22	Итого	L63х5	Итого	-6	-8	Итого	
К66-11-11	0,6	1,2	0,56	0,4	2,76	5,76	5,76	3,3	16,4	19,7	44,62
К66-13-11	0,6	1,2	0,56	0,4	2,76	5,76	5,76	3,3	16,4	19,7	44,62

Обозначение	Марка
ТП903-1-245.87 КЖС.И.14.0	К66-11-11
-01	К66-13-11

1.* Размеры для справок.

Нач.отд.	Бурзин		
Н.контр.	Конева		
Гл.спец.	Конева		
Рук.гр.	Глебкова		
Ст.инж.с.	Александрова		
Инж.	Яшина		
Пров.	Александрова		

ТП-903-1-245.87 КЖС.И. 14.0

Колонна (К65-11-11; К66-13-11).

Стадия	Масса	Масштаб
Р	2,0 т	1:50
Лист	Листов 1	

Проектный институт №2

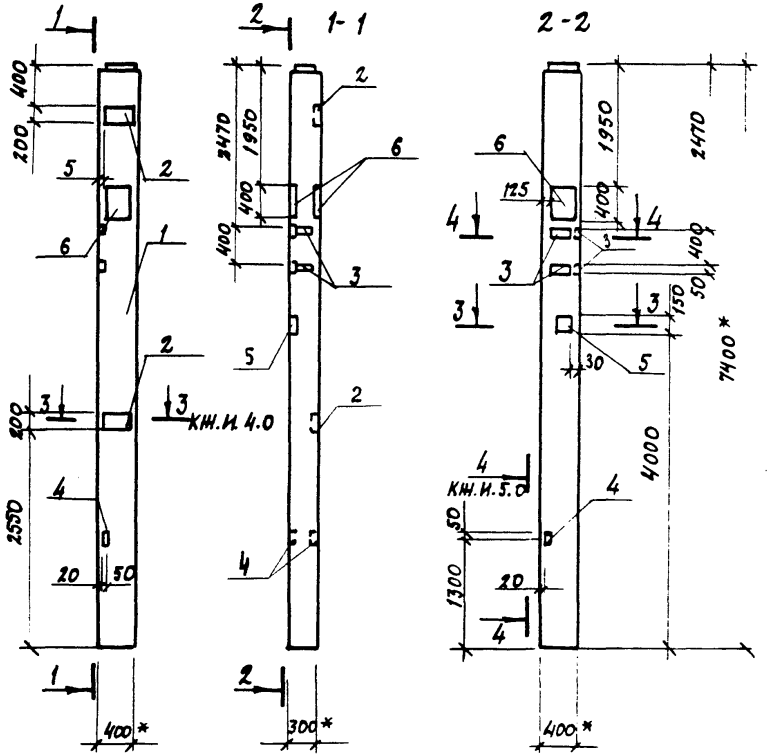

Обозначение	Марка
ТП903-1-245.87 КЖ.И.К*	К66-11-12
- 01	К66-13-12

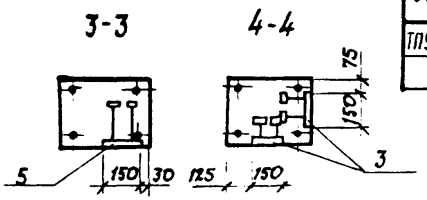

Формат	Зона	Поз.	Обозначение	Наименование	Кол. на изд. КЖ.И. 15.0 –	01	Прим.
				Документация			
А3			ТП903-1-245.87 КЖ.И 40,50	Узлы установки			
				закладных изделий			
			1.423-3 в.0-1	Пояснительная записка			
				Сборочные единицы			
		1	1.423-3 в.3	Колонна К66-11	1		
				К66-13		1	
		2	1.400.6-6/76	Изделие закладное М7-3	2	2	
		3	1.400.15 в.1 110	МН102-6	4	4	
А4		4	ТП903-1-245.87 КЖ.И.530	М1	2	2	
		5	1.400-6/76	М6-1	1	1	
		6	1.400-15 в.1 140	МН142-6	2	2	

Ведомость расхода стали на дополнительные закладные изделия, кг

Марка элемента	Изделия закладные								Всего
	Арматура класса				Прокат марки				
	AIII				Вст3кп2				
	ГОСТ 5781-82				ГОСТ 19903-74				
	ф22	ф10	ф8	Итого	δ=8	δ=6		Итого	
К66-11-12; К66-13-12	0,40	3	0,4	3,0	13,20	13,8		27	30,8

Нач. отд.	Бурзин		
Н. контр.	Конева		
Гл. спец.	Конева		
Рук. гр.	Глебкова		
Ст. инж.	Александрова		
Исполн.	Мухновский		
Провер.	Александрова		

Привязан

Инв. №

ТП 903-1-245.87 КЖ.И. 15.0

Колонна (К66-11-12; К66-13-12)

Стадия	Масса	Масштаб
Р	2,0т	1:50
Лист	Листов 1	

Проектный институт №2

Копировал:

Формат

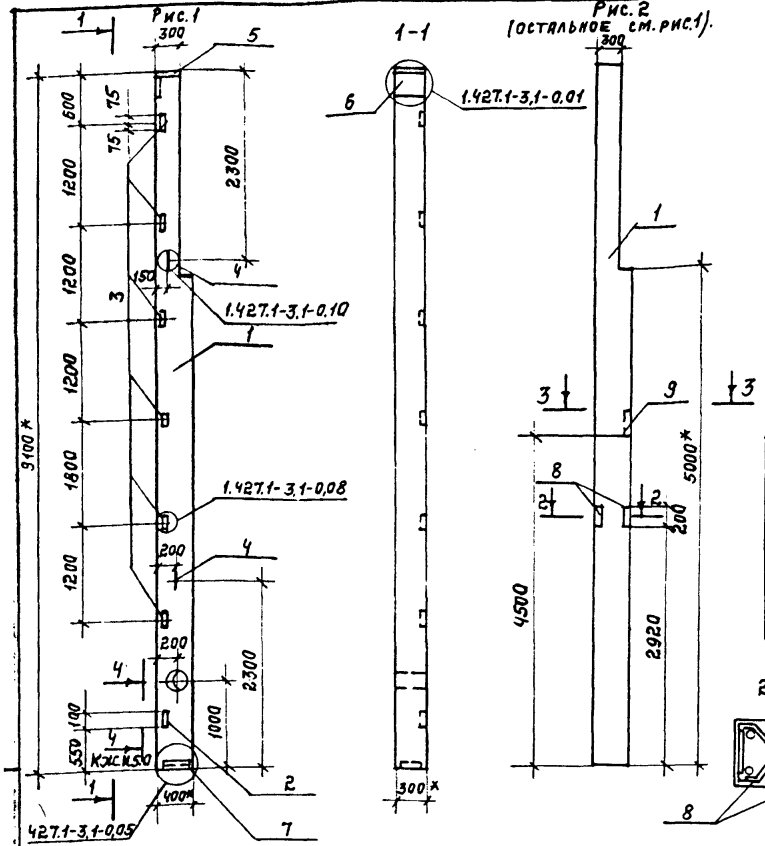

Формат	Зона	Поз.	Обозначение	Наименование	Кол. на исполнение КЖС.И. 16.0 —	-01	-02	-03	Примеч.
				Документация					
			1.427.1-3.1-00. ТО	Техническое описание	X	X	X	X	
			1.427.1-3.1-0,01; 05	Узлы установки закладных					
А3			ТП903-1-245.87 КЖС.И.5.0	изделий					
			1.427.1-3.1-0, 08; 10		X	X	X	X	
				Сборочные единицы					
			1.427.1-3.1	Колонна 6КФ91-1	1				
				6КФ91-2		1			
				6КФ91-1			1		
				6КФ91-2				1	
А4		2	ТП903-1-245.87 КЖС.И.53.0	Изделие закладное М1	2	2	2	2	
		3	1.427.1-3.2-0,20,0	МН2	6	6	6	6	
		4	1.427.1-3,2-0,21.0-00	МН34	2	2	2	2	
		5	1.427.1-3,2-0,06.0	МН1	1	1	1	1	
		6	1.427.1-3,2-0,08.0	МН3	1	1	1	1	
		7	1.427.1-3,2-0,12.0-01	МН8	1	1	1	1	
		8	1.400-6/76	М4-10-4			2	2	
		9	1.400-6/76	М6-1	1	1			

1.* РАЗМЕРЫ ДЛЯ СПРАВОК.

Обозначение	Марка	Рис.
ТП903-1-245.87 КЖС.И.16.0	6КФ91-1-1	1
-01	6КФ91-2-1	1
-02	6КФ91-1-2	2
-03	6КФ91-2-2	2

Привязан:

Инв №

Ведомость расхода стали на дополнительные закладные изделия, кг

Марка	Изделия закладные															Всего
	Арматура класса								Прокат марки							
	AI		AIII						Вст3кп2				Вст3кп2			
	ГОСТ 5781-82								ГОСТ 8509-72				ГОСТ 19903-74			
	ф14	Итого	ф22	ф8	ф10	ф14	ф12	Итого	L80×7	L90×6	L63×5	Итого	-8	-10	-5	Итого
6КФ91-1-1 6КФ91-2-1	3,2	3,2	0,6		3,58	3,0	1,2	8,38		5,0	8,4	13,4	7,1	4,7	0,4	12,2	37,2
6КФ91-1-2 6КФ91-2-2	3,2	3,2	0,6	0,8	3,94	3,0	1,2	9,54	6,8	5,0	8,4	20,2	5,7	4,7	0,4	10,8	43,74

Нач.отд	Бурзин	
Н.контр.	Конева	
Гл.спец.	Конева	
Рук.гр.	Глебкова	
Ст.инж.	Александрова	
Инж.сен.	Ашина	
Пров.	Прядухина	

ТП-903-1-245.87 КЖС.И. 16.0

Колонна (6КФ91-1-1; 6КФ91-2-1; 6КФ91-1-2; 6КФ91-2-2)

Стадия	Масса	Масштаб
Р	2,4т	1:50
Лист	Листов 1	

Проектный институт №2

22192-09 21 Копировал: Телеш. Формат

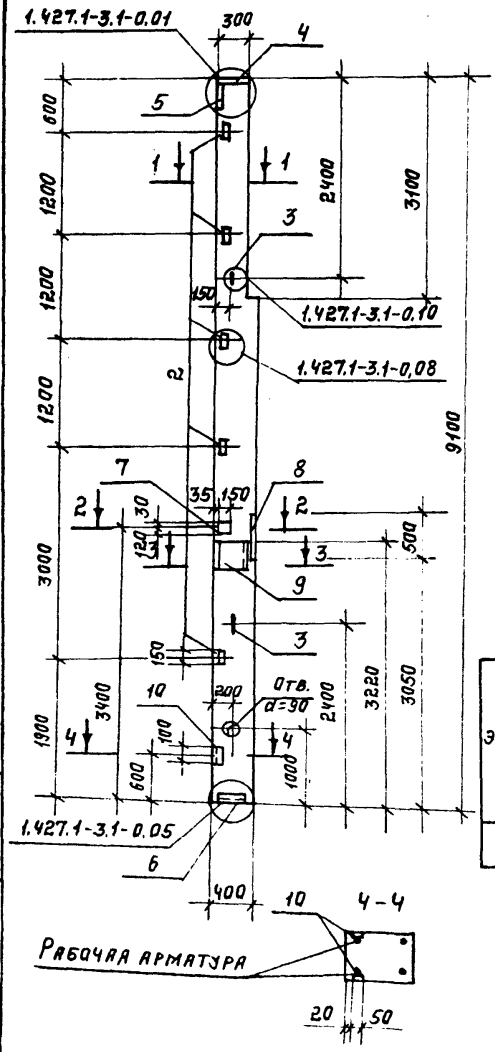

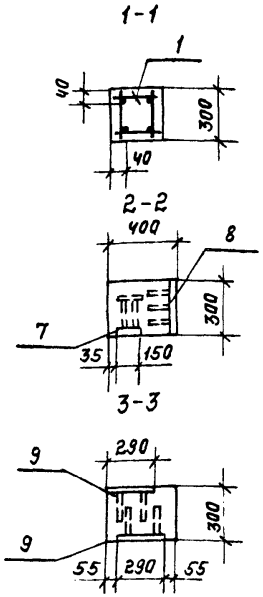

Формат	Зона	Поз.	Обозначение	Наименование	Кол.	Примеч.
				Документация		
			1.427.1-3.1-00.ТО	Техническое описание	X	
			1.427.1-3.1-0,01; 05; 0,8; 10	Узлы установки закладных изделий	X	
				Сборочные единицы		
13		1	ТП-903-1-245.87 КЖС.И. 17.1	Каркас пространственный КП1	1	
		2	1.427.1-3,2-0.20.0	Изделие закладное МН28	5	
		3	1.427.1-3,2-0.21.0	МН34	2	
		4	1.427.1-3,2-0.06.0	МН1	1	
		5	1.427.1-3,2-0.08.0	МН3	1	
		6	1.427.1-3,2-0.12.0	МН8	1	
		7	1.400-15 В.1. 210	МН201-4	1	
		8	1.400-15 В.1. 170	МН155-6	1	
		9	1.400.6/76 В.1	МО-15-1	2	
А4		10	ТП-903-1-245.87 КЖС.И. 53.0	М1	2	
				Материалы		
				Бетон класса В15	1,0	м³

Марка элемента	Изделия арматурные						Изделия закладные																	Общий расход
	Арматура класса					Всего	Прокат марки			Арматура класса													Всего	
	А-I			А-III			ВСт.3 кп.2			А-I	А-III													
	ГОСТ 5781-82						ГОСТ 8509-72			ГОСТ 19903-74							ГОСТ 5781-82							
	Ф6	Ф8	Итого	Ф25	Итого		L63х5	L90х6	Итого	-5	-8	-10	-12	Итого	Ф14	Итого	Ф10	Ф12	Ф14	Ф16	Ф22	Итого		
К1	2,4	14,5	16,9	158,1	158,1	175,0	7,0	5,0	12,0	0,4	5,7	22,7	17,2	46,0	3,2	3,2	3,4	2,2	7,5	3,0	0,6	16,7	77,9	252,9

Нач.отд	Бурзин	
Н.контр.	Конева	
Гл.спец	Конева	
Рук.гр.	Лебкова	
Ст.инж.с.	Александрова	
Исполн.	Устовалова	
Провер.	Александрова	

ТП-903-1-245.87 КЖС.И. 17.0

Колонна К1

Стадия	Масса	Масштаб
Р	2,5т	1:50
Лист	Листов 1	

Проектный институт №2

Привязан:

Инв. №

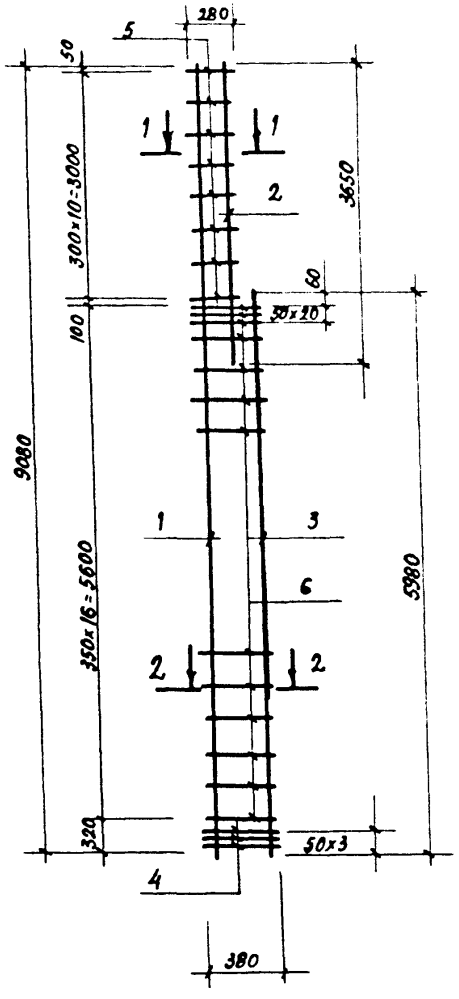

1-1

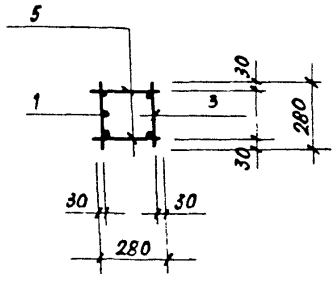

2-2

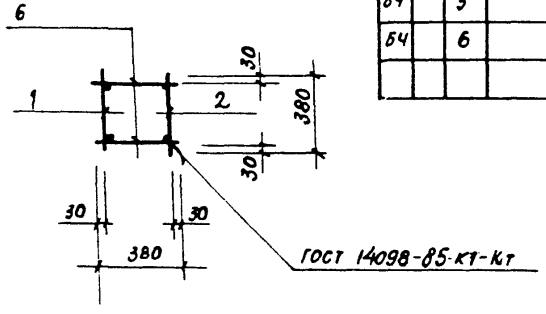

Формат	Зона	Поз.	Обозначение	Наименование	Кол.	Примеч.
				Документация		
А4			ТП 903-245.87 КЖ и ТУ1	Технические условия на		
				изготовление арматурных		
				и закладных изделий	X	
				Сборочные единицы		
А3		1	ТП 903-1-245.87 КЖ.И.17.2	Каркас плоский КР1	1	
А3		2	ТП 903-1-245.87 КЖ.И.17.2	КР2	1	
А3		3	ТП 903-1-245.87 КЖ.И.17.2	КР3	1	
А4		4	1.427.1-3.2-Д04.0	Сетка арматурная С2	3	
				Детали		
Б4		5		АI-8-ГОСТ 5781-82 ℓ=280	22	0,11
Б4		6		АI-8-ГОСТ 5781-82 ℓ=380	38	0,15

Нач. отд	Бурзин		
Н. контр.	Конева		
Гл. спец.	Конева		
Рук. гр.	Глебкова		
Ст. инж.	Александрова		
Исполн.	Махновский		
Провер.	Александрова		

Привязан

Инв. №

ТП 903-1-245.87 КЖ.И.17.1

Каркас пространственный КП1

Стадия	Масса	Масштаб
Р	175,0	1:50
Лист	Листов 1	

ПРОЕКТНЫЙ ИНСТИТУТ №2

Копировал ВВ - 22192-09 23 Формат

Рис. 1

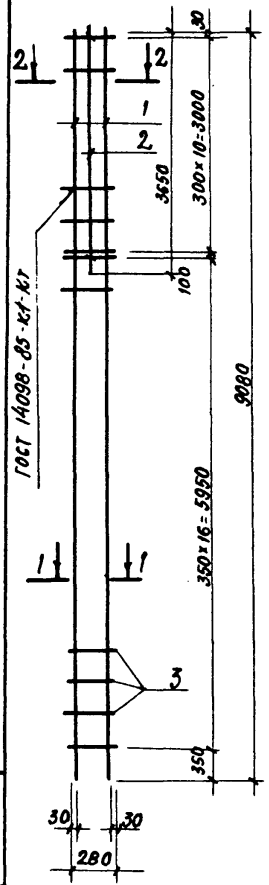

Рис. 2

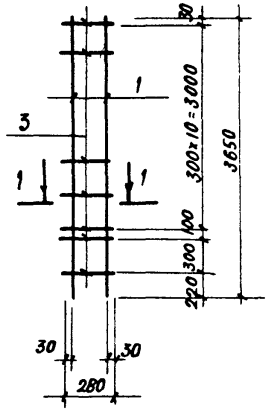

Рис. 3

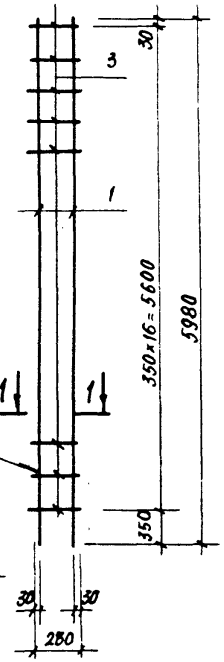

ГОСТ 14098-85 К1-К1

1-1 2-2

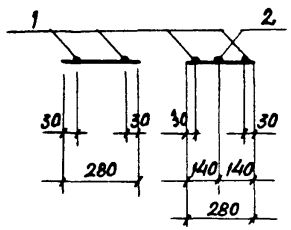

Формат	Зона	Поз.	Обозначение	Наименование	Кол. на испол. КЖ.И. 17.2 —	01	02	Примечан.
				Документация				
А4			ТП903-1-24587 КЖ.И.ТУ	Технические условия на изготовление арматурных и закладных изделий				
				Детали				
Б.Ч.		1		AIII-25-ГОСТ 5781-82 ℓ=9080	2			35,0 кг
Б.Ч.				AIII-25 ГОСТ 5781-82 ℓ=3650		2		14,1 кг
Б.Ч.				AIII-25 ГОСТ 5781-82 ℓ=5980			2	23,0 кг
Б.Ч.		2		AIII-25 ГОСТ 5781-82 ℓ=3650	1			14,1 кг
Б.Ч.		3		AI-8-ГОСТ 5781-82 ℓ=280	28	13	17	0,11

Обозначение	Марки	Масса	Рис.
-КЖ.И.17.2	КР1	87.1	1
-01	КР2	29.6	2
-02	КР3	48.0	3

Привязан

Инв.№

Нач.отд.	Бурзин	
Н.контр.	Конева	
Гл.спец.	Конева	
Рук.гр.	Глебкова	
Ст.инж.	Александрова	
Испол.	Пустовалова	
Провер.	Александрова	

ТП 903-1-245.87 КЖ.И.17.2

Каркас плоский (КР1, КР2, КР3)

Стадия	Масса	Масштаб
Р	см. табл.	1:50
Лист	Листов 1	

ПРОЕКТНЫЙ ИНСТИТУТ №2

Копировал 22192-09 24 Формат

Рис.1

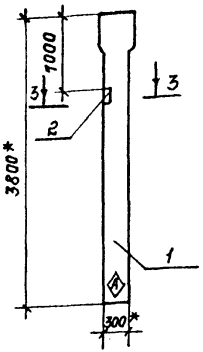

Рис.2

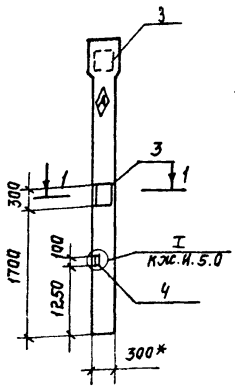

2-2

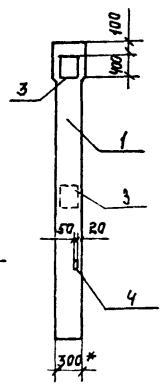

1-1

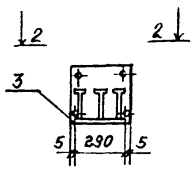

3-3

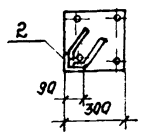

Обозначение	Марка	Рис.
ТП903-1-245.87 КЖС.И.18.0	К30-6-1	1
-01	К30-6-4	2

Формат	Зона	Поз.	Обозначение	Наименование	Кол. на марку КЖС.И.18.0 —	01	Прим.
				Документация			
А3			ТП903-1-245.87 КЖС.И.5.0	Узлы установки закладных изд.			
А3			ТП903-1-245.87 КЖС.И.7.0				
			1.423-3 в.0-1	Пояснительная записка			
				Сборочные единицы			
		1	1.423.3 в-1	Колонна К30-6	1	1	
		2	3.400-6/76	Закладное изделие МК4-22	1		
		3	1.400-6/76 в.1	М1-Т-8		2	
А4		4	ТП903-1-245.87 КЖС.И.53.0	М1		2	см.ук.1

1.**Закладное изделие М1 приварить к арматуре каркаса колонны.

Ведомость расхода стали на дополнительные закладные изделия

Марка элемента	Изделия закладные										Общий расход
	Арматура класса AIII ГОСТ 5781-82					Прокат марки Вст3кп2 ГОСТ 19903-74					
	ф8	ф14	ф22		Итого	-δ=5	-δ=6	-δ=10		Итого	
К30-6-1	0,3				0,3		1,1			1,1	1,4
К30-6-4		4,0	0,6		4,6	0,4		16		16,4	21.0

1. * Размеры для справок.
2. Ⓐ Знак ориентации нанести несмываемой краской.

Привязан:

Инв. №

Нач.отд.	Бурзин		
Н.контр.	Конева		
Гл.спец.	Конева		
Рук.гр.	Глебкова		
Ст.инж.с.	Александрова		
Инженер.	Яшина		
Пров.	Александрова		

ТП903-1-245.87 КЖС.И. 18.0

Колонна (К30-6-1; К30-6-4)

Стадия	Масса	Масштаб
Р	0,93	1:50
Лист	Листов 1	

Проектный институт №2

22192-09 25 Копировал: Тележ. Формат

Альбом I

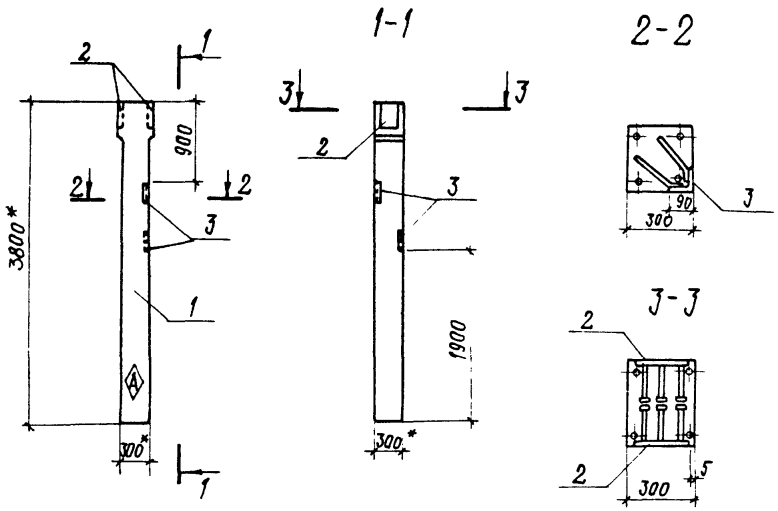

			Обозначение	Наименование	Кол.	Примеч.
				Документация		
			1.423-3 в.0-1	Пояснительная записка		
				Сборочные единицы		
		1	1.423-3 в.1	Колонна К30-6	1	
		2	1.400-6/76	Закладное изделие М1-7-8	2	
		3	3.400-6/76	МИ4-22	2	

Ведомость расхода стали на дополнительные закладные изделия, кг

Марка элемента	Изделия закладные										Общий расход
	Арматура класса				Прокат марки						
	AIII				В Ст3 кп 2						
	ГОСТ 5781-82				ГОСТ 8509-72			ГОСТ 19903-74			
	ф10	ф14		Итого	L90×8		Итого	-10		Итого	
К30-6-2	1.8	4.0		5.8	7.6		7.6	16.0		16.0	29.4

1. * Размеры для справок.
2. ◈ Знак ориентации нанести несмываемой краской.

Привязан

Инв. №

Нач. отд.	Бурзин		
Н. контр.	Конева		
Гл. спец.	Конева		
Рук. гр.	Глебкова		
Ст. инж.	Александрова		
Инженер	Яшина		
Пров.	Александрова		

ТП 903-1-245.87 КЖИ.190

Колонна К30-6-2

Стадия	Масса	Масштаб
Р	0.93т	1:50
Лист	Листов 1	

Проектный институт №2

Копировал 22192-09 26 Формат

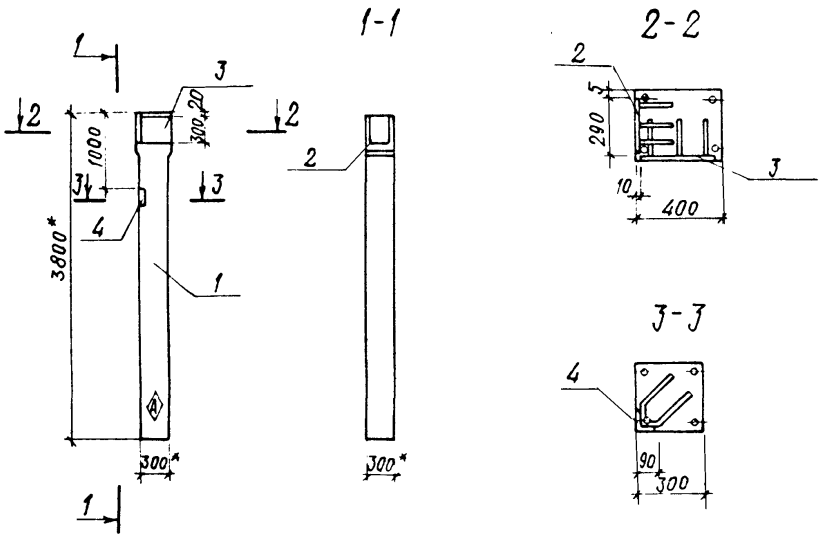

			Обозначение	Наименование	Кол.	Прим.
				Документация		
			1.423-3 в.0-1	Пояснительная записка	X	
				Сборочные единицы		
		1	1.423-3 в.1	Колонна К30-6	1	
		2	1.400-6/76	Закладное изделие М1-7-8	1	
		3	1.400-6/76	М1-1-3	1	
		4	3.400-6/76	МИ4-22	1	

Ведомость расхода стали на дополнительные закладные изделия, кг

Марка элемента	Изделия закладные								Общий расход
	Арматура класса AIII				Прокат марки Вст3кп2				
	ГОСТ 5781-82				ГОСТ 19903-74				
	ф14			Итого	-10	Итого	∠90×8	Итого	
К30-6-3	4.9			4.9	18.4	18.4	2.7	2.7	26.0

1. * Размеры для справок.
2. Ⓐ Знак ориентации нанести несмываемой краской.

Привязан

Инв. №

Нач. отд.	Бурзин		
Гл. констр.	Конева		
Рук. гр.	Глебкова		
Ст. инж.	Александрова		
Инженер	Яшина		
Пров.	Александрова		

ТП903-1-245.87 КЖ.И.20.0

Колонна К30-6-3

Стадия	Масса	Масштаб
Р	930 кг	1:50
Лист	Листов 1	

Проектный институт №2

Копировал 22192-09 27 Формат

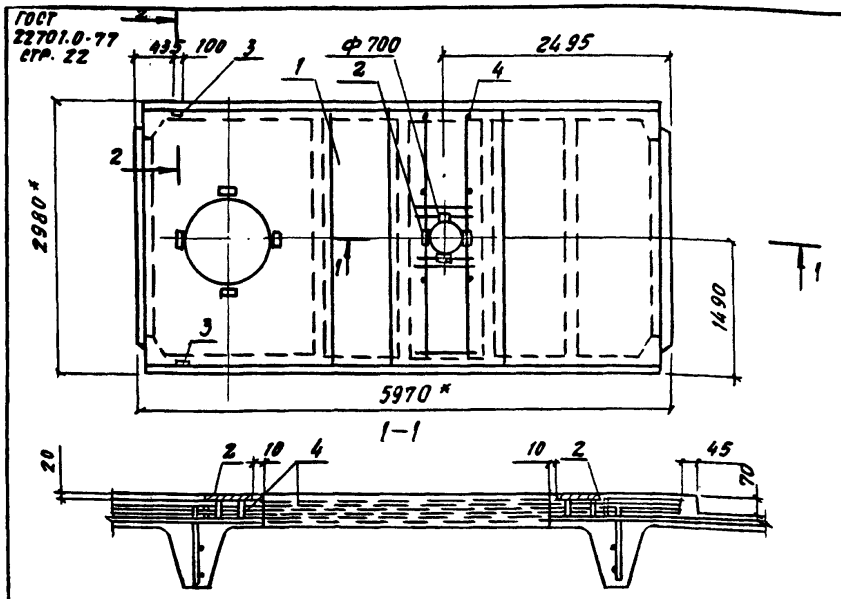

Формат	Зона	Поз.	Обозначение	Наименование	Кол.	Примечание
				Документация		
			ГОСТ 22701.0-77	Технические условия	X	
				Сборочные единицы		
		1	ГОСТ 22701.0-77	Плита покрытия ПВ10-3АтVII	1	
		2	ГОСТ 22701.0-77	Изделие закладное М6	4	
		3	ГОСТ 22701.0-77	М9	2	
АЧ		4	ТП903-1-245.87 КЖ.М-21.1	Каркас пространственный КП2	1	

1.* Размеры для справок.

Марка	Изделия арматурные			Изделия закладные								Всего	Общий расход
	Арматура класса		Всего	Арматура класса				Прокат марки					
	А-III			А-IV				Вст5. КП2		Вст3пс6			
	ГОСТ 5781-82			ГОСТ 5781-82				ГОСТ 103-76		ГОСТ 8509-72			
	Ф12	итого		Ф14	Ф10		итого	-δ:8	итого	L70·8	итого		
ПВ10-3АтVII-3	12.5	12.5	12.5	0.2	2.22		2.42	3.6	3.6	1.68	1.68	7.7	20.2

Привязан

Инв. №

Нач. отд.	Бурзин		ТП903-1-245.87 КЖ.М. 21.0
Н. контр.	Конева		
Гл. спец.	Конева		
Рук. гр.	Глебова		Плита покрытия ПВ10-3АтVIIГ-3
Ст. инж.	Александрова		Стадия: Р; Масса: ; Масштаб: 1:50
Инж.	Маховская		Лист; Листов 1
Пров.	Александрова		Проектный институт №2

Копировал 22192-09 28 Формат

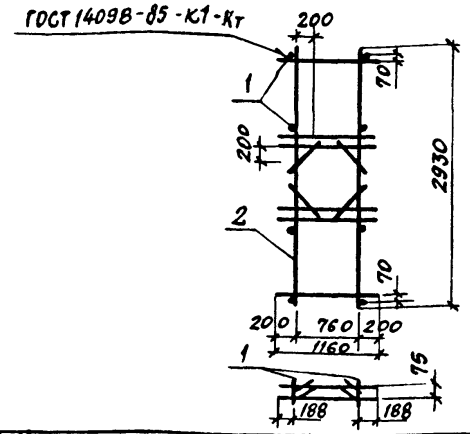

Формат	Зона	Поз.	Обозначение	Наименование	Кол.	Прим.
				Документация		
				Технические условия на		
				изготовление арматурных		
А4			ТП 903-1-245.87 КЖ.И ТУ	и закладных изделий	X	
				Сборочные единицы		
Б4		1		AIII-12 ГОСТ 5781-82 ℓ=75мм	8	6,66кг
Б4		2	ТП 903-1-245.87 КЖ.И 21.2	Каркас плоский КР4	2	

Привязан

Инв. №

ГИП	Любавин		
Нач.отд.	Бурзин		
Н.контр.	Конева		
Гл.конс.	Конева		
Рук.гр.	Глебкова		
Ст.инж.	Александрова		
Техник	Бондарь		
Пров.	Александрова		

ТП 903-1-245.87 КЖ.И. 21.1

Каркас пространственный КП2

Стадия	Масса	Масштаб
Р	13,95	1:20
Лист	Листов 1	

Проектный институт №2

Копировал Формат

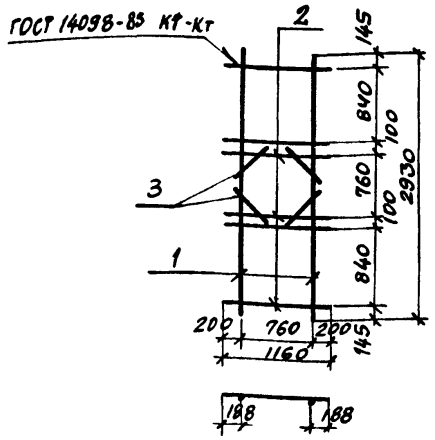

Формат	Зона	Поз.	Обозначение	Наименование	Кол.	Примеч.
				Документация		
				Технические условия на изго-		
				товление арматурных и зак-		
А4			ТП 903-1-245.87 КЖ.И.ТУ	ладных изделий	X	
				Детали		
Б4		1		AIII-12 ГОСТ 5781-82 ℓ=3050мм	2	2,71
Б4		2		ℓ=1160мм	6	1,03
Б4		3		ℓ=400мм	4	3,55

Привязан

Инв. №

Взам. инв. №

Подпись и дата

Инв. № подл.

ГИП	Любавин		
Нач.отд.	Бурзин		
Н.контр.	Конева		
Гл.конс	Конева		
Рук.гр.	Глебкова		
Ст.инж.	Александрова		
Техник	Бондарь		
Пров.	Александрова		

ТП 903-1-245.87 КЖ.И. 21.2

Каркас плоский КР4

Стадия	Лист	Листов
Р	13,04	1:20
Лист	Листов 1	

Проектный институт №2

22192-09 29 Копировал Формат

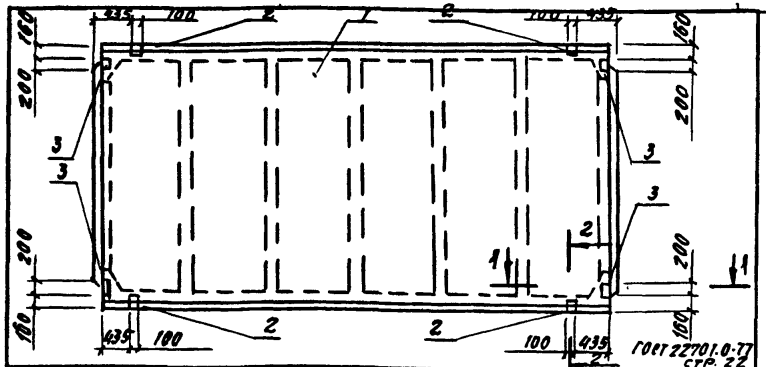

Форм.	Зона	Поз.	Обозначение	Наименование	Кол. на испол. КЖ.П.-22.0 —	01	02	Прим.
				Документация				
			ГОСТ 22701.0-77	Техническое условия				
				Сборочные единицы				
		1	ГОСТ 22701.1-77	Плита ПГ 1АТ VII Т	1			
		2	ГОСТ 22701.1-77	ПГ 2АТ VII Т		1		
		3	ГОСТ 22701.1-77	ПГ 3АТ VII Т			1	
		4	ГОСТ 22701.5-77	Изделие закладное М 8	4	4	4	
		5	ГОСТ 22701.5-77	М9	4	4	4	

Ведомость расхода стали на дополнительные закладные

Марка	Изделия закладные: Арматура класса A III, ГОСТ 5781-82, Ф14	Ф10	Итого	Прокат марки ВСт3 кп2, ГОСТ 19903-74, δ-6	Итого	ГОСТ 8568-77, δ 10-8	Итого	Всего
ПГ-1АТ VII-3	0.4	2.8	3.2	5.2	5.2	3.4	3.4	11.8
ПГ-2АТ VII-3	0.4	2.8	3.2	5.2	5.2	3.4	3.4	11.8
ПГ-3АТ VII-3	0.4	2.8	3.2	5.2	5.2	3.4	3.4	11.8

Обозначение	Марка
ТП 903-1-245.87 КЖ.П.22.0	ПГ-1АТ VII
01	ПГ-2АТ VII
02	ПГ-3АТ VII

Привязан

Инв. №

Нач. отд.	Бурзин	
Н. контр.	Конева	
Гл. спец.	Конева	
Рук. гр.	Глебова	
Ст. инж.	Александрова	
Инж.	Махновская	
Пров.	Александрова	

ТП 903-1-245.87 КЖ.П. 22.0

Плита покрытия (ПГ-1АТ VII-3; ПГ-2АТ VII-3; ПГ-3АТ VII-3)

Стадия	Масса	Масштаб
Р	2,65т	1:50
Лист	Листов 1	

Проектный институт №2

Копировал Формат

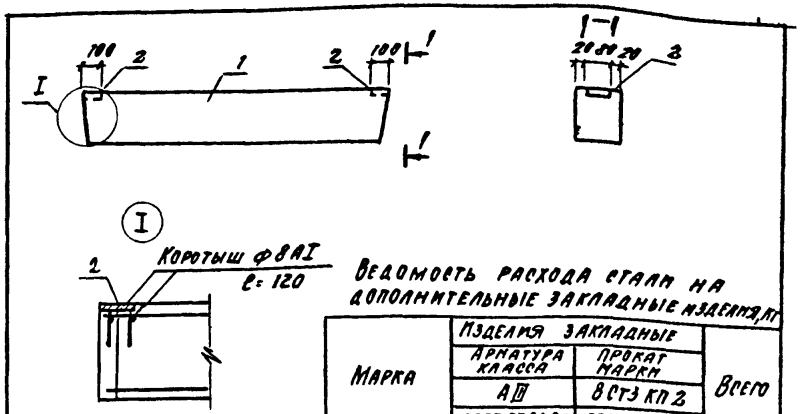

Ведомость расхода стали на дополнительные закладные изделия, кг

Марка	Изделия закладные: Арматура класса A III, ГОСТ 5781-82, Ф8	Итого	Прокат марки ВСт3 кп2, ГОСТ 19903-74, δ-6	δ-8	Итого	Всего
3ПБ18-37а	0.2	0.2	0.4	1.0	1.4	1.6
3ПБ21-8а	0.2	0.2	0.4	1.0	1.4	1.6

Обозначение	Марка	Масса кг
ТП 903-1-245.87 КЖ.П.23.0	3ПБ18-37а	119
-01	3ПБ21-8а	137

Формат	Зона	Поз.	Обозначение	Наименование	Кол. на изд. КЖ.П.23.0 —	01	Примеч.
				Сборочные единицы			
		1	1.038.1-1.1 09.0000	Перемычка 3ПБ18-37	1		
				3ПБ21-8		1	
		2	3.400-6/76 Амет 24	Изделие закладное МП2-3	2	2	

Изделие закладное МП2-3 приварить через коротыши к продольной арматуре каркасов, шов - ГОСТ 14098-85-К1-Кт

Инв. № подл. | Подпись и дата | Взам. инв. №

Нач. отд.	Бурзин	
Н. конт.	Конева	
Гл. конс.	Конева	
Рук. гр.	Глебова	
Ст. инж.	Александрова	
Ст. техн	Ипкалова	
Пров.	Александрова	

ТП 903-1-245.87 КЖ.П. 23.0

Перемычка (3ПБ18-37а; 3ПБ-21-8а)

Стадия	Масса	Масштаб
Р	см. табл.	-
Лист	Листов 1	

Проектный институт №2

Копировал Сенф-22192-09 30 Формат

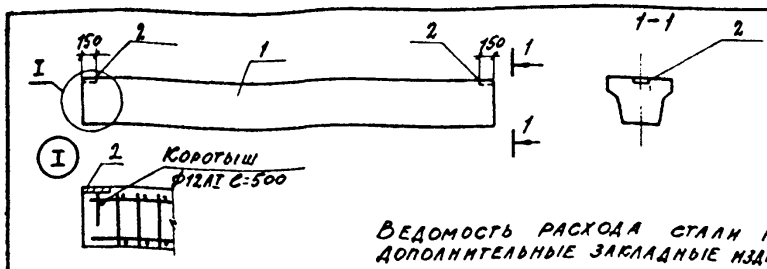

Ведомость расхода стали на дополнительные закладные изделия, кг

Обозначение	Марка	Масса т	Марка	Изделия закладные: Арматура класса AI Гост 5781-82 ф12		Итого	Прокат марки Вст3кп2 Гост 9903-74 -8		Итого	Всего
КЖ.И.24.0	ФБ6-31а	1.7	ФБ6-31а	1.0		1.0	2.2		2.2	3.2
-01	ФБ6-13а	1.7	ФБ6-13а	1.0		1.0	2.2		2.2	3.2
-02	ФБ6-12а	1.5	ФБ6-12а	1.0		1.0	2.2		2.2	3.2
-03	ФБ6-14а	1.7	ФБ6-14а	1.0		1.0	2.2		2.2	3.2

Формат	Зона	Поз.	Обозначение	Наименование	Кол. на испол. КЖ.И 24.0 —	01	02	03	Прим
				Документация					
			1.415-1 в.1	Пояснительная записка					
				Сборочные единицы					
		1	1.415-18.1	Фундаментная балка ФБ6-31	1				
				ФБ6-13		1			
				ФБ6-12			1		
				ФБ6-14				1	
		2	3400-6/76 лист 18	Изделие закладное МИ1-15	2	2	2	2	см.ук.1

1. Изделие закладное МИ1-15 приварить через коротыши к продольной арматуре каркасов. Шов - ГОСТ 14098-85 - К1 - КТ.

Нач.отд.	Бурзин	
Н.контр.	Конева	
Гл.конс.	Конева	
Рук.гр.	Глебкова	
Ст.инж.	Александрова	
Ст.техн.	Пакалова	
Провер.	Александрова	

ТП 903-1-245.87 КЖ.И. 24.0

Фундаментная балка (ФБ6-31а, ФБ6-13а, ФБ6-12а, ФБ6-14а)

Стадия	Масса	Масштаб
Р	см. табл.	б/м
Лист	Листов 1	

ПРОЕКТНЫЙ ИНСТИТУТ №2

Копировал: Формат

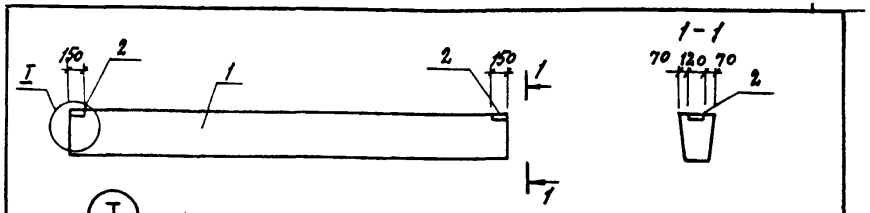

Ведомость расхода стали на дополнительные закладные изделия, кг

Обозначение	Марка	Масса т	Марка	Изделия закладные: Арматура класса AI Гост 5781-82 ф12		Итого	Прокат марки Вст3кп2 Гост 380-71 -8		Итого	Всего
ТП903-1-245.87 КЖ.И.25.0	ФБ6-2а	1.3	ФБ6-2а	1.0		1.0	2.2		2.2	3.2
01	ФБ6-3а	1.2	ФБ6-3а	1.0		1.0	2.2		2.2	3.2
02	ФБ6-4а	1.2	ФБ6-4а	1.0		1.0	2.2		2.2	3.2

Формат	Зона	Поз.	Обозначение	Наименование	Колич. на испол. КЖ.И. 25.0 —	01	02	Примеч.
				Документация				
		1	1.415-1 вып.1	Пояснительная записка				
				Сборочные единицы				
		1	1.415-1 вып.1	Фундаментная балка ФБ6-2	1			
				ФБ6-3		1		
				ФБ6-4			1	
		2	3.400-6/76	Изделие закладное МИ1-15	2	2	2	см.ук.1

1. Изделие закладное МИ1-15 приварить через коротыши к продольной арматуре каркасов. Шов - ГОСТ 14098-85 - К1 - КТ.

Нач.отд.	Бурзин	
Н.контр.	Конева	
Гл.конс.	Конева	
Рук.гр.	Глебкова	
Инж.	Громова	
Пров.	Глебкова	

ТП 903-1-245.87 КЖ.И. 25.0

Фундаментная балка (ФБ6-2а, ФБ6-3а, ФБ6-4а)

Стадия	Масса	Масштаб
Р	см. табл.	1:150
Лист	Листов 1	

ПРОЕКТНЫЙ ИНСТИТУТ №2

Взамен инв.№ | Подпись и дата | Инв.№ подл.

Копировал: 22192-09 31 Формат

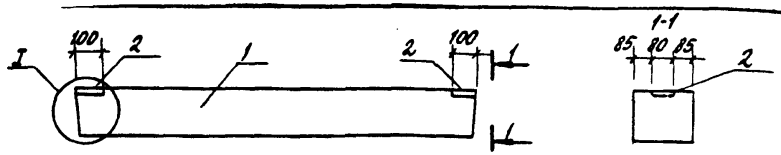

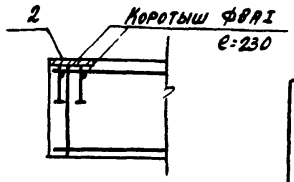

Ведомость расхода стали на дополнительные закладные изделия, кг

Марка	Изделия закладные						Всего
	Арматура класса AIII			Прокат марки Вст 3 кп 2			
	ГОСТ 5781-82			ГОСТ 19903-74			
	ф8		Итого	-б6	-б8	Итого	
5ПБ 18-27а	0.2		0.2	0.4	1.0	1.4	1.6
5ПБ 21-27а	0.2		0.2	0.4	1.0	1.4	1.6

Обозначение	Марка	Масса кг
КЖ.И.26.0	5ПБ18-27а	250
-01	5ПБ21-27а	285

Формат	Зона	Поз.	Обозначение	Наименование	Кол. на исп. КЖ.И 26.0 —	Кол. на исп. КЖ.И 26.0 01	Примеч.
				Сборочные единицы			
		1	1.038.1-1.1 120000	Перемычка 5ПБ18-27	1		
				5ПБ21-27		1	
				Изделие закладное			
		2	3.400-6/76	МН2-3	2	2	см. ук. 1

1. Изделие закладное МН2-3 приварить через коротыши к продольной арматуре каркасов, шов - ГОСТ 14098-85-К1-К7

Привязан

Инв. №

Нач. отд.	Бурзин		
Н. контр.	Ионева		
Гл. конст.	Ионева		
Рук. гр.	Глебкова		
Инж.	Промова		
Пров.	Глебкова		

ТП 903-1-245.87 КЖ.И.26.0

Перемычка (5ПБ 18-27а; 5ПБ-21-27а)

Стадия	Масса	Масштаб
Р	см. табл.	1:16с
Лист	Листов 1	

Проектный институт №2

Копировал: Формат

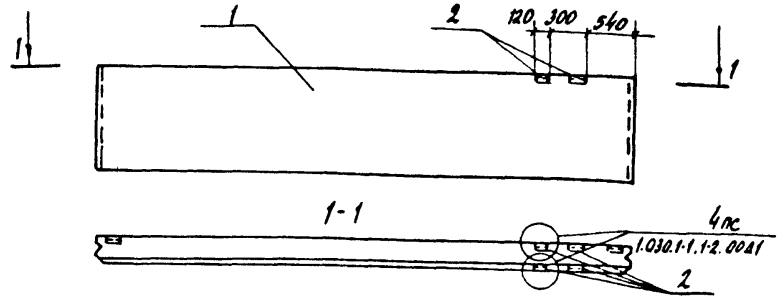

Формат	Зона	Поз.	Обозначение	Наименование	Кол.	Примечание
				Документация		
			1.030.1-1.0-3-0200	Спецификация закладных изделий		
				Узлы установки		
			1.030.1-1.1-2 00Д1	закладных изделий		
А4			ТП 903-1-245.87 КЖ.И.3Т0	Ведомость расхода стали		
				на закладные изделия		
				Сборочные единицы		
				Панель стеновая		
		1	1.030.1-1.1-1.05	ПС 60.12.2.0-2л.34	1	
		2	1.030.1-1.1-3.30	Изделие закладное М18	4	

Привязан

Инв. №

Нач. отд.	Бурзин		
Н. контр.	Ионева		
Гл. спец.	Ионева		
Рук. гр.	Глебкова		
Ст. инж.	Александрова		
Инж.	Махновский		
Провер.	Александрова		

ТП 903-1-245.87 КЖ.И.27.0

Панель стеновая ПС 60.12.2.0-2л-34А

Стадия	Масса	Масштаб
Р	см. табл.	1:50
Лист	Листов 1	

Проектный институт №8

Копировал: 22192-09 32 Формат

Инв. № подл. | Подпись и дата | Взам. инв. №

Поз.	Обозначение	Наименование	Количество на исполнение КЖ.И 28.0 —	01	02	03	04	05	06	07	08	Примеч.
		Документация										
		Спецификация										
	1.030.1-1.0-3-0200	Закладных изделий										
		Ведомость расхода										
	ТП903-1-245.87 КЖ.И.37.0;38.0	стали на закладные изделия										
	ТП903-1-245.87 КЖ.И.28.0СБ	Сборочный чертеж										
		Сборочные единицы										
		Панель стеновая										
1	1.030.1-1.1-1.07	ПС60.18.2.0-1л.36	1		1		1					
		ПС60.18.2,0-3л.36		1		1		1				
	1.030.1-1.1-1.16	ПС63.18.2,5-2л-1.31							1			
	1.030.1-1.1-1.18	ПС64.18.3,5-6л-1.31								1		
	1.030.1-1.1-1.15	ПС62.5.18.2.0-2л-1.31									1	
2	ТП903-1-245.87 КЖ.И.52.0	Сетка арматурная С1	1	1								
	ТП903-1-245.87 КЖ.И.52.0	С2			1	1						

Привязан

Инв. №:

Нач.отд.	Бурзин	
Н.контр.	Конева	
Гл.спец.	Конева	
Рук.гр.	Глебкова	
Ст.инж.	Александрова	
Инж.	Маховский	
Провер.	Прядухина	

ТП 903-1-245.87 КЖ.И.28.0

Панель стеновая (ПС60.18.2,0-1л.36а; ПС60.18.2,0-3л.36а; ПС60.18.2,0-1л.36б; ПС60.18.2,0-3л.36б; ПС60.18.2,0-1л.36г; ПС60.18.2,0-3л.36г; ПС63.18.2,5-2л-1.31а; ПС64.18.3,5-6л-1.31а; ПС62.5.18.2,0-2л-1.31а)

Стадия	Лист	Листов
		1

Проектный институт №2

Инв. № подл. | Подпись и дата | Взам. инв. №

Обозначение	Марка	Размеры A	B	a	b	A_1	B_1	a_1	b_1	Масса кг
КЖ.И.28.0СБ	ПС60.18.2,0-1л.36а,	900	290	400	900	—	—	—	—	2640
01	ПС60.18.2,0-3л.36а	900	290	400	900	—	—	—	—	2620
02	ПС60.18.2,0-1л.36б	2810	2010	320	550	50	190	50	175	2610
03	ПС60.18.2,0-3л.36б	2810	2010	320	550	50	190	50	175	2620
04	ПС60.18.2,0-1л.36г	—	—	400	900	—	—	—	—	2610
05	ПС60.18.2,0-3л.36г	—	—	400	900	—	—	—	—	2620
06	ПС63.18.2,5-2л-1.31а	—	—	—	—	200	1440	200	400	2610
07	ПС64.18.3,5-6л-1.31а	—	—	—	—	50	190	50	175	3350
08	ПС62.5.18.2.0-2л-1.31а	—	—	—	—	50	190	50	175	4640

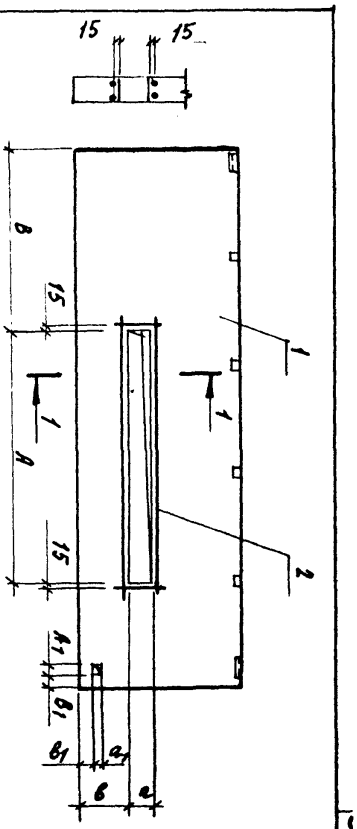

Панель стеновая (ПС60.18.2,0-1л.36а; ПС60.18.2,0-3л.36а; ПС60.18.2,0-1л.36б; ПС60.18.2,0-3л.36б; ПС60.18.2,0-1л.36г; ПС60.18.2,0-3л.36г; ПС63.18.2,5-2л-1.31а; ПС64.18.3,5-6л-1.31а; ПС62.5.18.2,0-2л-1.31а) Сборочный чертеж

Привязан

Инв. №:

Нач.отд.	Бурзин	
Н.контр.	Конева	
Гл.спец.	Конева	
Рук.гр.	Глебкова	
Ст.инж.	Александрова	
Инж.	Маховский	
Провер.	Александрова	

ТП 903-1-245.87 КЖ.И.28.0СБ

Стадия	Масса	Масштаб
Р	см. табл.	1:50

Лист	Листов
	7

Проектный институт №2

Копировал: 22192-09 33 Формат

Альбом 7

Обозначение	Наименование	Колич. на исполнение 01	02	03	04	05	Кж.и. 29	Примечан.
	Документация							
	Спецификация							
1.030.1-1.0-3-0200	закладных изделий	X	X	X	X	X		
	Ведомость расхода							
ТП903-1-245.87 Кж.и.38.0	стали на закладные изделия	X	X	X	X	X		
ТП903-1-245.87 Кж.и. 29.0СБ	Сборочный чертеж	X	X	X	X	X		
	Сборочные единицы							
	Панель стеновая							
1.030.1-1.1-1.05	ПС60.12.2.0-2л.37	1		1	2			
	ПС60.12.2.5-2л.37		1		2	1		
	ПС60.12.3.5-6л.37			1	2			
1.030-1-1.1-1.07	ПС60.18.2.5-2л.38			1	2	1		
	ПС60.18.3.5-6л.38				2			
	ПС60.18.2.0-3л.38					1		
1.030.1-1.1-3.33	Изделие закладное М6	2	2	2	2	2		

ТП903-1-245.87 Кж.и. 29.0

Панель стеновая | Стадия: Р | Лист | Листов 1

ПС60.12.2.0-2л-37а, ПС60.12.2.5-2л37а, ПС60.12.3.5-6л-37а, ПС60.18.2.0-3л.38в, ПС60.18.2.5-2л-38в, ПС60.18.3.5-6л-38в

Проектный институт №2

Начотд Бурзин
Н.контр Конева
Гл.спец Конева
Рук.гр. Глебкова
Ст.инж.с. Александрова
Инж.с. Махновский
Провер. Продухина

Привязан:

Инв. №

Рис. 1

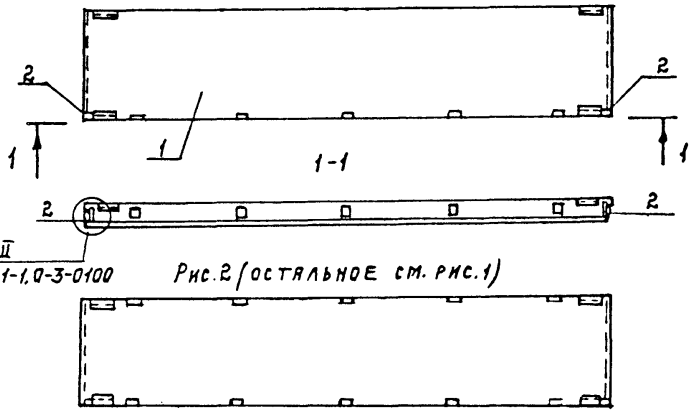

1.030.1-1.0-3-0100

Рис. 2 (остальное см. рис. 1)

Обозначение	Марка	Рис	Масса, кг
ТП903-1-245.87.Кж.и.29.0	ПС60.12.2.0-2л-37а	1	1740
-01	ПС60.12.2.5-2л-37а	1	1740
-02	ПС60.12.3.5-6л.37а	1	1740
-03	ПС60.18.2.5-2л-38а	2	2120
-04	ПС60.18.3.5-6л-38а	2	2900
-05	ПС60.18.2.0-3л-38б	2	2620

Привязан:

Инв. №

Взам. инв. № | Подпись и дата | Инв. № подл.

Нач.отд Бурзин
Н.контр Конева
Гл.спец Конева
Рук.гр. Глебкова
Ст.инж.с. Александрова
Инж.с. Махновский
Провер. Продухина

ТП903-1-245.87 Кж.и. 29.0СБ

Панель стеновая ПС60.12.2.0-2л-37а; ПС60.12.2.5-2л-37а; ПС60.12.3.5-6л-37а; ПС60.18.2.0-3л-38б; ПС60.18.2.5-2л-38в; ПС60.18.3.5-6л-38а Сборочный чертеж

Стадия	Масса	Масштаб
Р	см. табл.	1:50
Лист	Листов 1	

Проектный институт №2

22192-09 34 Копировал: Формат

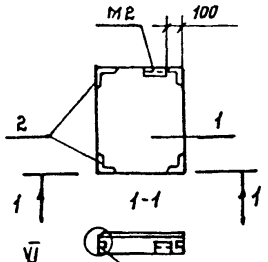

Обозначение	Марка	Масса кг
КЖ.И. 30.0	2ПС8.12.2.0-Л-72А	230
01	2ПС8.18.20-Л-72А	340
02	2ПС9.12.2.5-Л-72А	32
03	2ПС10.12.3,5-Л-72А	480

Формат	Зона	Поз.	Обозначение	Наименование	Колич. на исполн. КЖ.И.30.0 —	01	02	03		Прим
				Документация						
				Спецификация						
			1.030.1-1.0-3-0200	Закладных изделий						
			1.030.1-1.0-3-0100	Узлы установки закладных изделий						
				Ведомость расхода						
А4			ТП903-1-245.87 КЖ.И 38.0	Стали на закладные изделия						
				Сборочные единицы						
		1	1.030.1-1.1-1.64	Панель стеновая 2ПС8.12.20-Л-72	1					см.УК1
				2ПС8.18.2.0-Л-72		1				см.УК1
				2ПС9.12.2.5-Л-72			1			см.УК1
				2ПС10.12.3.5-Л-72				1		см.УК1
		2	1.030.1-1.1-3,35	Изделие закладное М11	2	2	2	2		

1. Разбивка закладных деталей М2 по данному чертежу.

Привязан:

Инв. №

Нач.отд.	Бурзин	
Н.контр.	Конева	
Гл.спец.	Конева	
Рук.гр.	Глебкова	
Ст.инж.	Александрова	
Инж.	Махновский	
Провер.	Прядухина	

ТП903-1-245.87 КЖ.И. 30.0

Панель стеновая (2ПС8,12,20-Л.72А; 2ПС8.18.20Л-72А, 2ПС9,12,25-Л.72А; 2ПС10.123,5-Л-72А)

Стадия	Масса	Масштаб
Р	См. табл.	1:50

Лист | Листов 1

Проектный институт №2

Формат

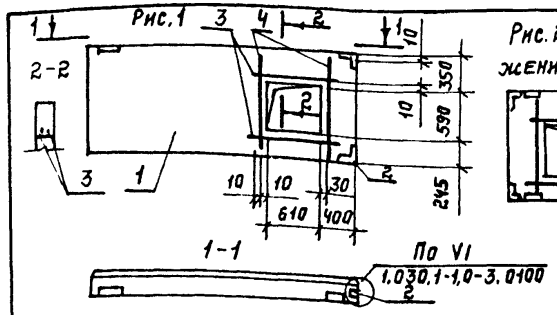

Рис.2. Зеркальное отражение. Остальное см. рис.1

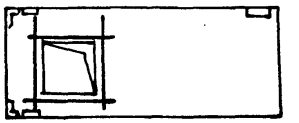

Формат	Зона	Поз.	Обозначение	Наименование	Кол.на исп. КЖ.И.31.0 —	01	Примечание
				Документация			
			1.030.1-1.0-3-0200	Спецификация закладных изделий			
			1.030.1-1.0-3-0100	Узлы установки закладных изделий			
А4			ТП903-1-245.87 КЖ.И. 38.0	Ведомость расхода стали на закладные изделия			
				Сборочные единицы			
		1	1.030.1-1.1-1.01	Панель стеновая ПС30.12.2.0-6Л-53	1	1	
		2	1.030.1-1.1-3,35	Изделие закладное М11	2	2	
				Детали			
Б4		3		ВРI-5, ГОСТ6727-8,0 L650	4	4	см.УК.1
Б4		4		L=960	4	4	см.УК.1

1. Стержни, поз. 3,4 приварить к арматуре каркаса, шов-ГОСТ14098-85-КТ2

Обозначение	Марка	Рис.
ТП903-1-245.87 КЖ.И.31.0	ПС30.12.2.0-6Л-53,6	1
01	ПС30.12.2.0-6Л-53,8	2

Привязан:

Инв. №

Нач.отд.	Бурзин	
Н.контр.	Конева	
Рук.гр.	Глебкова	
Ст.инж.	Александрова	
Инж.	Махновский	
Провер.	Прядухина	

ТП903-1-245.87 КЖ.И. 31.0

Панель стеновая (ПС30.12.2.0-6Л-53Б; ПС30.12.2.0-6Л-53В).

Стадия	Масса	Масштаб
Р	870	1:50

Лист | Листов 1

Проектный институт №2

Взам.инв. № | Подпись и дата | Инв.№ подл.

22192-09 35 Копировал: Телем. Формат

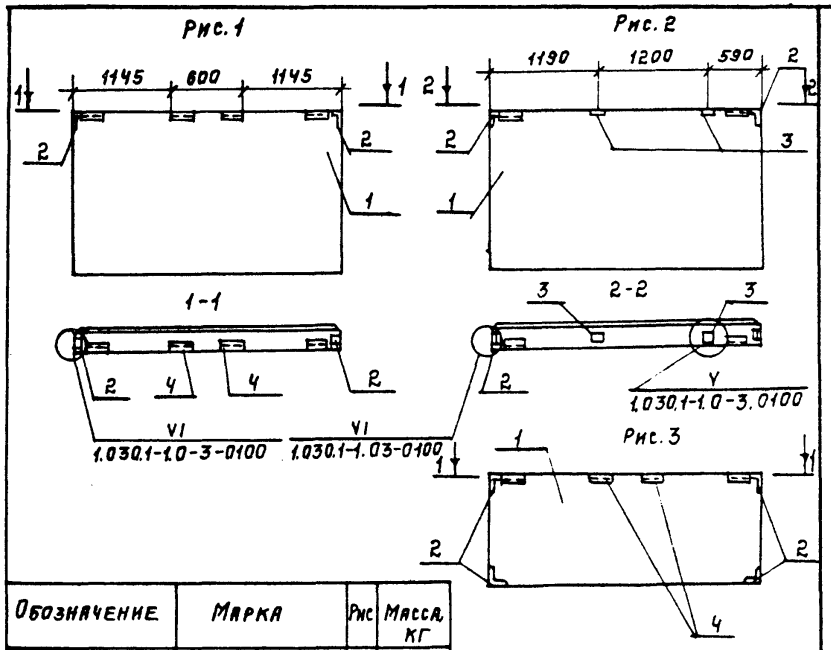

Обозначение	Марка	Рис	Масса, кг
ТП903-1-245.87 КЖ.И.32.0	ПС30.18.2.0-6Л-53Б	1	1300
-01	ПС30.18.2.0-6Л-53А	2	1300
-02	ПС30.18.2,5-6Л-53А	2	1600
-03	ПС30.18.3,5-6Л-53А	2	2170
-04	ПС30.12.2,0-6Л-53А	3	870
-05	ПС30.12.2,5-6Л-53А	3	1060
-06	ПС30.12,3,5-6Л-53А	3	1450

ПРИВЯЗАН:

ИНВ. №

Нач.отд.	Бурзин	
Н.контр.	Конева	
Гл.спец.	Конева	
Рук.гр.	Глебкова	
Ст.инж.	Александрова	
Инж.	Махновский	
Провер.	Прядухина	

ТП903-1-245.87 КЖ.И 32.0СБ

Панель стеновая

ПС30.18.2.0-6Л-53Б; ПС30.18.2.0-6Л-53А; ПС30.18.2,5-6Л-53А; ПС30.18.3,5-6Л-53А; ПС30.12.2.0-6Л-53А; ПС30.12.2,5-6Л-53А; ПС30.12.3,5-6Л-53А; Сборочный чертеж

Стадия	Масса	Масштаб
Р	см. табл.	1:50

Лист | Листов 1

ПРОЕКТНЫЙ ИНСТИТУТ N2

Копировал: Формат

Инв.№ подл. | Подпись и дата | Взам. инв. №

Формат	Зона	Поз.	Обозначение	Наименование	Количество на исполнение КЖ.И.32.0 —	01	02	03	04	05	06	Примеч.
А4			ТП903-1-245.87 КЖ.И. 37.0	Документация: Ведомость расхода стали на закладные изделия								
			1.030.1-1.0-3-0200	Спецификация закладных изделий								
			1.030.1-1.0-3-0100	Узлы установки								
А4			ТП903-1-245.87 КЖ.И. 32.0СБ	Закладных изделий								
				Сборочный чертеж								
				Сборочные единицы								
		1	1.030.1-1.1-1.03	Панель стеновая ПС30.18.2.0-6Л-53	1	1						
				ПС30.18.2,5-6Л-53			1					
				ПС30.18.3,5-6Л-53				1				
			1.030.1-1.1-1.01	ПС30.12.2,0-6Л-53					1			
				ПС30.12.2,5-6Л-53						1		
				ПС30.12.3,5-6Л-53							1	
		2	1.030.1-1.1-3.35	Изделие закладное М11	2	2	2	2	4	4	4	
		3	1.030.1-1.1-3.36	М9		2	2	2				
		4	1.030.1-1.1-3.30	М2	2				2	2	2	

ТП 903-245.87 КЖ.И. 32.0

Нач.отд.	Бурзин	
Н.контр.	Конева	
Гл.спец.	Конева	
Рук.гр.	Глебкова	
Ст.инж.	Александрова	
Инж.	Махновский	
Провер.	Прядухина	

ПРИВЯЗАН:

ИНВ. №

Панель стеновая

ПС30.18.2.0-6Л-53Б; ПС30.18.2.0-6Л-53А; ПС30.18.2,5-6Л-53А; ПС30.18.3,5-6Л-53А; ПС30.12.2.0-6Л-53А; ПС30.12.2,5-6Л-53А; ПС30.12.3,5-6Л-53А

Стадия	Лист	Листов
Р		1

ПРОЕКТНЫЙ ИНСТИТУТ N2

Копировал: Формат

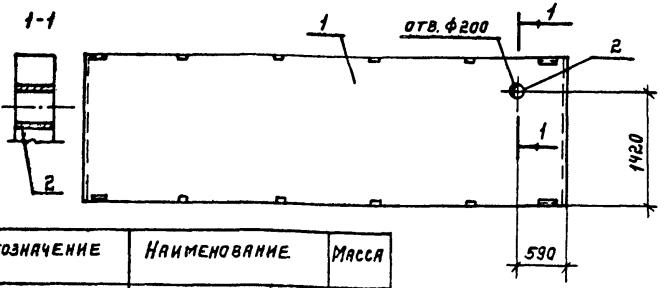

Обозначение	Наименование	Масса
КЖ.И.33.0	ПС60.18.2.0-1л.38б	2610
01	ПС60.18-2.0-3л.38б	2620

Формат	Зона	Поз.	Обозначение	Наименование	Кол. на исп. КЖ.И.33.0 —	01	Примечание
				Документация			
			1.030.1-1.0-3-0200	Спецификация			
				закладных изделий			
А4			ТП903-1-245.87 КЖ.И.38.0	Ведомость расхода стали			
				на закладные изделия			
				Сборочные единицы			
				Панель стеновая			
		1	1.030.1-1.1-1.07	ПС60.18.2.0-1л.38	1		
				ПС60.18.2.0-3л.38		1	
Б4		2		Труба 219х6 ГОСТ 8732-78 / Вст 2 сп ГОСТ 8731-74 ℓ=200	1	1	6,3 кг

Привязан:

Инв. №:

Нач. отд.	Бурзин		
Н. контр.	Конева		
Гл. спец.	Конева		
Рук. гр.	Глебкова		
Ст. инж.	Александрова		
Инж.	Маховский		
Провер.	Прадухина		

ТП 903-1-245.87 КЖ.И. 33.0

Панель стеновая (ПС60.18.2.0-1л.38б; ПС60.18.2.0-3л.38б)

Стадия	Масса	Масштаб
Р	см. табл.	1:50
Лист	Листов 1	

ПРОЕКТНЫЙ ИНСТИТУТ №2

Копировал: Формат

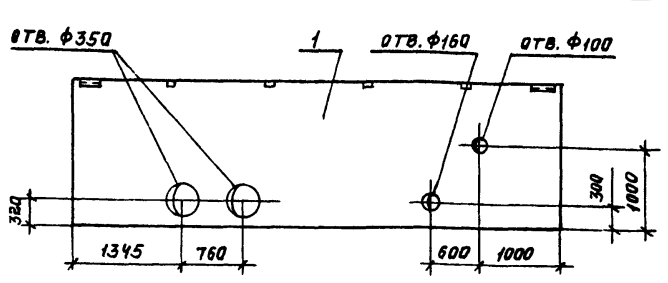

Формат	Зона	Поз.	Обозначение	Наименование	Кол. на исп. КЖ.И.34.0 —	01
				Документация		
			1.030.1-1.0-3-0200	Спецификация закладных		
				изделий		
А4			ТП903-1-245.87 КЖ.И.37.0	Ведомость расхода стали		
				на закладные изделия		
				Сборочные единицы		
				Панель стеновая		
		1	1.030.1-1.1-1.07	ПС60.18.2.0-1л.36	1	
				ПС60.18.2.0-3л.36		1

Обозначение	Наименование	Масса
ТП903-1-245.87 КЖ.И.34.0	ПС60.18.2.0-1л.36б	2610
01	ПС60.18.2.0-3л.36б	2620

Привязан:

Инв. №

Взам. инв. №

Подпись и дата

Инв. № подл.

Нач. отд.	Бурзин		
Н. контр.	Конева		
Гл. спец.	Конева		
Рук. гр.	Глебкова		
Ст. инж.	Александрова		
Испол.	Маховский		
Провер.	Александрова		

ТП903-1-245.87 КЖ.И. 34.0

Панель стеновая (ПС60.18.2.0-1л.36б ПС60.18.2.0-3л.36б)

Стадия	Масса	Масштаб
Р	см. табл.	1:50
Лист	Листов 1	

ПРОЕКТНЫЙ ИНСТИТУТ №2

 Копировал: Формат

Рис.1

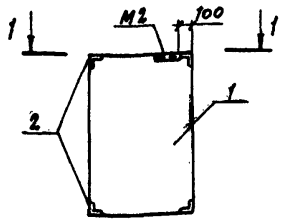

Рис 2

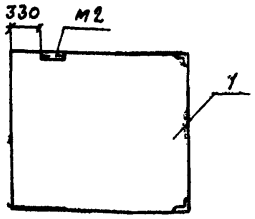

1-1

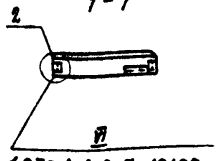

Рис.3

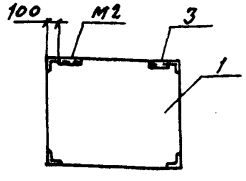

Формат	Зона	Поз.	Обозначение	Наименование	Кол. на исп. —	01	02	03	04	05	Примеч.
				Документация							
				Спецификация							
			1.030.1-1.0-3-0200	Закладных изделий							
				Узлы установки							
			1.030.1-1.0-3-0100	Закладных изделий							
				Сборочные единицы							
				Панель стеновая							
		1	1.030.1-1.1-1.60	2ПС12.12.2,0-А-Т2	1						см. ук.1
			1.030.1-1.1-1.61	2ПС12.18.2,0-А-Т2		1					см. ук.1
			1.030.1-1.1-1.67	2ПС20.12.2,0-А-Т3			1				см. ук.1
				2ПС20.18.2,0-А-Т3				1			см. ук.1
			1.030.1-1.1-1.62	2ПС15.12.2,0-А-58					1		см. ук.1
				2ПС15.18.2,0-А-58						1	см. ук.1
		2	1.030.1-1.1-3.35	Изделие закладное М11	2						
		3	1.030.1-1.1-3.30	М2					1	1	

1. Разбивка закладного изделия М2 - по данному чертежу.

Обозначение	Марка	Рис.	Масса, кг
ТП903-1-245.87 КЖ.И.35.0	2ПС12.12.2,0-А-Т2А	1	340
01	2ПС12.18.2,0-А-Т2А	1	650
02	2ПС20.12.2,0-А-Т3А	2	570
03	2ПС20.18.2,0-А-Т3А	2	860
04	2ПС15.12.2,0-А-58А	3	430
05	2ПС15.18.2,0-А-58А	3	650

Ведомость расхода стали на закладные изделия, кг

Марка	Изделия закладные								Всего
	Арм-ра класса		Прокат марки						
	AIII		Вст3кп2		Вст3кп2				
	ГОСТ 5781-82		ГОСТ 8509-72		ГОСТ 19903-74				
	ф10	Итого	∠53×6	Итого	δ=6	Итого			
2ПС12.12.2,0-А-Т2А	1.06	1.06	5.05	5.05	0.56	0.56			7.57
2ПС12.18.2,0-А-Т2А	1.06	1.06	5.05	5.05	0.56	0.56			7.57
2ПС20.12.2,0-А-Т3А	1.08	1.08	3.21	3.21	0.56	0.56			4.85
2ПС20.18.2,0-А-Т3А	1.08	1.08	3.21	3.21	0.56	0.56			4.85
2ПС15.12.2,0-А-58А	2.16	2.16	6.42	6.42	1.12	1.12			9.70
2ПС15.18.2,0-А-58А	2.16	2.16	6.42	6.42	1.12	1.12			9.70

Привязан

Инв. №

Нач.отд.	Бурзин	
Н.контр.	Конева	
Гл.спец.	Конева	
Рук.гр.	Глебкова	
Ст.инж.	Александрова	
Инж.	Махновский	
Провер.	Прядухина	

ТП903-1-245.87 КЖ.И.35.0

Панель стеновая (2ПС12.12.2,0-А-Т2А; 2ПС12.18.2,0-А-Т2А; 2ПС20.12.2,0-А-Т3А; 2ПС20.18.2,0-А-Т3А; 2ПС15.12.2,0-А-58А; 2ПС15.18.2,0-А-58А)

Стадия	Масса	Масштаб
Р	См. табл.	1:50
Лист	Листов 1	

Проектный институт №2

Копировал Сал 22192-09 38 формат

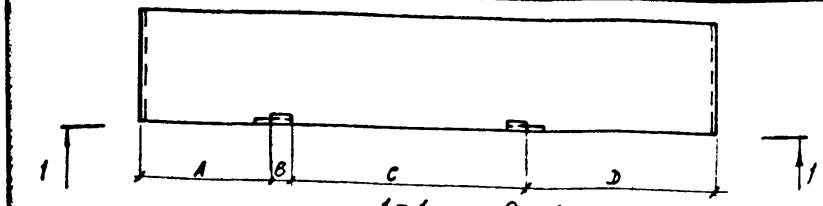

Рис. 1

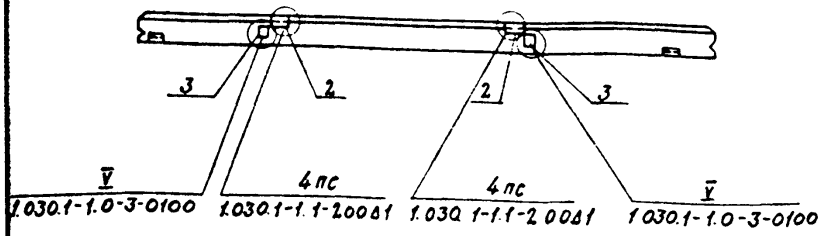

1-1 Рис. 2 (остальное см рис 1)

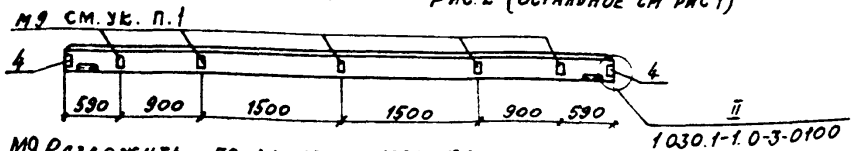

1. М9 Разложить по данному чертежу.

Обозначение	Марка	Размеры A	B	C	D	Рис	Масса, кг
ТП903-1-245.87 КЖИ.36.0	ПС 60.18.2,0-1А38а	1530	1275	2550	625	2	2610
01	ПС60.18.2,0-3А38а	1530	1275	2550	625	2	2620
02	ПС62.5-18.2,0-2А-1.31б	1240	240	2530	2030	1	2720

Формат	Зона	Поз.	Обозначение	Наименование	Кол. на изд. КЖИ. 36.0 —	01	02	Примеч.
				Документация				
			1.030.1-1.0-3-02.00	Спецификация закладных изделий				
			1.030.1-1.1-2.0081	Узлы установки закладных изделий				
				Сборочные единицы				
				Панель стеновая				
		1	1.030.1-1.1-1.07	ПС 60.18.2.0-1А.38	1			
				ПС 60.18.2.0-3А.38		1		
			1.030.4-1.1-1.15	ПС 62.5.18.2.0-2А-1.31			1	
		2	1.030.1-1.1-3.30	Изделие закладное М2	2	2	2	
		3	1.030.1-1.1-3.36	М9	2	2	2	
		4	1.030.1-1.1-3.33	М6	2	2		

Ведомость расхода стали на закладные изделия, кг

Марка элемента	Изделия закладные: Арм-ра класса A III ф10		Итого	Прокат марки Вст 3пс6 Гост 5781-82 Ø63×6		Итого	Вст 3 кп 2 Гост 19903-74 -100×8	-60×6		Итого	Всего
ПС60.18.2,0-1А.38а											
ПС60.18.2,0-3А.38а	6.76		6.76	8.22		8.22	13.28	3.36		16.64	31.62
ПС62.5.18.2,0-2А-1.31б	1.56		1.56	5.48		5.48	2.00	2.24		4.24	11.28

Нач. отд.	Бурзин	
Н. контр.	Конева	
Гл. спец.	Конева	
Рук. гр.	Глебкова	
Ст. инж.	Александрова	
Инж.	Махновский	
Провер.	Александрова	

Привязан

Инв. №

ТП903-1-245.87 КЖИ. 36.0

Панель стеновая (ПС 60.18.2.0-1А.38а, ПС 60.18.2.0-3А.38а, ПС62.5.18.2.0-2А-1.31б)

Стадия	Масса	Масштаб
Р	См. табл.	1:50
Лист	Листов 1	

ПРОЕКТНЫЙ ИНСТИТУТ №2

Копировал: Формат

Альбом 7

МАССА В КГ

Марка элемента	Изделия закладные: Арм-ра класса А III, ГОСТ 5781-82, Ф10		Итого	Прокат марки Вст 3 кп 2, ГОСТ 19903-74*, -б=8	-б=6		Итого	Вст 3 кп 2, ГОСТ 8509-72, L63x6		Итого	Всего
ПС30.18.2,0-6л-53а	1,38		1,38	2,00	1,12		3,12	3,66		3,66	8,16
ПС30.18.2,5-6л-53а	1,38		1,38	2,00	1,12		3,12	3,66		3,66	8,16
ПС30.18.3,5-6л-53а	1,38		1,38	2,00	1,12		3,12	3,66		3,66	8,16
ПС30.18.2,0-6л-53б	1,68		1,68		2,24		2,24	7,32		7,32	11,24
ПС30.12.2,0-6л-53а	2,56		2,56		2,24		2,24	9,16		9,16	13,96
ПС30.12.2,5-6л-53а	2,56		2,56		2,24		2,24	9,16		9,16	13,96
ПС30.12.3,5-6л-53а	2,56		2,56		2,24		2,24	9,16		9,16	13,96
ПС60.12.2,0-2л37а	3,70		3,70	6,28	1,12		7,40	4,12		4,12	15,22
ПС60.12.2,0-2л34а	1,92		1,92		4,72		4,72	5,50		5,50	12,14
ПС60.12.2,5-2л37а	3,70		3,70	6,28	1,12		7,40	4,12		4,12	15,22
ПС60.12.3,5-6л37а	3,70		3,70	6,28	1,12		7,40	4,12		4,12	15,22
ПС60.18.2,0-1л36б	2,30		2,30	6,00	1,12		6,12	2,74		2,74	11,16
ПС60.18.2,0-3л36б	2,30		2,30	5,00	1,12		6,12	2,74		2,74	11,16
ПС63.18.2,5-2л-131а	0,40		0,40		1,12		1,12	2,74		2,74	4,26
ПС64.18.3,5-6л-131а	0,40		0,40		1,12		1,12	2,74		2,74	4,26
ПС62,5.18.2,0-2л131а	0,40		0,40		1,12		1,12	2,74		2,74	4,26
ПС60.18.2,0-1л-36г	2,30		2,30	5,00	1,12		6,12	2,74		2,74	11,16
ПС60.18-2,0-3л.36г	2,30		2,30	5,00	1,12		6,12	2,74		2,74	11,16

ПРИВЯЗАН:

ИНВ. №

НАЧ.ОТД.	БУРЗИН	
Н.КОНТР.	КОНЕВА	
ГЛ.СПЕЦ.	КОНЕВА	
РУК.ГР.	ГЛЕБКОВА	
СТ.ИНЖ.	АЛЕКСАНДРОВА	
ИНЖ.	МАХНОВСКИЙ	
ПРОВЕР.	ПРЯДУХИНА	

ТП-903-1-245-87 КЖ.И.37.0

ВЕДОМОСТЬ РАСХОДА СТАЛИ НА ЗАКЛАДНЫЕ ИЗДЕЛИЯ

Стадия	Лист	Листов
Р		1

ПРОЕКТНЫЙ ИНСТИТУТ №2

МАССА В КГ

Марка элемента	Изд. арматур.: Арм-ра класса ВРI, ГОСТ 6727-80, Ф5	Итого	Всего	Изделия закладные: Арм-ра класса А III, ГОСТ 5781-82, Ф10	Итого	Прокат марки Вст2сп, ГОСТ 8732-78, 219x6	Итого	Вст 3 кп 2, ГОСТ 8509-72, L63x6	Итого	ГОСТ 19903-74*, -6	-8	Итого	Всего	Общий расход
ПС60.18.2,0-1л-36а	0,78	0,78	0,78	2,30	2,30			2,74	2,74	1,12	5,00	6,12	11,16	11,94
ПС.60.18.2,0-3л-36а	0,78	0,78	0,78	2,30	2,30			2,74	2,74	1,12	5,00	6,12	11,16	11,94
ПС60.18.2,0-1л-36а	1,78	1,78	1,78	2,30	2,30			2,74	2,74	1,12	5,00	5,00	11,16	12,94
ПС60.18.2,0-3л-36а	1,78	1,78	1,78	2,30	2,30			2,74	2,74	1,12	5,00	5,00	11,16	12,94
ПС60.18.2,0-1л-38б				4,60	4,60	6,30	6,30	5,48	5,48	2,24	10,00	12,24	22,32	28,62
ПС60.18.2,0-3л-38б				4,60	4,60	6,30	6,30	5,48	5,48	2,24	10,00	12,24	22,32	28,62
2ПС8.12.2,0-л.72а				1,96	1,96			5,05	5,05	0,56		0,56	7,57	7,57
2ПС8.18.2,0-л.72а				1,96	1,96			5,05	5,05	0,56		0,56	7,57	7,57
2ПС9.12.2,5-л.72а				1,96	1,96			5,05	5,05	0,56		0,56	7,57	7,57
2ПС10.12.3,5-л.72а				1,96	1,96			5,05	5,05	0,56		0,56	7,57	7,57
ПС60.18.2,5-2л-38а				5,60	5,60			5,48	5,48	2,24	11,28	13,52	24,60	24,60
ПС60.18.3,5-6л.38а				5,60	5,60			5,48	5,48	2,24	11,28	13,52	24,60	24,60
ПС60.18.2,0-3л.38б				5,60	5,60			5,48	5,48	2,24	11,28	13,52	24,60	24,60
ПС30.12.2,0-6л-53б				1,28	1,28			4,58	4,58	1,12		1,12	6,98	6,98
ПС30.12.2,0-6л53б				1,28	1,28			4,58	4,58	1,12		1,12	6,98	6,98

ПРИВЯЗАН:

ИНВ. №

НАЧ.ОТД.	БУРЗИН	
Н.КОНТР.	КОНЕВА	
ГЛ.СПЕЦ.	КОНЕВА	
РУК.ГР.	ГЛЕБКОВА	
СТ.ИНЖ.	АЛЕКСАНДРОВА	
ИНЖ.	МАХНОВСКИЙ	
ПРОВ.	ПРЯДУХИНА	

ТП 903-1-245.87 КЖ.И. 38.0

ВЕДОМОСТЬ РАСХОДА СТАЛИ НА ЗАКЛАДНЫЕ ИЗДЕЛИЯ

Стадия	Лист	Листов
Р		1

ПРОЕКТНЫЙ ИНСТИТУТ №2

ИНВ. № ПОДЛ. | ПОД. ПИСЬ И ДАТА | ВЗАМ. ИНВ. №

22192-09 40 КОПИРОВАЛ: Телеш. ФОРМАТ

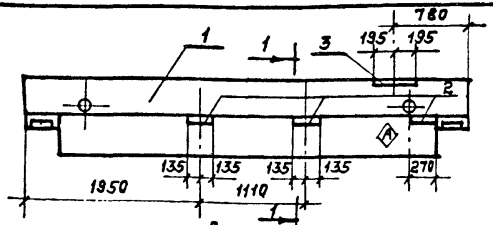

Ведомость расхода стали на дополнительные закладные изделия, кг

Марка элемента	Изделие закладное								Всего
	Арматура класса AIII				Прокат марки ВСт3кп2				
	ГОСТ 5781-82				ГОСТ 19903-74				
	ф12	ф8		итого	δ=8	δ=6		итого	
РДП 4.56-70АтV-α	0,5	0,3		0,8	2,5	5,4		7,9	8,7

1-1

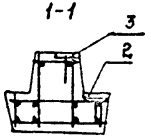

Формат	Зона	Поз.	Обозначение	Наименование	Кол.	Примеч.
				Сборочные единицы		
		1	1.020-1/83.3-1.01	РДП 4.56-70АтV	1	
		2	1.400-6/76 в.1	Изделие закладное МЧ-5	3	
		3	1.400-6/76 в.1	МЧ-32	1	

1. Знак ориентации нанести несмываемой краской.

Привязан:

Инв. №

			ТП 903-1-245.87	КЖИ. 39.0		
Нач.отд.	Бурзин		Ригель РДП 4.56-70АтV-α		Стадия	Масса	Масштаб
Н.контр.	Конева				Р	2,55т	1:50
Гл.конст.	Конева				Лист	Листов 1	
Рук.гр.	Глебкова				Проектный институт №2		
Инж.	Громова						
Исполн.	Бондарь						
Провер.	Александрова						

Формат

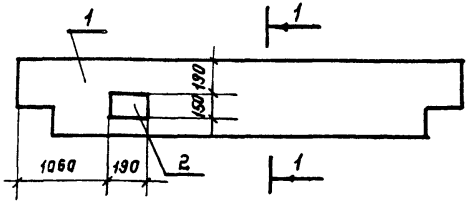

Ведомость расхода стали на дополнительные закладные изделия, кг

Марка элемента	Изделие закладное								Всего
	Арматура класса AIII				Прокат марки ВСт3кп2				
	ГОСТ 5781-82				ГОСТ 19903-74				
	ф12			итого	δ=8			итого	
РЛП 4.56-30-α	0,6			0,6	1,8			1,8	2,4

1-1

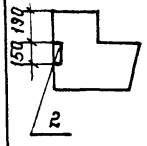

Формат	Зона	Поз.	Обозначение	Наименование	Кол.	Примеч.
				Сборочные единицы		
		1	1.020-1/83.3-1.05	Ригель РЛП 4.56-30	1	
		2	1.400-6/76 в.1	Изделие закладное МЧ-29	1	

Привязан:

Инв. №

Взам. инв. № | Подпись и дата | Инв. № подл.

			ТП 903-1-245.87	КЖИ. 40.0		
Нач.отд.	Бурзин		Ригель РЛП 4.56-30-α		Стадия	Масса	Масштаб
Н.контр.	Конева				Р	1,89т	1:50
Гл.спец.	Конева				Лист	Листов 1	
Рук.гр.	Глебкова				Проектный институт №2		
Ст.инж.	Александрова						
Исполн.	Бондарь						
Провер.	Александрова						

Копировал:

Формат

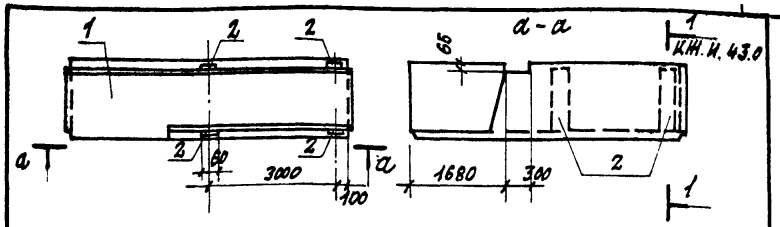

Формат	Зона	Поз.	Обозначение	Наименование	Кол.	Примеч.
				Документация		
А4			ТП 903-1-245.87 КЖ.И.43.0	Узлы установки закладных изделий		
				Сборочные единицы		
		1	3.006.1-2/82.2-2-03	Лоток Лу 10-8	1	
		2	1.400-15 в.1 430	Изделие закладное МН414-2	4	см. ук 1

1. Арматурные выпуски закладного изделия отогнуть в тело бетона.

Ведомость расхода стали на дополнительные закладные изделия, кг

Марка изделия	Изделия закладные						Всего	Общий расход
	Прокат марки ВСт3кп2 ГОСТ 19903-74			Арматура класса AIII ГОСТ 5781-82				
	δ=6		Итого	Ø		Итого		
Лу 10-8-1	11.2		11.2	3.6		3.6	14.8	14.8

Привязан:

Инв. №

Нач.отд.	Бурзин		ТП 903-1-245.87 КЖ.И. 41.0		
Н.контр	Конева		Лоток Лу 10-8-1	Стадия	Масса	Масштаб
Гл.спец.	Конева			Р	3.14т	1:10
Рук.гр.	Глебкова			Лист	Листов	
Инжен.	Орлова			Проектный институт №2		
Исполн.	Цурсина					
Провер.	Прядухина					

Копировал: Формат

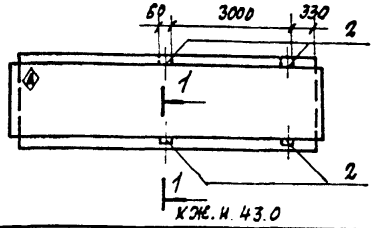

Формат	Зона	Поз.	Обозначение	Наименование	Кол.	Примечание
				Документация		
А4			ТП 903-1-245.87 КЖ.И.43.0	Узлы установки закладных изделий		
				Сборочные единицы		
		1	3.006.1-2/82.1-1.10.0	Лоток Л10-3	1	
		2	1.400-15 в.1 430	Изделие закладное МН414-2	4	см. ук.1

1. Арматурные выпуски закладного изделия отогнуть в тело бетона.

Ведомость расхода стали на дополнительные закладные изделия

Марка изделия	Изделия закладные						Всего	Общий расход
	Прокат марки ВСт3кп2 ГОСТ 19903-74			Арматура класса AIII ГОСТ 5781-82				
	δ=6		Итого	Ø		Итого		
Л10-3-1	11.2		11.2	3.6		3.6	14.8	14.8

1. Знак ориентации нанести несмываемой краской.

Привязан:

Инв. №

Взамен инв. | Подпись и дата | Инв. № подл.

Нач.отд.	Бурзин		ТП 903-1-245.87 КЖ.И. 42.0		
Н.контр	Конева		Лоток Л10-3-1	Стадия	Масса	Масштаб
Гл.спец.	Конева			Р	3.30т	1:10
Рук.гр.	Глебкова			Лист	Листов	
Инжен.	Орлова			Проектный институт №2		
Исполн.	Пикалова					
Провер.	Прядухина					

Копировал: 22192-09 42 Формат

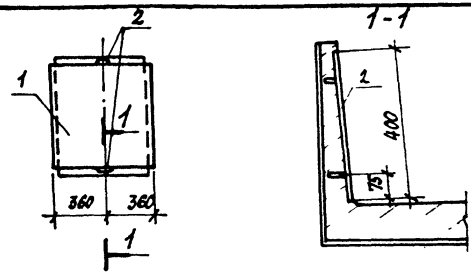

Формат	Зона	Поз.	Обозначение	Наименование	Кол.	Примечание
				Сборочные единицы		
		1	3.006.1-2/82.1-1-10.0	Лоток Л10g-3	1	
		2	1.400-15.В1. 430	Изделие закладное МН14-2	2	см.ЭКЛ.

1. Арматурные выпжки закладного изделия отогнуть в тело бетона.

Ведомость расхода стали на дополнительные закладные изделия, кг

Марка элемента	Изделия закладные										Всего
	Арматура класса				Прокат марки						
	AIII				Вст3кп2						
	ГОСТ 5781-82				ГОСТ 19903-74						
	ф8			Итого	ф=6					Итого	
Л10g-3-1	1.8			1.8	5.6					5.6	7.4

Привязан:

Инв. №

Нач.отд.	Бурзин	
Н.контр.	Конева	
Гл.спец.	Конева	
Рук.гр.	Лебкова	
Инжен.	Орлова	
Исполн.	Никалова	
Провер.	Прядухина	

ТП 903-1-245.87 КЖ.И.43.0

Лоток Л10g-3-1

Стадия	Масса	Масштаб
Р	430кг	1:10
Лист	Листов 1	

Проектный институт №2

Копировал: Формат

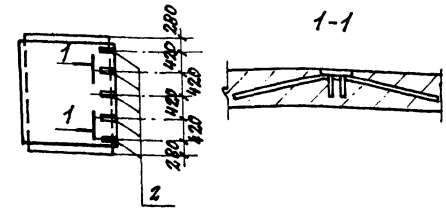

Формат	Зона	Поз.	Обозначение	Наименование	Кол.	Примечание
				Сборочные единицы		
		1	3.006.1-2/82.1-1-29.0	Лоток Л29g-3	1	
		2	3.006.1-2/82.1-3-13.0	Изделие закладное М4	5	

Ведомость расхода стали на дополнительные закладные изделия

Марка элемента	Изделия закладные										Всего
	Арматура класса				Прокат марки						
	AIII				Вст3кп2						
	ГОСТ 5781-82				ГОСТ 19903-74						
	ф8			Итого	ф=6					Итого	
Л29g-3-1	2.3			2.3	2.0					2.0	4.3

Привязан:

Инв. №

Взаменинв. | Подпись и дата | Инв. № подл.

Нач.отд.	Бурзин	
Н.контр.	Конева	
Гл.спец.	Конева	
Рук.гр.	Лебкова	
Инжен.	Орлова	
Исполн.	Никалова	
Провер.	Прядухина	

ТП 903-1-245.87 КЖ.И.44.0

Лоток Л29g-3-1

Стадия	Масса	Масштаб
Р	5.7т	1:10
Лист	Листов 1	

Проектный институт №2

Копировал: 22192-09 43 Формат

Инв. № подл.

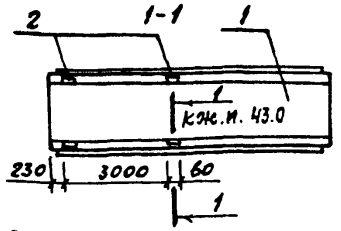

Ведомость расхода стали на дополнительные закладные изделия, кг

Марка элемента	Изделия закладные: Арматура класса AIII ГОСТ 5781-82 ф8			Итого	Прокат марки Вст3кп2 ГОСТ 19903-74 δ=6		Итого	Всего
Л15-5-1	3,6			3,6	11,2		11,2	14,8

Формат	Зона	Поз.	Обозначение	Наименование	Кол.	Примеч.
				Документация		
				Узлы установки		
А4			ТП903-1-245.87 КЖ.И. 43.0	закладных изделий	X	
				Сборочные единицы		
	1		3.006.1-2/82.1-1-33.0	Лоток Л15-5	1	
	2		1.400-15.в.1. 430	Изделие закладное МНЧ4-2	4	см. ук.1

1. Арматурные выпуски закладного изделия отогнуты в тело бетона.

Привязан

Инв. №

Нач.отд.	Бурзин		
Н.контр.	Конева		
Гл.спец.	Конева		
Рук.гр.	Глебкова		
Ст.инж.	Александрова		
Исполн.	Маховский		
Провер.	Александрова		

ТП903-1-245.87 КЖ.И.45.0

Лоток Л15-5-1

Стадия	Масса	Масштаб
Р	4.95т	1:10
Лист	Листов 1	

Проектный институт №2

Формат

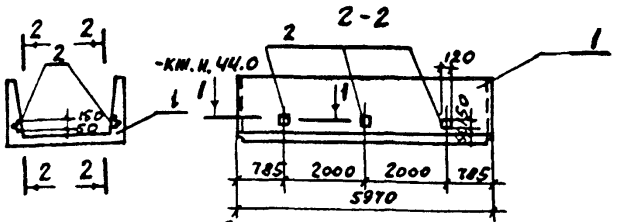

Ведомость расхода стали на дополнительные закладные изделия, кг.

Марка элемента	Изделие закладное: Арматура класса AI ГОСТ 5781-82 ф8			Итого	Прокат марки Вст3кп2 ГОСТ 19903-74 δ=6		Итого	Всего
Л4-8-1	2,76			2,76	4,8		4,8	7,56

Формат	Зона	Поз.	Обозначение	Наименование	Кол.	Примеч.
				Документация		
				Узлы установки		
А4			ТП903-1-245.87 КЖ.И. 44.0	закладных изделий	X	
				Сборочные единицы		
	1		3.006.1-2/82.1-1-040	Лоток Л4-8	1	
	2		3.006.1-2/82.1-3 13.0	Изделие закладное М-8	6	см. ук.2

1. Арматурные выпуски закладного изделия отогнуты в тело бетона.

Привязан

Инв. №

Взамен инв. №

Подпись и дата

Инв. № подл.

Нач.отд.	Бурзин		
Н.контр.	Конева		
Гл.спец.	Конева		
Рук.гр.	Глебкова		
Ст.инж.	Александрова		
Исполн.	Бондарь		
Провер.	Александрова		

ТП903-1-245.87 КЖ.И.46.0

Лоток Л4-8-1

Стадия	Масса	Масштаб
Р	1.80т	1:10
Лист	Листов 1	

Проектный институт №2

Колпров: 22192-09 44 Формат

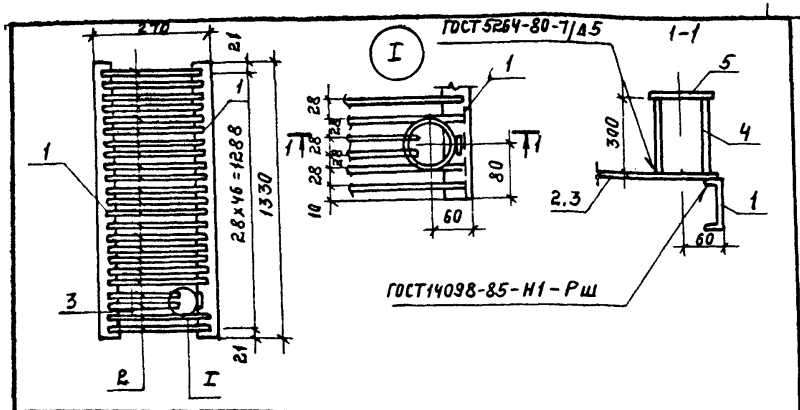

Формат	Зона	Поз.	Обозначение	Наименование	Кол.	Примеч.
				Документация		
А4			ТП903-1-245.87 КЖС.И.ТУ	Технические условия на изготовление арматурных и закладных изделий	X	
				Детали		
Б4		1		Швеллер 10 ГОСТ 8240-72 / Вст3кп2 ГОСТ 535-79 ℓ=1330	2	11,4 кг
Б4		2		АI-8-ГОСТ 5781-82 ℓ=250	45	0,09 кг
Б4		3		ℓ=110	2	0,07 кг
Б4		4		Труба 80х3,5 ГОСТ 3262-75* ℓ=300	1	2,3 кг
Б4		5		Лист 5-26х130 ГОСТ 19903-74 / Вст3кп2 ГОСТ 14637-79 ℓ=130	1	0,79 кг

Нач.отд.	Бурзин		ТП903-1-245.87 КЖС.И. 47.0
Норм.конт.	Конева		
Гл.спец.	Конева		
Рук.гр.	Глебкова		Решетка Р1α
Инженер	Прядухина		Стадия: Р; Масса: 30,1; Масштаб: —
Исполн.	Пикалова		Лист; Листов 1
Провер.	Прядухина		Проектный институт № 2

Формат

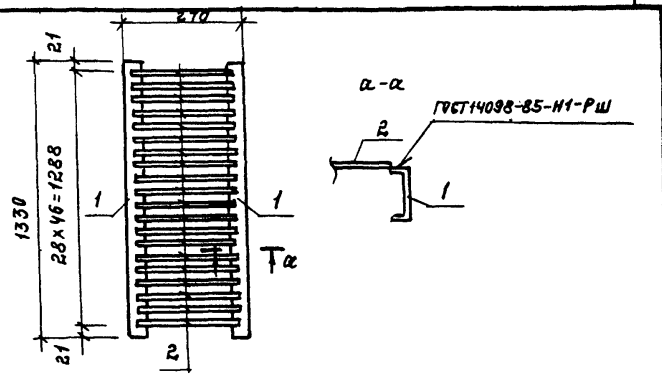

Формат	Зона	Поз.иц.	Обозначение	Наименование	Кол.	Примеч.
				Документация		
А4			ТП903-1-245.87 КЖС.И.ТУ	Технические условия на изготовление арматурных и закладных изделий	X	
				Детали		
Б4		1		Швеллер 10 ГОСТ 8240-72 / Вст3кп2 ГОСТ 535-79 ℓ=1330	2	11,4 кг
Б4		2		АI-8-ГОСТ 5781-82 ℓ=250	47	0,09 кг

Привязан:

Инв.№

Инв.№ подл. | Подпись и дата | Взам.инв.№

Нач.отд.	Бурзин		ТП903-1-245.87 КЖС.И. 48.0
Н.контр.	Конева		
Гл.конст.	Конева		
Рук.гр.	Глебкова		Решетка Р1
Инж.кс.	Прядухина		Стадия: Р; Масса: 27,0; Масштаб: —
Исполн.	Орлова		Лист; Листов 1
Провер.	Прядухина		Проектный институт № 2

Копировал: Ткачева 22192-09 45 Формат

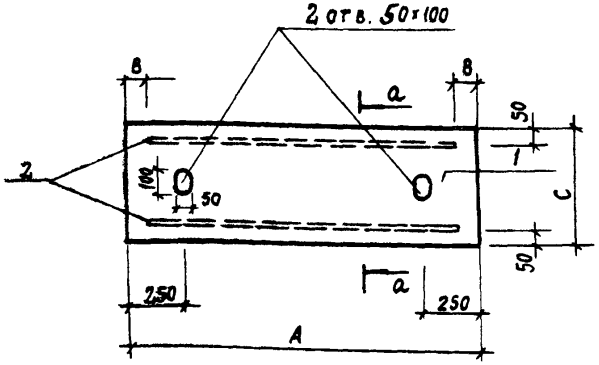

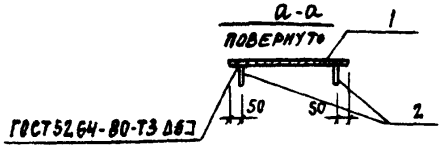

Формат	Зона	Поз.	Обозначение	Наименование	Кол. на испол. КЖИ-350 —	01	02	Примеч.
				Документация				
А4			ТП 903-1-245.87 КЖ.И.ТУ	Технические условия на				
				изготовление арматурных				
				и закладных изделий				
				Детали				
Б4		1		Лист РОМБ.О-ПН-6,0×50×1480				
				Ст3кп2 ГОСТ 8568-77	1			37,0 кг
				Лист РОМБ.О-ПН-6,0×500×1300				
				Ст3кп2 ГОСТ 8568-77		1		32,8 кг
				Лист РОМБ.О-ПН-6,0×510×1000				
				Ст3кп2 ГОСТ 8568-77			1	26,0 кг
Б4		2		Лист Б-6×80 ГОСТ 19903-74 / Ст3кп2 ГОСТ 14637-79				
				ℓ = 1340	2			15,0 кг
				ℓ = 1170		2		4,4 кг
				ℓ = 870			2	3,3 кг

Обозначение	Марка	Размеры, мм A	B	C	Масса кг
ТП 903-1-245.87 КЖ.И.35.0	Щ1	1480	70	500	47.0
-01	Щ3	1300	65	500	41.4
-02	Щ4	1000	65	510	32.2

Привязан

Инв. №

Нач. отд.	Бурзин	
Н. контр.	Конева	
Гл. спец.	Конева	
Рук. гр.	Глебкова	
Инжен.	Орлова	
Исполн.	Чурсинов	
Провер.	Орлова	

ТП 903-1-245.87 КЖ.И. 49.0

Щит (Щ1, Щ3, Щ4)

Стадия	Масса	Масштаб
Р	см. табл.	1:20
Лист	Листов 1	

Проектный институт № 2

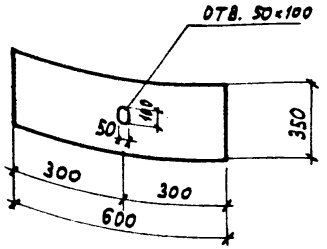

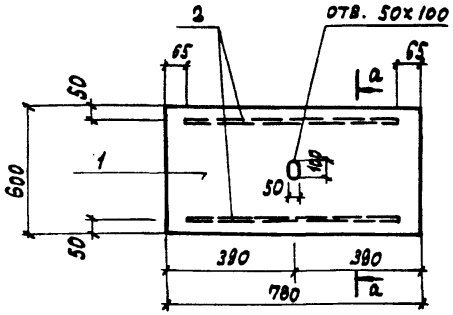

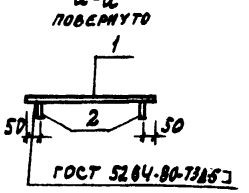

Формат	Зона	Поз.	Обозначение	Наименование	Кол.	Примечание
				Документация		
А4			ТП 903-1-245.87 КЖ.И.ТУ	Технические условия на изготовление арматурных и закладных изделий		
				Детали		
Б4		1		Лист ромб 0-ПН-6.0х600х780 Б Ст3 кп2 ГОСТ 8568-79	1	23.5 кг
Б4		2		Лист Б 6х80 ГОСТ 19903-74 / Ст3 кп2 ГОСТ 14637-79	2	2,44 кг

Привязан

Инв. №

Нач. отд.	Бурзин		
Н. контр.	Конева		
Гл. спец.	Конева		
Рук. гр.	Глебкова		
Инженер	Орлова		
Исполн.	Чурсина		
Провер.	Прядухина		

ТП 903-1-245.87 КЖ.И.50.0

Щит Щ2

Стадия	Масса	Масштаб
Р	12,5 кг	1:10
Лист	Листов 1	

Лист ромб 0-ПН-6.0х350х600 Б Ст3 кп2 ГОСТ 8568-77

ПРОЕКТНЫЙ ИНСТИТУТ №2

Привязан

Инв. №

Инв. № подл. | Подпись и дата | Взам. инв. №

Нач. отд.	Бурзин		
Н. контр.	Конева		
Гл. спец.	Конева		
Рук. гр.	Глебкова		
Инженер	Орлова		
Исполн.	Чурсина		
Провер.	Прядухина		

ТП 903-1-245.87 КЖ.И.51

Щит Щ5

Стадия	Масса	Масштаб
Р	25,94 кг	1:50
Лист	Листов	

ПРОЕКТНЫЙ ИНСТИТУТ №2

Копировал: Графсав Формат

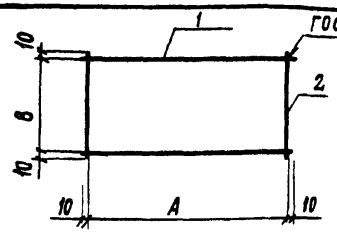

Марка	Масса кг	Размеры А	Размеры Б
С1	0,38	930	430
С2	0,89	2840	350

Формат	Зона	Поз.	Обозначение	Наименование	Кол.	Примечан
				Документация		
				Технические условия на		
				изготовление арматурных		
			ТП 903-1-245.87 Кж.и-ТУ	и закладных изделий	X	
				Детали		
				С1		
БЧ		1		ф5 ВрI-5-ГОСТ 6727-80, ℓ=950	2	0,13 кг
БЧ		2		ℓ=450	2	0,08 кг
				С2		
БЧ		1		ф5 ВрI-5 ГОСТ 6727-80, ℓ=2860	2	0,40 кг
БЧ		2		ℓ=370	2	0,05 кг

Привязан:

Инв. №

Нач. отд.	Бурзин		
Н. контр.	Конева		
Гл. спец.	Конева		
Рук. гр.	Глебкова		
Ст. инж.	Александрова		
Инж.	Малиновский		
Провер.	Прядухина		

ТП 903-1-245.87 Кж.и. 52.0

Сетка арматурная (С1; С2)

Стадия	Масса	Масштаб
Р	см. табл.	1:20
Лист	Листов: 1	

Проектный институт №2

Формат

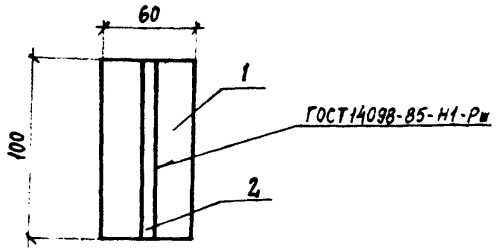

Формат	Зона	Поз.	Обозначение	Наименование	Кол.	Примеч.
				Документация		
			ТП 903-1-245.87 Кж.и.ТУ	Технические условия на изготовле		
				ние арматурных и закладных изделий	X	
				Детали		
БЧ		1		Лист $\frac{Б-6\times50\ ГОСТ\ 19903-74}{Вст3кп2\ ГОСТ\ 14637-79}$ ℓ=100.	1	0,3 кг
БЧ		2		AIII-22-ГОСТ 5781-82 ℓ=100	1	0,2 кг

Привязан:

Инв. №

Инв. № подл. | Подпись и дата | Взам. инв. №

Нач. отд.	Бурзин		
Н. контр.	Конева		
Гл. спец.	Конева		
Рук. гр.	Глебкова		
Ст. инж.	Александрова		
Исполн.	Бондарь		
Провер.	Александрова		

ТП 903-1-245.87 Кж.и. 53.0

Изделие закладное М1

Стадия	Масса	Масштаб
Р	0,5	1:2
Лист	Листов: 1	

Проектный институт №2

Копировал. Кол. 22192-09 48 Формат

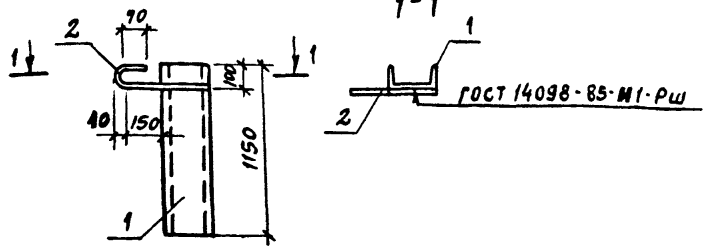

Формат	Зона	Поз.	Обозначение	Наименование	Кол.	Примечание
				Документация		
А4			ТП-903-1-245.87-КЖ.И.ТУ	Технические условия на изготовление арматурных и закладных изделий		
				Детали		
Б4		1		Швеллер 24 ГОСТ 8240-72 / Вст3 ПС6 ГОСТ 535-79 с=1150	1	27,6кг
Б4		2		АI-20 ГОСТ 5781-82 с=600	1	1,5 кг

Привязан:

Инв. №

Нач.отд.	Бурзин	
Н.контр.	Конева	
Гл.спец.	Конева	
Рук.гр.	Глебкова	
Инж.	Прядухина	
Ст.техн.	Пикалова	
Пров.	Прядухина	

ТП-903-1-245.87 КЖ.И.54.0

Изделие закладное МН1

Стадия	Масса	Масштаб
Р	29,1	—
Лист	Листов 1	

Проектный институт г.№2

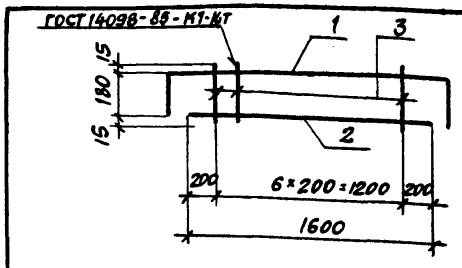

Формат	Зона	Поз.	Обозначение	Наименование	Кол.	Примеч.
				Документация		
А4			ТП-903-1-245.87-КЖ.И.ТУ	Технические условия на изготовление арматурных и закладных изделий		
				Детали		
Б4		1		AIII-10 ГОСТ 5781-82 с=2150	1	1,3кг
Б4		2		с=1600	1	1,0кг
Б4		3		АI-6 ГОСТ 5781-72 с=210	7	0,05кг

Привязан:

Инв. №

Взам.инв.№ | Подпись и дата | Инв.№ подл.

Нач.отд.	Бурзин	
Н.контр.	Конева	
Гл.спец.	Конева	
Рук.гр.	Глебкова	
Инж.	Прядухина	
Ст.тех.	Пикалова	
Провер.	Прядухина	

ТП-903-1-245.87- КЖ.И.55.0

Каркас плоский КР5

Стадия	Масса	Масштаб
Р	2,63	—
Лист	Листов 1	

Проектный институт г.№2

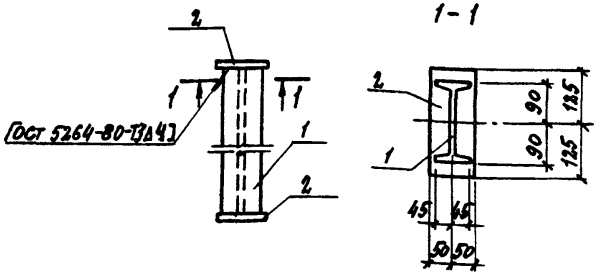

Формат	Зона	Поз.	Обозначение	Наименование	Кол.	Примеч.
				Документация		
А4			ТП903-1-245.87 - КЖ.И.ТУ	Технические условия на изготовление арматурных и закладных изделий	X	
				Детали		
Б4		1		Двутавр 18 ГОСТ 8239-72 / Вст3СП5-1 ГОСТ 535-79 ℓ=464	1	8.46 кг
Б4		2		Лист Б 8×100 ГОСТ 19903-74 / Вст3КП2 ГОСТ 14637-79 ℓ=250	2	1.9 кг

Привязан

Инв №

Нач. отд.	Бурзин	
Н. контр.	Конева	
Гл. констр.	Конева	
Рук. гр.	Глебкова	
Инжен.	Орлова	
Провер.	Прядухина	

ТП 903-1-245.87 - КЖ.И 56.0

Опора ОП1

Стадия	Масса	Масштаб
Р	12.4	1:10

Лист | Листов 1

ПРОЕКТНЫЙ ИНСТИТУТ № 2

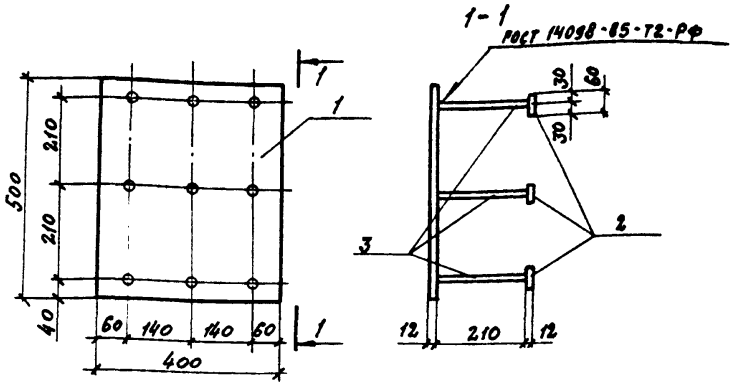

Формат	Зона	Поз.	Обозначение	Наименование	Кол.	Примечание
				Документация		
А4			ТП 903-1-245.87 КЖ.И.ТУ	Технические условия на изготовление арматурных и закладных изделий	X	
				Детали		
Б4		1		Лист Б 12×500 ГОСТ 19903-74 / Вст3ПС6-1 ГОСТ 14637-79 ℓ=400	1	17.2 кг
Б4		2		Лист Б 12×60 ГОСТ 19903-74 / Вст3ПС6-1 ГОСТ 14637-79 ℓ=60	9	0.34 кг
Б4		3		А III-16-ГОСТ 5781-82	9	3.0 кг

Привязан

Инв. №

Взамен инв. №

Подпись и дата

Инв. № подл.

Нач. отд.	Бурзин	
Н. контр.	Конева	
Гл. спец.	Конева	
Рук. гр.	Глебкова	
Ст. инж.	Александрова	
Инжен.	Яшина	
Пров.	Александрова	

ТП 903-1-245.87 КЖ.И. 57.0

Изделие закладное М2

Стадия	Масса	Масштаб
Р	37.4	1:10

Лист | Листов 1

ПРОЕКТНЫЙ ИНСТИТУТ № 2

Копировал: 22192-09 50 формат

КЖ.И.58.0(НУ1)-ИЗОБРАЖЕНО
КЖ.И.58.0-01(НУ2)-ЗЕРКАЛЬНОЕ ОТРАЖЕНИЕ

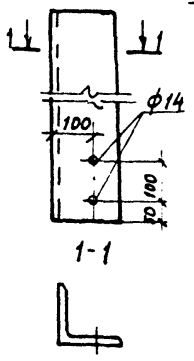

Обозначение	Марка
КЖ.И.58.0	НУ1
-01	НУ2

1. Длина уголка L = 2470 мм

Привязан

Инв. №

Нач.отд.	Бурзин		
Н.контр.	Конева		
Гл.спец.	Конева		
Рук.гр.	Глебкова		
Ст.инж.	Александрова		
Ст.техн.	Пикалова		
Провер.	Александрова		

ТП 903-1-245.87 КЖ.И.58.0

Насадка (НУ1, НУ2)

Стадия	Масса	Масштаб
Р	61.0	1:10
Лист	Листов 1	

Уголок Б-150×10 ГОСТ 8509-72 / Вст3пс6-1 ГОСТ 535-79

Проектный институт №2

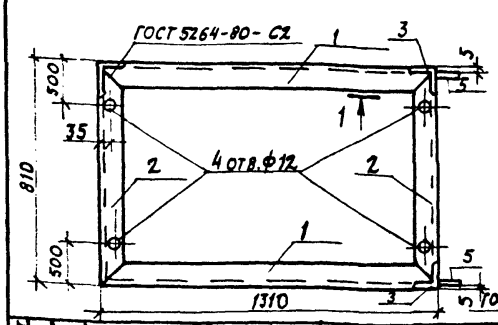

Формат	Зона	Поз.	Обозначение	Наименование	Кол.	Примечание
				Документация		
А4			ТП 903-1-245.87 КЖ.И.ТУ	Технические условия на изготовление арматурных и закладных изделий		
				Детали		
				Уголок Б-63×5 ГОСТ 8509-72 / Вст3кп2 ГОСТ 535-79		
Б4		1		ℓ = 1310	2	5.10 кг
Б4		2		ℓ = 810	2	3.27 кг
Б4		3		ℓ = 850	2	3.32 кг
Б4		4		Лист Б4×100 ГОСТ 19903-74 / Вст3кп2 ГОСТ 14637-79 ℓ = 100	1	0.31 кг
Б4		5		Лист Б8×60 ГОСТ 19903-74 / Вст3кп2 ГОСТ 14637-79 ℓ = 70	2	0.33 кг
Б4		6		А-I-20 ГОСТ 5781-82 ℓ = 830	1	2.05 кг

Привязан

Инв. №

Копировал

Формат

Подпись и дата

Инв. № подл.

Нач.отд.	Бурзин		
Н.контр.	Конева		
Гл.спец.	Конева		
Рук.гр.	Глебкова		
Инженер	Прядухина		
Ст.инж.	Пикалова		
Провер.	Прядухина		

ТП 903-1-245.87 КЖ.И.59.0

Рама металлическая РМ1

Стадия	Масса	Масштаб
Р	26.07 кг	1:5
Лист	Листов 1	

Проектный институт №2

Альбом 1

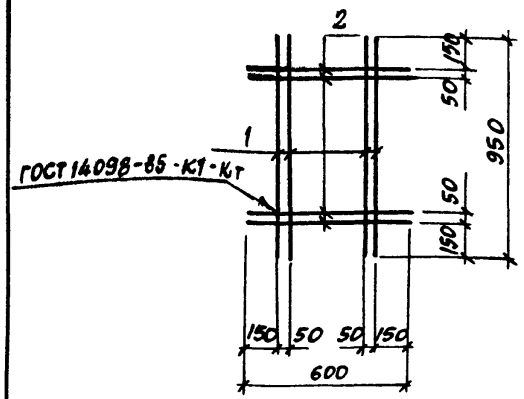

Формат	Зона	Поз.	Обозначение	Наименование	Кол.	Примечание
				Документация		
А4			ТП 903-1-245.87 КЖ.И.ТУ	Технические условия на изготовление арматурных и закладных изделий		
				Детали		
Б4		1		АI-6-ГОСТ 5781-82, ℓ=950	4	0,21 кг
Б4		2		ℓ=600	4	0,13 кг

Привязан

Инв. №

Нач. отд.	Бурзин		
Н. контр.	Конева		
Гл. спец.	Конева		
Рук. гр.	Глевкова		
Ст. инж.	Александрова		
Исп.	Пикалова		
Пров.	Александрова		

ТП 903-1-245.87 КЖ.И.60.0

Сетка арматурная С7

Стадия	Масса	Масштаб
Р	1,37 кг	1:50
Лист	Листов 1	

Проектный институт № 2

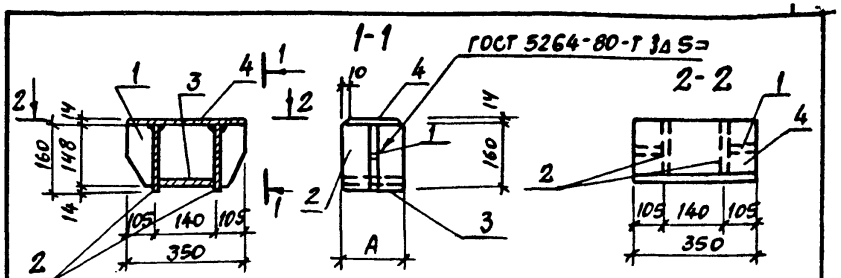

Формат	Зона	Поз.	Обозначение	Наименование	Кол. на испол. КЖ.И.61.0 —	01	02	Примеч.
				Документация				
А4			ТП 903-1-245.87 КЖ.И.ТУ	Технические условия на изготовление арматурных и закладных изделий				
				Детали				
Б4		1		Лист Б-8×150 ГОСТ 19903-74 / Вст3кп2 ГОСТ 14637-79 ℓ=100	2	2	2	
Б4		2		Лист Б-8×160 ГОСТ 19903-74 / Вст3кп2 ГОСТ 14637-79 ℓ=110	1			
Б4				ℓ=150		1		
Б4				ℓ=180			1	
Б4		3		Лист Б-8×140 ГОСТ 19903-74 / Вст3кп2 ГОСТ 14637-79 ℓ=110	1			
Б4				ℓ=150		1		
Б4				ℓ=180			1	
Б4		4		Лист Б-8×350 ГОСТ 19903-74 / Вст3кп2 ГОСТ 14637-79 ℓ=110	1			
Б4				ℓ=150		1		
Б4				ℓ=180			1	

Обозначение	Марка	Размер А
ТП 903-1-245.87 КЖ.И.61.0	МС1	110
01	МС2	150
02	МС3	180

Привязан

Инв. №

Инв. № подл. | Подпись и дата | Взам. инв. №

Нач. отд.	Бурзин		
Н. контр.	Конева		
Гл. спец.	Конева		
Ст. инж.	Александрова		
Исполн.	Бондарь		
Провер.	Александрова		

ТП 903-1-245.87 КЖ.И.61.0

Изделие закладное (МС1; МС2; МС3)

Стадия	Масса	Масштаб
Р	См. табл.	1:10
Лист	Листов 1	

Проектный институт № 2

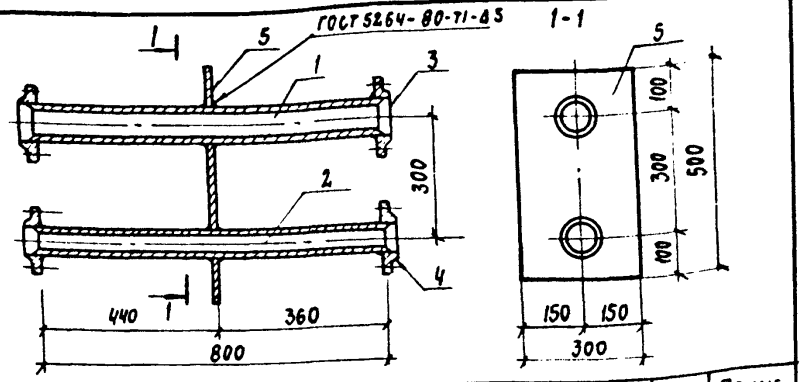

Формат	Зона	Поз.	Обозначение	Наименование	Кол.	Примечание
				Документация		
				Технические условия		
А4			ТП 903-1-245.87 Кж.и.ТУ	На изготовление арматурных и закладных изделий		
				Детали		
Б4		1		Труба 89×3,5×800 ГОСТ 9941-81	1	5,9 кг
Б4		2		Труба 57×3,5×800 ГОСТ 9941-81	1	3,7 кг
Б4		3		Фланец 1-80-10 ст 25 ГОСТ 12820-80	2	1,79 кг
Б4		4		Фланец 1-50-10 ст 25 ГОСТ 12820-80	2	1,02 кг
Б4		5		Лист Б-2 4×300 ГОСТ 19903-74 Вст3кп2 ГОСТ 14637-79		
				ℓ=500	1	5,89 кг

Привязан

Инв №

Нач.отд.	Бурзин	ТП 903-1-245.87	Кж.и. 62.0
Н.контр.	Конева		
Гл.спец.	Конева		
Рук.гр.	Глебкова		
Ст.инж.	Александрова	Изделие закладное МН2	Стадия: Р; Масса: 21,11; Масштаб: 1:10
Испол.	Бондарь		Лист; Листов 1
Провер.	Александрова		Проектный институт №2

Формат

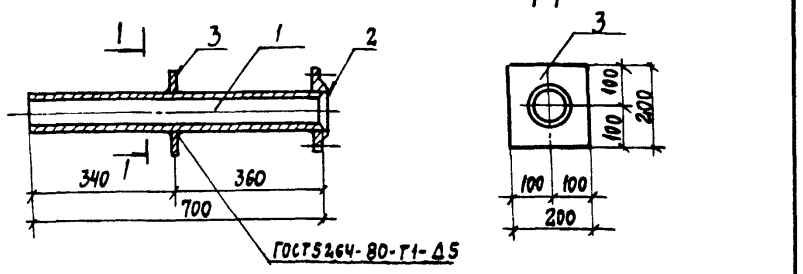

Формат	Зона	Поз.	Обозначение	Наименование	Кол.	Примечание
				Документация		
				Технические условия		
А4			ТП 903-1-245.87 Кж.и.ТУ	На изготовление арматурных и закладных изделий		
				Детали		
Б4		1		Труба 76×3,5×700 ГОСТ 9941-81	1	4,38 кг
Б4		2		Фланец 1-65-100 ст 25 ГОСТ 12820-80	1	1,37 кг
Б4		3		Лист Б-26×200 ГОСТ 19903-74 8 ст 3 кп 2 ГОСТ 14637-79		
				ℓ=200	1	1,57 кг

Привязан

Инв.№

Инв.№ подл. | Подпись и дата | Взам.инв.№

Нач.отд.	Бурзин	ТП 903-1-245.87-	Кж.и. 63.0
Н.контр.	Конева		
Гл.спец.	Конева		
Рук.гр.	Глебкова		
Инженер	Прядухина	Изделие закладное МН3	Стадия: Р; Масса: 7,32; Масштаб: 1:10
Ст.техн.	Пикалова		Лист; Листов 1
Провер.	Прядухина		Проектный институт №2

Альбом 1

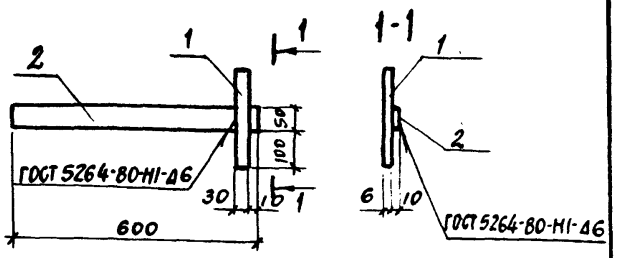

Формат	Зона	Поз.	Обозначение	Наименование	Кол.	Примечание
				Документация		
				Технические условия		
				на изготовление арматур-		
А4			ТП 903-1-245.87 КЖ.И.ТУ	ных и закладных изделий	X	
				Детали		
Б4		1		Лист $\frac{Б-6\times30\ ГОСТ\ 19903-74}{Вст3кп2\ ГОСТ\ 14637-79}$ С-250	1	0,29 кг
Б4		2		Лист $\frac{Б\,16\times50\ ГОСТ\ 19903-74}{Вст3кп2\ ГОСТ\ 14637-79}$ С-600	1	2,36 кг

Привязан

Инв. №

Нач. отд.	Бурзин		
Н. контр.	Конева		
Гл. спец.	Конева		
Рук. гр.	Глебкова		
Ст. инж.	Александрова		
Исполн.	Бондарь		
Провер.	Александрова		

ТП 903-1-245.87 КЖ.И.64.0

Изделие закладное МН 4

Стадия	Масса	Масштаб
Р	2,65	1:10
Лист	Листов 1	

Проектный институт №2

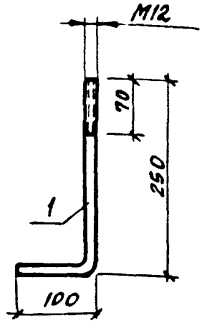

Длина развертки $l = 350$ мм

Привязан

Инв. №

Инв. № подл. | Подпись и дата | Взам. инв. №

Нач. отд.	Бурзин		
Н. контр.	Конева		
Гл. спец.	Конева		
Рук. гр.	Глебкова		
Ст. инж.	Александрова		
Исполн.	Бондарь		
Провер.	Александрова		

ТП 903-1-245.87 КЖ.И.65.0

Изделие закладное МН 5

Стадия	Масса	Масштаб
Р	0,4	1:5
Лист	Листов 1	

Круг $\frac{В\,12\ ГОСТ\ 2590-71}{Вст3кп2\ ГОСТ\ 535-79}$

Проектный институт №2

Копировал Формат

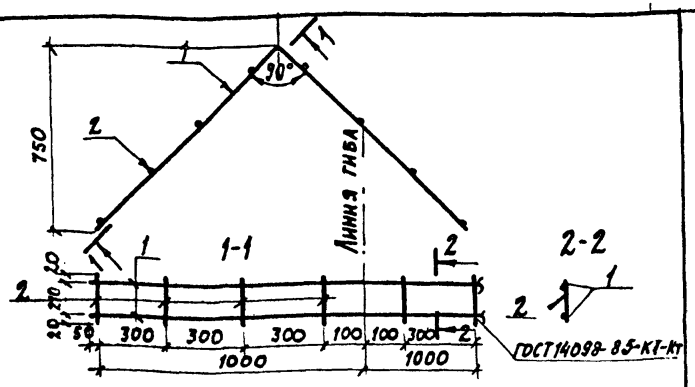

Формат	Зона	Поз.	Обозначение	Наименование	Кол.	Примечание
				Документация		
				Технические условия		
А4			ТП 903-1-245.87 КЭС.И.ТУ	на изготовление арматурных и закладных изделий		
				Детали		
Б4		1		А-I-8 ГОСТ 5781-82* ℓ=2900	2	1,12 кг
Б4		2		А-I-6 ГОСТ 5781-82* ℓ=250	8	0,06 кг

Привязан:

Инв. №

Нач. отд.	Бурзин		
Н. контр.	Конева		
Гл. спец.	Конева		
Рук. гр.	Глебкова		
Ст. инж.	Александрова		
Инженер	Махновский		
Провер.	Прядухина		

ТП 903-1-245.87 КЭС.И. 66.0

Каркас плоский КР 6

Стадия	Масса	Масштаб
Р	2.72	1:20
Лист	Листов 1	

Проектный институт № 2

Копировал: Формат

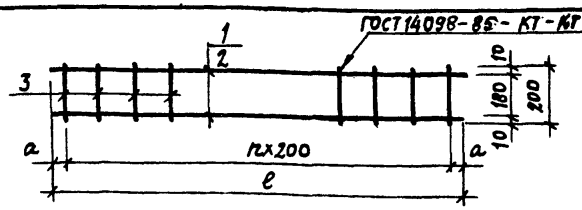

Обозначение	Марка	Размеры мм a	ℓ	h	Масса, кг
ТП 903-1-245.87 КЭС.И.22.0	КР 7	75	3750	18	3.91
01	КР 8	325	1550	5	1.60

Формат	Зона	Поз.	Обозначение	Наименование	Кол. на КЖ.И.22.0 -	01	Примеч.
				Документация			
А4				Технические условия на изготовление арматурных и закладных изделий			
			ТП 903-1-245.87 КЭС.И.ТУ				
				Детали			
Б4	1			А-I-8 ГОСТ 5781-82* ℓ=3750	2		1.48 кг
Б4	2			А-I-8 ГОСТ 5781-82* ℓ=1650		2	0.65 кг
Б4	3			А-I-6 ГОСТ 5781-82* ℓ=200	19	6	0.05 кг

Привязан:

Инв. №

Инв. № подл. | Подпись и дата | Взам. инв. №

Нач. отд.	Бурзин		
Н. контр.	Конева		
Гл. спец.	Конева		
Рук. гр.	Глебкова		
Ст. инж.	Александрова		
Инженер	Яшина		
Провер.	Прядухина		

ТП 903-1-245.87 КЭС.И. 67.0

Каркас плоский (КР 7; КР 8)

Стадия	Масса	Масштаб
Р	см. табл.	1:15
Лист	Листов 1	

Проектный институт № 2

Копировал: Формат

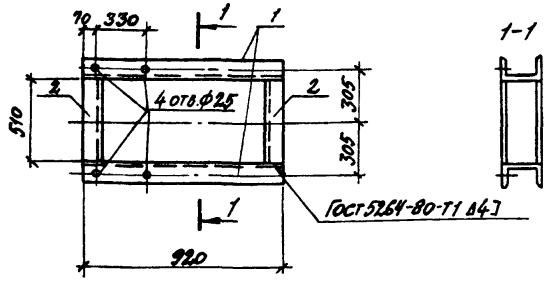

Форм.	Зона	Поз.	Обозначение	Наименование	Кол.	Примеч.
				Документация		
А4			ТП 903-1-245.87 К.Ж.И.ТУ	Технические условия		
				К изготовлению арматурных		
				и закладных изделий	X	
				Детали		
Б4		1		Швеллер 24 ГОСТ 8240-72* / Ст3 ПС6 ГОСТ 535-79 С-920	2	22,1 кг
Б4		2		С-510	2	12,2 кг

Привязан

Инв. №

Нач. отд.	Бурзин		
Н. контр.	Конева		
Гл. спец.	Конева		
Рук. гр.	Глебова		
Инженер	Прядухина		
Ст. техн.	Пикалова		
Провер.	Прядухина		

ТП 903-1-245.87 К.Ж.И. 68.0

Рама металлическая РМ2

Стадия	Масса	Масштаб
Р	68.6	1:20
Лист	Листов 1	

ПРОЕКТНЫЙ ИНСТИТУТ №2

Копировал

Формат

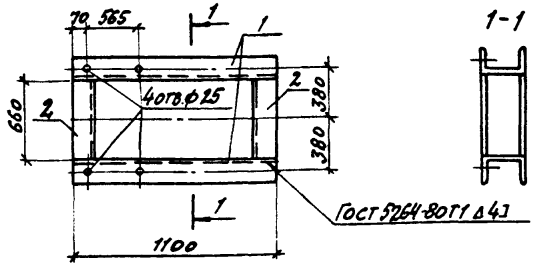

Формат	Зона	Поз.	Обозначение	Наименование	Кол.	Примечание
				Документация		
А4			ТП 903-1-245.87 К.Ж.И. ТУ	Технические условия		
				К изготовлению арма-		
				турных и закладных изделий	X	
				Детали		
Б4		1		Швеллер 24 ГОСТ 8240-72 / Ст3 ПС6 ГОСТ 535-79 С-1100	2	26,4 кг
Б4		2		С-660	2	15,8 кг

Привязан

Инв. №

Взам. инв. № | Подпись и дата | Инв. № подл.

Нач. отд.	Бурзин		
Н. контр.	Конева		
Гл. спец.	Конева		
Рук. гр.	Глебова		
Инженер	Прядухина		
Ст. техн.	Пикалова		
Провер.	Прядухина		

ТП 903-1-245.87 К.Ж.И. 69.0

Рама металлическая РМ3

Стадия	Масса	Масштаб
Р	84.4	—
Лист	Листов 1	

ПРОЕКТНЫЙ ИНСТИТУТ №2

Копировал

Формат

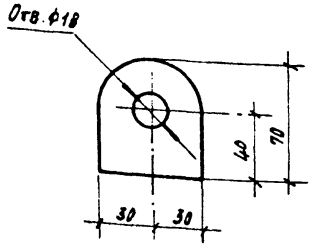

Длина листа L = 70 мм.

Нач. отд.	Бурзин		
Н. контр.	Конева		
Гл. спец.	Конева		
Рук. гр.	Лебкова		
Ст. инж.	Александрова		
Инжен.	Махновский		
Провер.	Александрова		

Привязан:

Инв. №

ТП 903-1-245.87 КЖ.И. 70.0

Петля П1

Стадия	Масса	Масштаб
Р	0.33 кг	1:50
Лист	Листов 1	

Лист Б-8 х 80 ГОСТ 19903-74 / Ст3 кп2 ГОСТ 14637-79

Проектный институт №2

Копировал Формат

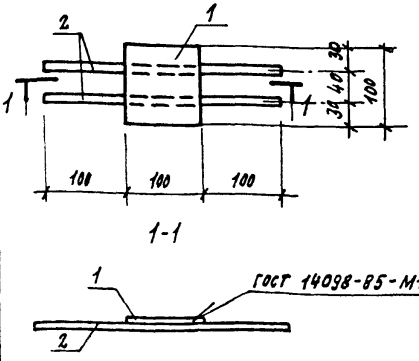

Формат	Зона	Поз.	Обозначение	Наименование	Кол.	Примеч.
				Документация		
А4			ТП 903-1-245.87 КЖ.И.ТУ	Технические условия на изготовление арматурных и закладных изделий		
				Детали		
Б4		1		Лист Б-8 х 100 ГОСТ 19903-74 / Ст3 кп2 ГОСТ 14637-79 с=100	1	0.63 кг
Б4		2		А-I-8 ГОСТ 5781-82 с=300	2	0.12 кг

Привязан:

Инв. №

Взамен инв. №

Подпись и дата

Инв. № подл.

Нач. отд.	Бурзин		
Н. контр.	Конева		
Гл. спец.	Конева		
Рук. гр.	Лебкова		
Ст. инж.	Александрова		
Инжен.	Махновский		
Провер.	Александрова		

ТП 903-1-245.87 КЖ.И. 71.0

Изделие закладное МД1

Стадия	Масса	Масштаб
Р	0.75 кг	1:20
Лист	Листов 1	

Проектный институт №2

Копировал: 22192-09 57 Формат

Альбом 7

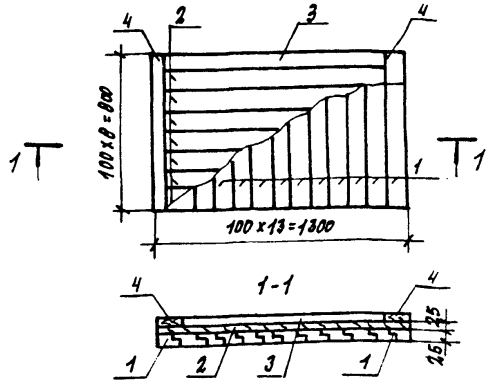

Формат	Зона	Поз.	Обозначение	Наименование	Кол.	Примечание
				Детали		
Б4		1		Доска 100×25 ГОСТ 24454-80 L=800	13	
Б4		2		Доска 100×25 ГОСТ 24454-80 L=1300	8	
Б4		3		Доска 100×25 ГОСТ 24454-80 L=1100	2	
Б4		4		Доска 100×25 ГОСТ 24454-80 L=800	2	

1. Соединение на гвоздях по ГОСТу 4028-63.
2. Доски антисептировать путем поверхностной обработки водными растворами антисептиков.
3. Сосна-максимальной влажности -12%.

Привязан:

Инв №

Нач. отд.	Бурзин	
Н. контр.	Конева	
Гл. спец.	Конева	
Рук. гр.	Глебкова	
Ст. инж.	Александрова	
Исполн.	Махновский	
Провер.	Александрова	

ТП 903-1-245.87 КЖ.И. 720

Щит деревянный ЩД1

Стадия	Масса	Масштаб
Р	31.0	1:20
Лист	Листов 1	

ПРОЕКТНЫЙ ИНСТИТУТ №2

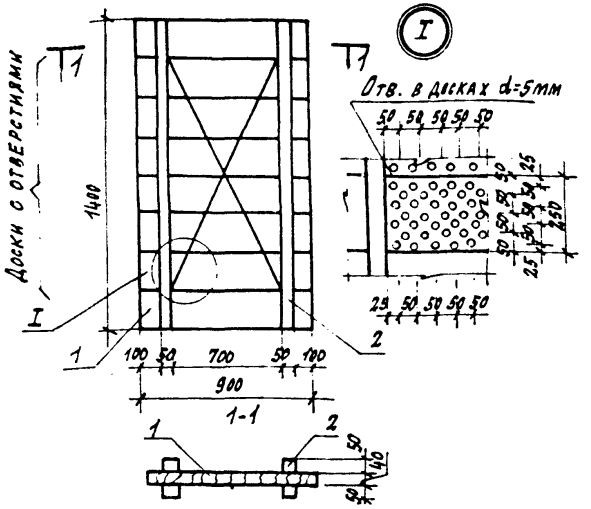

Формат	Зона	Поз	Обозначение	Наименование	Кол.	Примечание
				Детали		
Б4		1		Доска 200×40 ГОСТ 24454-80Е; L=900	8	
Б4		2		Брус 50×50 ГОСТ 24454-80Е; L=1400	4	

1. Соединение на гвоздях по ГОСТу 4028-63.
2. Доски антисептировать путём поверхностной обработки водными растворами антисептиков.
3. Древесина - сосна, максимальной влажности 12%.

Привязан:

Инв №

Взам. инв №

Подпись и дата

Инв. № подл.

Нач. отд.	Бурзин	
Н. контр.	Конева	
Гл. спец.	Конева	
Рук. гр.	Глебкова	
Ст. инж.	Александрова	
Инженер	Махновский	
Провер.	Александрова	

ТП 903-1-245.87 КЖ И 730

Щит деревянный ЩД2

Стадия	Масса	Масштаб
Р	400	1:20
Лист	Листов 1	

ПРОЕКТНЫЙ ИНСТИТУТ №2

Копировал: 22192-09 58 Формат

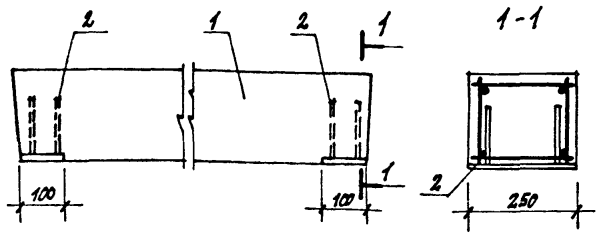

Формат	Зона	Поз.	Обозначение	Наименование	Кол. на изд. КЖ.И.74.0 —	КЖ.И.74.0 -01	Примеч.
				Сборочные единицы			
		1	1.038.1-1.1 130000	Перемычка 5ПБ 25-37	1		
			1.038.1-1.1 140000	5ПБ 27-27-а		1	
				Изделие закладное			
		2	1.400-6/76 в.1 лист 107	МВ-3	2	2	

Ведомость расхода стали на дополнительные закладные изделия, кг

Марка элемента	Изделия закладные						Всего
	Арматура класса AIII, ГОСТ 5781-82			Прокат марки ВСт3кп2, ГОСТ 19903-74			
	ф10		Итого	ф=8		Итого	
5ПБ 25-37-1	0.8		0.8	3.2		3.2	4.0
5ПБ 27-27-а-1	0.8		0.8	3.2		3.2	4.0

Обозначение	Марка	Масса кг
ТП903-1-245.87 КЖ.И.74.0	5ПБ25-37-1	33.8
-01	5ПБ27-27а-1	37.5

Привязан:

Инв. №

Нач.отд.	Бурзин	
Н.контр.	Конева	
Гл.спец.	Конева	
Рук.гр.	Глебкова	
Инженер	Прядухина	
Исполн.	Орлова	
Провер.	Прядухина	

ТП 903-1-245.87 КЖ.И.74.0

Перемычка (5ПБ 25-37-1; 5ПБ 27-27-а-1)

Стадия	Масса	Масштаб
Р	см. табл.	1:10
Лист	Листов 1	

Проектный институт №2

Копировал: Формат

gost.e-ecolog.ru

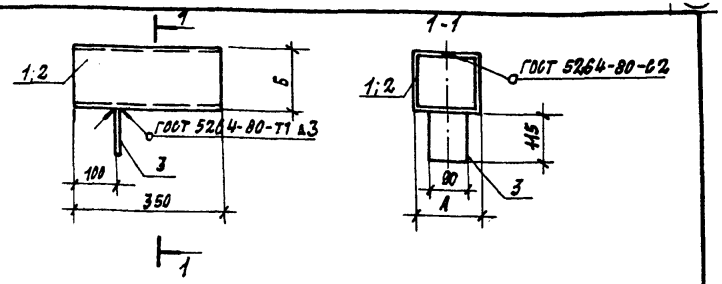

Формат	Зона	Поз.	Обозначение	Наименование	Кол-во на испол. —	Кол-во на испол. -01	Примеч.
				Документация			
А4			ТП903-1-245.87 КЖ.И.ТУ	Технические условия на изготовление арматурных закладных изделий			
				Детали			
Б4		1		Лист Б-2.0×350×600 ГОСТ 19903-74 / Вст3кп2 ГОСТ 14637-79	1		3.3 кг
Б4		2		Лист Б-2.0×350×800 ГОСТ 19903-74 / Вст3кп2 ГОСТ 14637-79		1	4.4 кг
Б4		3		Лист Б-2.0×90×115 ГОСТ 19903-74 / Вст3кп2 ГОСТ 14637-79	1	1	0.16 кг

Обозначение	Марка	Размеры, мм А	Размеры, мм Б	Масса кг
ТП903-1-245.87 КЖ.И.75.0	МН6	150	150	3.46
-01	МН7	200	200	4.56

Привязан:

Инв. №

Взамен инв.№ | Подпись и дата | Инв.№ подл.

Нач.отд.	Бурзин	
Н.контр.	Конева	
Гл.спец.	Конева	
Рук.гр.	Глебкова	
Ст.инж.	Александрова	
Исполн.	Самсеева	
Провер.	Александрова	

ТП 903-1-245.87 КЖ.И.75.0

Изделие закладное МН6; МН7

Стадия	Масса	Масштаб
Р	см. табл.	1:10
Лист	Листов	

Проектный институт №2

Копировал: 22192-09 (59) Формат