ТИПОВОЙ ПРОЕКТ

903-1-245.87

КОТЕЛЬНАЯ

С 4 КОТЛАМИ

ДЕ-16-14 ГМ

СИСТЕМА ТЕПЛОСНАБЖЕНИЯ ЗАКРЫТАЯ.

ТОПЛИВО-ГАЗ, РЕЗЕРВ-МАЗУТ.

ЗДАНИЕ

ИЗ СБОРНЫХ ЖЕЛЕЗОБЕТОННЫХ КОНСТРУКЦИЙ

АЛЬБОМ 5

ЧАСТЬ 1

22192-06

ЦЕНА 4-03

gost.e-ecolog.ru

ЦЕНТРАЛЬНЫЙ ИНСТИТУТ ТИПОВОГО ПРОЕКТИРОВАНИЯ
ГОССТРОЯ СССР

Москва, А-445, Смольная ул., 22

Сдано в печать IV 1988 года

Заказ № 5051 Тираж 1370 экз.

ТИПОВОЙ ПРОЕКТ
903-1-245.87

КОТЕЛЬНАЯ С 4 КОТЛАМИ ДЕ-16-14 ГМ. СИСТЕМА ТЕПЛОСНАБЖЕНИЯ ЗАКРЫТАЯ. ТОПЛИВО-ГАЗ, РЕЗЕРВ-МАЗУТ. ЗДАНИЕ ИЗ СБОРНЫХ ЖЕЛЕЗОБЕТОННЫХ КОНСТРУКЦИЙ.

АЛЬБОМ 5

Оборудование технологическое.
Рабочие чертежи

РАЗРАБОТАН:
ГПИ „Горьковский Сантехпроект"

УТВЕРЖДЕН
Госстроем СССР протокол №4-43 от 17.04.87г.

Главный инженер института Фалалеев Ю.П.
Главный инженер проекта Гусева Т.Г.

Типовой проект 903-1-245.87 Альбома часть 1

Содержание альбома

Обозначение	Наименование	Стр.
	Содержание	2,3
Д23В.068.000	Бак - газоотделитель	4
Д23В.068.010	Люк	
Д23В.068.010 СБ	Люк	
Д23В.068.000 СБ	Бак-газоотделитель	5
Д23В.068.004	Крышка	6
Д23В.068.005	Ручка	
Д23В.068.006	Фланец	
Д23В.068.007	Кронштейн	
Д23В.068.008	Проушина	7
Д23В.068.009	Ось	
Д23В.068.020	Бак	
Д23В.068.020 СБ	Бак	8
Д23В.068.011	Прокладка	9
Д23В.068.013	Крышка	
Д23В.068.014	Обечайка	
Д23В.068.018	Дно	
Д23В.068.030	Люк	10
Д23В.068.040	Крышка	
Д23В.068.030 СБ	Люк	11
Д23В.068.040 СБ	Крышка	
Д23В.068.050	Корпус	12
Д23В.068.050 СБ	Корпус	
Д23В.068.023	Обечайка	
Д23В.069.000	Бак взрыхляющей промывки фильтров	13
Д23В.069.000 СБ	Бак взрыхляющей промывки фильтров	
Д23В.069.010	Бак	
Д23В.069.000 СБ	Бак взрыхляющей промывки фильтров	14
Д23В.069.010 СБ	Бак	15
Д23В.069.001	Обечайка	16
Д23В.069.020	Лестница	
Д23В.069.012	Кронштейн	
Д23В.069.020 СБ	Лестница	17
Д23В.069.030	Указатель уровня	18
Д23В.069.030 СБ	Указатель уровня	
Д23В.069.013	Тетива	
Д23В.070.000	Бак сбора герметика	19
Д23В.070.010	Бак	
Д23В.069.018	Бобышка	
Д23В.070.000 СБ	Бак сбора герметика	20
Д23В.070.010 СБ	Бак	21
Д23В.069.021	Кожух защитный	22
Д23В.071.000	Бак раствора соли	
Д23В.071.001	Ось	
Д23В.071.007	Петля	
Д23В.071.000 СБ	Бак раствора соли	23
Д23В.071.010	Бак	24
Д23В.071.003	Обечайка	
Д23В.071.010 СБ	Бак	25
Д23В.071.009	Крышка	26
Д23В.071.020	Крышка	
Д23В.071.020 СБ	Крышка	
Д23В.071.015	Крышка	
Д23В.072.000	Бак отстойник конденсата	27
Д23В.072.010	Бак-отстойник	
Д23В.072.002	Кронштейн	
Д23В.072.000 СБ	Бак отстойник конденсата	28
Д23В.072.010 СБ	Бак-отстойник	29,30
Д23В.072.003	Воронка	31
Д23В.072.004	Скоба	
Д23В.072.006	Обечайка	

Обозначение	Наименование	Стр.
Д23В.072.020	Коллектор	32
Д23В.072.020 СБ	Коллектор	
Д23В.072.007	Патрубок	33
Д23В.072.009	Коллектор	
Д23В.072.011	Патрубок	
Д23В.072.030	Карман	
Д23В.072.030 СБ	Карман	34
Д23В.072.017	Стенка	
Д23В.072.040	Крышка	
Д23В.072.021	Ободок	35
Д23В.073.000	Бак конденсата дымовых газов	
Д23В.073.000 СБ	Бак конденсата дымовых газов	
Д23В.073.001	Обечайка	36
Д23В.073.004	Отвод	
Д23В.074.000	Бак сбора конденсата	
Д23В.074.002	Обечайка	
Д23В.074.000 СБ	Бак сбора конденсата	37
Д23В.074.010	Корпус	
Д23В.074.010 СБ	Корпус	38
Д23В.074.003	Воронка	
Д23В.074.005	Фланец	
Д23В.074.020	Крышка	39
Д23В.074.020 СБ	Крышка	
Д23В.074.006	Крышка	
Д23В.074.007	Накладка	40
Д23В.074.015	Крышка	
Д23В.075.000	Бак замазученных вод	
Д23В.075.001	Обечайка	
Д23В.075.000 СБ	Бак замазученных вод	41
Д23В.075.010	Корпус	
Д23В.075.010 СБ	Корпус	42
Д23В.075.007	Змеевик	
Д23Б.019.000	Приспособление для очистки калорифера	
Д23Б.019.000 СБ	Приспособление для очистки калорифера	43
Д23Б.019.001	Сопло	44
Д23Б.019.002	Патрубок	
Д23Б.019.003	Хомут	
Д23Б.019.010	Смеситель	45
Д23Б.019.010 СБ	Смеситель	
Д23Б.019.004	Вкладыш	
Д23Б.019.005	Ниппель	46
Д23Б.019.006	Трубка	
Д23Б.019.007	Трубка	
Д22Д.000.001	Штуцер	
Д22Д.042.000	Штуцер фланцевый	47
Д22Д.042.000 СБ	Штуцер фланцевый	
Д22Д.042.001	Отвод	
Д22Д.043.000	Устройство продувочное переносное	48
Д22Д.043.000 СБ	Устройство продувочное переносное	
Д22Д.042.002	Штуцер	
Д22Д.043.001	Гайка	49
Д22Д.043.002	Ниппель	
Д22Д.043.003	Ушко	
Д23Д.406.000	Трап	
Д23Д.406.000 СБ	Трап	50
Д23Д.406.001	Ребро	
Д23Д.407.000	Подвеска	51
Д23Д.407.000 СБ	Подвеска	
Д23Д.407.001	Серьга	
Д12Г.175.000	Рычаг	52
Д12Г.175.000 СБ	Рычаг	
Д12Г.175.001	Втулка	
Д12Г.175.002	Рычаг	

 Копировал: [illegible]

Обозначение	Наименование	Стр.
Д 12Г. 000.001	Рычаг	53
Д 12Г. 177.000	Тяга	54,55
Д 12Г. 177.001	Винт	54
Д 12Г. 177.000 СБ	Тяга	55
Д 12Г. 177.002	Серьга	
Д 12Г. 177.003	Палец	
Д 12Г. 177.010	Муфта	56
Д 12Г. 177.010 СБ	Муфта	
Д 12Г. 177.020	Вилка	57
Д 12Г. 177.020 СБ	Вилка	
Д 12Г. 177.004	Втулка	
Д 12Г. 177.014	Бобышка	58
Д 12Г. 177.015	Ушко	
Д 22Г. 055.000	Устройство для задержания герметика	
Д 22Г. 055.000 СБ	Устройство для задержания герметика	59
Д 22Г. 055.007	Лист	60
Д 12В. 138.000	Шкаф для установки датчика типа „Сапфир	
Д 12В. 138.001	Планка	
Д 12В. 138.002	Ручка	
Д 12В. 138.000 СБ	Шкаф для установки датчика типа „Сапфир"	61
Д 12В. 138.010	Шкаф	62
Д 12В. 138.007	Связь	
Д 12В. 138.008	Стенка	
Д 12В. 138.010 СБ	Шкаф	63
Д 12В. 138.009	Связь	64
Д 12В. 138.011	Дно	
Д 12В. 138.012	Связь	
Д 12В. 138.015	Связь	65
Д 12В. 138.017	Ось	
Д 12В. 138.021	Полотно	
Д 12В. 138.020	Дверка	
Д 12В 138.020 СБ	Дверка	
Д 12В. 138.022	Кронштейн	66
Д 12В. 138.023	Втулка	
Д 12В. 138.024	Втулка	67
Д 12В. 139.004	Уголок	
Д 12В. 139.000	Шкаф для установки датчика типа МЭД	
Д 12В. 139.000 СБ	Шкаф для установки датчика типа МЭД	
Д 12В. 139.00	Ручка	69
Д 12В. 139.010	Шкаф	
Д 12В. 139.010 СБ	Шкаф	70,71
Д 12В. 139.005	Лист	72
Д 12В. 139.011	Стойка	
Д 12В. 139.012	Связь	
Д 12В. 139.014	Стенка	
Д 12В. 139.016	Связь	73
Д 12В. 139.024	Связь	
Д 12В. 139.025	Лист	
Д 12В. 139.028	Скоба	
Д 12В. 139.020	Дверка	74
Д 12В. 139.020 СБ	Дверка	
Д 12В. 139.033	Лист	
Д 12В. 139.035	Уплотнение	75

Обозначение	Наименование	Стр.
Д 12В. 139.036	Втулка	75
Д 12В. 140.001	Стенка	
Д 12В. 140.000	Шкаф для установки датчика типа „Сапфир"	
Д 12В. 140.000 СБ	Шкаф для установки датчика типа „Сапфир"	76
Д 12В. 140.004	Стойка	77
Д 12В. 140.006	Связь	
Д 12В. 140.010	Шкаф	
Д 12В. 140.010 СБ	Шкаф	78
Д 12В. 140.020	Дверка	79
Д 12В. 140.020 СБ	Дверка	
Д 12В. 140.014	Полотно	
Д 12В. 141.000	Шкаф для установки датчика типа ДМ	80
Д 12В. 141.010	Шкаф	
Д 12В. 141.000 СБ	Шкаф для установки датчика типа ДМ	81,82
Д 12В. 141.001	Лист	82
Д 12В. 141.010 СБ	Шкаф	83,84
Д 12В. 141.003	Уголок	85
Д 12В. 141.005	Стенка	
Д 12В. 141.008	Уголок	
Д 12В. 141.011	Косынка	86
Д 12В. 141.020	Дверка	
Д 12В. 141.020 СБ	Дверка	
Д 12В. 141.027	Лист	87
Д 12В. 141.029	Уплотнение	
Д 12В. 142.000	Отборное устройство давления с разделительным сосудом	
Д 12В. 142.000 СБ	Отборное устройство давления с разделительным сосудом	88
Д 12В. 142.001	Штуцер	89
Д 12В. 142.002	Штуцер	
Д 12В. 142.010	Трубопровод импульсный	
Д 12В. 142.010 СБ	Трубопровод импульсный	90
Д 12В. 142.003	Хомут	
Д 12В. 142.007	Труба	
Д 12В. 142.008	Гайка	91
Д 12В. 142.009	Ниппель	
Д 12В. 142.020	Трубопровод импульсный	
Д 12В. 142.020 СБ	Трубопровод импульсный	
Д 12В. 142.030	Кронштейн	92
Д 12В. 142.030 СБ	Кронштейн	
Д 12В. 142.013	Вилка	
Д 12В. 142.014	Стойка	93
Д 23В. 077.000	Бак-газоотделитель	
Д 23В. 077.010	Бак	
Д 23В. 077.000 СБ	Бак-газоотделитель	94
Д 23В. 077.010 СБ	Бак	95
Д 23В. 077.001	Обечайка	96
Д 23В. 077.020	Люк	
Д 23В. 077.020 СБ	Люк	

Д 238.068.010 СБ

Типовой проект 903-1-245.87 Альбом 5 части

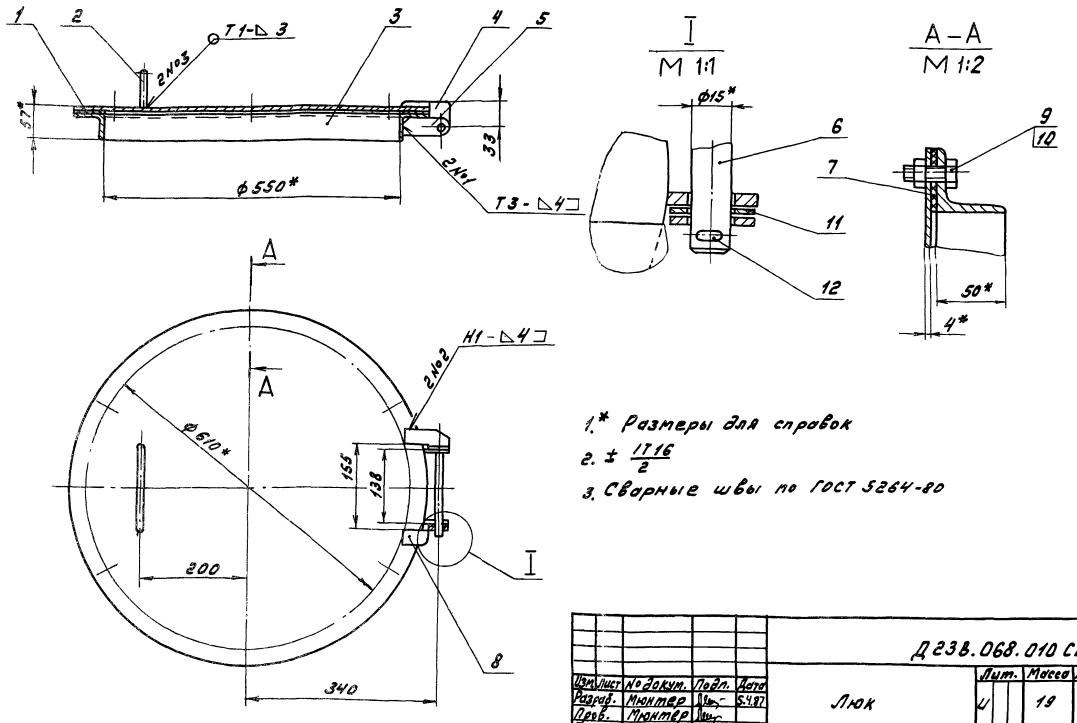

1.* Размеры для справок

2. ± IT16/2

3. Сварные швы по ГОСТ 5264-80

Изм.	Лист	№ докум.	Подп.	Дата	Д 238.068.010 СБ			
Разраб.		Мюнтер		5.87	Люк	Лит.	Масса	Масштаб
Пров.		Мюнтер				У	19	1:5
Т.контр.						Лист	Листов 1	
Н.контр.		Мюнтер				Госстрой СССР ГПИ Горьковский Сантехпроект		
Утв.								

Формат А3

Формат	Зона	Поз.	Обозначение	Наименование	Кол.	Примечание
				Документация		
А3			Д 238.068.010 СБ	Сборочный чертеж		
				Детали		
А4		1	Д 238.068.004-01	Крышка	1	
А4		2	Д 238.068.005	Ручка	1	
А4		3	Д 238.068.006-01	Фланец	1	
А4		4	Д 238.068.007	Кронштейн	1	
А4		5	Д 238.068.008	Проушина	2	
А4		6	Д 238.068.009	Ось	1	
А4		7	Д 238.068.011-1	Прокладка	1	
А4		8	Д 238.067.007-01	Кронштейн	1	
				Стандартные изделия		
		9		Болт М12х25.36 ГОСТ 7798-70	6	
		10		Гайка М12.4 ГОСТ 5915-70	6	
		11		Шайба 16-01 ГОСТ 11371-78	2	
		12		Шплинт 5х40 ГОСТ 397-79	2	

Изм.	Лист	№ докум.	Подп.	Дата	Д 238.068.010			
Разраб.		Мюнтер		4.87	Люк	Лит.	Лист	Листов
Пров.		Мюнтер				У	1	1
Нач.отд.						Госстрой СССР ГПИ Горьковский Сантехпроект		
Н.контр.		Мюнтер						
Утв.								

Формат А4

Формат	Зона	Поз.	Обозначение	Наименование	Кол.	Примечание
				Документация		
А2			Д 238.068.000 СБ	Сборочный чертеж		
				Сборочные единицы		
А4		1	Д 238.068.010	Люк	1	
А4		2	Д 238.068.020	Бак	1	
А4		3	Д 238.068.030-01	Люк	1	
				Стандартные изделия		
				Прокладка ГОСТ 15180-70		
		4		А-32-10	1	
		5		А-100-10	2	
				Фланец ГОСТ 12821-80		
		6		1-32-6 Ст 25	1	
		7		1-100-6 Ст 25	1	
				Болт ГОСТ 7798-70		
		8		М12х45.36	4	
		9		М16х55.36	4	
				Гайка ГОСТ 5915-70		
		10		М 12.4	4	
		11		М 16.4	4	

Инв.№ подл. | Подп. и дата | Взам.инв.№ | Инв.№ дубл. | Подп. и дата

Изм.	Лист	№ докум.	Подп.	Дата	Д 238.068.000			
Разраб.		Мюнтер		4.87	Бак-газоотделитель	Лит.	Лист	Листов
Пров.		Мюнтер				У	1	1
Нач.отд.		Авшин				Госстрой СССР ГПИ Горьковский Сантехпроект		
Н.контр.		Мюнтер						
Утв.								

Копировал: Алексеев

Формат А4

Типовой проект 903-1-245.87 Альбом 5 часть 1

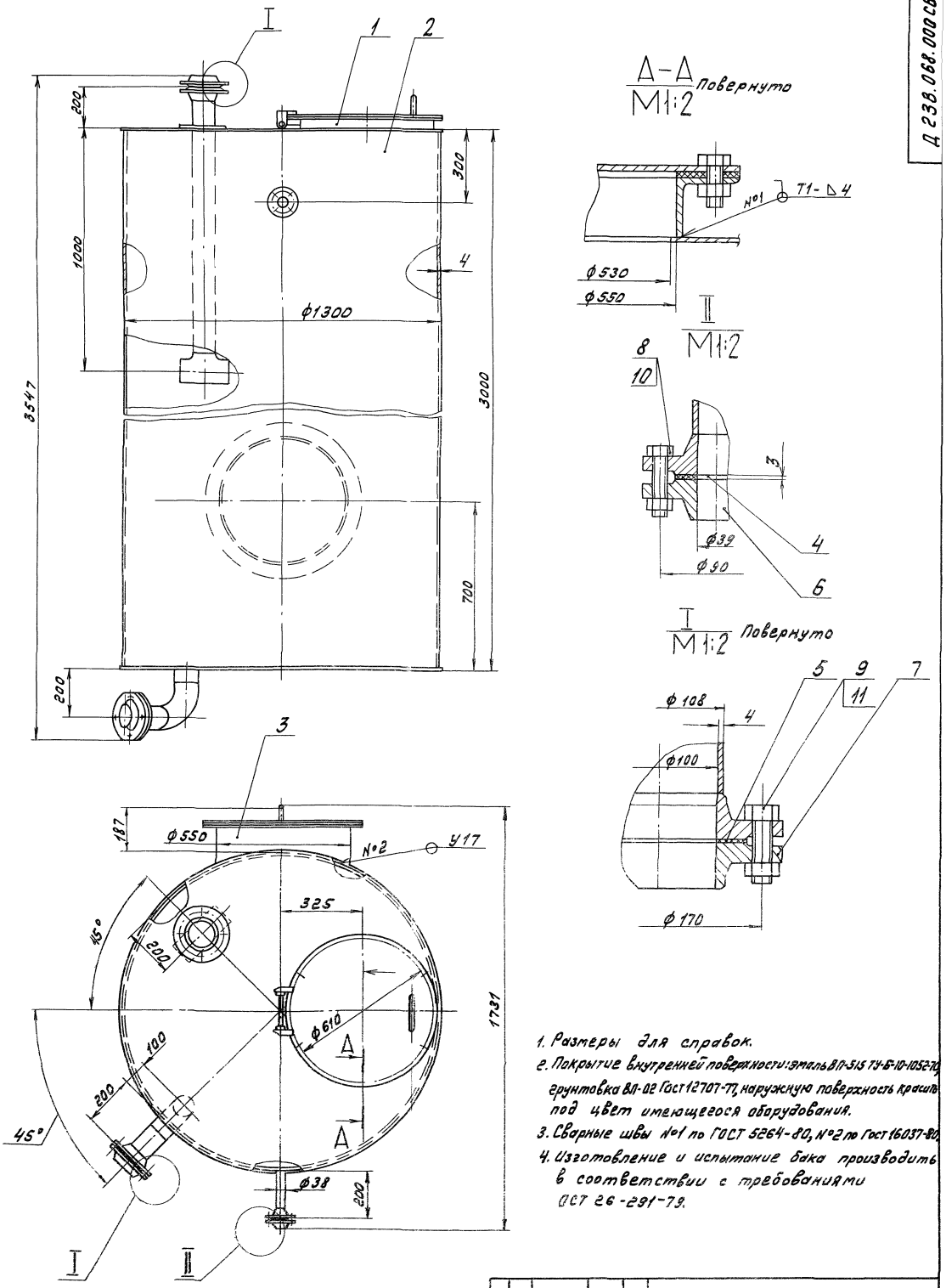

1. Размеры для справок.
2. Покрытие внутренней поверхности: эмаль ВП-515 ТУ-Б-10-1052-70, грунтовка ВЛ-02 ГОСТ 12707-77, наружную поверхность красить под цвет имеющегося оборудования.
3. Сварные швы №1 по ГОСТ 5264-80, №2 по ГОСТ 16037-80.
4. Изготовление и испытание бака производить в соответствии с требованиями ОСТ 26-291-79.

					Д 238.068.000 СБ			
Изм.	Лист	№ докум.	Подп.	Дата	Бак-газоотделитель	Лит.	Масса	Масштаб
Разраб.		Мюнтер		4.4.87		И	541	1:10
Пров.		Мюнтер				Лист	Листов 1	
Т. контр.						Госстрой СССР ГПИ Горьковский Сантехпроект		
Нач. отд.		Ябашин						
Н. контр.		Мюнтер						
Утв.								

Инв. № подл. | Подп. и дата | Взам. инв. № | Инв. № дубл. | Подп. и дата

Копировал: [illegible] Формат А2

Д238.068.007

25 (V)

Д238.068.007

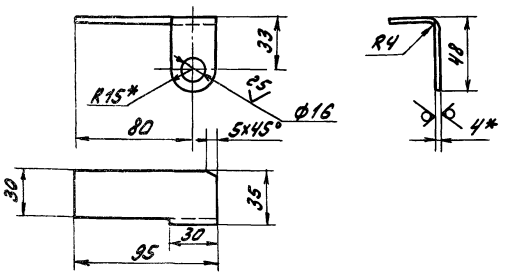

Д238.068.007-01-Зеркальное отражение
Остальное см. Д238.068.007

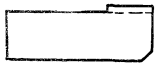

1.* Размеры для справок
г. h16; ± IT16/2

Изм.	Лист	№ докум.	Подп.	Дата
Разраб.		Мюнтер		4.4.87
Пров.		Мюнтер		
Т.контр.				
Н.контр.		Мюнтер		
Утв.				

Д238.068.007

Кронштейн

Лит.	Масса	Масштаб
У	0,13	1:2
Лист	Листов 1	

Лист 5-ПН-4 ГОСТ 19903-74
В Ст3сп ГОСТ 14637-79

Госстрой СССР ГПИ Горьковский Сантехпроект

Формат А4

Инв.№подл. | Подп. и дата | Взам.инв.№ | Инв.№дубл. | Подп. и дата

Д238.068.005

25 (V)

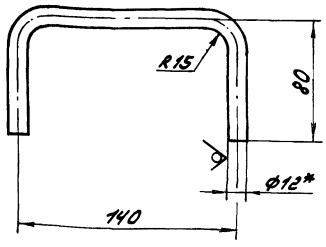

1.* Размеры для справок.
г. ± IT16/2

Изм.	Лист	№ докум.	Подп.	Дата
Разраб.		Мюнтер		4.4.87
Пров.		Мюнтер		
Т.контр.				
Н.контр.		Мюнтер		
Утв.				

Д238.068.005

Ручка

Лит.	Масса	Масштаб
У	0,25	1:2
Лист	Листов 1	

Круг 12-В-ГОСТ 2590-71
В Ст3сп ГОСТ 535-79

Госстрой СССР ГПИ Горьковский Сантехпроект

Формат А4

Д238.068.006

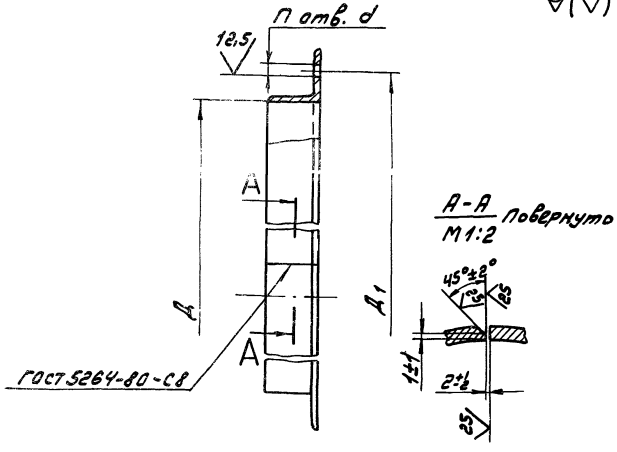

Обозначение	Размеры, мм D	D1	d	n	Материал	Масса, кг
Д238.068.006	400	460	14	12	Уголок 50х50х5-Б-ГОСТ 8509-72 В Ст3сп ГОСТ 535-79	4,8
-01	550	610		6		7,2
-02				12		
-03	800	860				9,5
-04	820	900	21	18	Уголок 100х63-Б-ГОСТ 8510-72 В Ст3сп ГОСТ 535-79	9,8

H14; ± IT14/2

Д238.068.006

Фланец

Лит.	Масса	Масштаб
У	см.табл.	—
Лист	Листов 1	

см. табл.

Госстрой СССР ГПИ Горьковский Сантехпроект

Формат А4

Д238.068.004

25 (V)

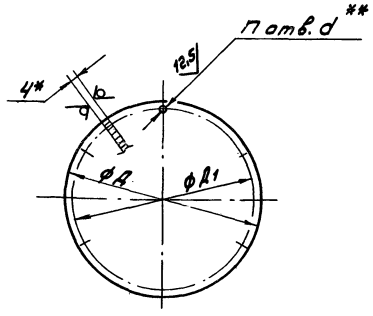

Обозначение	Размеры, мм D	D1	d	n	Масса, кг
Д238.068.004	500	460	14	12	6,2
-01	650	610		6	10,5
-02				12	
-03	900	860			19,7
-04	960	900	21	18	20,1

1.* Размеры для справок
г.** Обработать по сопрягаемой детали
3. H14, h14

Д238.068.004

Крышка

Лит.	Масса	Масштаб
У	см.табл.	—
Лист	Листов 1	

Лист 5-ПН-4 ГОСТ 19903-74
В Ст3сп ГОСТ 14637-79

Госстрой СССР ГПИ Горьковский Сантехпроект

Формат А4

Копировал: Дудина

Типовой проект 903-1-245.87 Альбом 5 часть

Формат	Зона	Поз.	Обозначение	Наименование	Кол.	Примечание
				Д 80⁻¹ x d 40⁺¹ 25	1	0,12 кг
А4		7	Д 23В.068.018-04	Дно	1	
Б4		8	Д 23В.068.019	Патрубок		
				Труба 108x4 ГОСТ 10704-76		
				Д ГОСТ 10705-80		
				L = 55 h16 25	1	0,5 г
Б4		9	Д 23В.068.021	Патрубок		
				Труба 108x4 ГОСТ 10704-76		
				Д ГОСТ 10705-80		
				L = 109 h16 25	1	1,1 г
				Стандартные изделия		
		10		Отвод 108x4 ГОСТ 17375-83	1	
		11		Тройник 108x4 ГОСТ 17376-83	1	
		12		Фланец 1-32-6 Ст 25		
				ГОСТ 12821-80	1	
		13		Фланец 1-100-6 Ст 25		
				ГОСТ 12821-80	2	

Инв. № подл. | Подп. и дата | Взам. инв. № | Инв. № дубл. | Подп. и дата

Изм.	Лист	№ докум.	Подп.	Дата

Д 23В.068.020 Лист 2

Форма

Формат	Зона	Поз.	Обозначение	Наименование	Кол.	Примечание
				Документация		
А2			Д 23В.068.020 СБ	Сборочный чертеж		
				Детали		
Б4		1	Д 23В.068.012	Патрубок		
				Труба 108x4 ГОСТ 10704-76		
				Д ГОСТ 10705-80		
				L = 1079 h16 25	1	11,1 кг
А4		2	Д 23В.068.013-01	Крышка	1	
А4		3	Д 23В.068.014	Обечайка	1	
Б4		4	Д 23В.068.015	Накладка		
				Лист Б-ПН-4 ГОСТ 19903-74		
				В Ст3сп ГОСТ 14637-79		
				Д 150⁻¹ x d 110⁺¹ 25	2	0,26 кг
Б4		5	Д 23В.068.016	Патрубок		
				Труба 38x3 ГОСТ 10704-76		
				Д ГОСТ 10705-80		
				L = 169 h16 25	1	0,44 кг
			Д 23В.068.017	Накладка		
				Лист Б-ПН-4 ГОСТ 19903-74		
				В Ст3сп ГОСТ 14637-79		

Инв. № подл. | Подп. и дата | Взам. инв. № | Инв. № дубл. | Подп. и дата

Изм.	Лист	№ докум.	Подп.	Дата
Разраб.		Мюнтер		23.3.87
Пров.		Мюнтер		
Нач. отд.				
Н. контр.		Мюнтер		
Утв.				

Д 23В.068.020

Бак

Лит.	Лист	Листов
И	1	2

Госстрой СССР ГПИ Горьковский Сантехпроект

Формат А4

Д 23В.068.009

12,5 (√)

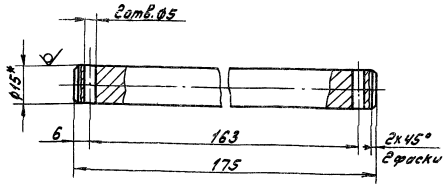

1.* Размеры для справок

2. H 14, h 14, ± IT14/2

Инв. № подл. | Подп. и дата | Взам. инв. № | Инв. № дубл. | Подп. и дата

Изм.	Лист	№ докум.	Подп.	Дата
Разраб.		Мюнтер		23.3.87
Пров.		Мюнтер		
Т. контр.				
Н. контр.		Мюнтер		
Утв.				

Д 23В.068.009

Ось

Лит.	Масса	Масштаб
И	0,24	1:1

Лист | Листов 1

Круг 15-В-Гост 2590-71 / В Ст3сп ГОСТ 535-79

Госстрой СССР ГПИ Горьковский Сантехпроект

Формат А4

Д 23В.068.008

25 (√)

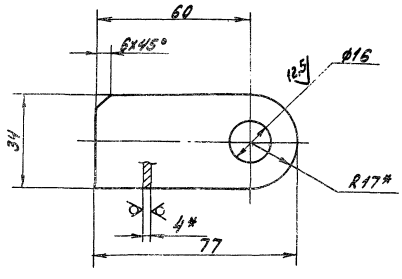

1.* Размеры для справок

2. H 14, ± IT14/2

Инв. № подл. | Подп. и дата | Взам. инв. № | Инв. № дубл. | Подп. и дата

Изм.	Лист	№ докум.	Подп.	Дата
Разраб.		Мюнтер		23.3.87
Пров.		Мюнтер		
Т. контр.				
Н. контр.		Мюнтер		
Утв.				

Д 23В.068.008

Проушина

Лит.	Масса	Масштаб
И	0.09	1:1

Лист | Листов 1

Лист Б-ПН-4 ГОСТ 19903-74 / В Ст3сп ГОСТ 14637-79

Госстрой СССР ГПИ Горьковский Сантехпроект

Формат

Типовой проект

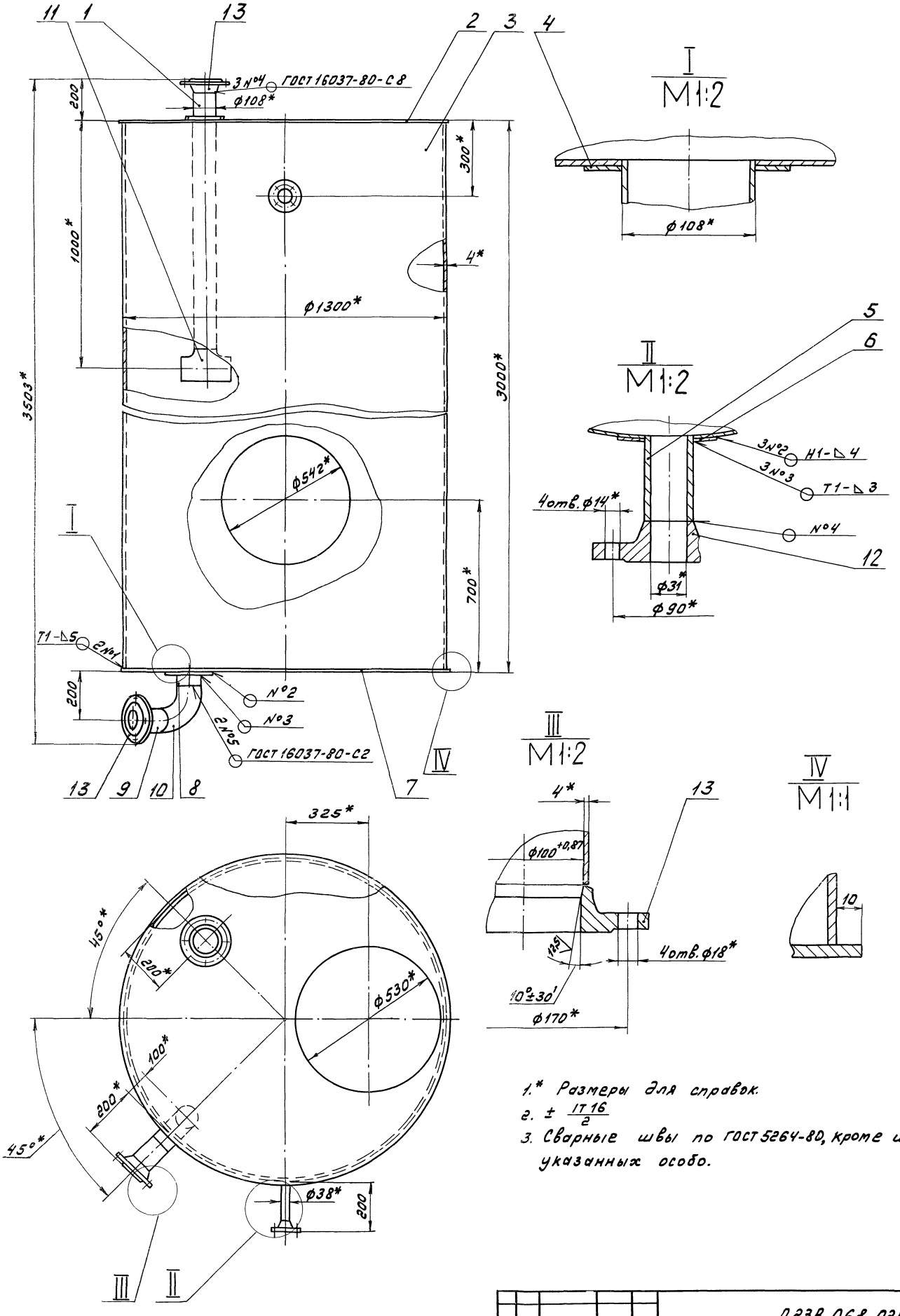

1.* Размеры для справок.

2. $\pm \frac{IT16}{2}$

3. Сварные швы по ГОСТ 5264-80, кроме швов указанных особо.

					Д 23 В. 068. 020 СБ			
Изм.	Лист	№ докум.	Подп.	Дата	Бак	Лит.	Масса	Масштаб
Разраб.		Мюнтер		3.3.87		И	497	1:10
Пров.		Мюнтер				Лист	Листов 1	
Т. контр.						Госстрой СССР ГПИ Горьковский Сантехпроект		
Нач. отд.								
Н. контр.		Мюнтер						

Копировал

Формат А2

Типовой проект 903-1-245.87 Альбом 5 часть

Д23В.068.018

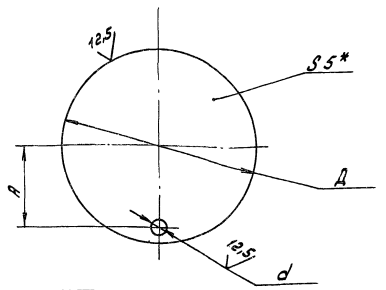

Обозначение	Размеры, мм			Масса, кг
	А	d	Д	
Д23В.068.018	340	47	820	20,7
-01	403	60	1020	31,9
-02	430		1320	53,6
-03	550	59		53,4
-04	550	110		53,3

1.* Размеры для справок.
2. H16, h16, ± $\frac{IT16}{2}$

Изм.	Лист	№ докум.	Подп.	Дата	Д23В.068.018	Лит.	Масса	Масштаб
Разраб.		Мюнтер		4.4.87	Дно	И	см.табл.	–
Пров.		Мюнтер				Лист	Листов 1	
Т.контр.								
Н.контр.		Мюнтер			Лист Б-ПН-5 ГОСТ 19903-74 / В Ст3сп ГОСТ 14637-79	Госстрой СССР ГПИ Горьковский Сантехпроект		
Утв.								

Формат А4

Д23В.068.014

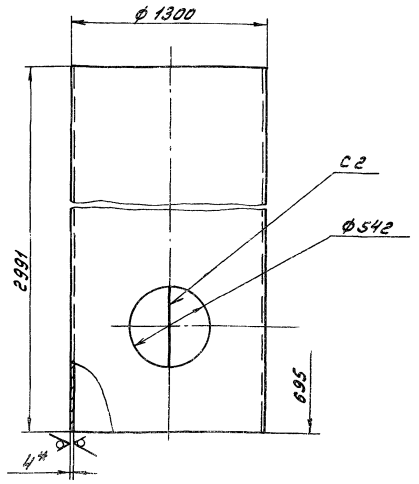

1.* Размеры для справок.
2. H16, h16, ± $\frac{IT16}{2}$

Изм.	Лист	№ докум.	Подп.	Дата	Д23В.068.014	Лит.	Масса	Масштаб
Разраб.		Мюнтер		4.3.87	Обечайка	И	381	1:20
Пров.		Мюнтер				Лист	Листов 1	
Т.контр.								
Н.контр.		Мюнтер			Лист Б-ПН-4 ГОСТ 19903-74 / В Ст3сп ГОСТ 14637-79	Госстрой СССР ГПИ Горьковский Сантехпроект		
Утв.								

Формат А4

Д23В.068.013

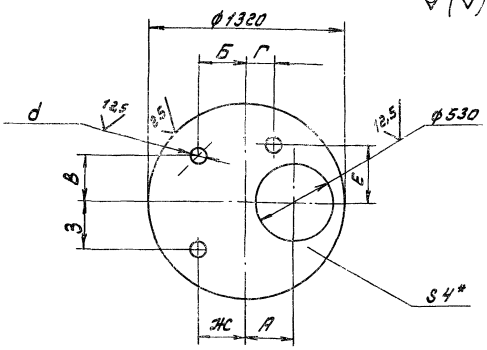

Обозначение	Размеры, мм								Масса кг
	А	Б	В	Г	Е	Ж	З	d	
Д23В.068.013	354	0	550	–	–	–	–	110	35,7
-01	325	318	318	–	–	–	–	110	
-02	325	–	–	200	375	–	–	60	35,9
-03	200	0	550	–	–	318	318	47	

1.* Размеры д справок
2. H16, h16, ± $\frac{IT16}{2}$

Изм.	Лист	№ докум.	Подп.	Дата	Д23В.068.013	Лит.	Масса	Масштаб
Разраб.		Мюнтер		4.3.87	Крышка	И	см.табл.	–
Пров.		Мюнтер				Лист	Листов 1	
Т.контр.								
Н.контр.		Мюнтер			Лист Б-ПН-4 ГОСТ 19903-74 / В Ст3сп ГОСТ 14637-79	Госстрой СССР ГПИ Горьковский Сантехпроект		
Утв.								

Формат А4

Д23В.068.011

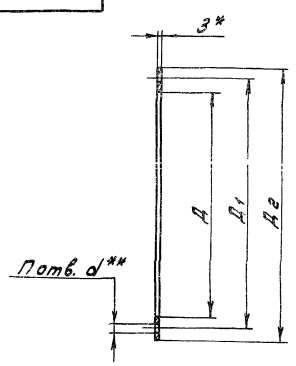

Обозначение	Размеры, мм				П	Масса, кг
	Д	Д1	Д2	d**		
Д23В.068.011	400	460	500	14	12	0,32
-01	550	610	650		6	0,5
-02					12	
-03	800	860	900			0,7
-04	820	900	960	21	18	

1.* Размеры для справок
2.** Обработать по сопрягаемой детали

Изм.	Лист	№ докум.	Подп.	Дата	Д23В.068.011	Лит.	Масса	Масштаб
Разраб.		Гольденберг		4.03.87	Прокладка	И	см. табл.	–
Пров.		Мюнтер				Лист	Листов 1	
Т.контр.								
Н.контр.		Мюнтер			Пластина I, лист ТМКщ-С-3 ГОСТ 7338-77	Госстрой СССР ГПИ Горьковский Сантехпроект		
Утв.								

Формат А

22192-06 10 Копир. [signature]

Типовой проект 903-1-245.87 Альбом 3 часть 1

Формат	Зона	Поз.	Обозначение	Наименование	Кол.	Примечание
				Документация		
А3			Д 238. 068. 040 СБ	Сборочный чертеж		
				Детали		
А4		1	Д 238. 068. 005	Ручка	2	
			Переменные данные для исполнений			
				Д 238. 068. 040		
				Детали		
А4		2	Д 238. 068. 004	Крышка	1	
				Д 238. 068. 040-01		
				Детали		
А4		2	Д 238. 068. 004-01	Крышка	1	
				Д 238. 068. 040-02		
				Детали		
А4		2	Д 238. 068. 004-02	Крышка	1	
				Д 238. 068. 040-03		
				Детали		
А4		2	Д 238. 068. 004-03	Крышка	1	
				Д 238. 068. 040-04		
				Детали		
А4		2	Д 238. 068. 004-04	Крышка	1	

Инв. № подл. | Подп. и дата | Взам. инв. № | Инв. № дубл. | Подп. и дата

Изм.	Лист	№ докум.	Подп.	Дата
Разраб.	Гольденберг			4.4.87
Пров.	Мюнтер			
Нач. отд.				
Н. контр.	Мюнтер			
Утв.				

Д 238. 068. 040

Крышка

Лит.	Лист	Листов
И		1

Госстрой СССР ГПИ Горьковский Сантехпроект

Формат А4

Формат	Зона	Поз.	Обозначение	Наименование	Кол.	Примечание
				Сборочные единицы		
А4		1	Д 238. 068. 040-04	Крышка	1	
А4		2	Д 238. 068. 050-03	Корпус	1	
				Детали		
А4		3	Д 238. 068. 011-04	Прокладка	1	
				Стандартные изделия		
		5		Болт М20×40.36 ГОСТ 7798-70	18	
		6		Гайка М20.4 ГОСТ 5915-70	18	

Инв. № подл. | Подп. и дата | Взам. инв. № | Инв. № дубл. | Подп. и дата

Изм.	Лист	№ докум.	Подп.	Дата

Д 238. 068. 030

Лист 3

Формат А4

Формат	Зона	Поз.	Обозначение	Наименование	Кол.	Примечание
А4		2	Д 238. 068. 050-01	Корпус	1	
				Детали		
А4		3	Д 238. 068. 011-01	Прокладка	1	
				Стандартные изделия		
		5		Болт М12×25.36 ГОСТ 7798-70	6	
		6		Гайка М12.4 ГОСТ 5915-70	6	
				Д 238. 068. 030-02		
				Сборочные единицы		
А4		1	Д 238. 068. 040-02	Крышка	1	
А4		2	Д 238. 068. 050-02	Корпус	1	
				Детали		
А4		3	Д 238. 068. 011-02	Прокладка	1	
				Стандартные изделия		
		5		Болт М12×25.36 ГОСТ 7798-70	12	
		6		Гайка М12.4 ГОСТ 5915-70	12	
				Д 238. 068. 030-03		

Инв. № подл. | Подп. и дата | Взам. инв. № | Инв. № дубл. | Подп. и дата

Изм.	Лист	№ докум.	Подп.	Дата

Д 238. 068. 030

Лист 2

Формат А4

Формат	Зона	Поз.	Обозначение	Наименование	Кол.	Примечание
				Документация		
А3			Д 238. 068. 030 СБ	Сборочный чертеж		
			Переменные данные для исполнений			
				Д 238. 068. 030		
				Сборочные единицы		
А4		1	Д 238. 068. 040	Крышка	1	
А4		2	Д 238. 068. 050	Корпус	1	
				Детали		
А4		3	Д 238. 068. 011	Прокладка	1	
				Стандартные изделия		
		5		Болт М12×25.36 ГОСТ 7798-70	12	
		6		Гайка М12.4 ГОСТ 5915-70	12	
				Д 238. 068. 030-01		
				Сборочные единицы		
А4		1	Д 238. 068. 040-01	Крышка	1	

Инв. № подл. | Подп. и дата | Взам. инв. № | Инв. № дубл. | Подп. и дата

Изм.	Лист	№ докум.	Подп.	Дата
Разраб.	Гольденберг			4.4.87
Пров.	Мюнтер			
Нач. отд.				
Н. контр.	Мюнтер			
Утв.				

Д 238. 068. 030

Люк

Лит.	Лист	Листов
И	1	3

Госстрой СССР ГПИ Горьковский Сантехпроект

22192-06 11

Формат А4

Д23В.068.040СБ

Типовой проект 903-1-245.87 Альбом 5 часть 1

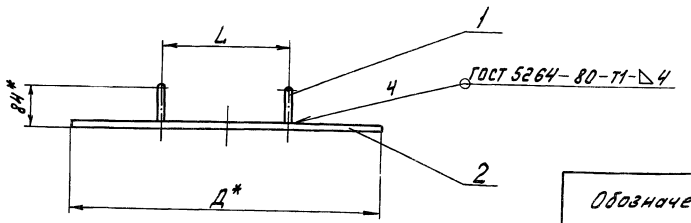

Обозначение	Размеры, мм				n	Масса, кг
	Д*	Д1*	L	d		
Д23В.068.040	500	460	200	14	12	6,7
-01	650	610	400		6	11
-02					12	
-03	900	860				20
-04	960	900		21	18	20,6

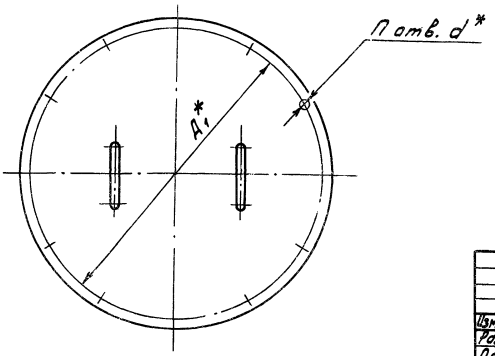

1* Размеры для справок

2. $\pm \frac{1716}{2}$

Изм.	Лист	№ докум.	Подп.	Дата	Д23В.068.040СБ			
Разраб.		Гольденберг		6.01.87	Крышка	Лит.	Масса	Масштаб
Пров.		Мюнтер				и	см.табл.	–
Т.контр.						Лист	Листов 1	
Н.контр.		Мюнтер				Госстрой СССР ГПИ Горьковский Сантехпроект		
Утв.								

Формат А3

Д23В.068.030СБ

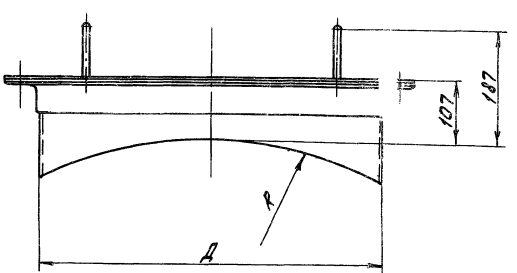

А–А

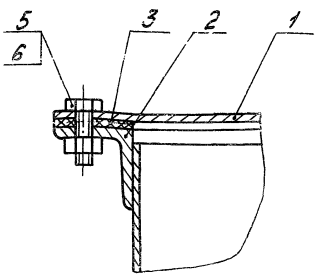

Обозначение	Размеры, мм			Масса, кг
	Д	Д1	R	
Д23В.068.030	400	460	360	16
-01	550	610	650	24,3
-02			500	24,7
-03	820	900	650	41,6

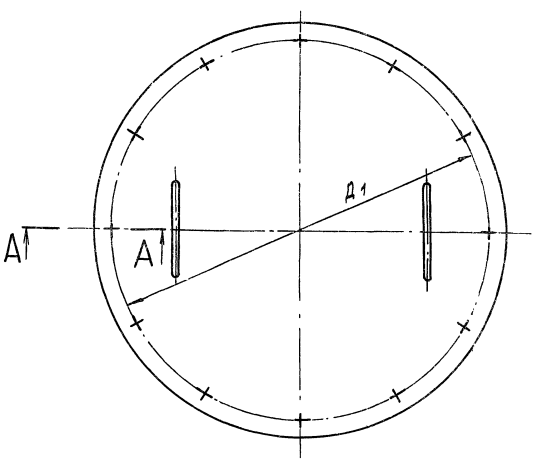

Размеры для справок

Изм.	Лист	№ докум.	Подп.	Дата	Д23В.068.030СБ			
Разраб.		Гольденберг		5.01.87	Люк	Лит.	Масса	Масштаб
Пров.		Мюнтер				и	см.табл.	
Т.контр.						Лист	Листов 1	
Н.контр.		Мюнтер				Госстрой СССР ГПИ Горьковский Сантехпроект		
Утв.								

Формат А

Д238.068.050СБ

Типовой проект 903-1

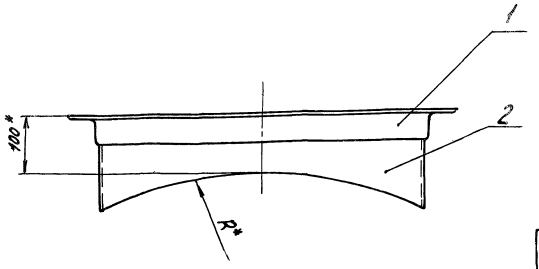

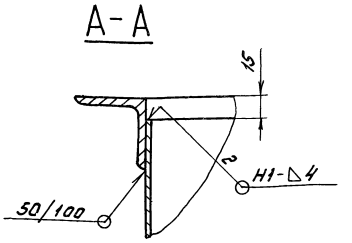

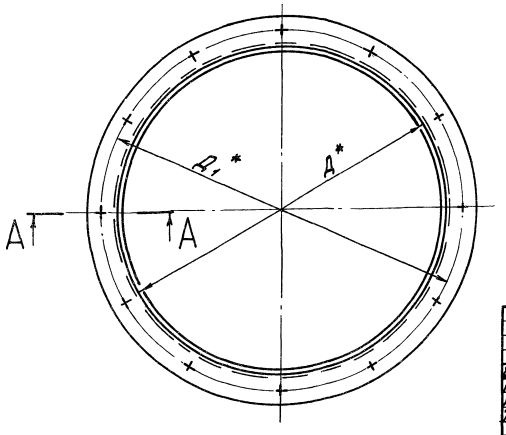

Обозначение	Размеры, мм			Масса, кг
	Д*	Д1*	R*	
Д238.068.050	400	460	360	9.1
-01	550	610	650	12,8
-02			500	13,2
-03	820	900	650	20,3

1.* Размеры для справок
2. ± IT16/2
3. Сварные швы по ГОСТ 5264-80

Изм.	Лист	№ докум.	Подп.	Дата
Разраб.		Гальдевер		4.94
Пров.		Монтер		
Т.контр.				
Н.контр.		Монтер		
Утв.				

Д238.068.050 СБ

Корпус

Лит.	Масса	Масштаб
У	см. табл.	-

Лист | Листов 1

Госстрой СССР ГПИ Горьковский Сантехпроект

Формат А3

Д238.068.023

25

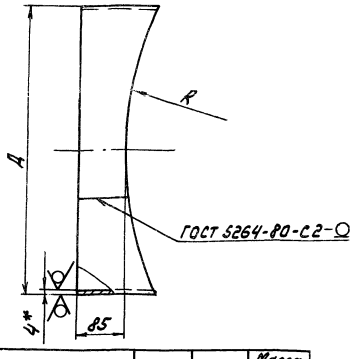

Обозначение	Д, мм	R, мм	Масса, кг
Д238.068.023	400	360	4,3
-01	550	650	5,6
-02		500	6.0
-03	820	650	10,5

1.* Размеры для справок
2. h14; ± IT14/2

Изм.	Лист	№ докум.	Подп.	Дата
Разраб.		Гальдевер		4.94
Пров.		Монтер		
Т.контр.				
Н.контр.		Монтер		
Утв.				

Д238.068.023

Обечайка

Лит.	Масса	Масштаб
У	см. табл.	-

Лист | Листов 1

Лист 8-ПН-4 ГОСТ 19903-74
В Ст3сп ГОСТ 14637-79

Госстрой СССР ГПИ Горьковский Сантехпроект

Копировал: Формат А4

Форма	Зона	Поз.	Обозначение	Наименование	Кол.	Примеч.
				Документация		
А3			Д238.068.050 СБ	Сборочный чертеж		
				Переменные данные для исполнений		
				Д238.068.050		
				Детали		
А4		1	Д238.068.006	Фланец	1	
А4		2	Д238.068.023	Обечайка	1	
				Д238.068.050-01		
				Детали		
А4		1	Д238.068.006-01	Фланец	1	
А4		2	Д238.068.023-01	Обечайка	1	
				Д238.068.050-02		
				Детали		
А4		1	Д238.068.006-02	Фланец	1	
А4		2	Д238.068.023-02	Обечайка	1	
				Д238.068.050-03		
				Детали		
А4		1	Д238.068.006-04	Фланец	1	
А4		2	Д238.068.023-03	Обечайка	1	

Инв.№ подл. | Подп. и дата | Взам. инв.№ | Инв.№ дубл. | Подп. и дата

Изм.	Лист	№ докум.	Подп.	Дата
Разраб.		Гальдевер		4.94
Пров.		Монтер		
Нач.отд.				
Н.контр.		Монтер		
Утв.				

Д238.068.050

Корпус

Лит.	Лист	Листов
У	1	1

Госстрой СССР ГПИ Горьковский Сантехпроект

Копировал: Формат А4

Типовой проект 903-1-245.87 Альбом 5 часть I

Формат	Зона	Поз.	Обозначение	Наименование	Кол.	Примеч.
Б4		7	Д 23 В. 069. 007	Накладка		
				Лист Б-ПН-4 ГОСТ 19903-74		
				В Ст3сп ГОСТ 14637-79		
				Д 90^{-1} x d 47^{+1} 25/	1	0,18кг
Б4		8	Д 23 В. 069. 008	Патрубок		
				Труба 57х3,5 ГОСТ 10704-76		
				Д ГОСТ 10705-80		
				L = 125 h16 25/	1	0,58кг
Б4		9	Д 23 В. 069. 009	Патрубок		
				Труба 57х3,5 ГОСТ 10704-76		
				Д ГОСТ 10705-80		
				L = 34 h16 25/	1	0,16кг
				Стандартные изделия		
		11		Отвод 90° 57х3		
				ГОСТ 17375-83	1	

Инв. № подл. | Подп. и дата | Взам. инв. № | Инв. № дубл. | Подп. и дата

Изм. Лист № докум. Подп. Дата

Д 23 В. 069. 010

Лист 2

Формат А4

Формат	Зона	Поз.	Обозначение	Наименование	Кол.	Примеч.
				Документация		
А2			Д 23 В. 069. 010 СБ	Сборочный чертеж		
				Детали		
А4		1	Д 23 В. 068. 013-02	Крышка	1	
А4		2	Д 23 В. 068. 018-02	Дно	1	
А3		3	Д 23 В. 069. 001	Обечайка	1	
Б4		4	Д 23 В. 069. 002	Патрубок		
				Труба 57х3,5 ГОСТ 10704-76		
				Д ГОСТ 10705-80		
				L = 104 h16 25/	2	0,48кг
Б4		5	Д 23 В. 069. 003	Накладка		
				Лист Б-ПН-4 ГОСТ 19903-74		
				В Ст3сп ГОСТ 14637-79		
				Д 100^{-1} x d 69^{+1} 25/	2	0,23кг
Б4		6	Д 23 В. 069. 004	Патрубок		
				Труба 45х3 ГОСТ 10704-76		
				Д ГОСТ 10705-80		
				L = 104 h16 25/	1	0,32кг

Инв. № подл. | Подп. и дата | Взам. инв. № | Инв. № дубл. | Подп. и дата

Изм. Лист № докум. Подп. Дата

Д 23 В. 069. 010

Разраб.	Гальденберг		5.01.11
Пров.	Мюнтер		
Нач. отд.			
Н. контр.	Мюнтер		
Утв.			

Бак

Лит. У | Лист 1 | Листов 2

Госстрой СССР ГПИ Горьковский Сантехпроект

Формат А4

Д 23 В. 069. 000 СБ

А–А
М1:2
повернуто, лист 1

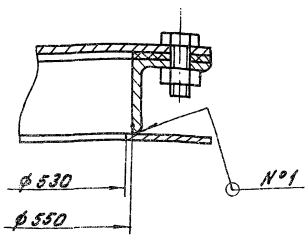

В–В
лист 1

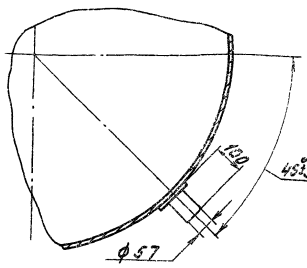

I
М1:2
повернуто, лист

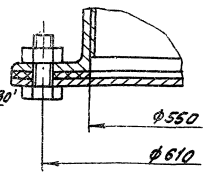

Инв. № подл. | Подп. и дата | Взам. инв. № | Инв. № дубл. | Подп. и дата

Изм. Лист № докум. Подп. Дата

Д 23 В. 069. 000 СБ

Лист 2

Формат А4

Формат	Зона	Поз.	Обозначение	Наименование	Кол.	Примечание
				Документация		
А2			Д 23 В. 069. 000 СБ	Сборочный чертеж		
				Сборочные единицы		
А4		1	Д 23 В. 068. 010	Люк	1	
Б4		2	Д 23 В. 068. 030-01	Люк	1	
А4		3	Д 23 В. 069. 010	Бак	1	
А4		4	Д 23 В. 069. 020	Лестница	1	
А4		5	Д 23 В. 069. 030	Указатель уровня	2	

Инв. № подл. | Подп. и дата | Взам. инв. № | Инв. № дубл. | Подп. и дата

Изм. Лист № докум. Подп. Дата

Д 23 В. 069. 000

Разраб.	Гальденберг		5.01.11
Пров.	Мюнтер		
Нач. отд.	Ташин		
Н. контр.	Мюнтер		
Утв.			

Бак взрыхляющей промывки фильтров

Лит. И | Лист 1 | Листов 1

Госстрой СССР ГПИ Горьковский Сантехпроект

Формат А4

Д23В.069.000 СБ

Типовой проект 903-1-245.87 Альбом 3 часть

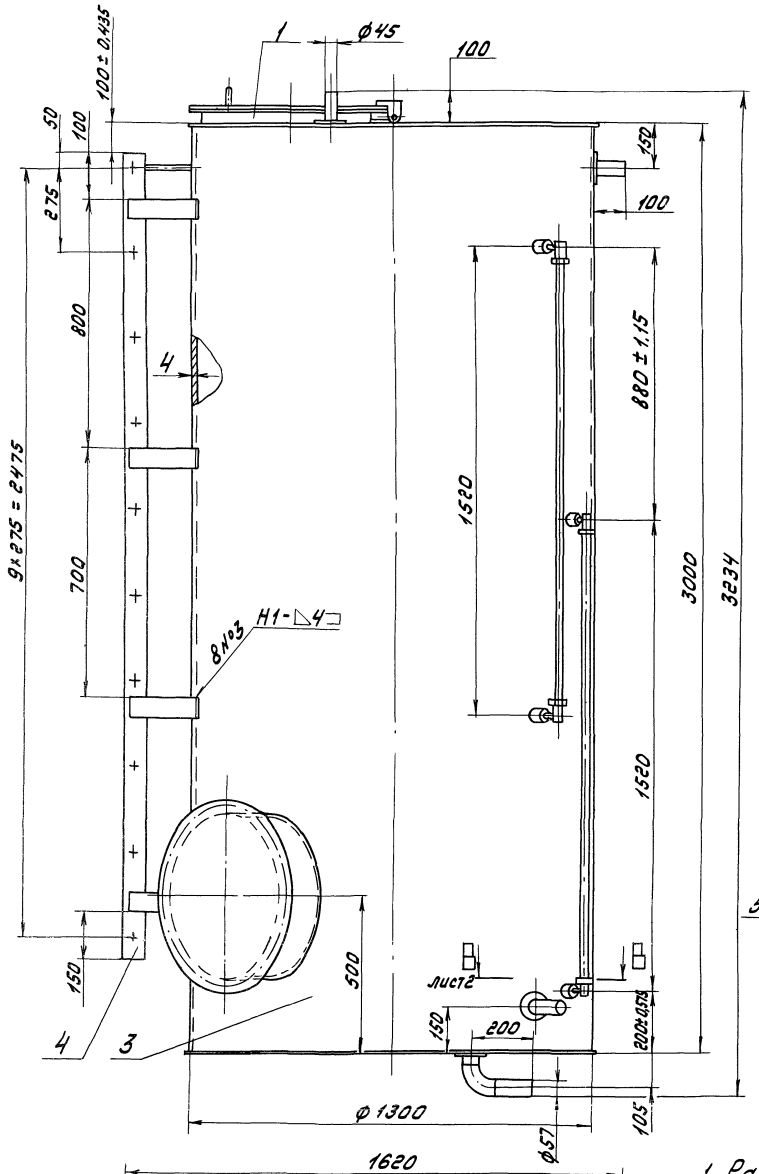

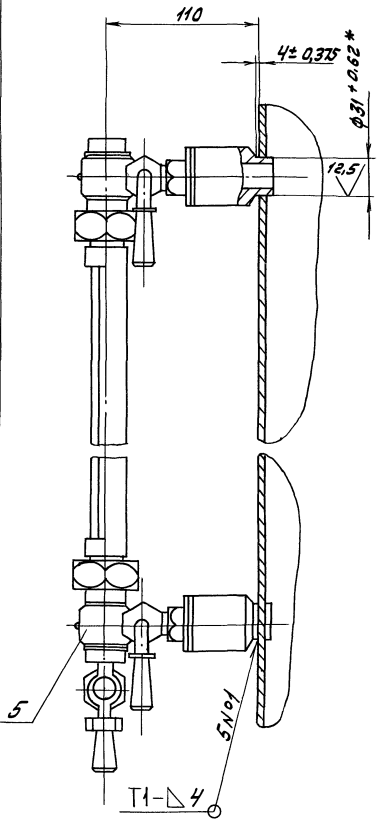

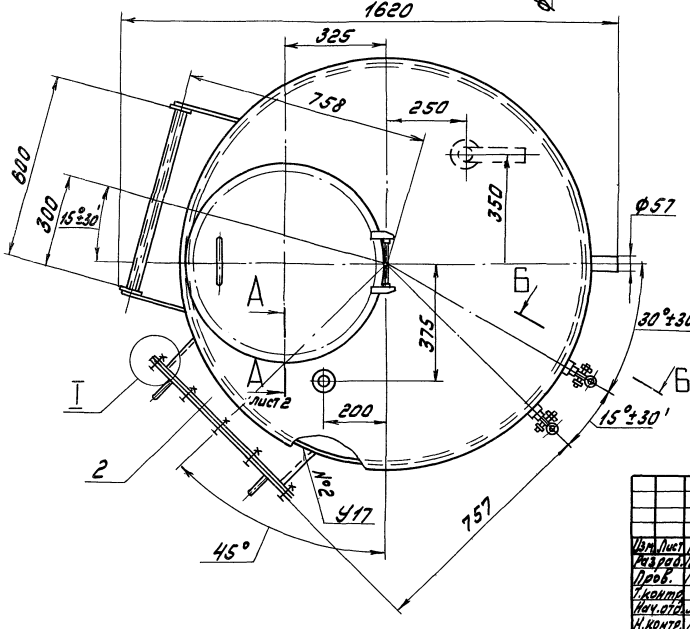

1. Размеры для справок
2.* Обработать по сопрягаемой детали
3. Покрытие внутренней поверхности эмаль ВЛ-515 ТУ6-10-1052-70, грунтовка ВЛ-02 ГОСТ 12707-77, наружную поверхность красить под цвет имеющегося оборудования
4. Сварные швы №1, 3 по ГОСТ 5264-80, №2 по ГОСТ 16037-80
5. Изготовление и испытание бака производить в соответствии с требованиями ОСТ 26-291-79

					Д23В. 069. 000 СБ			
Изм.	Лист	№ докум.	Подп.	Дата	Бак взрыхляющей промывки фильтров	Лит.	Масса	Масштаб
Разраб.		Гольденберг		У.У.87		U	571	1:10
Пров.		Мюнтер				Лист 1	Листов 2	
Т.контр.						Госстрой СССР ГПИ Горьковский Сантехпроект		
Нач.отд.		Абашин						
Н.контр.		Мюнтер						
Утв.								

22192 06 15 Копировал: Формат А2

Д238.069.000СБ

Типовой проект 903-1-245.87 Альбом 5 часть 1

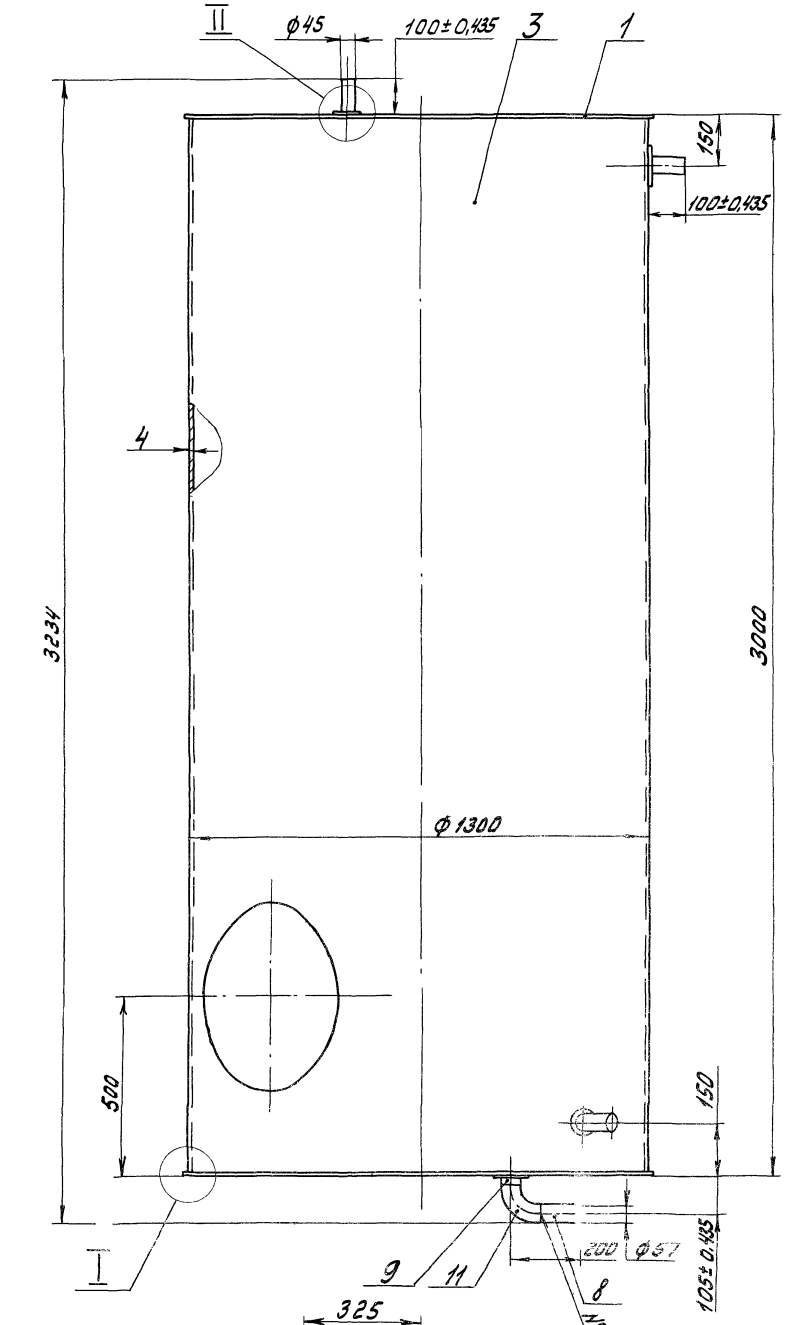

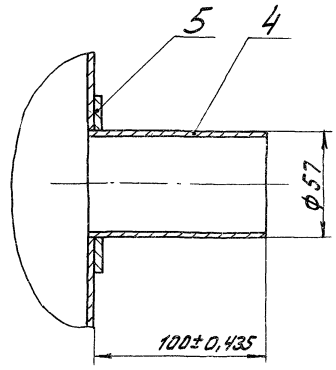

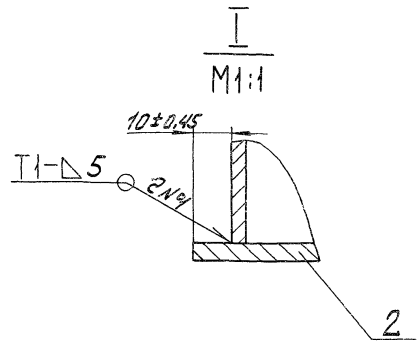

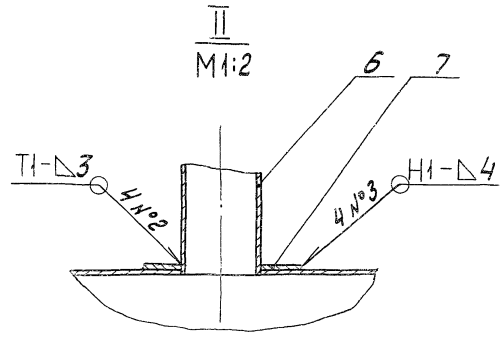

1. Размеры для справок
2. ± IT16/2
3. Сварные швы №1...3 по ГОСТ 5264-80

					Д238.069.010 СБ		
Изм.	Лист	№ докум.	Подп.	Дата		Лит.	Масса	Масштаб
Разраб.		Гальденберг		V.87	Бак	Ц	474	1:10
Пров.		Мюнтер				Лист	Листов 1
Т.контр.						Госстрой СССР ГПИ Горьковский Сантехпроект	
Н.контр.		Мюнтер					
Утв.							

Инв. № подл. | Подп. и дата | Взам. инв. № | Инв. № дубл. | Подп. и дата

22193-06 16 Формат А2

ОМ 5 часть 1

Типовой проект 903-1-

Д 23 В. 069. 012

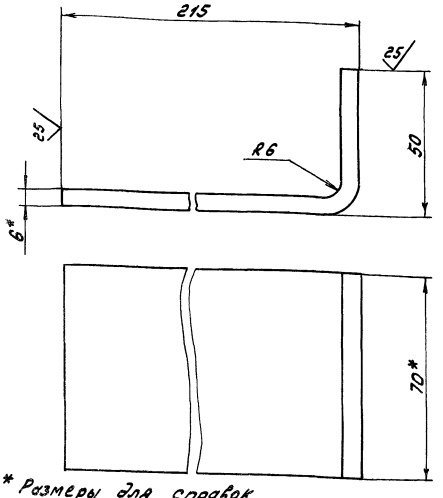

1.* Размеры для справок
2. ± IT16/2

Изм.	Лист	№ докум.	Подп.	Дата
Разраб.		Гольденберг		4.03.87
Пров.		Мюнтер		
Т.контр.				
Н.контр.		Мюнтер		
Утв.				

Д 23 В. 069. 012

Кронштейн

Лит.	Масса	Масштаб
И	0.91	1:1

Лист | Листов 1

Полоса 2-Б-6×70 ГОСТ 103-76
В Ст3сп ГОСТ 535-79

Госстрой СССР ГПИ Горьковский Сантехпроект

Формат А4

Формат	Зона	Поз.	Обозначение	Наименование	Кол.	Примечание
				Документация		
А2			Д 23 В. 069. 020 СБ	Сборочный чертеж		
			Переменные данные для исполнений			
				Д 23 В. 069. 020		
				Детали		
А4		1	Д 23 В. 069. 012	Кронштейн	8	
А4		2	Д 23 В. 069. 013-01	Тетива	2	
Б4		3	Д 23 В. 069. 014	Ступень		
				Труба 32×3,5 ГОСТ 8732-78		
				Д ГОСТ 8731-74		
				L = 632 h16 25	10	1,38 кг
				Д 23 В. 069. 020-01		
				Детали		
А4		1	Д 23 В. 069. 012	Кронштейн	6	
А4		2	Д 23 В. 069. 013	Тетива	2	
Б4		3	Д 23 В. 069. 014	Ступень		
				Труба 32×3,5 ГОСТ 8732-78		
				Д ГОСТ 8731-74		
				L = 632 h16 25	9	1,38 кг

Взам. инв. № | Инв. № дубл. | Подп. и дата | Инв. № подл. | Подп. и дата

Д 23 В. 069. 020

Изм.	Лист	№ докум.	Подп.	Дата
Разраб.		Гольденберг		4.03.87
Пров.		Мюнтер		
Нач.отд.				
Н.контр.		Мюнтер		
Утв.				

Лестница

Лит.	Лист	Листов
И		1

Госстрой СССР ГПИ Горьковский Сантехпроект

Формат А4

Д 23 В. 069. 001

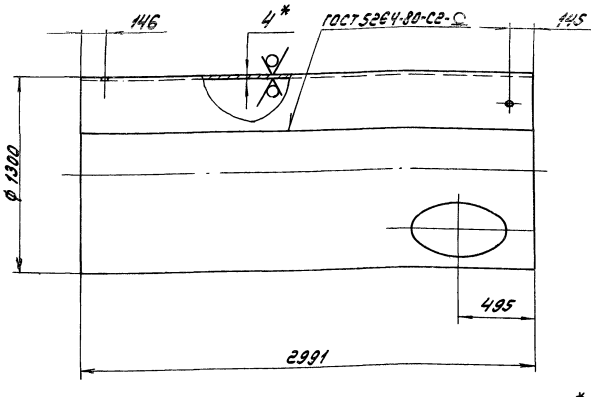

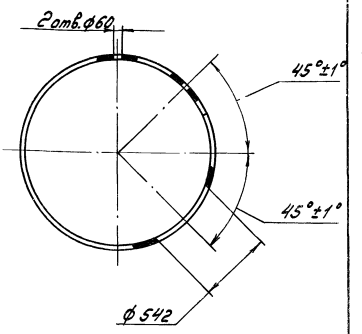

1.* Размеры для справок
2. H16, h16, ± IT16/2

Изм.	Лист	№ докум.	Подп.	Дата
Разраб.		Гольденберг		4.03.87
Пров.		Мюнтер		
Т.контр.				
Н.контр.		Мюнтер		
Утв.				

Д 23 В. 069. 001

Обечайка

Лит.	Масса	Масштаб
И	381	1:20

Лист | Листов 1

Лист Б-ПН-4 ГОСТ 19903-74
В Ст3сп ГОСТ 14637-79

Госстрой СССР ГПИ Горьковский Сантехпроект

Копировал: [illegible]

Формат А3

Типовой проект 903-1-245.87 Альбом 5 часть

Д23В.069.020 СБ

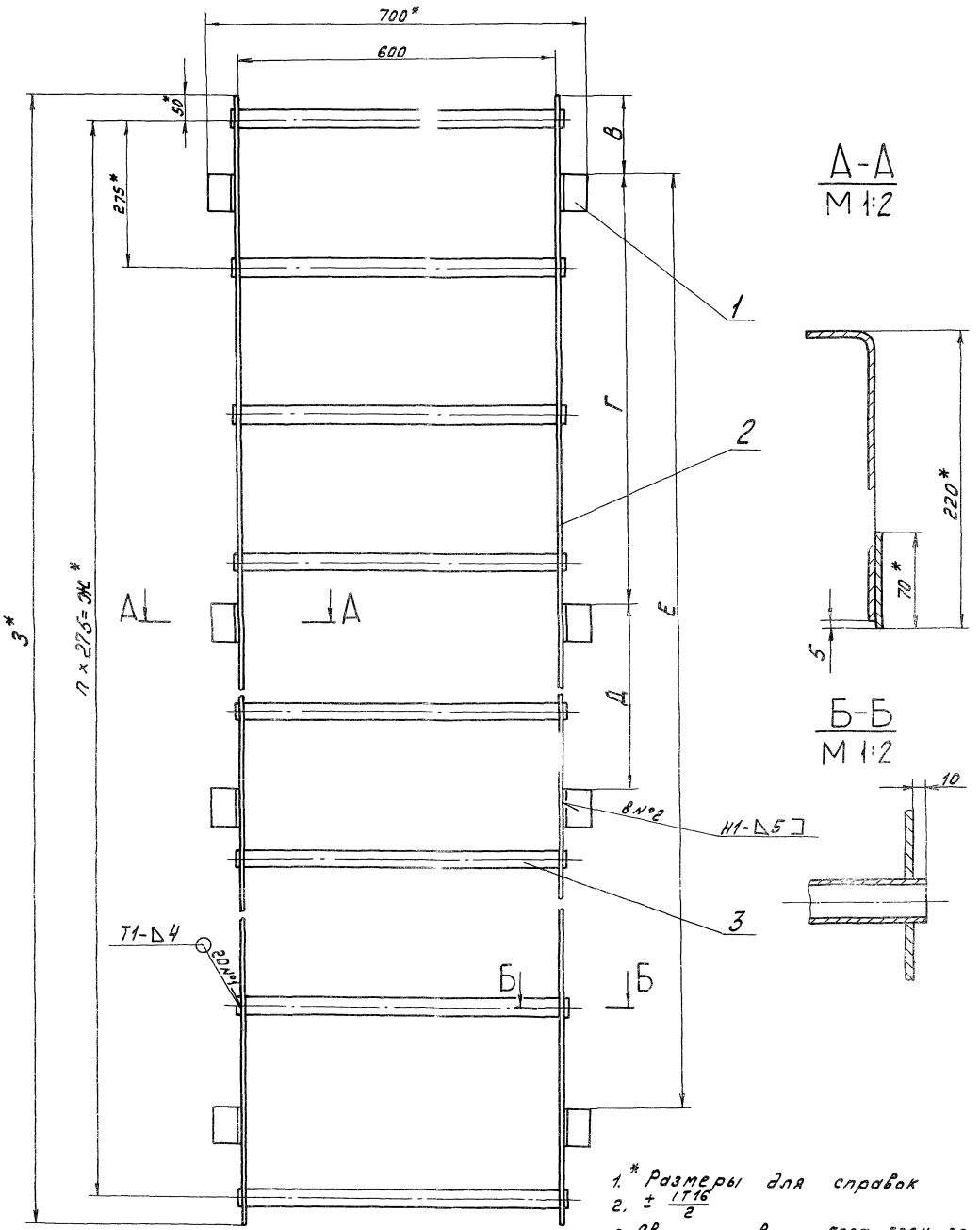

1.* Размеры для справок

2. $\pm \frac{IT16}{2}$

3. Сварные швы по ГОСТ 5264-80

Обозначение	Размеры, мм						П	Масса, кг
	В	Г	Д	Е	Ж	З		
Д23В.069.020	100	800	700	2300	2475	2575	9	39
-01	200	1000	900	—	2200	2300	8	34

Изм.	Лист	№ докум.	Подп.	Дата	Д23В.069.020 СБ		
Разраб.		Гольденберг		5.01.87	Лестница	Лит.	Масса	Масштаб
Пров.		Мюнтер				И	см. табл.	1:5
Т. контр.						Лист	Листов 1	
Н. контр.		Мюнтер				Госстрой СССР ГПИ Горьковский Сантехпроект		
Утв.								

Инв. № подл. | Подп. и дата | Взам. инв. № | Инв. № дубл. | Подп. и дата

22192-06 18 Копировал: Формат А2

Д238.069.030 СБ

Типовой проект 903-1-245-87 Альбом 5 часть 1

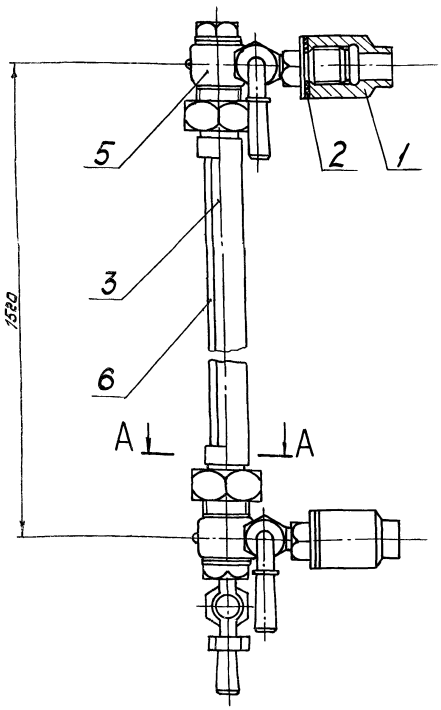

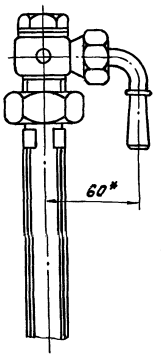

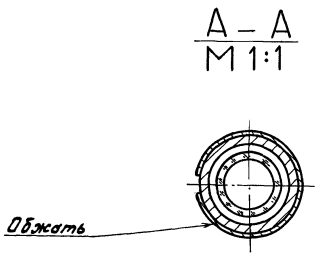

1.* Размеры для справок

2. $\pm \frac{IT16}{2}$

Изм.	Лист	№ докум.	Подп.	Дата	Д238.069.030 СБ	Лит.	Масса	Масштаб
Разраб.		Гольденберг		4.4.87	Указатель уровня	и	7	1:2
Пров.		Мюнтер				Лист	Листов 1	
Т.контр.						Госстрой СССР ГПИ Горьковский Сантехпроект		
Н.контр.		Мюнтер						
Утв.								

Формат А3

Д238.069.013

25 √(√)

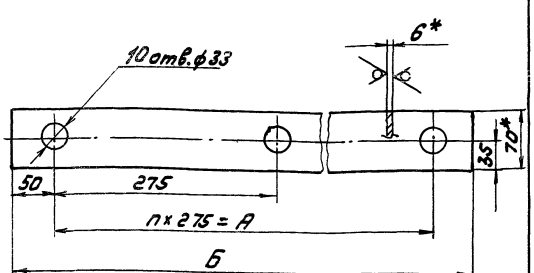

Обозначение	А, мм	Б, мм	n	Масса, кг
Д238.069.013	2200	2300	8	7.6
-01	2475	2575	9	8.4

1.* Размеры для справок

2. H14, h14, $\pm \frac{IT14}{2}$

Изм.	Лист	№ докум.	Подп.	Дата	Д238.069.013	Лит.	Масса	Масштаб
Разраб.		Гольденберг		4.4.87	Тетива	и	см.табл.	–
Пров.		Мюнтер				Лист	Листов 1	
Т.контр.					Полоса 2-Б-6×70 ГОСТ 103-76 / В Ст3сп ГОСТ 535-79	Госстрой СССР ГПИ Горьковский Сантехпроект		
Н.контр.		Мюнтер						
Утв.								

Формат А4

Формат	Зона	Поз.	Обозначение	Наименование	Кол.	Примеч.
				Документация		
А3			Д238.069.030 СБ	Сборочный чертеж		
				Детали		
А4		1	Д238.069.018	Бобышка	2	
Б4		2	Д238.069.019	Прокладка		
				Пластина I, лист, ТМКЦ-С-3		
				ГОСТ 7338-77		
				Д 45^{-1} × d 25^{+1}	2	0,002кг
А4		3	Д238.069.021	Кожух защитный	1	
				Стандартные изделия		
		5		Устройство запорное		
				Указателя уровня жид.		
				костей тип I, исполнение		
				(Гайки накидные с бур-		
				тиком) ГОСТ 9652-68	2	
		6		Трубка 20-2,5-1500		
				ГОСТ 8446-74	1	

Изм.	Лист	№ докум.	Подп.	Дата	Д238.069.030	Лит.	Лист	Листов
Разраб.		Гольденберг		4.4.87	Указатель уровня	и		1
Пров.		Мюнтер				Госстрой СССР ГПИ Горьковский Сантехпроект		
Нач.отд.								
Н.контр.		Мюнтер						

Копировал: [signature]

Формат А4

Типовой проект 903-1-245,87 Альбом 5 часть 1

Формат	Зона	Поз.	Обозначени	Наименование	Кол.	Примеч.
Б4		7	Д 23В.070.0	Патрубок		
				Труба 108×4 Гост 10704-76		
				Д Гост 10705-80		
				L = 55 h16 25	1	0,51кг
				Стандартные изделия		
		8		Отвод 108×4		
				Гост 7375-83	1	
		9		Фланец 1-100-6 Ст25		
				Гост 12821-80	2	

Изм.	Лист	№ докум.	Подп.	Дата

Д 23В.070.010

Формат

Формат	Зона	Поз.	Обозначение	Наименование	Кол.	Примеч.
				Документация		
А2			Д 23В.070.010 СБ	Сборочный чертеж		
				Детали		
А4		1	Д 23В.068.013	Крышка	1	
А4		2	Д 23В.068.014	Обечайка	1	
А4		3	Д 23В.068.018-04	Дно	1	
Б4		4	Д 23В.070.003	Патрубок		
				Труба 108×4 Гост 10704-76		
				Д Гост 10705-80		
				L = 164 h16 25	1	1.64кг
Б4		5	Д 23В.070.004	Накладка		
				Лист Б-ПН-4 Гост 19903-74		
				В Ст 3 сп Гост 14637-79		
				Д 150^{-1} × d 110^{+1} 25	2	0,25
Б4		6	Д 23В.070.005	Патрубок		
				Труба 108×4 Гост 10704-76		
				Д Гост 10705-80		
				L = 109 h16 25	1	1.12кг

Изм.	Лист	№ докум.	Подп.	Дата
Разраб.		Мюнтер		4.5.87
Пров.		Мюнтер		
Нач. отд.				
Н. контр.		Мюнтер		
Утв.				

Д 23В.070.010

Бак

Лит	Лист	Листов
И	1	2

Госстрой СССР ГПИ Горьковский Сантехпроект

Формат 4

Формат	Зона	Поз.	Обозначение	Наименование	Кол.	Примеч.
				Документация		
А2			Д 23В.070.000 СБ	Сборочный чертеж		
				Сборочные единицы		
А4		1	Д 23В.068.010	Люк	1	
А4		2	Д 23В.068.030-01	Люк	1	
А4		3	Д 23В.070.010	Бак	1	
				Стандартные изделия		
		4		Прокладка А-100-10		
				Гост 15180-70	1	
		5		Фланец 1-100-6 Ст25		
				Гост 12821-80	1	
		6		Болт М16×55.36		
				Гост 7798-70	4	
		7		Гайка М16.4 Гост 5915-70	4	

Изм.	Лист	№ докум.	Подп.	Дата
Разраб.		Мюнтер		4.5.87
Пров.		Мюнтер		
Нач. отд.		Абашин		
Н. контр.		Мюнтер		
Утв.				

Д 23В.070.000

Бак сбора герметика

Лит.	Лист	Листов
И		1

Госстрой СССР ГПИ Горьковский Сантехпроект

Формат А4

Д 23В.069.018

12,5

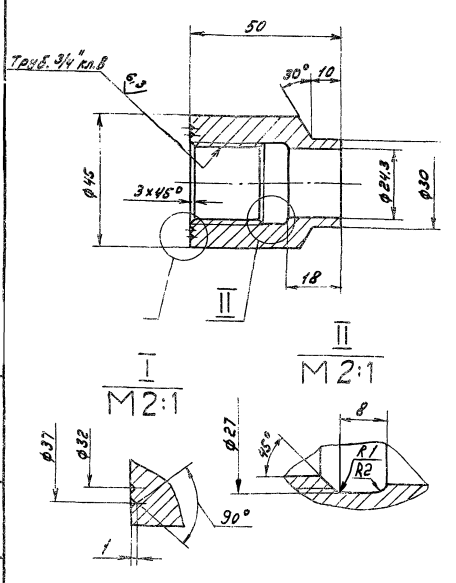

H14, h14, ± $\frac{IT14}{2}$

Изм.	Лист	№ докум.	Подп.	Дата
Разраб.		Гольденберг		4.5.87
Пров.		Мюнтер		
Т. контр.				
Н. контр.		Мюнтер		
Утв.				

Д 23В.069.018

Бобышка

Лит.	Масса	Масштаб
И	0,35	1:1

Лист | Листов 1

Ст 3 сп Гост 380-71

Госстрой СССР ГПИ Горьковский Сантехпроект

Формат А

Копировал:

Типовой проект 903-1-245.87 Альбом

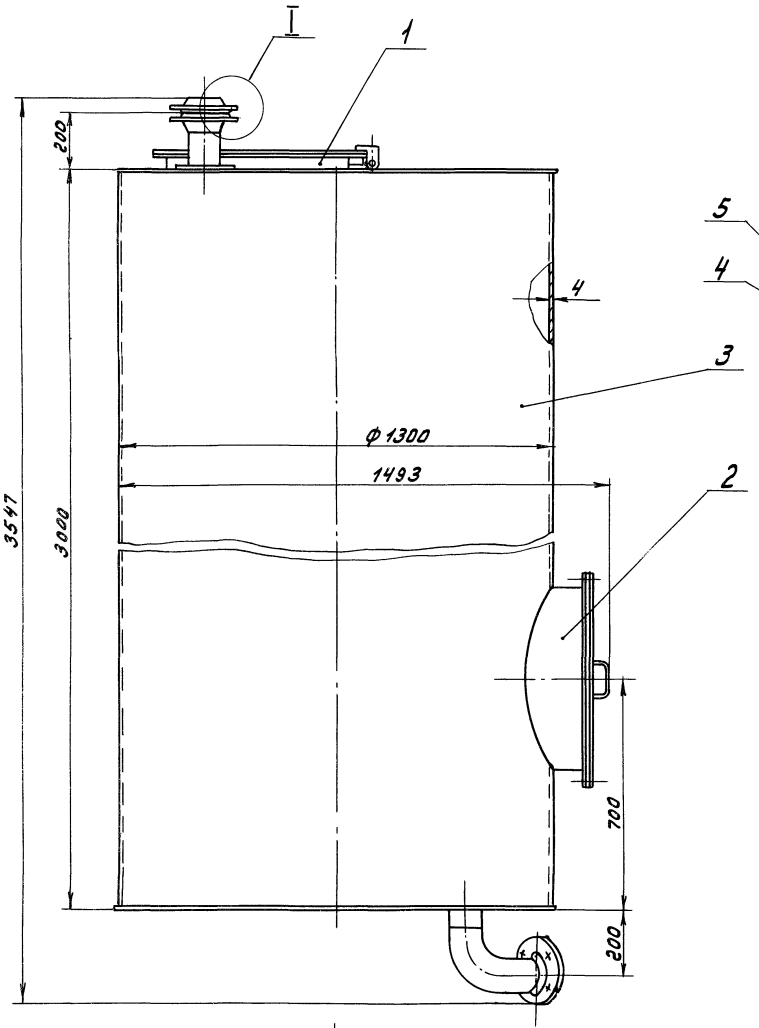

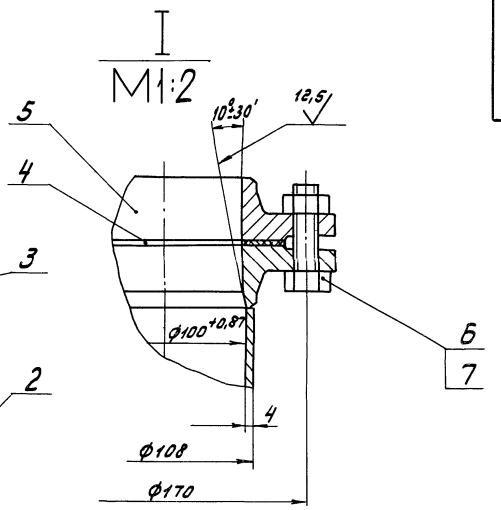

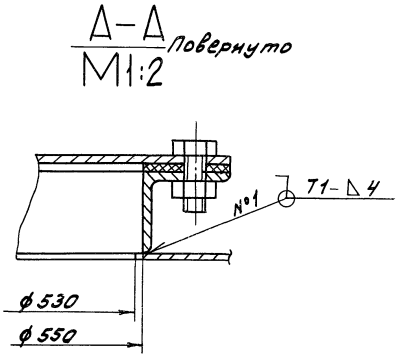

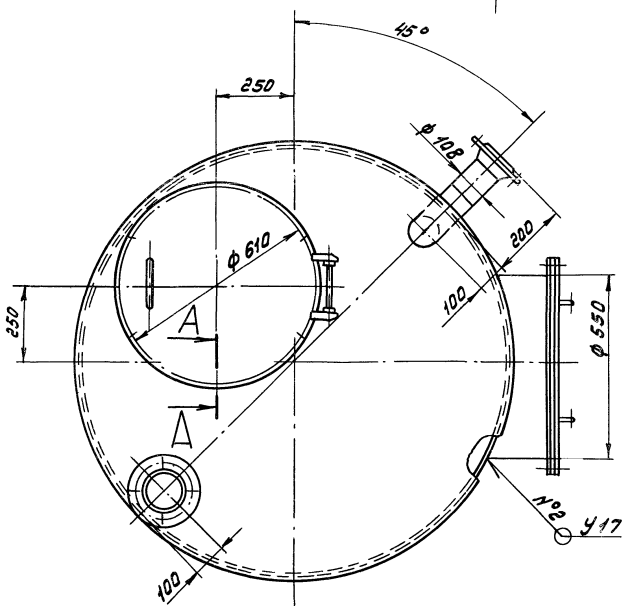

1. Размеры для справок.
2. Покрытие внутренней поверхности: эмаль ВЛ-515 ТУ6-10-1052-70, грунтовка ВЛ-02 ГОСТ 12707-77, наружную поверхность красить под цвет имеющегося оборудования.
3. Сварные швы №1 по ГОСТ 5264-80, №2 по ГОСТ 16037-80.
4. Изготовление и испытание бака производить в соответствии с требованиями ОСТ 26-291-79.

					Д 23В. 070. 000 СБ		
Изм.	Лист	№ докум.	Подп.	Дата	Бак сбора герметика	Лит.	Масса	Масштаб
Разраб.		Монтер		2.3.87		У	526	1:10
Пров.		Монтер				Лист	Листов 1	
Т. контр.						Госстрой СССР ГПИ Горьковский Сантехпроект		
Нач. отд.		Абашин						
Н. контр.		Монтер						
Утв.								

Д 23В.070.010 СБ

Типовой проект 903-1-245.87 Альбом 5 часть 1

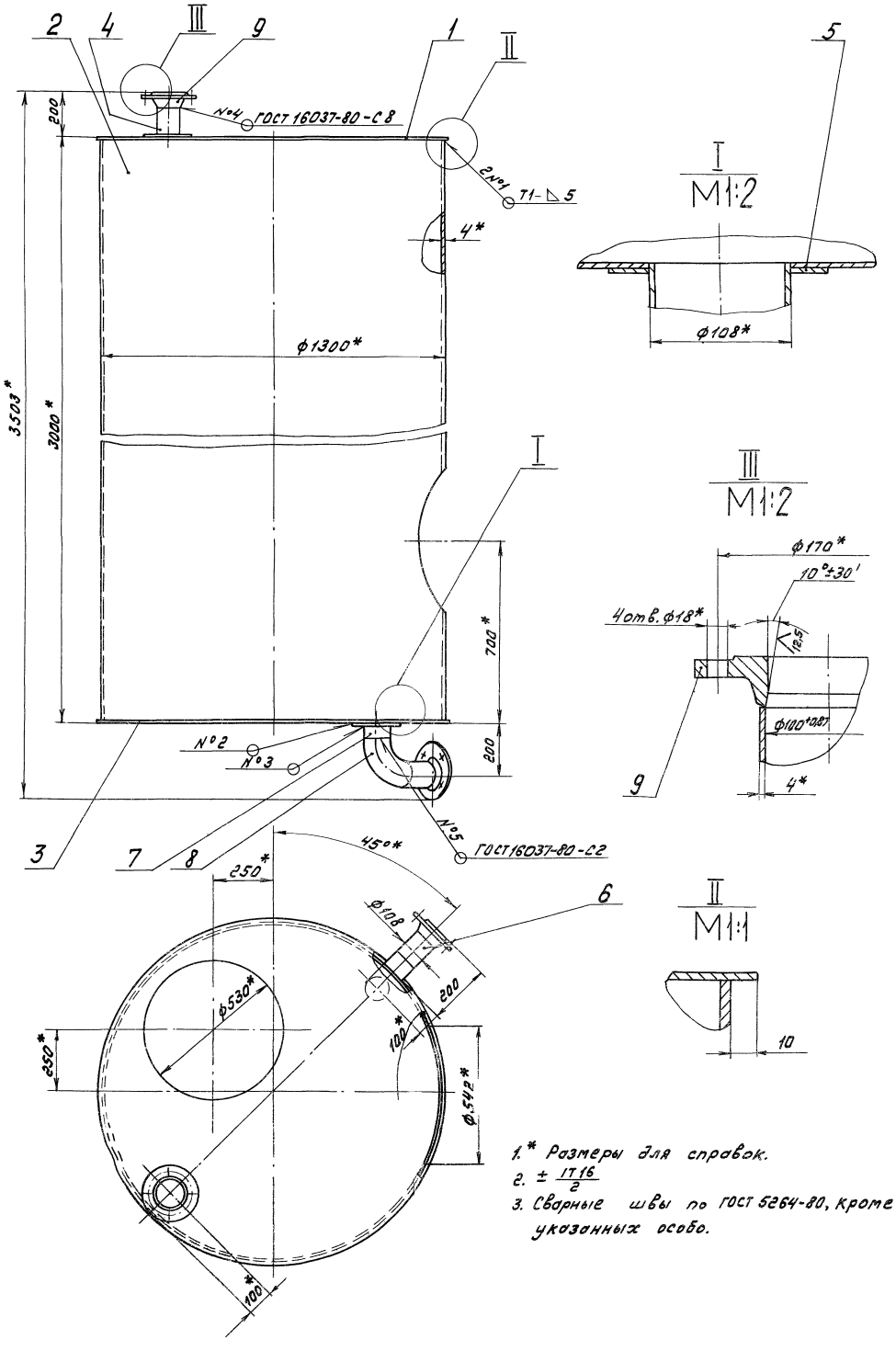

1.* Размеры для справок.

2. $\pm \frac{IT16}{2}$

3. Сварные швы по ГОСТ 5264-80, кроме швов указанных особо.

					Д 23В.070.010 СБ			
Изм.	Лист	№ докум.	Подп.	Дата	Бак	Лит.	Масса	Масштаб
Разраб.		Мюнтер		3.3.87		И	482	1:10
Пров.		Мюнтер				Лист	Листов 1	
Т.контр.						Госстрой СССР ГПИ Горьковский Сантехпроект		
Нач.отд.								
Н.контр.		Мюнтер						
Утв.								

Инв. № подл. | Подп. и дата | Взам. инв. № | Инв. № дубл. | Подп. и дата

22192-06 22 Копировал: А.Маевич Формат А2

Альбом проектов 3.903-1-243.87 Часть V

Д 238.071.007

3,2

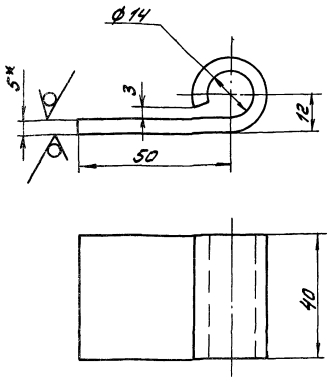

1.* Размеры для справок
2. H14, h14, ± IT14/2

Изм.	Лист	№ докум.	Подп.	Дата
Разраб.		Гольденберг		4.03.87
Пров.		Мюнтер		
Т.контр.				
Н.контр.		Мюнтер		
Утв.				

Д 238.071.007

Петля

Лит.	Масса	Масштаб
У	0,14	1:1

Лист | Листов 1

Лист Б-ПН-5 ГОСТ 19903-74
В Ст3сп ГОСТ 14637-79

Госстрой СССР ГПИ Горьковский Сантехпроект

Формат А4

Д 238.071.001

6,3

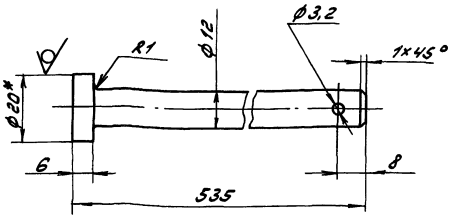

1.* Размеры для справок
2. H14, h14, ± IT14/2

Изм.	Лист	№ докум.	Подп.	Дата
Разраб.		Гольденберг		4.03.87
Пров.		Мюнтер		
Т.контр.				
Н.контр.		Мюнтер		
Утв.				

Д 238.071.001

Ось

Лит.	Масса	Масштаб
У	0,35	1:1

Лист | Листов 1

Круг 20-В-ГОСТ 2590-71
В Ст3сп ГОСТ 535-79

Госстрой СССР ГПИ Горьковский Сантехпроект

Формат А4

Формат	Зона	Поз.	Обозначение	Наименование	Кол.	Примечание
				Документация		
А2			Д 238.071.000 СБ	Сборочный чертеж		
				Сборочные единицы		
А4		1	Д 238.068.030-02	Люк	1	
А4		2	Д 238.069.020-01	Лестница	1	
А4		3	Д 238.069.030	Указатель уровня	2	
А		4	Д 238.071.010	Бак	1	
А4		5	Д 238.071.020	Крышка	1	
				Детали		
А4		6	Д 238.071.001	Ось		
				Стандартные изделия		
		8		Шайба 12.01.019 ГОСТ 11371-78	1	
		9		Шплинт 3,2х20 ГОСТ 397-79	1	

Изм.	Лист	№ докум.	Подп.	Дата
Разраб.		Гольденберг		4.03.87
Пров.		Мюнтер		
Нач.отд.		Абашин		
Н.контр.		Мюнтер		
Утв.				

Д 238.071.000

Бак раствора соли

Лит.	Лист	Листов
У		1

Госстрой СССР ГПИ Горьковский Сантехпроект

Формат А4

Инв.№ подл. | Подп. и дата | Взам.инв.№ | Инв.№ дубл. | Подп. и дата

Д 238.069.020

25

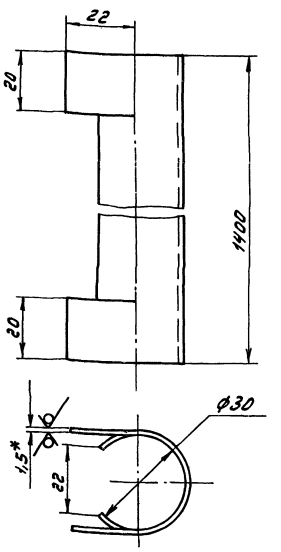

± IT14/2

Изм.	Лист	№ докум.	Подп.	Дата
Разраб.		Гольденберг		4.03.87
Пров.		Мюнтер		
Т.контр.				
Н.контр.		Мюнтер		
Утв.				

Д 238.069.021

Кожух защитный

Лит.	Масса	Масштаб
У	1.2	1:1

Лист | Листов 1

Лист Б-ПН-1.5 ГОСТ 19903-74
3-Ру-Н-В Ст3сп ГОСТ 16523-70

Госстрой СССР ГПИ Горьковский Сантехпроект

Копировал: Дмитриева

Формат А4

Д238.071.000 СБ

Типовой проект 903-1-245.87 Альбом 5 часть 1

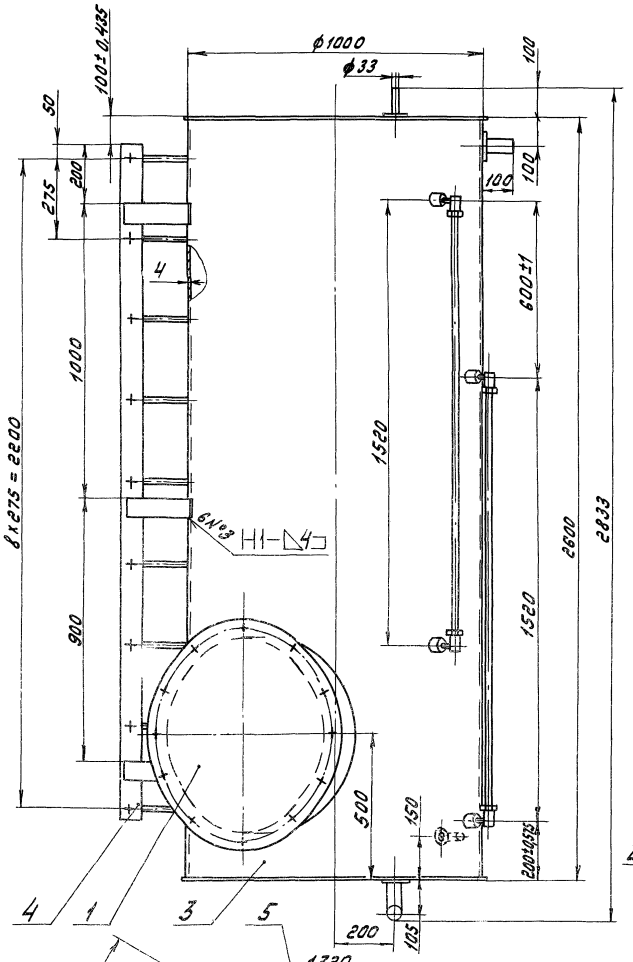

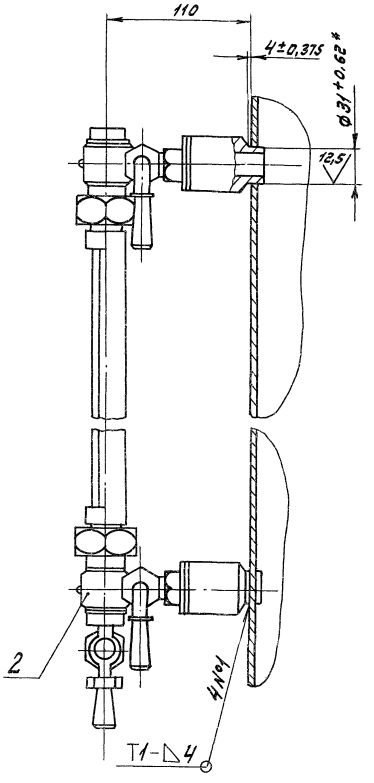

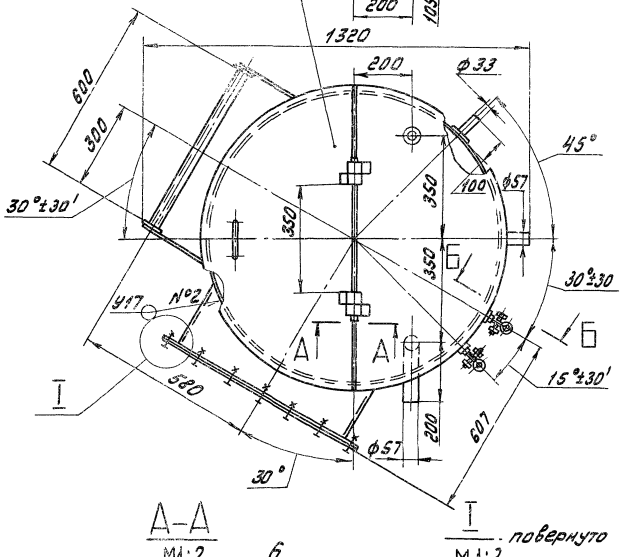

1. Размеры для справок
2.* Обработать по сопрягаемой детали
3. Покрытие внутренней поверхности эмаль ВП-515 ТУ6-10-1052-70, грунтовка ВЛ-02 ГОСТ 12707-77, наружную поверхность красить под цвет имеющегося оборудования
4. Сварные швы №1,3 по ГОСТ 5264-80, №2 по ГОСТ 16037-80
5. Изготовление и испытание бака производить в соответствии с требованиями ОСТ 26-291-79

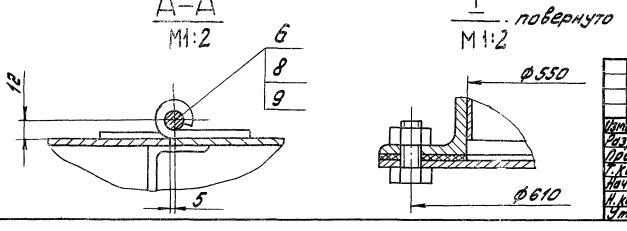

				Д238.071.000 СБ				
Изм.	Лист	№ докум.	Подп.	Дата	Бак раствора соли	Лит.	Масса	Масштаб
Разраб.		Гольденберг				И	372	1:10
Пров.		Мюнтер				Лист	Листов 1	
Т.контр.						Госстрой СССР ГПИ Горьковский Сантехпроект		
Нач.отд.		Абашин						
Н.контр.								
Утв.								

Инв. № подл. | Подп. и дата | Взам. инв. № | Инв. № дубл. | Подп. и дата

Копировал: А. [illegible] Формат А2

Д 23 В. 071. 003

Типовой проект 903-1-245.87 Альбом 5 часть 1

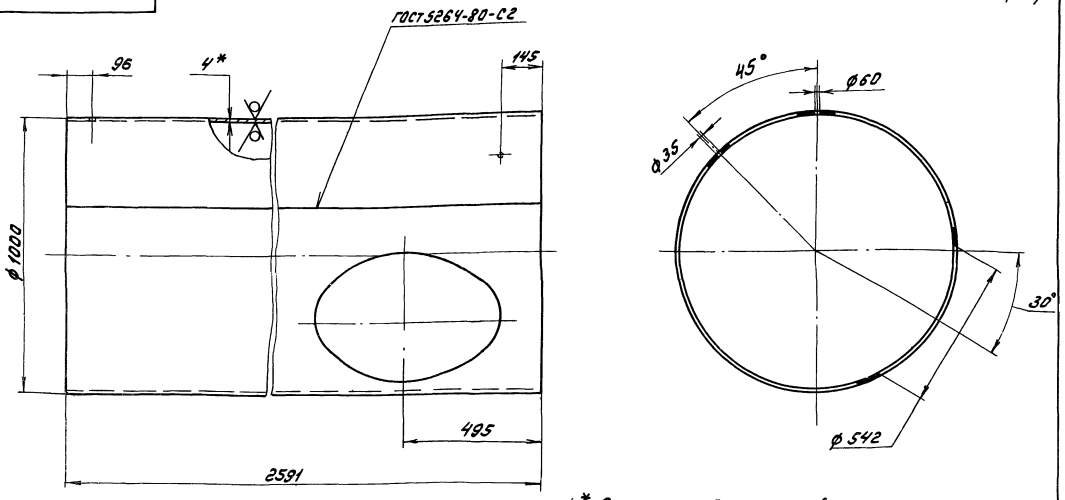

1.* Размеры для справок

2. H16, h 16, ± $\frac{1716}{2}$

					Д 23В. 071. 003			
Изм.	Лист	№ докум.	Подп.	Дата	Обечайка	Лит.	Масса	Масштаб
Разраб.		Гольденберг		4.03.87		U	248	1:10
Пров.		Мюнтер				Лист	Листов 1	
Т.контр.								
Н.контр.		Мюнтер			Лист 6-ПН-4 ГОСТ 19903-74 / В Ст3сп ГОСТ 14637-79	Госстрой СССР ГПИ Горьковский Сантехпроект		
Утв.								

Формат А3

Формат	Зона	Поз.	Обозначение	Наименование	Кол.	Примечание
А4		6	Д23В. 071. 007	Петля	2	
Б4		7	Д 23В. 071. 008	Уголок		
				Уголок 40х40х4-6 ГОСТ 8509-72		
				В Ст3сп ГОСТ 535-79		
				= 992 h 16 25	1	2,4кг
А4		8	Д 23В. 071. 009	Крышка	1	
Б4		9	Д 23В. 071. 011	Патрубок		
				Труба 33х3 ГОСТ 10704-76		
				Д ГОСТ 10705-80		
				L = 104 h 16 25	2	0,23кг
Б4		10	Д 23В. 071. 012	Накладка		
				Лист 6-ПН-4 ГОСТ 19903-74		
				В Ст3сп ГОСТ 14637-79		
				Д 70^{-1} х $d35^{+1}$ 25	2	0,11кг
Б4		11	Д*23 В. 071. 013	Патрубок		
				Труба 57х3,5 ГОСТ 10704-76		
				Д ГОСТ 10705-80		
				L = 104 h 16 25	1	0,48кг
				Стандартные изделия		
		13		Отвод 90° 57х3		
				ГОСТ 17375-83	1	

Изм.	Лист	№ докум.	Подп.	Дата	Д 23В. 071. 010	Лист 2

Формат А4

Формат	Зона	Поз.	Обозначение	Наименование	Кол.	Примечание
				Документация		
А2			Д 23В. 071. 010 СБ	Сборочный чертеж		
				Сборочные единицы		
А4		1	Д 23В. 068. 018-01	Дно	1	
А3		2	Д 23 В. 071. 003	Обечайка	1	
Б4		3	Д 23 В. 071. 004	Накладка		
				Лист 6-ПН-4 ГОСТ 19903-74		
				В Ст3сп ГОСТ 14637-79		
				Д 100^{-1} х $d60^{+1}$ 25	2	0,23кг
Б4		4	Д 23В. 071. 005	Патрубок		
				Труба 57х3,5 ГОСТ 10704-76		
				Д ГОСТ 10705-80		
				L = 34 h 16 25	1	0,16кг
Б4		5	Д 23В. 071. 006	Патрубок		
				Труба 57х3,5 ГОСТ 10704-76		
				Д ГОСТ 10705-80		
				L = 125 h 16 25	1	0,58кг

Изм.	Лист	№ докум.	Подп.	Дата	Д 23 В. 071. 010			
Разраб.		Гольденберг		4.03.87	Бак	Лит.	Лист 1	Листов 2
Пров.		Мюнтер				U		
Нач.отд.						Госстрой СССР ГПИ Горьковский Сантехпроект		
Н.контр.		Мюнтер						
Утв.								

Инв. № подл. | Подп. и дата | Взам. инв. № | Инв. № дубл. | Подп. и дата

22192-06 25 Копир. [signature]

Формат А4

Д 23В.071.010 СБ

Типовой проект 903-1-245.87 Альбом 5 часть 1

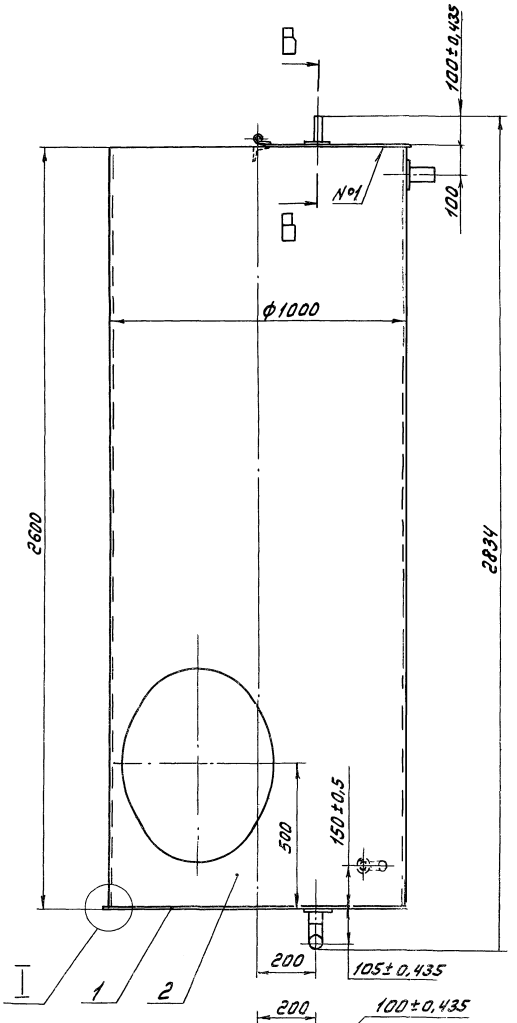

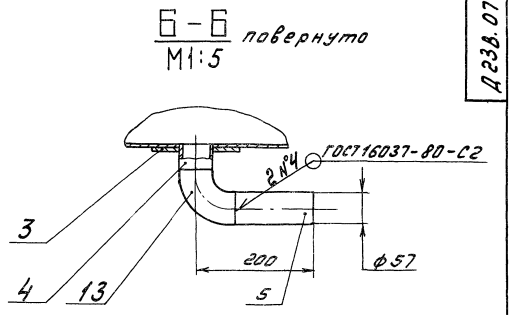

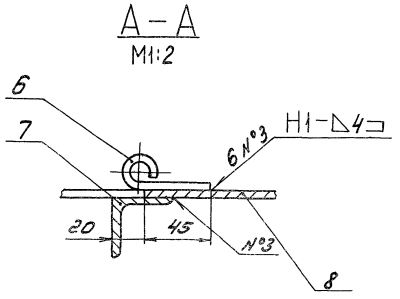

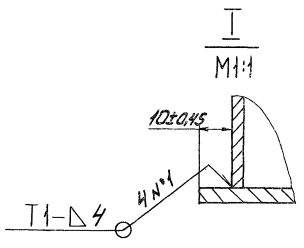

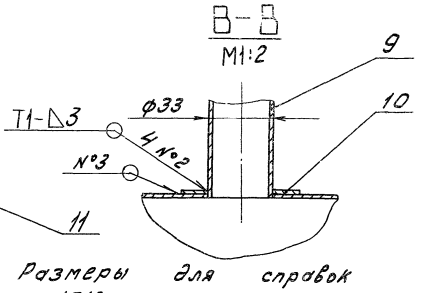

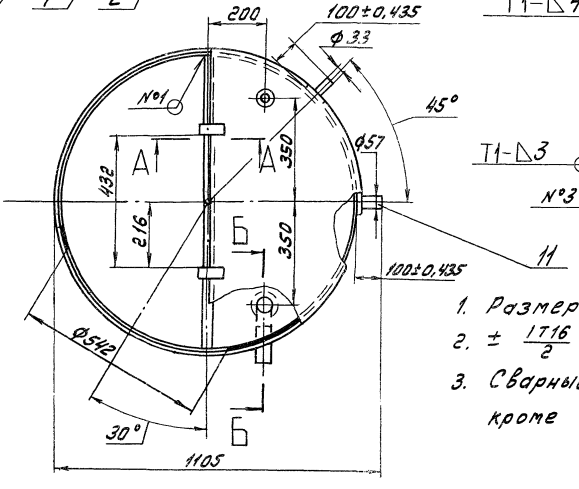

1. Размеры для справок
2. $\pm \frac{IT16}{2}$
3. Сварные швы по ГОСТ 5264-80, кроме указанных особо

					Д 23В.071.010 СБ			
Изм.	Лист	№ докум.	Подп.	Дата	Бак	Лит.	Масса	Масштаб
Разраб.		Гольденберг		3.3.87		И	285	1:10
Пров.		Мюнтер				Лист	Листов 1	
Т.контр.						Госстрой СССР, ГПИ Горьковский Сантехпроект		
Н.контр.		Мюнтер						
Утв.								

22192-06 26 Копировал: [illegible] Формат А2

Инв. № подл. | Подп. и дата | Взам. инв. № | Инв. № дубл. | Подп. и дата

Д 238.071.020 СБ

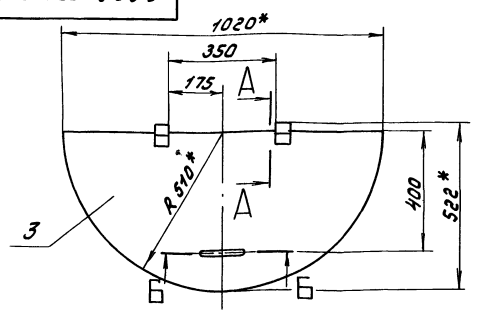

Б-Б
М1:4

А-А
М1:2 Повернуто

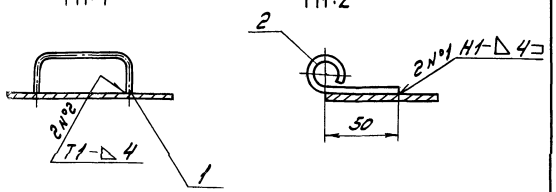

1* Размеры для справок
г. h16, ± 1716/2
3 Сварные швы по ГОСТ 5264-80

Изм.	Лист	№ докум.	Подп.	Дата
Разраб.		Гольденберг		4.03.87
Пров.		Мюнтер		
Т.контр.				
Н.контр.		Мюнтер		
Утв.				

Д 238.071.020 СБ

Крышка

Лит.	Масса	Масштаб
У	13,5	1:10
Лист	Листов 1	

Госстрой СССР ГПИ Горьковский Сантехпроект

Формат А4

Инв.№ подл. | Подп. и дата | Взам.инв.№ | Инв.№ дубл. | Подп. и дата

Д 238.071.015

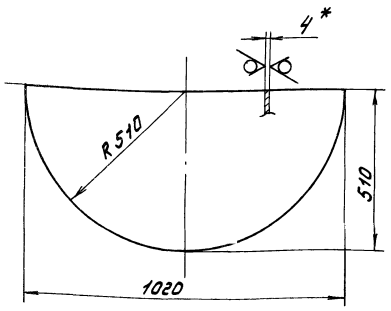

1.* Размеры для справок
г. h16, ± 1716/2

Изм.	Лист	№ докум.	Подп.	Дата
Разраб.		Гольденберг		4.03.87
Пров.		Мюнтер		
Т.контр.				
Н.контр.		Мюнтер		
Утв.				

Д 238.071.015

Крышка

Лит.	Масса	Масштаб
У	12,8	1:10
Лист	Листов 1	

Лист Б-ПН-4 ГОСТ 19903-74
В Ст3сп ГОСТ 14637-79

Госстрой СССР ГПИ Горьковский Сантехпроект

Формат А4

Инв.№ подл. | Подп. и дата | Взам.инв.№ | Инв.№ дубл. | Подп. и дата

Формат	Зона	Поз.	Обозначение	Наименование	Кол.	Примечание
				Документация		
А4			Д 238.071.020 СБ	Сборочный чертеж		
				Детали		
А4		1	Д 238.068.005	Ручка	1	
А4		2	Д 238.071.007	Петля	2	
А4		3	Д 238.071.015	Крышка	1	

Изм.	Лист	№ докум.	Подп.	Дата
Разраб.		Гольденберг		4.03.87
Пров.		Мюнтер		
Нач.отд.				
Н.контр.		Мюнтер		
Утв.				

Д 238.071.020

Крышка

Лит.	Масса	Масштаб
У		
Лист	Листов 1	

Госстрой СССР ГПИ Горьковский Сантехпроект

Формат А4

Инв.№ подл. | Подп. и дата | Взам.инв.№ | Инв.№ дубл. | Подп. и дата

Д 238.071.009

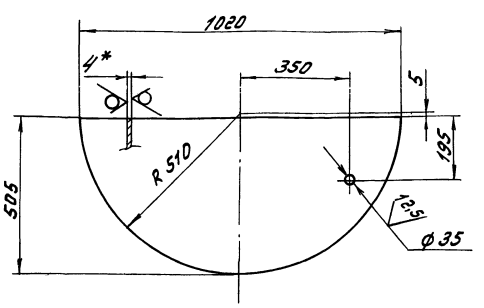

1.* Размеры для справок.
г. H16, h16, ± 1716/2

Изм.	Лист	№ докум.	Подп.	Дата
Разраб.		Гольденберг		4.03.87
Пров.		Мюнтер		
Т.контр.				
Н.контр.		Мюнтер		
Утв.				

Д 238.071.009

Крышка

Лит.	Масса	Масштаб
У	12,8	1:10
Лист	Листов 1	

Лист Б-ПН-4 ГОСТ 19903-74
В Ст3сп ГОСТ 14637-79

Госстрой СССР ГПИ Горьковский Сантехпроект

Формат А4

Инв.№ подл. | Подп. и дата | Взам.инв.№ | Инв.№ дубл. | Подп. и дата

Копир.

Формат	Зона	Поз.	Обозначение	Наименование	Кол.	Примечание
А4		14	Д238.072.002-03	Кронштейн	1	
А4		15	Д238.072.003	Воронка	3	
А4		16	Д238.072.004	Скоба	9	
Б4		17	Д238.072.005	Патрубок		
				Труба 45х2,5 ГОСТ 8734-75 / Д ГОСТ 8733-74		
				L=550 h16 (25)	1	1.44 кг
А3		18	Д238.072.006	Обечайка	1	
А4		19	Д238.072.007	Патрубок	1	
		20	-01	Патрубок	1	
		21	-02	Патрубок	1	
Б4		22	Д238.072.008	Патрубок		
				Труба 57х3,5 ГОСТ 8734-75 / Д ГОСТ 8733-74		
				L=41 h16 (25)	1	0.19 кг
				Стандартные изделия		
				Отводы ГОСТ 17375-83		
		23		90°40х2,5	2	
		24		90°50х3,5	1	
		25		Фланец 1-40-40 Ст.25 ГОСТ 12821-80	1	
		26		Хомут 90-В Ст.3сп ГОСТ 24137-80	6	
		27		Гайка М12.4 ГОСТ 5915-70	12	

Инв. № подл. | Подп. и дата | Взам. инв. № | Инв. № дубл. | Подп. и дата

Изм.	Лист	№ докум.	Подп.	Дата
Разраб.		Мордвинкин		07.03
Пров.		Мордвинкин		11
Т. контр.				
Н. контр.		Мюнтер		
Утв.				

Д238.072.010

Лист 2

Бак-отстойник

Госстрой СССР ГПИ Горьковский Сантехпроект

Формат А4

Формат	Зона	Поз.	Обозначение	Наименование	Кол.	Примечание
				Документация		
А2			Д238.072.010 СБ	Сборочный чертеж		
				Сборочные единицы		
А4		1	Д238.068.050-03	Корпус	1	
А4		2	Д238.069.020	Лестница	1	
А4		3	Д238.072.020	Коллектор	1	
А4		4	Д238.072.030	Карман	1	
А4		5	Д238.072.020-01	Коллектор	1	
		6	-02	Коллектор	1	
				Детали		
А4		7	Д238.068.006-04	Фланец	1	
А4		8	Д238.068.013-03	Крышка	1	
А4		9	Д238.068.018-03	Дно	1	
Б4		10	Д238.072.001	Патрубок		
				Труба 57х3,5 ГОСТ 8734-75 / Д ГОСТ 8733-74		
				L=140 h16 (25)	1	0.62 кг
А4		11	Д238.072.002	Кронштейн	2	
		12	-01	Кронштейн	1	
		13	-02	Кронштейн	2	

Инв. № подл. | Подп. и дата | Взам. инв. № | Инв. № дубл. | Подп. и дата

Изм.	Лист	№ докум.	Подп.	Дата
Разраб.		Мордвинкин		07.03
Пров.		Мордвинкин		11
Нач. отд.				
Н. контр.		Мюнтер		
Утв.				

Д238.072.010

Бак-отстойник

Лит.	Лист	Листов
У	1	2

Госстрой СССР ГПИ Горьковский Сантехпроект

Формат А4

Д238.072.002

12,5

Рис.1

Рис.2 - зеркальное отражение

Остальное - см. рис.1

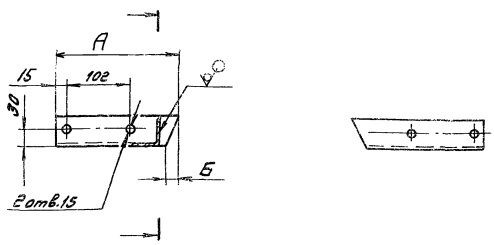

Обозначение	Рис.	Размеры, мм А	Размеры, мм Б	Масса, кг
Д238.072.002	1	220	62	0.79
-01	1	289	54	1.01
-02	2	220	62	0.79
-03	2	289	54	1.01

$H14, h14, \pm \frac{IT14}{2}$

Инв. № подл. | Подп. и дата | Взам. инв. № | Инв. № дубл. | Подп. и дата

Изм.	Лист	№ докум.	Подп.	Дата
Разраб.		Мордвинкин		07.03
Пров.		Мордвинкин		11
Т. контр.				
Н. контр.		Мюнтер		
Утв.				

Д238.072.002

Кронштейн

Лит.	Масса	Масштаб
У	см. табл.	—

Лист | Листов 1

Уголок 50х50х5-Б ГОСТ 8509-72 / В Ст.3сп ГОСТ 535-79

Госстрой СССР ГПИ Горьковский Сантехпроект

Формат А4

Формат	Зона	Поз.	Обозначение	Наименование	Кол.	Примечание
				Документация		
А2			Д238.072.000 СБ	Сборочный чертеж		
				Сборочные единицы		
А4		1	Д238.068.040-04	Крышка	2	
А4		2	Д238.072.010	Бак-отстойник	1	
А4		3	Д238.072.040	Крышка	1	
				Детали		
А4		4	Д238.068.011-04	Прокладка	2	
				Стандартные изделия		
		5		Болт М20х45.46.019 ГОСТ 7798-70	18	
		6		Гайка М20.4019 ГОСТ 5915-70	18	
		7		Муфта 10-Ц ГОСТ 8966-75	3	
		8		Кран 10Б8бк1 Ду10 ГОСТ 22595-77	3	

Инв. № подл. | Подп. и дата | Взам. инв. № | Инв. № дубл. | Подп. и дата

Изм.	Лист	№ докум.	Подп.	Дата
Разраб.		Мордвинкин		07.03
Пров.		Мордвинкин		11
Нач. отд.		Арашин		
Н. контр.		Мюнтер		
Утв.				

Д238.072.000

Бак-отстойник конденсата

Лит.	Лист	Листов
У		1

Госстрой СССР ГПИ Горьковский Сантехпроект

Формат А4

Копировал: Дмитриев

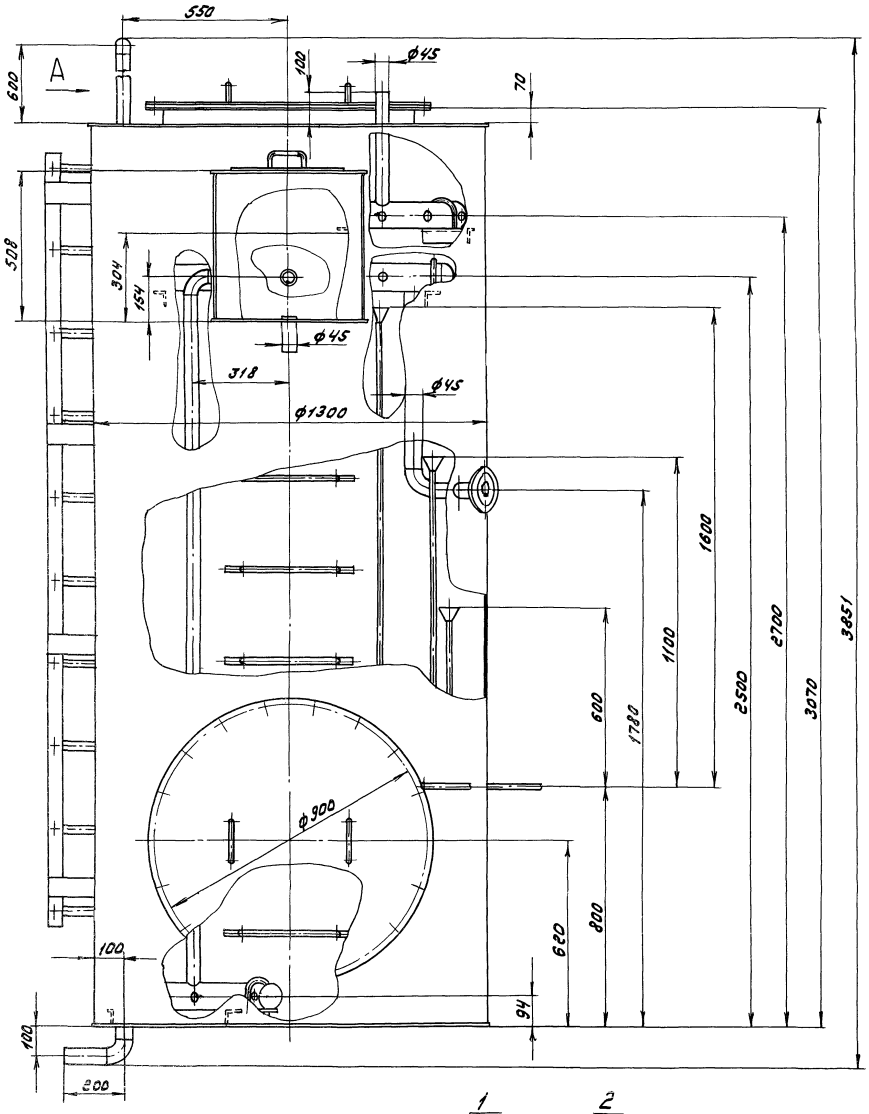

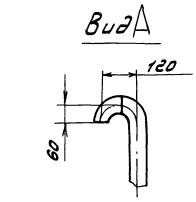

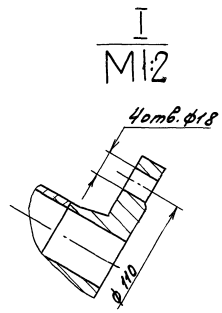

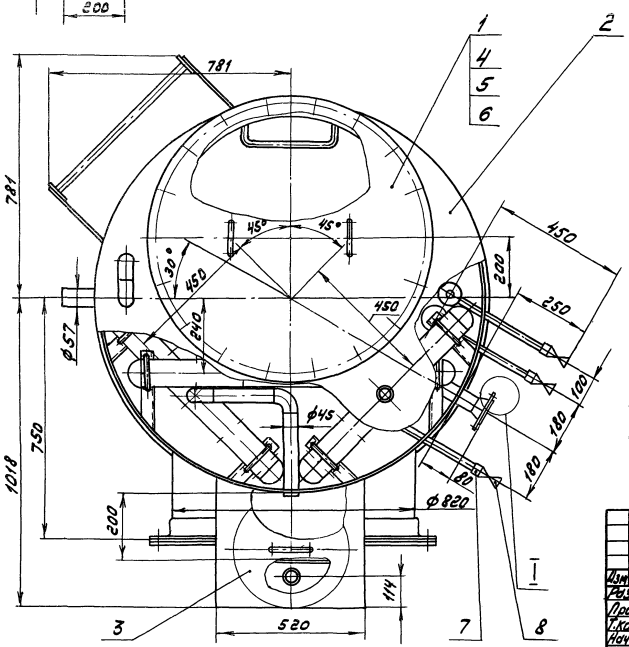

1. Размеры для справок
2. Изготовить и испытать в соответствии с ОСТ 26.291-79

					Д238.072.000 СБ			
Изм.	Лист	№ докум.	Подп.	Дата	Бак-аттестатор конденсата	Лит	Масса	Масштаб
Разраб.		Торовинкин		4.4.84		У	663	1:10
Пров.		Торовинкин				Лист	Листов 1	
Т.контр.								
Нач. отд.		Абашин				Госстрой СССР ГПИ Горьковский Сантехпроект		
Н.контр.		Монтер						
Утв.								

22192-06 29 Копировал: Жданов Формат А2

Типовой проект 903-1-245.87 Альбом 5 часть 1

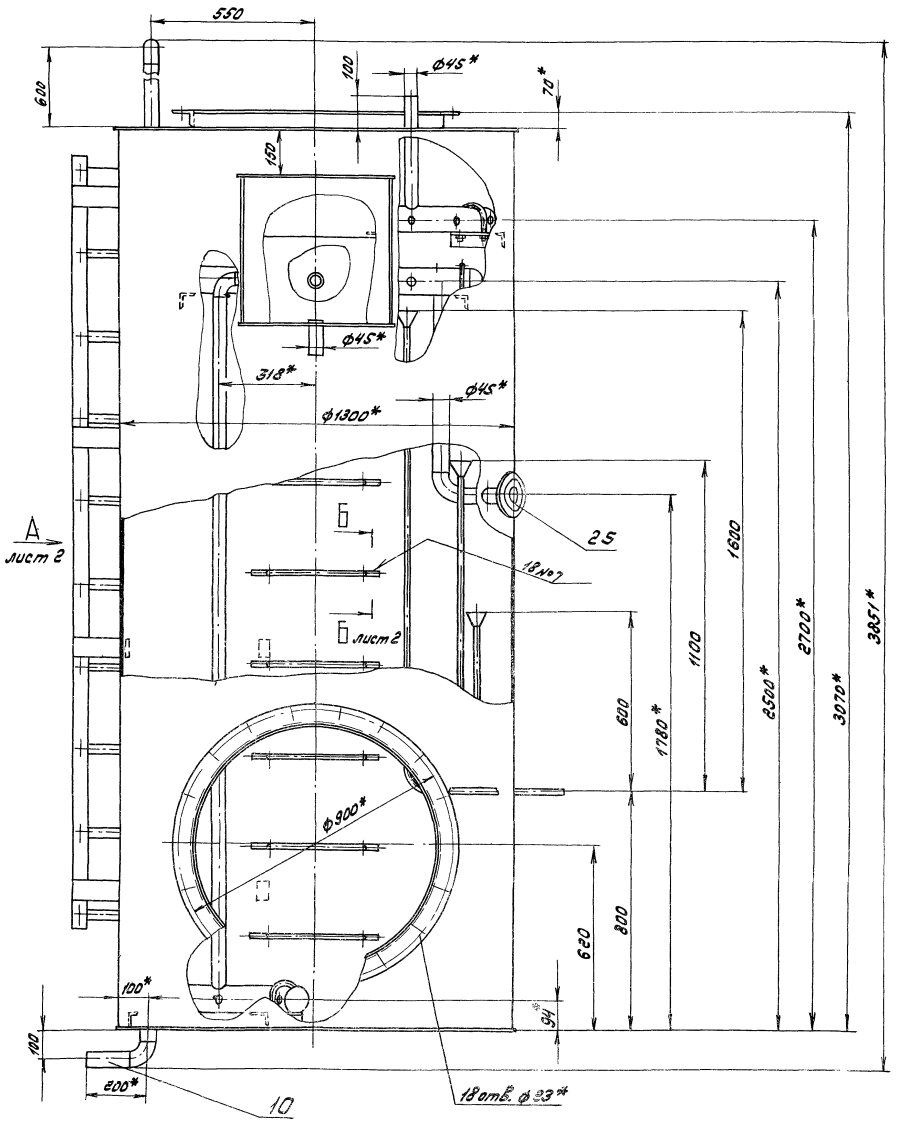

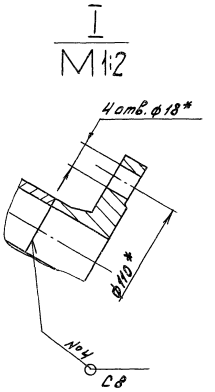

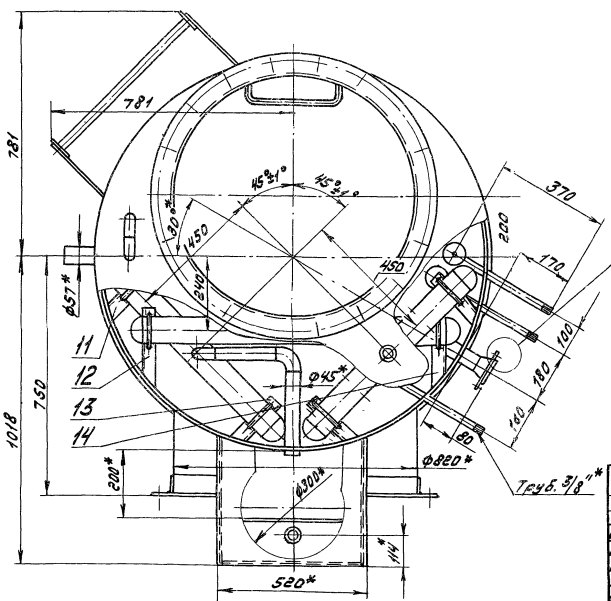

1. *Размеры для справок
2. ± IT16/2
3. Сварные швы №1...3 по ГОСТ 5264-80
   Сварные швы №4...6 по ГОСТ 16037-80
   Сварка ручная дуговая

					Д238.072.010 СБ		
Изм.	Лист	№ докум.	Подп.	Дата	Бак-отстойник	Лит.	Масса	Масштаб
Разраб.		Морбушкин		4.4.88		И	617	1:10
Пров.		Морбушкин					
Т. контр.						Лист 1	Листов 2
Нач. отд.						Госстрой СССР ГПИ Горьковский Сантехпроект	
Н. контр.		Монтер					
Утв.							

Инв. № подл. | Подп. и дата | Взам. инв. № | Инв. № дубл. | Подп. и дата

Копировал

Формат А2

Д 238.072.010 СБ

Типовой проект 903-1-245.87 Альбом 5 часть 1

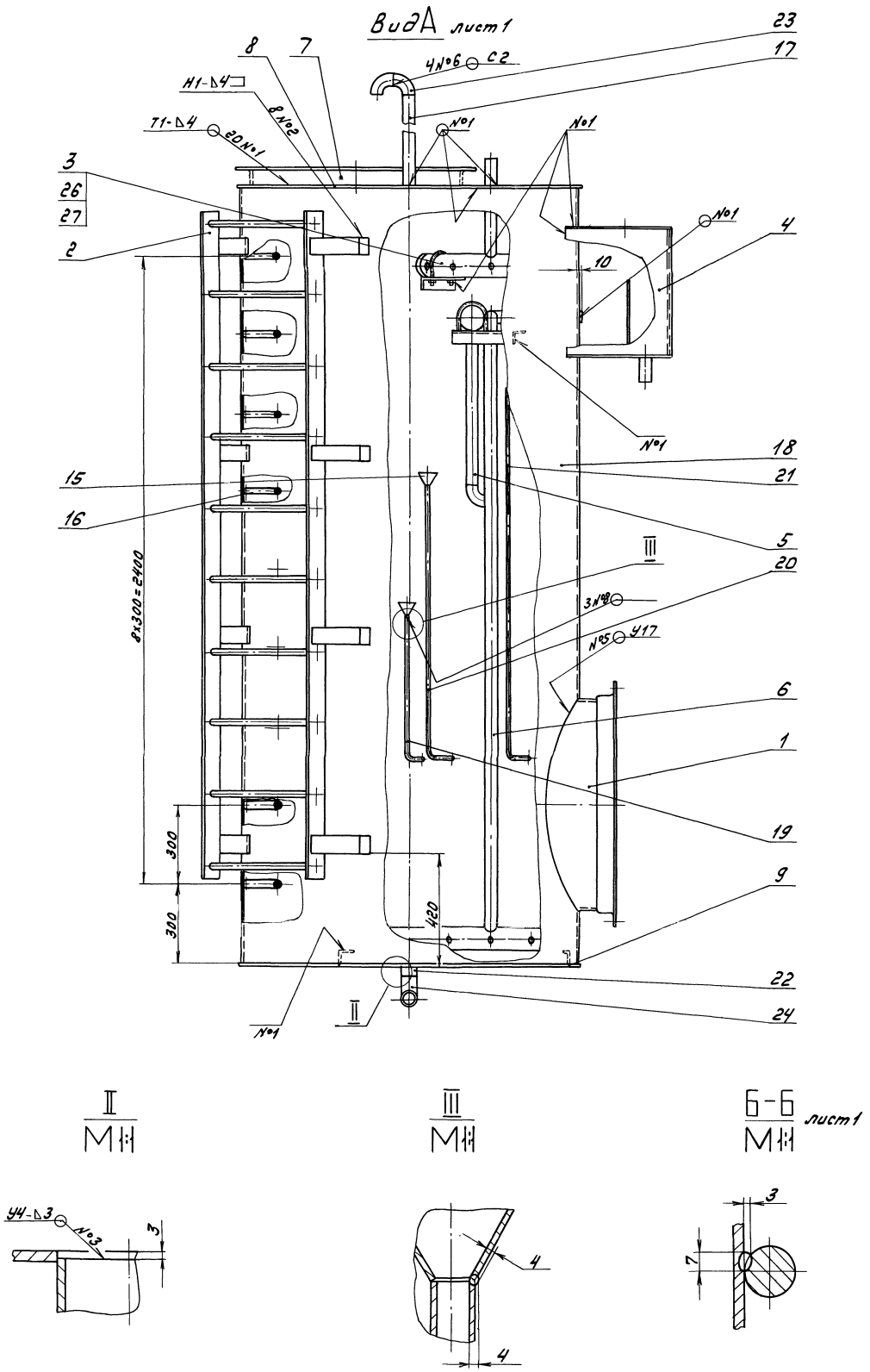

Изм	Лист	№ докум	Подп	Дата	Д 238.072.010 СБ	Лист 2

22192-06 31 Формат А2

Д 23 В. 072.006

Типовой проект 903-1-245.87 Альбом 5 часть 1

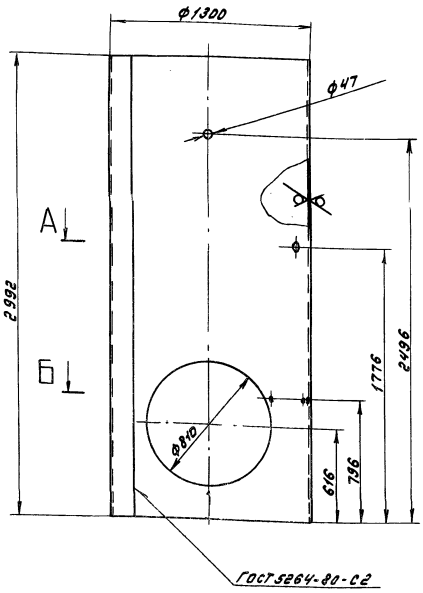

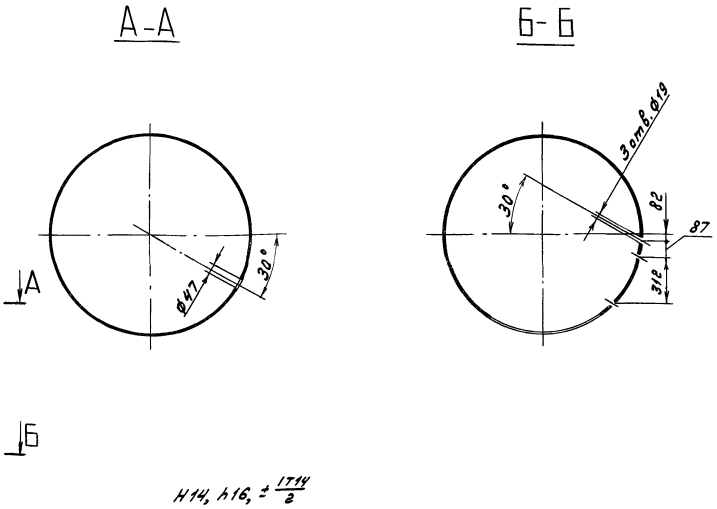

H14, h16, ± $\frac{IT14}{2}$

Изм.	Лист	№ докум.	Подп.	Дата	Д 23 В. 072.006			
Разраб.		Мордвинкин		5.01.87	Обечайка	Лит.	Масса	Масштаб
Пров.		Мордвинкин				U	366	1:20
Т.контр.						Лист	Листов 1	
Н.контр.		Мюнтер			Лист Б-ПН-4 ГОСТ 19903-74 / В Ст.3сп ГОСТ 14637-79	Госстрой СССР ГПИ Горьковский Сантехпроект		
Утв.								

Формат А3

Д 23 В. 072.004

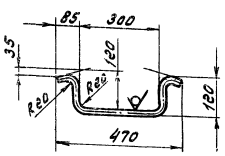

h16, ± $\frac{IT16}{2}$

Изм.	Лист	№ докум.	Подп.	Дата	Д 23 В. 072.004			
Разраб.		Мордвинкин		05.01.87	Скоба	Лит.	Масса	Масштаб
Пров.		Мордвинкин				U	1.3	1:10
Т.контр.						Лист	Листов 1	
Н.контр.		Мюнтер			Круг 20-В-ГОСТ 2590-71 / В Ст.3сп ГОСТ 535-79	Госстрой СССР ГПИ Горьковский Сантехпроект		
Утв.								

Формат А4

Д 23 В. 072.003

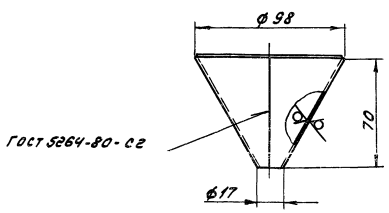

Развертка

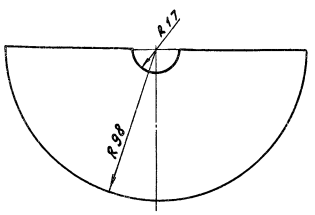

h16, ± $\frac{IT16}{2}$

Изм.	Лист	№ докум.	Подп.	Дата	Д 23 В. 072.003			
Разраб.		Мордвинкин		5.01.87	Воронка	Лит.	Масса	Масштаб
Пров.		Мордвинкин				U	0,22	1:2
Т.контр.						Лист	Листов 1	
Н.контр.		Мюнтер			Лист Б-ПН-2 ГОСТ 19903-74 / 3-IV-Н-8 Ст.3сп ГОСТ 16523-70	Госстрой СССР ГПИ Горьковский Сантехпроект		
Утв.								

Формат А

Д 23В.012.020 СБ

Альбом 5 часть 1

Типовой проект 903-1-

Рис. 1

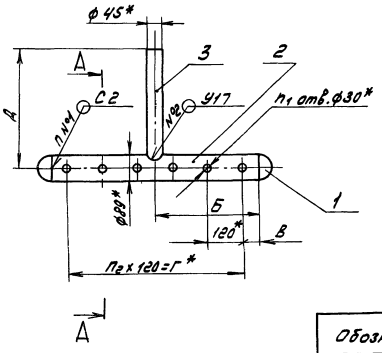

Рис. 2
Остальное - см. рис. 1

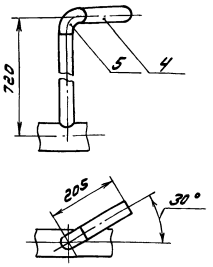

Рис. 3
Остальное - см. рис. 1

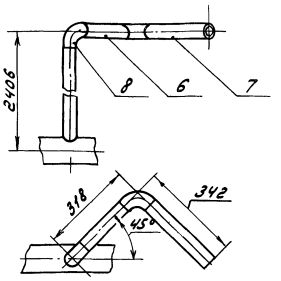

Обозначение	Рис	Размеры, мм				n	n_1	n_2	Масса, кг
		Б	В	Г	Д				
Д 23В.072.020	1	360	60	600	400	2	18	5	8,4
-01	2	104	100	840	660	4	24	7	12,6
-02	3	360	60	600	2346	6	18	5	15,4

А-А
М1:2

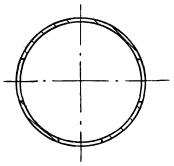

1.* Размеры для справок

2. $\pm \frac{IT16}{2}$

3. Сварные швы по ГОСТ 16 037-80

Изм.	Лист	№ докум.	Подп.	Дата	Д 23В.072.020 СБ			
Разраб.		Мордвинкин		04.06.87	Коллектор	Лит.	Масса	Масштаб
Пров.		Мордвинкин				И	См. табл.	—
Т.контр.						Лист	Листов 1	
Н.контр.		Мюнтер				Госстрой СССР ГПИ Горьковский Сантехпроект		
Утв.								

Формат А3

Формат	Зона	Поз.	Обозначение	Наименование	Кол.	Примечание
				Труба 45х2,5 ГОСТ 8734-75		
				Д ГОСТ 8733-74		
				L = 145 h16 25	1	0,38кг
				Стандартные изделия		
		5		Отвод 90° 40х2,5		
				ГОСТ 17375-83	1	
				Д 23В.072.020-02		
				Детали		
А4		2	Д 23В.072.009	Коллектор	1	
А4		3	Д 23В.072.011-02	Патрубок	1	
Б4		6	Д 23В.072.013	Патрубок		
				Труба 45х2,5 ГОСТ 8734-75		
				Д ГОСТ 8733-74		
				L = 198 h16 25	1	0,52кг
Б4		7	Д 23В.072.014	Патрубок		
				Труба 45х2,5 ГОСТ 8734-75		
				Д ГОСТ 8733-74		
				L = 282 h16 25	1	0,74кг
				Стандартные изделия		
		8		Отвод 90° 45х2,5 ГОСТ 17375-83	2	

Изм.	Лист	№ докум.	Подп.	Дата	Д 23В.072.020	Лист 2

Формат А4

Формат	Зона	Поз.	Обозначение	Наименование	Кол.	Примечание
				Документация		
А3			Д 23В.072.020 СБ	Сборочный чертеж		
				Стандартные изделия		
		1		Заглушка 80х3,5		
				ГОСТ 17379-83	2	
			Переменные данные	для исполнений		
				Д 23В.072.020		
				Детали		
А4		2	Д 23В.072.009	Коллектор	1	
А4		3	Д 23В.072.011	Патрубок	1	
				Д 23В.072.020-01		
				Детали		
А4		2	Д 23В.072.009-01	Коллектор	1	
А4		3	Д 23В.072.011-01	Патрубок	1	
Б4		4	Д 23В.072.012	Патрубок		

Изм.	Лист	№ докум.	Подп.	Дата	Д 23В.072.020			
Разраб.		Мордвинкин		04.06.87	Коллектор	Лит.	Лист	Листов
Пров.		Мордвинкин				И	1	2
Нач.отд.						Госстрой СССР ГПИ Горьковский Сантехпроект		
Н.контр.		Мюнтер						
Утв.								

Инв. № подл. | Подп. и дата | Взам. инв. № | Инв. № дубл. | Подп. и дата

Копир. [signature]

Формат А4

Типовой проект 903-1-245.87 Альбом 5 часть 1

Формат	Зона	Поз.	Обозначение	Наименование	Кол.	Примечание
				Документация		
А3			Д 23 В.072.030 СБ	Сборочный чертеж		
				Детали		
Б4		1	Д 23 В.072.015	Стенка		
				Лист Б-ПН-4 ГОСТ 19903-74		
				В Ст3сп ГОСТ 14637-79		
				(417×500) h14 25	2	6,53 кг
Б4		2	Д 23 В.072.016	Перегородка		
				Лист Б-ПН-4 ГОСТ 19903-74		
				В Ст3сп ГОСТ 14637-79		
				(300×492) h14 25	1	4,62 кг
А4		3	Д 23 В.072.017	Стенка	1	
Б4		4	Д 23 В.072.018	Патрубок		
				Труба 45×2,5 ГОСТ 8734-75		
				Д ГОСТ 8733-74		
				L=101 h14 25	1	0,26 кг
А4		5	Д 23 В.072.017-01	Стенка	1	

Подп. и дата | Инв. № дубл. | Взам. инв. № | Подп. и дата | Инв. № подл.

Изм.	Лист	№ докум.	Подп.	Дата
Разраб.		Мордвинкин		25-05-87
Пров.		Мордвинкин		
Нач. отд.				
Н. контр.		Мюнтер		
Утв.				

Д 23 В.072.030

Карман

Лит.	Лист	Листов
И		1

Госстрой СССР ГПИ Горьковский Сантехпроект

Формат А4

Д 23 В.072.011

25

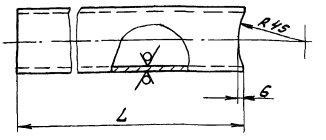

Обозначение	L, мм	Масса, кг
Д 23 В.072.011	361	0.94
-01	621	1.62
-02	2307	6.04

h14, ± IT14/2

Подп. и дата | Инв. № дубл. | Взам. инв. № | Подп. и дата | Инв. № подл.

Изм.	Лист	№ докум.	Подп.	Дата
Разраб.		Мордвинкин		25-05-87
Пров.		Мордвинкин		
Т. контр.				
Н. контр.		Мюнтер		
Утв.				

Д 23 В.072.011

Патрубок

Лит.	Масса	Масштаб
И	См. табл.	—

Лист | Листов 1

Труба 45×2,5 ГОСТ 8734-75 Д ГОСТ 8733-74

Госстрой СССР ГПИ Горьковский Сантехпроект

Формат А4

Д 23 В.072.009

12,5

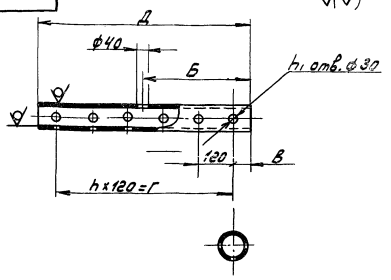

Обозначение	Размеры, мм				h	h1	Масса кг
	Б	В	Г	Д			
Д 23 В.072.009	360	60	600	720	5	18	6,26
-01	104	100	840	1040	7	24	9,11

H14, h14, ± IT14/2

Подп. и дата | Инв. № дубл. | Взам. инв. № | Подп. и дата | Инв. № подл.

Изм.	Лист	№ докум.	Подп.	Дата
Разраб.		Мордвинкин		25-05-87
Пров.		Мордвинкин		
Т. контр.				
Н. контр.		Мюнтер		
Утв.				

Д 23 В.072.009

Коллектор

Лит.	Масса	Масштаб
И	См. табл.	—

Лист | Листов 1

Труба 89×4,5 ГОСТ 8734-75 Д ГОСТ 8733-74

Госстрой СССР ГПИ Горьковский Сантехпроект

Формат А4

Д 23 В.072.007

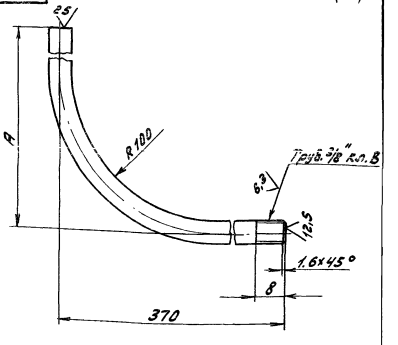

Обозначение	А, мм	Масса, кг
Д 23 В.072.007	530	0,58
-01	930	0,76
-02	1530	1.03

± IT16/2

Подп. и дата | Инв. № дубл. | Взам. инв. № | Подп. и дата | Инв. № подл.

Изм.	Лист	№ докум.	Подп.	Дата
Разраб.		Мордвинкин		25-05-87
Пров.		Мордвинкин		
Т. контр.				
Н. контр.		Мюнтер		
Утв.				

Д 23 В.072.007

Патрубок

Лит.	Масса	Масштаб
И	См. табл.	—

Лист | Листов 1

Труба 10×2,2 ГОСТ 3262-75

Госстрой СССР ГПИ Горьковский Сантехпроект

Формат А4

Д 238.072.040

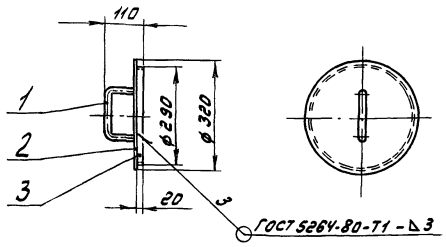

Размеры для справок

Формат	Зона	Поз.	Обозначение	Наименование	Кол.	Примечание
				Детали		
А4		1	Д 238.068.005	Ручка	1	
Б4		2	Д 238.072.019	Крышка		
				Лист Б-ЛН-4 ГОСТ 19903-74		
				ВСт3сп ГОСТ 14637-79		
				ф320 h16 (12,5)	1	2,53кг
А4		3	Д 238.072.021	Обойма	1	

Д 238.072.040

Изм.	Лист	№ докум.	Подп.	Дата
Разраб.		Мордвинкин		15.05
Пров.		Мордвинкин		
Т.контр.				
Н.контр.		Мюнтер		
Утв.				

Крышка

Лит.	Масса	Масштаб
У	3,06	1:10
Лист	Листов 1	

Госстрой СССР ГПИ Горьковский Сантехпроект

Формат А4

Д 238.072.017

Рис. 1

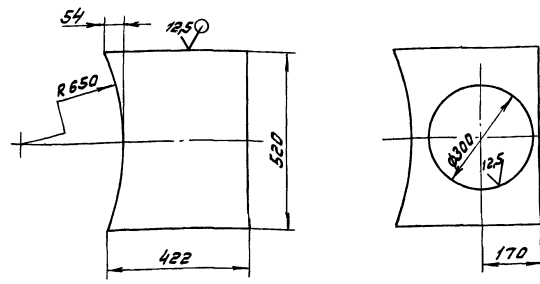

Рис. 2

Остальные - см. рис. 1

Обозначение	Рис.	Масса, кг
Д 238.072.017	1	6,53
-01	2	4,31

H14, h14, ± IT14/2

Д 238.072.017

Изм.	Лист	№ докум.	Подп.	Дата
Разраб.		Мордвинкин		15.05
Пров.		Мордвинкин		
Т.контр.				
Н.контр.		Мюнтер		
Утв.				

Стенка

Лит.	Масса	Масштаб
У	см. табл.	1:10
Лист	Листов 1	

Лист Б-ЛН-4 ГОСТ 19903-74
ВСт3сп ГОСТ 14637-79

Госстрой СССР ГПИ Горьковский Сантехпроект

Формат А4

Д 238.072.030 СБ

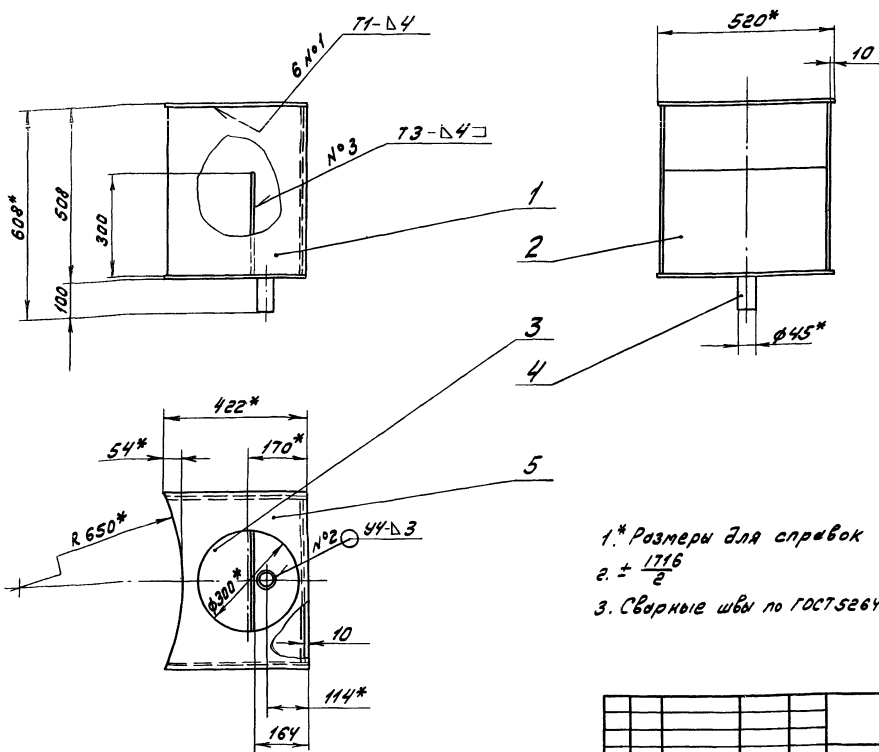

1.* Размеры для справок

2. ± IT16/2

3. Сварные швы по ГОСТ 5264-80

Д 238.072.030 СБ

Изм.	Лист	№ докум.	Подп.	Дата
Разраб.		Мордвинкин		15.05
Пров.		Мордвинкин		
Т.контр.				
Н.контр.		Мюнтер		

Карман

Лит.	Масса	Масштаб
У	28,8	1:10
Лист	Листов 1	

Госстрой СССР ГПИ Горьковский Сантехпроект

Копировал: Дмитриев

Формат А3

Инв. № подл. | Подп. и дата | Взам. инв. № | Инв. № дубл. | Подп. и дата

Д 23 В. 073. 000 СБ

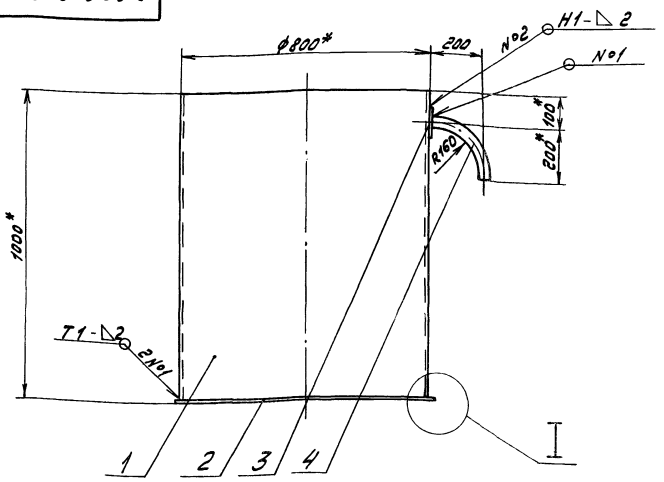

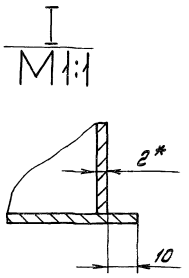

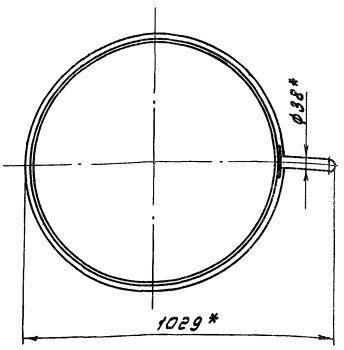

1.* Размеры для справок.
2. $h16, \pm \frac{1716}{2}$
3. Сварные швы по Гост 14771-76
4. Сборку проверить на герметичность наливом воды на полную высоту, по Гост 3285-77
Течь не допускается.

Изм.	Лист	№ докум.	Подп.	Дата	Д 23 В. 073. 000 СБ	Лит.	Масса	Масштаб
Разраб.		Мюнтер		3.3.87	Бак конденсата дымовых газов	U	44	1:10
Пров.		Мюнтер				Лист	Листов 1	
Т.контр.						Госстрой СССР ГПИ Горьковский Сантехпроект		
Нач.отд.		Абашин						
Н.контр.		Мюнтер						
Утв.								

Формат А3

Типовой проект 903-1-245.87 Альбом 5 часть

Инв. № подл. | Подп. и дата | Взам. инв. № | Инв. № дубл. | Подп. и дата

Д 23 В. 072. 021

12,5 (√)

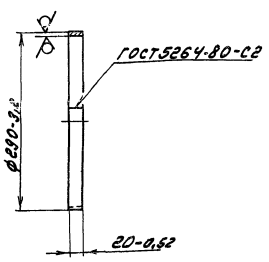

Изм.	Лист	№ докум.	Подп.	Дата	Д 23 В. 072. 021	Лит.	Масса	Масштаб
Разраб.		Мордвинкин		3.3.87	Ободок	U	0,28	1:5
Пров.		Мордвинкин				Лист	Листов 1	
Т.контр.						Госстрой СССР ГПИ Горьковский Сантехпроект		
Н.контр.		Мюнтер			Лист Б-ПН-2 ГОСТ 19903-74 3-IV-Н-8 Ст3сп ГОСТ 16523-70			
Утв.								

Формат А4

Формат	Зона	Поз.	Обозначение	Наименование	Кол.	Примеч
				Документация		
А3			Д 23 В. 073. 000 СБ	Сборочный чертеж		
				Детали		
А4		1	Д 23 В. 073. 001	Обечайка	1	
Б4		2	Д 23 В. 073. 002	Дно		
				Лист Б-ПН-3 ГОСТ 19903-74		
				12Х18Н10Т ГОСТ 5632-72		
				ф 820 h16 12,5	1	4 кг
Б4		3	Д 23 В. 073. 003	Накладка		
				Лист Б-ПН-3 ГОСТ 19903-74		
				12Х18Н10Т ГОСТ 5632-72		
				$D\,80^{-1} \times d\,40^{+1}$ 25	1	0,08 кг
А4		4	Д 23 В. 073. 004	Отвод	1	

Изм.	Лист	№ докум.	Подп.	Дата	Д 23 В. 073. 000	Лит.	Лист	Листов
Разраб.		Мюнтер		3.3.87	Бак конденсата дымовых газов	U		1
Пров.		Мюнтер				Госстрой СССР ГПИ Горьковский Сантехпроект		
Нач.отд.		Абашин						
Контр.		Мюнтер						
Утв.								

Копировал: [signature] 22.12.86 Формат А4

5 часть 1

Типовой проект 9031-245.87

Формат	Зона	Поз.	Обозначение	Наименование	Кол.	Примечание
				Документация		
А3			Д 23 В. 074. 000 СБ	Сборочный чертеж		
				Сборочные единицы		
А4		1	Д 23 В. 074. 010	Корпус	1	
А4		2	Д 23 В. 074. 020	Крышка	1	
				Детали		
А4		3	Д 23 В. 071. 001	Ось	1	
				Стандартные изделия		
		4		Шайба 12. 01. 019		
				ГОСТ 11371-78	1	
		5		Шплинт 3. 2×20		
				ГОСТ 397-79	1	

Изм.	Лист	№ докум.	Подп.	Дата
Разраб.		Мюнтер		3.3.87
Пров.		Мюнтер		
Нач. отд.		Ивашин		
Н. контр.		Мюнтер		
Утв.				

Д 23 В. 074.000

Бак сбора конденсата

Лит.	Лист	Листов
И		1

Госстрой СССР ГПИ Горьковский Сантехпроект

Формат А4

Д 23 В. 073. 004

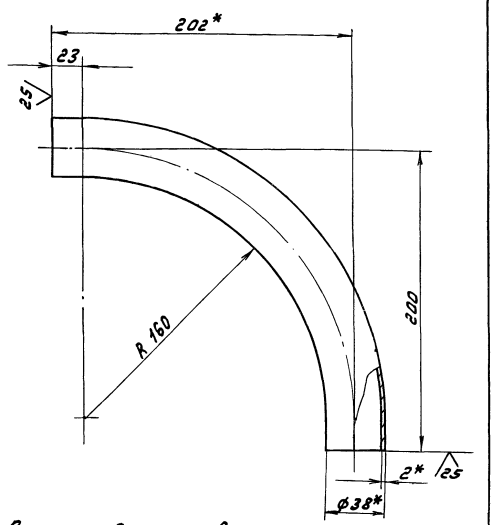

1.* Размеры для справок.

2. $\pm \frac{1716}{2}$

Изм.	Лист	№ докум.	Подп.	Дата
Разраб.		Мюнтер		3.3.87
Пров.		Мюнтер		
Т. контр.				
Н. контр.		Мюнтер		
Утв.				

Д 23 В. 073. 004

Отвод

Лит.	Масса	Масштаб
И	0.52	1:2

Лист | Листов 1

Труба 38×2 12Х18Н10Т ГОСТ 11068-81

Госстрой СССР ГПИ Горьковский Сантехпроект

Формат А4

Инв. № подл. | Подп. и дата | Взам. инв. № | Инв. № дубл. | Подп. и дата

Д 23 В. 074. 002

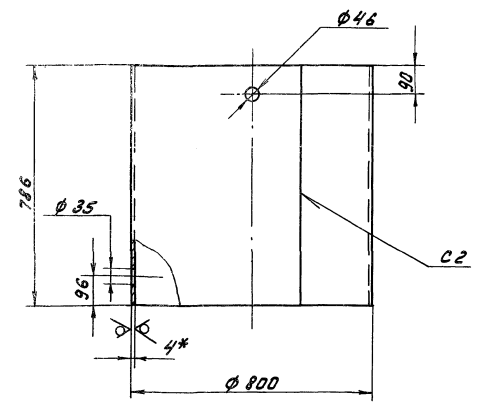

1.* Размеры для справок.

2. Н16, h16, $\pm \frac{1716}{2}$

3. Сварные швы по ГОСТ 5264-80

Изм.	Лист	№ докум.	Подп.	Дата
Разраб.		Мюнтер		3.3.87
Пров.		Мюнтер		
Т. контр.				
Н. контр.		Мюнтер		
Утв.				

Д 23 В. 074. 002

Обечайка

Лит.	Масса	Масштаб
И	61.8	1:10

Лист | Листов 1

Лист Б-ПН-4 ГОСТ 19903-74 / В Ст3сп ГОСТ 14637-79

Госстрой СССР ГПИ Горьковский Сантехпроект

Формат А4

Д 23 В. 073. 001

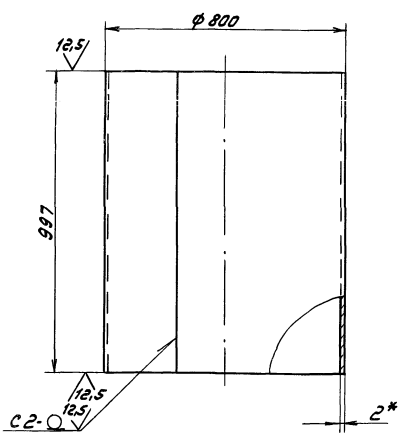

1.* Размеры для справок

2. h16

3. Сварные швы по ГОСТ 14771-76

Изм.	Лист	№ докум.	Подп.	Дата
Разраб.		Мюнтер		3.3.87
Пров.		Мюнтер		
Т. контр.				
Н. контр.		Мюнтер		
Утв.				

Д 23 В. 073. 001

Обечайка

Лит.	Масса	Масштаб
И	39.2	1:10

Лист | Листов 1

Лист Б-ПН2 ГОСТ 19903-74 / 12Х18Н10Т ГОСТ 5632-72

Госстрой СССР ГПИ Горьковский Сантехпроект

Формат А4

Инв. № подл. | Подп. и дата | Взам. инв. № | Инв. № дубл. | Подп. и дата

Копировал: [illegible]

Формат	Зона	Поз.	Обозначение	Наименование	Кол.	Примечание
				Д 75⁻¹ х d 35⁺¹ 25	1	0,11 кг
БЧ		10	Д 23 В. 074. 011	Накладка		
				Лист Б-ПН-4 ГОСТ 19903-74 / В Ст3сп ГОСТ 14637-79		
				d 85⁻¹ х d 46⁺¹ 25	1	0,12 кг
БЧ		11	Д 23 В. 074. 012	Патрубок		
				Труба 45х3 ГОСТ 10704-76 / Д ГОСТ 10705-80		
				L = 104 h16 25	4	0,31 кг
БЧ		12	Д 23 В. 074. 013	Дно		
				Лист Б-ПН-4 ГОСТ 19903-74 / В Ст3сп ГОСТ 14637-79		
				ф 820 h16 25	1	16,57 кг

Изм. Лист № докум. Подп. Дата — Д 23 В. 074. 010 — Лист 2

Формат А4

Формат	Зона	Поз.	Обозначение	Наименование	Кол.	Примечание
				Документация		
А3			Д 23 В. 074. 010 СБ	Сборочный чертеж		
				Детали		
БЧ		1	Д 23 В. 071. 007	Петля	2	
БЧ		2	Д 23 В. 074. 002	Обечайка	1	
БЧ		3	Д 23 В. 074. 003	Воронка	2	
БЧ		4	Д 23 В. 074. 004	Патрубок		
				Труба 22х2 ГОСТ 10704-76 / Д ГОСТ 10705-80		
				L = 54 h16 25	2	0,05 кг
БЧ		5	Д 23 В. 074. 005	Фланец	1	
БЧ		6	Д 23 В. 074. 006	Крышка	1	
БЧ		7	Д 23 В. 074. 007	Накладка	1	
БЧ		8	Д 23 В. 074. 008	Патрубок		
				Труба 34х2,5 ГОСТ 10704-76 / Д ГОСТ 10705-80		
				L = 104 h16 25	1	0,2 кг
БЧ		9	Д 23 В. 074. 009	Накладка		
				Лист Б-ПН-4 ГОСТ 19903-74 / В Ст3сп ГОСТ 14637-79		

Изм. Лист № докум. Подп. Дата — Разраб. Монтер — Пров. Монтер — Нач. отд. — Н. контр. Монтер — Утв. — Д 23 В. 074. 010 — Корпус — Лит. У — Лист 1 — Листов 2 — Госстрой СССР ГПИ Горьковский Сантехпроект

Формат А4

Д 23 В. 074. 000 СБ

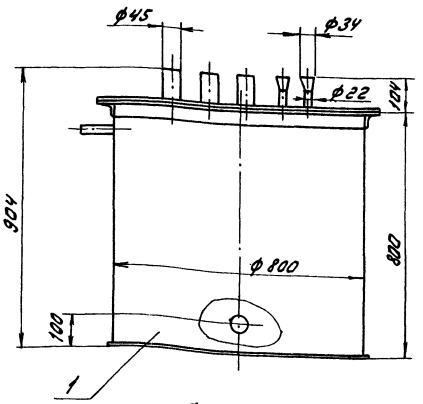

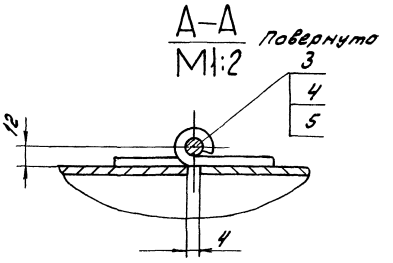

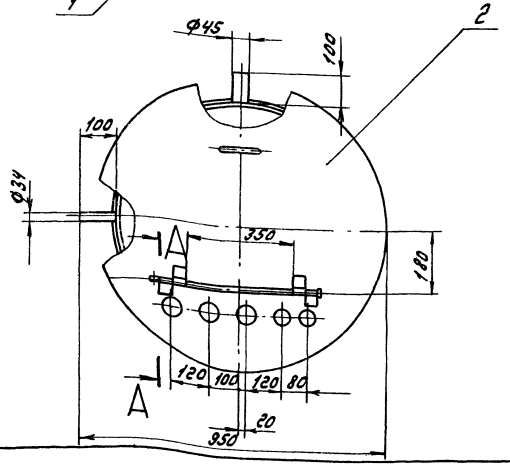

1. Размеры для справок.
2. Покрытие внутренней поверхности: эмаль ВЛ-515 ТУ 6-10-1052-70, грунтовка ВЛ-02 ГОСТ 12707-77, наружную поверхность красить под цвет имеющегося оборудования.

Изм. Лист № докум. Подп. Дата — Разраб. Монтер — Пров. Монтер — Т. контр. — Нач. отд. Абашин — Н. контр. Монтер — Утв. — Д 23 В. 074. 000 СБ — Бак сбора конденсата — Лит. У — Масса 111 — Масштаб 1:10 — Лист 1 — Листов 1 — Госстрой СССР ГПИ Горьковский Сантехпроект

Д 23 8. 074. 005

25 √(√)

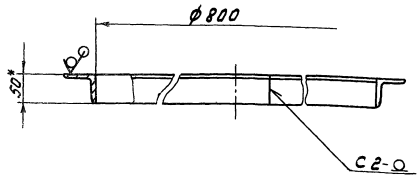

1.* Размеры для справок
2. Н 16
3. Сварные швы по ГОСТ 5264-80.

Изм.	Лист	№ докум.	Подп.	Дата	Д 23 В. 074. 005			
Разраб.		Монтер		4.82	Фланец	Лит.	Масса	Масштаб
Пров.		Монтер				У	7.82	1:5
Т.контр.						Лист	Листов 1	
Н.контр.		Монтер			Уголок 50×50×5-Б ГОСТ 8509-72 / В Ст3сп ГОСТ 535-79	Госстрой СССР ГПИ Горьковский Сантехпроект		
Утв.								

Инв. № подл. | Подп. и дата | Взам. инв. № | Инв. № дубл. | Подп. и дата

Типовой проект 4-44

Формат А4

Д 23 8. 074. 003

25 √(√)

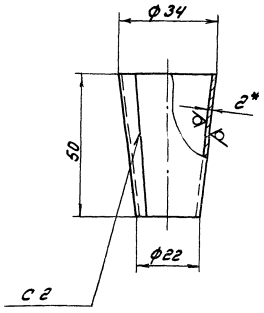

1.* Размеры для справок.
2. h 16
3. Сварные швы по ГОСТ 5264-80

Изм.	Лист	№ докум.	Подп.	Дата	Д 23 В. 074. 003			
Разраб.		Монтер		4.82	Воронка	Лит.	Масса	Масштаб
Пров.		Монтер				У	0.07	1:1
Т.контр.						Лист	Листов 1	
Н.контр.		Монтер			Лист 5-ПН-2 ГОСТ 19903-74 / 3-ГУ-Н-В Ст3сп ГОСТ 16523-70	Госстрой СССР ГПИ Горьковский Сантехпроект		
Утв.								

Инв. № подл. | Подп. и дата | Взам. инв. № | Инв. № дубл. | Подп. и дата

Формат А4

Д 23 8. 074. 010 СБ

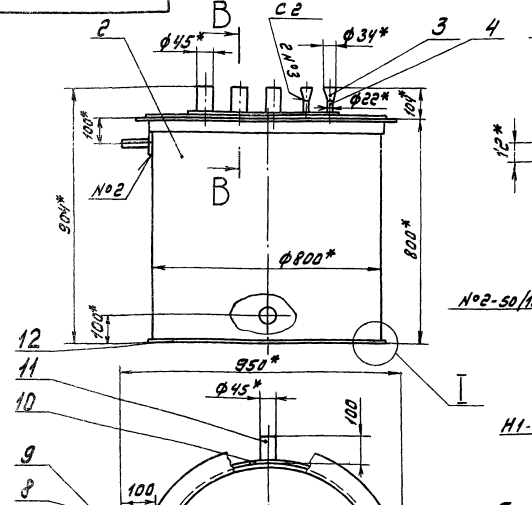

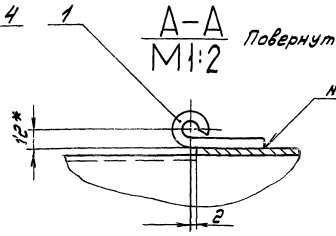

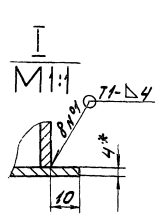

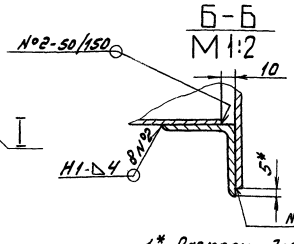

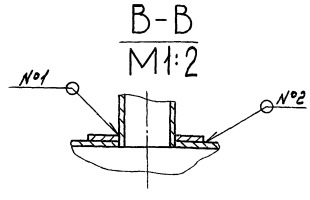

1.* Размеры для справок
2. Н16, h16, t 1T16/2
3. Сварные швы по ГОСТ 5264-80
4. Сборку проверить на герметичность наливом воды на полную высоту по ГОСТ 3285-77. Течь не допускается

Изм.	Лист	№ докум.	Подп.	Дата	Д 23 В. 074. 010 СБ			
Разраб.		Монтер		4.82	Корпус	Лит.	Масса	Масштаб
Пров.		Монтер				У	95	1:10
Т.контр.						Лист	Листов 1	
Нач.отд.						Госстрой СССР ГПИ Горьковский Сантехпроект		
Н.контр.		Монтер						
Утв.								

Инв. № подл. | Подп. и дата | Взам. инв. № | Инв. № дубл. | Подп. и дата

Д23В.074.020 СБ

Типовой проект 903-1-245.87 Альбом 5 часть 1

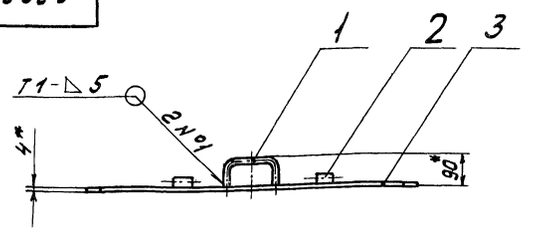

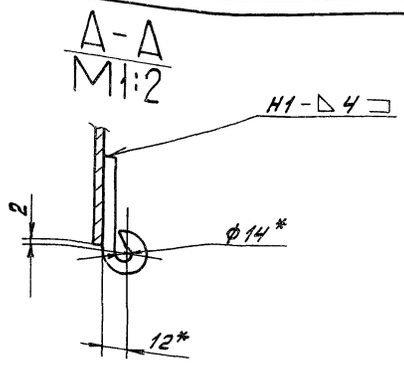

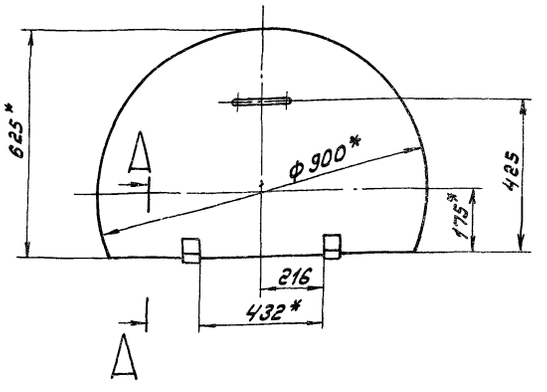

1.* Размеры для справок.
2. $\pm \frac{IT16}{2}$
3. Сварные швы по Гост 5264-80.

Изм.	Лист	№ докум.	Подп.	Дата	Д23В.074.020 СБ			
Разраб.		Мюнтер		4.3.87	Крышка	Лит.	Масса	Масштаб
Пров.		Мюнтер				И	15,5	1:10
Т.контр.						Лист	Листов 1	
Н.контр.		Мюнтер				Госстрой СССР ГПИ Горьковский Сантехпроект		
Утв.								

Формат А3

Д23В.074.006

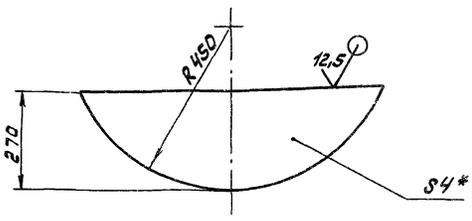

1.* Размеры для справок.
2. $\pm \frac{IT16}{2}$
3. Сварные швы по Гост 5264-80

Изм.	Лист	№ докум.	Подп.	Дата	Д23В.074.006			
Разраб.		Мюнтер		4.3.87	Крышка	Лит.	Масса	Масштаб
Пров.		Мюнтер				И	4.67	1:5
Т.контр.						Лист	Листов 1	
Н.контр.		Мюнтер			Лист Б-ПН-4 Гост 19903-74 В Ст3сп Гост 14637-79	Госстрой СССР ГПИ Горьковский Сантехпроект		
Утв.								

Формат А4

Формат	Зона	Поз.	Обозначение	Наименование	Кол.	Примечание
				Документация		
А3			Д23В.074.020 СБ	Сборочный чертеж		
				Детали		
А4		1	Д23В.068.005	Ручка	1	
А4		2	Д23В.071.007	Петля	2	
А4		3	Д23В.074.015	Крышка	1	

Изм.	Лист	№ докум.	Подп.	Дата	Д23В.074.020			
Разраб.		Мюнтер		4.3.87	Крышка	Лит.	Лист	Листов
Пров.		Мюнтер				И		1
Нач.отд.						Госстрой СССР ГПИ Горьковский Сантехпроект		
Н.контр.		Мюнтер						
Утв.								

22192-06 40 Копировал: [illegible] Формат А

Инв. № подл. | Подп. и дата | Взам. инв. № | Инв. № дубл. | Подп. и дата

Типовой проект 903-1-245.87 Альбом 5 часть 1

Д23В.075.001

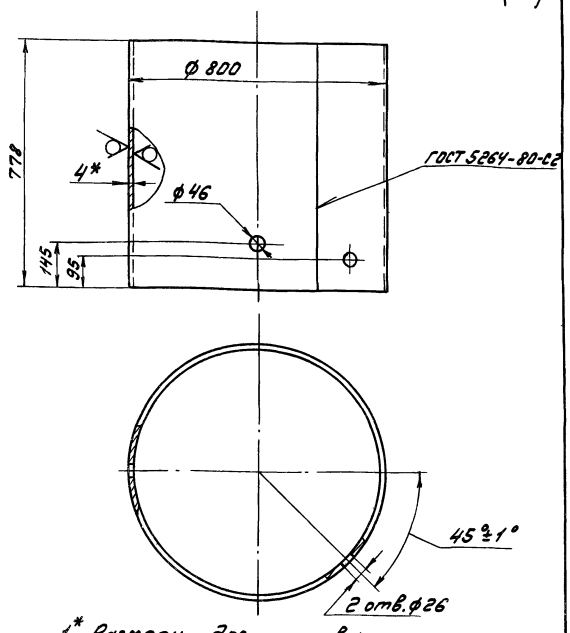

1.* Размеры для справок
2. H16, h16, ± IT16/2

Изм.	Лист	№ докум.	Подп.	Дата	Д23В.075.001	Лит.	Масса	Масштаб
Разраб.		Гольденберг		4.3.87	Обечайка	И	61	1:10
Пров.		Мюнтер				Лист	Листов 1	
Т.контр.								
Н.контр.		Мюнтер			Лист Б-ПН-4 Гост 19903-74 В Ст3сп Гост 14637-79	Госстрой СССР ГПИ Горьковский Сантехпроект		

Формат А4

Формат	Зона	Поз.	Обозначение	Наименование	Кол.	Примечание
				Документация		
А3			Д23В.075.000 СБ	Сборочный чертеж		
				Сборочные единицы		
А4		1	Д23В.068.040-03	Крышка	1	
А4		2	Д23В.075.010	Корпус	1	
				Детали		
А4		3	Д23В.068.011-03	Прокладка	1	
				Стандартные изделия		
		5		Болт М12×25.36		
				Гост 7798-70	12	
		6		Гайка М12.4		
				Гост 5915-70	12	

Изм.	Лист	№ докум.	Подп.	Дата	Д23В.075.000	Лит.	Лист	Листов
Разраб.		Гольденберг		4.3.87	Бак замазученных вод	И		1
Пров.		Мюнтер				Госстрой СССР ГПИ Горьковский Сантехпроект		
Нач.отд.		Абашин						
Н.контр.		Мюнтер						
Утв.								

Формат А4

Инв. № подл. | Подп. и дата | Взам. инв. № | Инв. № дубл. | Подп. и дата

Д23В.074.015

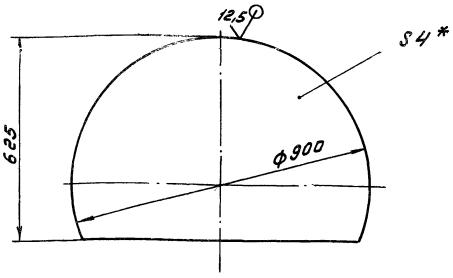

1.* Размеры для справок
2. h16, ± IT16/2

Изм.	Лист	№ докум.	Подп.	Дата	Д23В.074.015	Лит.	Масса	Масштаб
Разраб.		Мюнтер		4.3.87	Крышка	И	14.9	1:10
Пров.		Мюнтер				Лист	Листов 1	
Т.контр.								
Н.контр.		Мюнтер			Лист Б-ПН-4 Гост 19903-74 В Ст3сп Гост 14637-79	Госстрой СССР ГПИ Горьковский Сантехпроект		
Утв.								

Формат А4

Д23В.074.007

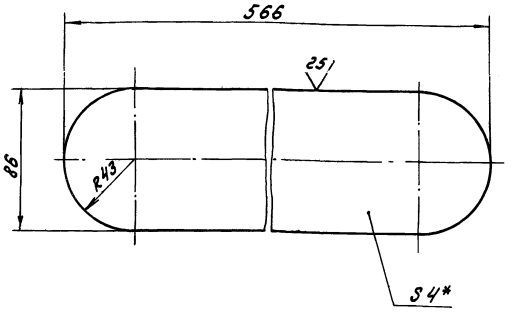

1.* Размеры для справок.
2. h16, ± IT16/2

Изм.	Лист	№ докум.	Подп.	Дата	Д23В.074.007	Лит.	Масса	Масштаб
Разраб.		Мюнтер		4.3.87	Накладка	И	1.4	1:2
Пров.		Мюнтер				Лист	Листов 1	
Т.контр.								
Н.контр.		Мюнтер			Лист Б-ПН-4 Гост 19903-74 В Ст3сп Гост 14637-79	Госстрой СССР ГПИ Горьковский Сантехпроект		

Формат А4

Типовой проект 903-1-245.87 Альбом 5 часть 1

Формат	Зона	Поз.	Обозначение	Наименование	Кол.	Примечание
Б4		7	Д 23 В. 075.005	Патрубок		
				Труба 45×3 ГОСТ 10704-76		
				Д ГОСТ 10705-80		
				L = 79 h 16 25	1	0,25кг
Б4		8	Д 23 В. 075.006	Накладка		
				Лист Б-ПН-4 ГОСТ 19903-74		
				В Ст3сп ГОСТ 14637-79		
				Д 65^{-1} × d 26^{+1} 25	2	0,9кг
А4		9	Д 23 В. 075.007	Змеевик	1	
				Стандартные изделия		
		11		Отвод 90° 45×2,5		
				ГОСТ 17375-83	1	

Изм.	Лист	№ докум.	Подп.	Дата	Д 23 В. 075.010	Лист 2

Формат А4

Формат	Зона	Поз.	Обозначение	Наименование	Кол.	Примечание
				Документация		
А3			Д 23 В. 075.010 СБ	Сборочный чертеж		
				Детали		
А4		1	Д 23 В. 068.006-03	Фланец	1	
А4		2	Д 23 В. 068.018	Дно	1	
А4		3	Д 23 В. 075.001	Обечайка	1	
Б4		4	Д 23 В. 075.002	Патрубок		
				Труба 45×3 ГОСТ 10704-76		
				Д ГОСТ 10705-80		
				L = 45 h 16 25	1	0,14кг
Б4		5	Д 23 В. 075.003	Патрубок		
				Труба 45×3 ГОСТ 10704-76		
				Д ГОСТ 10705-80		
				L = 70 h 16 25	1	0,22кг
Б4		6	Д 23 В. 075.004	Накладка		
				Лист Б-ПН-4 ГОСТ 19903-74		
				В Ст3сп ГОСТ 14637-79		
				Д 85^{-1} × d 46^{+1} 25	2	0,12кг

Изм.	Лист	№ докум.	Подп.	Дата	Д 23 В. 075.010			
Разраб.		Гольденберг		5.01.87	Корпус	Лит.	Лист	Листов
Пров.		Мюнтер				И	1	2
Нач. отд.						Госстрой СССР ГПИ Горьковский Сантехпроект		
Н. контр.		Мюнтер						
Утв.								

Формат А4

Д 23 В. 075.000 СБ

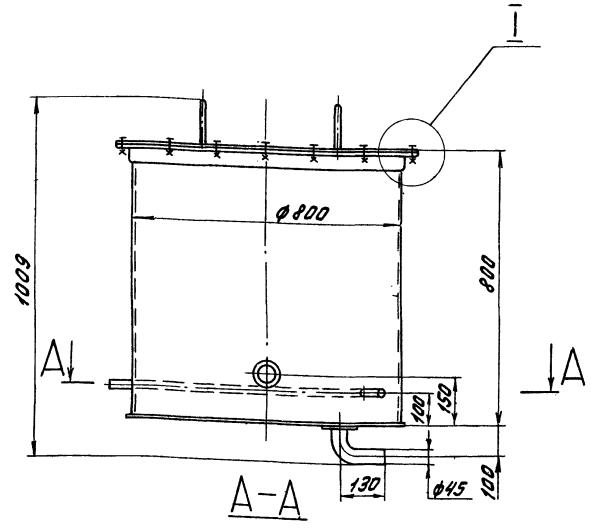

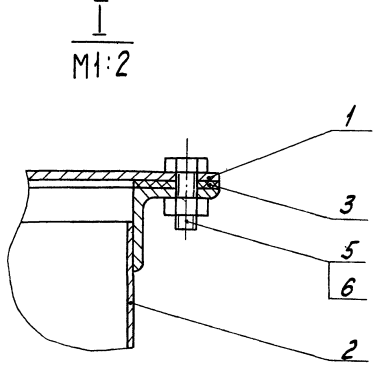

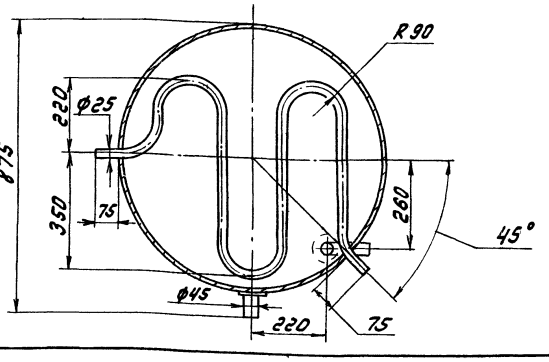

1. Размеры для справок
2. Покрытие внутренней поверхности эмаль ВП-515 ТУ 6-10-1052-70, грунтовка ВЛ-02 ГОСТ 12707-77 Наружную поверхность красить под цвет имеющегося оборудования

Изм.	Лист	№ докум.	Подп.	Дата	Д 23 В. 075.000 СБ			
Разраб.		Гольденберг		5.01.87	Бак замазученных вод	Лит.	Масса	Масштаб
Пров.		Мюнтер				И	115	1:10
Т. контр.						Лист	Листов 1	
Нач. отд.		Абашин				Госстрой СССР ГПИ Горьковский Сантехпроект		
Н. контр.		Мюнтер						
Утв.								

Формат А3

Типовой проект 903-1-245.87 Альбом 5 часть 1

Формат	Зона	Поз.	Обозначение	Наименование	Кол.	Примечание
				Документация		
А2			Д 23Б. 019. 000 СБ	Сборочный чертеж		
				Сборочные единицы		
А4		1	Д 23Б. 019. 010	Смеситель	1	
				Детали		
А3		2	Д 23Б. 019. 001	Сопло	1	
А4		3	Д 23Б. 019. 002	Патрубок	2	
А4		4	Д 23Б. 019. 003	Хомут	2	
А4		5	Д 23Б. 019. 004	Вкладыш	2	
А4		6	Д 23Б. 019. 005	Ниппель	2	
				Стандартные изделия		
		7		Вентиль запорный муфтовый 15Б1Бр Ду15; Ру16 Гост 9086-74	2	
		8		Винт М6х25.36 Гост 1491-80	2	
		9		Гайка М6.4 Гост 5915-70	2	

Инв. № подл. | Подп. и дата | Взам. инв. № | Инв. № дубл. | Подп. и дата

Изм.	Лист	№ докум.	Подп.	Дата
Разраб.		Мюнтер		4.3.87
Пров.		Мюнтер		
Нач. отд.		Вершин		
Н. контр.		Мюнтер		
Утв.				

Д 23Б. 019. 000

Приспособление для очистки калорифера.

Лит.	Масса	Масштаб
У		
Лист 1	Листов 1	

Госстрой СССР ГПИ Горьковский Сантехпроект

Формат А4

Д 23Б. 075. 007

25/(V)

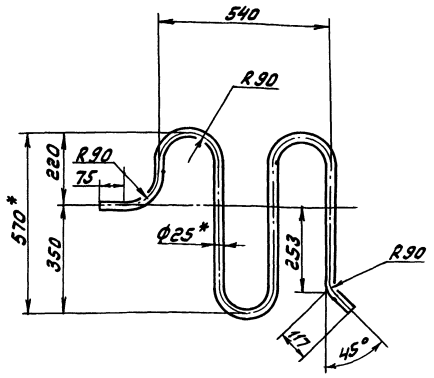

1.* Размеры для справок

2. ± 1.7/16 / 2

Инв. № подл. | Подп. и дата | Взам. инв. № | Инв. № дубл. | Подп. и дата

Изм.	Лист	№ докум.	Подп.	Дата
Разраб.		Гольденберг		4.3.87
Пров.		Мюнтер		
Т. контр.				
Н. контр.		Мюнтер		
Утв.				

Д 23В. 075. 007

Змеевик

Лит.	Масса	Масштаб
У	2,3	1:10
Лист	Листов 1	

Труба 25х2 ГОСТ 10704-76 / Д ГОСТ 10705-80

Госстрой СССР ГПИ Горьковский Сантехпроект

Формат А4

Д 23В. 075. 010 СБ

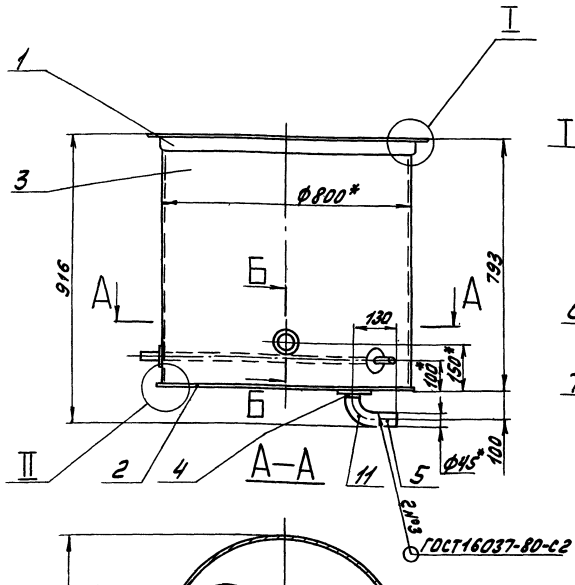

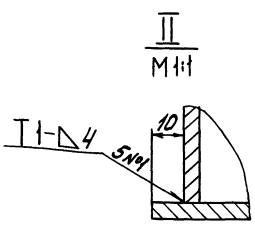

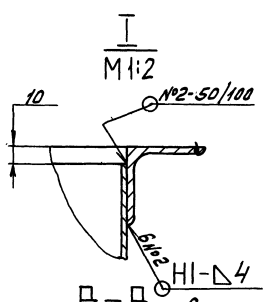

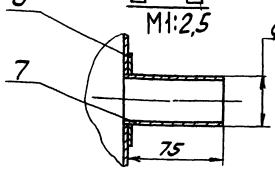

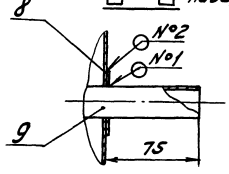

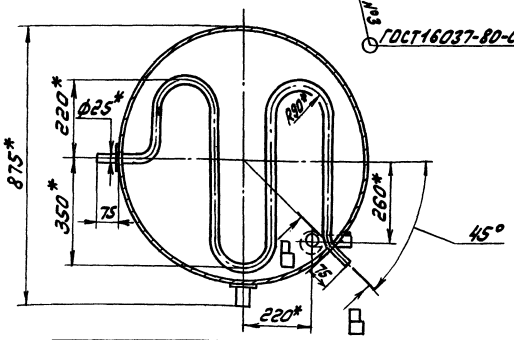

1. Размеры для справок
2. ± 1.7/16 / 2
3. Сварные швы по ГОСТ 5264-80, кроме указанных особо
4. Сборку проверить на герметичность наливом воды на полную высоту по ГОСТ 3285-77 Течь не допускается

Инв. № подл. | Подп. и дата | Взам. инв. № | Инв. № дубл. | Подп. и дата

Изм.	Лист	№ докум.	Подп.	Дата
Разраб.		Гольденберг		4.3.87
Пров.		Мюнтер		
Т. контр.				
Н. контр.		Мюнтер		
Утв.				

Д 23В. 075. 010 СБ

Корпус

Лит.	Масса	Масштаб
У	94.5	1:10
Лист	Листов 1	

Госстрой СССР ГПИ Горьковский Сантехпроект

Формат А3

Д 23Б.019.000 СБ

Типовой проект 903-1-245.87 Альбом 5 часть 1

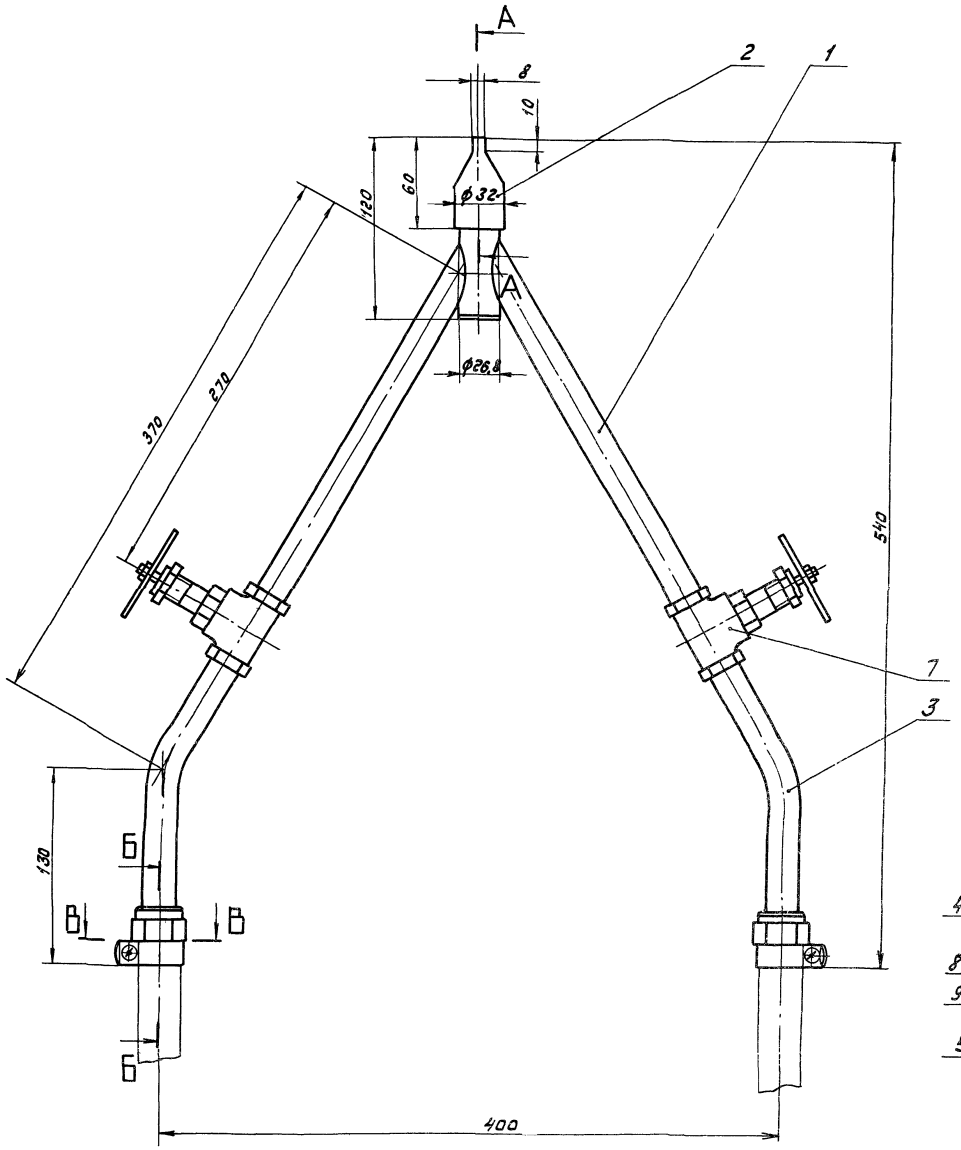

А - А
М 1:1

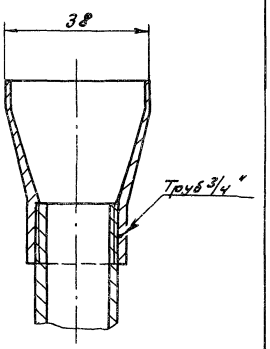

В - В
М 1:1

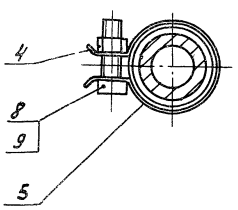

Б - Б
М 1:1

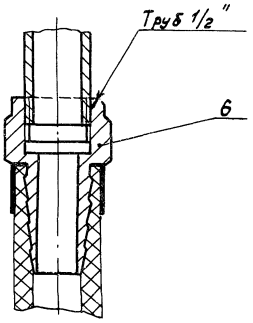

1. Размеры для справок.

2. Сборку испытать на прочность и плотность водой пробным гидравлическим давлением $P_{пр}=5$ кгс/см² с выдержкой в течение 10 мин, после чего давление снизить до рабочего $P_{раб}=2$ кгс/см² и произвести осмотр сборки. Течь не допускается.

					Д 23Б.019.000 СБ		
Изм.	Лист	№ докум.	Подп.	Дата	Приспособление для очистки калорифера	Лит.	Масса	Масштаб
Разраб.		Мюнтер		3.87		У	2	1:2
Пров.		Мюнтер				Лист	Листов 1	
Т.контр.						Госстрой СССР ГПИ Горьковский Сантехпроект		
Нач.отд.		Абашин						
Н.контр.		Мюнтер						
Утв.								

Копировал:

Формат А2

Инв.№ подл. | Подп. и дата | Взам. инв.№ | Инв.№ дубл. | Подп. и дата

Типовой проект 903-1-245.87 5 частей

Д 23Б.019.003

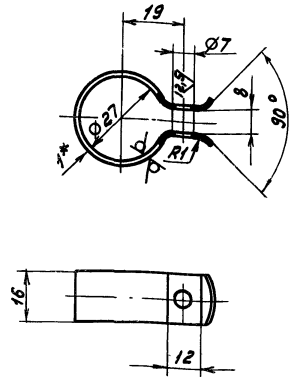

Развертка

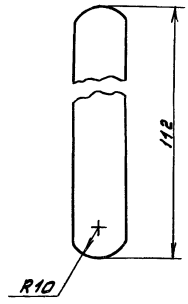

1.* Размеры для справок.
2. ± IT16/2

Изм.	Лист	№ докум.	Подп.	Дата	Д 23Б.019.003			
Разраб.		Мюнтер		4.3.87	Хомут	Лит.	Масса	Масштаб
Пров.		Мюнтер				У	0,013	1:1
Т.контр.						Лист	Листов 1	
Н.контр.		Мюнтер			Лист 5-ПН-1 ГОСТ 19903-74 / 3-Н-Н-В Ст3сп ГОСТ 16523-70	Госстрой СССР ГПИ Горьковский Сантехпроект		
Утв.								

Формат А4

Д 23Б.019.002

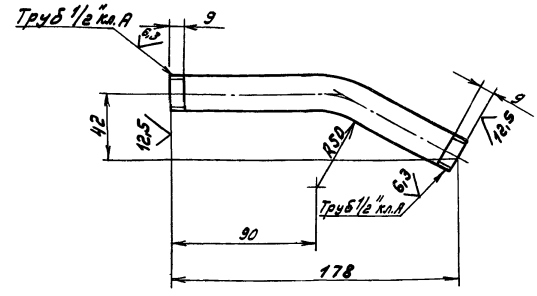

Длина развертки - 187 мм

± IT16/2

Изм.	Лист	№ докум.	Подп.	Дата	Д 23Б.019.002			
Разраб.		Мюнтер		4.3.87	Патрубок	Лит.	Масса	Масштаб
Пров.		Мюнтер				У	0,2	1:2
Т.контр.						Лист	Листов 1	
Н.контр.		Мюнтер			Труба 15×2,8 ГОСТ 3262-75	Госстрой СССР ГПИ Горьковский Сантехпроект		
Утв.								

Формат А4

Инв.№ подл. | Подп. и дата | Взам. инв.№ | Инв.№ дубл. | Подп. и дата

Д 23Б.019.001

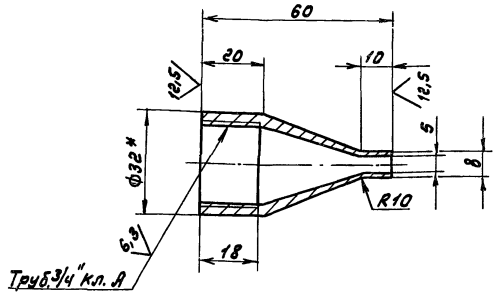

Заготовка

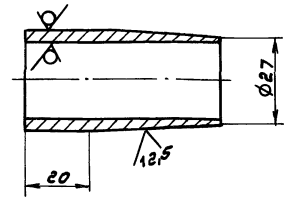

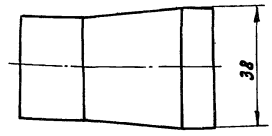

1.* Размеры для справок
2. ± IT16/2

Изм.	Лист	№ докум.	Подп.	Дата	Д 23Б.019.001			
Разраб.		Мюнтер		4.3.87	Сопло	Лит.	Масса	Масштаб
Пров.		Мюнтер				У	0,1	1:1
Т.контр.						Лист	Листов 1	
Н.контр.		Мюнтер			Труба 32×4 ГОСТ 8732-78 / Д ГОСТ 8731-74	Госстрой СССР ГПИ Горьковский Сантехпроект		
Утв.								

Копир. Формат А3

Д 23Б.019.010 СБ

Типовой проект 903-1-245.87 Альбом 5 часть 1

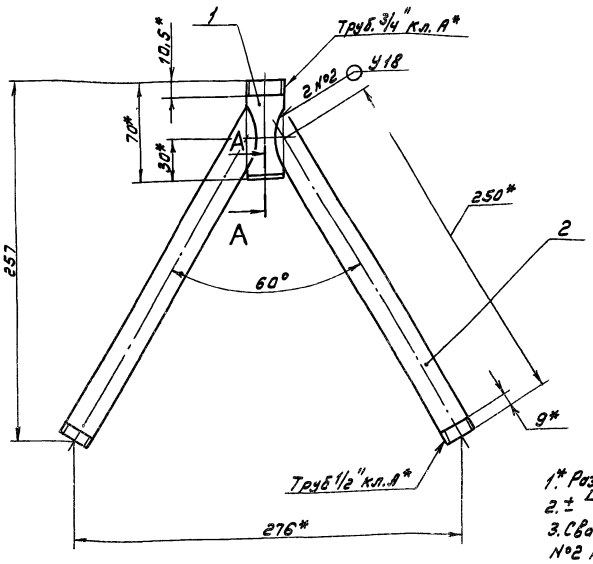

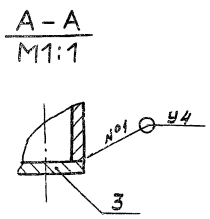

1.* Размеры для справок.
2. $\pm \frac{IT16}{2}$
3. Сварные швы №1 по ГОСТ 5264-80, №2 по ГОСТ 16037-80.

Изм.	Лист	№ докум.	Подп.	Дата	Д 23Б.019.010 СБ			
Разраб.		Мюнтер		4.3.87	Смеситель	Лит.	Масса	Масштаб
Пров.		Мюнтер				И	0.72	1:2
Т.контр.						Лист	Листов 1	
Н.контр.		Мюнтер				Госстрой СССР ГПИ Горьковский Сантехпроект		
Утв.								

Формат А3

Д 23Б.019.004

25 (√)

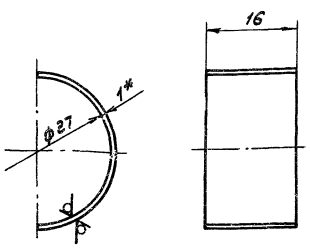

1.* Размеры для справок.
2. $\pm \frac{IT16}{2}$

Изм.	Лист	№ докум.	Подп.	Дата	Д 23Б.019.004			
Разраб.		Мюнтер		4.3.87	Вкладыш	Лит.	Масса	Масштаб
Пров.		Мюнтер				И	0.004	2:
Т.контр.						Лист	Листов 1	
Н.контр.		Мюнтер			Лист Б-ПН-1 ГОСТ 19903-74 3-IV-Н-В Ст3сп ГОСТ 16523-70	Госстрой СССР ГПИ Горьковский Сантехпроект		
Утв.								

Формат А4

Формат	Зона	Поз.	Обозначение	Наименование	Кол.	Примечание
				Документация		
А3			Д 23Б.019.010 СБ	Сборочный чертеж		
				Детали		
А4		1	Д 23Б 019.006	Трубка		
А4		2	Д 23Б.019.007	Трубка	2	
Б4		3	Д 23Б.019.008	Заглуш		
				Лист Б-ПН-4 ГОСТ 19903-74		
				В Ст3сп ГОСТ 14637-79		
				ф26 h16 25	1	0,015кг

Изм.	Лист	№ докум.	Подп.	Дата	Д 23Б.019.010			
Разраб.		Мюнтер		4.3.87	Смеситель	Лит.	Лист	Листов
Пров.		Мюнтер				И		1
Нач.отд.						Госстрой СССР ГПИ Горьковский Сантехпроект		
Н.контр.		Мюнтер						
Утв.								

Формат А4

Типовой проект 903 1-245.87 Альбом 5 часть

Д22Д.000.001

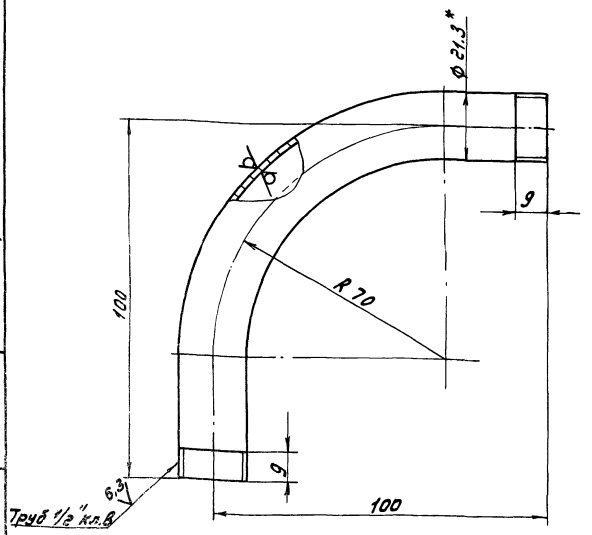

1.* Размеры для справок.
2. $\pm \frac{IT16}{2}$

Изм.	Лист	№ докум.	Подп.	Дата	Д22Д.000.001	Лит.	Масса	Масштаб
Разраб.		Мюнтер		23.3.87	Штуцер	И	0,2	1:1
Пров.		Мюнтер				Лист	Листов 1	
Т.контр.								
Н.контр.		Мюнтер			Труба 15х2,8 ГОСТ 3262-75	Госстрой СССР ГПИ Горьковский Сантехпроект		
Утв.								

Формат А4

Д23Б.019.007

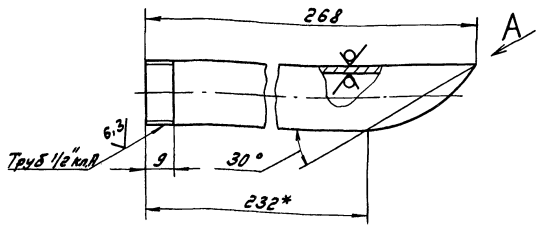

Вид А повернуто

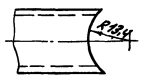

$\pm \frac{IT16}{2}$

Изм.	Лист	№ докум.	Подп.	Дата	Д23Б.019.007	Лит.	Масса	Масштаб
Разраб.		Мюнтер		23.3.87	Трубка	И	0,3	1:1
Пров.		Мюнтер				Лист	Листов 1	
Т.контр.								
Н.контр.		Мюнтер			Труба 15х2,8 ГОСТ 3262-75	Госстрой СССР ГПИ Горьковский Сантехпроект		
Утв.								

Формат А4

Д23Б.019.006

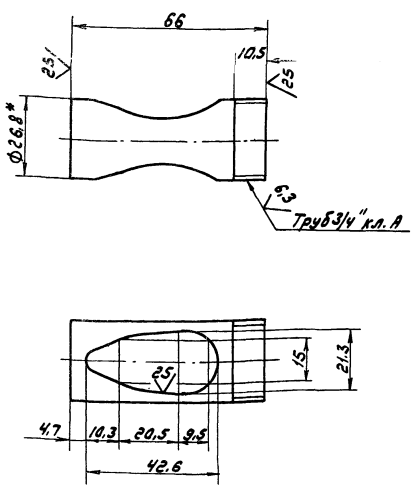

1.* Размеры для справок.
2. $\pm \frac{IT16}{2}$

Изм.	Лист	№ докум.	Подп.	Дата	Д23Б.019.006	Лит.	Масса	Масштаб
Разраб.		Мюнтер		23.3.87	Трубка	И	0,1	1:1
Пров.		Мюнтер				Лист	Листов 1	
Т.контр.								
Н.контр.		Мюнтер			Труба 20х2,8 ГОСТ 3262-75	Госстрой СССР ГПИ Горьковский Сантехпроект		
Утв.								

Формат А4

Д23Б.019.005

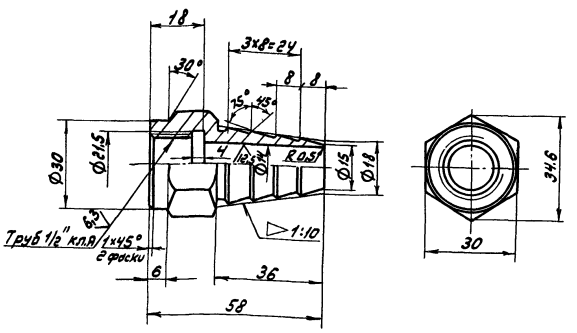

H14, h14, $\pm \frac{IT14}{2}$

Изм.	Лист	№ докум.	Подп.	Дата	Д23Б.019.005	Лит.	Масса	Масштаб
Разраб.		Мюнтер		23.3.87	Ниппель	И	0,15	1:1
Пров.		Мюнтер				Лист	Листов 1	
Т.контр.								
Н.контр.		Мюнтер			В Ст3сп ГОСТ 380-71	Госстрой СССР ГПИ Горьковский Сантехпроект		
Утв.								

Копировал: [illegible]

Формат А4

Д 22 Д. 042. 000 СБ

Типовой проект 903-1-245.87 Альбом 5 часть1

Инв.№подл. | Подп. и дата | Взам.инв.№ | Инв.№дубл. | Подп. и дата

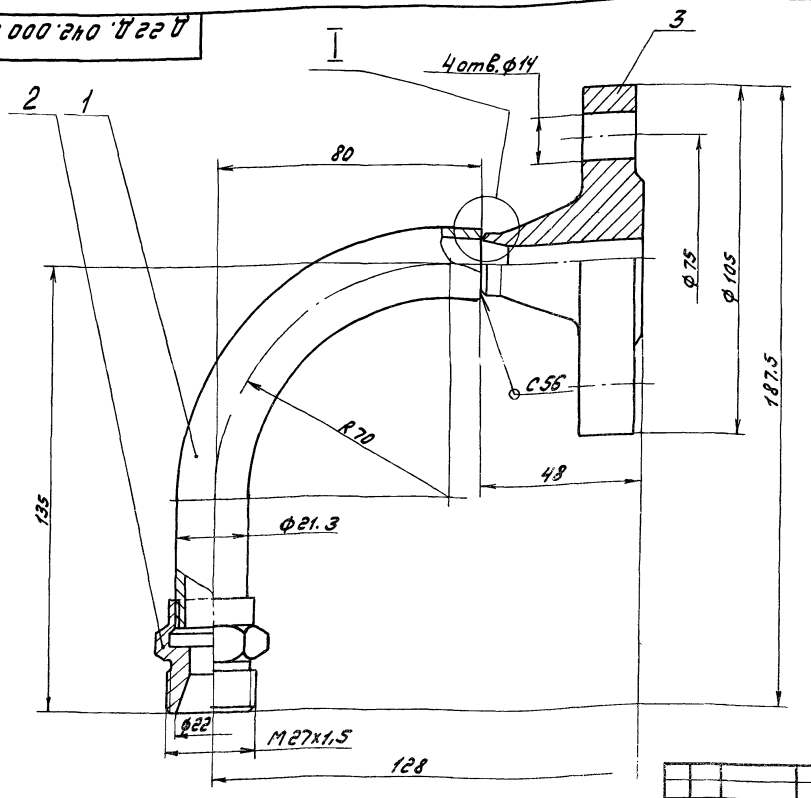

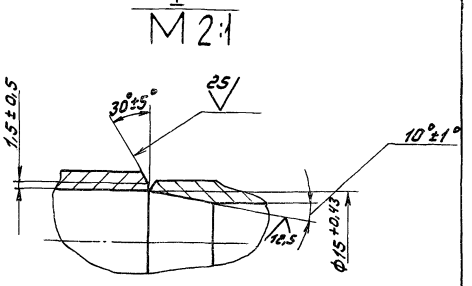

1. Размеры для справок.
2. Сварной шов по Гост 5264-80

Изм.	Лист	№ докум.	Подп.	Дата
Разраб.		Мюнтер		4.88
Пров.		Мюнтер		
Т.контр.				
Нач.отд.		Абашин		
Н.контр.		Мюнтер		
Утв.				

Д 22 Д. 042. 000 СБ

Штуцер фланцевый

Лит.	Масса	Масштаб
U	1.4	1:1

Лист	Листов 1

Госстрой СССР ГПИ Горьковский Сантехпроект

Формат А3

Д 22 А. 042. 001

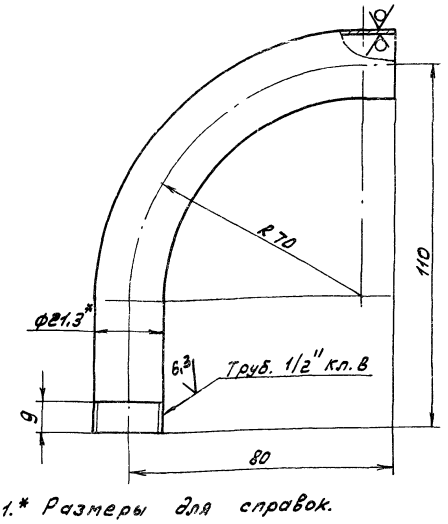

1.* Размеры для справок.

2. ± 1716/2

Изм.	Лист	№ докум.	Подп.	Дата
Разраб.		Мюнтер		4.88
Пров.		Мюнтер		
Т.контр.				
Н.контр.		Мюнтер		
Утв.				

Д 22 Д. 042. 001

Отвод

Труба 15х2,8 Гост 3262-75

Лит.	Масса	Масштаб
U	0,2	1:1

Лист	Листов 1

Госстрой СССР ГПИ Горьковский Сантехпроект

Формат	Зона	Поз.	Обозначение	Наименование	Кол.	Примечание
				Документация		
А3			Д 22 Д. 042. 000 СБ	Сборочный чертеж		
				Детали		
А4		1	Д 22 Д. 042. 001	Отвод	1	
А4		2	Д 22 Д. 042. 002	Штуцер	1	
				Стандартные изделия		
		3		Фланец 1-15-63 Ст25 ГОСТ 12821-80	1	

Изм.	Лист	№ докум.	Подп.	Дата
Разраб.		Мюнтер		4.88
Пров.		Мюнтер		
Нач.отд.		Абашин		
Н.контр.		Мюнтер		
Утв.				

Д 22 Д. 042. 000

Штуцер фланцевый

Лит.	Лист	Листов
U		1

Госстрой СССР ГПИ Горьковский Сантехпроект

Формат А4

Инв.№подл. | Подп. и дата | Взам.инв.№ | Инв.№дубл. | Подп. и дата

Д 22Д. 042.002

Типовой проект 903-1-245.87

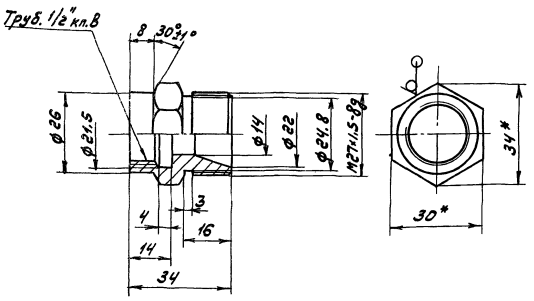

H14, h14, ± $\frac{IT14}{2}$

Изм.	Лист	№ докум.	Подп.	Дата
Разраб.		Мюнтер		4.3.87
Пров.		Мюнтер		
Т.контр.				
Н.контр.		Мюнтер		
Утв.				

Штуцер

Лит.	Масса	Масштаб
И	0,14	1:1

Лист | Листов 1

шестигр. 30-А-ГОСТ 2879-79
35-Б ГОСТ 1050-74

Госстрой СССР ГПИ Горьковский Сантехпроект

Формат А4

Формат	Зона	Поз.	Обозначение	Наименование	Кол.	Примечание
				Документация		
А3			Д 22Д. 043.000 СБ	Сборочный чертеж		
				Детали		
А4		1	Д 22Д. 043.001	Гайка	2	
А4		2	Д 22Д. 043.002	Ниппель	2	
А4		3	Д 22Д. 043.003	Ушко	2	
Б4		4	Д 22Д. 043.004	Лента		
				Лента 10пс-ПН-НТ-4-Н0-0,3×5		
				ГОСТ 503-71		
				L = 220 h16 25	2	
Б4		5	Д 22Д. 043.005	Шплинт	2	
				Стандартные изделия		
				Шплинт 4×14-001 ГОСТ 397-79		
				(Заготовка для Д22Д. 043.004)		
				Материалы		
		6		Рукав Пар-2(Х)-16-16-36-ХЛ		
				ГОСТ 18698-79	4	м

Инв. № подл. | Подп. и дата | Взам. инв. № | Инв. № дубл. | Подп. и дата

Изм.	Лист	№ докум.	Подп.	Дата
Разраб.		Мюнтер		4.3.87
Пров.		Мюнтер		
Нач. отд.		Абашин		
Н.контр.		Мюнтер		
Утв.				

Д 22Д. 043.000

Устройство продувочное переносное

Лит.	Лист	Листов
И		1

Госстрой СССР ГПИ Горьковский Сантехпроект

Формат А4

Д 22Д. 043.000 СБ

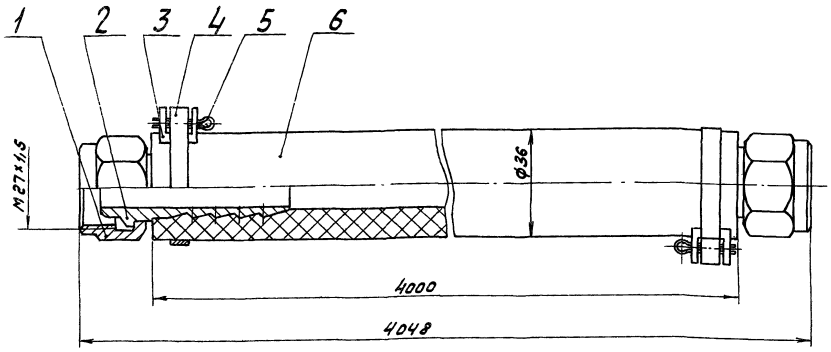

Поз. 5

Размеры для справок

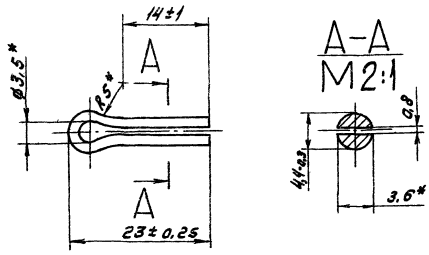

Изм.	Лист	№ докум.	Подп.	Дата
Разраб.		Мюнтер		4.3.87
Пров.		Мюнтер		
Т.контр.				
Нач. отд.		Абашин		
Н.контр.		Мюнтер		
Утв.				

Д 22Д. 043.000 СБ

Устройство продувочное переносное

Лит.	Масса	Масштаб
И	4	1:1

Лист | Листов 1

Госстрой СССР ГПИ Горьковский Сантехпроект

22192-06 49 Копир. [illegible]

Формат А3

Типовой проект 903-1-245.87 Альбом 5 части

Формат	Зона	Поз.	Обозначение	Наименование	Кол.	Примеч.
				Документация		
А3			Д 23Д. 406. 000 СБ	Сборочный чертеж		
				Детали		
А3		1	Д 23Д. 406. 001	Ребро	1	
		2	-01	Ребро	1	
Б4		3	Д 23Д. 406. 002	Настил	1	
				лист ромб О-ПН-3,0 Б Ст3сп		
				ГОСТ 8568-77	1	17,3 кг

Инв. № подл. | Подп. и дата | Взам. инв. № | Инв. № дубл. | Подп. и дата

Изм.	Лист	№ докум.	Подп.	Дата
Разраб.		Монтер		4.3.88
Пров.		Монтер		
Нач. отд.		Авашин		
Н. контр.		Монтер		
Утв.				

Д 23Д. 406. 000

Трал

Лит.	Масса	Масштаб
У		

Лист	Листов 1

Госстрой СССР ГПИ Горьковский Сантехпроект

Формат А4

Д 22Д. 043. 003

12,5

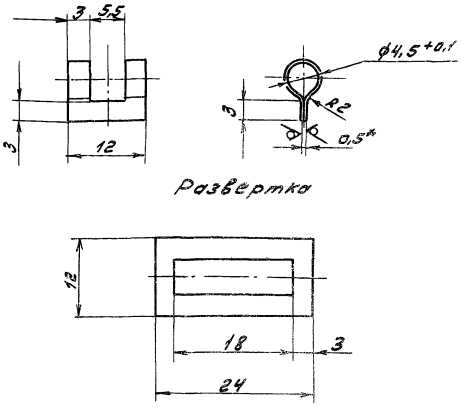

1.* Размеры для справок

2. H16, h16, ± IT16/2

Инв. № подл. | Подп. и дата | Взам. инв. № | Инв. № дубл. | Подп. и дата

Изм.	Лист	№ докум.	Подп.	Дата
Разраб.		Монтер		4.3.88
Пров.		Монтер		
Т. контр.				
Н. контр.		Монтер		
Утв.				

Д 22Д. 043. 003

Ушко

Лит.	Масса	Масштаб
У	0.004	2:1

Лист	Листов 1

Госстрой СССР ГПИ Горьковский Сантехпроект

Лист 6-ПН-0,5 ГОСТ 19903-74
3-IV-Н-В Ст3сп ГОСТ 16523-70

Формат А4

Д 22Д. 043. 002

6,3

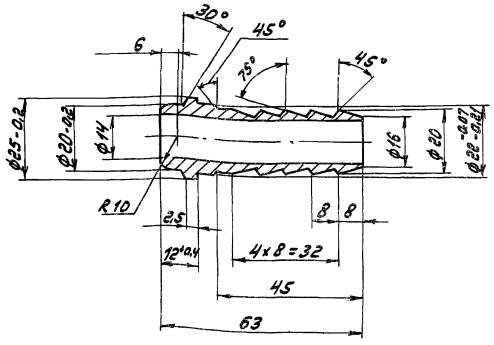

H14, h14, ± IT14/2

Инв. № подл. | Подп. и дата | Взам. инв. № | Инв. № дубл. | Подп. и дата

Изм.	Лист	№ докум.	Подп.	Дата
Разраб.		Монтер		4.3.88
Пров.		Монтер		
Т. контр.				
Н. контр.		Монтер		
Утв.				

Д 22Д. 043. 002

Ниппель

Лит.	Масса	Масштаб
У	0.110	2.1

Лист	Листов 1

Госстрой СССР ГПИ Горьковский Сантехпроект

Круг 28-В-ГОСТ 2590-71
35-8-ГОСТ 1050-74

Формат А4

Д 22Д. 043. 001

6,3

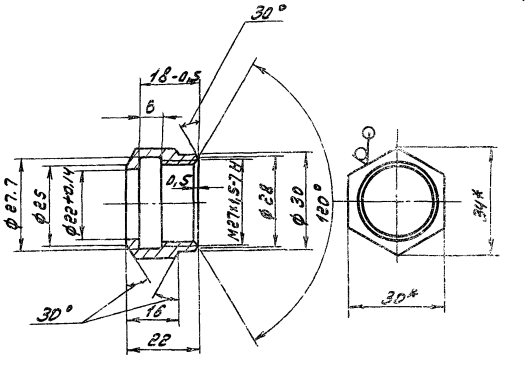

1.* Размеры для справок.

2. H14, h14, ± IT14/2

Инв. № подл. | Подп. и дата | Взам. инв. № | Инв. № дубл. | Подп. и дата

Изм.	Лист	№ докум.	Подп.	Дата
Разраб.		Монтер		4.3.88
Пров.		Монтер		
Т. контр.				
Н. контр.		Монтер		
Утв.				

Д 22Д. 043. 001

Гайка

Лит.	Масса	Масштаб
У	0,06	1:1

Лист	Листов 1

Госстрой СССР ГПИ Горьковский Сантехпроект

шестигр. 30-А-ГОСТ 2879-79
35-8 ГОСТ 1050-74

Формат А4

Д23Д.406.0

25/(√)

А-А
М1:2

Д23Д.406.000

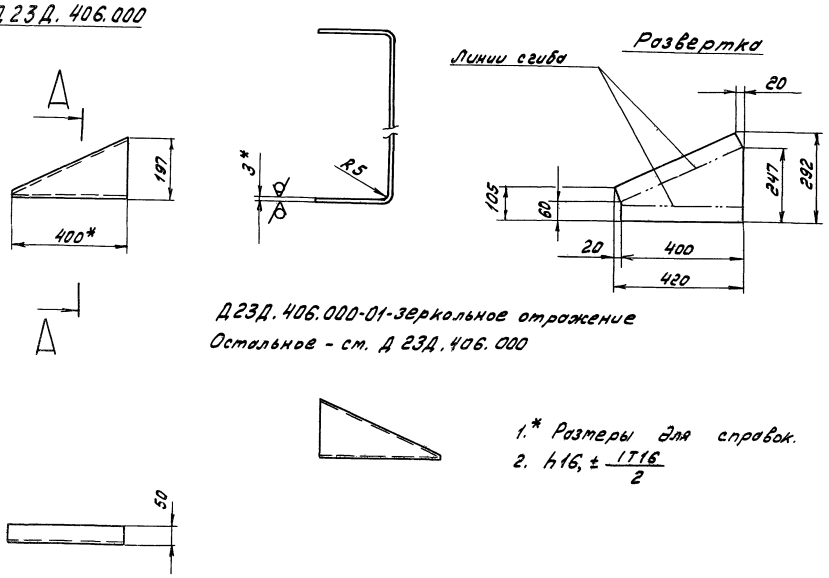

Д23Д.406.000-01-зеркальное отражение
Остальное - см. Д 23Д.406.000

1.* Размеры для справок.
2. h16, ± IT16/2

					Д 23Д.406.001			
Изм.	Лист	№ докум.	Подп.	Дата	Ребро	Лит.	Масса	Масштаб
Разраб.		Мюнтер		5.1.87		U	2	1:10
Пров.		Мюнтер				Лист	Листов 1	
Т.контр.								
Н.контр.		Мюнтер			Лист Б-ПН-3 Гост 19903-74 / 3-IV-Н-8 Ст3сп Гост 16523-70	Госстрой СССР ГПИ Горьковский Сантехпроект		
Утв.								

Формат А3

Д23Д.406.000 СБ

А-А
М1:4

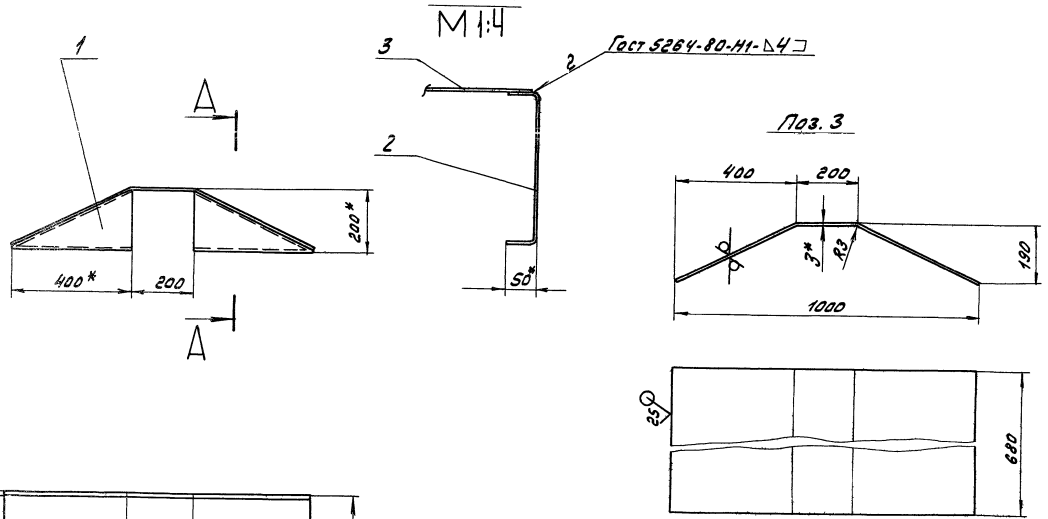

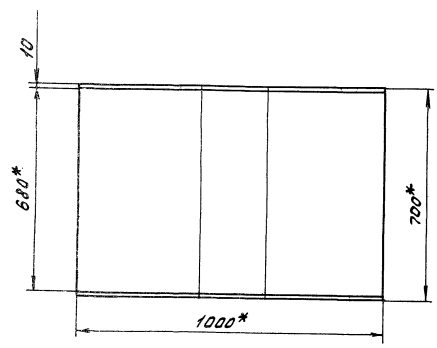

1.* Размеры для справок.
2. h16, ± IT16/2

					Д23Д.406.000 СБ			
Изм.	Лист	№ докум.	Подп.	Дата	Трап	Лит.	Масса	Масштаб
Разраб.		Мюнтер		5.1.87		U	25,5	1:10
Пров.		Мюнтер				Лист	Листов 1	
Т.контр.								
Нач.отд.		Абашин				Госстрой СССР ГПИ Горьковский Сантехпроект		
Н.контр.		Мюнтер						
Утв.								

22192-06 51 Копировал: Формат А3

Типовой проект 903-1-245.87 Альбом 5 часть

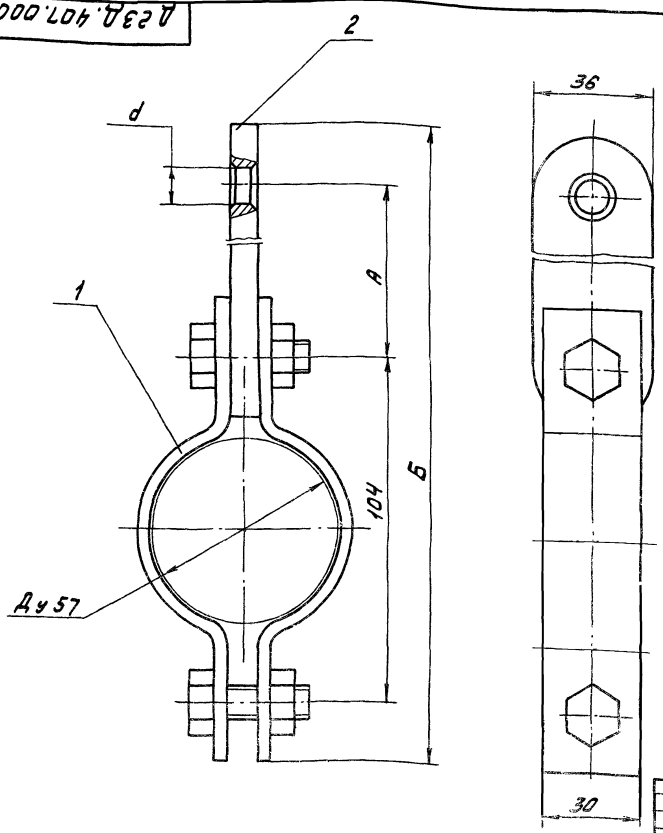

Обозначение	Размеры, мм			Масса, кг
	А	Б	d	
Д 23Д. 407.000	108	248	25	0,8
-01	140	284	20	0,85
-02	210	354	14	1.05

Размеры для справок.

Изм.	Лист	№ докум.	Подп.	Дата	Д 23Д. 407.000 СБ	Лит.	Масса	Масштаб
Разраб.		Мюнтер		22.3.87	Подвеска	И	См.табл.	—
Пров.		Мюнтер				Лист	Листов 1	
Т.контр.						Госстрой СССР ГПИ Горьковский Сантехпроект		
Н.контр.		Мюнтер						
Утв.								

Формат А3

Д 23Д. 407.001

12,5 (√)

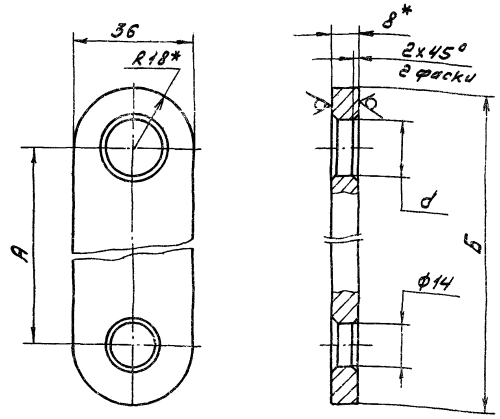

Обозначение	Размеры, мм			Масса, кг
	А	Б	d	
Д 23Д. 407.001	108	144	25	0,27
-01	140	176	20	0,35
-02	210	246	14	0,52

1.* Размеры для справок.
2. H14, h14, ± $\frac{IT14}{2}$

Изм.	Лист	№ докум.	Подп.	Дата	Д 23Д. 407.001	Лит.	Масса	Масштаб
				23.3.87	Серьга	И	См.табл.	—
Т.контр.						Лист	Листов 1	
Н.контр.		Мюнтер			Лист Б-ПН-8 ГОСТ 19903-74 В Ст3сп ГОСТ 14637-79	Госстрой СССР ГПИ Горьковский Сантехпроект		
Утв.								

Формат А4

Формат	Зона	Поз.	Обозначение	Наименование	Кол.	Примечание
				Документация		
А3			Д 23Д. 407.000 СБ	Сборочный чертеж		
				Стандартные изделия		
		1		Хомут Г-57-200		
				ГОСТ 16127-78	1	
			Переменные данные для исполнений			
				Д 23Д. 407.000		
				Детали		
А4		2	Д 23Д. 407.001	Серьга	1	
				Д 23Д. 407.000-01		
				Детали		
А4		2	Д 23Д. 407.001-01	Серьга	1	
				Д 23Д. 407.000-02		
				Детали		
А4		2	Д 23Д. 407.001-02	Серьга	1	

Изм.	Лист	№ докум.	Подп.	Дата	Д 23Д. 407.000	Лит.	Лист	Листов
Разраб.		Мюнтер		23.3.87	Подвеска	И		1
Пров.		Мюнтер				Госстрой СССР ГПИ Горьковский Сантехпроект		
Нач.отд.		Абашин						
Н.контр.		Мюнтер						
Утв.								

Копир. [illegible] 22192-06 (52) Формат А

gost.e-ecolog.ru