ТИПОВОЙ ПРОЕКТ

903-1-245.87

КОТЕЛЬНАЯ

С 4 КОТЛАМИ

ДЕ-16-14 ГМ

СИСТЕМА ТЕПЛОСНАБЖЕНИЯ ЗАКРЫТАЯ.

ТОПЛИВО-ГАЗ, РЕЗЕРВ-МАЗУТ.

ЗДАНИЕ

ИЗ СБОРНЫХ ЖЕЛЕЗОБЕТОННЫХ КОНСТРУКЦИЙ

Альбом 4

ЧАСТЬ 1

gost.e-ecolog.ru

ТИПОВОЙ ПРОЕКТ
903-1-245.87

КОТЕЛЬНАЯ С 4 КОТЛАМИ ДЕ-16-14 ГМ. СИСТЕМА ТЕПЛОСНАБЖЕНИЯ ЗАКРЫТАЯ. ТОПЛИВО-ГАЗ, РЕЗЕРВ-МАЗУТ. ЗДАНИЕ ИЗ СБОРНЫХ ЖЕЛЕЗОБЕТОННЫХ КОНСТРУКЦИЙ.

АЛЬБОМ 4

Металлоконструкции технологические. Рабочие чертежи.

РАЗРАБОТАН:
ГПИ „Горьковский Сантехпроект"

УТВЕРЖДЕН
Госстроем СССР протокол №4-43 от 17.04.87г.

Главный инженер института Фалалеев Ю.П.
Главный инженер проекта Гусева Т.Г.

Содержание альбома

Обозначение	Наименование	Стр.
	Содержание	2,3
Д20А.657.000	Короб	4
Д20А.657.001	Стенка	
Д20А.658.000	Короб	
Д20А.657.000СБ	Короб	5
Д20А.657.002	Стенка	6
Д20А.658.000СБ	Короб	
Д20А.659.000	Короб	7
Д20А.659.000СБ	Короб	
Д20А.659.010	Колено	
Д20А.659.010СБ	Колено	8
Д20А.659.001	Стенка	
Д20А.659.002	Стенка	
Д20А.659.020	Переход	9
Д20А.659.020СБ	Переход	
Д20А.659.004	Стенка	
Д20А.659.003	Стенка	10
Д20А.659.005	Стенка	
Д20А.659.030	Люк лаза	
Д20А.659.030СБ	Люк лаза	11
Д20А.659.040	Фланец	
Д20А.659.040СБ	Фланец	
Д20А.659.007	Прокладка	12
Д20А.659.050	Крышка	
Д20А.659.050СБ	Крышка	
Д20А.659.012	Ручка	13
Д20А.659.014	Уголок	
Д20А.664.000	Короб	
Д20А.664.002	Стенка	
Д20А.664.000СБ	Короб	14
Д20А.664.001	Стенка	
Д20А.665.000	Короб с заслонкой	15
Д20А.665.001	Крышка	
Д20А.665.010	Короб с заслонкой	
Д20А.665.000СБ	Короб с заслонкой	16
Д20А.665.010СБ	Короб с заслонкой	17
Д20А.665.002	Прокладка	18
Д20А.665.003	Подшипник задний	
Д20А.665.004	Прокладка	
Д20А.665.005	Кольцо	
Д20А.665.006	Подшипник передний	19
Д20А.665.007	Крышка сальника	
Д20А.665.008	Вал	
Д20А.665.013	Стенка	20
Д20А.665.018	Стенка	
Д20А.665.020	Короб	
Д20А.665.020СБ	Короб	21
Д20А.665.014	Стенка	22
Д20А.665.019	Стенка	
Д20А.665.030	Заслонка	
Д20А.665.030СБ	Заслонка	23
Д20А.665.022	Лист	
Д20А.665.023	Лист	
Д20А.665.024	Ребро	24
Д20А.665.026	Патрубок	
Д20А.665.040	Карман всасывающий	
Д20А.665.040СБ	Карман всасывающий	25
Д20А.665.027	Фланец	26
Д20А.665.028	Патрубок	
Д20А.665.032	Стенка	
Д20А.665.033	Стенка	27
Д20А.665.034	Труба	
Д20А.665.036	Патрубок	
Д20А.665.035	Конус	28
Д20А.665.037	Патрубок	

Обозначение	Наименование	Стр.
Д20А.665.038	Патрубок	28
Д20А.666.000	Короб	29
Д20А.666.003	Патрубок	
Д20А.666.004	Стенка	
Д20А.666.000СБ	Короб	30
Д20А.666.005	Стенка	31
Д20А.666.006	Стенка	
Д20А.666.007	Стенка	
Д20А.666.013	Стенка	
Д20А.666.016	Стенка	32
Д20А.666.017	Стенка	
Д20А.667.000	Короб	
Д20А.667.000СБ	Короб	33
Д20А.667.002	Дно	34
Д20А.667.005	Стенка	
Д20А.667.006	Патрубок	
Д20А.667.008	Стенка	
Д20А.667.012	Фланец	35
Д20А.667.013	Стенка	
Д23Д.413.000	Опора	
Д23Д.413.000СБ	Опора	
Д20А.668.000	Короб	36
Д20А.668.003	Стенка	
Д20А.668.004	Стенка	
Д20А.668.000СБ	Короб	37
Д20А.669.000	Газоход	38
Д20А.669.004	Ребро	
Д20А.669.000СБ	Газоход	39
Д20А.669.007	Стенка	40
Д20А.669.014	Стенка	
Д21А.781.000	Короб всасывающий	
Д21А.781.000СБ	Короб всасывающий	41
Д21А.781.002	Накладка	42
Д21А.781.004	Ребро	
Д21А.781.006	Стенка	
Д21А.781.010	Отвод	
Д21А.781.010СБ	Отвод	43
Д21А.781.020	Воздухозаборник	44
Д21А.781.020СБ	Воздухозаборник	
Д21А.781.030	Фланец	
Д21А.781.030СБ	Фланец	45
Д21А.781.040	Короб	
Д21А.781.040СБ	Короб	46
Д21А.781.028	Стенка	47
Д21А.781.043	Стенка	
Д21А.781.038	Ребро	48
Д21А.781.050	Переход	
Д21А.781.050СБ	Переход	49
Д21А.781.044	Стенка	50
Д21А.782.000	Короб всасывающий с заслонкой	
Д21А.782.010	Тройник с заслонкой	
Д21А.782.000СБ	Короб всасывающий с заслонкой	51
Д21А.782.010СБ	Тройник с заслонкой	52,53
Д21А.782.002	Крышка	53
Д21А.782.003	Подшипник	
Д21А.782.004	Прокладка	
Д21А.782.005	Подшипник	54
Д21А.782.006	Крышка сальника	
Д21А.782.008	Прокладка	
Д21А.782.007	Валик	55
Д21А.782.020	Тройник	
Д21А.782.020СБ	Тройник	56
Д21А.782.011	Стенка	57
Д21А.782.014	Стенка	
Д21А.782.030	Заслонка	

Обозначение	Наименование	Стр.
Д21А.782.030 СБ	Заслонка	58
Д21А.782.024	Лист	
Д21А.782.025		
Д21А.782.040	Короб	59
Д21А.782.040 СБ	Короб	
Д21А.782.026	Ребро	60
Д21А.782.033	Стенка	
Д21А.782.050	Карман всасывающий	
Д21А.782.041	Прокладка	
Д21А.782.050 СБ	Карман всасывающий	61
Д21А.782.060	Корпус	62
Д21А.782.043	Фланец	
Д21А.782.044	Конус	
Д21А.782.045	Стенка	
Д21А.782.060 СБ	Корпус	63
Д21А.782.047	Стенка	64
Д21А.782.048	Ребро	
Д21А.782.049	Вставка	
Д21А.782.052	Фланец	65
Д21А.782.070	Крышка	
Д21А.782.070 СБ	Крышка	
Д21А.782.051	Стенка	66
Д21А.782.056	Обечайка	
Д21А.782.058	Ручка	
Д21А.782.080	Короб	67
Д21А.782.090	Короб всасывающий	
Д21А.782.100	Короб всасывающий	
Д21А.782.052	Фланец	68
Д21А.782.080	Крышка	
Д21А.782.080 СБ	Крышка	
Д21А.782.090 СБ	Короб всасывающий	69
Д21А.782.100 СБ	Короб всасывающий	70
Д21А.782.073	Стенка	71
Д21А.782.074	Ребро	
Д21А.782.075	Ребро	
Д21А.782.076	Стенка	
Д21А.782.110	Фланец	72
Д21А.782.110 СБ	Фланец	
Д21А.783.000	Штуцер	
Д21А.783.003	Стенка	73
Д21А.783.000 СБ	Штуцер	
Д22А.030.000	Фильтр	
Д22А.030.000 СБ	Фильтр	74
Д22А.030.001	Накладка	75
Д22А.030.002	Прокладка	
Д22А.030.003	Прокладка	
Д22А.030.004	Прокладка	
Д22А.030.010	Фланец	76
Д22А.030.010 СБ	Фланец	
Д22А.030.009	Планка	
Д22А.030.020	Фильтр	77
Д22А.030.020 СБ	Фильтр	
Д22А.030.011	Прокладка	
Д22А.030.012	Сетка	78
Д22А.030.030	Накладка	
Д22А.030.030 СБ	Накладка	
Д22А.030.040	Корпус	79
Д22А.030.040 СБ	Корпус	
Д22А.030.017	Ручка	
Д20Б.025.000	Вставка гибкая	80
Д20Б.025.000 СБ	Вставка гибкая	
Д20Б.025.001	Рукав	
Д20Б.025.010	Обечайка с фланцем	81
Д20Б.025.010 СБ	Обечайка с фланцем	
Д20Б.025.002	Обечайка	
Д20Б.025.003	Фланец	82

Обозначение	Наименование	Стр.
Д20Б.025.020	Хомут	82
Д20Б.025.020 СБ	Хомут	
Д20Б.026.000	Вставка гибкая	83
Д20Б.026.000 СБ	Вставка гибкая	
Д20Б.026.010	Вставка	84
Д20Б.026.010 СБ	Вставка	
Д23Д.408.000	Опора отвода	85
Д23Д.408.001	Стойка	
Д23Д.409.000	Площадка экономайзера	86,87
Д23Д.409.000 СБ	Площадка экономайзера	
Д23Д.409.001	Стойка	87
Д23Д.409.003	Бортик	
Д23Д.409.002	Поручень	88
Д23Д.409.004	Швеллер	
Д23Д.409.005	Тетива	
Д23Д.409.006	Связь	89
Д23Д.409.007	Поручень	
Д23Д.409.012	Связь	
Д23Д.409.014	Бортик	90
Д23Д.409.016	Связь	
Д23Д.410.000	Площадка соединительная	
Д23Д.410.000 СБ	Площадка соединительная	91
Д23Д.410.004	Косынка	92
Д23Д.411.000	Опора	
Д23Д.411.000 СБ	Опора	
Д23Д.412.000	Опора	93
Д23Д.412.000 СБ	Опора	
Д23Д.412.003	Косынка	
Д23Д.414.000	Кронштейн	94
Д23Д.414.000 СБ	Кронштейн	
Д23Д.414.001	Уголок	
Д23Д.414.004	Косынка	95
Д23Д.414.005	Уголок	
Д23Д.415.000	Опора кармана	
Д23Д.415.001	Полоса	
Д23Д.415.000 СБ	Опора кармана	
Д23Д.415.002	Ребро	96
Д23Д.415.003	Стойка	
Д20А.744.000	Короб	
Д20А.744.010	Короб	97
Д20А.744.001	Стенка	
Д20А.744.000 СБ	Короб	98
Д20А.744.010 СБ	Короб	99
Д20А.744.002	Стенка	100
Д20А.744.003	Стенка	
Д20А.744.020	Короб	
Д20А.744.020 СБ	Короб	101
Д20А.744.008	Стенка	102
Д20А.744.011	Стенка	
Д20А.744.030	Короб	
Д20А.744.030 СБ	Короб	103

Д20А.657.001

25/(V)

Типовой проект 903-1-245.87 Альбом V часть I

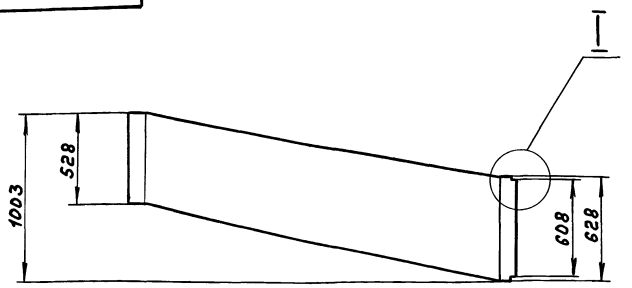

Обозначение	А, мм	Масса, кг
Д20А.657.001	374	41,9
-01	562	42,7

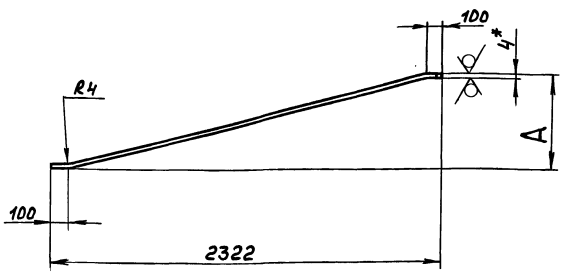

1. *Размеры для справок
2. h16, $\pm \frac{IT16}{2}$

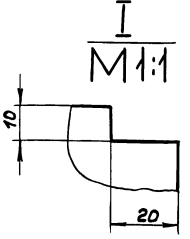

Изм.	Лист	№ докум.	Подп.	Дата	Д20А.657.001			
Разраб.		Мюнтер		3.1.87	Стенка	Лит.	Масса	Масштаб
Пров.		Мюнтер				И	см. табл.	—
Т. контр.						Лист	Листов 1	
Н. контр.		Мюнтер			Лист Б-ПН-4 ГОСТ 19903-74 Вст3сп ГОСТ 14637-79	Госстрой СССР ГПИ Горьковский сантехпроект		
Утв.								

Формат А3

Инв. № подл. | Подп. и дата | Взам. инв. № | Инв. № дубл. | Подп. и дата

Формат	Зона	Поз.	Обозначение	Наименование	Кол.	Примечание
				Документация		
А3			Д20А.658.000СБ	Сборочный чертеж		
				Детали		
Б4		1	Д20А.658.001	Стенка		
				Лист Б-ПН-4 ГОСТ 19903-74		
				Вст3сп ГОСТ 14637-79	2	14 кг
Б4		2	Д20А.658.002	Стенка		
				Лист Б-ПН-4 ГОСТ 19903-74		
				Вст3сп ГОСТ 14637-79		
				(1000×710) h16 25/	2	22,3 кг

Изм.	Лист	№ докум.	Подп.	Дата	Д20А.658.000			
Разраб.		Мюнтер		3.1.87	Короб	Лит.	Лист	Листов
Пров.		Мюнтер				И		1
Нач. отд.		Абашин				Госстрой СССР ГПИ Горьковский сантехпроект		
Н. контр.		Мюнтер						
Утв.								

Формат А4

Инв. № подл. | Подп. и дата | Взам. инв. № | Инв. № дубл. | Подп. и дата

Формат	Зона	Поз.	Обозначение	Наименование	Кол.	Примечание
				Документация		
А2			Д20А.657.000СБ	Сборочный чертеж		
				Детали		
А3		1	Д20А.657.001	Стенка	1	
		2	-01	Стенка	1	
А3		3	Д20А.657.002	Стенка	1	
		4	-01	Стенка	1	

Изм.	Лист	№ докум.	Подп.	Дата	Д20А.657.000			
Разраб.		Мюнтер		3.1.87	Короб	Лит.	Лист	Листов
Пров.		Мюнтер				И		1
Нач. отд.		Абашин				Госстрой СССР ГПИ Горьковский сантехпроект		
Н. контр.		Мюнтер						
Утв.								

Копир.

Формат А4

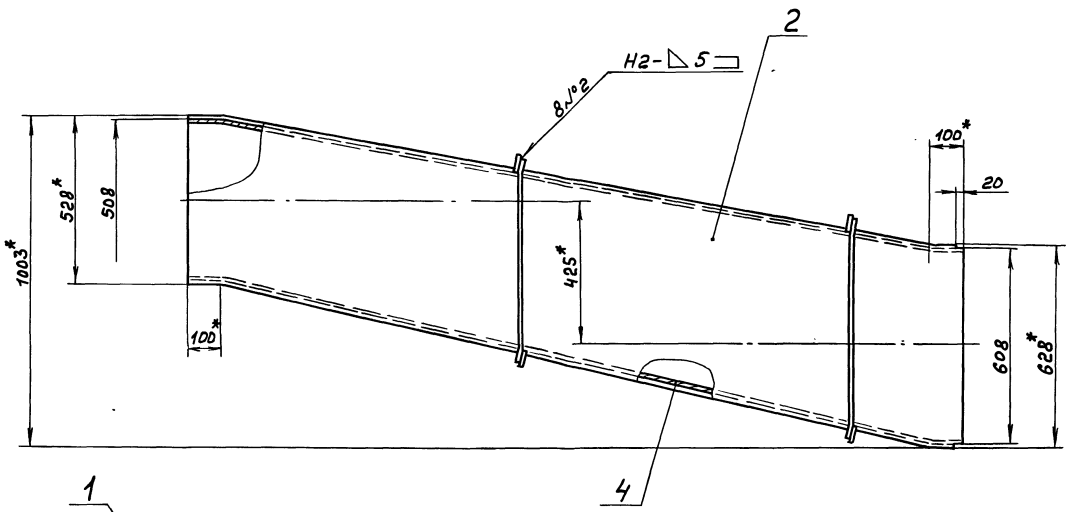

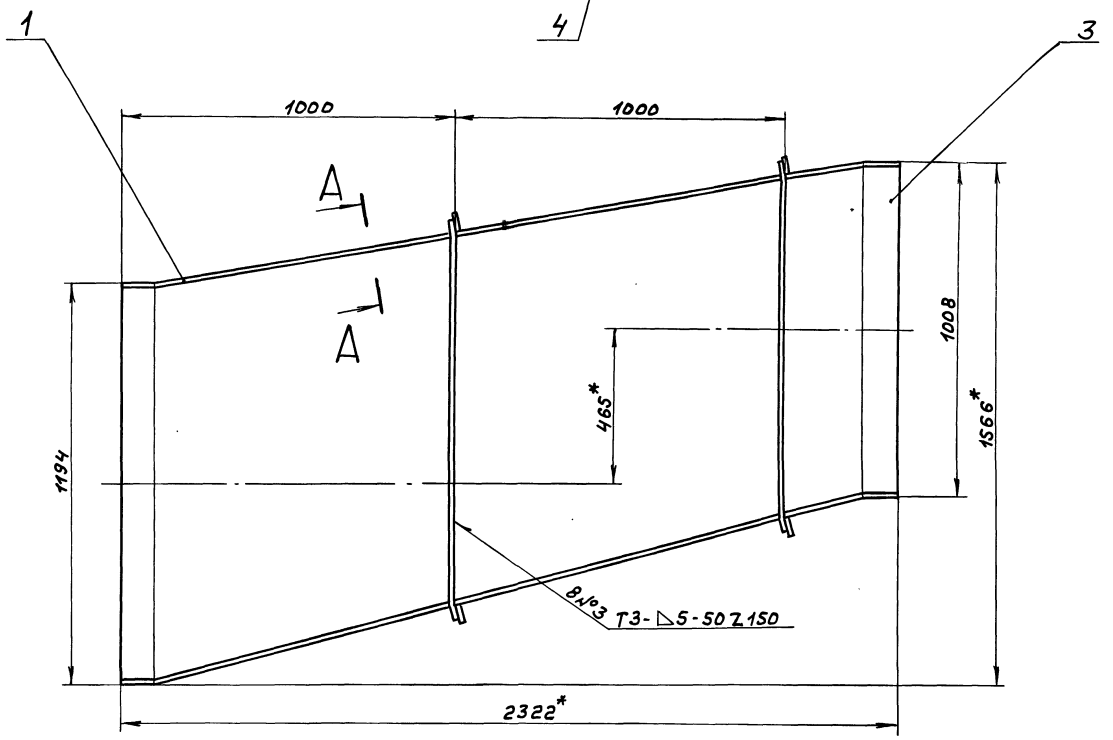

А-А
М1:2 Повернуто

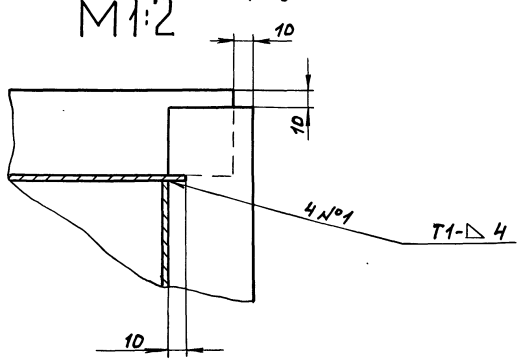

1. *Размеры для справок
2. Сварные швы по ГОСТ 5264-80

						4.20А.657.000СБ	
Изм.	Лист	№докум.	Подп.	Дата			Лит.	Масса	Масштаб
Разраб.		Мюнтер		3.3.87	Короб		И	249	1:10
Пров.		Мюнтер					Лист	Листов 1	
Т.контр.							Госстрой СССР ГПИ Горьковский Сантехпроект		
Нач.отд.		Абашин							
Н.контр.		Мюнтер							
Утв.									

Копир. 22192-04 6 Формат А2

Инв.№подл. | Подп. и дата | Взам.инв.№ | Инв.№дубл. | Подп. и дата

Д20А.658.000СБ

Типовой проект 903-1-215.87 Альбом 4 часть 1

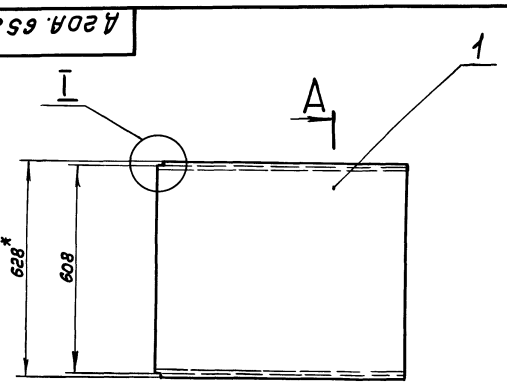

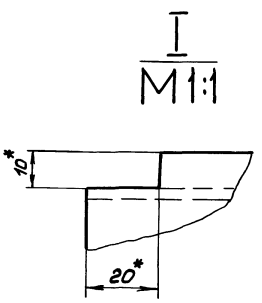

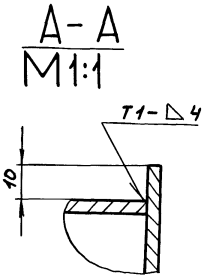

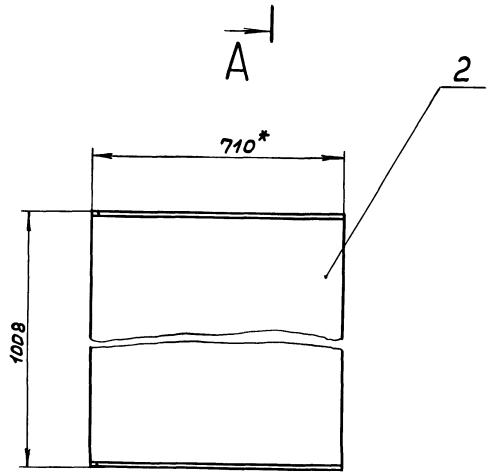

Поз. 1
М1:2

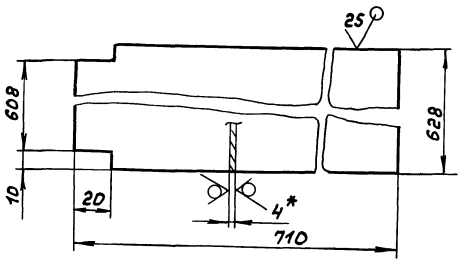

1. *Размеры для справок
2. h16, ± IT16/2

Изм.	Лист	№ докум.	Подп.	Дата
Разраб.		Мюнтер		2.3.87
Пров.		Мюнтер		
Т.контр.				
Нач.отд.		Абашин		
Н.контр.		Мюнтер		
Утв.				

Д20А.658.000СБ

Короб

Лит.	Масса	Масштаб
И	73	1:10

Лист | Листов 1

Госстрой СССР ГПИ Горьковский Сантехпроект

Формат А3

Инв.№подл. | Подп. и дата | Взам.инв.№ | Инв.№дубл. | Подп. и дата

Д20А.657.002

25/(√)

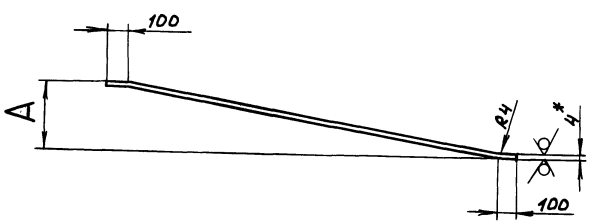

Обозначение	А, мм	Масса, кг
Д20А.657.002	379	80,8
-01	479	81,5

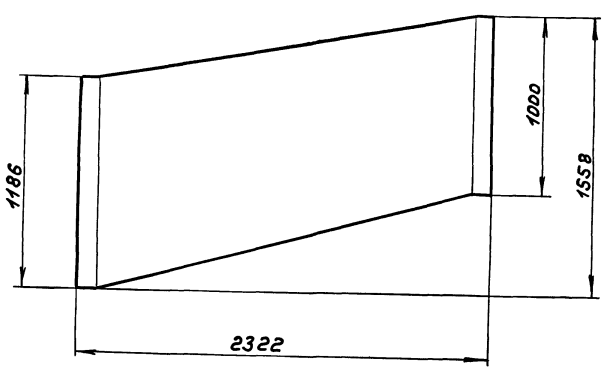

1. *Размеры для справок
2. h16, ± IT16/2

Изм.	Лист	№ докум.	Подп.	Дата
Разраб.		Мюнтер		23.87
Пров.		Мюнтер		
Т.контр.				
Н.контр.		Мюнтер		
Утв.				

Д20А.657.002

Стенка

Лит.	Масса	Масштаб
И	см.табл.	—

Лист | Листов 1

Лист Б-ПН-4 ГОСТ 19903-74 Ст3сп ГОСТ 14637-79

Госстрой СССР ГПИ Горьковский Сантехпроект

Копир. 22192-04 7

Формат А3

Инв.№подл. | Подп. и дат. | Взам.инв.№ | Инв.№дубл. | Подп. и дата

Д20А.659.000СБ

Типовой проект 903-1-245.87 Альбом 4 часть 1

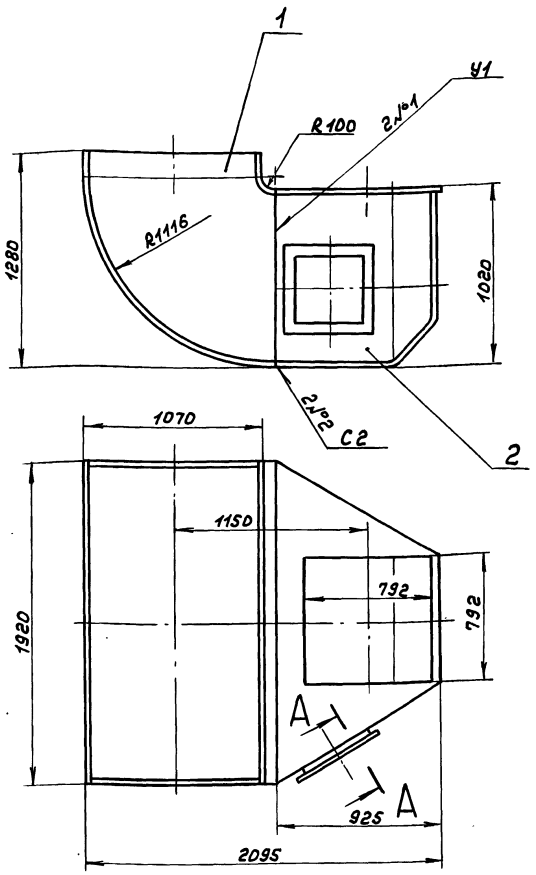

А-А
М1:2 Повернуто

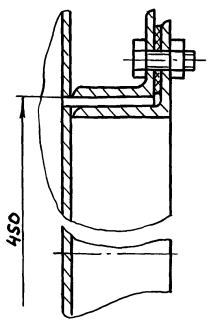

1. Размеры для справок
2. Сварные швы №1 по ГОСТ 11534-75
№2 по ГОСТ 5264-80

Изм	Лист	№докум.	Подп.	Дата	Д20А.659.000СБ			
Разраб		Мюнтер		3.2.87	Короб	Лит.	Масса	Масштаб
Пров.		Мюнтер				И	345	1:20
Т. контр.						Лист	Листов 1	
Нач. отд.		Абашин				Госстрой СССР ГПИ Горьковский Сантехпроект		
Н. контр.		Мюнтер						
Утв.								

формат А3

Формат	Зона	Поз.	Обозначение	Наименование	Кол.	Примечание
				Документация		
А3			Д20А.659.010СБ	Сборочный чертеж		
				Детали		
А4		1	Д20А.659.001	Стенка	1	
А4		2	Д20А.659.002	Стенка	2	
А4		3	Д20А.659.001-01	Стенка	1	

Изм	Лист	№докум.	Подп.	Дата	Д20А.659.010			
Разраб		Мюнтер		3.3.87	Колено	Лит.	Лист	Листов
Пров.		Мюнтер				И		1
Нач. отд.						Госстрой СССР ГПИ Горьковский Сантехпроект		
Н. контр.		Мюнтер						
Утв.								

формат А4

Формат	Зона	Поз.	Обозначение	Наименование	Кол.	Примечание
				Документация		
А3			Д20А.659.000СБ	Сборочный чертеж		
				Сборочные единицы		
А4		1	Д20А.659.010	Колено	1	
А4		2	Д20А.659.020	Переход	1	

Изм	Лист	№докум.	Подп.	Дата	Д20А.659.000			
Разраб.		Мюнтер		3.3.87	Короб	Лит.	Лист	Листов
Пров.		Мюнтер				И		1
Нач. отд.		Абашин				Госстрой СССР ГПИ Горьковский Сантехпроект		
Н. контр.		Мюнтер						
Утв.								

Копир. 22192-04 8 формат А4

Инв. № подл. | Подп. и дата | Взам. инв. № | Инв. № дубл. | Подп. и дата

Типовой проект 903-1-245.87 Альбом 4 часть 1

Инв.№подл. | Подп. и дата | Взам. инв.№ | Инв.№дубл. | Подп. и дата

4 20А. 659. 002

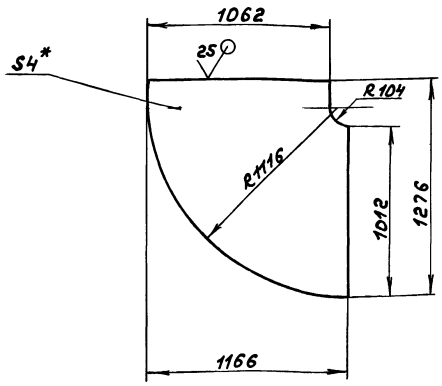

1. *Размеры для справок
2. h16, ± IT16/2

Изм.	Лист	№ докум.	Подп.	Дата
Разраб.		Мюнтер		3.3.87
Пров.		Мюнтер		
Т. контр.				
Н. контр.		Мюнтер		
Утв.				

Д 20А. 659. 002

Стенка

Лит.	Масса	Масштаб
И	37,4	1:20

Лист | Листов 1

Лист Б-ПН-4 ГОСТ 19903-74 / ВСт3сп ГОСТ 14637-79

Госстрой СССР ГПИ Горьковский сантехпроект

Формат А4

4 20А. 659. 001

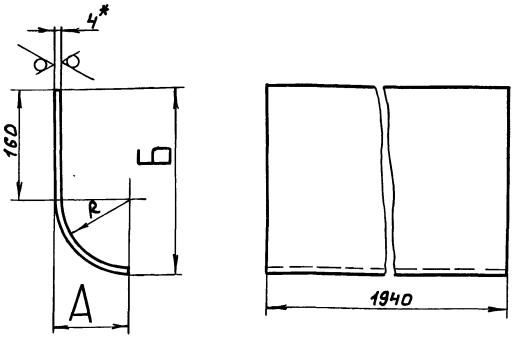

Обозначение	Размеры, мм			Масса, кг
	А	Б	R	
Д 20А. 659.001	104	264	100	19,3
-01	1170	1280	1116	120

1. *Размеры для справок
2. h16, ± IT16/2

Изм.	Лист	№ докум.	Подп.	Дата
Разраб.		Мюнтер		3.3.87
Пров.		Мюнтер		
Т. контр.				
Н. контр.		Мюнтер		
Утв.				

Д 20А. 659. 001

Стенка

Лит.	Масса	Масштаб
И	см. табл.	—

Лист | Листов 1

Лист Б-ПН-4 ГОСТ 19903-74 / ВСт3сп ГОСТ 14637-79

Госстрой СССР, ГПИ Горьковский сантехпроект

Формат А4

4 20А. 659. 010С6

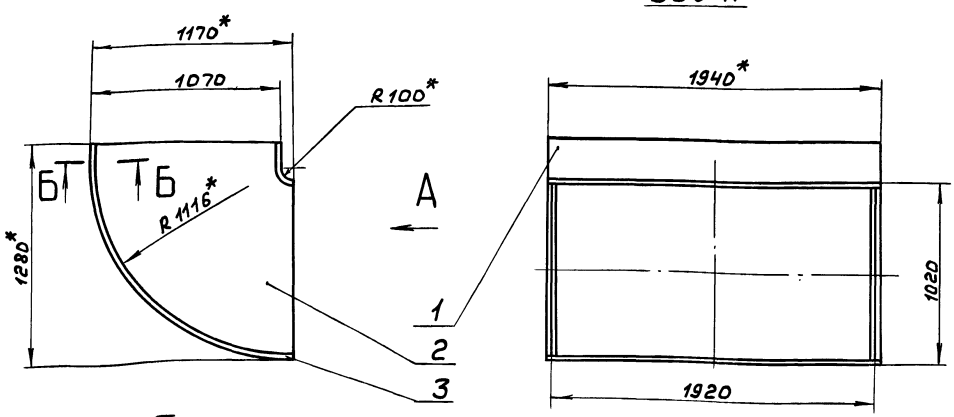

Б-Б
М1:1

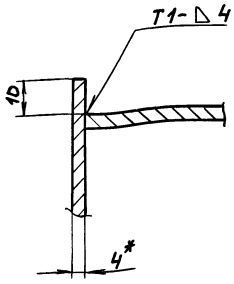

1. *Размеры для справок
2. h16, ± IT16/2
3. Сварные швы по ГОСТ 5264-80

Изм.	Лист	№ докум.	Подп.	Дата
Разраб.		Мюнтер		23.87
Пров.		Мюнтер		
Т. контр.				
Н. контр.		Мюнтер		
Утв.				

Д 20А. 659. 010С6

Колено

Лит.	Масса	Масштаб
И	177	1:20

Лист | Листов 1

Госстрой СССР, ГПИ Горьковский сантехпроект

Копир. | 27189-04 9 | Формат А3

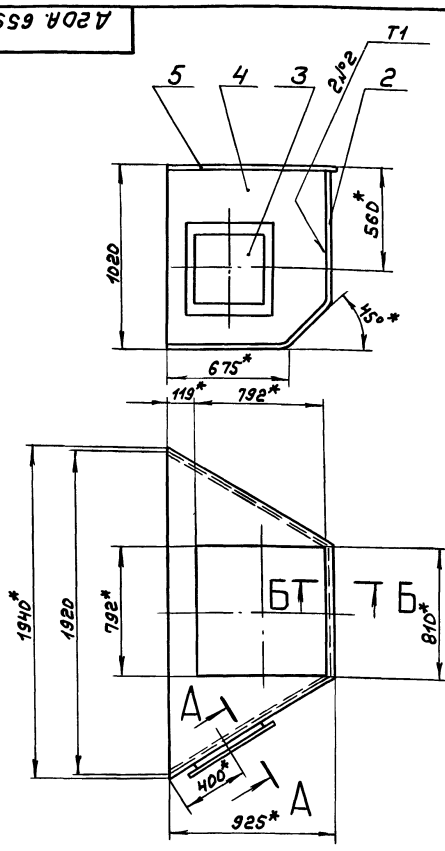

А–А
М1:2
Повернуто

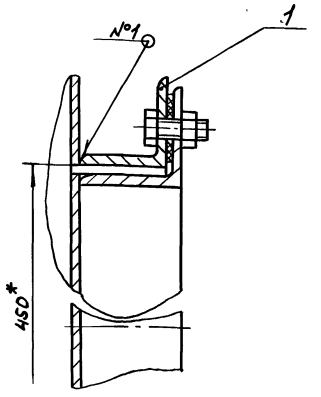

Б–Б
М1:1

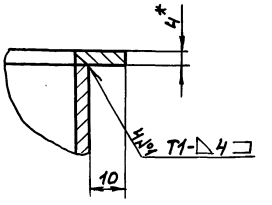

1. *Размеры для справок
2. ± IT16/2
3. Сварные швы №1 по ГОСТ5264-80, №2 по ГОСТ 11534-75

Изм	Лист	№ докум.	Подп.	Дата
Разраб.		Мюнтер		3.3.87
Пров.		Мюнтер		
Т. контр.				
Н. контр.		Мюнтер		
Утв.				

Д20А 659.020СБ

Переход

Лит.	Масса	Масштаб
И	168	1:20
Лист	Листов 1	

Госстрой СССР ГПИ Горьковский сантехпроект

Формат А3

Рис. 1

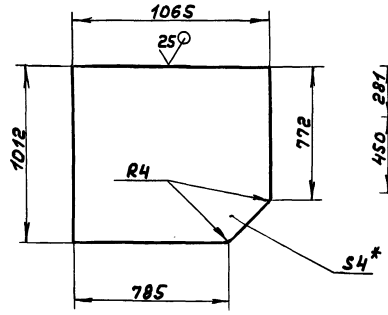

Рис. 2

Остальное см. Рис.1

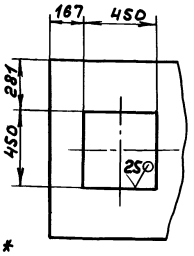

Обозначение	Рис	Масса, кг
Д20А.659.004	1	32,8
-01	2	26,4

1 *Размеры для справок
2. h16, ± IT16/2

Изм	Лист	№ докум.	Подп.	Дата
Разраб.		Мюнтер		2.3.87
Пров.		Мюнтер		
Т. контр.				
Н. контр.		Мюнтер		
Утв.				

Д20А.659.004

Стенка

Лит.	Масса	Масштаб
И	см. табл.	1:20
Лист	Листов 1	

Лист Б-ПН-4 ГОСТ 19903-74
Вст 3сп ГОСТ 14637-79

Госстрой СССР ГПИ Горьковский сантехпроект

Формат А4

Формат	Зона	Поз.	Обозначение	Наименование	Кол.	Примечание
				Документация		
А3			Д20А.659.020СБ	Сборочный чертеж		
				Сборочные единицы		
А4		1	Д20А.659.030	Люк лаза	1	
				Детали		
А3		2	Д20А.659.003	Стенка	1	
А4		3	Д20А.659.004	Стенка	1	
		4	-01	Стенка	1	
А4		5	Д20А.659.005	Стенка	1	

Изм	Лист	№ докум.	Подп.	Дата
Разраб.		Мюнтер		3.3.87
Пров.		Мюнтер		
Нач. отд.				
Н. контр.		Мюнтер		
Утв.				

Д20А.659.020

Переход

Лит.	Лист	Листов
И		1

Госстрой СССР ГПИ Горьковский сантехпроект

Копир. 22192-04 10 Формат А4

Инв.№подл. | Подп. и дата | Взам.инв.№ | Инв.№дубл. | Подп. и дата

25 (√)

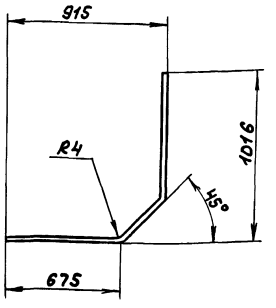

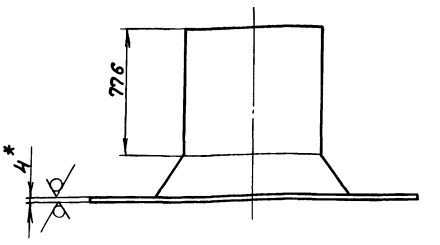

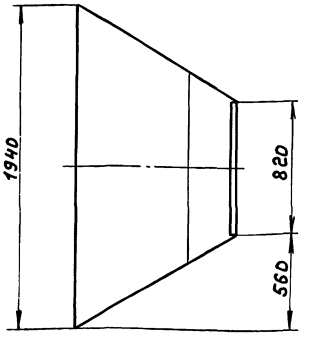

1. *Размеры для справок
2. h16, ± IT16/2

					Д 20А. 659. 003		
						Лит.	Масса	Масштаб
Изм.	Лист	№докум.	Подп.	Дата	Стенка	И	61,4	1:20
Разраб.		Мюнтер		3.87		Лист	Листов 1
Пров.		Мюнтер					
Т.контр.					Лист Б-ПН-4 ГОСТ 19903-74 / В Ст3сп ГОСТ 14637-79	Госстрой СССР ГПИ Горьковский Сантехпроект	
Н.контр.		Мюнтер					
Утв.							

Формат А3

А20А.659.003

А20А.659.005

(√)

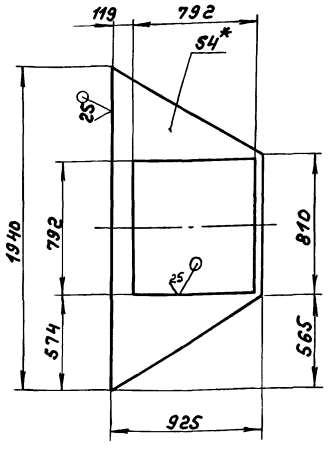

1. *Размеры для справок
2. H16, h16, ± IT16/2

					Д 20А. 659. 005		
						Лит.	Масса	Масштаб
Изм.	Лист	№докум.	Подп.	Дата	Стенка	И	20,3	1:20
Разраб.		Мюнтер		2.87		Лист	Листов 1
Пров.		Мюнтер					
Т.контр.					Лист Б-ПН-4 ГОСТ 19903-74 / В Ст3сп ГОСТ 14637-79	Госстрой СССР ГПИ Горьковский Сантехпроект	
Н.контр.		Мюнтер					
Утв.							

Формат А4

Формат	Зона	Поз.	Обозначение	Наименование	Кол.	Примечание
				Документация		
А3			Д 20А. 659. 030СБ	Сборочный чертеж		
				Сборочные единицы		
А4		1	Д 20А. 659. 040	Фланец	1	
А4		2	Д 20А. 659. 050	Крышка	1	
				Детали		
А4		3	Д 20А. 659. 007	Прокладка	1	
				Стандартные изделия		
		4		Болт М12х30.36 ГОСТ 7798-70	12	
		5		Гайка М12.4 ГОСТ 5915-70	12	

					Д 20А. 659. 030		
						Лит.	Лист	Листов
Изм.	Лист	№докум.	Подп.	Дата	Люк лаза	И	1	
Разраб.		Мюнтер		2.87		Госстрой СССР ГПИ Горьковский Сантехпроект		
Пров.		Мюнтер						
Нач.отд.								
Н.контр.		Мюнтер						
Утв.								

Копир

77102-04-11

Формат А4

Д20А.659.040СБ

Типовой проект 903-1-245.87 Альбом Ч часть 1

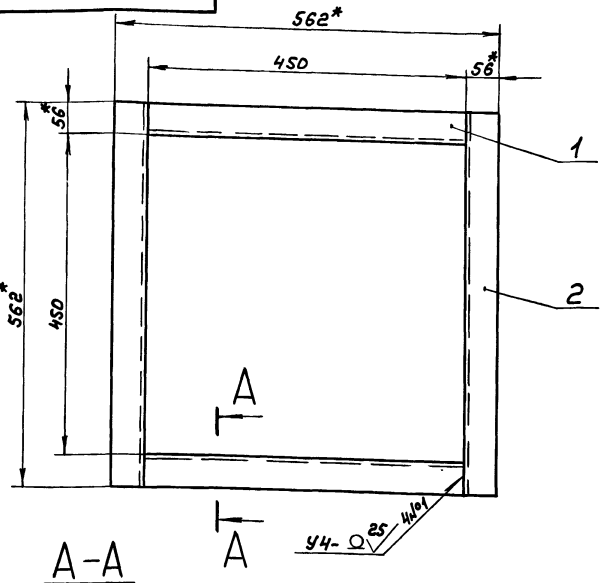

1. *Размеры для справок
2. Н16
3. Сварные швы по ГОСТ 5264-80

Поз.	Обозначение	Наименование	Кол.	Примечание
		Документация		
А4	Д20А.659.040СБ	Сборочный чертеж		
		Детали		
Б4	1 Д20А.659.008	Уголок		
		Уголок 56×56×5-Б-ГОСТ 8509-72		
		Ст3сп ГОСТ 535-79		
		L = 450 Н16	2	1,91кг
Б4	2 Д20А.659.009	Уголок		
		Уголок 56×56×5-Б-ГОСТ 8509-72		
		Ст3сп ГОСТ 535-79		
		L = 562 Н16	2	2,4кг

Изм.	Лист	№ докум.	Подп.	Дата
Разраб.		Мюнтер		12.87
Пров.		Мюнтер		
Т. контр.				
Н. контр.		Мюнтер		
Утв.				

Фланец

Лит.	Масса	Масштаб
И	8,6	1:5
Лист	Листов 1	

Госстрой СССР ГПИ Горьковский сантехпроект

Формат А4

Д20А.659.040

Изм.	Лист	№ докум.	Подп.	Дата
Разраб.		Мюнтер		12.87
Пров.		Мюнтер		
Нач. отд.				
Н. контр.		Мюнтер		
Утв.				

Фланец

Лит.	Лист	Листов
И		1

Госстрой СССР ГПИ Горьковский сантехпроект

Формат А4

Д20А.659.030СБ

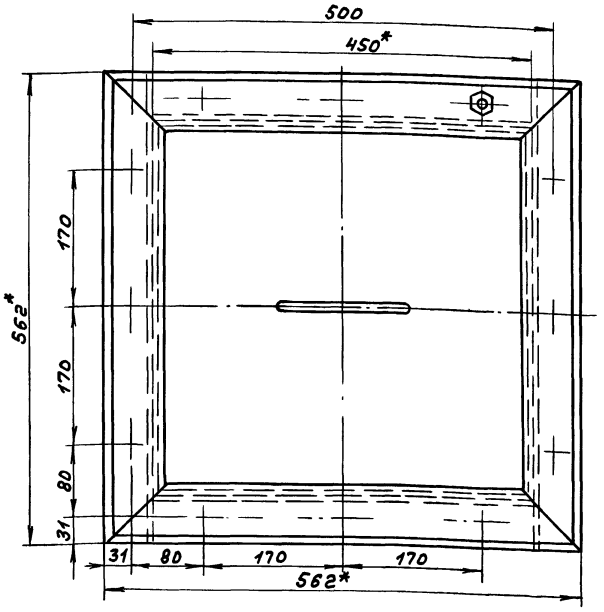

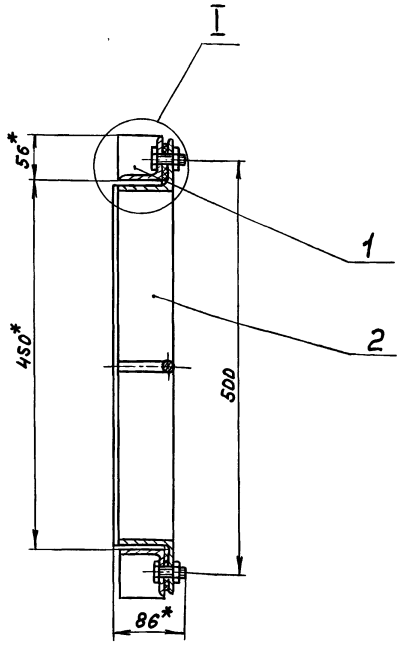

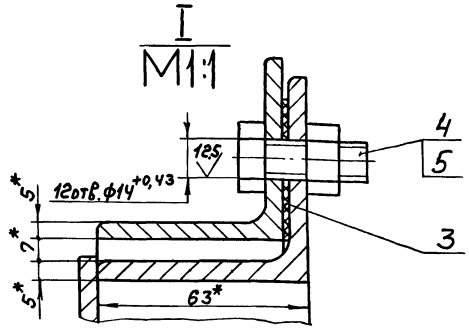

1. *Размеры для справок
2. ± IT16/2

Изм.	Лист	№ докум.	Подп.	Дата
Разраб.		Мюнтер		3.23г.
Пров.		Мюнтер		
Т. контр.				
Н. контр.		Мюнтер		
Утв.				

Люк лаза

Лит.	Масса	Масштаб
И	27	1:4
Лист	Листов 1	

Госстрой СССР ГПИ Горьковский сантехпроект

Копир. 77197-04 17 Формат А3

Инв.№ подл. | Подп. и дата | Инв.№ дубл. | Взам. инв.№ | Подп. и дата

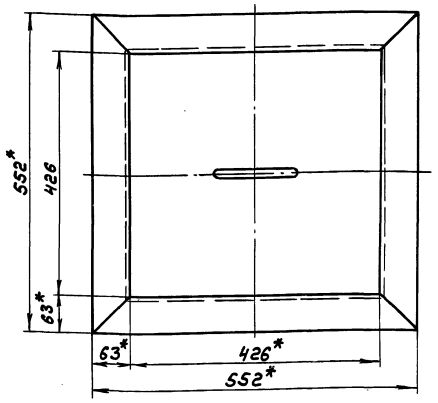

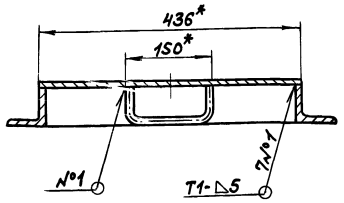

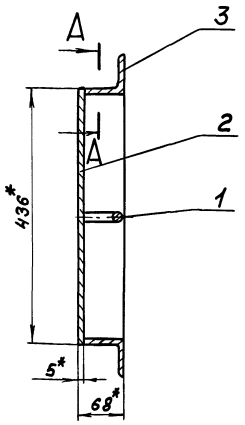

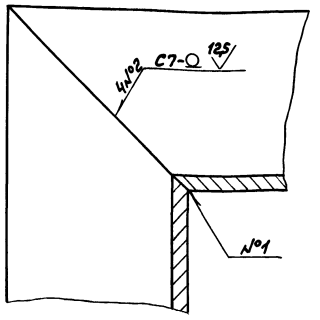

1. *Размеры для справок
2. ± 1716/2
3. Сварные швы по ГОСТ5264-80

Изм.	Лист	№ докум.	Подп.	Дата
Разраб.		Мюнтер		2.3.87
Пров.		Мюнтер		
Т. контр.				
Н. контр.		Мюнтер		
Утв.				

Д20А.659.050СБ

Крышка

Лит.	Масса	Масштаб
И	17,3	1:5

Лист | Листов 1

Госстрой СССР ГПИ Горьковский сантехпроект

Формат А3

Формат	Зона	Поз.	Обозначение	Наименование	Кол.	Примечание
				Документация		
А3			Д20А.659.050СБ	Сборочный чертеж		
				Детали		
А4		1	Д20А.659.012	Ручка	1	
Б4		2	Д20А.659.013	Дно		
				Лист Б-ПН-5 ГОСТ19903-74		
				Вст3сп ГОСТ14637-79		
				D=436 h16 25/	1	
А4		3	Д20А.659.014	Уголок	4	

Изм.	Лист	№ докум.	Подп.	Дата
Разраб.		Мюнтер		2.3.87
Пров.		Мюнтер		
Нач. отд.				
Н. контр.		Мюнтер		
Утв.				

Д20А.659.050

Крышка

Лит.	Лист	Листов
И		1

Госстрой СССР ГПИ Горьковский сантехпроект

Формат А4

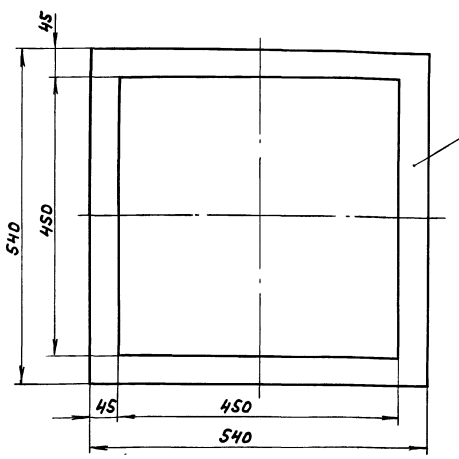

*Размеры для справок

Изм.	Лист	№ докум.	Подп.	Дата
Разраб.		Мюнтер		33.87
Пров.		Мюнтер		
Т. контр.				
Н. контр.		Мюнтер		
Утв.				

Д20А.659.007

Прокладка

Лит.	Масса	Масштаб
И	0,23	1:5

Лист | Листов 1

Картон асбестовый КАОН-1-2 ГОСТ2850-80

Госстрой СССР ГПИ Горьковский сантехпроект

Копир.

Формат А4

Д20А.664.002

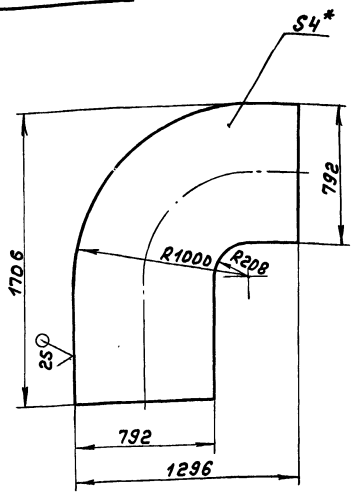

1.* Размеры для справок

2. h16, ± IT16/2

Изм.	Лист	№ докум.	Подп.	Дата
Разраб.		Мюнтер		23.87
Пров.		Мюнтер		
Т.контр.				
Н.контр.		Мюнтер		
Утв.				

Стенка

Д20А.664.002

Лит.	Масса	Масштаб
И	48,5	1:20
Лист	Листов 1	

Лист Б-ПН-4 ГОСТ 19903-74 / ВСт3сп ГОСТ 14637-79

Госстрой СССР ГПИ Горьковский сантехпроект

Формат А4

Формат	Зона	Поз.	Обозначение	Наименование	Кол.	Примечание
				Документация		
А3			Д20А.664.000СБ	Сборочный чертеж		
				Детали		
А3		1	Д20А.664.001	Стенка	1	
А4		2	Д20А.664.002	Стенка	2	
А3		3	Д20А.664.001-01	Стенка	1	
Б4		4	Д20А.664.003	Ребро		
				Полоса 2-Б-5×50 ГОСТ 103-76 / ВСт3сп ГОСТ 535-79		
				L = 880 h16 (25)	8	1,72 кг

Д20А.664.000

Изм.	Лист	№ докум.	Подп.	Дата
Разраб.		Мюнтер		3.88
Пров.		Мюнтер		
Нач.отд.		Абашин		
Н.контр.		Мюнтер		
Утв.				

Короб

Лит.	Лист	Листов
И		1

Госстрой СССР ГПИ Горьковский сантехпроект

Формат А4

Д20А.659.014

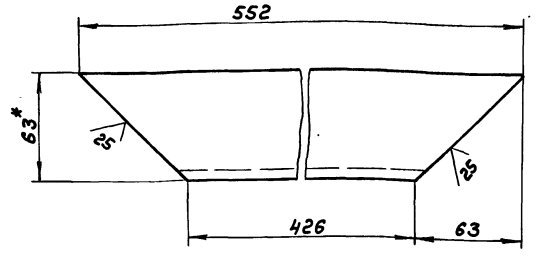

1.* Размеры для справок

2. ± IT16/2

Изм.	Лист	№ докум.	Подп.	Дата
Разраб.		Мюнтер		23.87
Пров.		Мюнтер		
Т.контр.				
Н.контр.		Мюнтер		
Утв.				

Уголок

Д20А.659.014

Лит.	Масса	Масштаб
И	2,4	1:1
Лист	Листов 1	

Уголок 63×63×5-Б ГОСТ 8509-72 / ВСт3сп ГОСТ 535-79

Госстрой СССР ГПИ Горьковский сантехпроект

Формат А4

Д20А.659.012

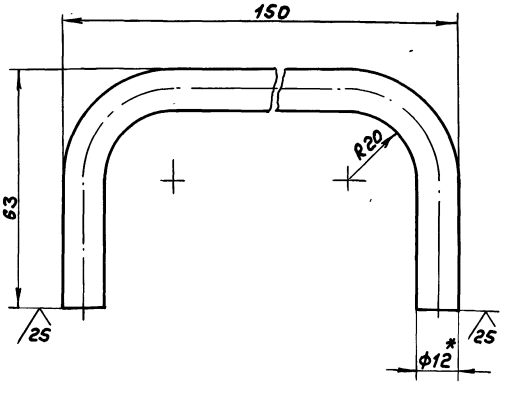

1.* Размеры для справок

2. ± IT16/2

Изм.	Лист	№ докум.	Подп.	Дата
Разраб.		Мюнтер		23.87
Пров.		Мюнтер		
Т.контр.				
Н.контр.		Мюнтер		
Утв.				

Ручка

Д20А.659.012

Лит.	Масса	Масштаб
И	0,2	1:1
Лист	Листов 1	

Круг 12-В ГОСТ 2590-71 / ВСт3сп ГОСТ 14637-79

Госстрой СССР ГПИ Горьковский сантехпроект

Формат А4

25/(V)

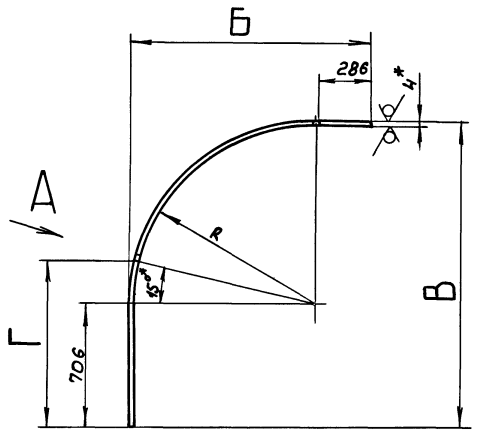

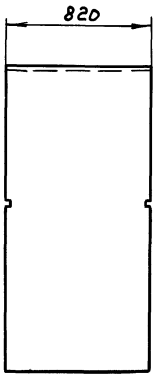

Обозначение	Размеры, мм				Масса, кг
	Б	В	Г	R	
Д20А.664.001	504	914	745	204	34
-01	1300	1710	955	1000	66,2

Вид А
М1:1

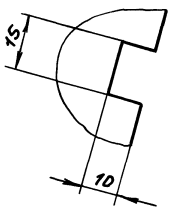

1.* Размеры для справок

2. h16, ± IT16/2

Изм.	Лист	№ докум.	Подп.	Дата
Разраб.		Мюнтер		3.3.84
Пров.		Мюнтер		
Т. контр.				
Н. контр.		Мюнтер		
Утв.				

Д20А.664.001

Стенка

Лит.	Масса	Масштаб
И	см. табл.	—
Лист	Листов 1	

Госстрой СССР ГПИ Горьковский Сантехпроект

Лист 6-ПН-4 ГОСТ 19903-74 / В Ст3сп ГОСТ 14637-79

Формат А3

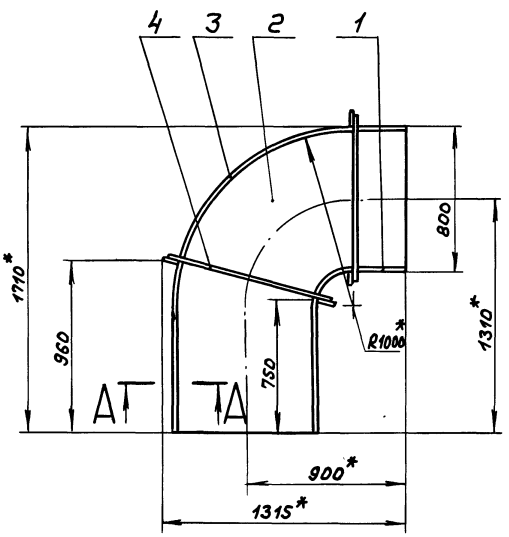

А–А
М1:2

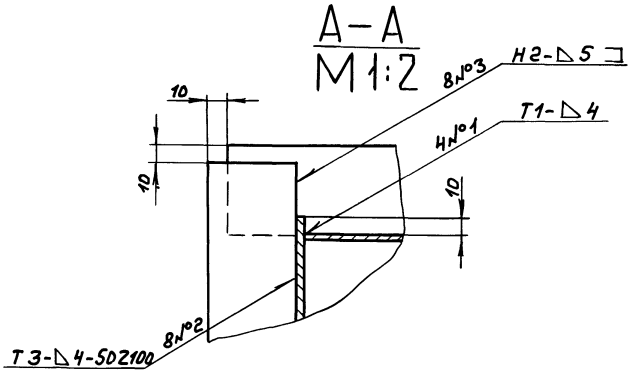

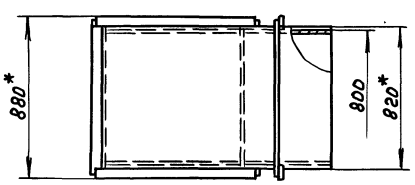

1.* Размеры для справок

2. h16, ± IT16/2

3. Сварные швы по ГОСТ 5264-80

Изм.	Лист	№ докум.	Подп.	Дата
Разраб.		Мюнтер		3.3.84
Пров.		Мюнтер		
Т. контр.				
Нач. отд.		Абошин		
Н. контр.		Мюнтер		
Утв.				

Д20А.664.000СБ

Короб

Лит.	Масса	Масштаб
И	211	1:20
Лист	Листов 1	

Госстрой СССР ГПИ Горьковский Сантехпроект

Копир. Формат А3

Типовой проект 903-1-245.87 Альбом 4 Часть I
Инв.№подл. | Подп. и дата | Взам.инв.№ | Инв.№дубл. | Подп. и дата

Альбом 4 часть 1

Типовой проект 903-1-245.87

Д20А. 665.001

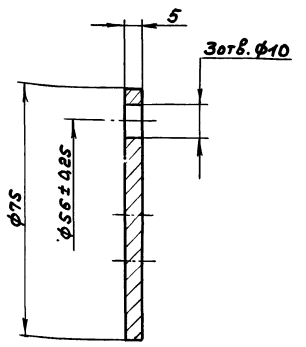

H14, h14, ± IT14/2

Изм.	Лист	№ докум.	Подп.	Дата
Разраб.		Мюнтер		2.3.87
Пров.		Мюнтер		
Т. контр.				
Н. контр.		Мюнтер		
Утв.				

Д20А. 665.001

Крышка

Лит.	Масса	Масштаб
И	0,18	1:1

Лист | Листов 1

ВСт3сп ГОСТ 380-71

Госстрой СССР ГПИ Горьковский сантехпроект

Формат А4

Инв. № подл. | Подп. и дата | Взам. инв. № | Инв. № дубл. | Подп. и дата

Формат	Зона	Поз.	Обозначение	Наименование	Кол.	Примечание
				Стандартные изделия		
		11		Болт М8х16.36		
				ГОСТ 7798-70	3	
		12		Болт М12х70.36		
				ГОСТ 7798-70	8	
		13		Шпилька М10-6gх45.36		
				ГОСТ 22036-76	2	
		14		Гайка М10.4		
				ГОСТ 5915-70	2	
		15		Гайка М12.4		
				ГОСТ 5915-70	12	
		16		Шайба 12.65Г.06		
				ГОСТ 6402-70	12	
				Материалы		
		17		Шнур асбестовый		
				ШАОН10 ГОСТ1779-83	0,09 кг	

Д20А. 665.010

Лист 2

Формат А4

Формат	Зона	Поз.	Обозначение	Наименование	Кол.	Примечание
				Документация		
А2			Д20А. 665.010СБ	Сборочный чертеж		
				Сборочные единицы		
А4		1	Д20А. 665.020	Короб	1	
А4		2	Д20А. 665.030	Заслонка	1	
				Детали		
А4		3	Д20А. 665.001	Крышка	1	
А4		4	Д20А. 665.002	Прокладка	1	
А4		5	Д20А. 665.003	Подшипник задний	1	
А4		6	Д20А. 665.004	Прокладка	2	
А4		7	Д20А. 665.005	Кольцо	2	
А3		8	Д20А. 665.006	Подшипник передний	1	
А4		9	Д20А. 665.007	Крышка сальника	1	
А4		10	Д20А. 665.008	Вал	1	

Изм.	Лист	№ докум.	Подп.	Дата
Разраб.		Мюнтер		3.3.87
Пров.		Мюнтер		
Нач. отд.				
Н. контр.		Мюнтер		
Утв.				

Д20А. 665.010

Короб с заслонкой

Лит.	Лист	Листов
И	1	2

Госстрой СССР ГПИ Горьковский сантехпроект

Формат А4

Формат	Зона	Поз.	Обозначение	Наименование	Кол.	Примечание
				Документация		
А2			Д20А. 665.000СБ	Сборочный чертеж		
				Сборочные единицы		
А4		1	Д20А. 665.010	Короб с заслонкой	1	
А4		2	Д20А. 665.040	Карман всасывающий	1	

Изм.	Лист	№ докум.	Подп.	Дата
Разраб.		Мюнтер		3.3.87
Пров.		Мюнтер		
Нач. отд.		Башин		
Н. контр.		Мюнтер		
Утв.				

Д20А. 665.000

Короб с заслонкой

Лит.	Лист	Листов
И		1

Госстрой СССР ГПИ Горьковский сантехпроект

Копир. 27492-04 16 Формат А4

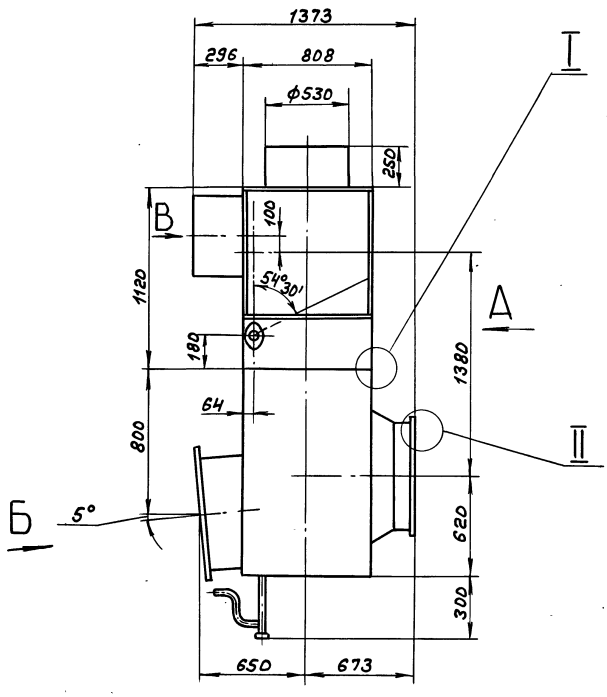

Вид А

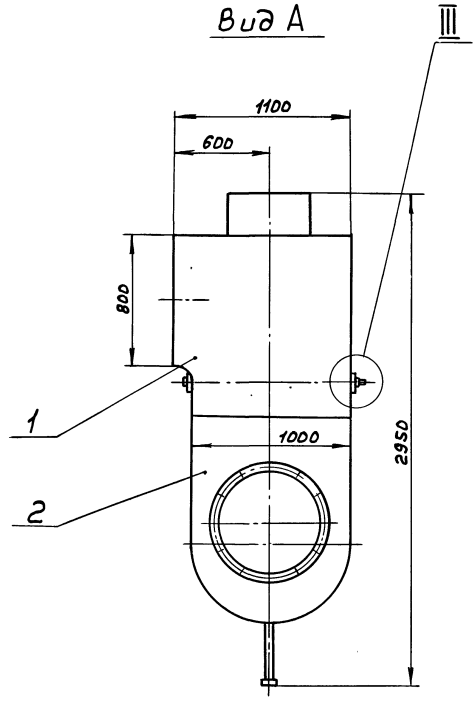

Вид Б
М1:10 Повернуто

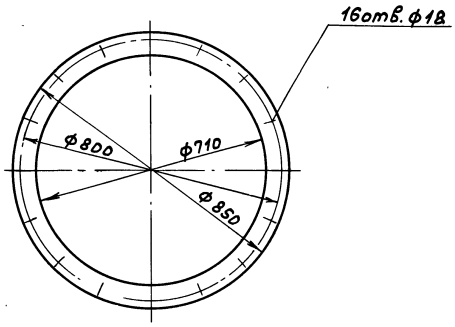

I
М1:2

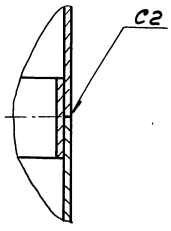

II
М1:2

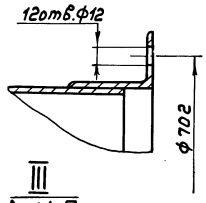

III
М1:2

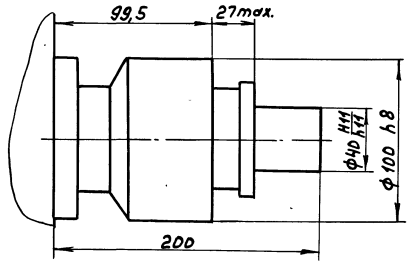

Вид В
М1:10

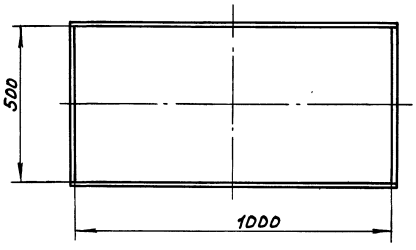

1. Размеры для справок
2. Сварные швы по ГОСТ 5264-80

					Д20А.665.000СБ		
Изм.	Лист	№ докум.	Подп.	Дата	Короб с заслонкой	Лит.	Масса / Масштаб
Разраб.		Мюнтер		23.87		И	368 / 1:20
Пров.		Мюнтер				Лист	Листов 1
Т. контр.						Госстрой СССР ГПИ Горьковский Сантехпроект	
Нач. отд.		Абашин					
Н. контр.		Мюнтер					
Утв.							

Копир. 22192-04 19 Формат А2

Инв.№подл. | Подп. и дата | Взам. инв.№ | Инв.№дубл. | Подп. и дата

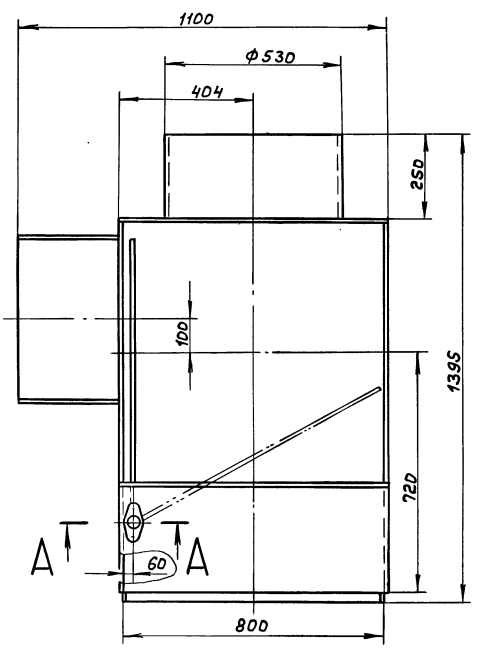

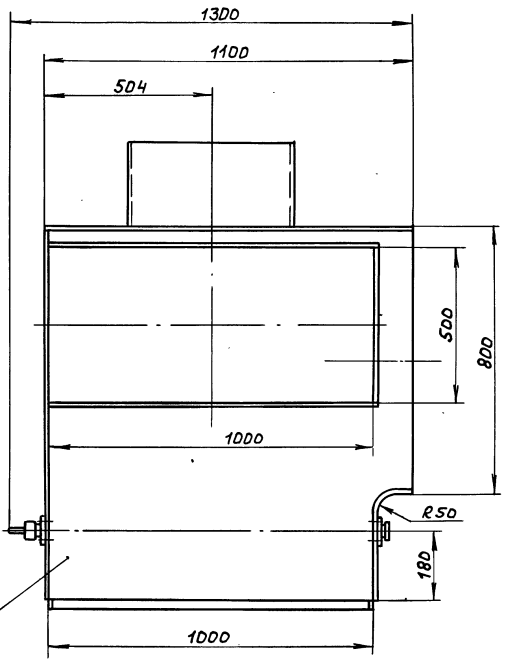

А - А
М 1:2

Вид Б
М 1:2
Повернуто

Вид В
М 1:2

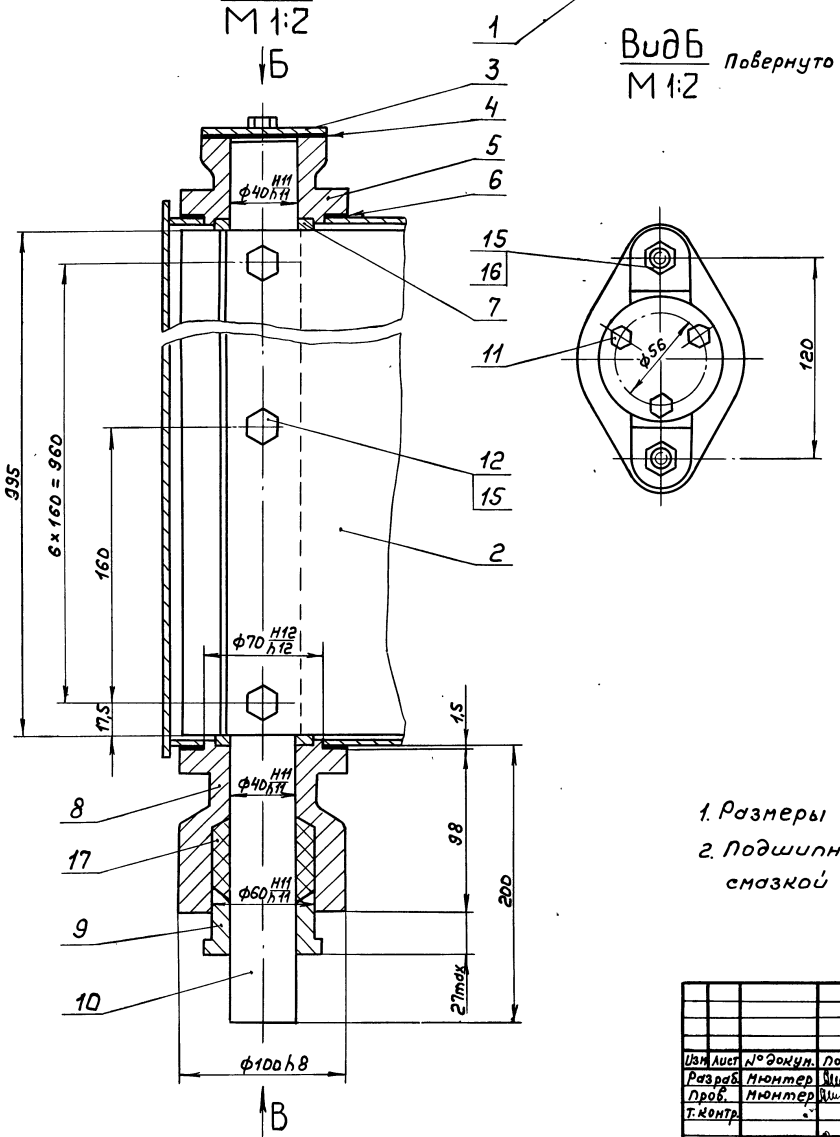

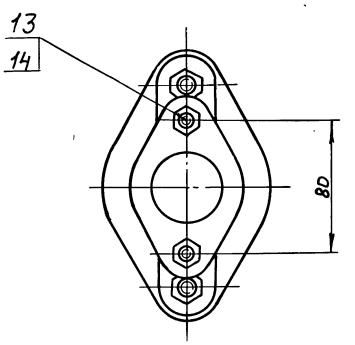

1. Размеры для справок
2. Подшипники набить пластичной смазкой ЦИАТИМ-221 ГОСТ 9433-80

Изм	Лист	№ докум.	Подп.	Дата	Д20А.665.010СБ			
Разраб.		Мюнтер		3.3.87	Короб с заслонкой	Лит.	Масса	Масштаб
Пров.		Мюнтер				И	184	1:10
Т.контр.						Лист	Листов 1	
Н.контр.		Мюнтер				Госстрой СССР ГПИ Горьковский сантехпроект		
Утв.								

Инв.№подл. | Подп. и дата | Взам. инв.№ | Инв.№дубл. | Подп. и дата

Типовой проект 903-1-245.87 Альбом 4 часть 1

4 20А. 665. 005

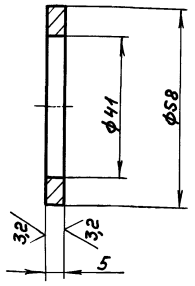

Н14, h14

Изм.	Лист	№ докум.	Подп.	Дата	Д 20А. 665. 005		
Разраб.		Мюнтер		3.2.87	Кольцо	Лит.	Масса	Масштаб
Пров.		Мюнтер				И	0,05	1:1
Т. контр.						Лист	Листов 1
Н. контр.		Мюнтер			Сталь 5 ГОСТ 380-71	Госстрой СССР ГПИ Горьковский сантехпроект	
Утв.							

Инв. № подл. | Подп. и дата | Взам. инв. № | Инв. № дубл. | Подп. и дата

Формат А4

4 20А. 665. 004

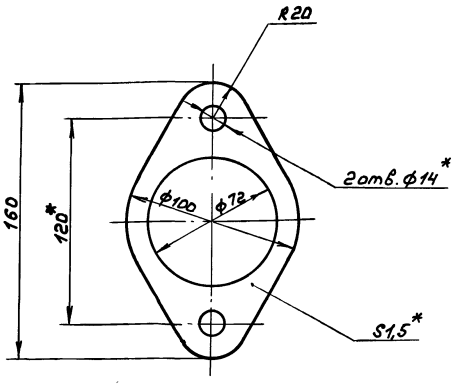

1. *Размеры для справок
2. **Обработать по сопрягаемой детали

Изм.	Лист	№ докум.	Подп.	Дата	Д 20А. 665. 004		
Разраб.		Мюнтер		3.3.87	Прокладка	Лит.	Масса	Масштаб
Пров.		Мюнтер				И	0,05	1:2
Т. контр.						Лист	Листов 1
Н. контр.		Мюнтер			Картон Т-2-1,5Т ГОСТ 20376-74	Госстрой СССР ГПИ Горьковский сантехпроект	

Инв. № подл. | Подп. и дата | Взам. инв. № | Инв. № дубл. | Подп. и дата

Формат А4

4 20А. 665. 003

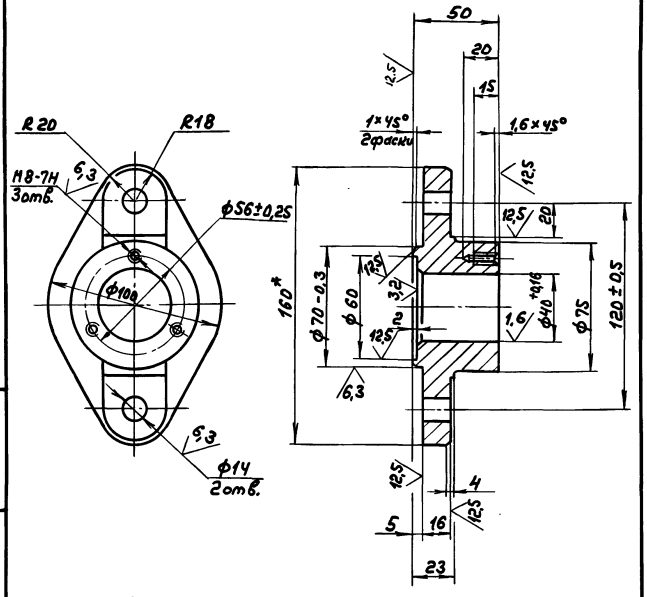

1. Литейные радиусы 3... 5мм
2. Формовочные уклоны по ГОСТ 3212-80
3. Н14, h14, $\pm \frac{IT14}{2}$

Изм.	Лист	№ докум.	Подп.	Дата	Д 20А. 665. 003		
Разраб.		Мюнтер		3.3.84	Подшипник задний	Лит.	Масса	Масштаб
Пров.		Мюнтер				И	0,48	1:2
Т. контр.						Лист	Листов 1
Н. контр.		Мюнтер			СЧ18 ГОСТ 1412-79	Госстрой СССР ГПИ Горьковский сантехпроект	
Утв.							

Инв. № подл. | Подп. и дата | Взам. инв. № | Инв. № дубл. | Подп. и дата

Формат А4

4 20А. 665. 002

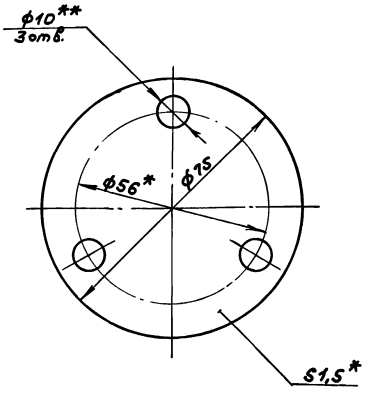

1. *Размеры для справок
2. **Обработать по сопрягаемой детали

Изм.	Лист	№ докум.	Подп.	Дата	Д 20А. 665. 002		
Разраб.		Мюнтер		3.3.84	Прокладка	Лит.	Масса	Масштаб
Пров.		Мюнтер				И	0,01	1:1
Т. контр.						Лист	Листов 1
Н. контр.		Мюнтер			Картон Т-2-1,5Т ГОСТ 20376-74	Госстрой СССР ГПИ Горьковский сантехпроект	
Утв.							

Инв. № подл. | Подп. и дата | Взам. инв. № | Инв. № дубл. | Подп. и дата

Копир. 21192-04 19 Формат А4

Типовой проект 903-1-245.87 Альбом 4 часть 1

Инв.№подл. | Подп. и дата | Взам.инв.№ | Инв.№дубл. | Подп. и дата

Д20А.665.008

6,3

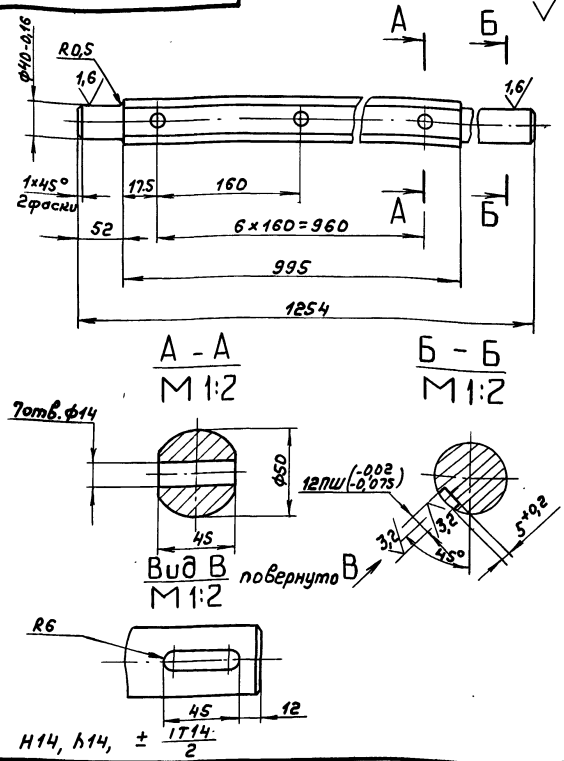

Н14, h14, ± IT14/2

Изм	Лист	№докум.	Подп.	Дата
Разраб.		Мюнтер		2.3.87
Пров.		Мюнтер		
Т.контр.				
Н.контр.		Мюнтер		
Утв.				

Д20А.665.008

Вал

Лит.	Масса	Масштаб
И	14,5	1:4
Лист	Листов 1	

Ст3сп ГОСТ 380-71

Госстрой СССР ГПИ Горьковский сантехпроект

Формат А4

Д20А.665.007

12,5

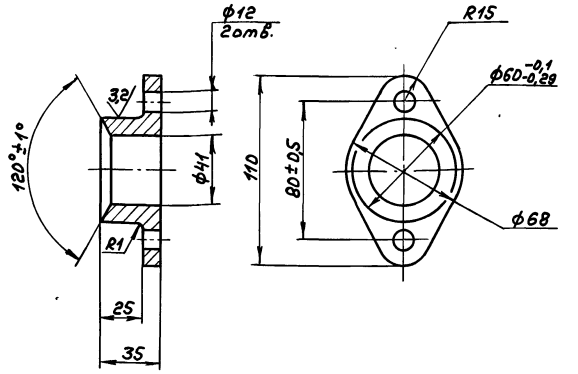

Н14, h14, ± IT14/2

Изм	Лист	№докум.	Подп.	Дата
Разраб.		Мюнтер		2.3.87
Пров.		Мюнтер		
Т.контр.				
Н.контр.		Мюнтер		
Утв.				

Д20А.665.007

Крышка сальника

Лит.	Масса	Масштаб
И	0,48	1:2
Лист	Листов 1	

СЧ18 ГОСТ 1412-79

Госстрой СССР ГПИ Горьковский сантехпроект

Формат А4

Д20А.665.006

12,5

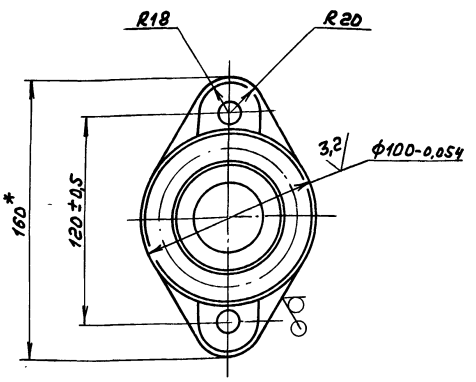

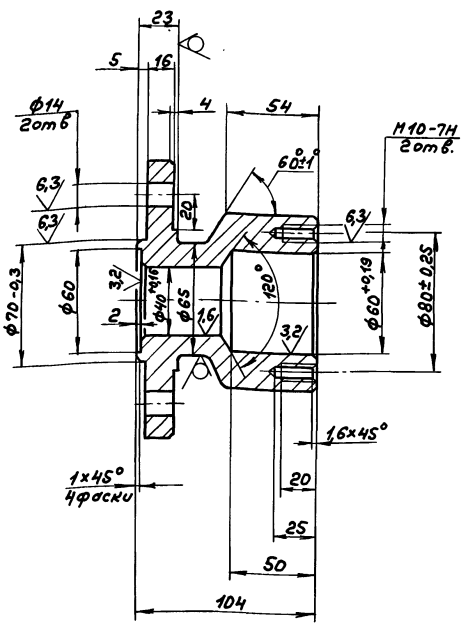

1. Литейные радиусы 3 ... 5мм

2. Формовочные уклоны по ГОСТ 3212-80

3. Н14, h14, ± IT14/2

Изм	Лист	№докум.	Подп.	Дата
Разраб.		Мюнтер		2.3.87
Пров.		Мюнтер		
Т.контр.				
Н.контр.		Мюнтер		
Утв.				

Д20А.665.006

Подшипник передний

Лит.	Масса	Масштаб
И	1,68	1:2
Лист	Листов 1	

СЧ18 ГОСТ 1412-79

Госстрой СССР ГПИ Горьковский сантехпроект

Копир. 99199-04 20 Формат А3

Типовой проект 903-1-245.87 Альбом 4 часть 1

Д20А.665.018

25 (√)

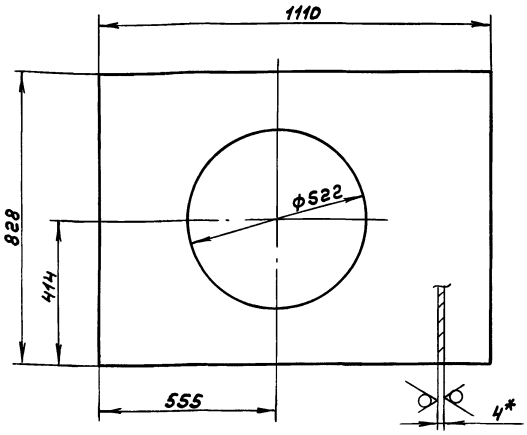

1. *Размеры для справок
2. ± IT16/2

Изм	Лист	№ докум.	Подп.	Дата	Д20А.665.018			
Разраб.		Мюнтер		2.3.87	Стенка	Лит. И	Масса 21,9	Масштаб 1:10
Пров.		Мюнтер				Лист	Листов 1	
Т.контр.								
Н.контр.		Мюнтер			Лист Б-ПН-4ГОСТ19903-74 ВСт3сп ГОСТ14637-79	Госстрой СССР, ГПИ Горьковский Сантехпроект		
Утв.								

Инв.№ подл. | Подп. и дата | Взам.инв.№ | Инв.№ дубл. | Подп. и дата

формат А4

Д20А.665.013

25 (√)

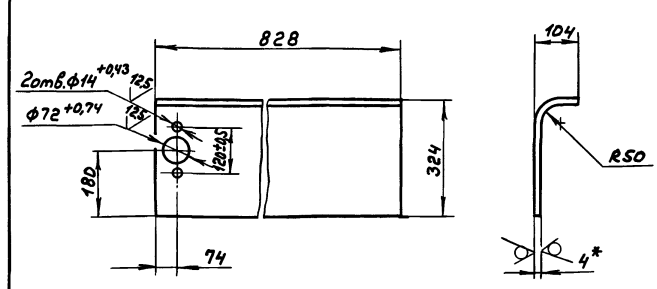

1. *Размеры для справок
2. ± IT16/2

Изм	Лист	№ докум.	Подп.	Дата	Д20А.665.013			
Разраб.		Мюнтер		3.3.87	Стенка	Лит. И	Масса 10,2	Масштаб 1:10
Пров.		Мюнтер				Лист	Листов 1	
Т.контр.								
Н.контр.		Мюнтер			Лист Б-ПН-4ГОСТ19903-74 ВСт3сп ГОСТ14637-79	Госстрой СССР, ГПИ Горьковский Сантехпроект		
Утв.								

Инв.№ подл. | Подп. и дата | Взам.инв.№ | Инв.№ дубл. | Подп. и дата

формат А4

Формат	Зона	Поз.	Обозначение	Наименование	Кол.	Примечание
				Лист Б-ПН-4ГОСТ19903-74		
				ВСт3сп ГОСТ14637-79		
				(500×292) h16 25	1	4,63кг
Б4		8	Д20А.665.017	Патрубок		
				Лист Б-ПН-4ГОСТ19903-74		
				ВСт3сп ГОСТ14637-79	1	13,1кг
А4		9	Д20А.665.018	Стенка	1	
А4		10	Д20А.665.019	Стенка	1	
				Стандартные изделия		
		12		Болт М12×40.36		
				ГОСТ7798-70	4	

Изм	Лист	№ докум.	Подп.	Дата	Д20А.665.020	Лист 2

Инв.№ подл. | Подп. и дата | Взам.инв.№ | Инв.№ дубл. | Подп. и дата

формат А4

Формат	Зона	Поз.	Обозначение	Наименование	Кол.	Примечание
				Документация		
А2			Д20А.665.020СБ	Сборочный чертеж		
				Детали		
Б4		1	Д20А.665.011	Полоса		
				Полоса 2-Б-5×50ГОСТ103-76		
				ВСт3сп ГОСТ535-79		
				L=790 h16 25	2	1,52кг
Б4		2	Д20А.665.012	Полоса		
				Полоса 2-Б-5×50ГОСТ103-76		
				ВСт3сп ГОСТ535-79		
				L=990 h16 25	2	1,92кг
А4		3	Д20А.665.013	Стенка	1	
А3		4	Д20А.665.014	Стенка	1	
		5	-01	Стенка	1	
Б4		6	Д20А.665.015	Стенка		
				Лист Б-ПН-4ГОСТ19903-74		
				ВСт3сп ГОСТ14637-70		
				(292×1014) h16 25	2	9,48кг
Б4		7	Д20А.665.016	Стенка		

Изм.	Лист	№ докум.	Подп.	Дата	Д20А.665.020			
Разраб.		Мюнтер		3.3.87	Короб	Лит. И	Лист 1	Листов 2
Пров.		Мюнтер				Госстрой СССР, ГПИ Горьковский Сантехпроект		
Нач. отд.								
Н.контр.		Мюнтер						
Утв.								

Копир 22192 04 21

Инв.№ подл. | Подп. и дата | Взам.инв.№ | Инв.№ дубл. | Подп. и дата

формат А4

Типовой проект 903-1-245.87 Альбом 4 часть 1

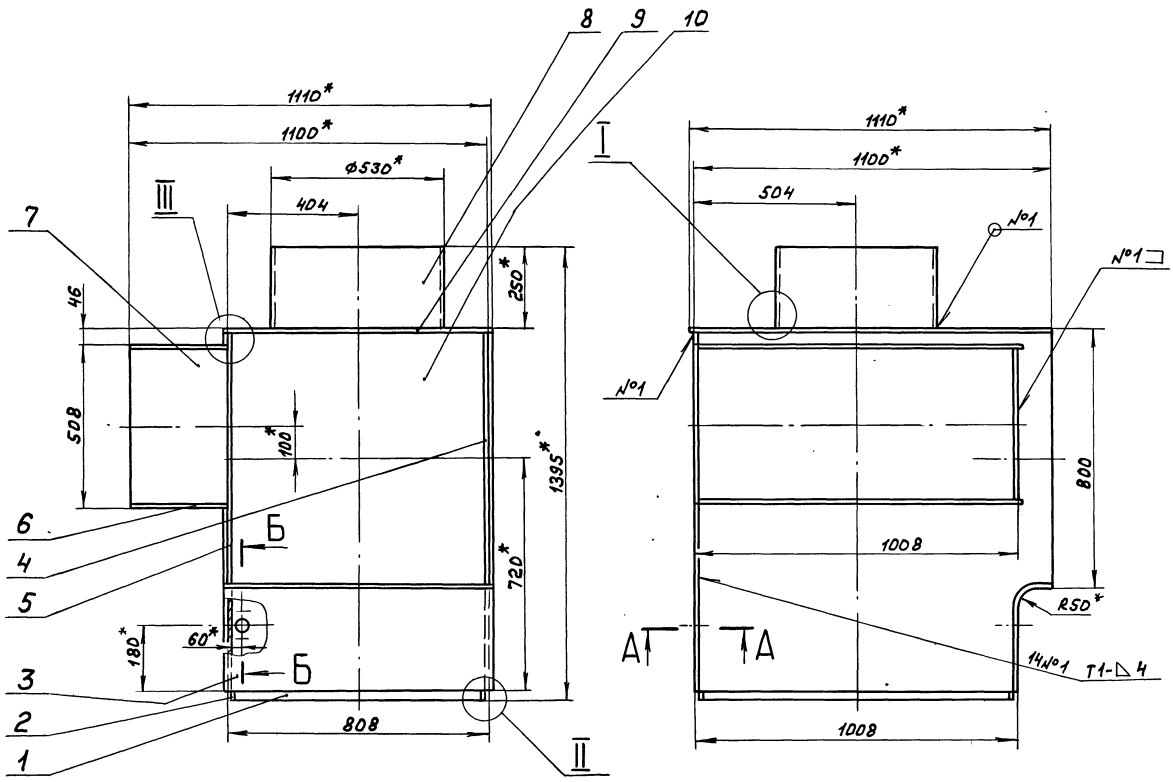

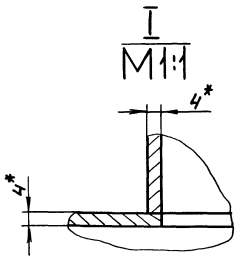

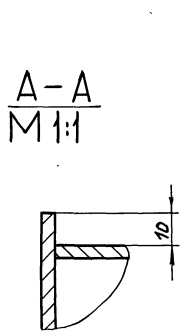

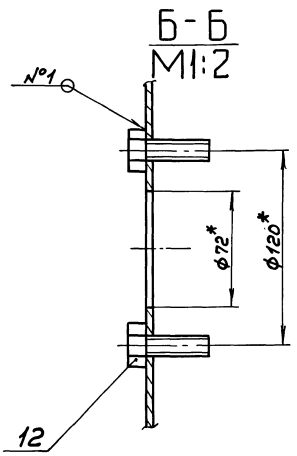

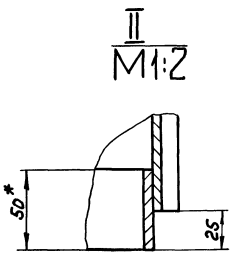

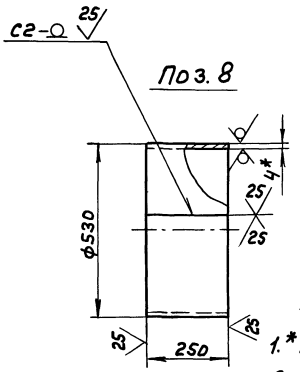

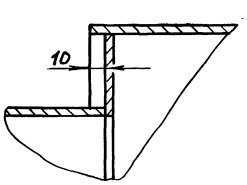

1.* Размеры для справок.

2. $\pm \frac{IT16}{2}$

3. Сварные швы по ГОСТ5264-80

Изм.	Лист	№ докум.	Подп.	Дата	Д20А.665.020СБ		
Разраб.		Мюнтер		3.88	Короб	Лит.	Масса	Масштаб
Пров.		Мюнтер				И	147	1:10
Т. контр.						Лист	Листов 1	
Н. контр.		Мюнтер				Госстрой СССР ГПИ Горьковский Сантехпроект		
Утв.								

Копир.

Инв.№ подл. | Подп. и дата | Взам. инв.№ | Инв.№ дубл. | Подп. и дата

Типовой проект 903-1-245.87 Альбом 4 часть I

А20А.665.019

125 (√)

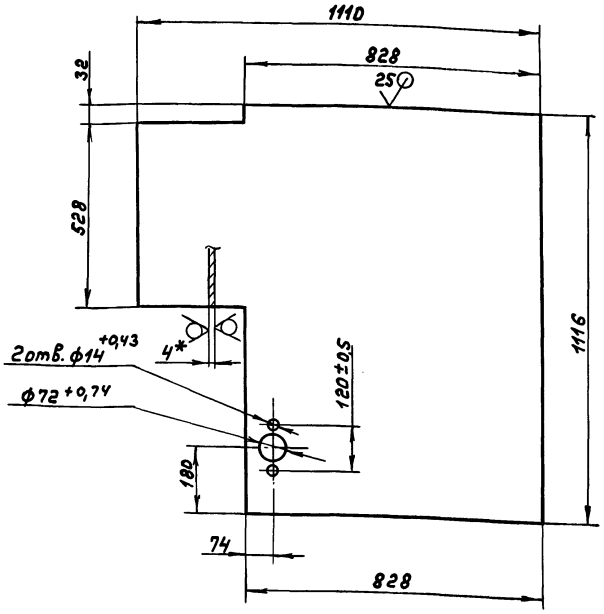

1. *Размеры для справок
2. ± IT16/2

Изм.	Лист	№ докум.	Подп.	Дата
Разраб.		Мюнтер		2.3.87
Пров.		Мюнтер		
Т. контр.				
Н. контр.		Мюнтер		
Утв.				

Д20А.665.019

Стенка

Лит.	Масса	Масштаб
И	33,5	1:10
Лист	Листов 1	

Лист Б-ПН-4 ГОСТ 19903-74
Вст3сп ГОСТ 14637-79

Госстрой СССР ГПИ Горьковский сантехпроект

Формат А4

Формат	Зона	Поз.	Обозначение	Наименование	Кол.	Примечание
				Документация		
А3			Д20А.665.030СБ	Сборочный чертеж		
				Детали		
А4		1	Д20А.665.022	Лист	1	
А4		2	Д20А.665.023	Лист	1	
А4		3	Д20А.665.024	Ребро	6	

Изм.	Лист	№ докум.	Подп.	Дата
Разраб.		Мюнтер		4.3.87
Пров.		Мюнтер		
Нач. отд.				
Н. контр.		Мюнтер		
Утв.				

Д20А.665.030

Заслонка

Лит.	Лист	Листов
И		1

Госстрой СССР ГПИ Горьковский сантехпроект

Формат А4

А20А.665.014

25 (√)

Рис. 1

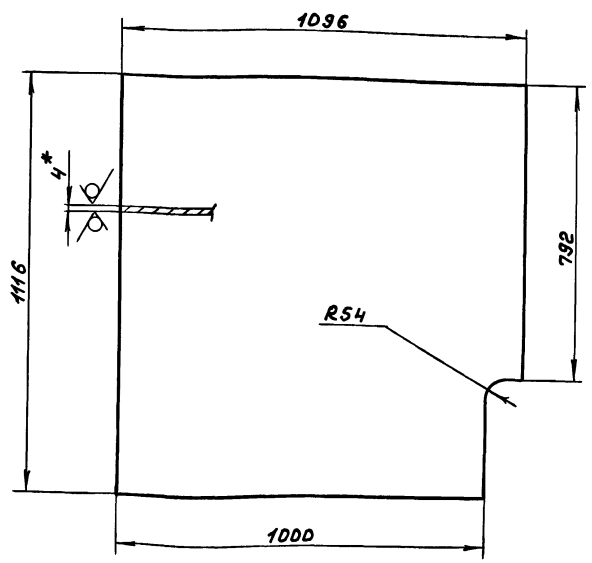

Рис. 2

Остальное см. Рис.1

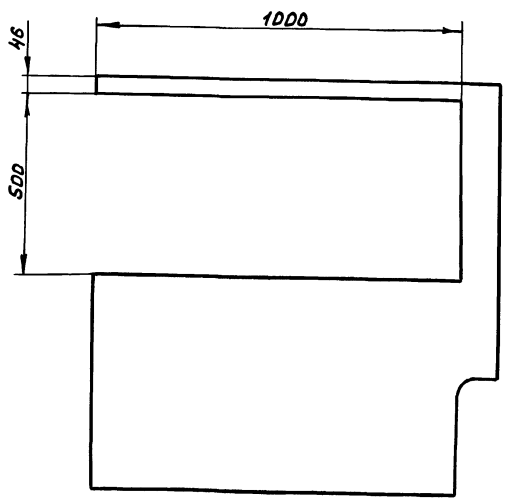

1. *Размеры для справок
2. ± IT16/2

Обозначение	Рис.	Масса, кг
Д20А.665.014	1	37,3
-01	2	22

Изм.	Лист	№ докум.	Подп.	Дата
Разраб.		Мюнтер		2.3.87
Пров.		Мюнтер		
Т. контр.				
Н. контр.		Мюнтер		
Утв.				

Д20А.665.014

Стенка

Лит.	Масса	Масштаб
И	см. табл.	1:10
Лист	Листов 1	

Лист Б-ПН-4 ГОСТ 19903-74
Вст3сп ГОСТ 14637-79

Госстрой СССР ГПИ Горьковский сантехпроект

Копир. 22192-04 23

Формат А3

Инв. № подл. | Подп. и дата | Взам. инв. № | Инв. № дубл. | Подп. и дата

Типовой проект 903-1-245.87 Альбом 4 часть 1

Д20А.665.023

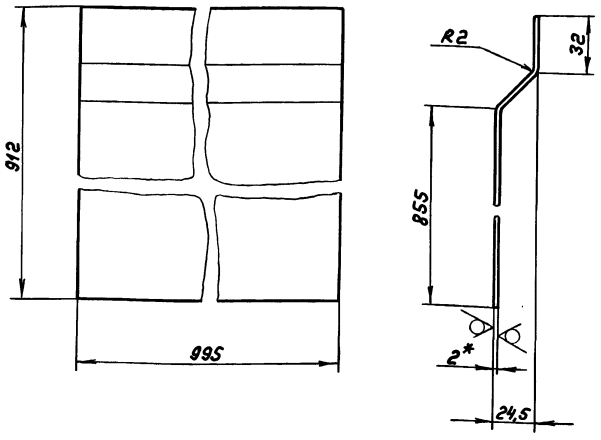

1.*Размеры для справок

2. $\pm \frac{IT16}{2}$

Изм	Лист	№ докум.	Подп.	Дата
Разраб.		Козина		3.3.87
Пров.		Корчков		
Т.контр.				
Н.контр.		Мюнтер		
Утв.				

Д20А.665.023

Лист

Лит.	Масса	Масштаб
И	14,4	1:2

Лист | Листов 1

Лист Б-ПН-2 ГОСТ 19903-74 / 3-II-Н-8 Ст3сп ГОСТ 16523-70

Госстрой СССР ГПИ Горьковский Сантехпроект

формат А4

Д20А.665.022

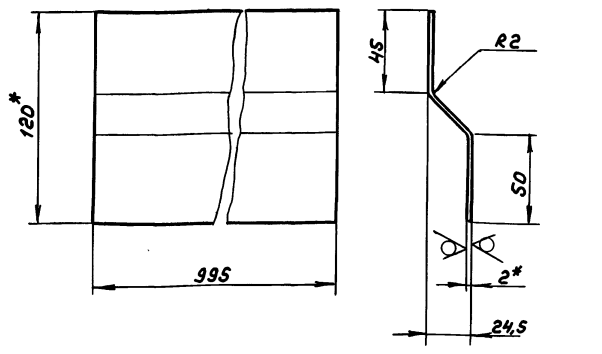

1.*Размеры для справок

2. $\pm \frac{IT16}{2}$

Изм	Лист	№ докум.	Подп.	Дата
Разраб.		Мюнтер		3.3.87
Пров.		Мюнтер		
Т.контр.				
Н.контр.		Мюнтер		
Утв.				

Д20А.665.022

Лист

Лит.	Масса	Масштаб
И	2,3	1:2

Лист | Листов 1

Лист Б-ПН-2 ГОСТ 19903-74 / 3-II-Н-8 Ст3сп ГОСТ 16523-70

Госстрой СССР ГПИ Горьковский Сантехпроект

формат А4

Д20А.665.030СБ

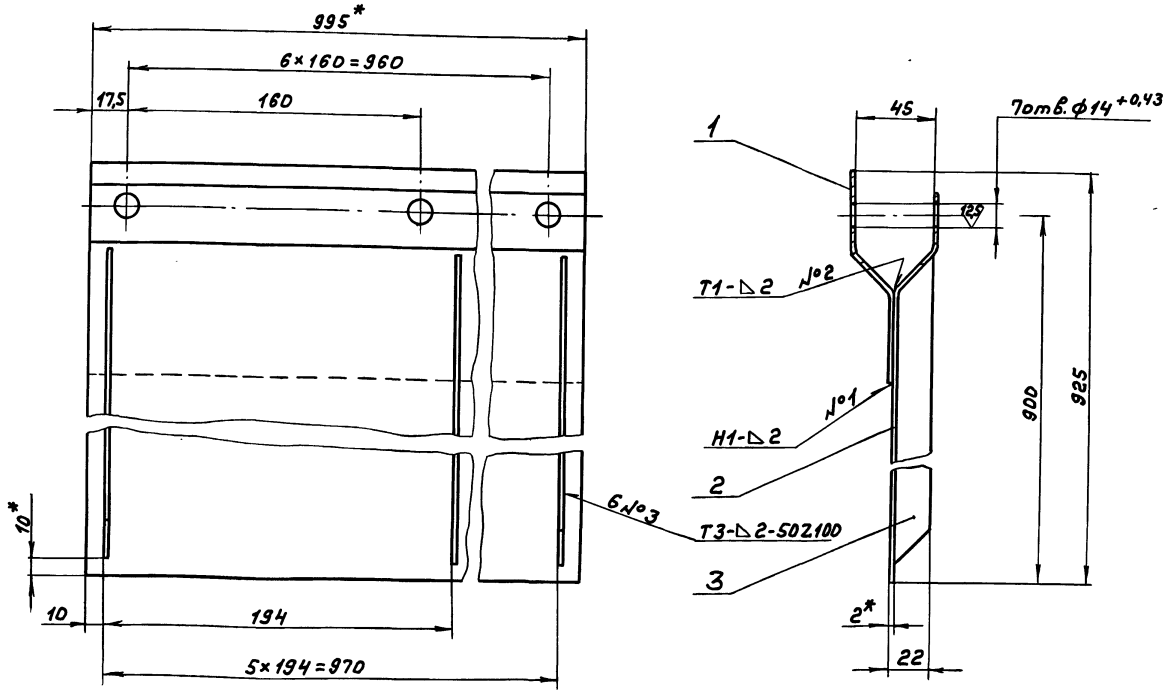

1.*Размеры для справок

2. $\pm \frac{IT16}{2}$

3. Сварные швы по ГОСТ 5264-80

Изм	Лист	№ докум.	Подп.	Дата
Разраб.		Мюнтер		3.3.87
Пров.		Мюнтер		
Т.контр.				
Н.контр.		Мюнтер		
Утв.				

Д20А.665.030СБ

Заслонка

Лит.	Масса	Масштаб
И	18,5	1:10

Лист | Листов 1

Госстрой СССР ГПИ Горьковский Сантехпроект

копир. 22192-04 24 формат А3

Д20А.665.026

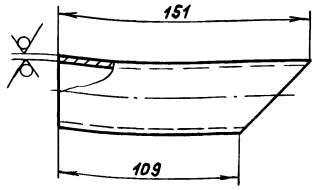

Обозначение	Материал	Масса, кг
Д20А.665.026	Труба 32×3,2 ГОСТ 3262-75	0,4
-01	Труба АД1 42×5 ГОСТ 18482-79	0,2

h16, ± IT16/2

Изм.	Лист	№ докум.	Подп.	Дата
Разраб.		Мюнтер		3.88
Пров.		Мюнтер		
Т.контр.				
Н.контр.		Мюнтер		
Утв.				

Д20А.665.026

Патрубок

Лит. И | Масса: см. табл. | Масштаб 1:2

Лист | Листов 1

см. табл.

Госстрой СССР ГПИ Горьковский сантехпроект

Формат А4

Д20А.665.024

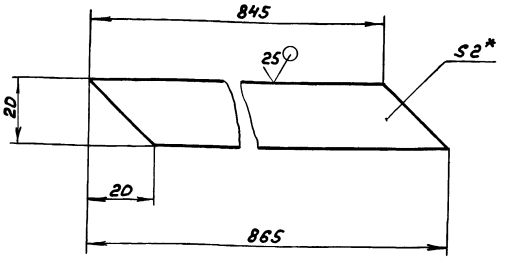

1.* Размеры для справок

2. ± IT16/2

Изм.	Лист	№ докум.	Подп.	Дата
Разраб.		Козина		3.88
Пров.		Корчков		
Т.контр.				
Н.контр.		Мюнтер		
Утв.				

Д20А.665.024

Ребро

Лит. И | Масса: 0,26 | Масштаб 1:1

Лист | Листов 1

Лист Б-ПН-2 ГОСТ 19903-74 3-II-Н-ВСт3сп ГОСТ 16523-70

Госстрой СССР ГПИ Горьковский сантехпроект

Формат А4

Формат	Зона	Поз.	Обозначение	Наименование	Кол.	Примечание
А4		12	Д20А.665.027-01	Фланец	1	
А4		13	Д20А.665.037	Патрубок	1	
А4		14	Д20А.665.038	Патрубок	1	
				Стандартные изделия		
		15		Колпак 25 ГОСТ 8962-75	1	

Изм.	Лист	№ докум.	Подп.	Дата

Д20А.665.040

Лист 2

Формат А4

Формат	Зона	Поз.	Обозначение	Наименование	Кол.	Примечание
				Документация		
А2			Д20А.665.040СБ	Сборочный чертеж		
				Детали		
А4		1	Д20А.665.026	Патрубок	1	
А4		2	Д20А.665.027	Фланец	1	
А4		3	Д20А.665.028	Патрубок	1	
Б4		4	Д20А.665.029	Ребро		
				Полоса 2-Б-5×50 ГОСТ 103-76		
				ВСт3сп ГОСТ 535-79		
				L=1088 h16	2	2,1кг
Б4		5	Д20А.665.031	Ребро		
				Полоса 2-Б-5×50 ГОСТ 103-76		
				ВСт3сп ГОСТ 535-79		
				L=888 h16	2	1,72кг
А3		6	Д20А.665.032	Стенка	1	
А3		7	Д20А.665.033	Стенка	1	
		8	-01	Стенка	1	
А4		9	Д20А.665.034	Труба	1	
А3		10	Д20А.665.035	Конус	1	
А4		11	Д20А.665.036	Патрубок	1	

Изм.	Лист	№ докум.	Подп.	Дата
Разраб.		Мюнтер		3.88
Пров.		Мюнтер		
Нач.отд.				
Н.контр.		Мюнтер		
Утв.				

Д20А.665.040

Карман всасывающий.

Лит. | Лист 1 | Листов 2

Госстрой СССР ГПИ Горьковский сантехпроект

Копир.

22192-04 25

Формат А4

Д2ОА.665.040СБ

Типовой проект 903-1-245.87 Альбом 4 часть 1

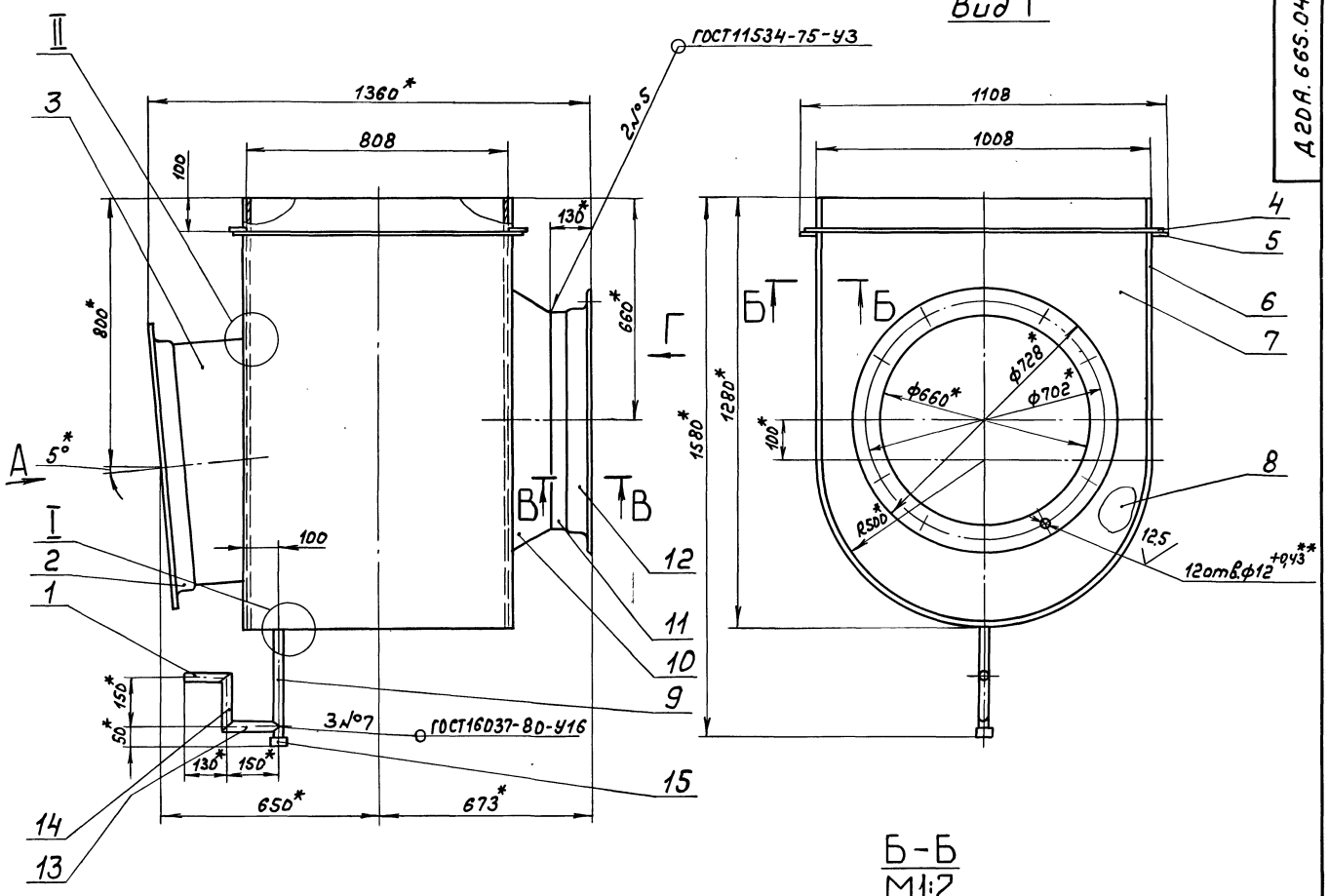

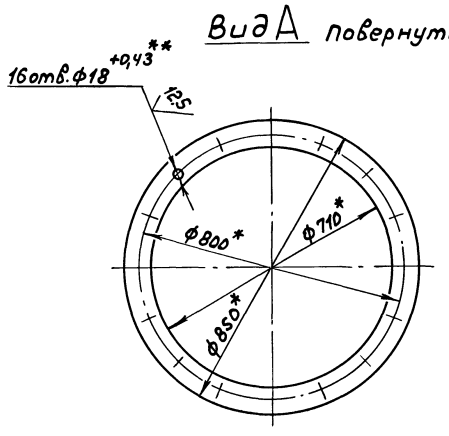

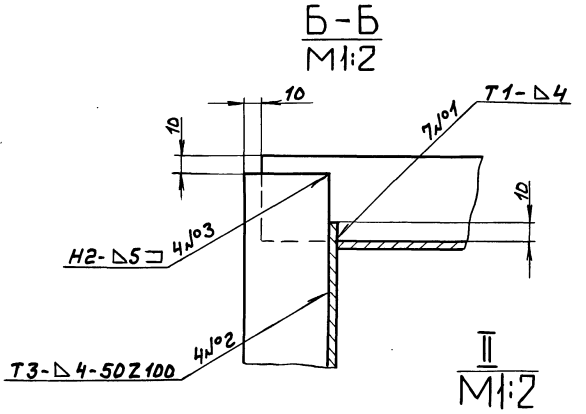

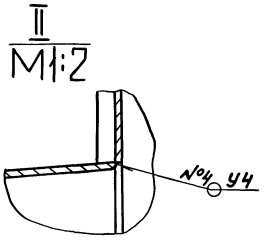

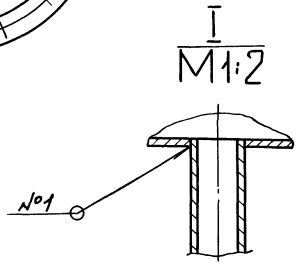

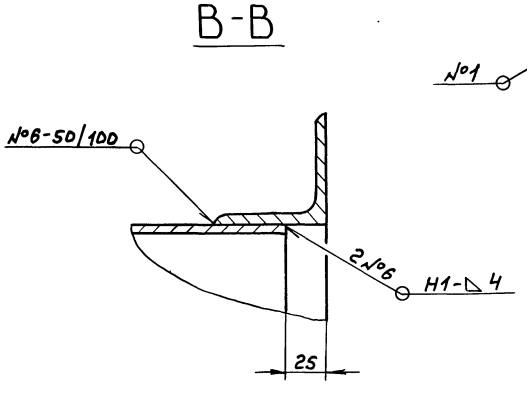

1. *Размеры для справок
2. ± $\frac{IT16}{2}$
3. Сварные швы по ГОСТ5264-80, кроме швов указанных особо.

					Д2ОА.665.040СБ			
Изм	Лист	№докум.	Подп.	Дата	Карман всасывающий	Лит.	Масса	Масштаб
Разраб.		Мюнтер		3.3.87		И	184	1:10
Пров.		Мюнтер				Лист	Листов 1	
Т.контр.						Госстрой СССР ГПИ Горьковский Сантехпроект		
Н.контр.		Мюнтер						
Утв.								

Инв.№подл. | Подп. и дата | Взам.инв.№ | Инв.№дубл. | Подп. и дата

Копир. 27192-04 26 формат А2

Типовой проект 903-1-245.87 Альбом 4 Часть 1

Инв.№подл. | Подп. и дата | Взам.инв.№ | Инв.№дубл. | Подп. и дата

4.20А.665.032

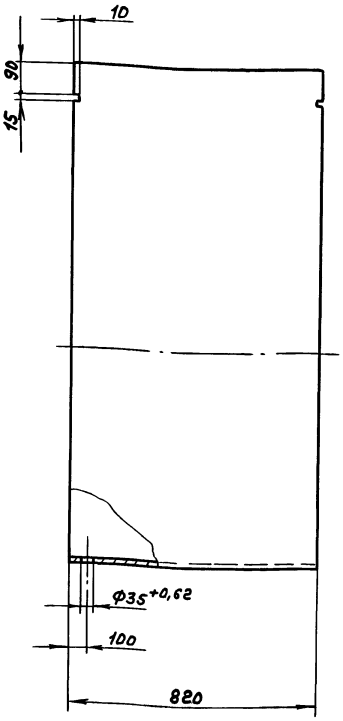

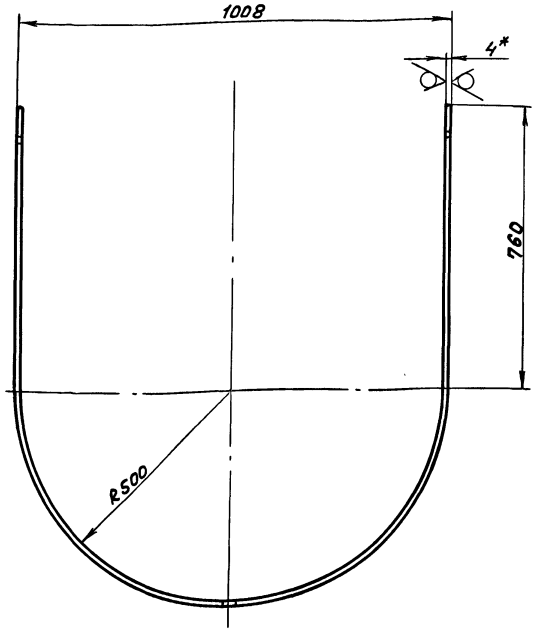

1. *Размеры для справок
2. ± IT16/2

Изм	Лист	№ докум.	Подп.	Дата
Разраб.		Мюнтер		3.3.87
Пров.		Мюнтер		
Т. контр.				
Н. контр.		Мюнтер		
Утв.				

Д20А.665.032

Стенка

Лит.	Масса	Масштаб
И	79,2	1:10

Лист | Листов 1

Лист Б-ПН-4 ГОСТ 19903-74 / Вст3сп ГОСТ 14637-79

Госстрой СССР ГПИ Горьковский Сантехпроект

Формат А3

4.20А.665.028

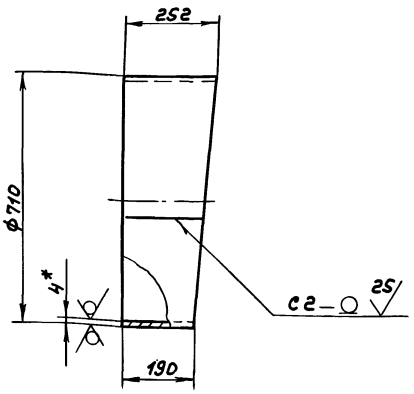

1. *Размеры для справок
2. h16
3. Сварные швы по ГОСТ 5264-80

Изм	Лист	№ докум.	Подп.	Дата
Разраб.		Мюнтер		3.3.87
Пров.		Мюнтер		
Т. контр.				
Н. контр.		Мюнтер		
Утв.				

Д20А.665.028

Патрубок

Лит.	Масса	Масштаб
И	15,7	1:10

Лист | Листов 1

Лист Б-ПН-4 ГОСТ 19903-74 / Вст3сп ГОСТ 14637-79

Госстрой СССР ГПИ Горьковский Сантехпроект

Формат А4

4.20А.665.027

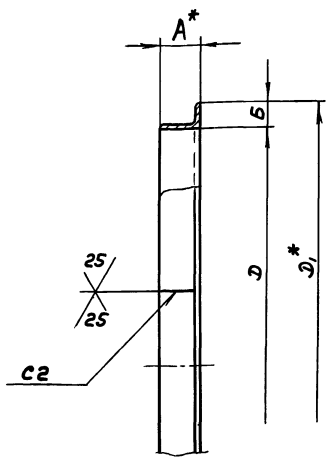

Обозначение	Д, мм	Д1 мм	А	Б	Масса, кг
Д20А.665.027	660	732	56	36	7
-01	710	850	45	70	10,3

1. *Размеры для справок
2. H16
3. Сварные швы по ГОСТ 5264-80

Изм	Лист	№ докум.	Подп.	Дата
Разраб.		Мюнтер		3.3.87
Пров.		Мюнтер		
Т. контр.				
Н. контр.		Мюнтер		
Утв.				

Д20А.665.027

Фланец

Лит.	Масса	Масштаб
И	см. табл.	—

Лист | Листов 1

Уголок А х Б х 5-Б-ГОСТ 8510-72 / Вст3сп ГОСТ 535-79

Госстрой СССР ГПИ Горьковский Сантехпроект

Копир. 22192-04 27

Формат А4

Типовой проект 903-1-245.87 Альбом 4 часть 1

Д20А.665.036

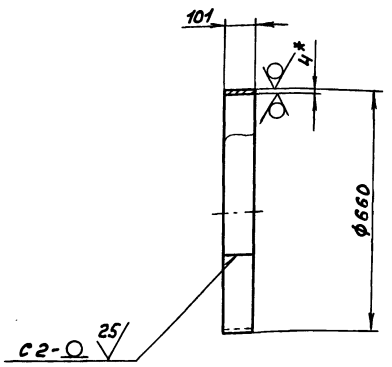

1.*Размеры для справок
2. ± $\frac{IT16}{2}$
3. Сварные швы по ГОСТ5264-80

Изм	Лист	№ докум.	Подп.	Дата	Д20А.665.036	Лит.	Масса	Масштаб
Разраб.		Мюнтер		9.3.87	Патрубок	И	6,8	1:10
Пров.		Мюнтер				Лист	Листов 1	
Т.контр.								
Н.контр.		Мюнтер			Лист Б-ПН-4 ГОСТ19903-74 / ВСт3сп ГОСТ14637-79	Госстрой СССР ГПИ Горьковский Сантехпроект		
Утв.								

Инв.№подл. | Подп. и дата | Взам.инв.№ | Инв.№дубл. | Подп. и дата

формат А4

Д20А.665.034

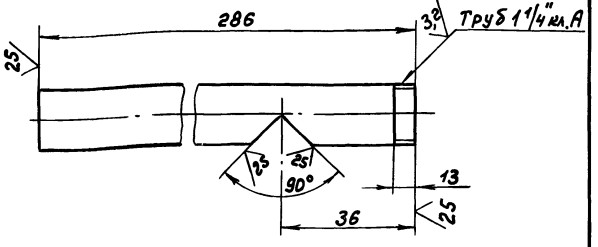

Обозначение	Материал	Масса, кг
Д20А.665.034	Труба 32×3,2 ГОСТ3262-75	0,7
-01	Труба АД1 42×5 ГОСТ18482-79	0,47

± $\frac{IT16}{2}$

Изм	Лист	№ докум.	Подп.	Дата	Д20А.665.034	Лит.	Масса	Масштаб
Разраб.		Мюнтер		9.3.87	Труба	И	см.табл.	1:2
Пров.		Мюнтер				Лист	Листов 1	
Т.контр.								
Н.контр.		Мюнтер			См. табл.	Госстрой СССР ГПИ Горьковский Сантехпроект		
Утв.								

Инв.№подл. | Подп. и дата | Взам.инв.№ | Инв.№дубл. | Подп. и дата

формат А4

Д20А.665.033

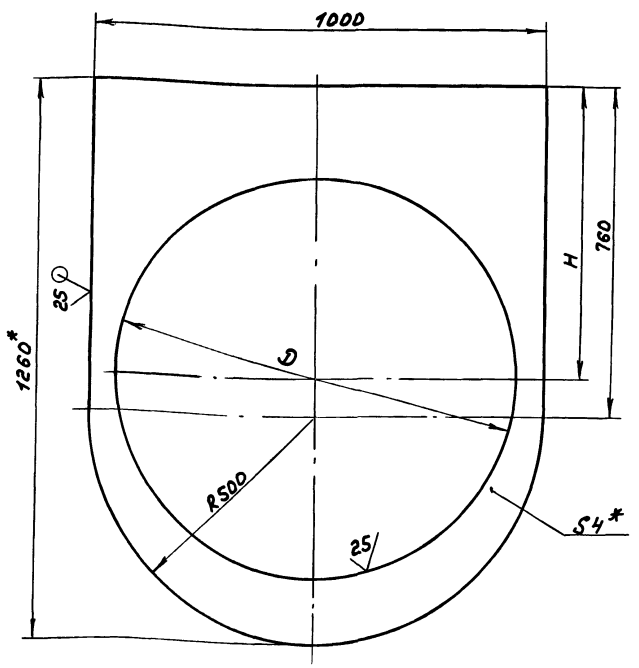

Обозначение	Размеры, мм		Масса, кг
	H	D	
Д20А.665.033	660	825	19,02
-01	778	710	23,37

1.*Размеры для справок
2. H16, h16, ± $\frac{IT16}{2}$

Изм	Лист	№ докум.	Подп.	Дата	Д20А.665.033	Лит.	Масса	Масштаб
Разраб.		Мюнтер		3.3.87	Стенка	И	см.табл.	—
Пров.		Мюнтер				Лист	Листов 1	
Т.контр.								
Н.контр.		Мюнтер			Лист Б-ПН-4 ГОСТ19903-74 / ВСт3сп ГОСТ14637-79	Госстрой СССР ГПИ Горьковский Сантехпроект		
Утв.								

Инв.№подл. | Подп. и дата | Взам.инв.№ | Инв.№дубл. | Подп. и дата

Копир. 22192-04 28

формат А3

Типовой проект 903-1-245.87 Альбом V часть 1

Д20А.665.038

25/(√)

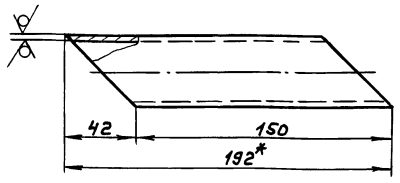

Обозначение	Материал	Масса, кг
Д20А.665.038	Труба 32×3,2 ГОСТ3262-75	0,46
-01	Труба АД1 42×5 ГОСТ18482-79	0,25

h16, ± IT16/2

Изм.	Лист	№ докум.	Подп.	Дата
Разраб.		Мюнтер		3.3.87
Пров.		Мюнтер		
Т. контр.				
Н. контр.		Мюнтер		
Утв.				

Д20А.665.038

Патрубок

Лит.	Масса	Масштаб
И	см. табл.	1:2
Лист	Листов 1	

см. табл.

Госстрой СССР ГПИ Горьковский сантехпроект

Формат А4

Д20А.665.037

25/(√)

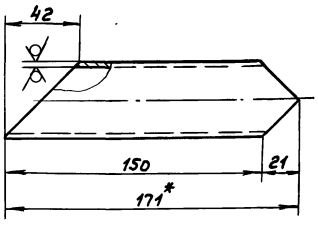

Обозначение	Материал	Масса, кг
Д20А.665.037	Труба 32×3,2 ГОСТ3262-75	0,37
-01	Труба АД1 42×5 ГОСТ18482-79	0,2

h16, ± IT16/2

Изм.	Лист	№ докум.	Подп.	Дата
Разраб.		Мюнтер		3.3.87
Пров.		Мюнтер		
Т. контр.				
Н. контр.		Мюнтер		
Утв.				

Д20А.665.037

Патрубок

Лит.	Масса	Масштаб
И	см. табл.	1:2
Лист	Листов 1	

см. табл.

Госстрой СССР ГПИ Горьковский сантехпроект

Формат А4

Д20А.665.035

√ (√)

Развертка

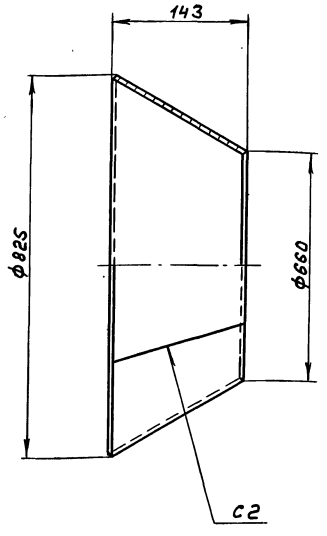

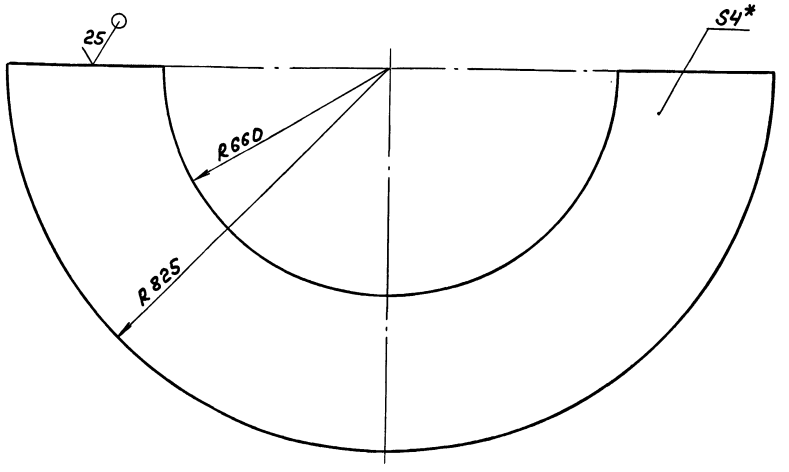

1. *Размеры для справок
2. h16, ± IT16/2
3. Сварные швы по ГОСТ 5264-80

Изм.	Лист	№ докум.	Подп.	Дата
Разраб.		Мюнтер		3.3.87
Пров.		Мюнтер		
Т. контр.				
Н. контр.		Мюнтер		
Утв.				

Д20А.665.035

Конус

Лит.	Масса	Масштаб
И	12,1	1:10
Лист	Листов 1	

Лист Б-ПН-4 ГОСТ19903-74 / ВСт3спГОСТ14637-79

Госстрой СССР ГПИ Горьковский сантехпроект

77197-04 79

Формат А3

Типовой проект 903-1-245.87 Альбом 4 часть 1

Д2ОА.666.004

25 (√)

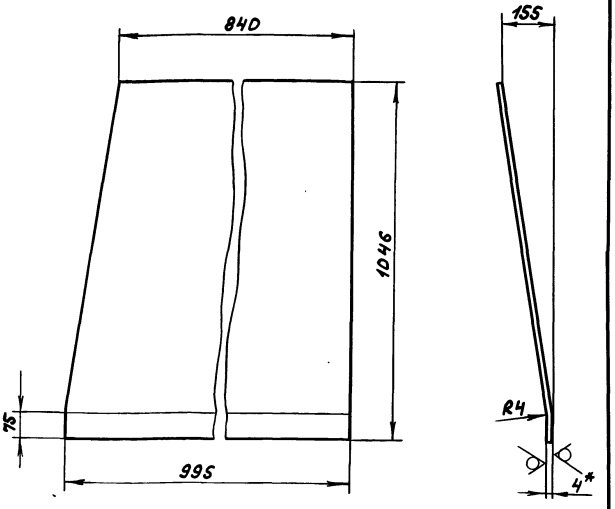

1.*Размеры для справок.
2. h16, ± IT16/2

Изм	Лист	№ докум.	Подп.	Дата	Д2ОА.666.004	Лит.	Масса	Масштаб
Разраб.		Мюнтер		3.2.87	Стенка	И	30,7	1:10
Пров.		Мюнтер				Лист	Листов 1	
Т.контр.								
Н.контр.		Мюнтер			Лист Б-ПН-4ГОСТ19903-74 / ВСт3сп ГОСТ14637-79	Госстрой СССР ГПИ Горьковский Сантехпроект		
Утв.								

Инв.№подл. | Подп. и дата | Взам.инв.№ | Инв.№дубл. | Подп. и дата

формат А4

Д2ОА.666.003

25 (√)

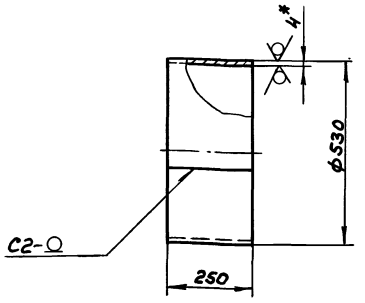

1.*Размеры для справок
2. h16
3. Сварные швы по ГОСТ5264-80

Изм	Лист	№ докум.	Подп.	Дата	Д2ОА.666.003	Лит.	Масса	Масштаб
Разраб.		Мюнтер		3.2.87	Патрубок	И	13,1	1:10
Пров.		Мюнтер				Лист	Листов 1	
Т.контр.								
Н.контр.		Мюнтер			Лист Б-ПН-4ГОСТ19903-74 / ВСт3сп ГОСТ14637-79	Госстрой СССР ГПИ Горьковский Сантехпроект		
Утв.								

Инв.№подл. | Подп. и дата | Взам.инв.№ | Инв.№дубл. | Подп. и дата

формат А4

Формат	Зона	Поз.	Обозначение	Наименование	Кол.	Примечание
Б4		9	Д2ОА.666.009	Ребро		
				Полоса 2-Б-5×50 ГОСТ103-76		
				ВСт3сп ГОСТ535-79		
				L=472 h16 25	1	0,82кг
Б4		10	Д2ОА.666.011	Накладка		
				Полоса 2-Б-5×50 ГОСТ103-76		
				ВСт3сп ГОСТ535-79		
				L=90 h16 25	2	0,15кг
Б4		11	Д2ОА.666.012	Ребро		
				Полоса 2-Б-5×50 ГОСТ103-76		
				ВСт3сп ГОСТ535-79		
				L=743 h16 25	1	1,3кг
А4		12	Д2ОА.666.013	Стенка	1	
Б4		13	Д2ОА.666.014	Уголок		
				Уголок 56×36×5-Б ГОСТ8510-72		
				ВСт3сп ГОСТ535-79		
				L=1727 h16 25	2	6кг
Б4		14	Д2ОА.666.015	Уголок 56×36×5-Б ГОСТ8510-72		
				ВСт3сп ГОСТ535-79		
				L=1003 h16 25	2	3,5кг
А4		15	Д2ОА.666.016	Стенка	1	
А4		16	Д2ОА.666.017	Стенка	1	

Изм	Лист	№ докум.	Подп.	Дата	Д2ОА.666.000	Лист 2

Инв.№подл. | Подп. и дата | Взам.инв.№ | Инв.№дубл. | Подп. и дата

формат А4

Формат	Зона	Поз.	Обозначение	Наименование	Кол.	Примечание
				Документация		
А2			Д2ОА.666.000СБ	Сборочный чертеж		
				Детали		
Б4		1	Д2ОА.666.001	Ребро		
				Полоса 2-Б-5×50 ГОСТ103-76		
				ВСт3сп ГОСТ535-79		
				L=1043 h16 25	1	1,83кг
Б4		2	Д2ОА.666.002	Ребро		
				Полоса 2-Б-5×50 ГОСТ103-76		
				ВСт3сп ГОСТ535-79		
				L=120 h16 25	1	0,21кг
А4		3	Д2ОА.666.003	Патрубок	1	
А4		4	Д2ОА.666.004	Стенка	1	
А4		5	Д2ОА.666.005	Стенка	1	
А4		6	Д2ОА.666.006	Стенка	1	
А4		7	Д2ОА.666.007	Стенка	1	
Б4		8	Д2ОА.666.008	Ребро		
				Полоса 2-Б-5×50 ГОСТ103-76		
				ВСт3сп ГОСТ535-79		
				L=482 h16 25	1	0,84кг

Изм	Лист	№ докум.	Подп.	Дата	Д2ОА.666.000	Лит.	Лист	Листов
Разраб.		Мюнтер		3.2.87	Короб	И	1	2
Пров.		Мюнтер				Госстрой СССР ГПИ Горьковский Сантехпроект		
Нач.отд.								
Н.контр.		Мюнтер						
Утв.								

Инв.№подл. | Подп. и дата | Взам.инв.№ | Инв.№дубл. | Подп. и дата

копир. 22192-04 30 формат А4

Д20А.666.000СБ

Типовой проект 903-1-245.87 Альбом 4 часть 1

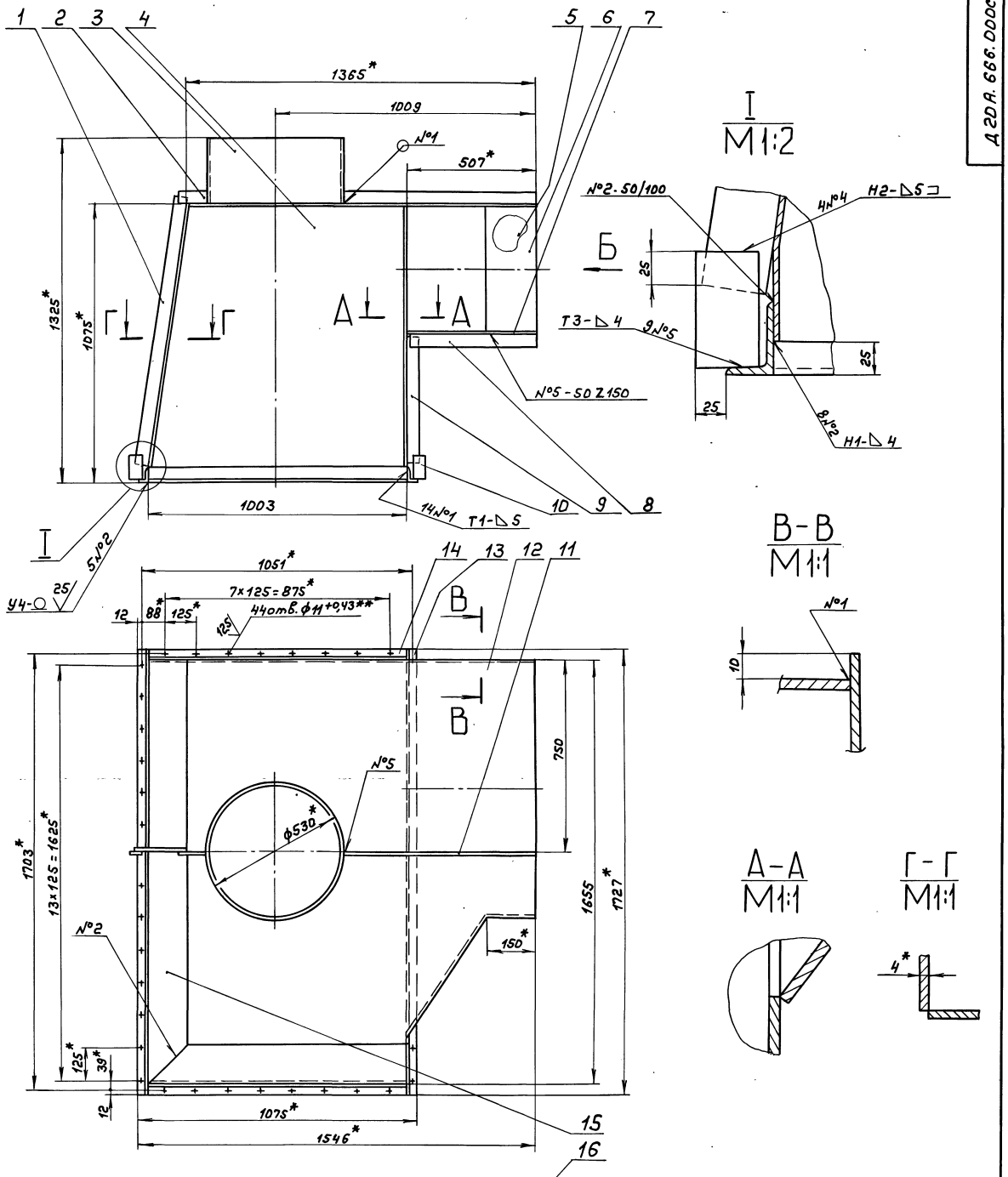

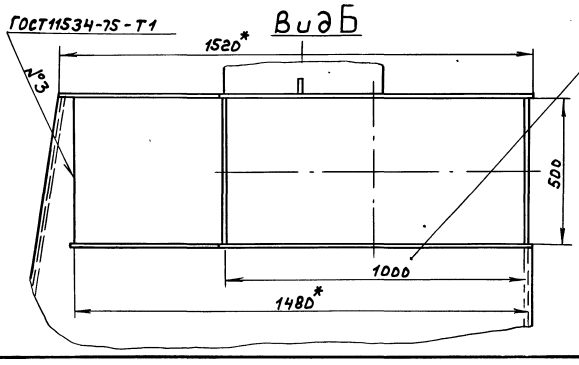

1. *Размеры для справок
2. **Обработать по сопрягаемой детали
3. $\pm \frac{IT16}{2}$
4. Сварные швы по ГОСТ5264-80, кроме швов указанных особо

					Д20А.666.000СБ			
Изм	Лист	№ докум.	Подп.	Дата	Короб	Лит	Масса	Масштаб
Разраб.		Мюнтер		3.3.87		И	274	1:10
Пров.		Мюнтер				Лист	Листов 1	
Т. контр.						Госстрой СССР ГПИ Горьковский Сантехпроект		
Нач. отд.		Абашин						
Н. контр.		Мюнтер						
Утв.								

Инв. № подл. | Подп. и дата | Взам. инв. № | Инв. № дубл. | Подп. и дата

Копир. ... 22192-04 31 формат А2

Типовой проект 903-1-245.87 Альбом 4 часть 1

4.20А.666.013

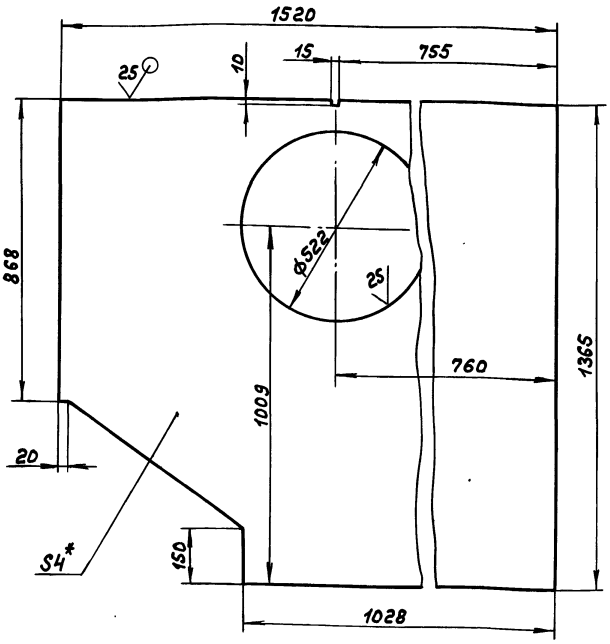

1. *Размеры для справок
2. H16, h16, ± IT16/2

Изм.	Лист	№ докум.	Подп.	Дата	Д20А.666.013			
Разраб.		Мюнтер		3.3.87	Стенка	Лит.	Масса	Масштаб
Пров.		Мюнтер				И	53,3	1:10
Т. контр.						Лист	Листов 1	
Н. контр.		Мюнтер			Лист Б-ПН-4 ГОСТ 19903-74 Вст3сп ГОСТ 14637-79	Госстрой СССР ГПИ Горьковский сантехпроект		
Утв.								

Формат А4

4.20А.666.007

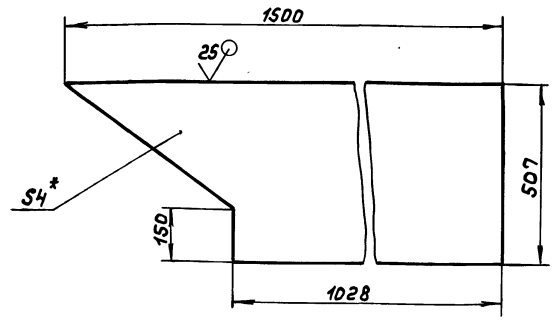

1. *Размеры для справок
2. h16, ± IT16/2

Изм.	Лист	№ докум.	Подп.	Дата	Д20А.666.007			
Разраб.		Мюнтер		3.3.87	Стенка	Лит.	Масса	Масштаб
Пров.		Мюнтер				И	19	1:10
Т. контр.						Лист	Листов 1	
Н. контр.		Мюнтер			Лист Б-ПН-4 ГОСТ 19903-74 Вст3сп ГОСТ 14637-79	Госстрой СССР ГПИ Горьковский сантехпроект		
Утв.								

Формат А4

4.20А.666.006

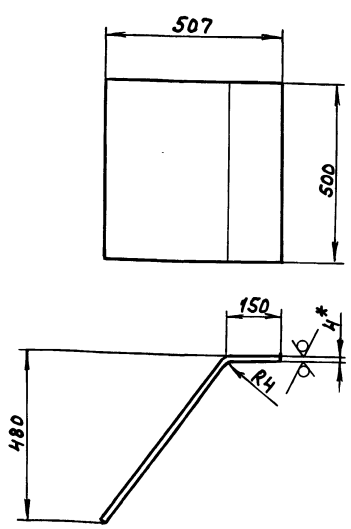

1. * Размеры для справок
2. h16, ± IT16/2

Изм.	Лист	№ докум.	Подп.	Дата	Д20А.666.006			
Разраб.		Мюнтер		3.3.87	Стенка	Лит.	Масса	Масштаб
Пров.		Мюнтер				И	11,7	1:10
Т. контр.						Лист	Листов 1	
Н. контр.		Мюнтер			Лист Б-ПН-4 ГОСТ 19903-74 Вст3сп ГОСТ 14637-79	Госстрой СССР ГПИ Горьковский сантехпроект		
Утв.								

Формат А4

4.20А.666.005

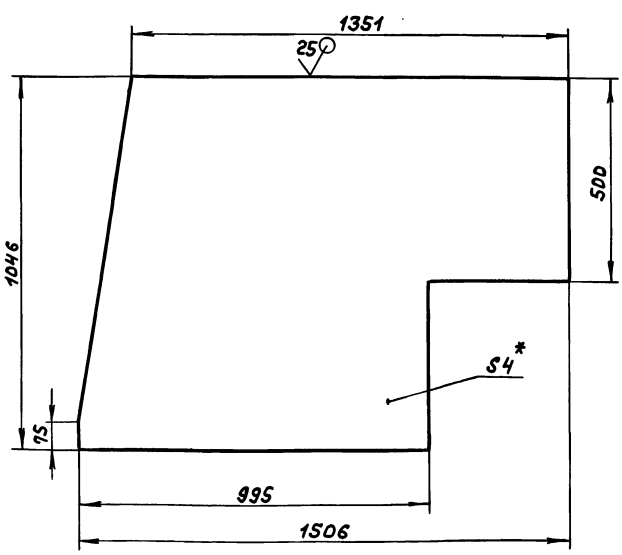

1. *Размеры для справок
2. h16, ± IT16/2

Изм.	Лист	№ докум.	Подп.	Дата	Д20А.666.005			
Разраб.		Мюнтер		3.3.87	Стенка	Лит.	Масса	Масштаб
Пров.		Мюнтер				И	38,3	1:10
Т. контр.						Лист	Листов 1	
Н. контр.		Мюнтер			Лист Б-ПН-4 ГОСТ 19903-76 Вст3сп ГОСТ 14637-79	Госстрой СССР ГПИ Горьковский сантехпроект		
Утв.								

Копир.

Формат А4

Типовой проект 903-1-245.87 Альбом 4 часть 1

Формат	Зона	Поз.	Обозначение	Наименование	Кол.	Примечание
				L = 1725 h16 25/	2	1,98кг
А4		9	Д20А.667.005	Стенка	1	
А4		10	Д20А.667.006	Патрубок		
Б4		11	Д20А.667.007	Ребро		
				Лист АД1-5 ГОСТ 21631-76		
				(50×936) h16 25/	1	0,63кг
А4		12	Д20А.667.008	Стенка	1	
Б4		13	Д20А.667.009	Накладка		
				Лист АД1-5 ГОСТ 21631-76		
				(50×90) h16 25/	2	0,06кг
Б4		14	Д20А.667.011	Ребро		
				Лист АД1-5 ГОСТ 21631-76		
				(50×843) h16 25/	1	0,57кг
А4		15	Д20А.667.012	Фланец	1	
А4		16	Д20А.667.013	Стенка	1	
				Стандартные изделия		
		17		Колпак 25		
				ГОСТ 8962-75	1	

Д20А.667.000

Лист 2

Формат А4

Формат	Зона	Поз.	Обозначение	Наименование	Кол.	Примечание
				Документация		
А2			Д20А.667.000СБ	Сборочный чертеж		
				Детали		
А4		1	Д20А.665.026-01	Патрубок	1	
А4		2	Д20А.665.034-01	Труба	1	
А4		3	Д20А.665.037-01	Патрубок	1	
А4		4	Д20А.665.038-01	Стенка	1	
Б4		5	Д20А.667.001	Ребро		
				Лист АД1-5 ГОСТ 21631-76		
				(50×936) h16 25/	1	0,6кг
А4		6	Д20А.667.002	Дно	1	
Б4		7	Д20А.667.003	Уголок		
				Уголок АД31Т 50×35×5×5		
				ГОСТ 8617-75		
				ГОСТ 13738-80		
				L = 1003 h16 25/	2	1,15кг
Б4		8	Д20А.667.004	Уголок		
				Уголок АД31Т 50×35×5×5		
				ГОСТ 8617-75		
				ГОСТ 13738-80		

Изм. Лист № докум. Подп. Дата

Разраб. Мюнтер 33.87

Пров. Мюнтер

Нач.отд. Абакин

Н.контр. Мюнтер

Утв.

Д20А.667.000

Короб

Лит. | Лист 1 | Листов 2

Госстрой СССР ГПИ Горьковский сантехпроект

Формат А4

Инв.№подл. | Подп. и дата | Взам.инв.№ | Инв.№дубл. | Подп. и дата

А20А.666.017

25/(√)

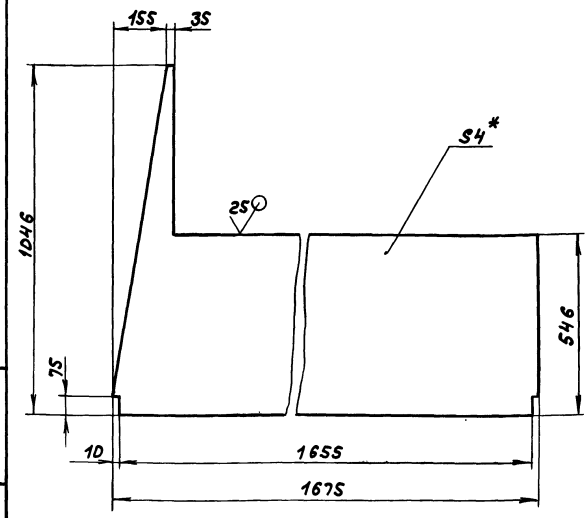

1.*Размеры для справок

2. h16, ± IT16/2

Д20А.666.017

Изм	Лист	№ докум.	Подп.	Дата
Разраб		Мюнтер		33.87
Пров.		Мюнтер		
Т.контр				
Н.контр		Мюнтер		
Утв.				

Стенка

Лит. И | Масса 29,2 | Масштаб 1:10

Лист | Листов 1

Лист Б-ПН-4 ГОСТ 19903-74 ВСт3сп ГОСТ 14637-79

Госстрой СССР ГПИ Горьковский сантехпроект

Формат А4

А20А.666.016

25/(√)

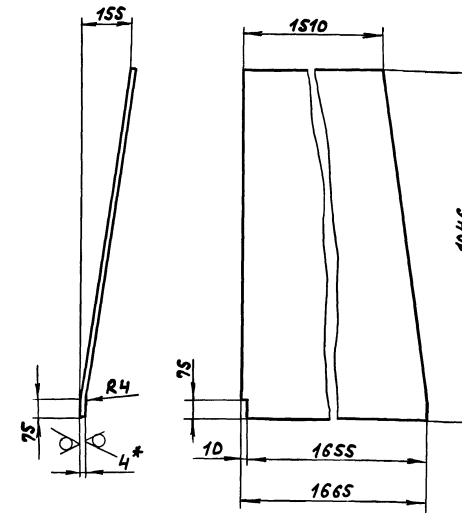

1.*Размеры для справок

2. h16, ± IT16/2

Д20А.666.016

Изм	Лист	№ докум.	Подп.	Дата
Разраб		Мюнтер		33.87
Пров.		Мюнтер		
Т.контр				
Н.контр		Мюнтер		
Утв.				

Стенка

Лит. И | Масса 53,2 | Масштаб 1:10

Лист | Листов 1

Лист Б-ПН-4 ГОСТ 19903-74 ВСт3сп ГОСТ 14637-79

Госстрой СССР ГПИ Горьковский сантехпроект

Копир. 22192-04 33

Формат А4

Типовой проект 903-1-24.87 Альбом 4 часть 1

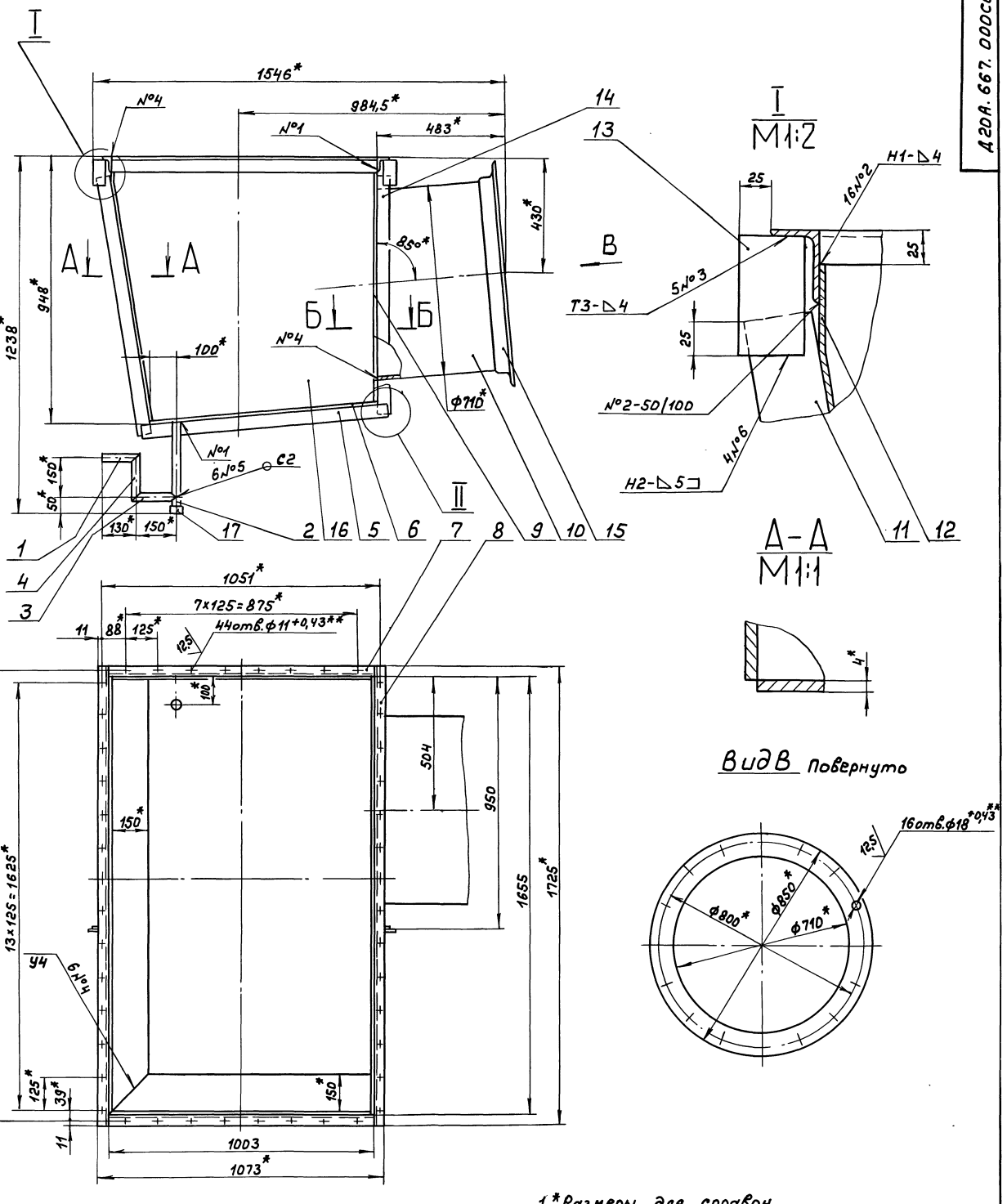

1. *Размеры для справок
2. **Обработать по сопрягаемой детали
3. $\pm \frac{IT16}{2}$
4. Сварные швы по ГОСТ 14806-80

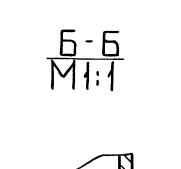

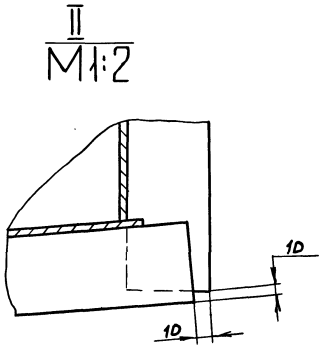

					Д20А.667.000СБ		
Изм.	Лист	№ докум.	Подп.	Дата	Короб	Лит.	Масса / Масштаб
Разраб.		Нюнтер		3.3.87		И	62,5 / 1:10
Пров.		Нюнтер				Лист	Листов 1
Т. контр.							
Нач. отд.		Абашин				Госстрой СССР, ГПИ Горьковский Сантехпроект	
Н. контр.		Нюнтер					
Утв.							

Инв.№подл. | Подп. и дата | Взам.инв.№ | Инв.№дубл. | Подп. и дата

Типовой проект 903-1-245.87 Альбом 4 часть

4 20А. 667. 008

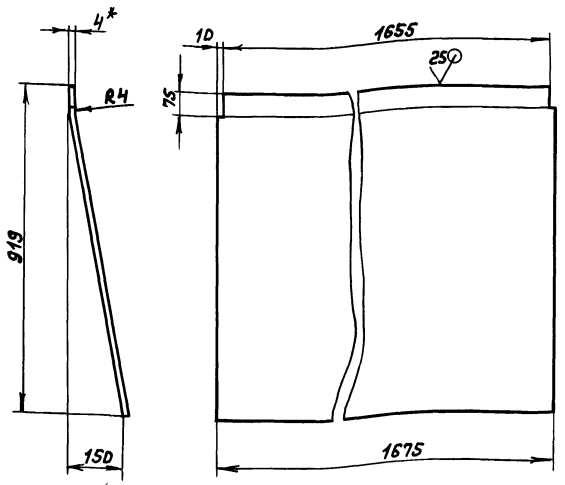

1. *Размеры для справок
2. h16, ± IT16/2

Изм.	Лист	№ докум.	Подп.	Дата
Разраб.		Мюнтер		3.3.87
Пров.		Мюнтер		
Т. контр.				
Н. контр.		Мюнтер		
Утв.				

Д 20А. 667. 008

Стенка

Лит.	Масса	Масштаб
И	4,2	1:10
Лист	Листов 1	

Лист АД 1-4 ГОСТ 21631-76

Госстрой СССР ГПИ Горьковский Сантехпроект

Формат А4

Инв. № подл. | Подп. и дата | Взам. инв. № | Инв. № дубл. | Подп. и дата

4 20А. 667. 006

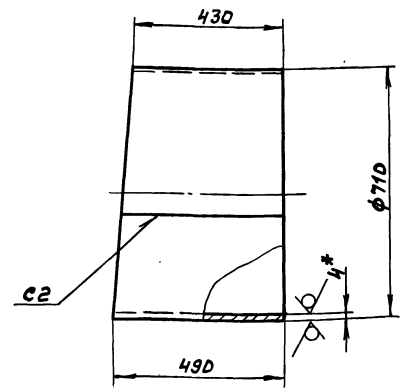

1. *Размеры для справок
2. h16, ± IT16/2
3. Сварные швы по ГОСТ 14806-80

Изм.	Лист	№ докум.	Подп.	Дата
Разраб.		Мюнтер		3.3.87
Пров.		Мюнтер		
Т. контр.				
Н. контр.		Мюнтер		
Утв.				

Д 20А. 667. 006

Патрубок

Лит.	Масса	Масштаб
И	11,08	1:10
Лист	Листов 1	

Лист АД 1-4 ГОСТ 21631-76

Госстрой СССР ГПИ Горьковский Сантехпроект

Формат А4

Инв. № подл. | Подп. и дата | Взам. инв. № | Инв. № дубл. | Подп. и дата

4 20А. 667. 005

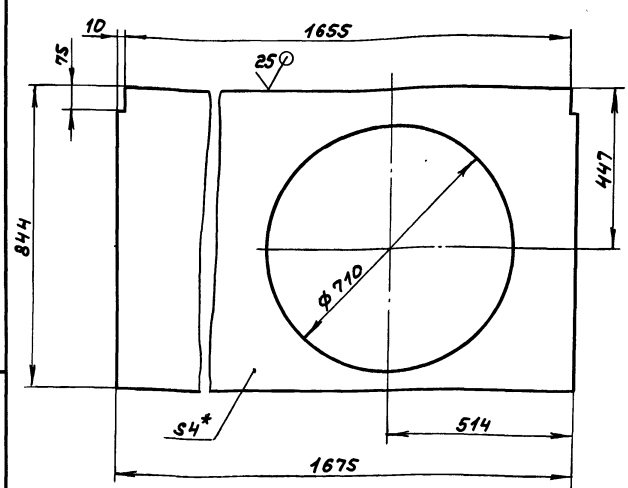

1. *Размеры для справок
2. H16, h16, ± IT16/2

Изм.	Лист	№ докум.	Подп.	Дата
Разраб.		Мюнтер		3.3.87
Пров.		Мюнтер		
Т. контр.				
Н. контр.		Мюнтер		
Утв.				

Д 20А. 667. 005

Стенка

Лит.	Масса	Масштаб
И	11	1:10
Лист	Листов 1	

Лист АД 1-4 ГОСТ 21631-76

Госстрой СССР ГПИ Горьковский Сантехпроект

Формат А4

Инв. № подл. | Подп. и дата | Взам. инв. № | Инв. № дубл. | Подп. и дата

4 20А. 667. 002

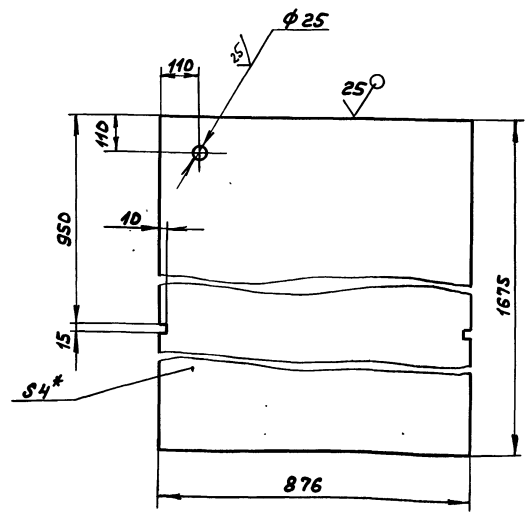

1. *Размеры для справок
2. H16, h16, ± IT16/2

Изм.	Лист	№ докум.	Подп.	Дата
Разраб.		Мюнтер		3.3.87
Пров.		Мюнтер		
Т. контр.				
Н. контр.		Мюнтер		
Утв.				

Д 20А. 667. 002

Дно

Лит.	Масса	Масштаб
И	15,8	1:10
Лист	Листов 1	

Лист АД 1-4 ГОСТ 21631-76

Госстрой СССР ГПИ Горьковский Сантехпроект

Формат А4

Копир. 22192-04 35

Инв. № подл. | Подп. и дата | Взам. инв. № | Инв. № дубл. | Подп. и дата

Типовой проект 903-1-245.87 Альбом 4 часть 1

А23А.413.ОООСБ

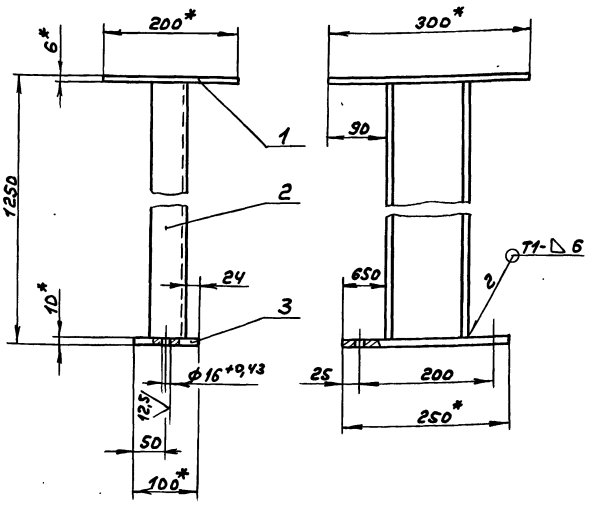

1.*Размеры для справок
2. ± IT16/2
3. Сварные швы по ГОСТ5264-80

Изм.	Лист	№докум.	Подп.	Дата
Разраб.		Козина		3.6.87
Пров.		Козина		
Т.контр.				
Нач.отд.		Вольский		
Н.контр.		Мюнтер		
Утв.				

А23Д.413.ОООСБ

Опора

Лит.	Масса	Масштаб
И	16	1:5

Лист	Листов 1

Госстрой СССР ГПИ Горьковский Сантехпроект

Формат А4

Формат	Зона	Поз.	Обозначение	Наименование	Кол.	Примечание
				Документация		
А3			А23Д.413.ОООСБ	Сборочный чертеж		
				Детали		
Б4		1	А23Д.413.001	Лист		
				Лист Б-ПН-6 ГОСТ 19903-74		
				Вст3сп ГОСТ 14637-79		
				(200×300) h16	1	2,83кг
Б4		2	А23Д.413.002	Стойка		
				Швеллер 12 ГОСТ 8240-72		
				Вст3сп ГОСТ 535-79		
				L=1234 h16	1	12,8кг
Б4		3	А23Д.413.003	Плита		
				Лист Б-ПН-10 ГОСТ 19903-74		
				Вст3сп ГОСТ 14637-79		
				(100×250) h16	1	1,9кг

Изм.	Лист	№докум.	Подп.	Дата
Разраб.		Козина		3.6.87
Пров.		Козина		
Т.контр.				
Нач.отд.		Вольский		
Н.контр.		Мюнтер		
Утв.				

А23Д.413.000

Опора

Лит.	Лист	Листов
И		1

Госстрой СССР ГПИ Горьковский Сантехпроект

Формат А4

А2ДА.667.013

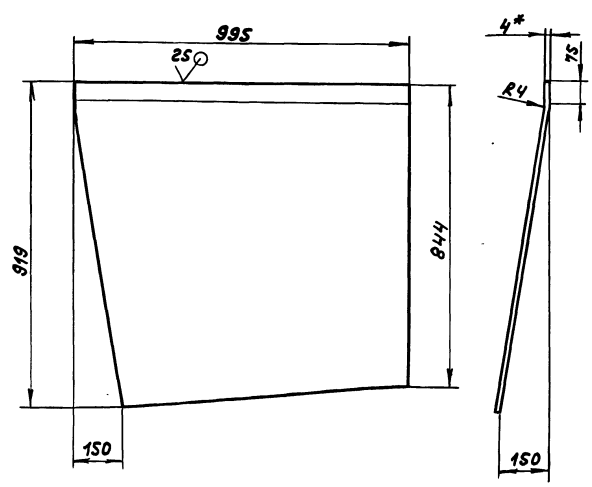

1.*Размеры для справок
2. ± IT16/2

Изм.	Лист	№докум.	Подп.	Дата
Разраб.		Мюнтер		3.6.87
Пров.		Мюнтер		
Т.контр.				
Н.контр.		Мюнтер		
Утв.				

А2ДА.667.013

Стенка

Лит.	Масса	Масштаб
И	8,4	1:10

Лист	Листов 1

Лист АД1-4 ГОСТ 21631-76

Госстрой СССР ГПИ Горьковский Сантехпроект

Формат А4

А2ДА.667.012

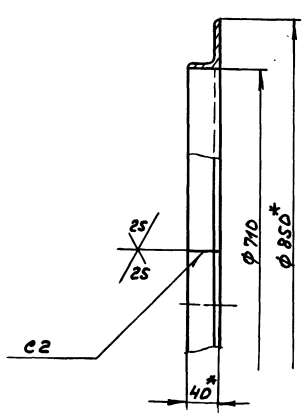

1.*Размеры для справок
2. H16
3. Сварные швы по ГОСТ 14806-80

Изм.	Лист	№докум.	Подп.	Дата
Разраб.		Мюнтер		3.6.87
Пров.		Мюнтер		
Т.контр.				
Н.контр.		Мюнтер		
Утв.				

А2ДА.667.012

Фланец

Лит.	Масса	Масштаб
И	3,54	1:5

Лист	Листов 1

Уголок АД31Т 70×40×5-S ГОСТ 8617-75 ГОСТ 13738-80

Госстрой СССР ГПИ Горьковский Сантехпроект

Копир.

Формат А4

Типовой проект 903-1-245.87 Альбом 4 часть 1

Д 20А.668.003

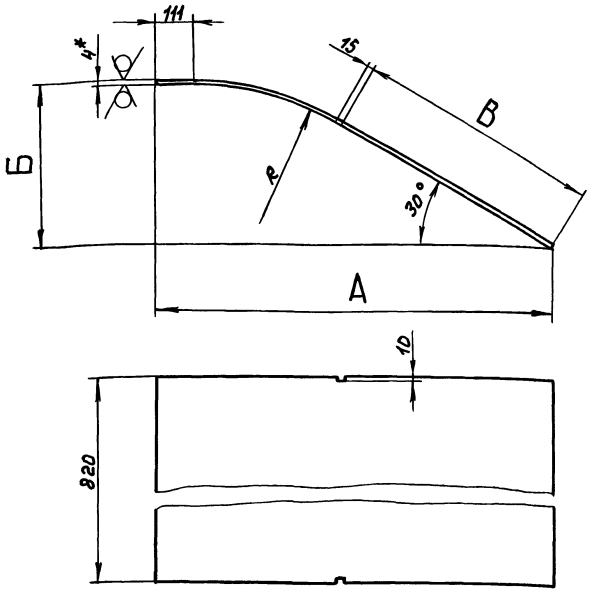

Обозначение	Размеры, мм				Масса, кг
	А	Б	В	R	
Д 20А.668.003	900	446	813	140	26
-01		317	408	842	25
-02	1150	590	1102	140	33
-03		461	696	842	32

1.* Размеры для справок
2. ± IT16/2

Изм.	Лист	№ докум.	Подп.	Дата	Д 20А.668.003			
Разраб.		Козина		36.87	Стенка	Лит.	Масса	Масштаб
Пров.		Козина				И	см. табл.	—
Т. контр.						Лист	Листов 1	
Н. контр.		Монтер			Лист Б-ПН-4 ГОСТ 19903-74 / ВСт3сп ГОСТ 535-79	Госстрой СССР ГПИ Горьковский сантехпроект		
Утв.								

Формат А3

Д 20А.668.004

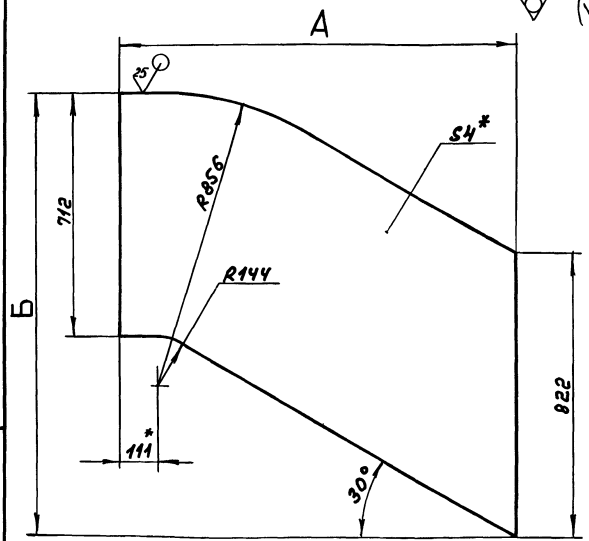

Обозначение	Размеры, мм		Масса, кг
	А	Б	
Д 20А.668.004	900	1144	25
-01	1150	1288	29

1.* Размеры для справок
2. ± IT16/2

Изм.	Лист	№ докум.	Подп.	Дата	Д 20А.668.004			
Разраб.		Козина		36.87	Стенка	Лит.	Масса	Масштаб
Пров.		Козина				И	см. табл.	—
Т. контр.						Лист	Листов 1	
Н. контр.		Монтер			Лист Б-ПН-4 ГОСТ 19903-74 / ВСт3сп ГОСТ 14637-79	Госстрой СССР ГПИ Горьковский сантехпроект		
Утв.								

Копир. Формат А4

Формат	Зона	Поз.	Обозначение	Наименование	Кол.	Примечание
				Документация		
А2			Д 20А.668.000СБ	Сборочный чертеж		
				Детали		
Б4		1	Д 20А.668.001	Ребро		
				Полоса 2-Б-5×50 ГОСТ 103-76 / Ст3сп ГОСТ 535-79		
				L = 900 h16 (25)	2	1,8 кг
Б4		2	Д 20А.668.002	Ребро		
				Полоса 2-Б-5×50 ГОСТ 103-76 / Ст3сп ГОСТ 535-79		
				L = 800 h16 (25)	2	1,6 кг
				Переменные данные для исполнений		
				Д 20А.668.000		
				Детали		
А3		3	Д 20А.668.003	Стенка	1	
		4	-01	Стенка	1	
А4		5	Д 20А.668.004	Стенка	2	
				Д 20А.668.000-01		
				Детали		
А3		3	Д 20А.668.003-02	Стенка	1	
		4	-03	Стенка	1	
		5	Д 20А.668.004-01	Стенка	2	

Изм.	Лист	№ докум.	Подп.	Дата	Д 20А.668.000			
Разраб.		Козина		36.87	Короб	Лит.	Лист	Листов
Пров.		Козина				И	1	
Нач. отд.		Вольский				Госстрой СССР ГПИ Горьковский сантехпроект		
Н. контр.		Монтер						
Утв.								

Формат А4

Инв. № подл. | Подп. и дата | Взам. инв. № | Инв. № дубл. | Подп. и дата

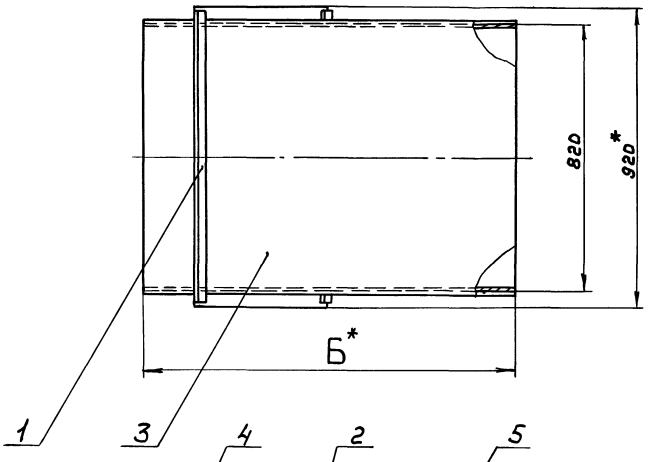

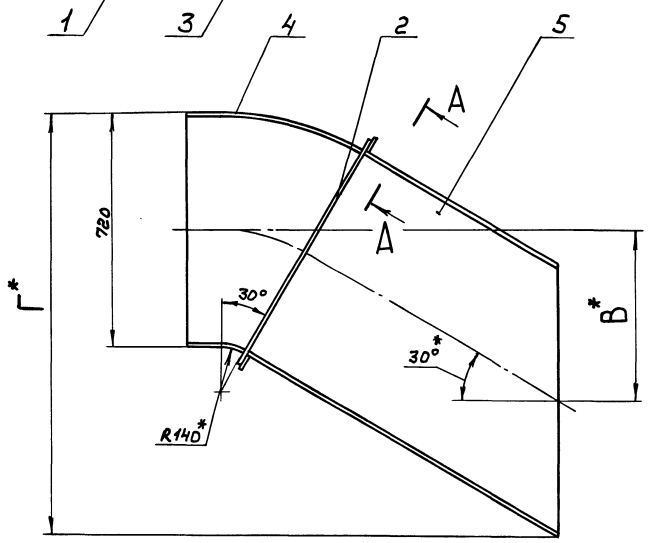

А - А
М1:2 повернуто

Обозначение	Размеры			Масса, кг
	Б	В	Г	
Д20А.668.000	900	377	1153	108
-01	1150	521	1297	130

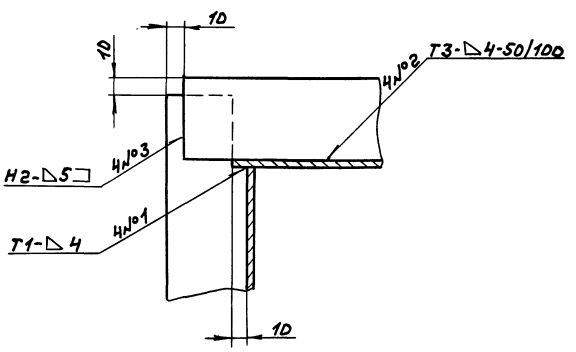

1.* Размеры для справок
2. ± IT16/2
3. Сварные швы по ГОСТ5264-80

Изм.	Лист	№докум.	Подп.	Дата
Разраб.		Козина		3687
Пров.		Козина		
Т.контр.				
Нач.отд.		Вольский		
Н.контр.		Мюнтер		
Утв.				

Д20А.668.000СБ

Короб

Лит.	Масса	Масштаб
И	см. табл.	—

Лист | Листов 1

Госстрой СССР ГПИ Горьковский Сантехпроект

Копир.

22192-04 38

Формат А2

Инв.№подл. | Подп. и дата | Взам.инв.№ | Инв.№дубл. | Подп. и дата

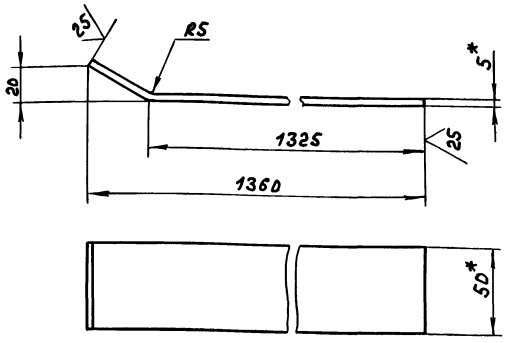

1.*Размеры для справок

2. ± IT16/2

Изм.	Лист	№докум.	Подп.	Дата
Разраб.	Козина			9.3.87
Пров.	Козина			
Т.контр.				
Н.контр.	Мюнтер			
Утв.				

Д20А. 669. 004

Ребро

Полоса 2-б-5×50 ГОСТ 103-76 / Вст3сп ГОСТ 535-79

Лит.	Масса	Масштаб
И	2,7	1:2

Лист | Листов 81

Госстрой СССР ГПИ Горьковский Сантехпроект

Формат А4

Формат	Зона	Поз.	Обозначение	Наименование	Кол.	Примечание
Б4		15	Д20А. 669. 016	Ребро		
				Полоса 2-б-5×50 ГОСТ 103-76 / Вст3сп ГОСТ 535-79		
				L = 2080 h16	7	4,1кг
Б4		16	Д20А. 669. 017	Уголок		
				Уголок 90×90×6-б ГОСТ 8509-72 / Вст3сп ГОСТ 535-79		
				L = 2000 h16	2	16,7кг
Б4		17	Д20А. 669. 018	Накладка		
				Полоса 2-б-5×80 ГОСТ 103-76 / Вст3сп ГОСТ 535-79		
				L = 80 h16	3	0,16кг
Б4		18	Д20А. 669. 019	Уголок		
				Уголок 50×50×5-б ГОСТ 8509-72 / Вст3сп ГОСТ 535-79		
				L = 1990 h16	1	1,5кг
Б4		19	Д20А. 669. 021	Ребро		
				Полоса 2-б-5×50 ГОСТ 103-76 / Вст3сп ГОСТ 535-79		
				L = 720 h16	2	1,4кг
Б4		20	Д20А. 669. 022	Накладка		
				Полоса 2-б-5×50 ГОСТ 103-76 / Вст3сп ГОСТ 535-79		
				L = 120 h16	4	0,2кг

Д20А. 669. 000 — Лист 3

Формат А4

Формат	Зона	Поз.	Обозначение	Наименование	Кол.	Примечание
А3		7	Д20А. 669. 007	Стенка	2	
Б4		8	Д20А. 669. 008	Ребро		
				Полоса 2-б-5×50 ГОСТ 103-76 / Вст3сп ГОСТ 535-79		
				L = 1880 h16	6	3,7кг
Б4		9	Д20А. 669. 009	Ребро		
				Полоса 2-б-5×50 ГОСТ 103-76 / Вст3сп ГОСТ 535-79		
				L = 995 h16	8	1,9кг
Б4		10	Д20А. 669. 011	Ребро		
				Полоса 2-б-5×50 ГОСТ 103-76 / Вст3сп ГОСТ 535-79		
				L = 725 h16	2	1,4кг
Б4		11	Д20А. 669. 012	Уголок		
				Уголок 90×90×6-б ГОСТ 8509-72 / Вст3сп ГОСТ 535-79		
				L = 1980 h16	2	16,5кг
Б4		12	Д20А. 669. 013	Стенка		
				Лист Б-ПН-Ч ГОСТ 19903-74 / Вст3сп ГОСТ 14637-79		
				(1992×3150) h16	1	175кг
А3		13	Д20А. 669. 014	Стенка	1	
Б4		14	Д20А. 669. 015	Ребро		
				Полоса 2-б-5×50 ГОСТ 103-76 / Вст3сп ГОСТ 535-79		
				L = 150 h16	1	0,3кг

Д20А. 669. 000 — Лист 2

Формат А4

Формат	Зона	Поз.	Обозначение	Наименование	Кол.	Примечание
				Документация		
А2			Д20А. 669. 000СБ	Сборочный чертеж		
				Детали		
Б4		1	Д20А. 669. 001	Уголок		
				Уголок 50×50×5-б ГОСТ 8509-72 / Вст3сп ГОСТ 535-79		
				L = 2080 h16	2	7,8кг
Б4		2	Д20А. 669. 002	Ребро		
				Полоса 2-б-5×50 ГОСТ 103-76 / Вст3сп ГОСТ 535-79		
				L = 830 h16	1	1,6кг
Б4		3	Д20А. 669. 003	Ребро		
				Полоса 2-б-5×50 ГОСТ 103-76 / Вст3сп ГОСТ 535-79		
				L = 740 h16	2	1,45кг
А4		4	Д20А. 669. 004	Ребро	2	
Б4		5	Д20А. 669. 005	Ребро		
				Полоса 2-б-5×50 ГОСТ 103-76 / Вст3сп ГОСТ 535-79		
				L = 1065 h16	1	2,1кг
Б4		6	Д20А. 669. 006	Ребро		
				Полоса 2-б-5×50 ГОСТ 103-76 / Вст3сп ГОСТ 535-79		
				L = 820 h16	1	1,6кг

Изм.	Лист	№докум.	Подп.	Дата
Разраб.	Козина			9.3.87
Пров.	Козина			
Нач.отд.	Абонин			
Н.контр.	Мюнтер			
Утв.				

Д20А. 669. 000

Газоход

Лит.	Лист	Листов
И	1	3

Госстрой СССР ГПИ Горьковский Сантехпроект

Копир

Формат А4

Д 20А. 669.000СБ

Типовой проект 963-1-245.87 Альбом 4 часть I

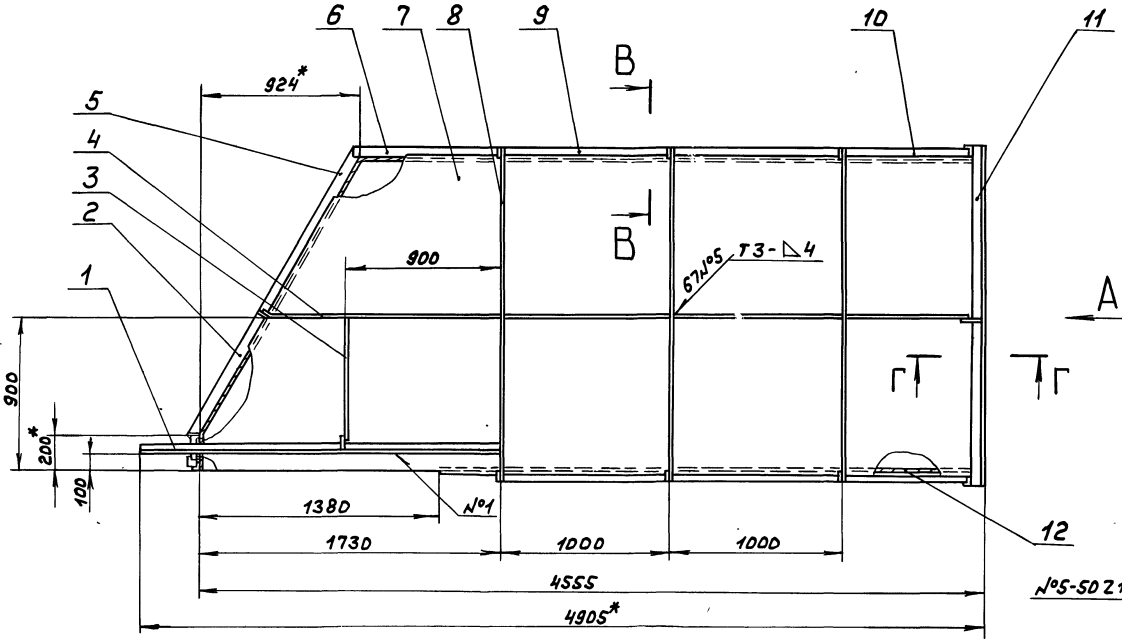

Б-Б
М 1:2

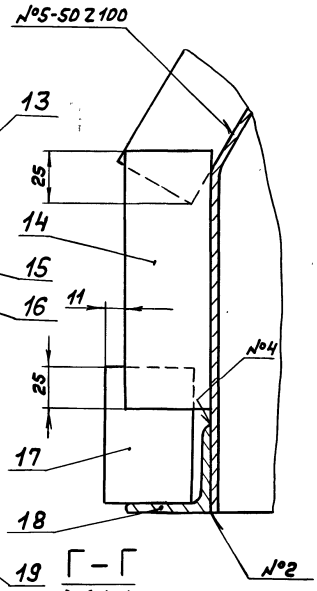

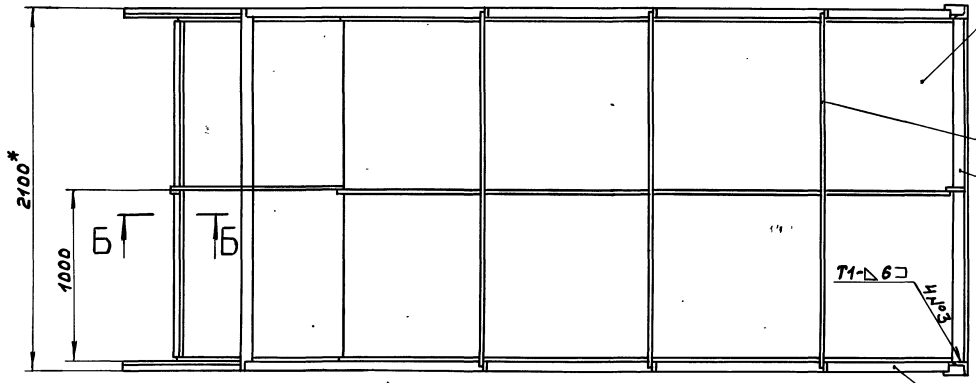

Вид А
М 1:10

В-В
М 1:2

Г-Г
М 1:4

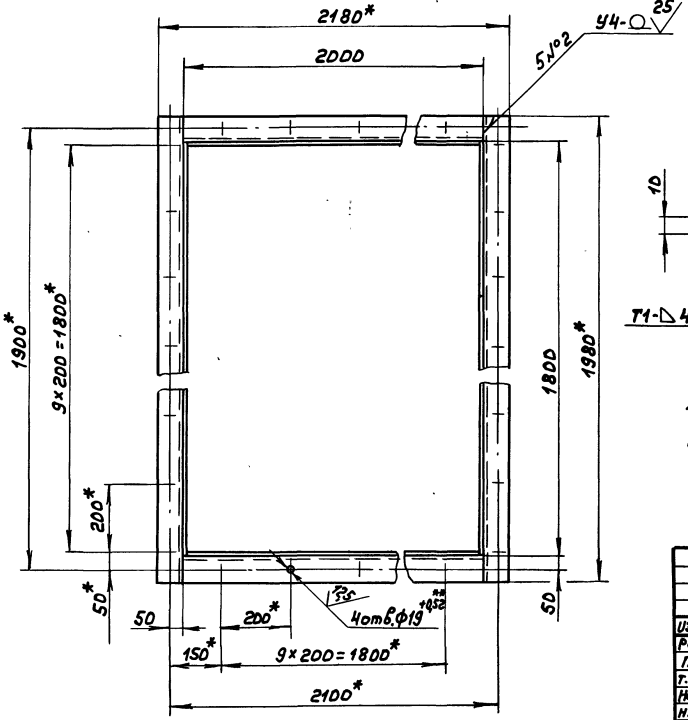

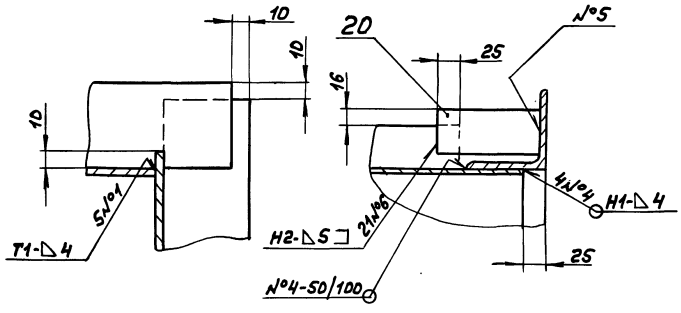

1. *Размеры для справок
2. **Обработать по сопрягаемой детали
3. $\pm \frac{1716}{2}$
4. Сварные швы по ГОСТ 5264-80

					Д 20А. 669.000СБ		
Изм.	Лист	№докум.	Подп.	Дата	Газоход	Лит.	Масса	Масштаб
Разраб.		Козина		9387		И	638	1:20
Пров.		Козина				Лист	Листов 1
Т. контр.						Госстрой СССР ГПИ Горьковский сантехпроект	
Нач. отд.		Абашкин					
Н. контр.		Нюнтер					
Утв.							

Копир.

Инв. № подл. | Подп. и дата | Взам. инв. № | Инв. № дубл. | Подп. и дата

Типовой проект 903-1-245.87 Альбом 4 часть 1

А20А.669.014

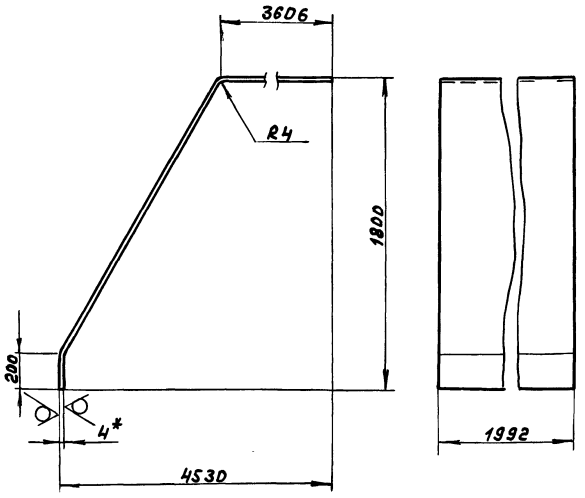

1. *Размеры для справок
2. ± IT16/2

Изм.	Лист	№ докум.	Подп.	Дата
Разраб.		Козина		3387
Пров.		Козина		
Т.контр.				
Н.контр.		Нюнтер		
Утв.				

Стенка

Д20А.669.014

Лит.	Масса	Масштаб
И	353	1:20

Лист	Листов 1

Лист Б-ПН-4 ГОСТ 19903-74
Вст3сп ГОСТ 14637-79

Госстрой СССР ГПИ Горьковский сантехпроект

Формат А4

Формат	Зона	Поз.	Обозначение	Наименование	Кол.	Примечание
				Документация		
А2			Д21А.781.000СБ	Сборочный чертеж		
				Сборочные единицы		
А4		1	Д21А.781.010	Отвод		
				Детали		
Б4		2	Д21А.781.001	Накладка		
				Полоса 2-Б-5×50 ГОСТ 103-76		
				Вст3сп ГОСТ 535-79		
				L=100 h16 (25)	2	0,19кг
А4		3	Д21А.781.002	Накладка	2	
			Переменные данные	для исполнений		
				Д21А.781.000		
				Сборочные единицы		
А4		4	Д21А.781.020	Воздухозаборник	1	
А4		5	Д21А.781.050	Переход	1	
				Д21А.781.000-01		
				Сборочные единицы		
А4		4	Д21А.781.020-01	Воздухозаборник	1	
А4		5	Д21А.781.050-01	Переход	1	

Изм.	Лист	№ докум.	Подп.	Дата
Разраб.		Нюнтер		3387
Пров.		Нюнтер		
Нач.отд.		Абашин		
Н.контр.		Нюнтер		
Утв.				

Д21А.781.000

Короб всасывающий

Лит.	Лист	Листов
И		1

Госстрой СССР ГПИ Горьковский сантехпроект

Формат А4

А20А.669.007

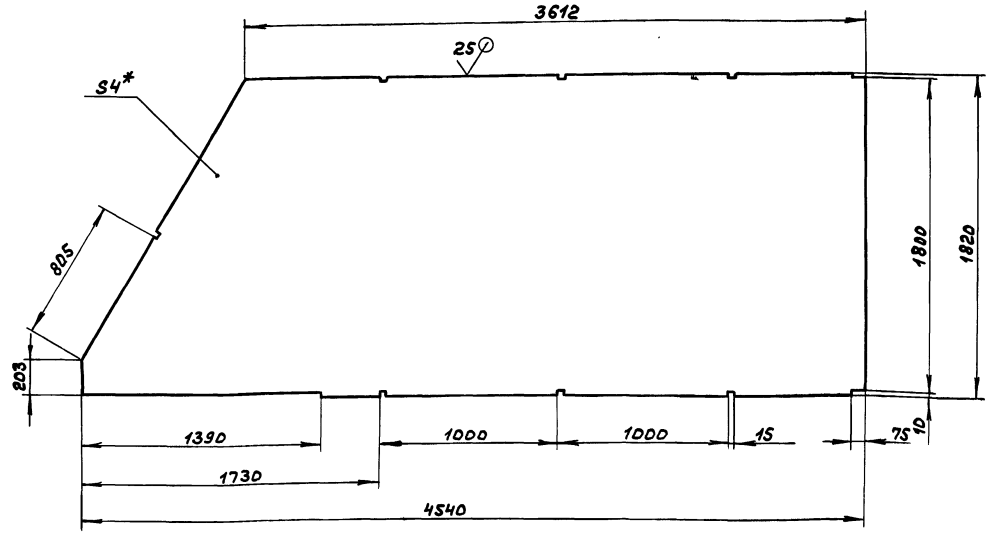

1. *Размеры для справок
2. ± IT16/2

Изм.	Лист	№ докум.	Подп.	Дата
Разраб.		Козина		3387
Пров.		Козина		
Т.контр.				
Н.контр.		Нюнтер		
Утв.				

Стенка

Д20А.669.007

Лит.	Масса	Масштаб
И	236	1:20

Лист	Листов 1

Лист Б-ПН-4 ГОСТ 19903-74
Вст3сп ГОСТ 14637-79

Госстрой СССР ГПИ Горьковский сантехпроект

Копир.

Формат А3

Д21А.781.000СБ

Типовой проект 903-1-245.87 Альбом 4 часть 1

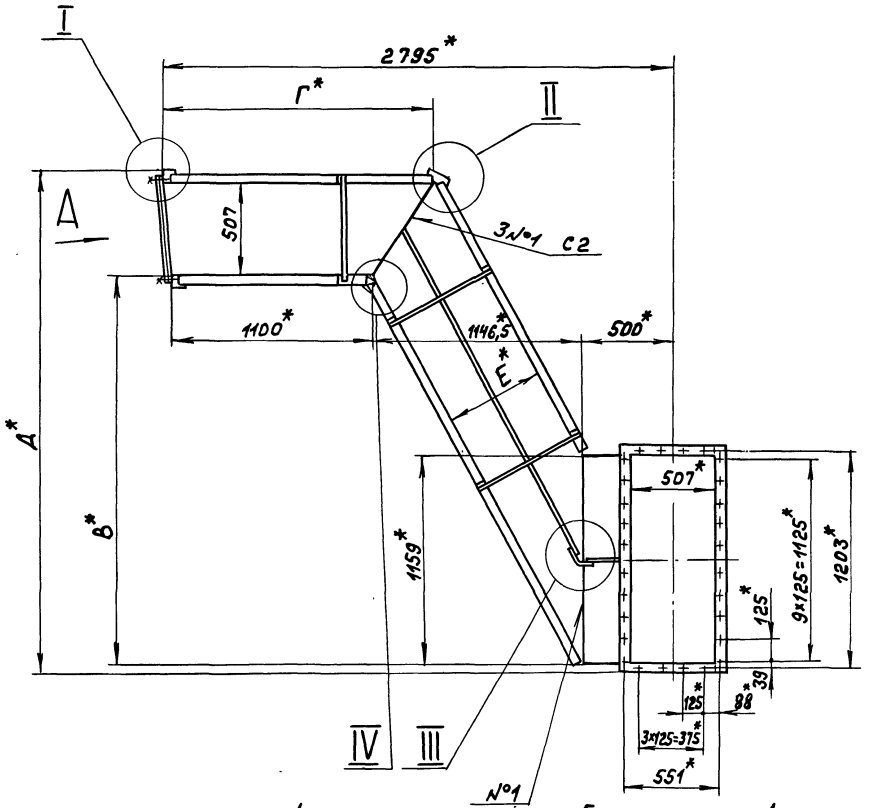

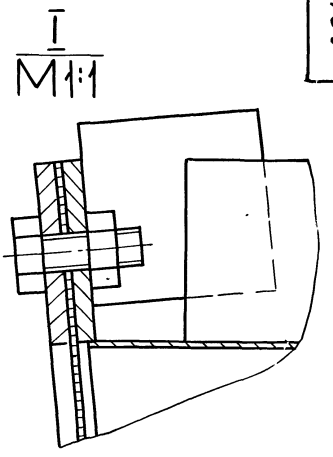

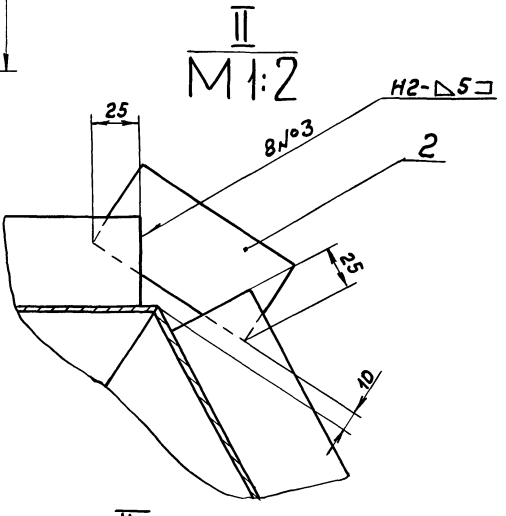

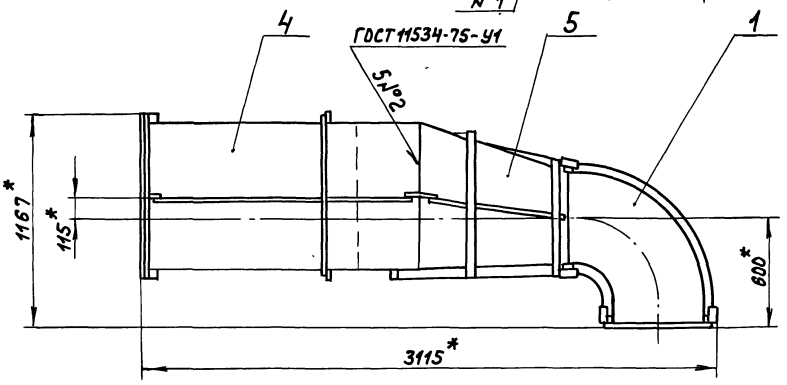

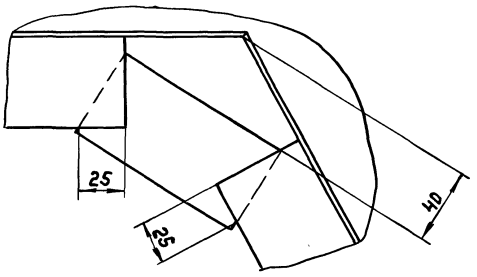

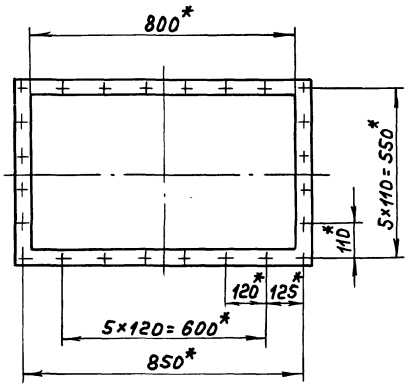

Обозначение	Размеры, мм				Масса, кг
	В	Г	Д	Е	
Д21А.781.000	1550	1630	2153	690	213
-01	1420	1675	2023	729	210

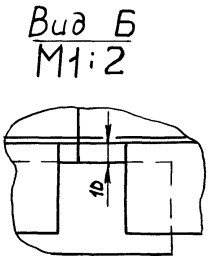

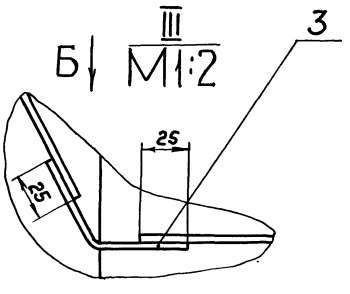

1. *Размеры для справок
2. $\pm \frac{IT16}{2}$
3. Сварные швы по ГОСТ 5264-80, кроме швов указанных особо.

					Д21А.781.000СБ			
Изм.	Лист	№ докум.	Подп.	Дата	Короб всасывающий	Лит.	Масса	Масштаб
Разраб.		Мюнтер		3.3.87		И	см. табл.	—
Пров.		Мюнтер				Лист	Листов 1	
Т.контр.						Госстрой СССР ГПИ Горьковский Сантехпроект		
Нач.отд.		Абашин						
Н.контр.		Мюнтер						
Утв.								

Инв.№ подл. | Подп. и дата | Взам.инв.№ | Инв.№ дубл. | Подп. и дата

копир. 22192-04 42 формат А2

Типовой проект 903-1-245.87 Альбом 4 часть 1

21А.781.006

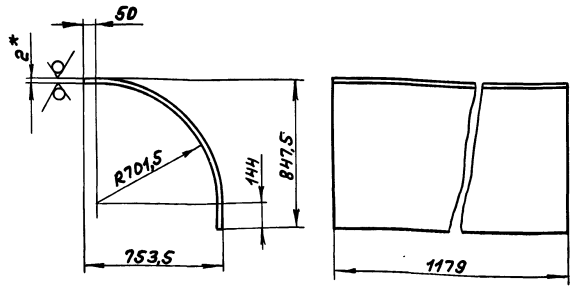

1. *Размеры для справок
2. ± IT16/2

Изм.	Лист	№ докум.	Подп.	Дата
Разраб.		Мюнтер		3.87
Пров.		Мюнтер		
Т.контр.				
Н.контр.		Мюнтер		
Утв.				

Д21А.781.006

Стенка

Лит.	Масса	Масштаб
И	24	1:20

Лист | Листов 1

Лист Б-ПН-2 ГОСТ 19903-74 / 3-IV-Н-Вст3сп ГОСТ 16523-70

Госстрой СССР ГПИ Горьковский Сантехпроект

Формат А4

Инв.№ подл. | Подп. и дата | Взам. инв.№ | Инв.№ дубл. | Подп. и дата

21А.781.004

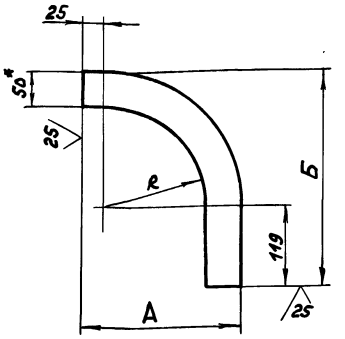

Обозначение	Размеры, мм. R	А	Б	Масса, кг
Д21А.781.004	146,5	221,5	315,5	0,72
-01	703,5	778,5	872,5	2,27

1. *Размеры для справок
2. ± IT16/2

Изм.	Лист	№ докум.	Подп.	Дата
Разраб.		Мюнтер		3.87
Пров.		Мюнтер		
Т.контр.				
Н.контр.		Мюнтер		
Утв.				

Д21А.781.004

Ребро

Лит.	Масса	Масштаб
И	см. табл.	—

Лист | Листов 1

Полоса 2-Б-5×50 ГОСТ 103-76 / Вст3сп ГОСТ 535-79

Госстрой СССР ГПИ Горьковский Сантехпроект

Формат А4

Инв.№ подл. | Подп. и дата | Взам. инв.№ | Инв.№ дубл. | Подп. и дата

21А.781.002

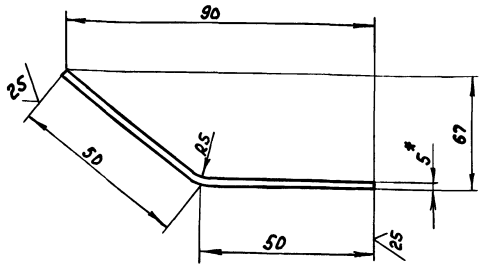

1. *Размеры для справок
2. ± IT16/2

Изм.	Лист	№ докум.	Подп.	Дата
Разраб.		Мюнтер		3.87
Пров.		Мюнтер		
Т.контр.				
Н.контр.		Мюнтер		
Утв.				

Д21А.781.002

Накладка

Лит.	Масса	Масштаб
И	0,2	1:1

Лист | Листов 1

Полоса 2-Б-5×50 ГОСТ 103-76 / Вст3сп ГОСТ 535-79

Госстрой СССР ГПИ Горьковский Сантехпроект

Формат А4

Инв.№ подл. | Подп. и дата | Взам. инв.№ | Инв.№ дубл. | Подп. и дата

Формат	Зона	Поз.	Обозначение	Наименование	Кол.	Примечание
				Документация		
А2			Д21А.781.010СБ	Сборочный чертеж		
				Детали		
А4		1	Д21А.781.004	Ребро	1	
Б4		2	Д21А.781.005	Стенка		
				Лист Б-ПН-2 ГОСТ 19903-74		
				3-IV-Н-Вст3сп ГОСТ 16523-70	1	9,33 кг
А4		3	Д21А.781.006	Стенка	1	
А4		4	Д21А.781.004-01	Ребро	1	
Б4		5	Д21А.781.007	Стенка		
				Лист Б-ПН-2 ГОСТ 19903-74		
				3-IV-Н-Вст3сп ГОСТ 16523-70	1	7,1 кг
Б4		6	Д21А.781.008	Полоса		
				Полоса 2-Б-6×36 ГОСТ 103-76		
				Вст3сп ГОСТ 535-79		
				L=579 h16 (25)	2	0,97 кг
Б4		7	Д21А.781.009	Накладка		
				Полоса 2-Б-5×50 ГОСТ 103-76		
				Вст3сп ГОСТ 535-79		
				L=50 h16 (25)	2	0,09 кг
Б4		8	Д21А.781.011	Полоса		
				Полоса 2-Б-6×36 ГОСТ 103-76		
				Вст3сп ГОСТ 535-79		
				L=1159 h16 (25)	2	1,97 кг

Изм.	Лист	№ докум.	Подп.	Дата
Разраб.		Мюнтер		3.87
Пров.		Мюнтер		
Нач.отд.				
Н.контр.		Мюнтер		
Утв.				

Д21А.781.010

Отвод

Лит.	Лист	Листов
И		1

Госстрой СССР ГПИ Горьковский Сантехпроект

Инв.№ подл. | Подп. и дата | Взам. инв.№ | Инв.№ дубл. | Подп. и дата

Копир.

Формат А4

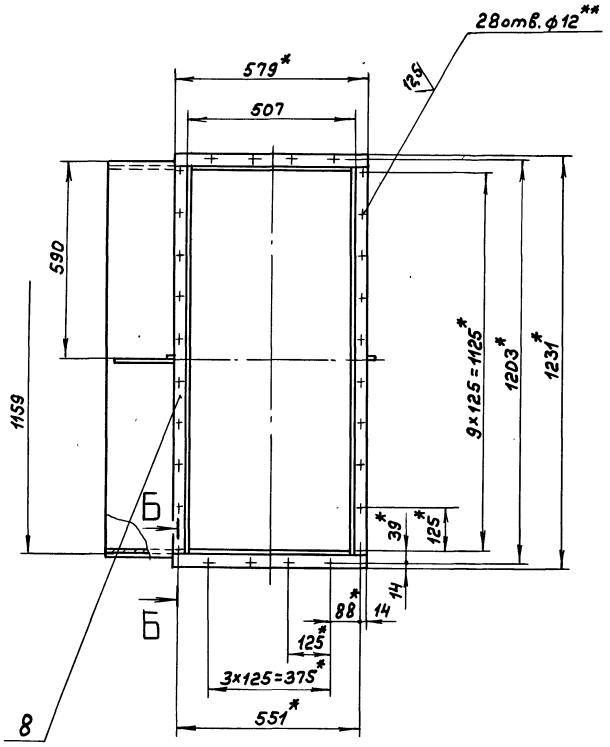

А-А
М1:1

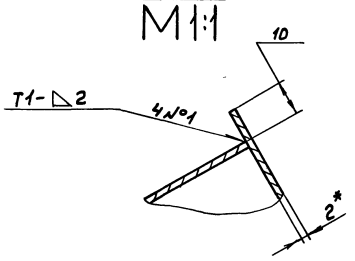

I
М1:2

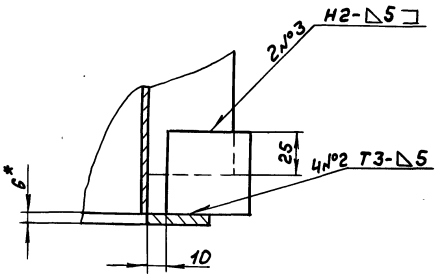

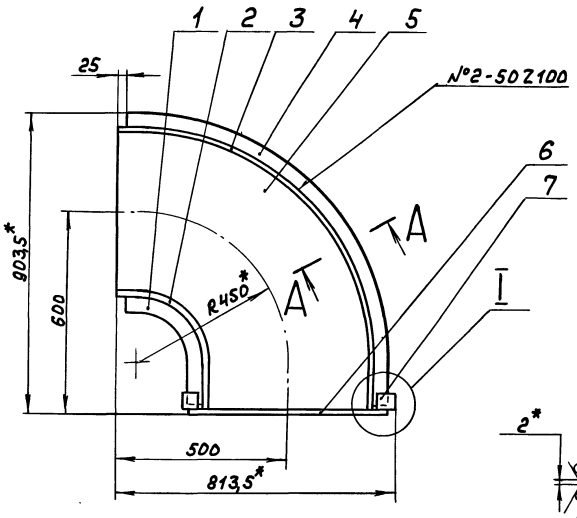

Б-Б
М1:1

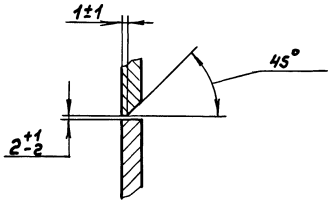

Поз.2

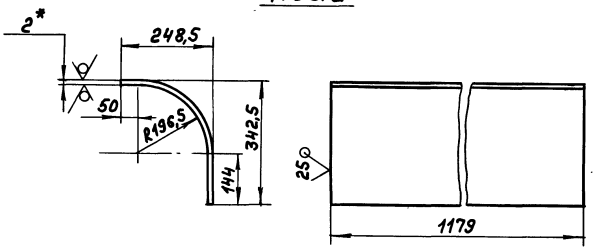

Поз.5

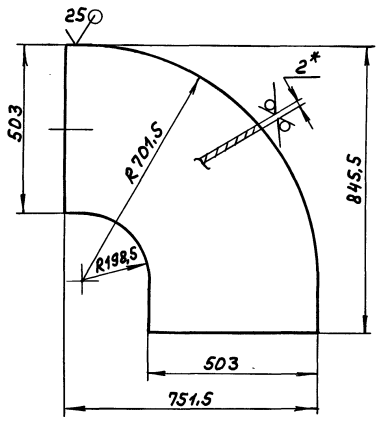

1.*Размеры для справок
2.**Обработать по сопрягаемой детали
3. ± IT16/2
4. Сварные швы по ГОСТ 5264-80

					Д21А.781.010СБ		
Изм.	Лист	№докум.	Подп.	Дата	Отвод	Лит.	Масса	Масштаб
Разраб.		Мюнтер		3.3.87		И	50	1:10
Пров.		Мюнтер				Лист	Листов 1	
Т.контр.						Госстрой СССР ГПИ Горьковский Сантехпроект		
Н.контр.		Мюнтер						
Утв.								

Копир. 22192-04 44 Формат А2

Инв.№подл. | Подп. и дата | Взам.инв.№ | Инв.№дубл. | Подп. и дата

Д21А.781.020СБ

Типовой проект 903-1-245.87 Альбом 4 часть 1

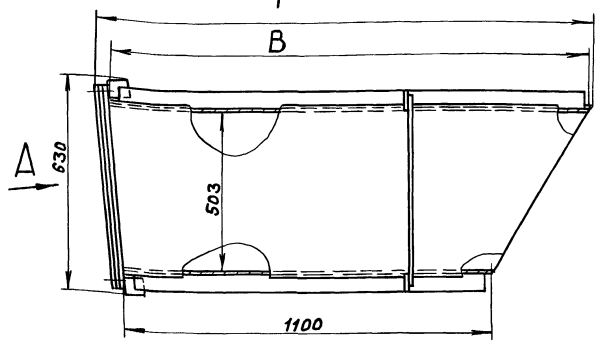

Вид А повернуто

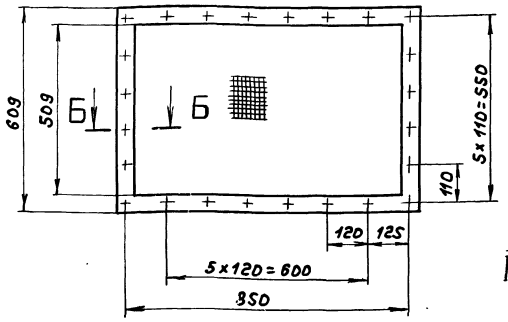

Б-Б
М1:1

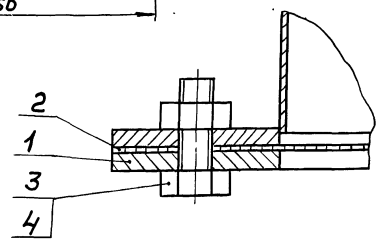

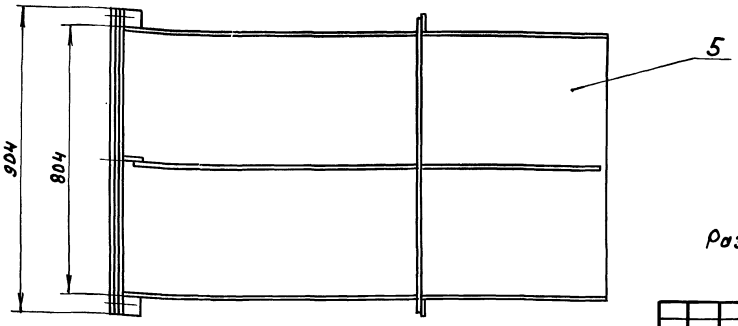

Размеры для справок

Обозначение	Размеры, мм. В	Г	Масса, кг
Д21А.781.020	1626	1651	83
-01	1670	1697	84

Изм.	Лист	№ докум.	Подп.	Дата
Разраб.		Мюнтер		4.3.87
Пров.		Мюнтер		
Т. контр.				
Н. контр.		Мюнтер		
Утв.				

Д21А.781.020СБ

Воздухозаборник

Лит.	Масса	Масштаб
И	см.табл.	—

Лист | Листов 1

Госстрой СССР ГПИ Горьковский Сантехпроект

формат А3

Формат	Зона	Поз.	Обозначение	Наименование	Кол.	Примечание
				Документация		
А4			Д21А.781.030СБ	Сборочный чертеж		
				Детали		
Б4		1	Д21А.781.015	Планка		
				Полоса 2-Б-5×50 ГОСТ 103-76		
				ВСт3сп ГОСТ 535-79		
				L=609 h16 25	2	1,19кг
Б4		2	Д21А.781.016	Планка		
				Полоса 2-Б-5×50 ГОСТ 103-76		
				ВСт3сп ГОСТ 535-79		
				L=804 h16 25	2	1,56кг

Изм.	Лист	№ докум.	Подп.	Дата
Разраб.		Мюнтер		4.3.87
Пров.		Мюнтер		
Нач. отд.				
Н. контр.		Мюнтер		
Утв.				

Д21А.781.030

Фланец

Лит.	Лист	Листов
И		1

Госстрой СССР ГПИ Горьковский Сантехпроект

формат А4

Формат	Зона	Поз.	Обозначение	Наименование	Кол.	Примечание
				Документация		
А3			Д21А.781.020СБ	Сборочный чертеж		
				Сборочные единицы		
А4		1	Д21А.781.030	Фланец	1	
				Детали		
Б4		2	Д21А.781.013	Сетка		
				Сетка 18-2,50 НУ ГОСТ 3826-82		
				(609×904) h16 25	1	3,2кг
				Стандартные изделия		
		3		Болт М10×30.36		
				ГОСТ 7798-70	24	
		4		Гайка М10.4 ГОСТ 5915-70	24	
			Переменные данные	для исполнений		
				Д21А.781.020		
				Сборочные единицы		
А4		5	Д21А.781.040	Короб	1	
				Д21А.781.020-01		
				Сборочные единицы		
А4		5	Д21А.781.040-01	Короб	1	

Изм.	Лист	№ докум.	Подп.	Дата
Разраб.		Мюнтер		4.3.87
Пров.		Мюнтер		
Нач. отд.				
Н. контр.		Мюнтер		
Утв.				

Д21А.781.020

Воздухозаборник

Лит.	Лист	Листов
И		1

Госстрой СССР ГПИ Горьковский Сантехпроект

22192-04 45

формат А4

Инв. № подл. | Подп. и дата | Взам. инв. № | Инв. № дубл. | Подп. и дата

Формат	Зона	Поз.	Обозначение	Наименование	Кол.	Примечание
Б4		10	Д21А.781.027	Стенка		
				Лист Б-ПН-2 ГОСТ 19903-74		
				3-Ш-Н-В Ст3сп ГОСТ 16523-76		
				(800х1626) h16	1	20,42кг
А3		11	Д21А.781.028	Стенка	2	
				Д21А.781.040-01		
				Детали		
Б4		9	Д21А.781.029	Ребро		
				Полоса 2-Б-5х50 ГОСТ 103-76		
				Ст3сп ГОСТ 535-79		
				L=701 h16	1	1,37кг
Б4		10	Д21А.781.031	Стенка		
				Лист Б-ПН-2 ГОСТ 19903-74		
				3-Ш-Н-В Ст3сп ГОСТ 16523-76		
				(800х1670) h16	1	20,97кг
А3		11	Д21А.781.028-01	Стенка	2	

Инв.№подл. | Подп. и дата | Взам.инв.№ | Инв.№дубл. | Подп. и дата

Изм. Лист № докум. Подп. Дата

Д21А.781.040 Лист 3

Формат А4

Формат	Зона	Поз.	Обозначение	Наименование	Кол.	Примечание
				Полоса 2-Б-5х50 ГОСТ 103-76		
				Ст3сп ГОСТ 535-79		
				L=175 h16	1	0,33кг
Б4		6	Д21А.781.023	Ребро		
				Полоса 2-Б-5х50 ГОСТ 103-76		
				Ст3сп ГОСТ 535-79		
				L=587 h16	2	1,15кг
Б4		7	Д21А.781.024	Ребро		
				Полоса 2-Б-5х50 ГОСТ 103-76		
				Ст3сп ГОСТ 535-79		
				L=913 h16	1	1,78кг
Б4		8	Д21А.781.025	Накладка		
				Полоса 2-Б-5х50 ГОСТ 103-76		
				Ст3сп ГОСТ 535-79		
				L=50 h16	2	0,09кг
				Переменные данные для исполнений		
				Д21А.781.040		
				Детали		
Б4		9	Д21А.781.026	Ребро		
				Полоса 2-Б-5х50 ГОСТ 103-76		
				Ст3сп ГОСТ 535-79		
				L=657 h16	1	1,29кг

Инв.№подл. | Подп. и дата | Взам.инв.№ | Инв.№дубл. | Подп. и дата

Изм. Лист № докум. Подп. Дата

Д21А.781.040 Лист 2

Формат А4

Формат	Зона	Поз.	Обозначение	Наименование	Кол.	Примечание
				Документация		
А2			Д21А.781.040СБ	Сборочный чертеж		
				Сборочные единицы		
А4		1	Д21А.781.030	Фланец	1	
				Детали		
Б4		2	Д21А.781.018	Ребро		
				Полоса 2-Б-5х50 ГОСТ 103-76		
				Ст3сп ГОСТ 535-79		
				L=865 h16	1	1,68кг
Б4		3	Д21А.781.019	Стенка		
				Лист Б-ПН-2 ГОСТ 19903-74		
				3-Ш-Н-В Ст3сп ГОСТ 16523-76		
				(800х1100) h16	1	13,8кг
Б4		4	Д21А.781.021	Ребро		
				Полоса 2-Б-5х50 ГОСТ 103-76		
				Ст3сп ГОСТ 535-79		
				L=884 h16	2	1,72кг
Б4		5	Д21А.781.022	Ребро		

Инв.№подл. | Подп. и дата | Взам.инв.№ | Инв.№дубл. | Подп. и дата

Изм. Лист № докум. Подп. Дата

Разраб. Нюнтер 4.3.84

Пров. Нюнтер

Нач.отд.

Н.контр. Нюнтер

Утв.

Д21А.781.040

Короб

Лит. И | Лист 1 | Листов 3

Госстрой СССР ГПИ Горьковский сантехпроект

Формат А4

Д21А.781.030СБ

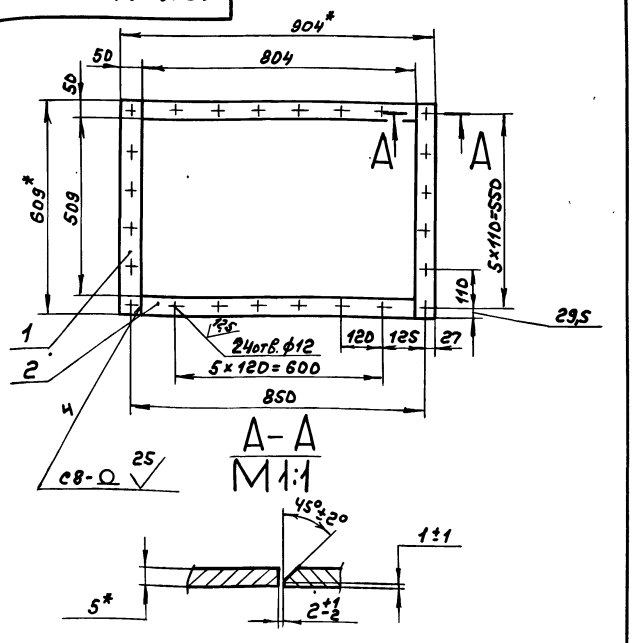

1. *Размеры для справок
2. H16, ± IT16/2
3. Сварные швы по ГОСТ 5264-80

Изм. Лист № докум. Подп. Дата

Разраб. Нюнтер 4.3.84

Пров. Нюнтер

Т.контр.

Н.контр. Нюнтер

Утв.

Д21А.781.030СБ

Фланец

Лит.	Масса	Масштаб
И	5,6	1:10

Лист Листов 1

Госстрой СССР ГПИ Горьковский сантехпроект

Копир.

27199-04 44

Формат А4

Д21А.781.040СБ

Типовой проект 903-1-245.87 Альбом 4 часть 1

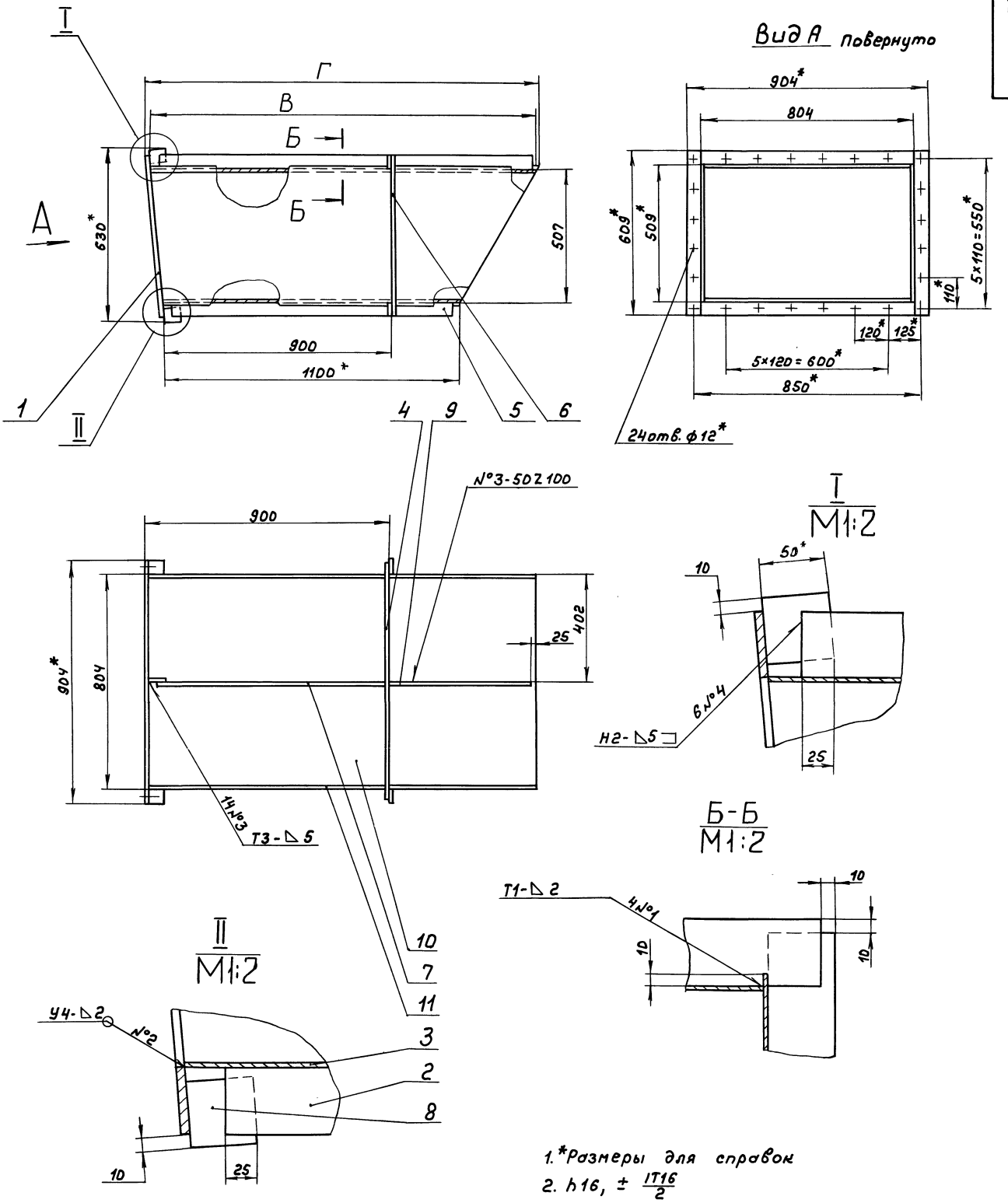

1. *Размеры для справок
2. h16, ± IT16/2
3. Сварные швы по ГОСТ5264-80

Обозначение	Размеры, мм		Масса, кг
	В	Г	
Д21А.781.040	1626	1644	73,5
-01	1670	1690	74,5

Изм	Лист	№ докум.	Подп.	Дата	Д21А.781.040СБ			
Разраб.		Мюнтер		3.3.87	Короб	Лит.	Масса	Масштаб
Пров.		Мюнтер				И	см.табл.	—
Т.контр.						Лист	Листов 1	
Н.контр.		Мюнтер				Госстрой СССР ГПИ Горьковский Сантехпроект		
Утв.								

Инв.№подл. | Подп. и дата | Взам.инв.№ | Инв.№дубл. | Подп. и дата

Копир. 22192-04 47 Формат А2

Рис. 1

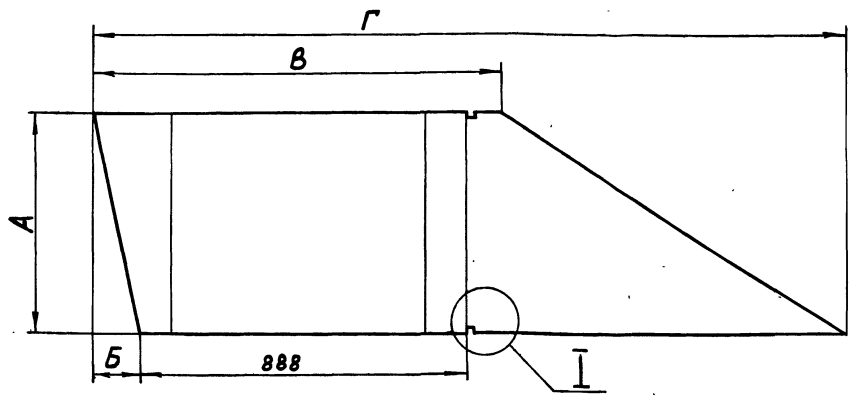

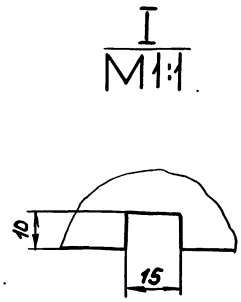

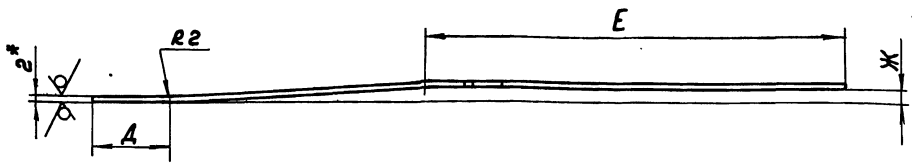

Рис. 2

Остальное см. рис.1

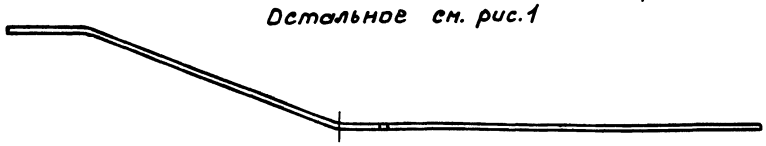

1.*Размеры для справок

2. h16, ± IT16/2

Обозначение	Рис.	Размеры, мм А	Б	В	Г	Д	Е	Ж	Масса, кг
Д21А.781.043	1	709	125	1103	2067	203	1164	33,5	16,94
-01	2							263,5	17,47
-02	1	748	69	975	1906	149	1057	33,5	16,51
-03	2							263,5	17,07

Изм.	Лист	№ докум.	Подп.	Дата
Разраб.		Мюнтер		3.87
Пров.		Мюнтер		
Т.контр.				
Н.контр.		Мюнтер		
Утв.				

Д21А.781.043

Стенка

Лит.	Масса	Масштаб
И	см.табл	—
Лист	Листов 1	

Б-ПН-2ГОСТ19903-74
Лист 3-II-Н-Вст3спГОСТ16523-70

Госстрой СССР ГПИ Горьковский Сантехпроект

Формат А3

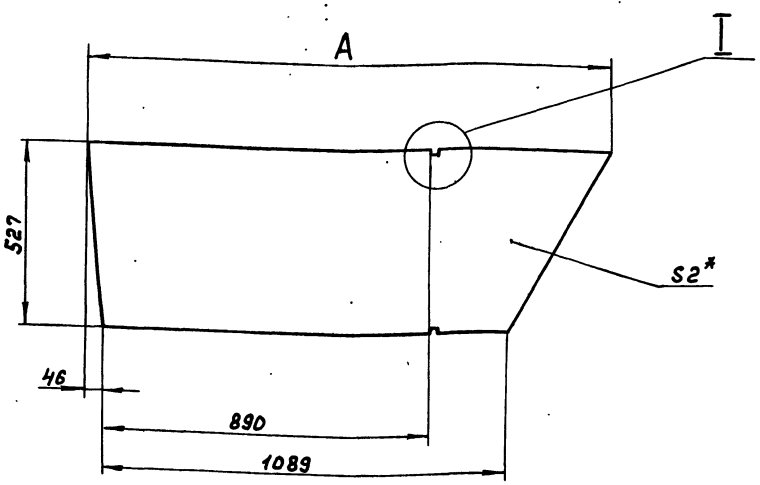

Обозначение	А, мм	Масса, кг
Д21А.781.028	1636	11,08
-01	1680	11,26

1.*Размеры для справок

2. h16, ± IT16/2

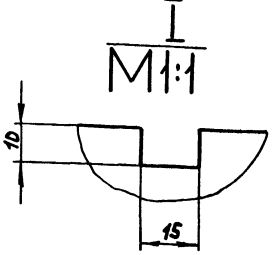

Изм.	Лист	№ докум.	Подп.	Дата
Разраб.		Мюнтер		3.87
Пров.		Мюнтер		
Т.контр.				
Н.контр.		Мюнтер		
Утв.				

Д21А.781.028

Стенка

Лит.	Масса	Масштаб
И	см.табл	—
Лист	Листов 1	

Б-ПН-2ГОСТ19903-74
Лист 3-II-Н-Вст3спГОСТ16523-70

Госстрой СССР ГПИ Горьковский Сантехпроект

Копир. 22192-04 48 Формат А3

Типовой проект 903-1-245.87 Альбом 4 часть 1

Инв.№ подл. | Подп. и дата | Взам.инв.№ | Инв.№ дубл. | Подп. и дата

Д21А.781.038

Типовой проект 903-1-245.87 Альбом 4 часть 1

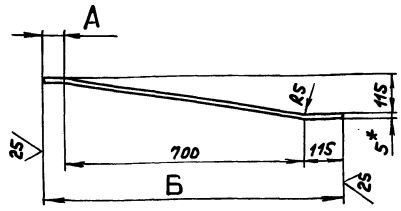

Обозначение	Размеры, мм. А	Б	Масса, кг
Д21А.781.038	55	870	1.72
-01	122	937	1.85
-02	176	991	1.96

1.*Размеры для справок

2. h16, ± IT16/2

Изм.	Лист	№ докум.	Подп.	Дата
Разраб.		Мюнтер		4.88
Пров.		Мюнтер		
Т.контр.				
Н.контр.		Мюнтер		
Утв.				

Д21А.781.038

Ребро

Полоса 2-Б-5×50 ГОСТ 103-76
Вст3сп ГОСТ 535-79

Лит. И | Масса: сп.табл. | Масштаб: —

Лист | Листов 1

Госстрой СССР ГПИ Горьковский сантехпроект

Инв.№ подл. | Подп. и дата | Взам. инв.№ | Инв.№ дубл. | Подп. и дата

Формат А4

Формат	Зона	Поз.	Обозначение	Наименование	Кол.	Примечание
				Полоса 2-Б-5×50 ГОСТ 103-76 Вст3сп ГОСТ 535-79		
				L = 683 h16	1	1,34 кг
А4		6	Д21А.781.038	Ребро	1	
			Переменные данные	для исполнений		
				Д21А.781.050		
				Детали		
Б4		8	Д21А.781.041	Ребро		
				Полоса 2-Б-5×50 ГОСТ 103-76 Вст3сп ГОСТ 535-79		
				L = 769 h16	2	1,5 кг
Б4		9	Д21А.781.042	Ребро		
				Полоса 2-Б-5×50 ГОСТ 103-76 Вст3сп ГОСТ 535-79		
				L = 532 h16	2	1,04 кг
А3		10	Д21А.781.043	Стенка	1	
		11	-01	Стенка	1	
А4		12	Д21А.781.044-01	Стенка	1	
Б4		13	Д21А.781.045	Ребро		
				Полоса 2-Б-5×50 ГОСТ 103-76 Вст3сп ГОСТ 535-79		
				L = 110 h16	2	0,21 кг
А4		14	Д21А.781.038-02	Ребро	1	
А4		15	Д21А.781.044-03	Стенка	1	

Изм. | Лист | № докум. | Подп. | Дата — Д21А.781.050 — Лист 2

Формат А4

Формат	Зона	Поз.	Обозначение	Наименование	Кол.	Примечание
				Д21А.781.050-01		
				Детали		
Б4		8	Д21А.781.046	Ребро		
				Полоса 2-Б-5×50 ГОСТ 103-76 Вст3сп ГОСТ 535-79		
				L = 808 h16	2	1,58 кг
Б4		9	Д21А.781.047	Ребро		
				Полоса 2-Б-5×50 ГОСТ 103-76 Вст3сп ГОСТ 535-79		
				L = 442 h16	2	0,87 кг
А3		10	Д21А.781.043-02	Стенка	1	
		11	-03	Стенка	1	
А4		12	Д21А.781.044	Стенка	1	
Б4		13	Д21А.781.048	Ребро		
				Полоса 2-Б-5×50 ГОСТ 103-76 Вст3сп ГОСТ 535-79		
				L = 84 h16	1	0,16 кг
А4		14	Д21А.781.038-01	Ребро	1	
А4		15	Д21А.781.044-02	Стенка	1	

Изм. | Лист | № докум. | Подп. | Дата — Д21А.781.050 — Лист 3

Формат А4

Формат	Зона	Поз.	Обозначение	Наименование	Кол.	Примечание
				Документация		
А2			Д21А.781.050СБ	Сборочный чертеж		
				Детали		
Б4		1	Д21А.781.033	Ребро		
				Полоса 2-Б-5×50 ГОСТ 103-76 Вст3сп ГОСТ 535-79		
				L = 587 h16	2	1,15 кг
Б4		2	Д21А.781.034	Ребро		
				Полоса 2-Б-5×50 ГОСТ 103-76 Вст3сп ГОСТ 535-79		
				L = 95 h16	2	0,19 кг
Б4		3	Д21А.781.035	Накладка		
				Полоса 2-Б-5×50 ГОСТ 103-76 Вст3сп ГОСТ 535-79		
				L = 100 h16	4	0,19 кг
Б4		4	Д21А.781.036	Ребро		
				Полоса 2-Б-5×50 ГОСТ 103-76 Вст3сп ГОСТ 535-79		
				L = 651 h16	1	1,27 кг
Б4		5	Д21А.781.037	Ребро		

Изм.	Лист	№ докум.	Подп.	Дата
Разраб.		Мюнтер		4.88
Пров.		Мюнтер		
Нач.отд.				
Н.контр.		Мюнтер		
Утв.				

Д21А.781.050

Переход

Лит. И | Лист 1 | Листов 3

Госстрой СССР ГПИ Горьковский сантехпроект

Инв.№ подл. | Подп. и дата | Взам. инв.№ | Инв.№ дубл. | Подп. и дата

Копир.

Формат А4

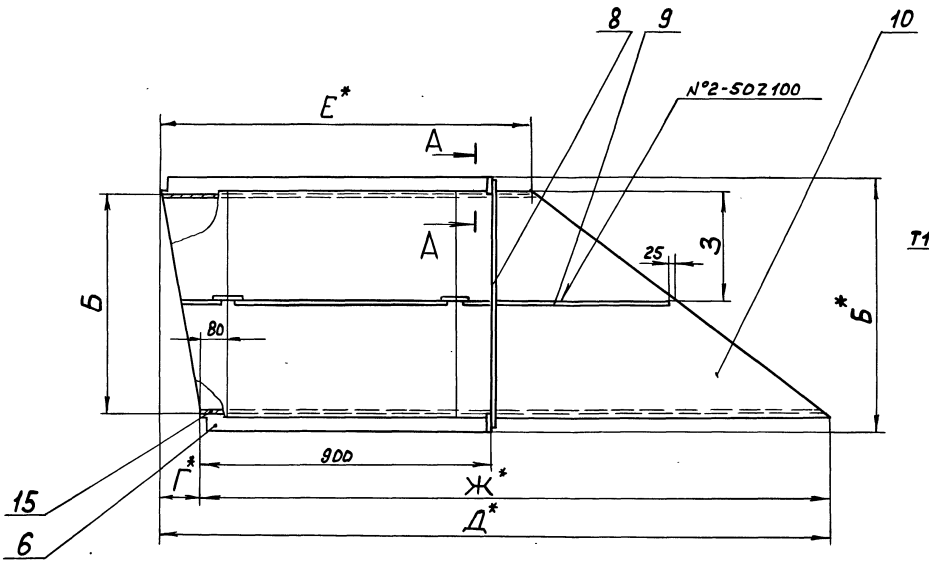

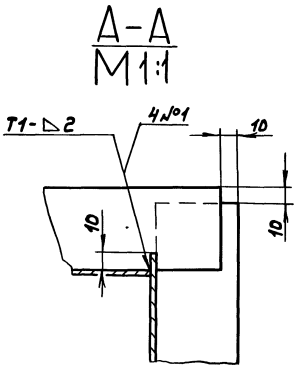

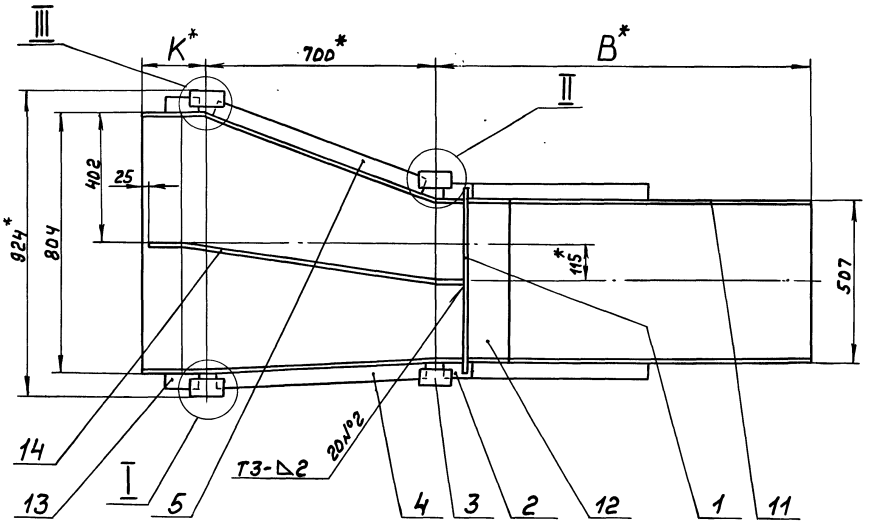

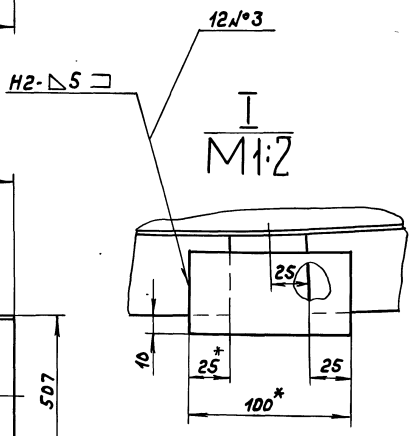

Обозначение	Размеры, мм									Масса, кг
	Б	В	Г	Д	Е	Ж	З	И	К	
Д21А.781.05О	689	1149	121	2049	1117	1928	354	789	201	79
-01	728	992	67	1892	987	1825	374	828	147	75

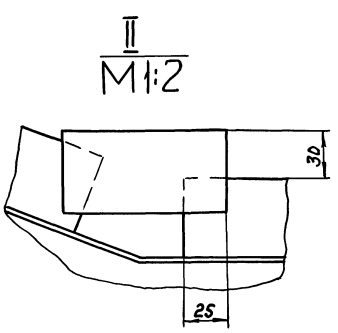

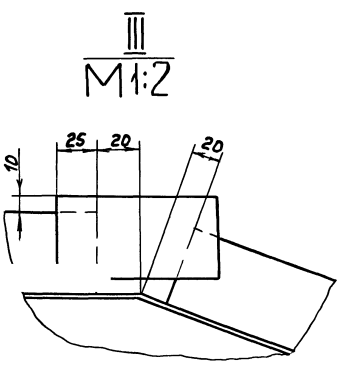

1.*Размеры для справок
2. h16, ± IT16/2
3. Сварные швы по ГОСТ 5264-80

					Д21А.781.05ОСБ		
Изм.	Лист	№докум.	Подп.	Дата	Переход	Лит.	Масса	Масштаб
Разраб.		Нюнтер		3.3.87		И		—
Пров.		Нюнтер				Лист	Листов 1	
Т.контр.						Госстрой СССР ГПИ Горьковский сантехпроект		
Н.контр.		Нюнтер						
Гип.								

Инв.№подл. | Подп. | Дата | Взам.инв.№ | Инв.№дубл. | Подп. и дата

gost.e-ecolog.ru