ТИПОВОЙ ПРОЕКТ
704-6-1

СЛИВО-НАЛИВНАЯ ЖЕЛЕЗНОДОРОЖНАЯ ЭСТАКАДА ДЛЯ СВЕТЛЫХ НЕФТЕПРОДУКТОВ ДЛЯ НЕФТЕБАЗ II КАТЕГОРИИ

АЛЬБОМ III

Нестандартизированное оборудование, узлы, детали.

ОФ 448-03

				Привязан	
				Инв. №	

gost.e-ecolog.ru

ТИПОВОЙ ПРОЕКТ
704-6-1

СЛИВО-НАЛИВНАЯ ЖЕЛЕЗНОДОРОЖНАЯ ЭСТАКАДА ДЛЯ СВЕТЛЫХ НЕФТЕПРОДУКТОВ ДЛЯ НЕФТЕБАЗ II КАТЕГОРИИ

Альбом III

Состав проекта

Альбом I - Технологическая, архитектурно-строительная, санитарно-техническая, электротехническая части, КИП и автоматика, связь. (Вариант в железобетонных конструкциях).

Альбом II - Технологическая, архитектурно-строительная, санитарно-техническая, электротехническая части, КИП и автоматика, связь. (Вариант в металлических конструкциях).

Альбом III Нестандартизированное оборудование, узлы, детали.

Альбом IV Заказные спецификации

Альбом V Сметы

Разработан
институтом „Гипронефтетранс" Госкомнефтепродукта РСФСР
Главный инженер института Грозное
Главный инженер проекта Новиков

Утвержден
Госкомнефтепродуктом РСФСР
Приказ №281 от 30 ноября 1979 года
Введен в действие
„Гипронефтетрансом"
Приказ № 100 от 19 марта 1980 года

				Приказ
Инв. №				

СОДЕРЖАНИЕ АЛЬБОМА

	Наименование	Обозначение	№ стр
1	Обложка		
2	Титульный лист		1
3	Содержание альбома		2-3
4	Спецификации		4-13
5	Укосина	ТМ 01.00.00.СБ	14
6	Траверса	ТМ 01.01.00.СБ	15
7	Штанга	ТМ 01.01.01	15
8	Оголовок	ТМ 01.01.02	15
9	Заглушка	ТМ.01.01.03	16
10	Петля	ТМ 01.01.04	16
11	Ложе для рукава	ТМ.01.02.00.СБ	16
12	Планка продольная боковая	ТМ.01.02.01	17
13	Планка поперечная	ТМ.01.02.02	17
14	Полухомут	ТМ.01.02.03	17
15	Планка продольная нижняя	ТМ.01.02.04	17
16	Скоба	ТМ.01.02.05	18
17	Полухомут в сборе	ТМ.01.03.00.СБ	18
18	Подвеска	ТМ01.00.01	18
19	Хомут	ТМ.01.	18
20	Втулка	ТМ.01.00.03	19
21	Шайба	ТМ.01.00.04	19
22	Болт откидной	ТМ01.00.05	19
23	Втулка	ТМ01.00.06	19
24	Блок подземного устройства	ТМ.02.00.00.СБ	20
25	Корпус	ТМ.02.01.00.СБ	20
26	Бобышка верхняя (заготовка)	ТМ.02.01.01	20
27	Бобышка нижняя (заготовка)	ТМ.02.01.02	21
28	Косынка	ТМ.02.01.03	21
29	Скоба	ТМ.02.01.04	21
30	Корпус блока	ТМ.02.02.00.СБ	21
31	Щека	ТМ.02.02.01	22
32	Скоба	ТМ02.02.02	22
33	Блок	ТМ.02.00.01	22
34	Ось верхняя	ТМ.02.00.02	22
35	Ось блока	ТМ.02.00.03	23
36	Ось нижняя	ТМ02.00.04	23
37	Планка	ТМ.02.00.05	23
38	Втулка	ТМ.02.00.06	23
39	Втулка	ТМ.02.00.07	24
40	Втулка	ТМ.02.00.08	24
41	Поворотный шарнир	ТМ 03.00.00.СБ	24
42	Шарнир	ТМ.03.01.00.СБ	25
43	Скоба	ТМ.03.01.01	25
44	Стакан	ТМ.03.01.02	25
45	Втулка	ТМ.03.01.03	25
46	Штырь	ТМ.03.01.04	26
47	Ось в сборе	ТМ.03.02.00.СБ	26
48	Пластина опорная	ТМ.03.02.01	26
49	Ось	ТМ.03.02.02	26
50	Втулка	ТМ.03.02.03	27
51	Кронштейн	ТМ.03.03.00.СБ	27
52	Щека	ТМ.03.03.01	27
53	Планка	ТМ.03.03.02	27
54	Связь	ТМ.03.03.03	28
55	Перекладина	ТМ.03.03.04	28
56	Рукоятка	ТМ.03.04.00.СБ	28
57	Вилка	ТМ.03.04.01	28
58	Ручка	ТМ.03.04.02	29
59	Втулка	ТМ.03.00.01	29
60	Установка лебедки ЛР-1	ТМ.04.00.00.СБ	29
61	Пластина	ТМ.04.00.01	30
62	Осадержатель	ТМ.02.00.10	30
63	Опорное кольцо	ТМ.03.00.02	30
64	Шайба	ТМ.01.00.07	30
65	Противовес подземного устройства	ТМ.05.00.00.СБ	31
66	Рама контгруза	ТМ.05.01.00.СБ	31
67	Крюк	ТМ.05.01.01	31
68	Стяжка верхняя	ТМ.05.01.02	32
69	Стяжка боковая правая	ТМ.05.01.03	32
70	Стяжка боковая левая	ТМ.05.01.04	32
71	Пластина	ТМ.05.01.05	32
72	Упор	ТМ.05.01.06	33
73	Направляющая	ТМ.05.02.00.СБ	33
74	Башмак	ТМ.05.00.01	33
75	Груз	ТМ.05.00.02	33
76	Стояк Ду 100	ТМ.06.00.00.СБ	34
77	Патрубок верхний	ТМ.06.01.00.СБ	34
78	Патрубок	ТМ.06.01.01	34
79	Патрубок нижний	ТМ.06.02.00.СБ	34
80	Присоединение рукава к стояку	ТМ.06.03.00.СБ	35
81	Ниппель	ТМ.06.03.01	35
82	Лапа	ТМ.06.03.02	35
83	Присоединение наконечника к рукаву	ТМ.06.04.00.СБ	36
84	Наконечник	ТМ.06.04.01	36
85	Крепление стояка	ТМ.07.00.00.СБ	36
86	Кронштейн	ТМ.07.00.01	37
87	Хомут	ТМ.07.00.02	37
88	Вантуз Ду 55/Ду 100	~~ТМ.08.00.00.СБ~~	37
89	Корпус	ТМ.08.01.00.СБ	38
90	Обечайка	ТМ.08.01.01	38
91	Фланец	ТМ.08.01.02	38
92	Диск	ТМ.08.01.03	38
93	Конус	ТМ.08.01.04	39
94	Втулка	ТМ.08.01.05	39
95	Крышка	ТМ.08.02.00.СБ	39
96	Фланец	ТМ.08.02.01	39
97	Седло	ТМ.08.02.02	40
98	Прокладка	ТМ.08.00.01	40
99	Поплавок	ТМ.08.03.00.СБ	40
100	Обечайка	ТМ.08.03.01	41
101	Дно	ТМ.08.03.02	41
102	Стержень	ТМ.08.03.03	41
103	Клапан	ТМ.08.03.04	41
104	Вантуз Ду 10/Ду 25	ТМ09.00.00.СБ	42
105	Корпус	ТМ.09.01.00.СБ	42
106	Обечайка	ТМ.09.01.01	42
107	Фланец	ТМ.09.01.02	43
108	Диск	ТМ.09.01.03	43
109	Втулка	ТМ09.01.04	43
110	Патрубок	ТМ09.01.05	43
111	Конус	ТМ09.01.06	44
112	Крышка	ТМ09.02.00.СБ	44
113	Фланец	ТМ09.02.01	44
114	Седло	ТМ09.02.02	44
115	Поплавок	ТМ.09.03.00.СБ	45
116	Обечайка	ТМ.09.03.01	45
117	Дно	ТМ.09.03.02	45
118	Клапан	ТМ09.03.03	46
119	Стержень	ТМ09.03.04	46
120	Накладка	ТМ09.03.05	46
121	Стакан распорный	ТМ09.04.00.СБ	46

Копия вер-а

Типовой проект 704-6-1 Альбом III

Подп. и дата | Инв. № дубл. | Взам. инв. | Подп. и дата | Инв. № подл.

Изм.	Лист	№ докум.	Подп.	Дата
Гл. ин. пр.		Новиков		
Нач. отд.		Бунтин		
Нач. сек.		Каменский		
Рук. гр.		Дьяченко		
Н. конт.		Просвирова		
Разраб.		Курылева		

704-6-1 ТМ 00.00.00

Лит.	Масса	Масшт.
	—	—

Листов Листов

ГИПРОНЕФТЕТРАНС

Волгоград

СФ448-03

СОДЕРЖАНИЕ АЛЬБОМА

	Наименование	Обозначение	№ стр.
122	Патрубок	ТМ09.04.01	47
123	Кольцо	ТМ09.04.02	47
124	Прокладка	ТМ09.04.03	47
125	Патрубок Ду 150	ТМ10.00.00СБ	47
126	Гребенка „4"	ТМ11.00.00СБ	48
127	Патрубок 705	ТМ11.00.01	48
128	Патрубок 425	ТМ11.00.02	48
129	Патрубок 975	ТМ 1.00.03	48
130	Патрубок 1235	ТМ11.00.04	49
131	Гребенка „2"	ТМ12.00.00СБ	49
132	Патрубок 530	ТМ12.00.01	49
133	Колено „1÷4"	ТМ13.00.00СБ	49
134	Гребенка вантуза	ТМ14.00.00СБ	50
135	Патрубок 1035	ТМ14.00.01	50
136	Патрубок 300	ТМ14.00.02	50
137	Патрубок 420	ТМ14.00.03	50
138	Колено вантуза	ТМ15.00.00СБ	51
139	Установка вантуза	ТМ16.00.00СБ	51
140	Воздушник	ТМ16.00.01	51
141	Воздушник	ТМ16.00.02	51
142	Воздушник	ТМ17.00.00СБ	52
143	Кронштейн вантуза	ТМ00.00.01	52
144	Хомут	ТМ00.00.02	52
145	Присоединение рукава	ТМ18.00.00СБ	53
146	Ерш для рукава ф40	ТМ18.00.01	53
147	Полухомут	ТМ18.00.02	53
148	Скоба защитная	ТМ18.00.03	54
149	Лапа	ТМ18.00.04	54
150	Присоединение наконечника к рукаву	ТМ19.00.00СБ	54
151	Наконечник	ТМ19.00.01	55
152	Присоединение рукава	ТМ18.00.00	55
153	Присоединение наконечника к рукаву	ТМ19.00.00	55

704-6-1 Альбом III

Копия верна

Типовой проект 704-6-1

704-6-1 ТМ00.00.00

Изм.	Лист	N докум.	Подп.	Дата
Гл.ин.пр.		Новиков		
Нач.отд.		Бунтин		
Рук.гр.		Дьяченко		
Нач.сек.		Камышин		
Н.конт.		Просвирнов		
Стр.ред.		Бурцев		

Лит. | Масса | Масш.

Лист 2 | Листов 2

Главнефтеснаб РСФСР
ГИПРОНЕФТЕТРАНС
г.Волгоград

Инв.№ | Подп. и дата | Взам.инв.№ | Инв.№ дубл. | Подпись и дата

Типовой проект 704-6-1 Альбом VII

Форм.	Зона	Поз.	Обозначение	Наименование	Кол.	Примеч.
				Документация		
22			ТМ.01.00.00.СБ	Сборочный чертеж		
				Сборочные единицы		
		1	ТМ.01.01.00	Траверса	1	
12		2	ТМ.01.02.00	Ложе для рукава	1	
11		3	ТМ.01.03.00	Полухомут в сборе	1	
				Детали		
11		4	ТМ.01.00.01	Подвеска	1	
11		5	ТМ.01.00.02	Хомут	1	
11		6	ТМ.01.00.03	Втулка	1	
11		7	ТМ.01.00.04	Шайба	2	
11		8	ТМ.01.00.05	Болт откидной	4	
11		9	ТМ.01.00.06	Втулка	1	
11		10	ТМ.01.00.07	Шайба	2	
				Стандартные изделия		
		11		Болт М20×120.58		
				ГОСТ 7798-70*	1	
		12		Гайка М20.5		
				ГОСТ 5915-70*	1	
		13		Шайба 20		
				ГОСТ 11371-78	1	
		14		Болт М12×35.58		
				ГОСТ 7798-70*	2	

Изм.	Лист	N докум.	Подпись	Дата
ГИП		Новиков		
Нач. отд.		Бунтин		
Нач. сект.		Каменский		
Рук. гр.		Лыченко		
Разраб.		Курылева		

704-6-1 ТМ.01.00.00

Укосина

Лит.	Лист	Листов
	1	2

ГИПРОНЕФТЕТРАНС

Типовой проект 704-6-1 Альбом VII

Форм.	Зона	Поз.	Обозначение	Наименование	Кол.	Примеч.
		15		Гайка М12.5		
				ГОСТ 5915-70*	3	
		16		Болт М12×45.58		
				ГОСТ 7798-70*	1	
		17		Гайка М8.5		
				ГОСТ 5915-70*	8	
		18		Коуш 22		
				ГОСТ 2224-72	1	

Инв. № подл. | Подпись и дата | Взам. инв. №

Изм.	Лист	N докум.	Подпись	Дата
ГИП		Новиков		
Нач. отд.		Бунтин		
Нач. сект.		Каменский		5
Рук. гр.		Лыченко		
Разраб.		Курылева		

704-6-1 ТМ.01.00.00

Укосина

Лит.	Листов	Листов
	2	2

ГИПРОНЕФТЕТРАНС г. Волгоград

Типовой проект 704-6-1 Альбом VII

Форм.	Зона	Поз.	Обозначение	Наименование	Кол.	Примеч.
				Документация		
12			ТМ 01 01 00 СБ	Сборочный чертеж		
				Детали		
11		1	ТМ.01.01.01	Штанга	1	
11		2	ТМ.01.01.02	Оголовок	1	
11		3	ТМ.01.01.03	Заглушка	1	
11		4	ТМ.01.01.04	Петля	1	

Инв. № подл. | Подпись и дата | Взам. инв. №

Изм.	Лист	N докум.	Подпись	Дата
ГИП		Новиков		
Нач. отд.		Бунтин		
Нач. сект.		Каменский		6
Рук. гр.		Лыченко		
Разраб.		Курылева		

704-6-1 ТМ.01.01.00

Траверса

Лит.	Лист	Листов

ГИПРОНЕФТЕТРАНС г. Волгоград

Типовой проект 704-6-1 Альбом VII

Форм.	Зона	Поз.	Обозначение	Наименование	Кол.	Примеч.
				Документация		
12			ТМ 01.02.00. СБ	Сборочный чертеж		
				Детали		
11		1	ТМ 01.02.01	Планка продольная боковая	2	
11		2	ТМ 01.02.02	Планка поперечная	4	
11		3	ТМ 01.02.03	Полухомут	1	
11		4	ТМ 01.02.04	Планка продольная нижняя	1	
11		5	ТМ 01.02.05	Скоба	1	

Инв. № подл. | Подпись и дата | Взам. инв. №

Изм.	Лист	N докум.	Подпись	Дата
ГИП		Новиков		
Нач. отд.		Бунтин		
Нач. сект.		Каменский		
Рук. гр.		Лыченко		
Разраб.		Курылева		

704-6-1 ТМ 01.02.00

Ложе для рукава

Лит.	Лист	Листов
	1	1

ГИПРОНЕФТЕТРАНС г. Волгоград

4448-02

Типовой проект 704-6-1 Альбом III

Форм.	Зона	Поз.	Обозначение	Наименование	Кол.	Примеч.
				Документация		
11			ТМ 01.03.00.СБ	Сборочный чертеж		
				Детали		
11		1	ТМ 01.02.03	Полухомут	1	
11		2	ТМ 01.01.04	Петля	1	
11		3	ТМ 01.02.05	Скоба	1	

Подп. и дата | Взам. инв. № | Инв. № дуб. | Подп. и дата

Изм.	Лист	№ докум.	Подпись	Дата
Гл. инж. пр.		Новиков		
Нач. отд.		Бунтин		
Нач. сек.		Каменский		
Рук. пр.		Дьяченко		
Разраб.		Костенко		

704-6-1 ТМ 01.03.00

Полухомут в сборе

Лит. | Лист | Листов

ГИПРОНЕФТЕТРАНС г. Волгоград

Типовой проект 704-6-1 Альбом III

Форм.	Зона	Поз.	Обозначение	Наименование	Кол.	Прим.
				Документация		
12			ТМ 02.00.00.СБ	Сборочный чертеж		
				Сборочные единицы		
11		1	ТМ.02.01.00.СБ	Корпус	1	
11		2	ТМ.02.02.00.СБ	Корпус блока	1	
				Детали		
11		3	ТМ.02.00.01	Блок	1	
11		4	ТМ.02.00.02	Ось верхняя	1	
11		5	ТМ.02.00.03	Ось блока	1	
11		6	ТМ.02.00.04	Ось нижняя	1	
11		7	ТМ.00.00.05	Планка	1	
11		8	ТМ.02.00.06	Втулка	1	
11		9	ТМ.02.00.07	Втулка	1	
11		10	ТМ.02.00.08	Втулка	1	
54		11	ТМ.02.00.09	Швеллер 10 ГОСТ 8240-72 / Ст3 ГОСТ 535-58	1	L=500
11		12	ТМ.02.00.10	Оседержатель	1	
				Стандартные изделия		
		13		Болт М10×20.58		
				ГОСТ 7798-70*	3	
		14		Шайба пружинная 10 л 63г		
				ГОСТ 6402-70*	3	
		15		Гайка М30.5		
				ГОСТ 5916-70*	1	
		16		Шайба пружинная 30Т3×13		
				ГОСТ 6402-70*		

Подп. и дата | Взам. инв. № | Инв. № дуб. | Подп. и дата

Изм.	Лист	№ докум.	Подпись	Дата
Гл. инж. пр.		Новиков		
Нач. отд.		Бунтин		
Нач. сек.		Каменский		
Рук. пр.		Дьяченко		
Разраб.		Костенко		

704-6-1 ТМ 02.00.00

Блок подземного устройства

Лит. | Лист | Листов

ГИПРОНЕФТЕТРАНС г. Волгоград

Типовой проект 704-6-1 Альбом III

Форм.	Зона	Поз.	Обозначение	Наименование	Кол.	Примеч.
				Документация		
11			ТМ.02.01.00.СБ	Сборочный чертеж		
				Детали		
11		1	ТМ 02.01.01	Бобышка верхняя (заготовка)	1	
11		2	ТМ.02.01.02	Бобышка нижняя (заготовка)	1	
11		3	ТМ.02.01.03	Косынка	2	
11		4	ТМ 02.01.04	Скобы	1	

Подп. и дата | Взам. инв. № | Инв. № дуб. | Подп. и дата

Изм.	Лист	№ докум.	Подпись	Дата
Гл. инж. пр.		Новиков		
Нач. отд.		Бунтин		
Нач. сек.		Каменский		
Рук. пр.		Дьяченко		
Разраб.		Костенко		

704-6-1 ТМ 02.01.00

Корпус

Лит. | Лист | Листов

ГИПРОНЕФТЕТРАНС г. Волгоград

Типовой проект 704-6-1 Альбом III

Форм.	Зона	Поз.	Обозначение	Наименование	Кол.	Примеч.
				Документация		
11			ТМ.02.02.00.СБ	Сборочный чертеж		
				Детали		
11		1	ТМ.02.02.01	Щека	2	
11		2	ТМ.02.02.02	Скоба	1	

Подп. и дата | Взам. инв. № | Инв. № дуб. | Подп. и дата

Изм.	Лист	№ докум.	Подпись	Дата
Гл. инж. пр.		Новиков		
Нач. отд.		Бунтин		
Нач. сек.		Каменский		
Рук. пр.		Дьяченко		
Разраб.		Костенко		

704-6-1 ТМ.02.02.00

Корпус блока

Лит. | Лист | Листов

ГИПРОНЕФТЕТРАНС г. Волгоград

Типовой проект 704-6-1 Альбом III

Форм.	Зона	Поз.	Обозначение	Наименование	Кол.	Прим.
				Документация		
12			ТМ 03.00.00 СБ	Сборочный чертеж		
				Сборочные единицы		
11		1	ТМ. 03. 01. 00	Шарнир	1	
11		2	ТМ. 03. 02. 00	Ось в сборе	1	
11		3	ТМ. 03. 03. 00	Кронштейн	1	
11		4	ТМ. 03. 04. 00	Рукоятка	1	
				Детали		
11		5	ТМ. 03. 00. 01	Втулка	2	
11		6	ТМ. 03. 00. 02	Кольцо опорное	1	
				Стандартные изделия		
		7		Гайка М 36. 5		
				ГОСТ 5915-70*	1	
		8		Шайба пружинная		
				36 Т 3х13. ГОСТ 6402-70	1	
		9		Болт М10×65. 58.		
				ГОСТ 7798-70*	1	
		10		Гайка М10. 5		
				ГОСТ 5915-70*	1	
		11		Шайба пружинная		
				10 Л 65Г ГОСТ 6402-70*	2	

Изм.	Лист	№ докум.	Подп.	Дата
Гл. инж. пр.		Новиков		
Нач. отд.		Бунтин		
Нач. сект.		Каменский		
Рук. груп.		Дьяченко		
Разраб.		Костенко		

704-6-1 ТМ 03.00.00.

Поворотный шарнир

Лит.	Лист	Листов

ГИПРОНЕФТЕТРАНС г. Волгоград

Типовой проект 704-6-1 Альбом III

Форм.	Зона	Поз.	Обозначение	Наименование	Кол.	Прим.
				Документация		
11			ТМ. 03. 01. 00 СБ	Сборочный чертеж		
				Детали		
11		1	ТМ. 03. 01. 01	Скоба	1	
11		2	ТМ. 03. 01. 02	Стакан	1	
11		3	ТМ. 03. 01. 03	Втулка	2	
11		4	ТМ. 03. 01. 04	Штырь	1	

Изм.	Лист	№ докум.	Подп.	Дата
Гл. ин. пр.		Новиков		
Нач. отд.		Бунтин		
Нач. сек.		Каменский		
Рук. гр.		Дьяченко		
Разраб.		Костенко		

704-6-1 ТМ. 03. 01. 00.

Шарнир

Лит.	Лист	Листов

ГИПРОНЕФТЕТРАНС

Типовой проект 704-6-1 Альбом III

Форм.	Зона	Поз.	Обозначение	Наименование	Кол.	Прим.
				Документация		
11			ТМ. 03. 02. 00 СБ	Сборочный чертеж		
				Детали		
11		1	ТМ. 03. 02. 01	Пластина опорная	1	
11		2	ТМ. 03. 02. 02	Ось	1	
11		3	ТМ. 03. 02. 03	Втулка	2	

Изм.	Лист	№ докум.	Подп.	Дата
Гл. ин. пр.		Новиков		
Нач. отд.		Бунтин		
Нач. сек.		Каменский		
Рук. гр.		Дьяченко		
Разраб.		Костенко		

704-6-1 ТМ 03.02.00

Ось в сборе

Лит.	Лист	Листов

ГИПРОНЕФТЕТРАНС г. Волгоград

Типовой проект 704-6-1 Альбом III

Форм.	Зона	Поз.	Обозначение	Наименование	Кол.	Прим.
				Документация		
11			ТМ. 03. 03. 00 СБ	Сборочный чертеж		
				Детали		
11		1	ТМ 03. 03. 01	Щека	2	
11		2	ТМ 03. 03. 02	Планка	2	
11		3	ТМ. 03. 03. 03	Связь	1	
11		4	ТМ. 03. 03. 04	Перекладина	2	

Изм.	Лист	№ докум.	Подпис.	Дата
Гл. ин. пр.		Новиков		
Нач. отд.		Бунтин		
Нач. сек.		Каменский		
Рук. гр.		Дьяченко		
Разраб.		Костенко		

704-6-1 ТМ 03.03.00

Кронштейн

Лит.	Лист	Листов

ГИПРОНЕФТЕТРАНС г. Волгоград

Серия 3.903-9

Типовой проект 704-6-1 Альбом III

Форм.	Зона	Поз.	Обозначение	Наименование	Кол.	Прим.
				Документация		
11			ТМ.03.04.00.СБ	Сборочный чертеж		
				Детали		
11		1	ТМ.03.04.01	Вилка	1	
11		2	ТМ.03.04.02	Ручка	1	

Инв. № подл. | Подп. и дата | Взам. инв. № | Инв. № дубл. | Подп. и дата

Изм.	Лист	№ докум.	Подп.	Дата
Гл.ин.пр.		Незуков		
Нач.отд.		Бунтин		
Нач.сек.		Каменский		
Рук.гр.		Дьяченко		
Разраб.		Костенко		

704-6-1 ТМ 03.04.00

Рукоятка

Лит.	Лист	Листов

ГИПРОНЕФТЕТРАНС г. Волгоград

Типовой проект 704-6-1 Альбом III

Форм.	Зона	Поз.	Обозначение	Наименование	Кол.	Прим.
				Документация		
12			ТМ.04.00.00.СБ	Сборочный чертеж		
				Детали		
11		1	ТМ.04.00.01	Пластина	1	
64		2		Б 70×45×5 ГОСТ 8510-72* Уголок Ст3 ГОСТ 535-79 L=200мм	2	
				Стандартные изделия		
		3		Лебедка ручная ПР-1	1	
		4		Болт М16×35.58 ГОСТ 7798-70*	2	
		5		Гайка М16.5. ГОСТ 5915-70*	2	
		6		Шайба пружинная 16Т 3×13 ГОСТ 6402-70*	2	

Инв. № подл. | Подп. и дата | Взам. инв. № | Инв. № дубл. | Подп. и дата

Изм.	Лист	№ докум.	Подп.	Дата
Гл.ин.пр.		Новиков		
Нач.отд.		Бунтин		
Нач.сек.		Каменский		
Рук.гр.		Дьяченко		
Разраб.		Костенко		

704-6-1 ТМ 04.00.00

Установка лебедки ПР-1

Лит.	Лист	Листов

ГИПРОНЕФТЕТРАНС г. Волгоград

Типовой проект 704-6-1 Альбом III

Форм.	Зона	Поз.	Обозначение	Наименование	Кол.	Примеч.
				Документация		
12			ТМ.05.00.00СБ	Сборочный чертеж		
				Сборочные единицы		
11		1	ТМ.05.01.00	Рама контргруза	1	
11		2	ТМ 05.02.00	Направляющая	1	
				Детали		
11		3	ТМ.05.00.01	Башмак	2	
11		4	ТМ.05.00.02	Груз	4	
11		5	ТМ 01.00.05	Болт откидной	4	
				Стандартные изделия		
		6		Винт М8×22 ГОСТ 17475-72*	8	
		7		Коуш 22 ГОСТ 2224-72*	1	
		8		Гайка М.8.5 ГОСТ 5915-70	8	

Инв. № подл. | Подп. и дата | Взам. инв. № | Инв. № дубл. | Подп. и дата

Изм.	Лист	№ докум.	Подп.	Дата
Гл.ин.пр.		Новиков		
Нач.отд.		Бунтин		
Нач.сек.		Каменский		
Рук.гр.		Дьяченко		
Разраб.		Костенко		

704-6-1 ТМ 05.00.00.

Противообрес подъемного устройства

Лит.	Лист	Листов

ГИПРОНЕФТЕТРАНС г. Волгоград

Типовой проект 704-6-1 Альбом III

Форм.	Зона	Поз.	Обозначение	Наименование	Кол.	Прим.
				Документация		
11			ТМ 05.01.00 СБ	Сборочный чертеж		
				Детали		
11		1	ТМ 05.01.01	Крюк	1	
11		2	ТМ.05.01.02	Стяжка верхняя	2	
11		3	ТМ.05.01.03	Стяжка боковая правая	2	
11		4	ТМ.05.01.04	Стяжка боковая левая	2	
11		5	ТМ 05.01.05	Пластина	1	
11		5	ТМ 05.01.06	Упор	1	
64		7	ТМ 05.01.07	Стяжка нижняя Б 25×25×4 ГОСТ 8509-72* Уголок Ст3 ГОСТ 535-79 2=270±0,65	2	

Инв. № подл. | Подп. и дата | Взам. инв. № | Инв. № дубл. | Подп. и дата

Изм.	Лист	№ докум.	Подп.	Дата
Гл.ин.пр.		Новиков		
Нач.отд.		Бунтин		
Нач.сек.		Каменский		
Рук.гр.		Дьяченко		
Разраб.		Костенко		

704-6-1 ТМ 05.01.01.

Рама контргруза

Лит.	Лист	Листов

ГИПРОНЕФТЕТРАНС г. Волгоград

Форм.	Зона	Поз.	Обозначение	Наименование	Кол.	Прим.
				Документация		
11			ТМ 05.02.00.СБ	Сборочный чертеж		
				Детали		
Б4		1	ТМ 05.02.01	Направляющая левая		
				Уголок 6-50×50×5 ГОСТ 8509-72* Ст3 ГОСТ 535-79		
				ℓ = 3240±1.1	1	
Б4		2	ТМ 05.02.02	Направляющая правая		
				Уголок 6-50×50×5 ГОСТ 8509-72* Ст3 ГОСТ 535-79		
				ℓ = 3600±1.1	1	
Б4		3	ТМ 05.02.03	Перекладина		
				Уголок 6-50×50×5 ГОСТ 8509-72* Ст3 ГОСТ 535-79		
				ℓ = 395±1.1	1	

Типовой проект 704-6-1 Альбом III

Инв. № подл. | Подпись и дата | Взам. инв. № | Инв. № дубл. | Подпись и дата

Изм.	Лист	N докум.	Подп.	Дата
Гл. инж. пр.	Новиков			
Нач. отд.	Бунтин			
Нач. сек.	Каменский			
Рук. гр.	Авченко			
Разраб.	Курылева			

704-6-1 ТМ 05.02.00

Направляющая

Лит.	Лист	Листов

ГИПРОНЕФТЕТРАНС г. Волгоград

Форм.	Зона	Поз.	Обозначение	Наименование	Кол.	Прим.
				Документация		
11			ТМ 06.00.00 СБ	Сборочный чертеж		
				Сборочные единицы		
11		1	ТМ 06.01.00	Патрубок верхний	1	
11		2	ТМ 06.02.00	Патрубок нижний	1	
12		3	ТМ 06.03.00	Присоединение рукава к стояку	1	
12		4	ТМ 06.04.00	Присоединение наконечника к рукаву	1	
				Стандартные изделия		
		5		Задвижка 100-16	1	ЗКЛ2
		6		Болт М16×80 ГОСТ 7798-70*	16	
		7		Гайка М16.5 ГОСТ 5915-70*	16	
		8		Шайба 16. ГОСТ 11371-78	16	
				Материалы		
		9		Рукав резинотканевый Б-2-100-10 ГОСТ 5398-76	5 м	
		10		Прокладка ПОН-2 1000×1500 ГОСТ 481-71	1	

Типовой проект 704-6-1 Альбом III

Инв. № подл. | Подпись и дата | Взам. инв. № | Инв. № дубл. | Подпись и дата

Изм.	Лист	N докум.	Подп.	Дата
Гл. ин. пр.	Новиков			
Нач. отд.	Бунтин			
Нач. сек.	Каменский			
Рук. гр.	Авченко			
Разраб.	Курылева			

704-6-1 ТМ 06.00.00

Стояк Ду 100

Лит.	Лист	Листов

ГИПРОНЕФТЕТРАНС г. Волгоград

Форм.	Зона	Поз.	Обозначение	Наименование	Кол.	Прим.
				Документация		
11			ТМ 06.01.00 СБ	Сборочный чертеж		
				Детали		
11		1	ТМ 06.01.01	Патрубок	1	
Б4		2	ТМ 06.01.02	Патрубок		
				Труба 108×4 ГОСТ 8732-78 Б10 ГОСТ 8731-74*		
				ℓ = 100±1.1	1	
				Стандартные изделия		
		3		Фланец 100-16 ГОСТ 1255-67*	2	
		4		Отвод 45° 108×4 ГОСТ 17375-77	1	

Типовой проект 704-6-1 Альбом III

Инв. № подл. | Подпись и дата | Взам. инв. № | Инв. № дубл. | Подпись и дата

Изм.	Лист	N докум.	Подп.	Дата
Гл. инж. пр.	Новиков			
Нач. отд.	Бунтин			
Нач. сек.	Каменский			
Рук. гр.	Авченко			
Разраб.	Курылева			

704-6-1 ТМ 06.01.00

Патрубок верхний

Лит.	Лист	Листов

ГИПРОНЕФТЕТРАНС г. Волгоград

Форм.	Зона	Поз.	Обозначение	Наименование	Кол.	Прим.
				Документация		
11			ТМ 06.02.00 СБ	Сборочный чертеж		
				Детали		
Б4		1	ТМ 06.02.01	Патрубок		
				Труба 108×4 ГОСТ 8732-78 Б10 ГОСТ 8731-74*	1	ℓ=3955
				Стандартные изделия		
		2		Фланец 100-16 ГОСТ 1255-67*	1	
		3		Отвод 90° 108×4 ГОСТ 17375-77	1	

Типовой проект 704-6-1 Альбом III

Инв. № подл. | Подпись и дата | Взам. инв. № | Инв. № дубл. | Подпись и дата

Изм.	Лист	N докум.	Подп.	Дата
Гл. ин. пр.	Новиков			
Нач. отд.	Бунтин			
Нач. сек.	Каменский			
Рук. гр.	Авченко			
Разраб.	Курылева			

704-6-1 ТМ 06.02.00

Патрубок нижний

Лит.	Лист	Листов

ГИПРОНЕФТЕТРАНС г. Волгоград

Типовой проект 704-6-1 Альбом III

Форм.	Зона	Поз.	Обозначение	Наименование	Кол.	Примеч.
				Документация		
12			ТМ.06.03.00.СБ	Сборочный чертеж		
				Детали		
11		1	ТМ.06.03.01	Наппель	1	
11		2	ТМ.06.03.02	Лапа	1	
11		3	ТМ.01.02.03	Полухомут	4	
				Стандартные изделия		
		4		Фланец 100-16		
				ГОСТ 1255-67*	1	
		5		Болт М12×35.58.		
				ГОСТ 7798-70*	4	
		6		Гайка М12.5		
				ГОСТ 5915-70*	4	
		7		Шайба 12.		
				ГОСТ 11371-78	4	
		8		Винт М4×12		
				ГОСТ 17475-72*	1	
		9		Шайба 4		
				ГОСТ 11371-78	1	

Изм.	Лист	№ докум.	Подпись	Дата
Гл.инж.пр.		Новиков		
Нач.отд.		Бунтин		
Нач.сект.		Каменский		
Рук.груп.		Дьяченко		
Разраб.		Костенко		

704-6-1 ТМ 06.03.00

Присоединение рукава к стояку

Лит.	Лист	Листов

ГИПРОНЕФТЕТРАНС г.Волгоград

Типовой проект 704-6-1 Альбом III

Форм.	Зона	Поз.	Обозначение	Наименование	Кол.	Примеч.
				Документация		
12			ТМ.06.04.00.СБ	Сборочный чертеж		
				Детали		
11		1	ТМ.06.04.01	Наконечник	1	
11		2	ТМ.01.02.03	Полухомут	4	
				Стандартные изделия		
		3		Болт М12×35.58		
				ГОСТ 7798-70*	4	
		4		Гайка М12.5		
				ГОСТ 5915-70*	4	
		5		Шайба 12		
				ГОСТ 11371-78	4	
		6		Винт М4×12		
				ГОСТ 17475-72*	1	
		7		Шайба 4		
				ГОСТ 11371-78	1	

Изм.	Лист	№ докум.	Подпись	Дата
Гл.инж.пр.		Новиков		
Нач.отд.		Бунтин		
Нач.сек.		Каменский		
Рук.груп.		Дьяченко		
Разраб.		Костенко		

704-6-1 ТМ.06.04.00

Присоединение наконечника к рукаву

Лит.	Лист	Листов

ГИПРОНЕФТЕТРАНС г.Волгоград

Типовой проект 704-6-1 Альбом III

Форм.	Зона	Поз.	Обозначение	Наименование	Кол.	Примеч.
				Документация		
11			ТМ.07.00.00.СБ	Сборочный чертеж		
				Детали		
11		1	ТМ.07.00.01	Кронштейн	1	
11		2	ТМ.07.00.02	Хомут	1	
				Стандартные изделия		
		3		Болт М14×40.58		
				ГОСТ 7798-70*	2	
		4		Гайка М14.5		
				ГОСТ 5915-70*	2	
		5		Шайба 14		
				ГОСТ 11371-78	2	

Изм.	Лист	№ докум.	Подпись	Дата
Гл.инж.пр.		Новиков		
Нач.отд.		Бунтин		
Нач.сек.		Каменский		
Рук.груп.		Дьяченко		
Разраб.		Костенко		

704-6-1 ТМ.07.00.00

Крепление отпорка

Лит.	Лист	Листов

ГИПРОНЕФТЕТРАНС г.Волгоград

Типовой проект 704-6-1 Альбом III

Форм.	Зона	Поз.	Обозначение	Наименование	Кол.	Примеч.
				Документация		
12			ТМ.08.00.00.СБ	Сборочный чертеж		
				Сборочные единицы		
11		1	ТМ.08.01.00	Корпус	1	
11		2	ТМ.08.02.00	Крышка	1	
12		3	ТМ.08.03.00	Поплавок	1	
				Детали		
11		4	ТМ.08.00.01	Прокладка	1	
				Стандартные изделия		
				Болт М16×55.58		
				ГОСТ 7798-70*	18	
				Гайка М16.5		
				ГОСТ 5915-70*	18	
				Шайба пружинная		
				16.65Г. ГОСТ 6402-70*	18	
				Шпилька М16×60.58		
				ГОСТ 9066-75	4	

Изм.	Лист	№ докум.	Подпись	Дата
Гл.инж.пр.		Новиков		
Нач.отд.		Бунтин		
Нач.сек.		Каменский		
Рук.груп.		Дьяченко		
Разраб.		Костенко		

704-6-1 ТМ.08.00.00

Вентиль Д-55/Ду 100

Лит.	Лист	Листов

ГИПРОНЕФТЕТРАНС г.Волгоград

СО448-03

Типовой проект 704-6-1 Альб. III

Форм.	Зона	Поз.	Обозначение	Наименование	Кол.	Прим.
				Документация		
11			ТМ.08.01.00.СБ	Сборочный чертеж		
				Детали		
11		1	ТМ.08.01.01	Обечайка	1	
11		2	ТМ.08.01.02	Фланец	1	
11		3	ТМ.08.01.03	Диск	1	
11		4	ТМ.08.01.04	Конус	1	
11		5	ТМ.08.01.05	Втулка	1	
БЧ		6		Патрубок 108×6 ГОСТ 8732-78 / Труба В 10 ГОСТ 8731-74* С-60	1	
				Стандартные изделия		
		7		Фланец 100-6 ГОСТ 1255-67*	1	

Инв.№ подл. | Подп. и дата | Взам. инв.№ | Инв.№ дубл. | Подп. и дата

Изм.	Лист	№ докум.	Подп.	Дата
Гл.ин.пр.		Новиков		
Нач.отд.		Бунтин		
Нач.сек.		Каменский		
Рук.гр.		Дьяченко		
Разраб.		Просвирова		

704-6-1 ТМ 08.01.00

КОРПУС

Лит.	Лист	Листов

ГИПРОНЕФТЕТРАНС г. Волгоград

Типовой проект 704-6-1 Альбом III

Форм.	Зона	Поз.	Обозначение	Наименование	Кол.	Прим.
				Документация		
11			ТМ.08.02.00 СБ	Сборочный чертеж		
				Детали		
11		1	ТМ.08.02.01	Фланец	1	
11		2	ТМ.08.02.02	Седло	1	

Инв.№ подл. | Подп. и дата | Взам. инв.№ | Инв.№ дубл. | Подп. и дата

Изм.	Лист	№ докум.	Подп.	Дата
Гл.ин.пр.		Новиков		
Нач.отд.		Бунтин		
Нач.сек.		Каменский		
Рук.гр.		Дьяченко		
Разраб.		Просвирова		

704-6-1 ТМ.08.02.00

КРЫШКА

Лит.	Лист	Листов

ГИПРОНЕФТЕТРАНС г. Волгоград

Типовой проект 704-6-1 Альбом III

Форм.	Зона	Поз.	Обозначение	Наименование	Кол.	Прим.
				Документация		
12			ТМ.08.03.00 СБ	Сборочный чертеж		
				Детали		
11		1	ТМ.08.03.01	Обечайка	1	
11		2	ТМ.08.03.02	Дно	2	
11		3	ТМ.08.03.03	Стержень	1	
11		4	ТМ.08.03.04	Клапан	1	

Инв.№ подл. | Подп. и дата | Взам. инв.№ | Инв.№ дубл. | Подп. и дата

Изм.	Лист	№ докум.	Подп.	Дата
Гл.ин.пр.		Новиков		
Нач.отд.		Бунтин		
Нач.сек.		Каменский		
Рук.гр.		Дьяченко		
Разраб.		Просвирова		

704-6-1 ТМ.08.03.00

Поплавок

Лит.	Лист	Листов

ГИПРОНЕФТЕТРАНС г. Волгоград

Типовой проект 704-6-1 Альбом III

Форм.	Зона	Поз.	Обозначение	Наименование	Кол.	Прим.
				Документация		
12			ТМ.09.00.00.СБ	Сборочный чертеж		
				Сборочные единицы		
11		1	ТМ.09.01.00 СБ	Корпус	1	
11		2	ТМ.09.02.00.СБ	Крышка	1	
12		3	ТМ.09.03.00 СБ	Поплавок	1	
11		4	ТМ.09.04.00.СБ	Стакан распорный	1	
				Детали		
11		5	ТМ.09.00.01	Прокладка	1	
				Стандартные изделия		
		6		Болт М10×30.58 ГОСТ 7798-70*	6	
		7		Шайба пружинная 10.65Г ГОСТ 6402-70*	6	
		8		Шпилька М10×45.58 ГОСТ 9066-75	4	

Инв.№ подл. | Подп. и дата | Взам. инв.№ | Инв.№ дубл. | Подп. и дата

Изм.	Лист	№ докум.	Подп.	Дата
Гл.ин.пр.		Новиков		
Нач.отд.		Бунтин		
Нач.сек.		Каменский		
Рук.гр.		Дьяченко		
Разраб.		Просвирова		

704-6-1 ТМ.09.00.00

Вантуз Ду 10/Ду 25

Лит.	Лист	Листов

ГИПРОНЕФТЕТРАНС г. Волгоград

Типовой проект 704-6-1 Альбом III

Формат	Зона	Поз.	Обозначение	Наименование	Кол.	Прим.
				Документация		
11			ТМ.09.01.00.СБ	Сборочный чертеж		
				Детали		
11		1	ТМ.09.01.01	Обечайка	1	
11		2	ТМ.09.01.02	Фланец	1	
11		3	ТМ.09.01.03	Диск	1	
11		4	ТМ.09.01.04	Втулка	1	
11		5	ТМ.09.01.05	Патрубок	1	
11		6	ТМ.09.01.06	Конус	1	
				Стандартные изделия		
		7		Фланец 10-6		
				ГОСТ 1255-67*	1	

Изм.	Лист	№ докум.	Подпись	Дата
Гл.инж.пр.		Новиков		
Нач.отд.		Бунтин		
Нач.сек.		Каменский		
Рук.груп.		Авченко		
Разраб.		Просвирова		

704-6-1 ТМ 09.01.00

Корпус

Лит.	Лист	Листов

ГИПРОНЕФТЕТРАНС г. Волгоград

Типовой проект 704-6-1 Альбом III

Формат	Зона	Поз.	Обозначение	Наименование	Кол.	Прим.
				Документация		
11			ТМ.09.02.00.СБ	Сборочный чертеж		
				Детали		
11		1	ТМ.09.02.01	Фланец	1	
11		2	ТМ.09.02.02	Седло	1	

Изм.	Лист	№ докум.	Подпись	Дата
Гл.инж.пр.		Новиков		
Нач.отд.		Бунтин		
Нач.сек.		Каменский		
Рук.груп.		Авченко		
Разраб.		Просвирова		

704-6-1 ТМ 09.02.00

Крышка

Лит.	Лист	Листов

ГИПРОНЕФТЕТРАНС г. Волгоград

Типовой проект 704-6-1 Альбом III

Формат	Зона	Поз.	Обозначение	Наименование	Кол.	Прим.
				Документация		
12			ТМ.09.03.00.СБ	Сборочный чертеж		
				Детали		
11		1	ТМ.09.03.01	Обечайка	1	
11		2	ТМ.09.03.02	Дно	2	
11		3	ТМ.09.03.03	Клапан	1	
11		4	ТМ.09.03.04	Стержень	1	
11		5	ТМ.09.03.05	Накладка	2	

Изм.	Лист	№ докум.	Подпись	Дата
Гл.инж.пр.		Новиков		
Нач.отд.		Бунтин		
Нач.сек.		Каменский		
Рук.груп.		Авченко		
Разраб.		Просвирова		

704-6-1 ТМ 09.03.00

Поплавок

Лит.	Лист	Листов

ГИПРОНЕФТЕТРАНС г. Волгоград

Типовой проект 704-6-1 Альбом III

Формат	Зона	Поз.	Обозначение	Наименование	Кол.	Прим.
				Документация		
11			ТМ.09.04.00.СБ	Сборочный чертеж		
				Детали		
11		1	ТМ.09.04.01	Патрубок	1	
11		2	ТМ.09.04.02	Кольцо	1	

Изм.	Лист	№ докум.	Подпись	Дата
Гл.инж.пр.		Новиков		
Нач.отд.		Бунтин		
Нач.сек.		Каменский		
Рук.груп.		Авченко		
Разраб.		Просвирова		

704-6-1 ТМ 09.04.00

Отражатель

Лит.	Лист	Листов

ГИПРОНЕФТЕТРАНС г. Волгоград

Типовой проект 704-6-1 Альбом III

Формат	Зона	Поз.	Обозначение	Наименование	Кол.	Примеч.
				Документация		
11			ТМ.10.00.00.СБ	Сборочный чертеж		
				Детали		
БЧ		1	ТМ.10.00.01	Патрубок L = 220 мм		
				Труба 159×4.5 ГОСТ 8732-78 / В10 ГОСТ 8731-74*	1	
				Стандартные изделия		
		2		Фланец 150-16 ГОСТ 1255-67*	1	
		3		Фланец 200-16 ГОСТ 1255-67*	1	
		4		Переход Э 219×6 – 159×4,5 ГОСТ 17378-77	1	

Изм.	Лист	№ докум.	Подпись	Дата
Гл.инж.пр.		Новиков		
Нач.отд.		Бунтин		
Нач.сект.		Каменский		
Рук.гр.		Абаченко		
Разраб.		Просвирова		

704-6-1 ТМ.10.00.00

Патрубок Ду 150

Лит.	Лист	Листов

ГИПРОНЕФТЕТРАНС г. Волгоград

Типовой проект 704-6-1 Альбом III

Формат	Зона	Поз.	Обозначение	Наименование	Кол.	Примеч.
				Документация		
11			ТМ.11.00.00.СБ	Сборочный чертеж		
				Детали		
		1	ТМ.11.00.01	Патрубок L = 705 мм	1	
		2	ТМ.11.00.02	Патрубок L = 425 мм	2	
		3	ТМ.11.00.03	Патрубок L = 975 мм	1	
		4	ТМ.11.00.04	Патрубок L = 1235 мм	1	
		5		Патрубок L = 200 мм		
				Труба 159×4.5 ГОСТ 8732-78 / В10 ГОСТ 8731-74*	1	
				Стандартные изделия		
		6		Фланец 150-16 ГОСТ 1255-67*	5	
		7		Отвод 90° 108 × 4,0 ГОСТ 17375-77	1	

Инв.№ подл. | Подпись и дата | Взам.инв.№ | Инв.№ дубл. | Подпись и дата

Изм.	Лист	№ докум.	Подпись	Дата
Гл.инж.пр.		Новиков		
Нач.отд.		Бунтин		
Нач.сек.		Каменский		
Рук.гр.		Абаченко		
Разраб.		Просвирова		

704-6-1 ТМ 11.00.00

Гребенка „4"

Лит.	Лист	Листов

ГИПРОНЕФТЕТРАНС г. Волгоград

Типовой проект 704-6-1 Альбом III

Формат	Зона	Поз.	Обозначение	Наименование	Кол.	Примеч.
				Документация		
11			ТМ 12.00.00.СБ	Сборочный чертеж		
				Детали		
11		1	ТМ.12.00.01	Патрубок L = 530 мм	1	
11		2	ТМ.11.00.02	Патрубок L = 425 мм	1	
11		3	ТМ 11.00.01	Патрубок L = 705 мм	1	
БЧ		4		Патрубок L = 1110 мм		
				Труба 108×4 ГОСТ 8732-78 / В10 ГОСТ 8731-74	1	
				Стандартные изделия		
		5		Отвод 90° 108 × 4,0 ГОСТ 17375-77	1	
		6		Фланец 150-16 ГОСТ 1255-67*	3	
		7		Переход Э 219×6 – 159×4,5 ГОСТ 17378-77	1	

Изм.	Лист	№ докум.	Подпись	Дата
Гл.инж.пр.		Новиков		
Нач.отд.		Бунтин		
Нач.сек.		Каменский		
Рук.гр.		Абаченко		
Разраб.		Просвирова		

704-6-1 ТМ 12.00.00

Гребенка „2"

Лит.	Лист	Листов

ГИПРОНЕФТЕТРАНС г. Волгоград

Типовой проект 704-6-1 Альбом III

Формат	Зона	Поз.	Обозначение	Наименование	Кол.	Примеч.
				Документация		
11			ТМ.13.00.СБ	Сборочный чертеж		
				Детали		
11		1	ТМ. 13.00.01	Патрубок		
				Труба 159×4.5 ГОСТ 8732-78 / В10 ГОСТ 8731-74*		
				L = 208	1	
			-02	Патрубок		
				Труба 159×4.5 ГОСТ 8732-78 / В10 ГОСТ 8731-74*		
				L = 750 мм;	1	
			-03	Патрубок		
				Труба 159×4.5 ГОСТ 8732-78 / В10 ГОСТ 8731-74*		
				L = 1300 мм	1	
			-04	Патрубок		
				Труба 159×4.5 ГОСТ 8732-78 / В10 ГОСТ 8731-74*		
				L = 1850 мм;	1	
БЧ		2		Патрубок		
				Труба 159×4.5 ГОСТ 8732-78 / В10 ГОСТ 8731-74*		
				L = 275 мм	1	
				Стандартные изделия		
		3		Отвод 90° 159 × 4,5 ГОСТ 17375-77	1	
		4		Фланец 150-16 ГОСТ 1255-67*	1	

Инв.№ подл. | Подпись и дата | Взам.инв.№ | Инв.№ дубл. | Подпись и дата

Изм.	Лист	№ докум.	Подпись	Дата
Гл.инж.пр.		Новиков		
Нач.отд.		Бунтин		
Нач.сек.		Каменский		
Рук.гр.		Абаченко		
Разраб.		Просвирова		

704-6-1 ТМ 13.00.00

Колено „4-4"

Лит.	Лист	Листов

ГИПРОНЕФТЕТРАНС г. Волгоград

Формат А4

Копия верна

Типовой проект 704-6-1 Альбом III

Формат	Зона	Поз.	Обозначение	Наименование	Кол.	Примеч.
				Документация		
11			ТМ-14.00.00.СБ	Сборочный чертеж		
				Детали		
11		1	ТМ.14.00.01	Патрубок 1035	1	
11		2	ТМ.14.00.02	Патрубок 300	2	
11		3	ТМ.14.00.03	Патрубок 420	1	
		4		Патрубок		
				Труба 89×3,5 ГОСТ 10704-76 / Ст3кп ГОСТ 10705-76		
				L=180мм		
				Стандартные изделия		
				Фланец 80-6		
				ГОСТ 1255-67*		
				Фланец 100-6		
				ГОСТ 1255-67*		
				Отвод 90°89×3,5		
				ГОСТ 17375-77		
				Переход К 108×4-89×3,5		
				ГОСТ 17378-77		

Инв.№подл. | Подп. и дата | Взам.инв.№ | Инв.№дубл. | Подп. и дата

Изм.	Лист	№ докум.	Подпись	Дата
Гл.инж.пр.		Новиков		
Нач.отд.		Бунтин		
Нач.сект.		Каменский		
Рук.гр.уп.		Дьяченко		
Разраб.		Проскурова		

704-6-1 ТМ 14.00.00

Гребенка вантуза Ду 55 / Ду 100

Лит. | Лист | Листов

ГИПРОНЕФТЕТРАНС г. Волгоград

Типовой проект 704-6-1 Альбом III

Формат	Зона	Поз.	Обозначение	Наименование	Кол.	Примеч.
				Документация		
11			ТМ 15.00.00.СБ	Сборочный чертеж		
				Детали		
Б4		1		Колено		
				Труба 32×2 ГОСТ 10704-76 / Ст3кп ГОСТ 10705-76		
				L=4220		
				Стандартные изделия		
		2		Фланец 25-16		
				ГОСТ 1255-67*	1	

Инв.№подл. | Подп. и дата | Взам.инв.№ | Инв.№дубл. | Подп. и дата

Изм.	Лист	№ докум.	Подпись	Дата
Гл.инж.пр.		Новиков		
Нач.отд.		Бунтин		
Нач.сект.		Каменский		
Рук.гр.уп.		Дьяченко		
Разраб.		Головлобова		

3614 ТМ 15.00.00 704-6-1

Колено вантуза Ду 10 / Ду 25

Лит. | Лист | Листов

ГИПРОНЕФТЕТРАНС г. Волгоград

Типовой проект 704-6-1 Альбом III

Формат	Зона	Поз.	Обозначение	Наименование	Кол.	Примеч.
				Документация		
11			ТМ.16.00.00.СБ	Сборочный чертеж		
				Детали		
11		1	ТМ 16.00.01	Воздушник	1	
11		2	ТМ 16.00.02	Воздушник	1	
		3		Труба Ц15 ГОСТ 3262-75 L=75мм	1	
				Стандартные изделия		
		4		Кран трехходовой типа	1	
				КРТ		
		5		Муфта 15	1	
				ГОСТ 8966-75		
		6		Контргайка 15	1	
				ГОСТ 8968-75		

Инв.№подл. | Подп. и дата | Взам.инв.№ | Инв.№дубл. | Подп. и дата

Изм.	Лист	№ докум.	Подпись	Дата
Гл.инж.пр.		Новиков		
Нач.отд.		Бунтин		
Нач.сект.		Каменский		
Рук.гр.уп.		Дьяченко		
Разраб.		Головлобова		

704-6-1 ТМ 16.00.00

Установка вакуумметра

Лит. | Лист | Листов

ГИПРОНЕФТЕТРАНС г. Волгоград

Типовой проект 704-6-1 Альбом III

Формат	Зона	Поз	Обозначение	Наименование	Кол.	Примеч.
				Документация		
11			ТМ 17.00.00.СБ	Сборочный чертеж		
				Детали		
Б4		1		Труба 32×2 ГОСТ 10704-76 / Ст3кп ГОСТ 10705-76	1	
				L=1820 мм		
				Стандартные изделия		
		2		Вентиль запорный	1	15кч18р
				Фланцевый 25-16		

Инв.№подл. | Подп. и дата | Взам.инв.№ | Инв.№дубл. | Подп. и дата

Изм.	Лист	№ докум.	Подпись	Дата
Гл.инж.пр.		Новиков		
Нач.отд.		Бунтин		
Нач.сект.		Каменский		
Рук.гр.уп.		Дьяченко		
Разраб.		Головлобова		

704-6-1 ТМ 17.00.00

Воздушник

Лит. | Лист | Листов

ГИПРОНЕФТЕТРАНС г. Волгоград

СР448-03

Типовой проект 704-6-1 Альбом III Копия верна

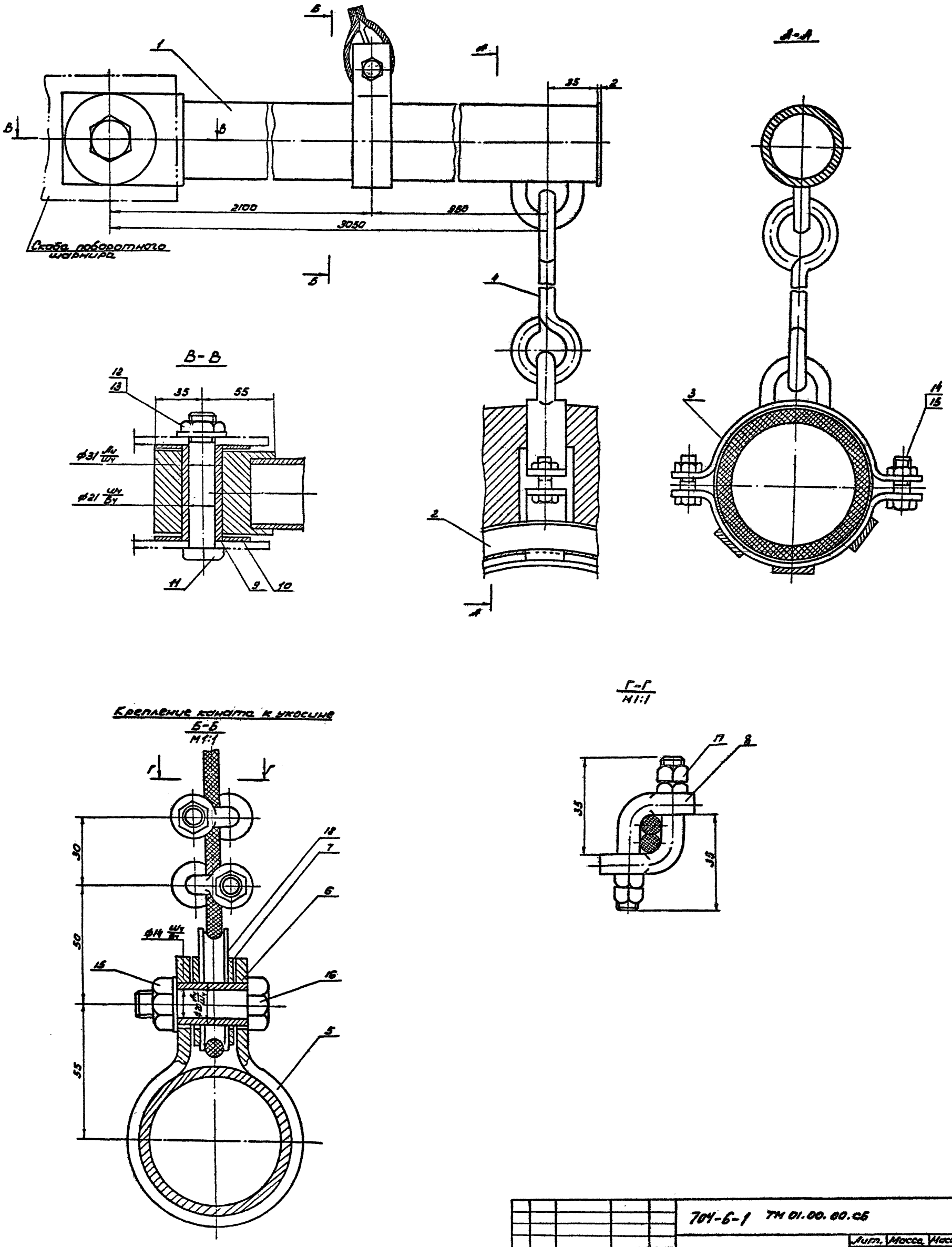

					704-6-1 ТМ 01.00.00.СБ			
Изм.	Лист	№ докум.	Подп.	Дата	Укосина	Лит.	Масса	Масштаб
Гл. инж. пр.		Новиков						1:2
Нач. отд.		Бунтин				Лист	Листов	
Нач. сек.		Каменский						
Рук. груп.		Дьяченко				ГИПРОНЕФТЕТРАНС г. Волгоград		
Н. контр.		Просвирова						
Разраб.		Курылева						

сф 448-03

Типовой проект 704-6-1 Альбом III

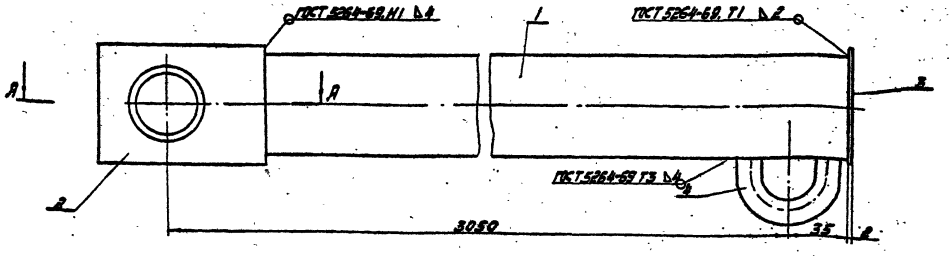

А-А

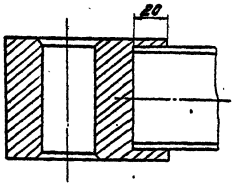

Деталь поз.4 приваривать при одетой детали черт. ТМ 01.00.01

					704-6-1 ТМ 01.01.00 СБ			
Изм.	Лист	N докум.	Подпись	Дата	Траверса	Лит.	Масса	Масштаб
Гл.инж.пр.		Новиков					20.14	1:2
Нач.отд.		Бунтин				Лист	Листов	
Нач.сект.		Каменский				ГИПРОНЕФТЕТРАНС г. Волгоград		
Рук.гр.		Дьяченко						
Н.контр.		Просвирова						
Разраб.		Курылева						

Типовой проект 704-6-1 Альбом III

Rz 80 (V)

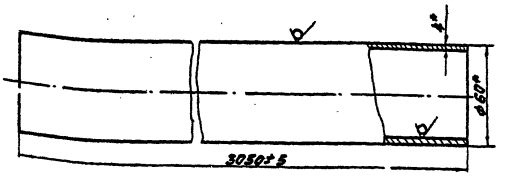

*Размеры для справок

					704-6-1 ТМ 01.01.01			
Изм.	Лист	N докум.	Подпись	Дата	Штанга	Лит.	Масса	Масштаб
Гл.инж.пр.		Новиков					16.84	1:2
Нач.отд.		Бунтин				Лист	Листов	
Нач.сект.		Каменский						
Рук.гр.		Дьяченко			Труба 60х4 ГОСТ 8732-78 / Ст3 ГОСТ 8731-74*	ГИПРОНЕФТЕТРАНС г. Волгоград		
Н.контр.		Просвирова						
Разраб.		Курылева						

Типовой проект 704-6-1 Альбом III

Rz 80 (V)

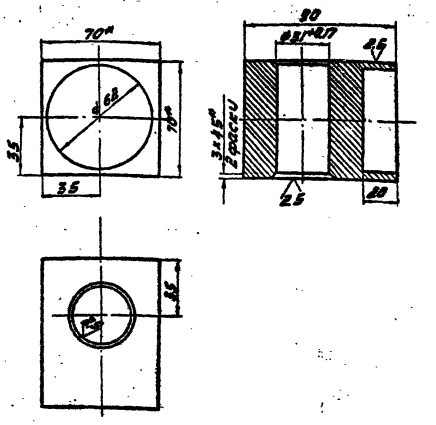

1. *Размеры для справок.
2. Неуказанные предельные отклонения размеров: диаметров - по A_5, остальных - по $СМ_7$.

					704-6-1 ТМ 01.01.02			
Изм.	Лист	N докум.	Подпись	Дата	Оголовок	Лит.	Масса	Масштаб
Гл.инж.пр.		Новиков					3.05	1:2
Нач.отд.		Бунтин				Лист	Листов	
Нач.сект.		Каменский						
Рук.гр.		Дьяченко			Квадрат В-70 ГОСТ 2591-71* / Ст3 ГОСТ 535-79	ГИПРОНЕФТЕТРАНС г. Волгоград		
Н.контр.		Просвирова						
Разраб.		Курылева						

Инв. N подл. | Подпись и дата | Взам. инв. N | Инв. N дубл. | Подпись и дата

СФ448-03

Типовой проект 704-6-1 Альбом III

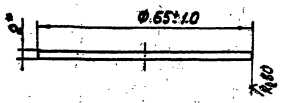

* Размер для справок.

Изм.	Лист	N докум.	Подп.	Дата	704-6-1 ТМ 01.01.03	Лит.	Масса	Масшт.
Гл. ин. пр.		Новиков			Заглушка		0,05	1:1
Нач. от.		Бунтин				Лист	Листов 1	
Нач. сек.		Каменский			Лист 3 ГОСТ 19903-74* / Ст3 ГОСТ 16523-70*	ГИПРОНЕФТЕТРАНС		
Рук. гр.		Дьяченко						
Н. конт.		Просвирова						
Разраб.		Курылева						

Типовой проект 704-6-1 Альбом III

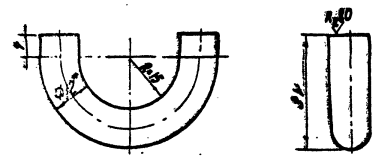

1. Длина заготовки 80мм
2. * Размер для справок.
3. Неуказанные предельные отклонения размеров: диаметров — по A_7, остальных — по CM_7.

Изм.	Лист	N докум.	Подпис.	Дата	704-6-1 ТМ 01.01.04	Лит.	Масса	Масшт.
Гл. ин. пр.		Новиков			Петля		0,02	1:1
Нач. от.		Бунтин				Лист	Листов	
Нач. сек.		Каменский			Круг 8-12 ГОСТ 2590-71* / Ст3 ГОСТ 535-79	ГИПРОНЕФТЕТРАНС		
Рук. гр.		Дьяченко						
Н. конт.		Просвирова						
Разраб.		Курылева						

Типовой проект 704-6-1 Альбом III

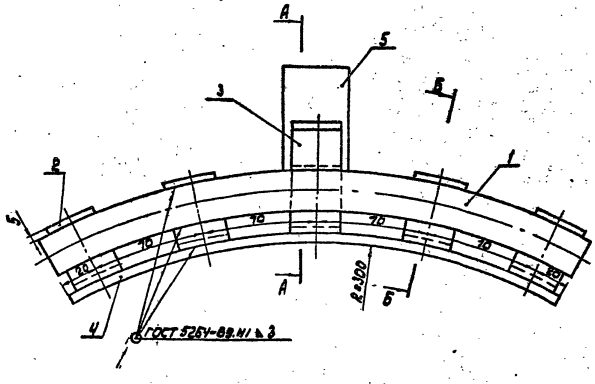

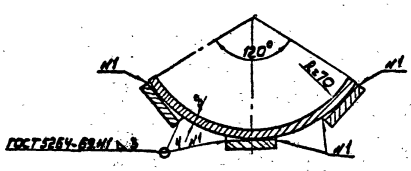

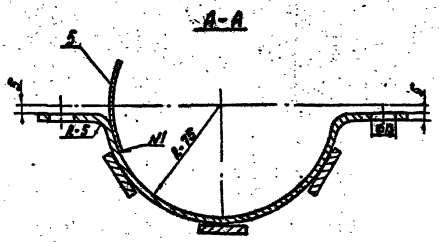

Изм.	Лист	N докум.	Подп.	Дата	704-6-1 ТМ 01.02.00 СБ	Лит.	Масса	Масшт.
Гл. ин. пр.		Новиков			Ложе для рукава		2,60	1:2
Нач. от.		Бунтин				Лист	Листов	
Нач. сек.		Каменский				ГИПРОНЕФТЕТРАНС		
Рук. гр.		Дьяченко						
Н. конт.		Просвирова						
Разраб.		Курылева						

СФ448-03

Типовой проект 704-6-1 Альбом III

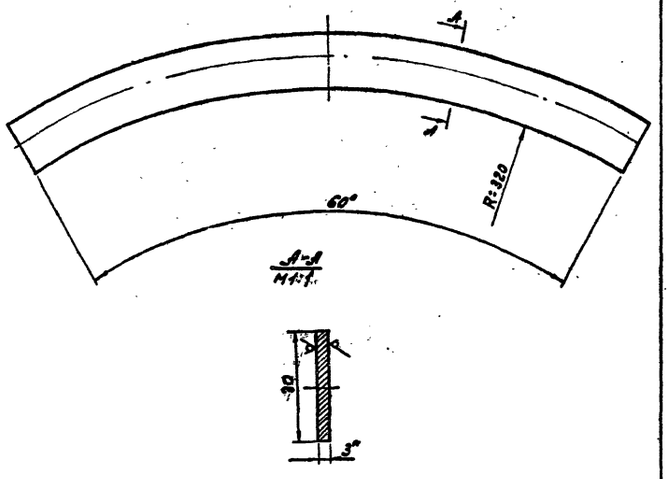

1.* Размер для справок.

2. Длина заготовки 320±1.1 мм.

3. Неуказанные предельные отклонения размеров: диаметров – по A_7, остальных – по CM_7.

Изм.	Лист	№ докум.	Подп.	Дата
Гл.инж.пр.		Новиков		
Нач.отд.		Бунтин		
Нач.сек.		Каменский		
Рук.груп.		Дьяченко		
Н.контр.		Просвирова		
Разраб.		Гололовова		

704-6-1 ТМ 01.02.01

Планка продольная боковая

Лит.	Масса	Масштаб
	0.57	1:2

Лист | Листов

Лист 3 ГОСТ 19903-74* / Ст3 ГОСТ 16523-70*

ГИПРОНЕФТЕТРАНС г. Волгоград

Типовой проект 704-6-1 Альбом III

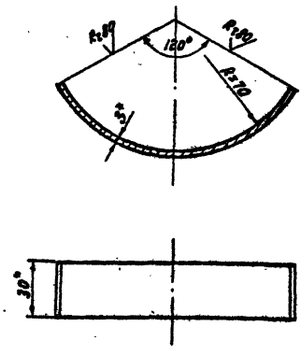

1.* Размеры для справок.

2. Длина заготовки 148±0.8 мм.

3. Неуказанные предельные отклонения размеров: диаметров – по A_7, остальных по CM_7.

Изм.	Лист	№ докум.	Подп.	Дата
Гл.инж.пр.		Новиков		
Нач.отд.		Бунтин		
Нач.сек.		Каменский		
Рук.груп.		Дьяченко		
Н.контр.		Просвирова		
Разраб.		Просвирова		

704-6-1 ТМ 01.02.02

Планка поперечная

Лит.	Масса	Масштаб
	0.17	1:2

Лист | Листов

Полоса 3×30 ГОСТ 103-76 / Ст3 ГОСТ 535-79

ГИПРОНЕФТЕТРАНС г. Волгоград

Типовой проект 704-6-1 Альбом III

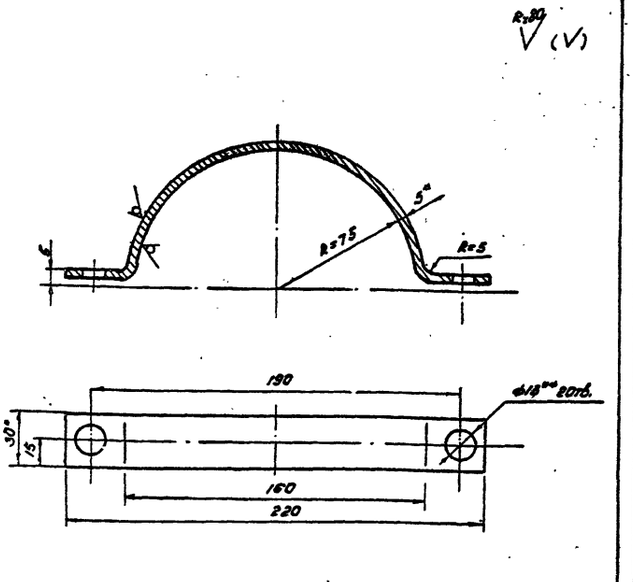

1.* Размеры для справок.

2.** Размер для инструмента.

3. Длина заготовки 266±1.1 мм.

4. Неуказанные предельные отклонения размеров: диаметров – по A_7, остальных – по CM_7.

Изм.	Лист	№ докум.	Подп.	Дата
Гл.инж.пр.		Новиков		
Нач.отд.		Бунтин		
Нач.сек.		Каменский		
Рук.груп.		Дьяченко		
Н.контр.		Просвирова		
Разраб.		Гололовова		

704-6-1 ТМ 01.02.03

Полухомут

Лит.	Масса	Масштаб
	0.30	1:2

Лист | Листов

Полоса 5×30 ГОСТ 103-76 / Ст3 ГОСТ 535-79

ГИПРОНЕФТЕТРАНС г. Волгоград

Типовой проект 704-6-1 Альбом III

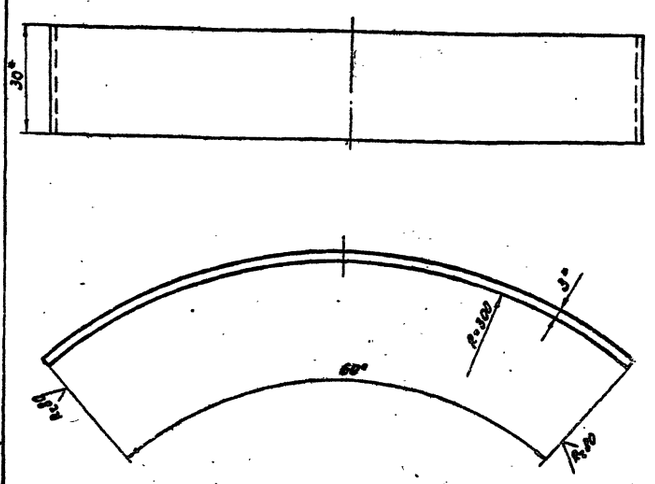

1.* Размеры для справок.

2. Длина заготовки 320±1.1 мм

3. Неуказанные предельные отклонения размеров: диаметров – по A_7, остальных – по CM_7.

Изм.	Лист	№ докум.	Подп.	Дата
Гл.инж.пр.		Новиков		
Нач.отд.		Бунтин		
Нач.сек.		Каменский		
Рук.груп.		Дьяченко		
Н.контр.		Просвирова		
Разраб.		Гололовова		

704-6-1 ТМ 01.02.04

Планка продольная нижняя

Лит.	Масса	Масштаб
	0.57	1:2

Лист | Листов

Полоса 3×30 ГОСТ 103-76 / Ст3 ГОСТ 535-79

ГИПРОНЕФТЕТРАНС г. Волгоград

СФ448-03

Инв.№подл. | Подпись и дата | Взам.инв.№ | Инв.№дубл. | Подпись и дата
Типовой проект 704-6-1 Альбом III
Копия верна

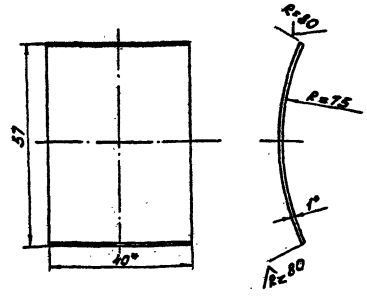

1. Длина заготовки $\ell = 60 \pm 0.6$ мм;
2. *Размеры для справок.
3. Неуказанные предельные отклонения размеров: диаметров – по A_4, остальных по CM_1.

				704-6-1 ТМ 01.02.05		
Изм.	Лист	№ докум.	Подпись	Дата		
Гл.инженер		Новиков			Скоба	Лит. / Масса 0.02 / Масштаб 1:1
Нач.отд.		Бунтин				Лист / Листов
Нач.сект.		Каменский			Полоса 1×40 ГОСТ 103-76 / Ст3 ГОСТ 535-79	ГИПРОНЕФТЕТРАНС г. Волгоград
Рук.гр.		Давченко				
Н.контр.		Просвирова				
Разраб.		Курылева				

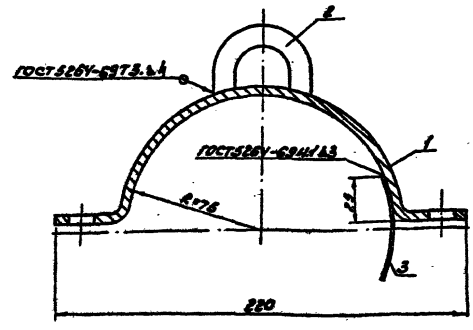

Деталь поз.2 приваривать после одевания детали чертеж ТМ.01.00.01

				704-6-1 ТМ 01.03.00.СБ		
Изм.	Лист	№ докум.	Подпись	Дата		
Гл.инженер		Новиков			Полухомут в сборе	Лит. / Масса 0.35 / Масштаб 1:2
Нач.отд.		Бунтин				Лист / Листов
Нач.сект.		Каменский				ГИПРОНЕФТЕТРАНС г. Волгоград
Рук.гр.		Давченко				
Н.контр.		Просвирова				
Разраб.		Курылева				

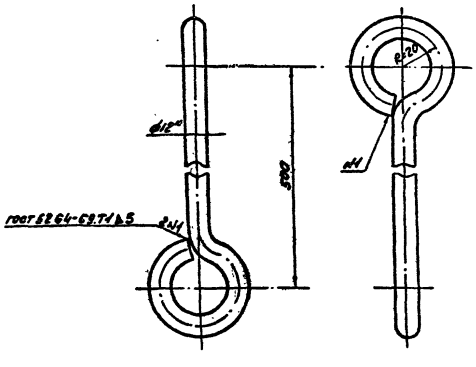

1. *Размер для справок.
2. Головки цинковать на глубину 1 мм.
3. Длина заготовки 710 ± 0.6.

				704-6-1 ТМ 01.00.01		
Изм.	Лист	№ докум.	Подп.	Дата		
Гл.инж.		Новиков			Подвеска	Лит. / Масса 0.62 / Масштаб 1:2
Нач.ОТ		Бунтин				Лист / Листов 1
Нач.СЕК		Каменский			Круг В-12 ГОСТ 2590-71* / Ст3 ГОСТ 535-79	ГИПРОНЕФТЕТРАНС г. Волгоград
Рук.гр.		Давченко				
Н.контр.		Просвирова				
Разраб.		Курылева				

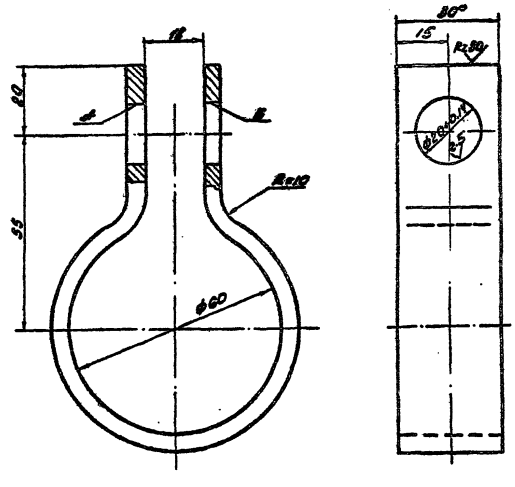

1. Отверстия ф20 сверлить после изгиба. Несоосность отв. А относительно отв. Б не более 0.1 мм
2. Длина заготовки 260 ± 1 мм.
3. *Размеры для справок.
4. Неуказанные предельные отклонения размеров: отверстий – по A_2, валов – по B_1, остальных по CM_1.

				704-6-1 ТМ 01.00.02		
Изм.	Лист	№ докум.	Подп.	Дата		
Гл.инж.		Новиков			Хомут	Лит. / Масса 0.89 / Масштаб 1:1
Нач.ОТ		Бунтин				Лист / Листов 1
Нач.СЕК		Каменский			Полоса 5×90 ГОСТ 103-76 / Ст3 ГОСТ 535-79	ГИПРОНЕФТЕТРАНС г. Волгоград
Рук.гр.		Давченко				
Н.контр.		Просвирова				
Разраб.		Курылева				

Типовой проект 704-6-1 Альбом III

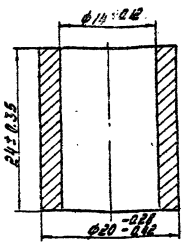

				704-6-1 ТМ 01.00.03				
Изм.	Лист	N докум.	Подпись	Дата	Втулка	Лит.	Масса	Масштаб
Гл. инж. пр.		Новиков					0.03	2:1
Нач. отд.		Бунтин				Лист	Листов 1	
Нач. сект.		Каменский						
Рук. гр.		Дьяченко			Труба Л63 ДКРНМ 20×3 ГОСТ 494-76	ГИПРОНЕФТЕТРАНС г. Волгоград		
Н. контр.		Просвирова						
Разраб.		Кирылева						

Типовой проект 704-6-1 Альбом III

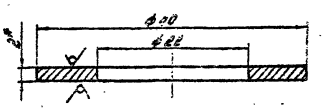

*Размер для справок

				704-6-1 ТМ 01.00.04				
Изм.	Лист	N докум.	Подпись	Дата	Шайба	Лит.	Масса	Масштаб
Гл. инж. пр.		Новиков					0.02	2:1
Нач. отд.		Бунтин				Лист	Листов 1	
Нач. сект.		Каменский						
Рук. гр.		Дьяченко			Лист Л062-172 ГОСТ 931-78	ГИПРОНЕФТЕТРАНС г. Волгоград		
Н. контр.		Просвирова						
Разраб.		Кирылева						

Типовой проект 704-6-1 Альбом III

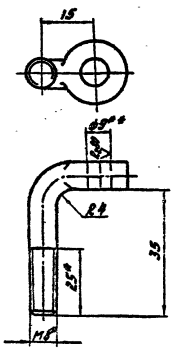

1.* Размеры для справок.
2.** Размер для инструмента

				704-6-1 ТМ 01.00.05				
Изм.	Лист	N докум.	Подпись	Дата	Болт откидной	Лит.	Масса	Масштаб
Гл. инж. пр.		Новиков					0.03	1:1
Нач. отд.		Бунтин				Лист	Листов 1	
Нач. сект.		Каменский						
Рук. гр.		Дьяченко			Заготовка болт откидной М8×60-1 ГОСТ 3033-72	ГИПРОНЕФТЕТРАНС г. Волгоград		

Типовой проект 704-6-1 Альбом III

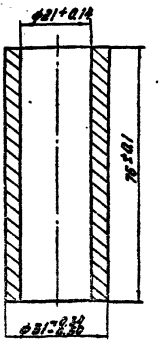

				704-6-1 ТМ 01.00.06				
Изм.	Лист	N докум.	Подпись	Дата	Втулка	Лит.	Масса	Масштаб
Гл. инж. пр.		Новиков					0.26	1:1
Нач. отд.		Бунтин				Лист	Листов 1	
Нач. сект.		Каменский						
Рук. гр.		Дьяченко			Труба Л63 ДКРНМ 32×5 ГОСТ 494-76	ГИПРОНЕФТЕТРАНС г. Волгоград		
Н. контр.		Просвирова						
Разраб.		Кирылева						

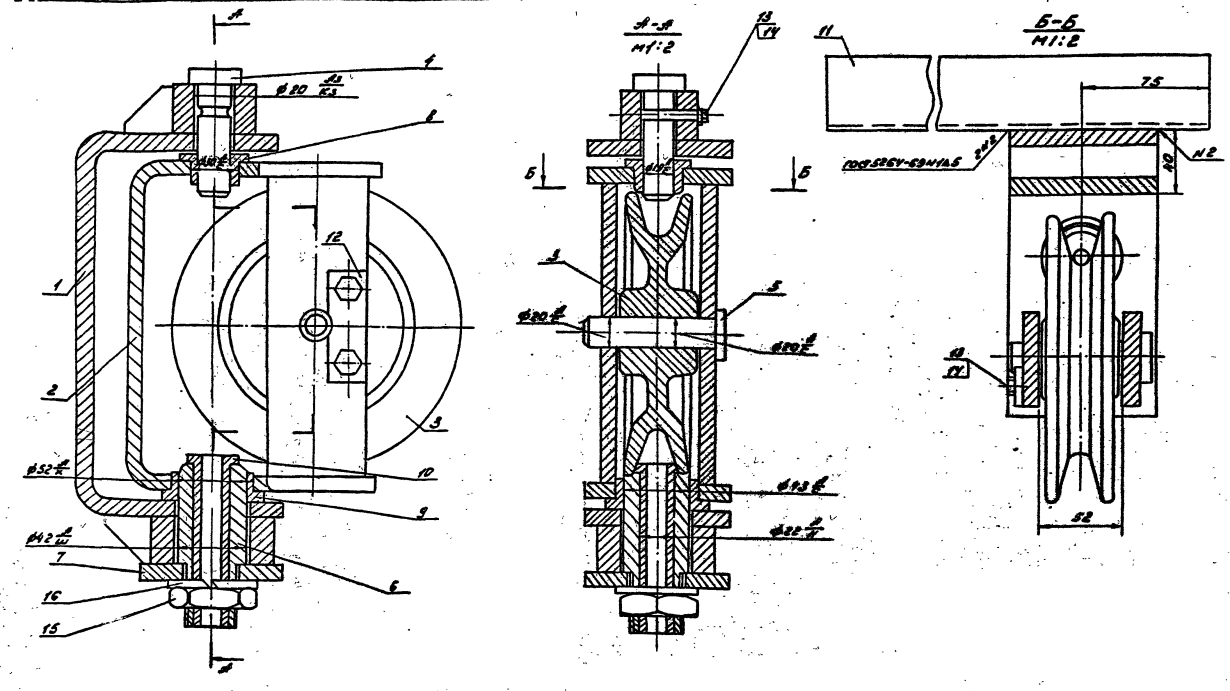

1. При сборке блока соосность всех узлов и деталей должна быть строго выдержана.
2. На главном виде и в разрезе А-А швеллер поз.11 условно не показан.

Изм.	Лист	№ докум.	Подп.	Дата	704-6-1 ТМ02.00.00.СБ	Лит.	Масса	Масштаб
Гл.инж.пр.		Новиков			Блок подъемного устройства		14.67	1:2
Нач.отд.		Бунтин				Лист	Листов	
Нач.сек.		Каменский				ГИПРОНЕФТЕТРАНС г.Волгоград		
Рук.груп.		Дьяченко						
Н.контр.		Просвирова						
Разраб.		Ульянова						

Типовой проект 704-6-1 Альбом III

Инв.№ подл. | Подп. и дата | Взам.инв.№ | Инв.№ дубл. | Подп. и дата

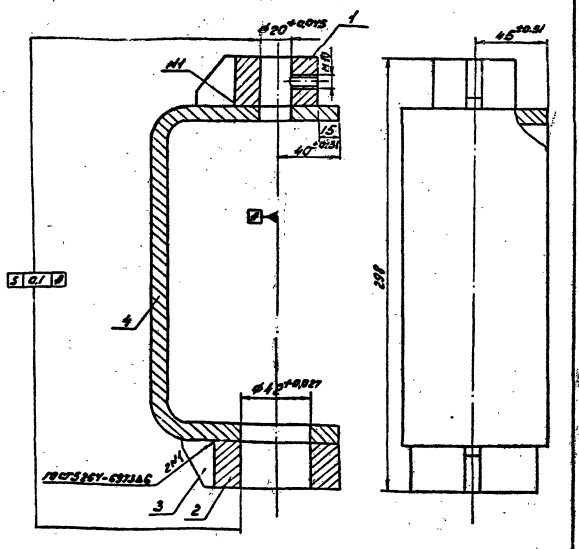

Отверстия в деталях (поз.1,2,4) сверлить после приварки совместно.

Изм.	Лист	№ докум.	Подпись	Дата	704-6-1 ТМ02.01.00.СБ	Лит.	Масса	Масштаб
Гл.инж.пр.		Новиков			Корпус		4.46	1:2
Нач.отд.		Бунтин				Лист	Листов	
Нач.сек.		Каменский				ГИПРОНЕФТЕТРАНС г.Волгоград		
Рук.гр.		Дьяченко						
Н.контр.		Просвирова						
Разраб.		Ульянова						

Типовой проект 704-6-1 Альбом III

Инв.№ подл. | Подпись и дата | Взам.инв.№ | Инв.№ дубл. | Подпись и дата

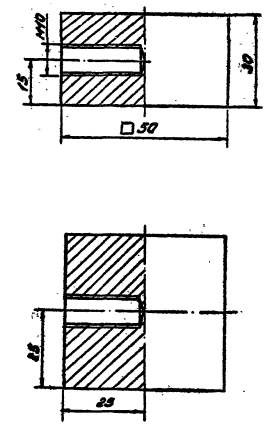

Неуказанные предельные отклонения размеров – по 14т

Изм.	Лист	№ докум.	Подпись	Дата	704-6-1 ТМ02.01.01	Лит.	Масса	Масштаб
Гл.инж.пр.		Новиков			Бобышка верхняя (заготовка)		0.52	1:1
Нач.отд.		Бунтин				Лист	Листов	
Нач.сект.		Каменский				ГИПРОНЕФТЕТРАНС г.Волгоград		
Рук.гр.		Дьяченко			Полоса 32×50 ГОСТ 103-76 / Ст3 ГОСТ 535-79			
Н.контр.		Просвирова						
Разраб.		Ульянова						

Типовой проект 704-6-1 Альбом III

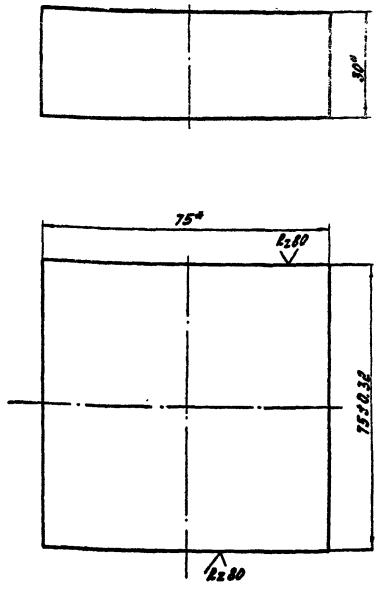

*Размеры для справок

				704-6-1 ТМ.02.01.02			
Изм.	Лист	N докум.	Подпись	Дата	Бобышка нижняя (заготовка)	Лит.	Масса 0.92	Масштаб 1:1
Гл. инж. пр.		Новиков						
Нач. отд.		Бунтин				Лист	Листов	
Нач. сект.		Каменский						
Рук. гр.		Дьяченко			Полоса 30×75 ГОСТ 103-76 / Ст 3 ГОСТ 535-79	ГИПРОНЕФТЕТРАНС г. Волгоград		
Н. контр.		Просвирова						
Разраб.		Ульянова						

Типовой проект 704-6-1 Альбом III

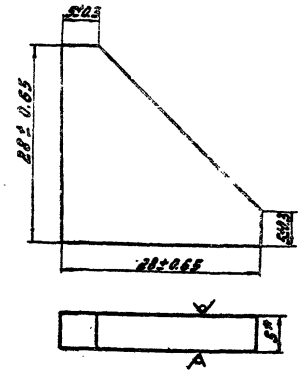

*Размер для справок

				704-6-1 ТМ.02.01.03			
Изм.	Лист	N докум.	Подпись	Дата	Косынка	Лит.	Масса 0.25	Масштаб 2:1
Гл. инж. пр.		Новиков						
Нач. отд.		Бунтин				Лист	Листов	
Нач. сект.		Каменский						
Рук. гр.		Дьяченко			Лист 5 ГОСТ 19903-74* / Ст 3 ГОСТ 535-79	ГИПРОНЕФТЕТРАНС г. Волгоград		
Н. контр.		Просвирова						
Разраб.		Ульянова						

Типовой проект 704-6-1 Альбом III

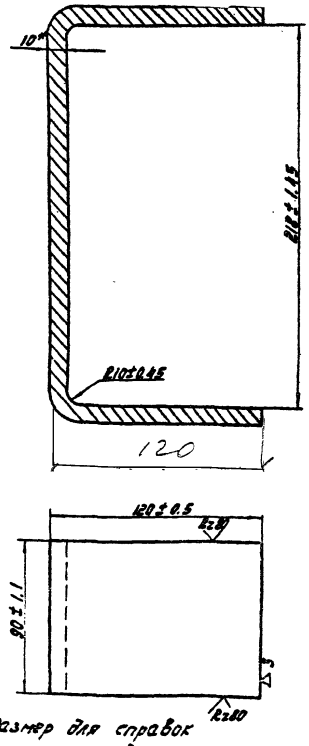

1. *Размер для справок
2. Длина заготовки - 445±2.5 мм

				704-6-1 ТМ.02.01.04			
Изм.	Лист	N докум.	Подпись	Дата	Скоба	Лит.	Масса 3.0	Масштаб 1:2
Гл. инж. пр.		Новиков						
Нач. отд.		Бунтин				Лист	Листов 1	
Нач. сект.		Каменский						
Рук. гр.		Дьяченко			Лист 10 ГОСТ 19903-74* / Ст 3 ГОСТ 14637-79	ГИПРОНЕФТЕТРАНС г. Волгоград		
Н. контр.		Просвирова						
Разраб.		Ульянова						

Типовой проект 704-6-1 Альбом III

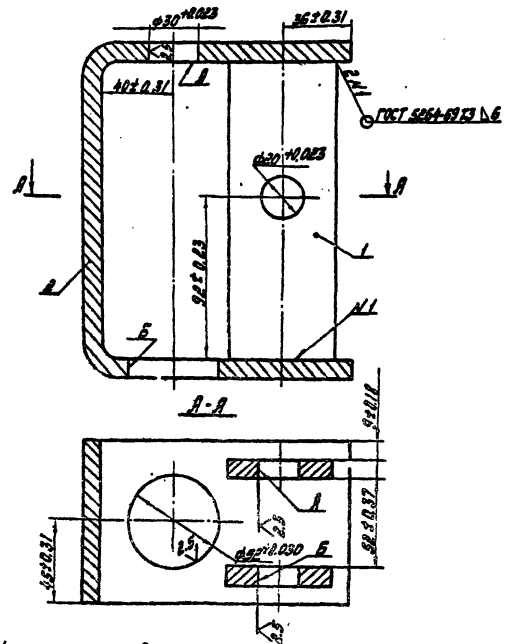

1. Несоосность отв. Б относительно отв. А не более 0.1 мм
2. Отверстия в деталях (поз. 1,2) сверлить после приварки совместно.

				704-6-1 ТМ.02.02.00 СБ			
Изм.	Лист	N докум.	Подпись	Дата	Корпус блока	Лит.	Масса 4.49	Масштаб 1:2
Гл. инж. пр.		Новиков						
Нач. отд.		Бунтин				Лист	Листов	
Нач. сект.		Каменский						
Рук. гр.		Дьяченко				ГИПРОНЕФТЕТРАНС г. Волгоград		
Н. контр.		Просвирова						
Разраб.		Ульянова						

Сф 448

Типовой проект 704-6-1 Альбом III

Инв. № подл. | Подпись и дата | Взам. инв. № | Инв. № дубл. | Подпись и дата

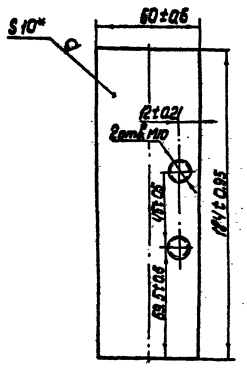

1* Размер для справок.
2. Два отверстия М10 для крепления оседержателя сверлить на 1 щеке.

Изм.	Лист	N докум.	Подп.	Дата	704-6-1 ТМ 02.02.01	
Гл. инж. пр.		Новиков			Щека	Лит. / Масса: 0,32 / Масшт.: 1:2
Нач. отд.		Бунтин				Лист / Листов
Нач. сек.		Каменский				
Рук. гр.		Дьяченко			Лист 10 ГОСТ 19903-74* Ст3 ГОСТ 14637-79	ГИПРОНЕФТЕТРАНС г. Волгоград
Н. контр.		Просвирова				
Разраб.		Ульянова				

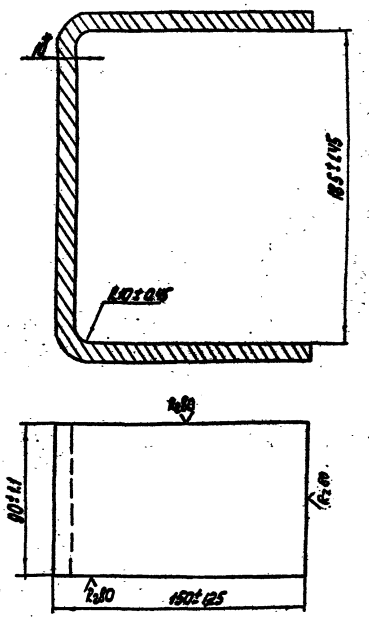

1.* Размер для справок.
2. Длина заготовки 472±1,9 мм.

Изм.	Лист	N докум.	Подп.	Дата	704-6-1 ТМ 02.02.02	
Гл. ин. пр.		Новиков			Скоба	Лит. / Масса: 3,13 / Масшт.: 1:2
Нач. отд.		Бунтин				Лист / Листов 1
Нач. сек.		Каменский				
Рук. гр.		Дьяченко			Лист 10 ГОСТ 19903-74* Ст3 ГОСТ 14637-79	ГИПРОНЕФТЕТРАНС г. Волгоград
Н. контр.		Просвирова				
Разраб.		Ульянова				

Типовой проект 704-6-1 Альбом III

Инв. № подл. | Подпись и дата | Взам. инв. № | Инв. № дубл. | Подпись и дата

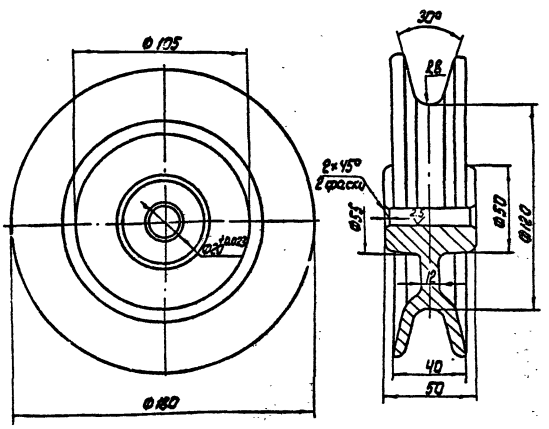

Неуказанные предельные отклонения размеров: диаметров – по A_1, остальных – по CM_1.

Изм.	Лист	N докум.	Подп.	Дата	704-6-1 ТМ 02.00.01	
					Блок	Лит. / Масса: 3,08 / Масшт.: 1:2
						Лист / Листов
					Б4 15-32 ГОСТ 1412-79	ГИПРОНЕФТЕТРАНС г. Волгоград

Типовой проект 704-6-1 Альбом III

Инв. № подл. | Подпись и дата | Взам. инв. № | Инв. № дубл. | Подпись и дата

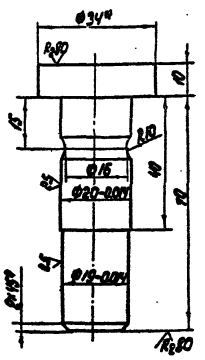

1.* Размер для справок.
2. Неуказанные предельные отклонения размеров: отверстий – по A_1, валов – по B_1, остальных – по CM_1.

Изм.	Лист	N докум.	Подп.	Дата	704-6-1 ТМ 02.00.02	
Гл. ин. пр.		Новиков			Ось Верхняя	Лит. / Масса: 0,24 / Масшт.: 1:1
Нач. отд.		Бунтин				Лист / Листов
Нач. сек.		Каменский				
Рук. гр.		Дьяченко			Круг В-34 ГОСТ 2590-71* Ст3 ГОСТ 535-79	ГИПРОНЕФТЕТРАНС г. Волгоград
Н. контр.		Просвирова				
Разраб.		Ульянова				

СФУ48-03

Копия верна

Типовой проект 704-6-1 Альбом III

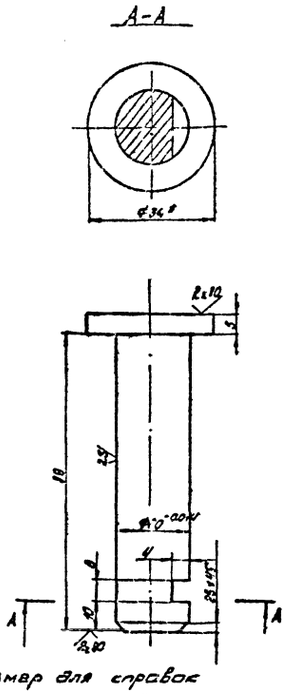

1.* Размер для справок
2. Неуказанные предельные отклонения размеров по СМ7.

Изм.	Лист	№ докум.	Подпись	Дата	704-6-1 ТМ.02.00.03		
Гл. инж. пр.		Новиков			Ось блока	Лит.	Масса 0.22	Масштаб 1:1
Нач. отд.		Бунтин				Лист	Листов
Нач. сект.		Каменский					
Рук. ер.		Дьяченко			Круг В-34 ГОСТ 2590-71* / ст3 ГОСТ 535-79	ГИПРОНЕФТЕТРАНС г. Волгоград	
Н. контр.		Просвирова					
Разраб.		Ульянова					

Типовой проект 704-6-1 Альбом III

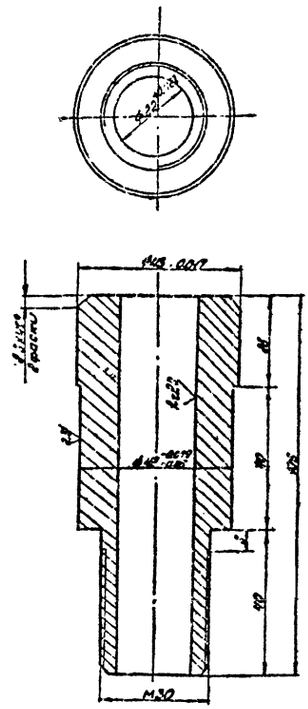

Неуказанные предельные отклонения размеров по СМ7

Изм.	Лист	№ докум.	Подпись	Дата	704-6-1 ТМ.02.00.04		
Гл. инж. пр.		Новиков			Ось нижняя	Лит.	Масса 0.86	Масштаб 1:1
Нач. отд.		Бунтин				Лист	Листов
Нач. сект.		Каменский					
Рук. ер.		Дьяченко			Круг В-48 ГОСТ 2590-71* / ст3 ГОСТ 535-79	ГИПРОНЕФТЕТРАНС г. Волгоград	
Н. контр.		Просвирова					
Разраб.		Ульянова					

Типовой проект 704-6-1 Альбом III

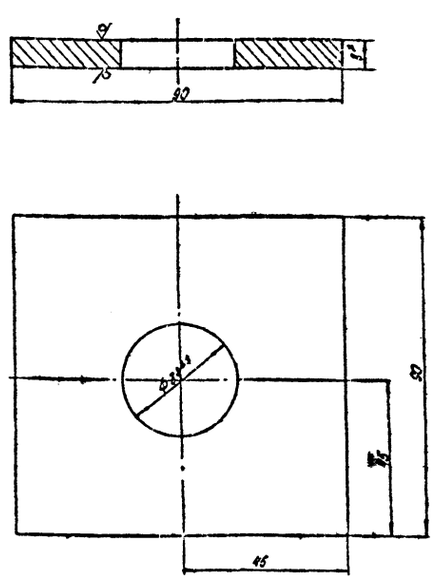

1.* Размер для справок.
2.** Размер для инструмента.
3 Неуказанные предельные отклонения размеров по СМ7.

Изм.	Лист	№ докум.	Подпись	Дата	704-6-1 ТМ.02.00.05		
Гл. инж. пр.		Новиков			Планка	Лит.	Масса 0,45	Масштаб 1:1
Нач. отд.		Бунтин				Лист	Листов
Нач. сект.		Каменский					
Рук. ер.		Дьяченко			Лист 8 ГОСТ 19903-74* / ст3 ГОСТ 14637-79	ГИПРОНЕФТЕТРАНС г. Волгоград	
Н. контр.		Просвирова					
Разраб.		Ульянова					

Типовой проект 704-6-1 Альбом III

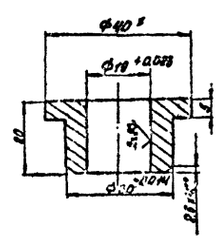

1.* Размер для справок
2. Неуказанные предельные отклонения размеров по СМ7

Изм.	Лист	№ докум.	Подпись	Дата	704-6-1 ТМ.02.00.06		
Гл. инж. пр.		Новиков			Втулка	Лит.	Масса 0.09	Масштаб 1:
Нач. отд.		Бунтин				Лист	Листов
Нач. сект.		Каменский					
Рук. ер.		Дьяченко			Пруток А63 т. кр. Н.ПТ-40 ГОСТ 2060-79*	ГИПРОНЕФТЕТРАНС г. Волгоград	
Н. контр.		Просвирова					
Разраб.		Ульянова					

СФ 448

Типовой проект 704-6-1 Альбом III

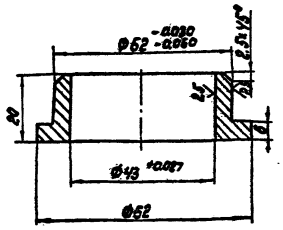

1. * Размер для справок.
2. Неуказанные предельные отклонения размеров по IT_{14}.

Изм.	Лист	N докум.	Подпись	Дата	
Гл. инж. пр.		Новиков			
Нач. отд.		Бунтин			
Нач. сек.		Каменский			
Рук. гр.		Дьяченко			
Н. контр.		Просвирова			
Разраб.		Ульянова			

704-6-1 ТМ02.00.07

Втулка

Лит.	Масса	Масшт.
	0,16	1:1
Лист	Листов	

Прутокл63 пр. кр. Н-65 ГОСТ 2060-73*

ГИПРОНЕФТЕТРАНС г. Волгоград

Типовой проект 704-6-1 Альбом III

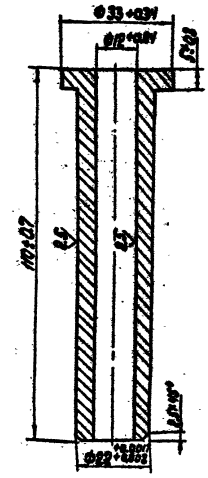

Изм.	Лист	N докум.	Подпись	Дата	
Гл. инж. пр.		Новиков			
Нач. отд.		Бунтин			
Нач. сек.		Каменский			
Рук. гр.		Дьяченко			
Н. контр.		Просвирова			
Разраб.		Ульянова			

704-6-1 ТМ.02.00.08

Втулка

Лит.	Масса	Масшт.
	0,18	1:1
Лист	Листов	

Прутокл63 пр. кр. Н-65 ГОСТ 2060-73*

ГИПРОНЕФТЕТРАНС г. Волгоград

Инв. № подл. | Подпись и дата | Взам. инв. № | Инв. № дубл. | Подпись и дата

Типовой проект 704-6-1 Альбом III

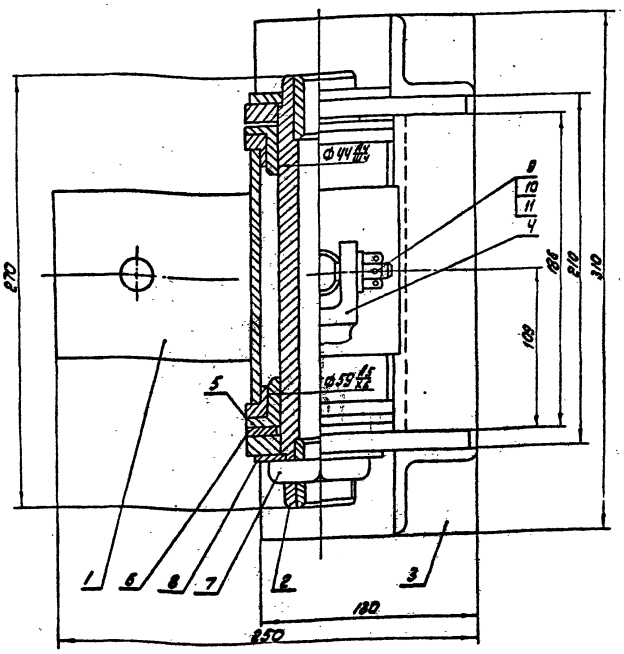

Вид А

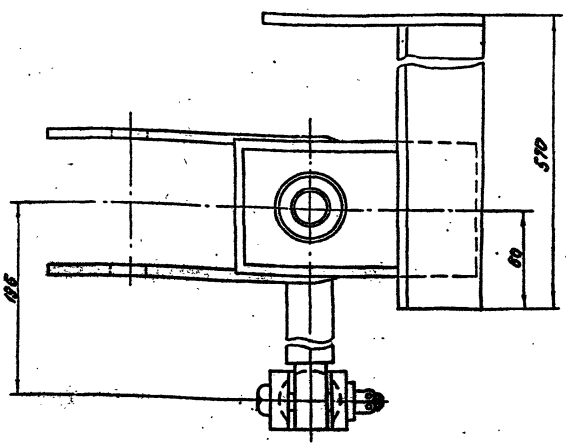

Изм.	Лист	N докум.	Подпись	Дата	
Гл. инж. пр.		Новиков			
Нач. отд.		Бунтин			
Нач. сек.		Каменский			
Рук. гр.		Дьяченко			
Н. контр.		Просвирова			
Разраб.		Ульянова			

704-6-1 ТМ.0300.00.СБ

Поворотный шарнир

Лит.	Масса	Масшт.
	13,25	1:2
Лист	Листов	

ГИПРОНЕФТЕТРАНС г. Волгоград

Инв. № подл. | Подпись и дата | Взам. инв. № | Инв. № дубл. | Подпись и дата

Типовой проект 704-6-1 Альбом III

Типовой проект 704-6-1 Альбом III

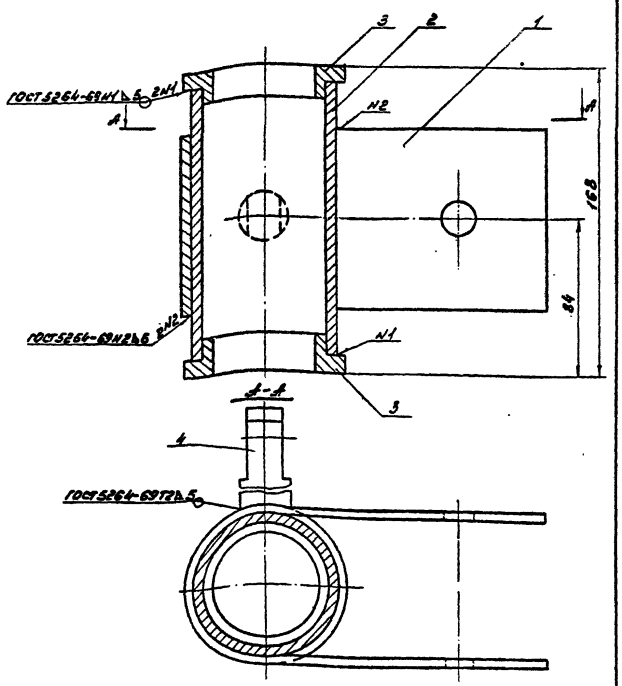

Изм.	Лист	№ докум.	Подпись	Дата	
Гл.инж.пр.		Новиков			
Нач.отд.		Бунтин			
Нач.сект.		Каменский			
Рук.груп.		Довченко			
Н.контр.		Просвирова			
Разраб.		Ульянова			

704-6-1 ТМ 03.01.00.СБ

Шарнир

Лит.	Масса	Масштаб
	4.52	1:2
Лист	Листов 1	

ГИПРОНЕФТЕТРАНС г. Волгоград

Типовой проект 704-6-1 Альбом III

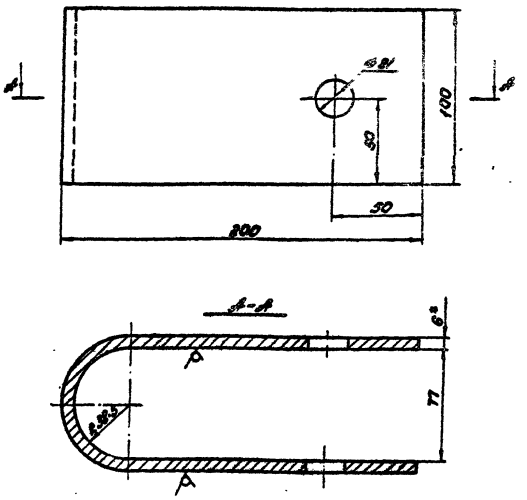

1.* Размер для справок.
2. Отверстия сверлить после штамповки заготовки.
3. Длина заготовки 448 ± 1,25 мм.
4. Неуказанные предельные отклонения размеров: отверстий – по H_7, валов – по B_7, остальных по CM_7.

Изм.	Лист	№ докум.	Подпись	Дата	
Гл.инж.пр.		Новиков			
Нач.отд.		Бунтин			
Нач.сект.		Каменский			
Рук.груп.		Довченко			
Н.контр.		Просвирова			
Разраб.		Ульянова			

704-6-1 ТМ 03.01.01

Скоба

Лит.	Масса	Масштаб
	1.97	1:2
Лист	Листов 1	

Лист 6 ГОСТ 19903-74* / Ст3 ГОСТ 14637-79

ГИПРОНЕФТЕТРАНС г. Волгоград

Типовой проект 704-6-1 Альбом III

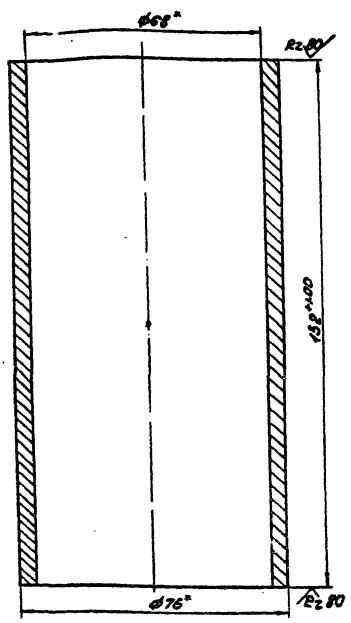

* Размеры для справок

Изм.	Лист	№ докум.	Подпись	Дата	
Гл.инж.пр.		Новиков			
Нач.отд.		Бунтин			
Нач.сект.		Каменский			
Рук.груп.		Довченко			
Н.контр.		Просвирова			
Разраб.		Ульянова			

704-6-1 ТМ 03.01.02

Стакан

Лит.	Масса	Масштаб
	1.08	1:1
Лист	Листов 1	

Труба Тб=4 ГОСТ 8732-78 / В10 ГОСТ 8731-74*

ГИПРОНЕФТЕТРАНС г. Волгоград

Типовой проект 704-6-1 Альбом III

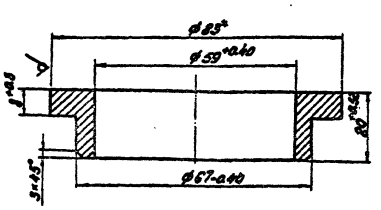

* Размер для справок

Изм.	Лист	№ докум.	Подпись	Дата	
Гл.инж.пр.		Новиков			
Нач.отд.		Бунтин			
Нач.сект.		Каменский			
Рук.груп.		Довченко			
Н.контр.		Просвирова			
Разраб.		Ульянова			

704-6-1 ТМ 03.01.03

Втулка

Лит.	Масса	Масштаб
	2.42	1:1
Лист	Листов 1	

Труба ∅83х6 ГОСТ 8732-78 / В10 ГОСТ 8731-74*

ГИПРОНЕФТЕТРАНС г. Волгоград

Типовой проект 704-6-1 Альбом III

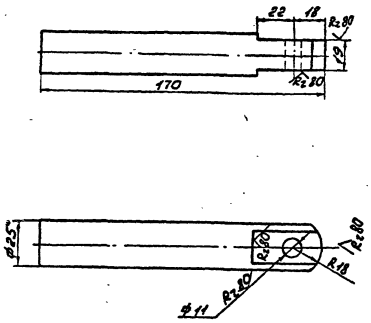

1. Размер для справок.
2. Размер для инструмента.
3. Неуказанные предельные отклонения размеров радиуса - по B_1, остальных - по CM_1.

Изм.	Лист	№ докум.	Подп.	Дата
Гл.инженер		Новиков		
Нач.отд.		Бунтин		
Нач.сект.		Каменский		
Рук.гр.		Дьяченко		
Н.контр.		Пробирской		
Разраб.		Ульянова		

704-6-1 ТМ 03.01.04

Штырь

Лит.	Масса	Масштаб
	0,63	1:2
Лист	Листов 1	

Круг В-25 ГОСТ 2590-71* / Ст.3 ГОСТ 535-79

ГИПРОНЕФТЕТРАНС г. Волгоград

Типовой проект 704-6-1 Альбом III

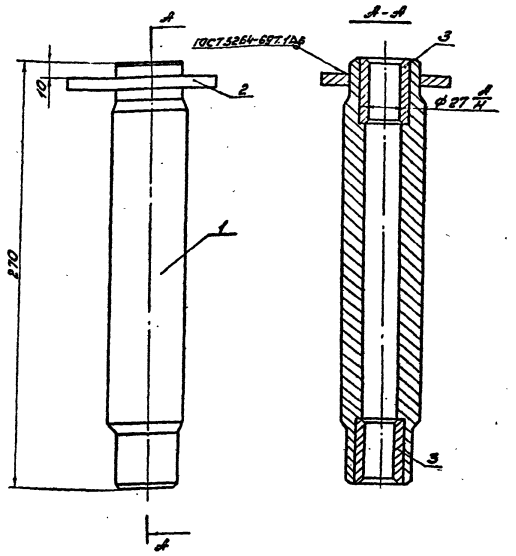

Изм.	Лист	№ докум.	Подп.	Дата
Гл.инженер		Новиков		
Нач.отд.		Бунтин		
Нач.сект.		Каменский		
Рук.гр.		Дьяченко		
Н.контр.		Пробирской		
Разраб.		Ульянова		

704-6-1 ТМ 03.02.00 СБ

Ось в сборе

Лит.	Масса	Масштаб
	2,77	1:2
Лист	Листов 1	

ГИПРОНЕФТЕТРАНС г. Волгоград

Типовой проект 704-6-1 Альбом III

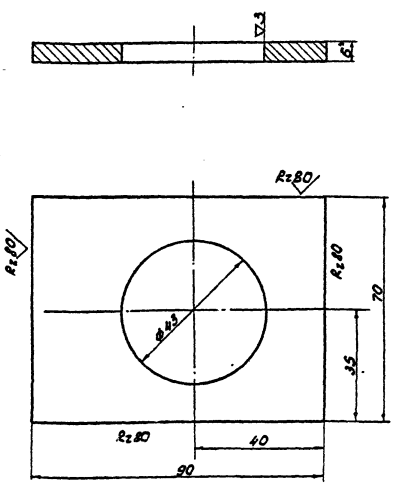

1* Размер для справок
2. Неуказанные предельные отклонения размеров: отверстия - по A_1, остальных - по CM_1.

Изм.	Лист	№ докум.	Подп.	Дата
Гл.инженер		Новиков		
Нач.отд.		Бунтин		
Нач.сект.		Каменский		
Рук.гр.		Дьяченко		
Н.контр.		Пробирской		
Разраб.		Ульянова		

704-6-1 ТМ 03.02.01

Пластина опорная

Лит.	Масса	Масштаб
	0,226	1:1
Лист	Листов 1	

Лист 6 ГОСТ 19903-74* / Ст.3 ГОСТ 14637-79

ГИПРОНЕФТЕТРАНС г. Волгоград

Типовой проект 704-6-1 Альбом III

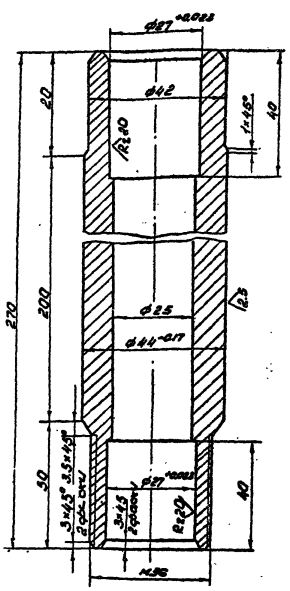

1.* Размер для справок
2. Неуказанные предельные отклонения размеров: диаметров - по A_1, остальных по CM_1.

Изм.	Лист	№ докум.	Подп.	Дата
Гл.инженер		Новиков		
Нач.отд.		Бунтин		
Нач.сект.		Каменский		
Рук.гр.		Дьяченко		
Н.контр.		Пробирской		
Разраб.		Ульянова		

704-6-1 ТМ 03.02.02

Ось

Лит.	Масса	Масштаб
	2,77	1:2
Лист	Листов 1	

Круг В-45 ГОСТ 2590-71* / Ст.3 ГОСТ 535-79

ГИПРОНЕФТЕТРАНС г. Волгоград

Типовой проект 704-6-1 Альбом III

Rz 80 (V)

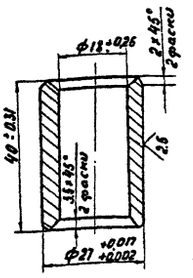

Изм.	Лист	№ докум.	Подп.	Дата
Гл. инж. пр.		Новиков		
Нач. отд.		Бунтин		
Нач. сект.		Каменский		
Рук. груп.		Дьяченко		
Н. контр.		Просвирова		
Разраб.		Ульянова		

704-6-1 ТМ 03.02.03

Втулка

Лит.	Масса	Масш.
	0.108	1:1

Лист | Листов 1

Труба Л63ДКРНМ 27×35 ГОСТ 494-76

ГИПРОНЕФТЕТРАНС г. Волгоград

Типовой проект 704-6-1 Альбом III

Вид А

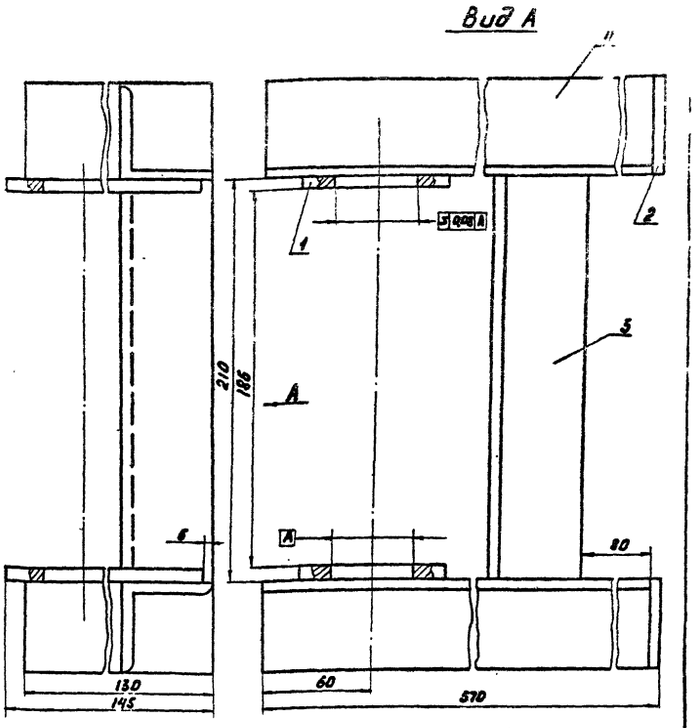

Варить по кромкам прилегания деталей катетом ∆ 4 мм
Электроды Э-42А по ГОСТ 9467-75

Изм.	Лист	№ докум.	Подпись	Дата
Гл. инж. пр.		Новиков		
Нач. отд.		Бунтин		
Нач. сект.		Каменский		
Рук. груп.		Дьяченко		
Н. контр.		Просвирова		
Разраб.		Ульянова		

704-6-1 ТМ 03.03.00 СБ

Кронштейн

Лит.	Масса	Масшт.
	5.	1:2

Лист | Листов

ГИПРОНЕФТЕТРАНС г. Волгоград

Типовой проект 704-6-1 Альбом III

Rz 80 (V)

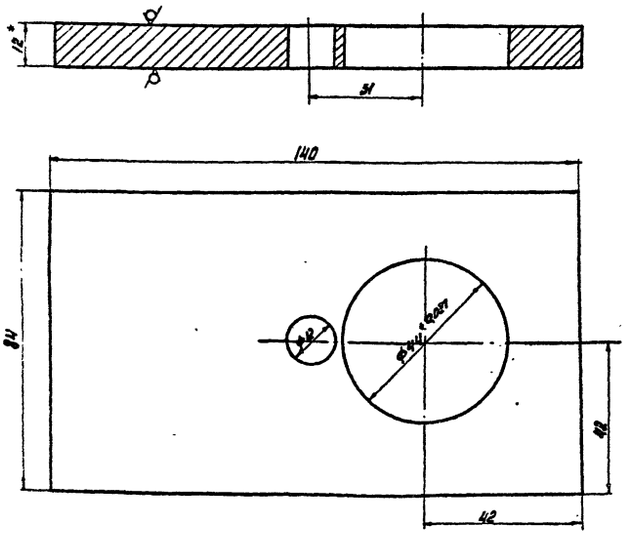

1. * Размер для справок
2. Неуказанные предельные отклонения размеров: отверстий - по A_7, остальных - по CM_7

704-6-1 ТМ 03.03.01

Щека

Лит.	Масса	Масшт.
	0.92	1:1

Лист | Листов 1

Полоса 12×85 ГОСТ 103-76 / СТ3 ГОСТ 535-79

ГИПРОНЕФТЕТРАНС г. Волгоград

Типовой проект 704-6-1 Альбом III

Rz 80 (V)

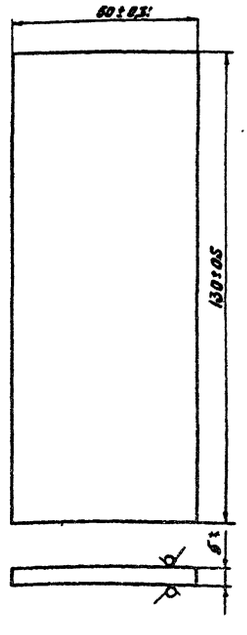

*Размер для справок

704-6-1 ТМ 03.03.02

Планка

Лит.	Масса	Масшт.
	0.22	1:1

Лист | Листов

Лист. 3 ГОСТ 10705-74 / СТ3 ГОСТ 16525-70

ГИПРОНЕФТЕТРАНС г. Волгоград

Подпись и дата | Инв. № дубл. | Взам. инв. № | Подпись и дата | Инв. № подл.

Типовой проект 704-6-1 Альбом III

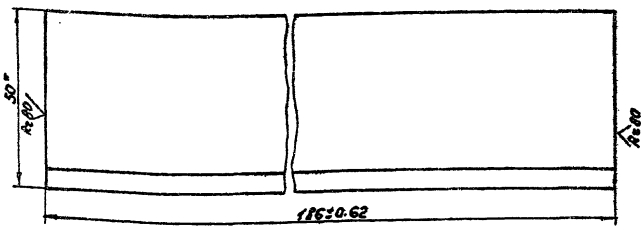

* Размер для справок.

Изм.	Лист	№ докум.	Подпис	Дата	704-6-1	ТМ 03.03.03
Гл.инж.пр.		Новиков			Связь	Лит. / Масса 0.7 / Масштаб 1:1
Нач.отд.		Бунтин				Лист / Листов
Нач.сект.		Каменский			Уголок Б-50×50×5 ГОСТ 8509-72* / Ст3 ГОСТ 535-79	ГИПРОНЕФТЕТРАНС г. Волгоград
Рук.гр.ч.		Дьяченко				
Н.контр.		Просвирова				
Разраб.		Ульянова				

Типовой проект 704-6-1 Альбом III

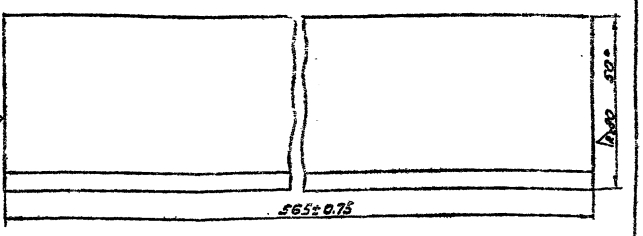

* Размер для справок.

Изм.	Лист	№ докум.	Подпис	Дата	704-6-1	ТМ03.03.04
Гл.инж.пр.		Новиков			Перекладина	Лит. / Масса 1.87 / Масштаб 1:1
Нач.отд.		Бунтин				Лист / Листов
Нач.сект.		Каменский			Уголок Б-50×50×5 ГОСТ 8509-72* / Ст.3 ГОСТ 535-79	ГИПРОНЕФТЕТРАНС г. Волгоград
Рук.гр.ч.		Дьяченко				
Н.контр.		Просвирова				
Разраб.		Ульянова				

Типовой проект 704-6-1 Альбом III

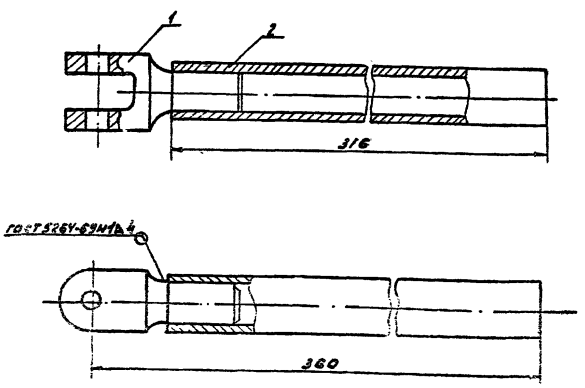

					704-6-1	ТМ 03.04.0[illegible]
					Рукоятка	Лит. / Масса / Масштаб 1:2
						Лист / Листов 1
						ГИПРОНЕФТЕТРАНС г. Волгоград

Типовой проект 704-6-1 Альбом III

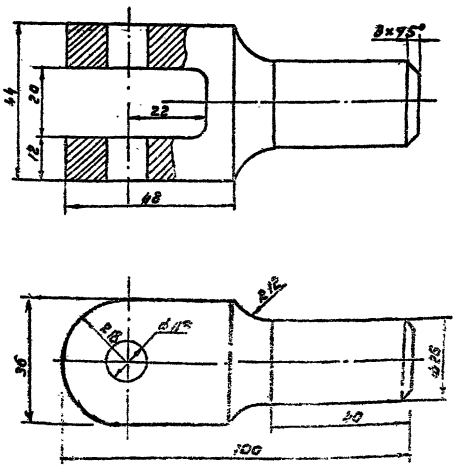

1. * Размеры для инструмента
2. Неуказанные предельные отклонения размеров:
отверстий - по A_T
валов - по B_T
остальных по CM_T.

					704-6-1	ТМ 03.04.01
					Вилка	Масса / Масштаб
						Лист / Листов
						ГИПРОНЕФТЕТРАНС г. Волгоград

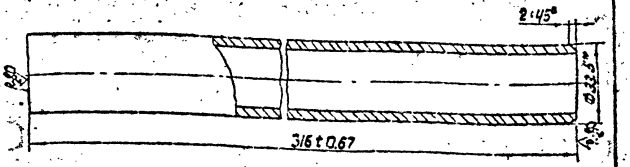
2·45°
Ø33,5
3,5
3,5
3

Типовой проект 704-6-1 Альбом III копия верна

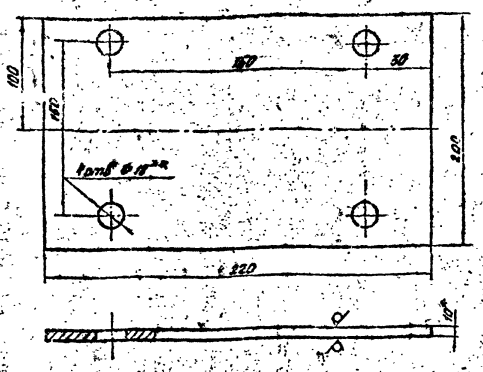

1. * Размер для справок.
2. Неуказанные предельные отклонения размеров:
отверстий – по A_7
валов – по B_7
остальных – по CM_7
3. ** Размер для инструмента.

Изм.	Лист	№ докум.	Подп.	Дата
Гл. инж. пр.		Новиков		
Нач. отд.		Бунтин		
Нач. сект.		Каменский		
Рук. груп.		Дьяченко		
Н. контр.		Просвирова		
Разраб.		Ульянова		

704-6-1 ТМ04.00.01

Пластина

Лит.	Масса	Масшт.
	3,45	1:2

Лист | Листов 1

Лист 10 ГОСТ 19903-74* / Ст 3 ГОСТ 14637-79

ГИПРОНЕФТЕТРАНС г. Волгоград

Типовой проект 704-6-1 Альбом III

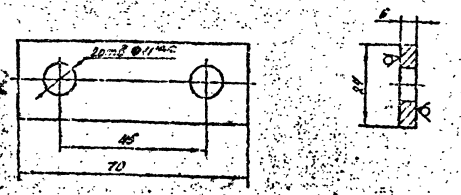

2. * Размер для справок.
2. Неуказанные предельные отклонения – по CM_7.

Изм.	Лист	№ докум.	Подп.	Дата
Гл. инж. пр.		Новиков		
Нач. отд.		Бунтин		
Нач. сект.		Каменский		
Рук. груп.		Дьяченко		
Н. контр.		Просвирова		
Разраб.		Ульянова		

704-6-1 ТМ02.00.10

Осадержатель

Лит.	Масса	Масшт.
	0,01	1:1

Лист | Листов 1

Лист 6 ГОСТ 19903-74* / Ст 3 ГОСТ 14637-79

ГИПРОНЕФТЕТРАНС г. Волгоград

Типовой проект 704-6-1 Альбом III

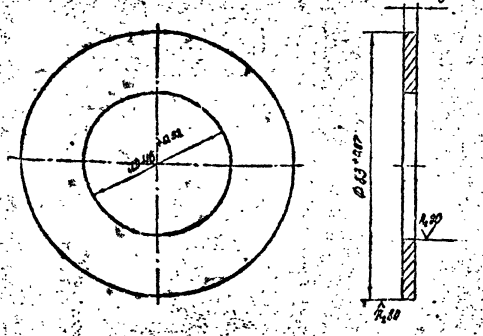

* Размер для справок.

Изм.	Лист	№ докум.	Подп.	Дата
Гл. инж. пр.		Новиков		
Нач. отд.		Бунтин		
Нач. сект.		Каменский		
Рук. груп.		Дьяченко		
Н. контр.		Просвирова		
Разраб.		Ульянова		

704-6-1 ТМ03.00.02.

Опорное кольцо

Лит.	Масса	Масшт.
	0,09	1:1

Лист 1 | Листов 1

Лист Л062-173 ГОСТ 931-78

ГИПРОНЕФТЕТРАНС г. Волгоград

Типовой проект 704-6-1 Альбом III

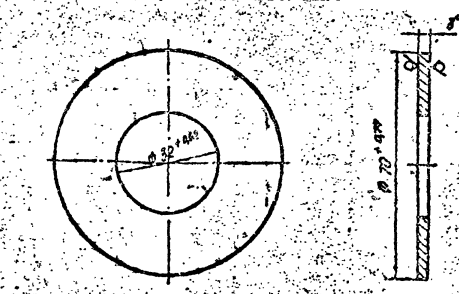

* Размер для справок.

Изм.	Лист	№ докум.	Подп.	Дата
Гл. инж. пр.		Новиков		
Нач. отд.		Бунтин		
Нач. сект.		Каменский		
Рук. груп.		Дьяченко		
Н. контр.		Просвирова		
Разраб.		Ульянова		

704-6-1 ТМ01.00.07

Шайба

Лит.	Масса	Масшт.
	0,08	1:1

Лист 1 | Листов 1

Лист Л062-173 ГОСТ 931-78

ГИПРОНЕФТЕТРАНС г. Волгоград

Ст 4 78-02

Типовой проект 704-6-1 Альбом III

Вид „Б" на противовес без направляющей рамы

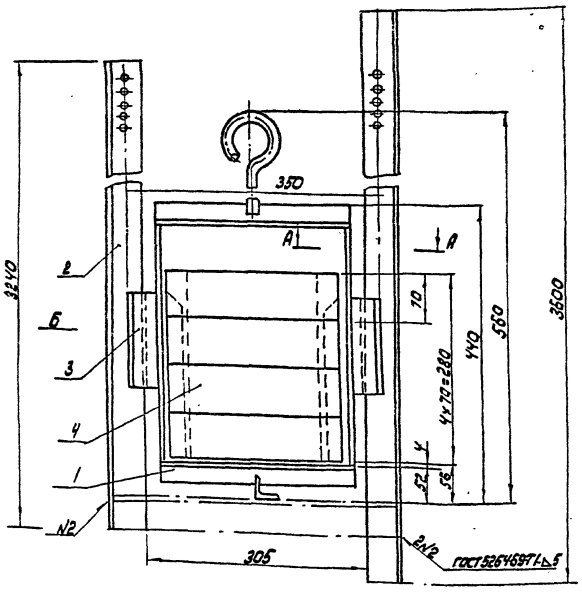

Узел крепления кат 2 тр. к противовесу

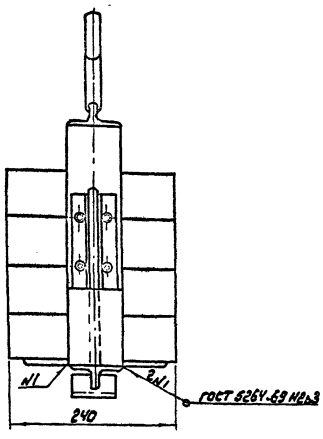

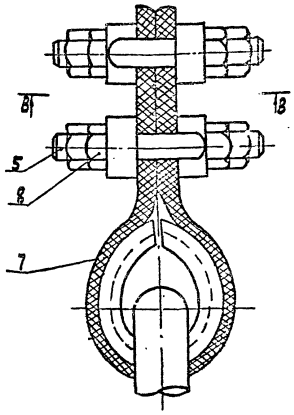

А-А М1:2

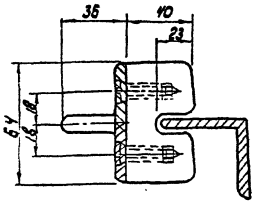

В-В М1:1 повернуто

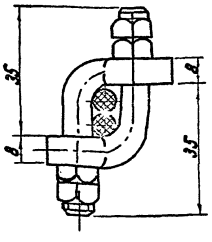

Изм.	Лист	N докум.	Подп.	Дата	704-6-1 ТМ 05.00.00.СБ		
Гл.ин.пр.		Новиков			Противовес подъемного устройства.	Лит.	Масса	Масш.
Нач.от.		Бунтин					52.0	1:5
Нач.сек.		Коменский				Лист	Листов	
Рук.пр.		Лысченко					ГИПРОНЕФТЕТРАНС г. Волгоград	
Н.контр.		Просвирина						
Разраб.		Сурылева						

Типовой проект 704-6-1 Альбом III

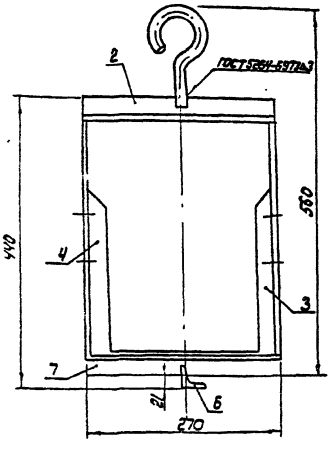

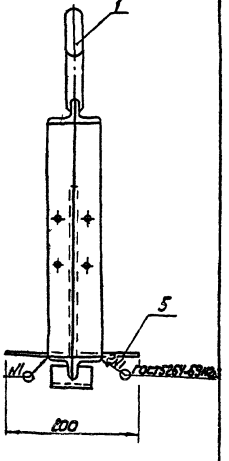

Сварку производить электродами типа Э-42 А ГОСТ 9467-75 по кромкам прилегания деталей.

Изм.	Лист	N докум.	Подп.	Дата	704-6-1 ТМ05.01.00.СБ.		
Гл.ин.пр.		Новиков			Рама контргруза	Лит.	Масса	Масш.
Нач.от.		Бунтин					7.15	1:5
Нач.сек.		Коменский				Лист	Листов 1	
Рук.пр.		Лысченко					ГИПРОНЕФТЕТРАНС г. Волгоград	
Н.контр.		Просвирина						
Разраб.		Уральнов						

Типовой проект 704-6-1 Альбом III

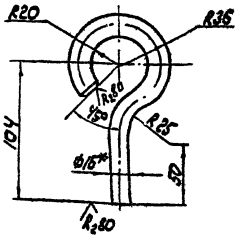

1. * Размер для спр. вос.
2. Неуказанные предельные отклонения размеров: отверстий - по A_1, валов - по B_1, остальных ±IT/2

Изм.	Лист	N докум.	Подп.	Дата	704-6-1 ТМ05.01.01.		
Гл.ин.пр.		Новиков			Крюк	Лит.	Масса	Масш.
Нач.от.		Бунтин					0.4	1:2.5
Нач.сек.		Коменский				Лист	Листов 1	
Рук.гр.		Лысченко					ГИПРОНЕФТЕТРАНС г. Волгоград	
Н.контр.		Просвирина			Круг 16 ГОСТ 2590-71 * Ст3 ГОСТ 535-79			
Разраб.		Уральнов						

Инв.№ подл. | Подп. и дата | Взам.инв.№ | Инв.№ дубл. | Подп. и дата

Ар 448-03

Типовой проект 704-6-1 Альбом III

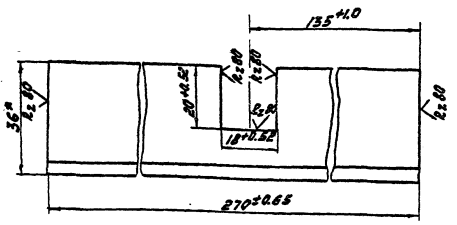

*Размер для справок

Изм.	Лист	N докум.	Подпись	Дата
Гл. инж. пр.		Новиков		
Нач. отд.		Бунтин		
Нач. сект.		Каменский		
Рук. гр.		Дьяченко		
Н. контр.		Просвирова		
Разраб.		Ульянова		

704-6-1 ТМ 05.01.02

Стяжка верхняя

Лит.	Масса	Масштаб
	0.593	1:1

Лист | Листов 1

Уголок Б-36×36×4 ГОСТ 8509-72* Ст3 ГОСТ 535-79

ГИПРОНЕФТЕТРАНС г. Волгоград

Типовой проект 704-6-1 Альбом III

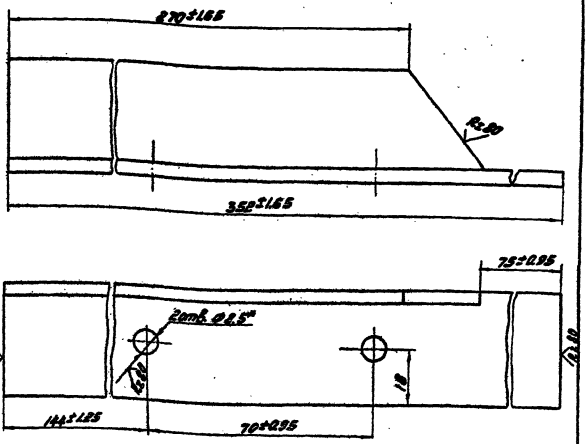

*Размер для инструментов

Изм.	Лист	N докум.	Подпись	Дата
Гл. инж. пр.		Новиков		
Нач. отд.		Бунтин		
Нач. сект.		Каменский		
Рук. гр.		Дьяченко		
Н. контр.		Просвирова		
Разраб.		Ульянова		

704-6-1 ТМ 05.01.03

Стяжка боковая правая

Лит.	Масса	Масштаб
	0.76	1:1

Лист | Листов 1

Уголок Б-36×36×4 ГОСТ 8509-72* Ст.3 ГОСТ 535-79

ГИПРОНЕФТЕТРАНС г. Волгоград

Типовой проект 704-6-1 Альбом III

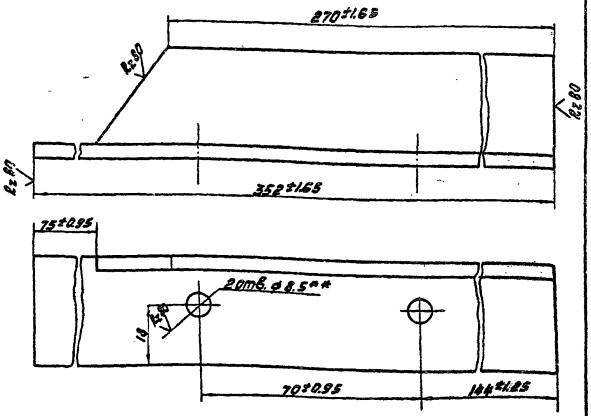

**Размер для инструмента

Изм.	Лист	N докум.	Подпись	Дата
Гл. инж. пр.		Новиков		
Нач. отд.		Бунтин		
Нач. сект.		Каменский		
Рук. гр.		Дьяченко		
Н. контр.		Просвирова		
Разраб.		Ульянова		

704-6-1 ТМ 05.01.04

Стяжка боковая левая

Лит.	Масса	Масштаб
	0.76	1:1

Лист | Листов 1

Уголок Б-36×36×4 ГОСТ 8509-72* Ст3 ГОСТ 535-79

ГИПРОНЕФТЕТРАНС г. Волгоград

Типовой проект 704-6-1 Альбом III

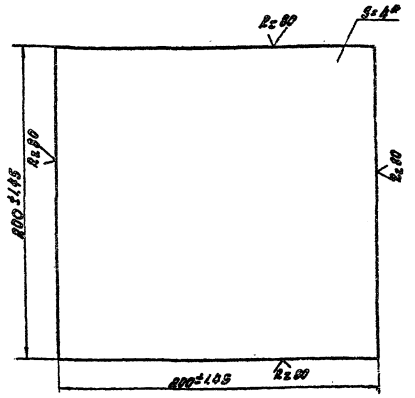

*Размер для справок

Изм.	Лист	N докум.	Подпись	Дата
Гл. инж. пр.		Новиков		
Нач. отд.		Бунтин		
Нач. сект.		Каменский		
Рук. гр.		Дьяченко		
Н. контр.		Просвирова		
Разраб.		Курылева		

704-6-1 ТМ 05.01.05

Пластина

Лит.	Масса	Масшт.
	1.3	1:2

Лист | Листов 1

Лист 4 ГОСТ 19903-74* Ст.3 ГОСТ 16523-70*

ГИПРОНЕФТЕТРАНС г. Волгоград

СФ 442-02

Типовой проект 704-6-1 Альбом III

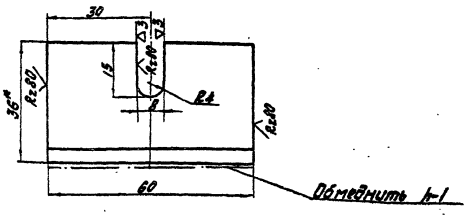

1.* Размер для справок

2. Неуказанные предельные отклонения размеров: диаметров - по A_7, остальных - по CM_7

704-6-1 ТМ 05.01.06

Изм.	Лист	N докум.	Подпись	Дата
Гл.инж.пр.		Новиков		
Нач.отд.		Бунтин		
Нач.сект.		Каменский		
Рук.гр.		Левченко		
Н.контр.		Просвирова		
Разраб.		Ульянова		

Упор

Уголок Б-36×36×4 ГОСТ 8509-72* / Ст3 ГОСТ 535-79

Лит.	Масса	Масштаб
	0.13	1:1
Лист	Листов 1	

ГИПРОНЕФТЕТРАНС г. Волгоград

Типовой проект 704-6-1 Альбом III

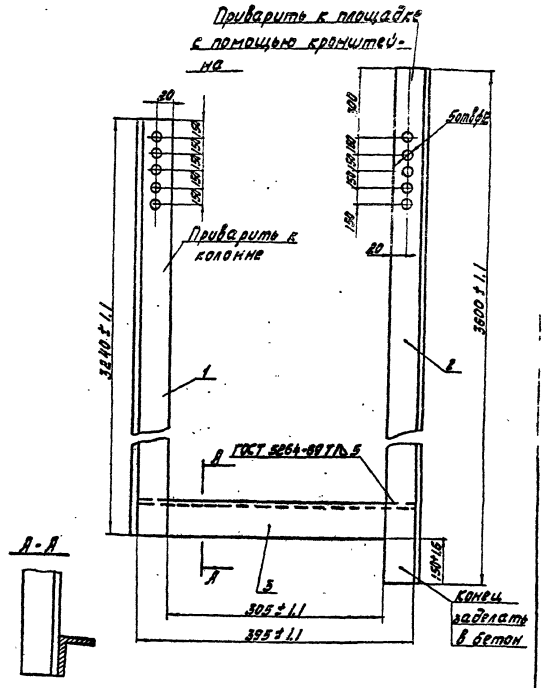
Приварить к площадке с помощью кронштейна
20
150
150
150

Типовой проект 704-6-1 Альбом III

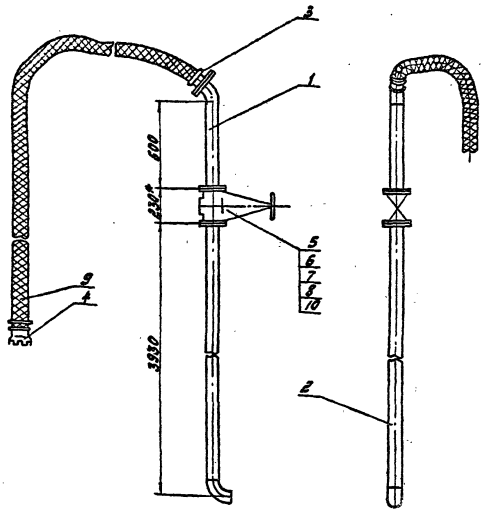

*Размер для справок

Изм.	Лист	N докум.	Подпись	Дата
Гл. инж. пр.		Новиков		
Нач. отд.		Бунтин		
Нач. сект.		Каменский		
Рук. гр.		Дьяченко		
Н. контр.		Просвирова		
Разраб.		Курылева		

704-6-1 ТМ 06.00.00.СБ

Стояк Ду 100

Лит.	Масса	Масштаб
	159.0	1:20

Лист | Листов 1

ГИПРОНЕФТЕТРАНС г. Волгоград

Типовой проект 704-6-1 Альбом III

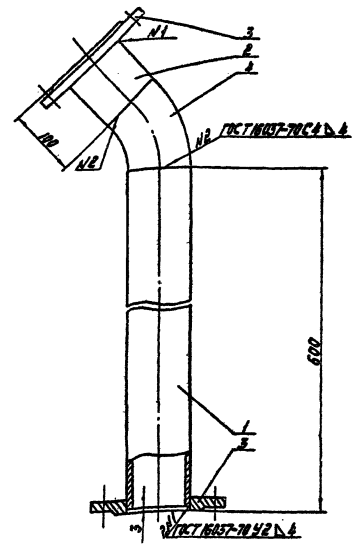

Изм.	Лист	N докум.	Подпись	Дата
Гл. инж. пр.		Новиков		
Нач. отд.		Бунтин		
Нач. сект.		Каменский		
Рук. гр.		Дьяченко		
Н. контр.		Просвирова		
Разраб.		Курылева		

704-6-1 ТМ 06.01.00 СБ

Патрубок верхний

Лит.	Масса	Масштаб
	20.7	1:5

Лист | Листов 1

ГИПРОНЕФТЕТРАНС г. Волгоград

Типовой проект 704-6-1 Альбом III

∀(V)

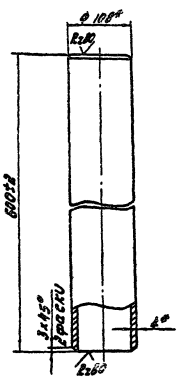

*Размеры для справок.

Изм.	Лист	N докум.	Подпись	Дата
Гл. инж. пр.		Новиков		
Нач. отд.		Бунтин		
Нач. сект.		Каменский		
Рук. гр.		Дьяченко		
Н. контр.		Просвирова		
Разраб.		Курылева		

ТМ 06.01.01 704-6-1

Патрубок

Лит.	Масса	Масштаб
	8.2	1:5

Лист | Листов 1

Труба 108х4 ГОСТ 8732-78 / 610 ГОСТ 8731-74*

ГИПРОНЕФТЕТРАНС г. Волгоград

Типовой проект 704-6-1 Альбом III

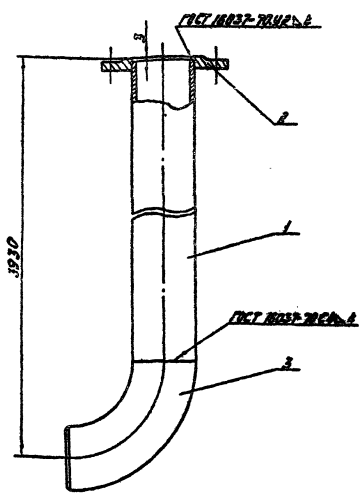

Изм.	Лист	N докум.	Подпись	Дата
Гл. инж. пр.		Новиков		
Нач. отд.		Бунтин		
Нач. сект.		Каменский		
Рук. гр.		Дьяченко		
Н. контр.		Просвирова		
Разраб.		Курылева		

704-6-1 ТМ 06.02.00.СБ.

Патрубок нижний

Лит.	Масса	Масштаб
	39.2	1:5

Лист | Листов 1

ГИПРОНЕФТЕТРАНС г. Волгоград

Инв. N подл. | Подпись и дата | Взам. инв. N | Инв. N дубл. | Подпись и дата

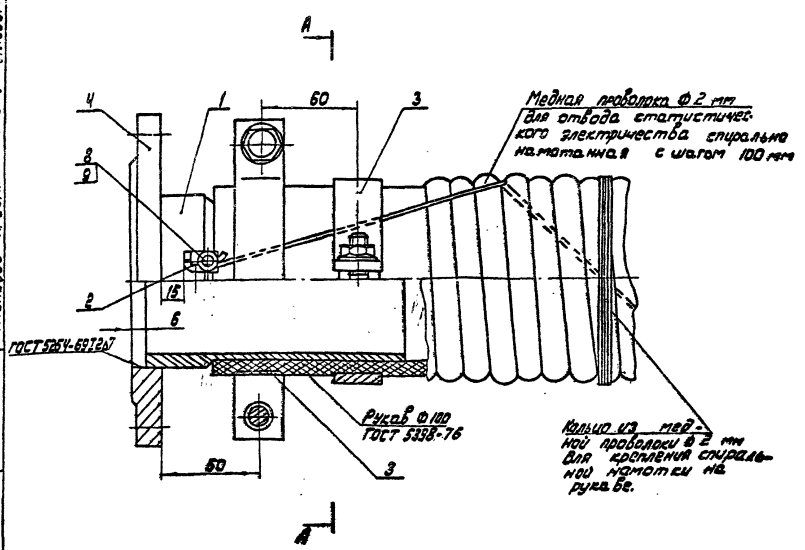

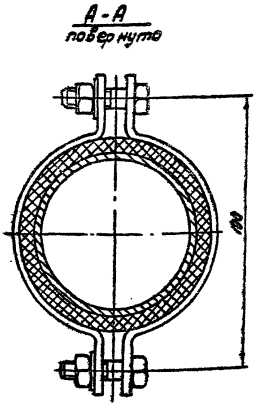

					704-6-1 ТМ 06.03.00.СБ			
Изм.	Лист	N докум.	Подп.	Дата	Присоединение рукава к стояку	Лит.	Масса	Масшт.
Гл. ин. пр.		Новиков					8.3	1:2
Нач. от.		Бунтин				Лист	Листов	
Нач. сек.		Каменский				ГИПРОНЕФТЕТРАНС		
Рук. гр.		Дьяченко						
Н. конт.		Просвирова						
Разраб.		Ульянова						

Типовой проект 704-6-1 Альбом III

Инв. N подл. | Подп. и дата | Взам. инв. | Инв. N дубл. | Подп. и дата

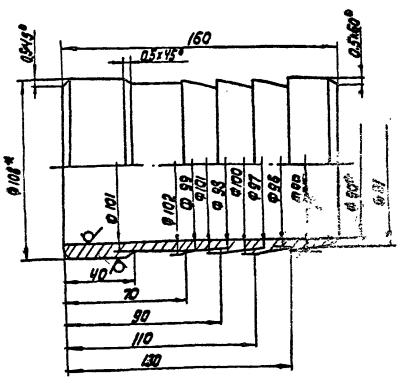

1.* Размеры для справок.

2. Неуказанные предельные отклонения размеров: диаметров - по A_7, остальных - по CM_7

					704-6-1 ТМ 06.03.01			
Изм.	Лист	N докум.	Подп.	Дата	Ниппель	Лит.	Масса	Масшт.
Гл. ин. пр.		Новиков					2.5	1:2
Нач. от.		Бунтин				Лист	Листов 1	
Нач. сек.		Каменский						
Рук. гр.		Дьяченко			Труба 108×9 ГОСТ 8734-75* / В101 ОСТ 8737-74*	ГИПРОНЕФТЕТРАНС		
Н. конт.		Просвирова						
Разраб.		Ульянова						

Типовой проект 704-6-1 Альбом III

Инв. N подл. | Подпись и дата | Взам. инв. | Инв. N дубл. | Подп. и дата

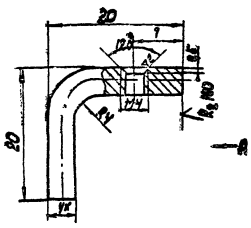

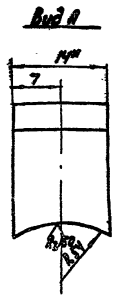

1. Длина заготовки 33 мм.

2.* Размеры для справок.

3. Неуказанные предельные отклонения размеров: диаметров - по A_1, остальных - по CM_7

					704-6-1 ТМ 06.03.02			
Изм.	Лист	N докум.	Подп.	Дата	Лапа	Лит.	Масса	Масшт.
Гл. ин. пр.		Новиков					0.06	2:1
Нач. от.		Бунтин				Лист	Листов 1	
Нач. сек.		Каменский						
Рук. гр.		Дьяченко			Полоса Ч.М. ГОСТ 103-76 / Ст.3 ГОСТ 535-79	ГИПРОНЕФТЕТРАНС		
Н. конт.		Просвирова						
Разраб.		Ульянова						

Инв. N подл. | Подпись и дата | Взам. инв. | Инв. N дубл. | Подп. и дата

Типовой проект 704-6-1 Альбом III

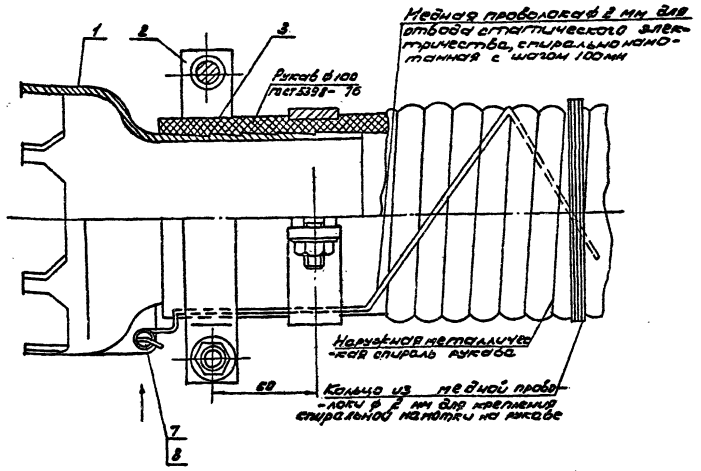

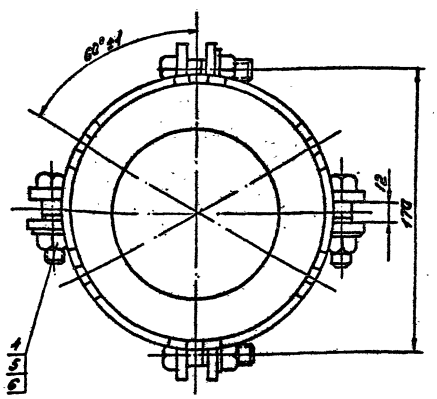

Вид А повернуто

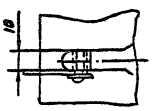

				704-6-1 ТМ 06.04.00.СБ	
Изм.	Лист	№ докум.	Подп.	Дата	
Гл.инж.пр.		Новиков			Присоединение наконечника к рукаву.
Нач.отд.		Бунтин			
Нач.сек.		Каменский			
Рук.груп.		Давченко			
Н.контр.		Лосевцова			
Разраб.		Уланова			

Лит.	Масса	Масштаб
	3.24	1:2
Лист	Листов	
ГИПРОНЕФТЕТРАНС г.Волгоград		

Типовой проект 704-6-1 Альбом III

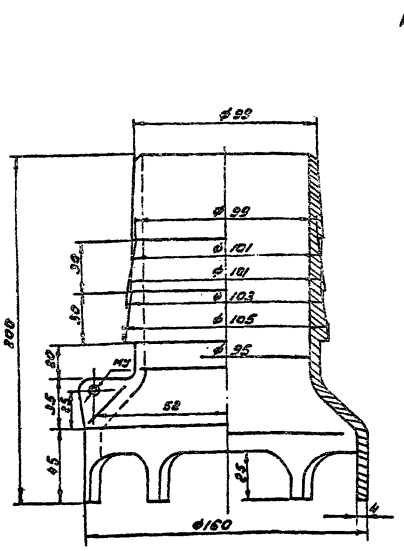

Неуказанные предельные отклонения размеров: диаметров - по $\pm\frac{IT_7}{2}$, остальных - по $\pm\frac{IT_{14}}{2}$

				704-6-1 ТМ 06.04.01	
Изм.	Лист	№ докум.	Подп.	Дата	
Гл.инж.пр.		Новиков			Наконечник
Нач.отд.		Бунтин			
Нач.сек.		Каменский			
Рук.груп.		Давченко			
Н.контр.		Лосевцова			
Разраб.		Уланова			

Лит.	Масса	Масштаб
	0.48	1:2
Лист	Листов	
ГИПРОНЕФТЕТРАНС г.Волгоград		

АПЕ ГОСТ 2685-75*

Типовой проект 704-6-1 Альбом III

Инв.№ подл. | Подп. и дата | Взам. инв.№ | Инв.№ дубл. | Подп. и дата

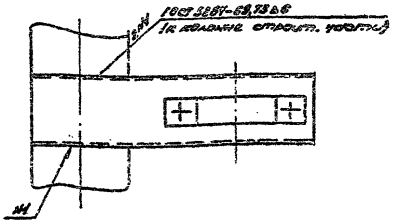

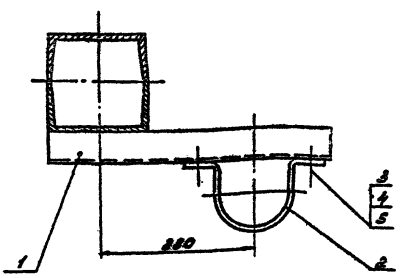

				704-6-1 ТМ 07.00.00.СБ	
Изм.	Лист	№ докум.	Подп.	Дата	
Гл.инж.пр.		Новиков			Крепление отвода
Нач.отд.		Бунтин			
Нач.сек.		Каменский			
Рук.груп.		Давченко			
Н.контр.		Лосевцова			
Разраб.		Уланова			

Лит.	Масса	Масштаб
		1:5
Лист	Листов 1	
ГИПРОНЕФТЕТРАНС г.Волгоград		

Сачук-82

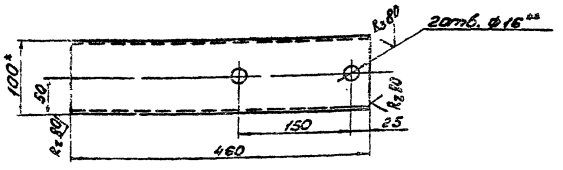

1.* Размер для справок
2.** Размер для инструмента

Изм.	Лист	№ докум.	Подпись	Дата	
Гл.инж.пр.		Новиков			
Нач.отд.		Бунтин			
Нач.сект.		Каменский			
Рук.гр.		Дьяченко			
Н.контр.		Просвирова			
Разраб.		Курылева			

704-6-1 ТМ 07.00.01

Кронштейн

Лит.	Масса	Масштаб
	3.5	1:5
Лист	Листов	

Швеллер 10 ГОСТ 8240-72 Ст3 ГОСТ 535-79

ГИПРОНЕФТЕТРАНС г. Волгоград

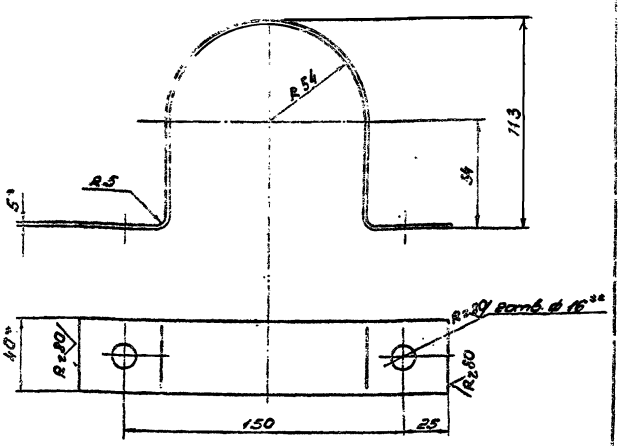

1.* Размер для справок
2.** Размер для инструмента
3. Длина заготовки 380 мм.

Изм.	Лист	№ докум.	Подп.	Дата	
Гл.инж.пр.		Новиков			
Нач.отд.		Бунтин			
Нач.сект.		Каменский			
Рук.гр.		Дьяченко			
Н.контр.		Просвирова			
Разраб.		Галалобова			

704-6-1 ТМ 07.00.02

Хомут

Лит.	Масса	Масштаб
	0.6	1:2
Лист	Листов	

Полоса 5х40 ГОСТ 103-76 Ст3 ГОСТ 535-79

ГИПРОНЕФТЕТРАНС г. Волгоград

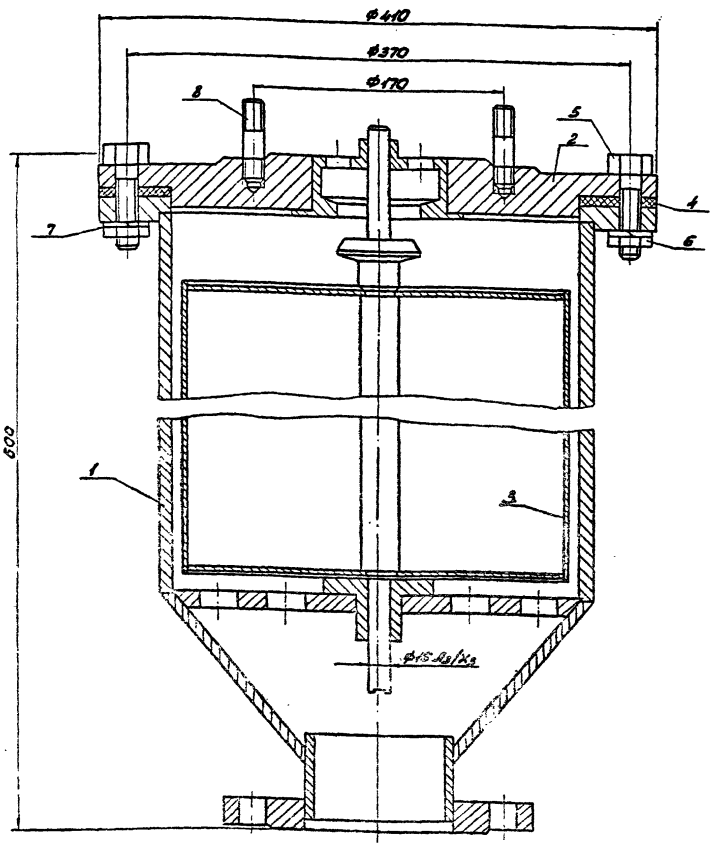

Техническая характеристика

1. Условный проход – Ду 55
2. Сила притяжения клапана – 8.5 кг
3. Вес поплавка – 11.0 кг
4. Объем поплавка – 19.6 л
5. Подъемная сила поплавка – 8.7 кг
6. Утечка жидкости через клапан при испытании не более 25 гр в мин.
7. Испытание клапана на герметичность производить водой давлением 1.5÷2 атм.

Изм.	Лист	№ докум.	Подп.	Дата	
Гл.инж.пр.		Новиков			
Нач.отд.		Бунтин			
Нач.сект.		Каменский			
Рук.гр.		Дьяченко			
Н.контр.		Просвирова			
Разраб.		Галалобова			

704-6-1 ТМ 08.00.00.СБ

Вантуз Ду 55 / Ру 100

Лит.	Масса	Масштаб
	33.0	1:2.5
Лист	Листов	

ГИПРОНЕФТЕТРАНС г. Волгоград

Ф418-03

Типовой проект 704-6-1 Альбом III

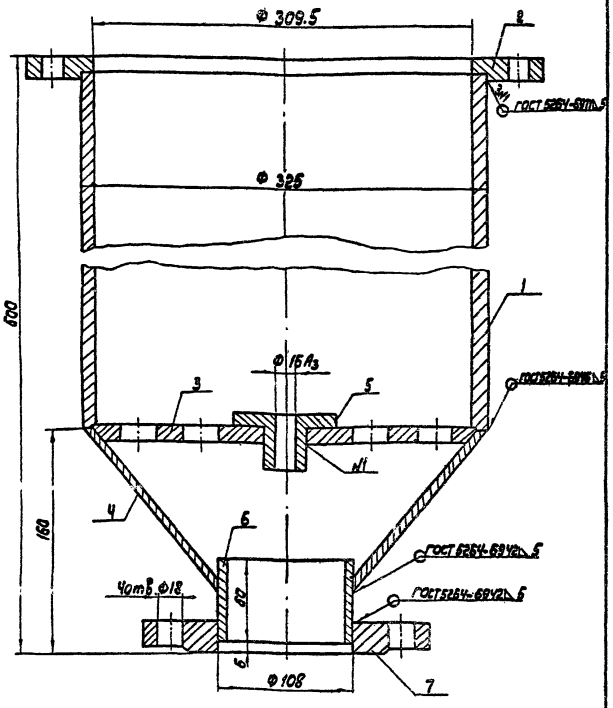

Изм.	Лист	N докум.	Подп.	Дата
Гл. инж. пр.		Новиков		
Нач. от.		Бунтин		
Нач. сек.		Каменский		
Рук. гр.		Дьяченко		
Н. конт.		Просвирова		
Разраб.		Гололовова		

704-6-1 ТМ 08.01.00 СБ

Корпус

Лит.	Масса	Масшт.
	48.92	1:2.5

Лист | Листов

ГИПРОНЕФТЕТРАНС г. Волгоград

Типовой проект 704-6-1 Альбом III

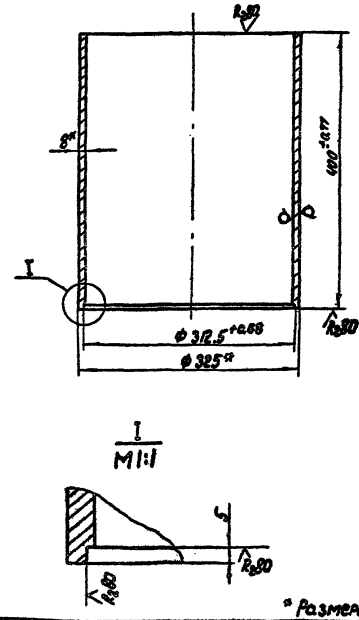

* Размеры для справок

Изм.	Лист	N докум.	Подп.	Дата
Гл. инж. пр.		Новиков		
Нач. отд.		Бунтин		
Нач. сек.		Каменский		
Рук. гр.		Дьяченко		
Н. конт.		Просвирова		
Разраб.		Гололовова		

704-6-1 ТМ.08.01.01

Обечайка

Лит.	Масса	Масштаб
	25.0	1:5

Лист | Листов

Труба 325×8 ГОСТ 8732-78 / В3 ГОСТ 8731-74*

ГИПРОНЕФТЕТРАНС г. Волгоград

Типовой проект 704-6-1 Альбом III

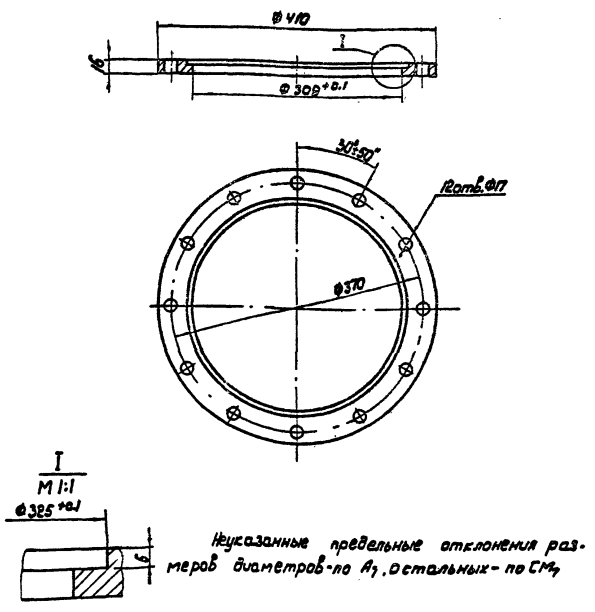

Неуказанные предельные отклонения размеров диаметров - по A_7, остальных - по CM_7

Изм.	Лист	N докум.	Подп.	Дата
Гл. инж. пр.		Новиков		
Нач. от.		Бунтин		
Нач. сек.		Каменский		
Рук. гр.		Дьяченко		
Н. конт.		Просвирова		
Разраб.		Гололовова		

704-6-1 ТМ 08.01.02

Фланец

Лит.	Масса	Масшт.
	6.40	1:5

Лист | Листов

Лист ГОСТ 19903-74* / Ст 3 ГОСТ 535-79

ГИПРОНЕФТЕТРАНС г. Волгоград

Типовой проект 704-6-1 Альбом III

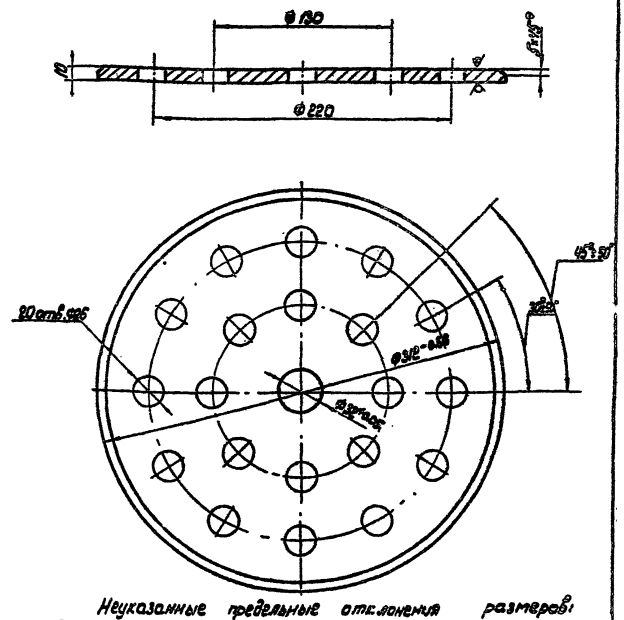

Неуказанные предельные отклонения размеров диаметров - по A_7, остальных - по CM_7

Изм.	Лист	N докум.	Подп.	Дата
Гл. инж. пр.		Новиков		
Нач. от.		Бунтин		
Нач. сек.		Каменский		
Рук. гр.		Дьяченко		
Н. конт.		Просвирова		
Разраб.		Гололовова		

704-6-1 ТМ 08.01.03

Диск

Лит.	Масса	Масшт.
	5.0	1:2.5

Лист | Листов

ГИПРОНЕФТЕТРАНС г. Волгоград

Типовой проект 704-6-1

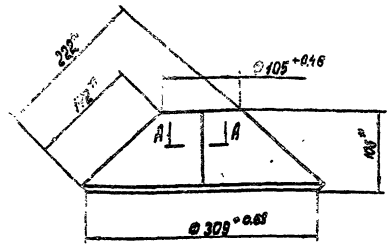

Развертка конуса

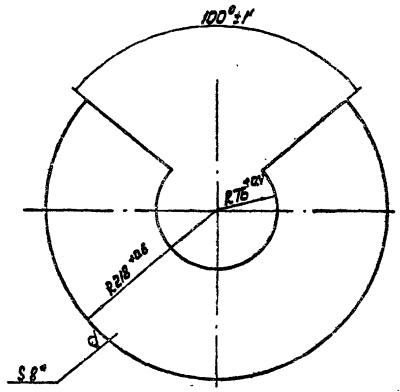

* Размеры для справок

Изм.	Лист	№ докум.	Подп.	Дата	
Гл.инж.пр.		Новиков			
Нач.отд.		Бунтин			
Нач.сек.		Каменский			
Рук.гр.		Дьяченко			
Н.контр.		Просвирова			
Разраб.		Гололовова			

704-6-1 ТМ.08.01.04

Конус

Лит	Масса	Масштаб
	6.30	1:5

Лист | Листов

Лист 8 ГОСТ 19903-74 * / Ст3 ГОСТ 14637-79

ГИПРОНЕФТЕТРАНС г. Волгоград

Типовой проект 704-6-1

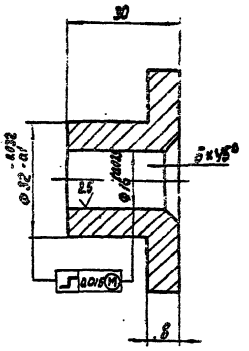

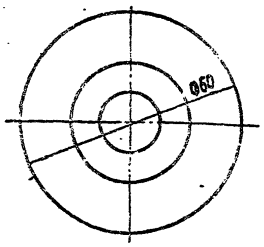

Неуказанные предельные отклонения размеров: диаметров - по h_5, остальных - по CM_6

Изм.	Лист	№ докум.	Подпись	Дата	
Гл.инж.пр.		Новиков			
Нач.отд.		Бунтин			
Нач.сек.		Каменский			
Рук.гр.		Дьяченко			
Н.контр.		Просвирова			
Разраб.		Гололовова			

704-6-1 ТМ 08.01.05

Втулка

Лит	Масса	Масштаб
	0.52	1:1

Лист | Листов

Пруток Бр. АЖ9-4пр-65-Н ГОСТ 1628-78

ГИПРОНЕФТЕТРАНС г. Волгоград

Типовой проект 704-6-1 Альбом III

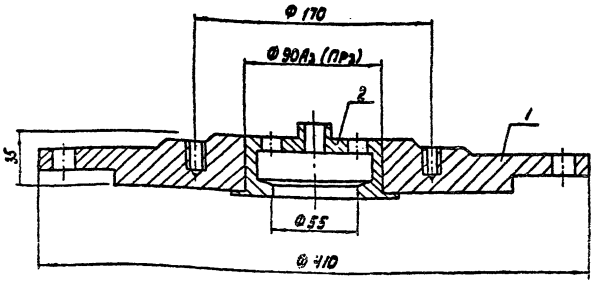

Изм.	Лист	№ докум.	Подп.	Дата	
Гл.инж.пр.		Новиков			
Нач.отд.		Бунтин			
Нач.сек.		Каменский			
Рук.гр.		Дьяченко			
Н.контр.		Просвирова			
Разраб.		Гололовова			

704-6-1 ТМ.08.02.00СБ

Крышка

Лит	Масса	Масштаб
	21.24	1:25

Лист | Листов

ГИПРОНЕФТЕТРАНС г. Волгоград

Типовой проект 704-6-1 Альбом III

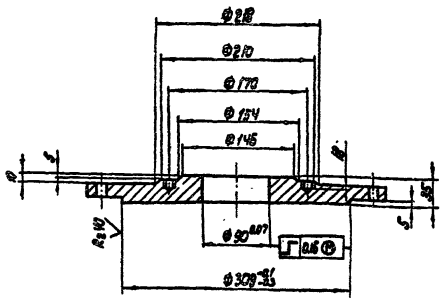

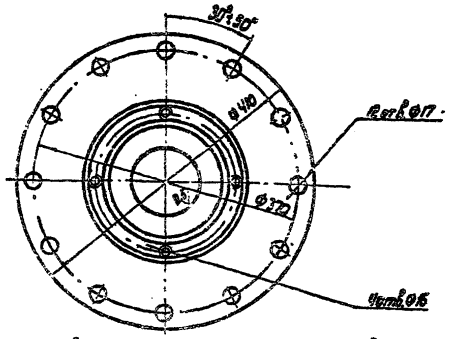

Неуказанные предельные отклонения размеров: диаметров - по h_5, остальных - по CM_6

Изм.	Лист	№ докум.	Подпись	Дата	
Гл.инж.пр.		Новиков			
Нач.отд.		Бунтин			
Нач.сек.		Каменский			
Рук.гр.		Дьяченко			
Н.контр.		Просвирова			
Разраб.		Гололовова			

704-6-1 ТМ 08.02.01

Фланец

Лит.	Масса	Масштаб
	20.40	1:5

Лист | Листов

Лист 36 ГОСТ 19903-74 * / Ст3 ГОСТ 14637-79

ГИПРОНЕФТЕТРАНС г. Волгоград

Типовой проект 704-6-1 Альбом III

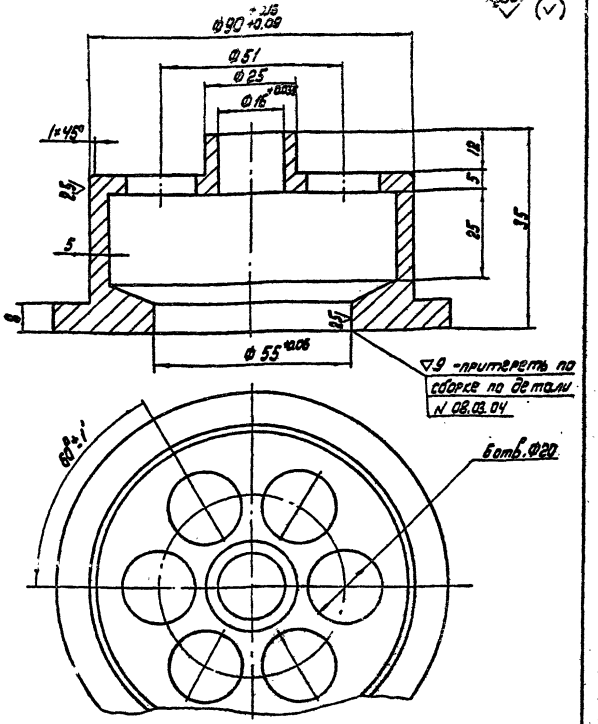

1. Несоосность отверстий Ф 18, 55, 90 относительно оси не более 0,05мм
2. Неуказанные предельные отклонения размеров: диаметров – по Н14, остальных – по СМ5

Изм.	Лист	N докум.	Подп.	Дата
Гл.инж.пр.		Новиков		
Нач.отд.		Бунтин		
Нач.сек.		Каменский		
Рук.гр.		Дьяченко		
Н.контр.		Просвирова		
Разраб.		Головлева		

ТМ 08.02.02

Седло

Лит.	Масса	Масштаб
	0,84	1:1
Лист	Листов	

Пруток Бр.АЖ-4р-95-Н ГОСТ 1628-72

ГИПРОНЕФТЕТРАНС г. Волгоград

Типовой проект 704-6-1 Альбом III

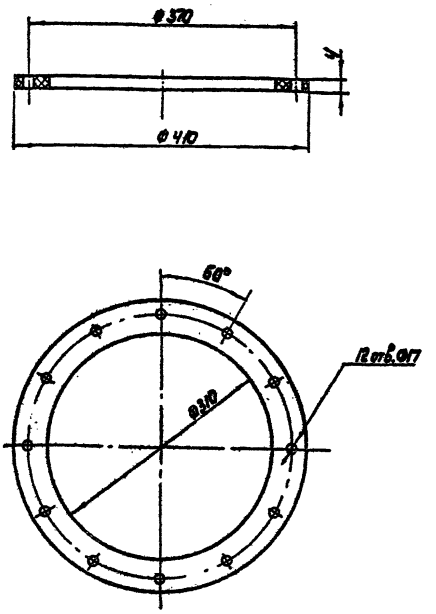

Инв.№ подл. | Подп. и дата | Взам. инв.№ | Инв.№ дубл. | Подп. и дата

Изм.	Лист	N докум.	Подп.	Дата
Гл.инж.пр.		Новиков		
Нач.отд.		Бунтин		
Нач.сек.		Каменский		
Рук.гр.		Дьяченко		
Н.контр.		Просвирова		
Разраб.		Головлева		

ТМ 08.00.01

Прокладка

Лит.	Масса	Масштаб
	0,18	1:5
Лист	Листов	

Паронит ПОН ГОСТ 481-71 4500×500

ГИПРОНЕФТЕТРАНС г. Волгоград

Типовой проект 704-6-1 Альбом III

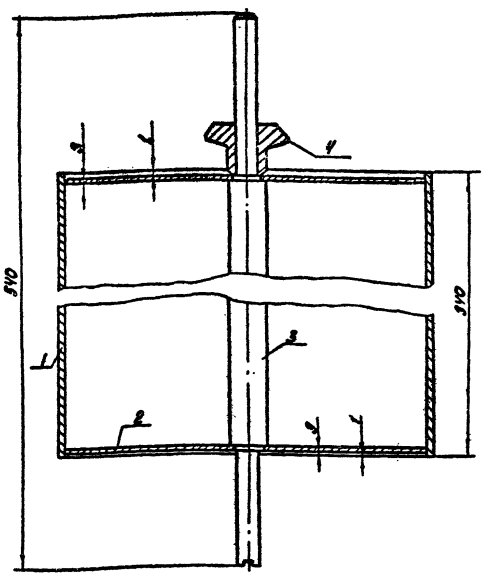

1. Соединение деталей поплавка производить газовой сваркой по ГОСТ 16310-70.
2. После изготовления поплавок испытать на прочность наружным давлением 0,5 кг/см² и на герметичность
3. Для выхода газа при сварке поплавка в детали №2 просверлить отверстие Ф2, которое после сварки запаять.

Изм.	Лист	N докум.	Подп.	Дата
Гл.инж.пр.		Новиков		
Нач.отд.		Бунтин		
Нач.сек.		Каменский		
Рук.гр.		Дьяченко		
Н.контр.		Просвирова		
Разраб.		Головлева		

704-6-1 ТМ 08.03.00 СБ

Поплавок

Лит.	Масса	Масшт.
	9,75	1:2,5
Лист	Листов	

ГИПРОНЕФТЕТРАНС г. Волгоград

Ср 448-0.5

Типовой проект 704-6-1 Альбом III

Rz 80 (V)

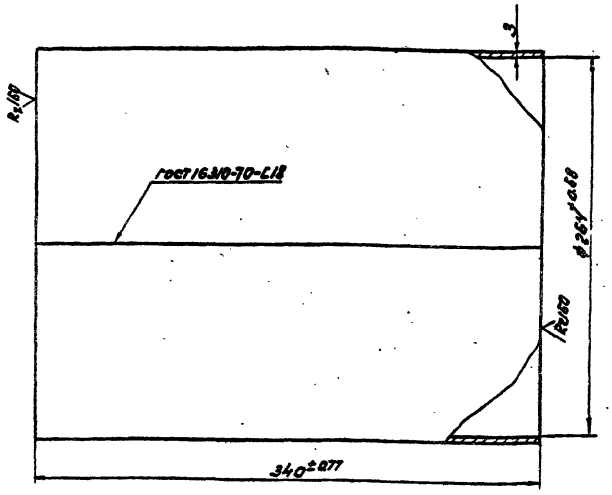

1. Длина заготовки 338 мм
2. Размер для справок

Изм.	Лист	№ докум.	Подп.	Дата	704-6-1 ТМ 08.03.01
Гл. инж. пр.		Новиков			Обечайка
Нач. отд.		Бунтин			Лит. / Масса 6.705 / Масштаб 1:2.5
Нач. сект.		Каменский			Лист / Листов
Рук. груп.		Абученко			Лист 3 ГОСТ 19903-74* / Ст3 ГОСТ 16523-70*
Н. контр.		Просвирова			ГИПРОНЕФТЕТРАНС г. Волгоград
Разраб.		Головлева			

Инв. № подл. | Подп. и дата | Взам. инв. № | Инв. № дубл. | Подп. и дата

Типовой проект 704-6-1 Альбом III

Rz 80 (V)

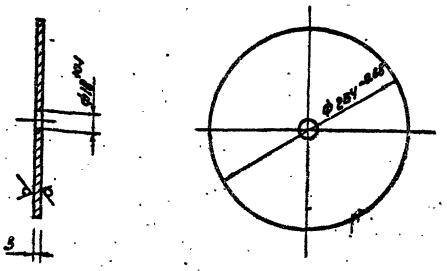

Размер для справок.

Изм.	Лист	№ докум.	Подп.	Дата	704-6-1 ТМ 08.03.02
Гл. инж. пр.		Новиков			Дно
Нач. отд.		Бунтин			Лит. / Масса 0.78 / Масштаб 1:5
Нач. сект.		Каменский			Лист / Листов
Рук. груп.		Абученко			Лист 3 ГОСТ 19903-74* / Ст3 ГОСТ 16523-70*
Н. контр.		Просвирова			ГИПРОНЕФТЕТРАНС г. Волгоград
Разраб.		Просвирова			

Инв. № подл. | Подп. и дата | Взам. инв. № | Инв. № дубл. | Подп. и дата

Типовой проект 704-6-1 Альбом III

Rz 80 (V)

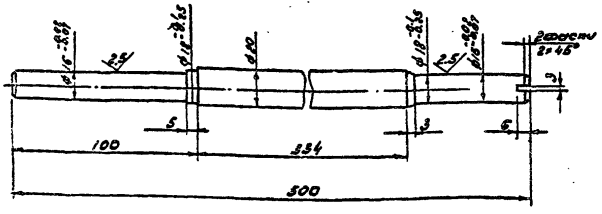

1. Центровать с двух сторон.
2. Неуказанные предельные отклонения размеров: диаметров – по d_7, остальных – по СМ7

Изм.	Лист	№ докум.	Подп.	Дата	704-6-1 ТМ 08.03.03
Гл. инж. пр.		Новиков			Стержень
Нач. отд.		Бунтин			Лит. / Масса 1.08 / Масштаб 1:2
Нач. сект.		Каменский			Лист / Листов
Рук. груп.		Абученко			Круг В21 ГОСТ 2590-71* / Ст5 ГОСТ 535-79
Н. контр.		Просвирова			ГИПРОНЕФТЕТРАНС г. Волгоград
Разраб.		Головлева			

Инв. № подл. | Подп. и дата | Взам. инв. № | Инв. № дубл. | Подп. и дата

Типовой проект 704-6-1 Альбом III

Rz 80 (V)

Притереть при сборке по детали ТМ 08.02.02

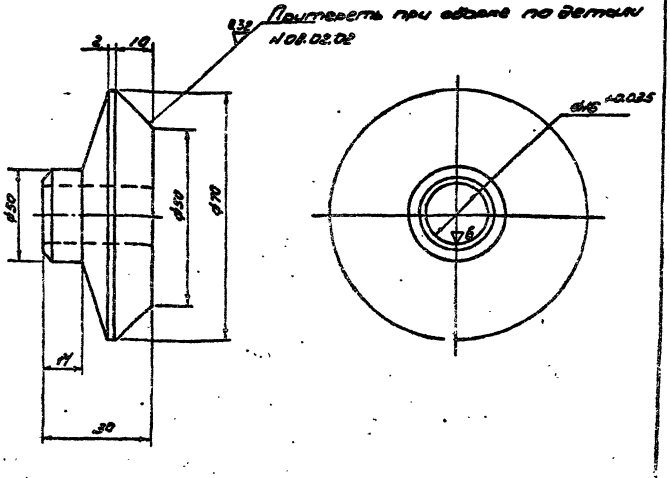

Неуказанные предельные отклонения размеров: диаметров – по d_5, остальных – по СМ5.

Изм.	Лист	№ докум.	Подп.	Дата	704-6-1 ТМ 08.03.04
Гл. инж. пр.		Новиков			Пластина
Нач. отд.		Бунтин			Лит. / Масса 0.48 / Масштаб 1:1
Нач. сект.		Каменский			Лист / Листов
Рук. груп.		Абученко			Круг В-½ ГОСТ 2590-71* / Ст5 ГОСТ 535-79*
Н. контр.		Просвирова			ГИПРОНЕФТЕТРАНС г. Волгоград
Разраб.		Головлева			

Ер 448-03

Инв. № подл. | Подп. и дата | Взам. инв. № | Инв. № дубл. | Подп. и дата

Типовой проект 704-6-1 Альбом III

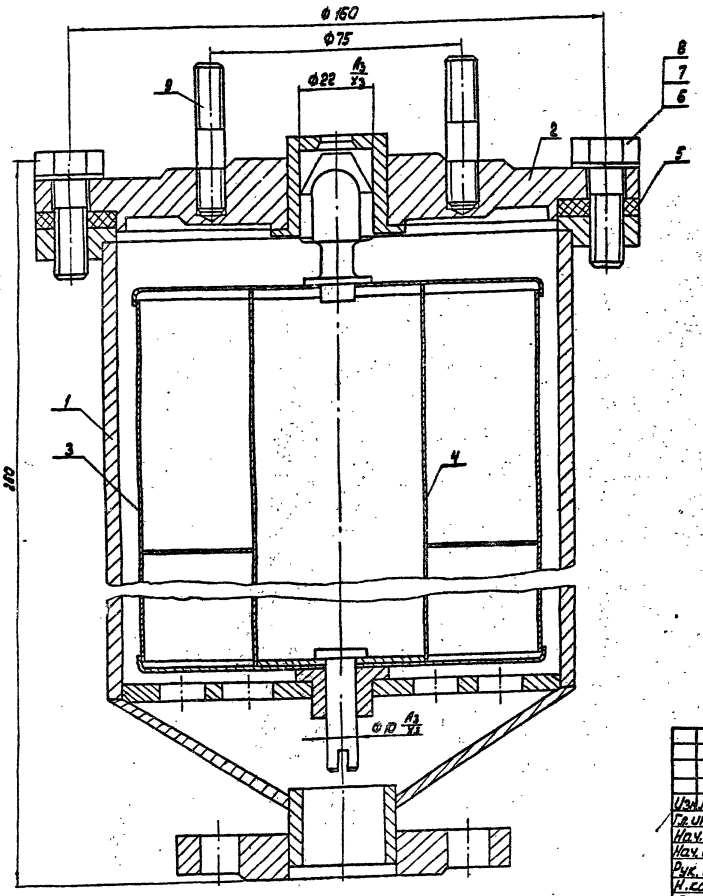

Техническая характеристика

1. Условный проход — Ду10
2. Сила притяжения клапана — 0.30 кг
3. Вес поплавка — 0.7 кг
4. Объем поплавка — 1.8 л
5. Подъемная сила поплавка — 0.86 кг

Изм.	Лист	N докум.	Подп.	Дата	704-6-1 ТМ 09.00.00 СБ	Лит.	Масса	Масшт.
Гл. ин. пр.		Новиков			Вантуз Ду10/Ду25		9.5	1:1
Нач. от.		Бунтин				Лист	Листов	
Нач. сек.		Каменский				ГИПРОНЕФТЕТРАНС п. Волгоград		
Рук. гр.		Дьяченко						
Н. конт.		Просвирова						
Разраб.		Голованова						

Инв. N подл. | Подпись и дата | Взам. инв. N | Инв. N дубл. | Подпись и дата

Типовой проект 704-6-1 Альбом III

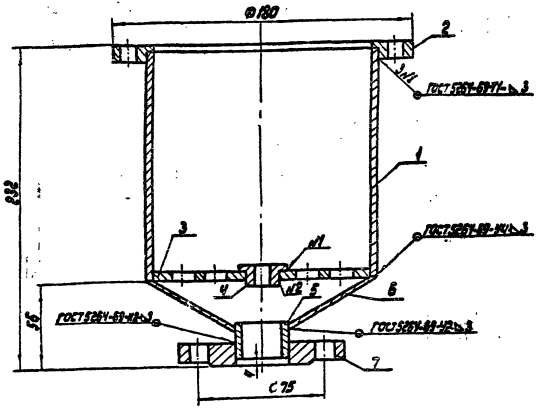

704-6-1 ТМ 09.01.00 СБ	Лит.	Масса	Масшт.
Корпус		4.55	1:2
	Лист	Листов	
	ГИПРОНЕФТЕТРАНС п. Волгоград		

Типовой проект 704-6-1 Альбом III

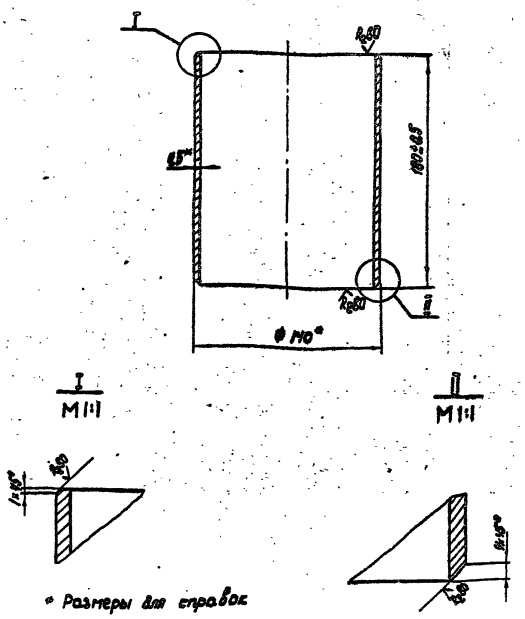

* Размеры для справок

Изм.	Лист	N докум.	Подп.	Дата	704-6-1 ТМ 09.01.01	Лит.	Масса	Масшт.
Гл. ин. пр.		Новиков			Обечайка		2.6	1:2.5
Нач. от.		Бунтин				Лист	Листов	
Нач. сек.		Каменский						
Рук. гр.		Дьяченко						
Н. кон.		Просвирова						
Разраб.		Голованова						

Труба 140-45 ГОСТ 8732-70 / ВСТ. ГОС. 8731-74*

ГИПРОНЕФТЕТРАНС п. Волгоград

Инв. N подл. | Подпись и дата | Взам. инв. N | Инв. N дубл. | Подпись и дата

Типовой проект 704-6-1 Альбом III копия верна

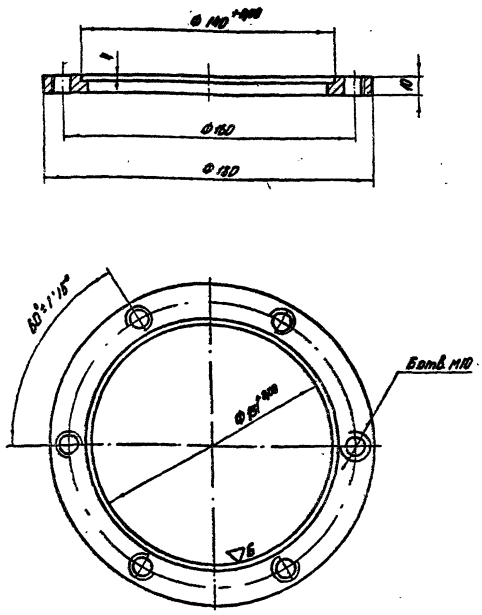

Не указанные предельные отклонения размеров:
диаметров – по A_7, остальных – по CM_7

Изм.	Лист	№ докум.	Подп.	Дата
Гл. инж. пр.		Новиков		
Нач. отд.		Бунтин		
Нач. сект.		Каменский		
Рук. груп.		Дьяченко		
Н. контр.		Просвирова		
Разраб.		Гололовова		

704-6-1 ТМ 09.01.02

Фланец

Лит.	Масса	Масшт.
	1.0	1:2

Лист | Листов

Лист 11 ГОСТ 19903-74 * / Ст 3 ГОСТ 14637-79

ГИПРОНЕФТЕТРАНС г. Волгоград

Типовой проект 704-6-1 Альбом III

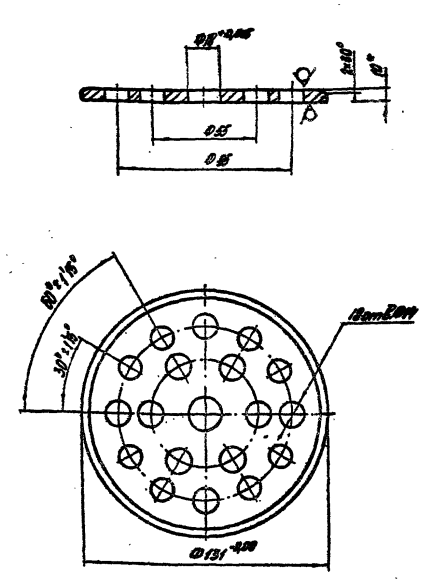

1.* Размеры для справок

2. Не указанные предельные отклонения размеров:
диаметров – по A_7, остальных – по CM_7

Изм.	Лист	№ докум.	Подп.	Дата
Гл. инж. пр.		Новиков		
Нач. отд.		Бунтин		
Нач. сект.		Каменский		
Рук. груп.		Дьяченко		
Н. контр.		Просвирова		
Разраб.		Гололовова		

704-6-1 ТМ 09.01.03

Диск

Лит.	Масса	Масшт.
	0,6	1:2

Лист | Листов

Лист 10 ГОСТ 19903-74 * / Ст 3 ГОСТ 14637-79

ГИПРОНЕФТЕТРАНС г. Волгоград

Типовой проект 704-6-1 Альбом III

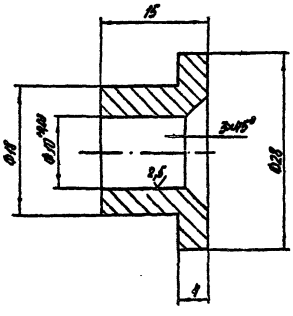

Не указанные предельные отклонения размеров:
диаметров – по B_5, остальных – по CM_5

Изм.	Лист	№ докум.	Подп.	Дата
Гл. инж. пр.		Новиков		
Нач. отд.		Бунтин		
Нач. сект.		Каменский		
Рук. груп.		Дьяченко		
Н. контр.		Просвирова		
Разраб.		Гололовова		

704-6-1 ТМ 09.01.04

Втулка

Лит.	Масса	Масшт.
	0,03	2:1

Лист | Листов

Пруток Бр. Аж 9-4пр-30-Н / ГОСТ 1628-72

ГИПРОНЕФТЕТРАНС г. Волгоград

Типовой проект 704-6-1 Альбом III

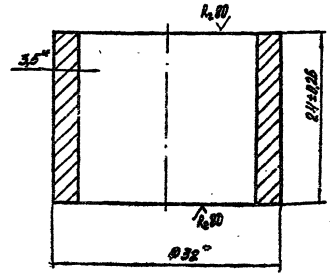

* Размеры для справок

Изм.	Лист	№ докум.	Подп.	Дата
Гл. инж. пр.		Новиков		
Нач. отд.		Бунтин		
Нач. сект.		Каменский		
Рук. груп.		Дьяченко		
Н. контр.		Просвирова		
Разраб.		Гололовова		

704-6-1 ТМ 09.01.05

Патрубок

Лит.	Масса	Масшт.
	0,06	2:1

Лист | Листов

Труба 32×3,5 ГОСТ 8732-78* / В 10 ГОСТ 8731-74 *

ГИПРОНЕФТЕТРАНС г. Волгоград

Типовой проект 704-6-1 Альбом III копия верна

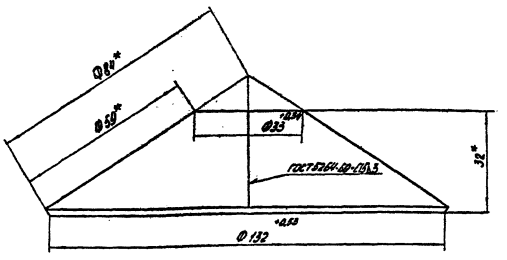

Развертка конуса

М1:2

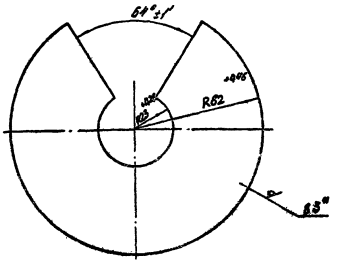

*Размеры для справок.

				ТМ09.01.06			
Изм.	Лист	№ докум.	Подп.	Дата	Конус	Лит.	Масса 0,17	Масса 1:1
Гл.инж.пр.		Новиков						
Нач.отд.		Бунтин				Лист	Листов	
Нач.сект.		Каменский						
Рук.груп.		Дьяченко			Лист 3 ГОСТ 19903-74* / Ст3 ГОСТ 16523-70*	ГИПРОНЕФТЕТРАНС г. Волгоград		
Н.контр.		Просвирова						
Разраб.		Гололовова						

Типовой проект 704-6-1 Альбом III

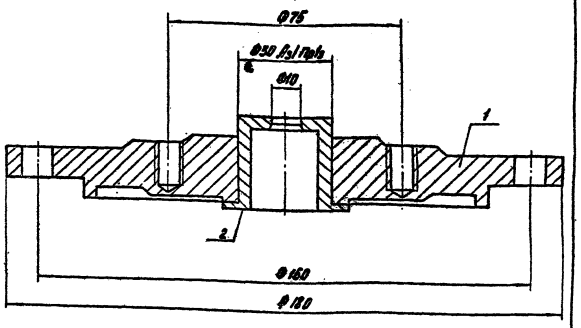

				ТМ 09.02.00СБ			
Изм.	Лист	№ докум.	Подп.	Дата	Крышка	Лит.	Масса 1,11	Масшт. 1:1
Гл.инж.пр.		Новиков						
Нач.отд.		Бунтин				Лист	Листов	
Нач.сект.		Каменский						
Рук.груп.		Дьяченко				ГИПРОНЕФТЕТРАНС г. Волгоград		
Н.контр.		Просвирова						
Разраб.		Гололовова						

Типовой проект 704-6-1 Альбом III

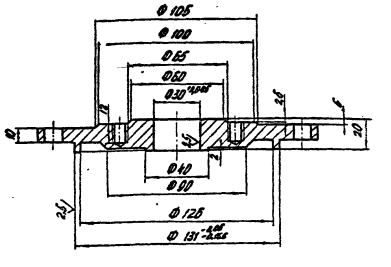

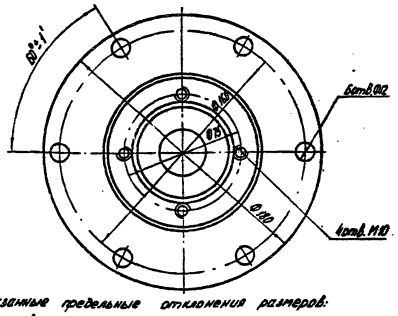

Не указанные предельные отклонения размеров: диаметров - по B_5, остальных - по CM_5.

				704-6-1 ТМ09.02.01			
Изм.	Лист	№ докум.	Подп.	Дата	Фланец	Лит.	Масса 1,00	Масшт. 1:2
Гл.инж.пр.		Новиков						
Нач.отд.		Бунтин				Лист	Листов	
Нач.сект.		Каменский						
Рук.груп.		Дьяченко			Лист 21 ГОСТ 19903-74* / Ст3 ГОСТ 16537-70	ГИПРОНЕФТЕТРАНС г. Волгоград		
Н.контр.		Просвирова						
Разраб.		Гололовова						

Типовой проект 704-6-1 Альбом III

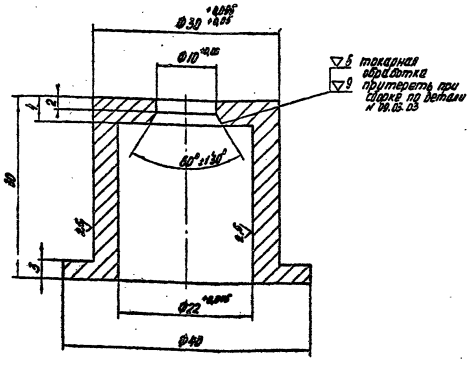

Не указанные предельные отклонения размеров: диаметров - по A_3, остальных - по CM_5.

				704-6-1 ТМ09.02.02			
Изм.	Лист	№ докум.	Подп.	Дата	Ведло	Лит.	Масса 0,11	Масшт. 2:1
Гл.инж.пр.		Новиков						
Нач.отд.		Бунтин				Лист	Листов	
Нач.сект.		Каменский						
Рук.груп.		Дьяченко			Пруток Бр. ЛК80-4 ГОСТ 1628-78	ГИПРОНЕФТЕТРАНС г. Волгоград		
Н.контр.		Просвирова						
Разраб.		Гололовова						

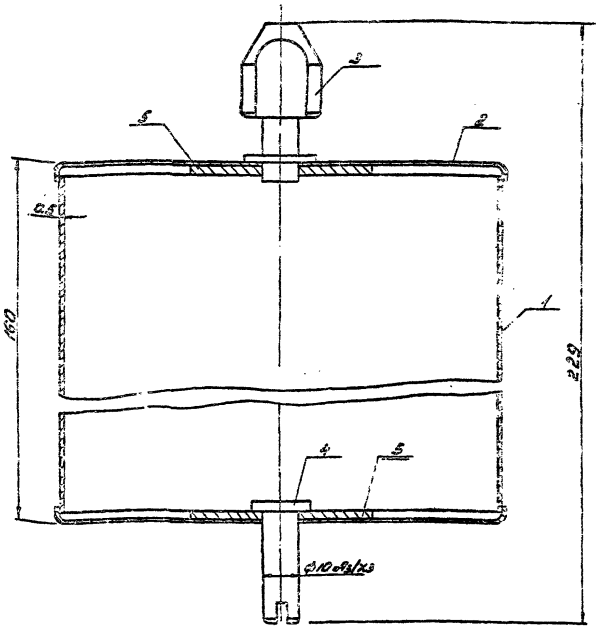

1. Соединение деталей поплавка производить газовой сваркой по ГОСТ 16310-70.

2. После изготовления поплавок испытать на прочность наружным давлением 0.5 кг/см² и на герметичность.

					704-6-1 ТМ 09.03.00.СБ			
Изм.	Лист	№ докум.	Подп.	Дата	Поплавок	Лит.	Масса	Масштаб
Гл.инж.пр.		Новиков					0.5	1:1
Нач.отд.		Бунтин				Лист	Листов	
Нач.сект.		Каменский						
Рук.груп.		Дьяченко				ГИПРОНЕФТЕТРАНС г.Волгоград		
Н.контр.		Просвирова						
Разраб.		Галалобова						

Инв.№ подл. | Подп. и дата | Взам.инв.№ | Инв.№ дубл. | Подп. и дата | Типовой проект 704-6-1 Альбом III копия верна

√(V)

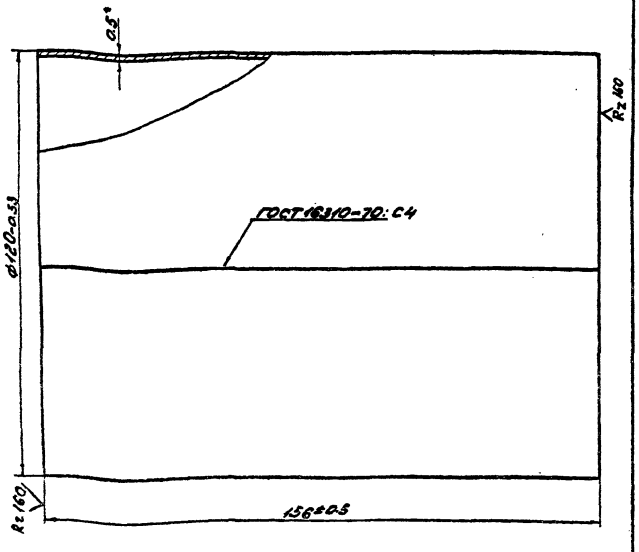

* Размер для справок

					704-6-1 ТМ 09.03.01			
Изм.	Лист	№ докум.	Подп.	Дата	Обечайка	Лит.	Масса	Масштаб
Гл.инж.пр.		Новиков					0.22	1:1
Нач.отд.		Бунтин				Лист	Листов 1	
Нач.сект.		Каменский						
Рук.груп.		Дьяченко						
Н.контр.		Просвирова						
Разраб.		Ульянова						

Лист 0.5 ГОСТ 19903-74* Ст.3 ГОСТ 16523-70*

ГИПРОНЕФТЕТРАНС г.Волгоград

Инв.№ подл. | Подп. и дата | Взам.инв.№ | Инв.№ дубл. | Подп. и дата | Типовой проект 704-6-1 Альбом III

√(V)

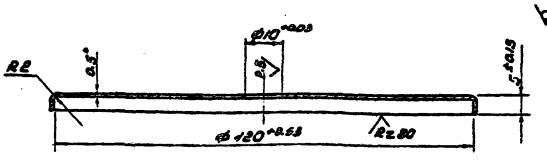

Заготовка

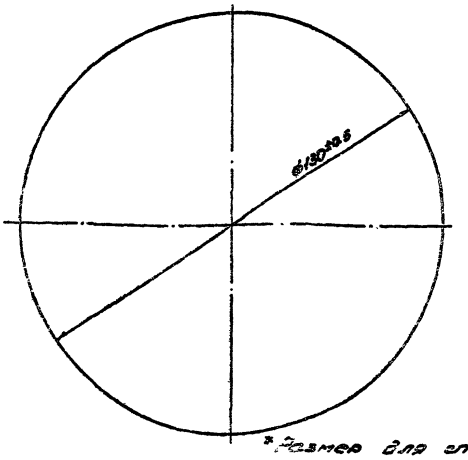

* Размер для справок

					704-6-1 ТМ 09.03.02			
Изм.	Лист	№ докум.	Подп.	Дата	Дно	Лит.	Масса	Масштаб
Гл.инж.пр.		Новиков					0.05	1:1
Нач.отд.		Бунтин				Лист	Листов 1	
Нач.сект.		Каменский						
Рук.груп.		Дьяченко						
Н.контр.		Просвирова						
Разраб.		Ульянова						

Лист 0.5 ГОСТ 19903-74* Ст.3 ГОСТ 16523-70*

ГИПРОНЕФТЕТРАНС г.Волгоград

Инв.№ подл. | Подп. и дата | Взам.инв.№ | Инв.№ дубл. | Подп. и дата | Типовой проект 704-6-1 Альбом III

Ф448-03

Типовой проект 704-6-1 Альбом III

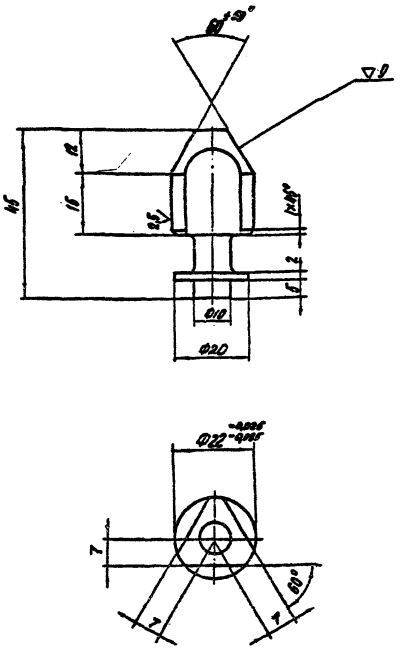

Не указанные предельные отклонения размеров диаметров – по B_r, остальных – по CM_r.

Изм.	Лист	№ докум.	Подп.	Дата
Гл.инж.пр.		Новиков		
Нач.отд.		Бунтин		
Нач.сект.		Каменских		
Рук.гр.		Дьяченко		
Н.контр.		Просвирова		
Разраб.		Голлобова		

704-6-1 ТМ09.03.03

Клапан

Лит.	Масса	Масшт.
	0,06	1:1
Лист	Листов	

Круг $\frac{B\text{-}24\ ГОСТ\ 2590\text{-}71^*}{Ст5\ ГОСТ\ 535\text{-}79}$

ГИПРОНЕФТЕТРАНС г. Волгоград

Типовой проект 704-6-1 Альбом III

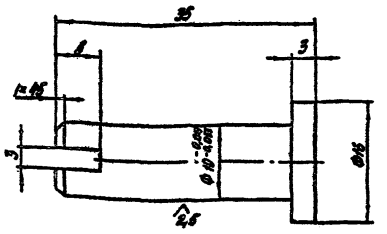

Не указанные предельные отклонения размеров: диаметров – по A_r, остальных – по CM_r.

Изм.	Лист	№ докум.	Подп.	Дата
Гл.инж.пр.		Новиков		
Нач.отд.		Бунтин		
Нач.сект.		Каменских		
Рук.гр.		Дьяченко		
Н.контр.		Просвирова		
Разраб.		Голлобова		

704-6-1 ТМ09.03.04

Стержень

Лит.	Масса	Масшт.
	0,02	2:1
Лист	Листов	

Круг $\frac{B\text{-}17\ ГОСТ\ 2590\text{-}71^*}{Ст5\ ГОСТ\ 535\text{-}79}$

ГИПРОНЕФТЕТРАНС г. Волгоград

Типовой проект 704-6-1 Альбом III

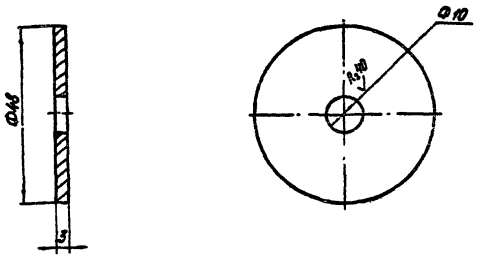

Не указанные предельные отклонения размеров: диаметров – по A_r, остальных – по CM_r.

Изм.	Лист	№ докум.	Подп.	Дата
Гл.инж.пр.		Новиков		
Нач.отд.		Бунтин		
Нач.сект.		Каменских		
Рук.гр.		Дьяченко		
Н.контр.		Просвирова		
Разраб.		Голлобова		

704-6-1 ТМ09.03.05

Накладка

Лит.	Масса	Масшт.
	0,05	1:1
Лист	Листов	

Лист Ст5 ГОСТ

ГИПРОНЕФТЕТРАНС г. Волгоград

Типовой проект 704-6-1 Альбом III

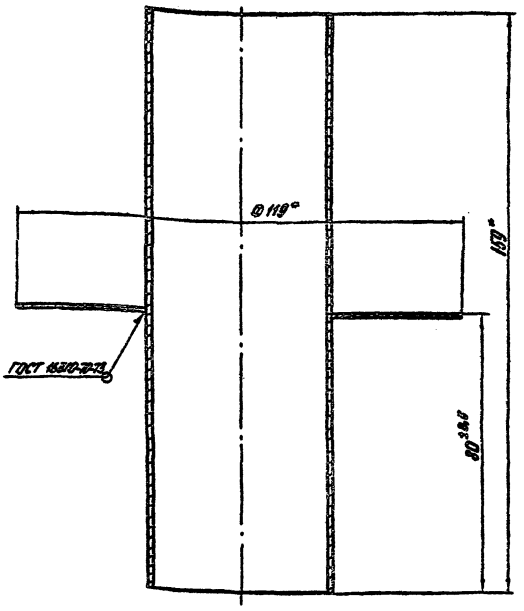

* Размеры для справок.

Изм.	Лист	№ докум.	Подп.	Дата
Гл.инж.пр.		Новиков		
Нач.отд.		Бунтин		
Нач.сект.		Каменских		
Рук.гр.		Дьяченко		
Н.контр.		Просвирова		
Разраб.		Голлобова		

704-6-1 ТМ09.04.00СБ

Стакан распорный

Лит.	Масса	Масшт.
	0,16	1:1
Лист	Листов	

ГИПРОНЕФТЕТРАНС г. Волгоград

Типовой проект 704-6-1 Альбом III копия верна

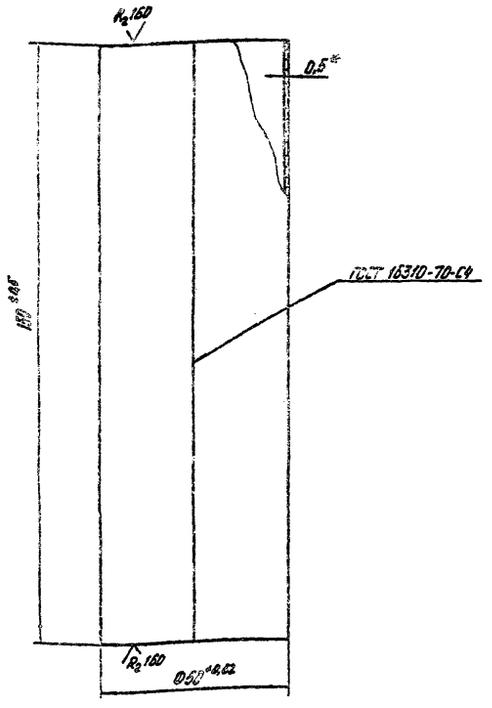

* Размер для справок.

				704-6-1 ТМ 09.04.01				
Изм.	Лист	№ докум.	Подп.	Дата	Патрубок	Лит.	Масса	Масштаб
Гл. инж. пр.		Новиков					0,12	1:1
Нач. отд.		Бунтин				Лист	Листов	
Нач. сект.		Каменский			Лист 0,5 ГОСТ 19903-74* / Ст3 ГОСТ 16523-70*	ГИПРОНЕФТЕТРАНС г. Волгоград		
Рук. груп.		Дьяченко						
Н. контр.		Просвирова						
Разраб.		Гололобова						

Типовой проект 704-6-1 Альбом III

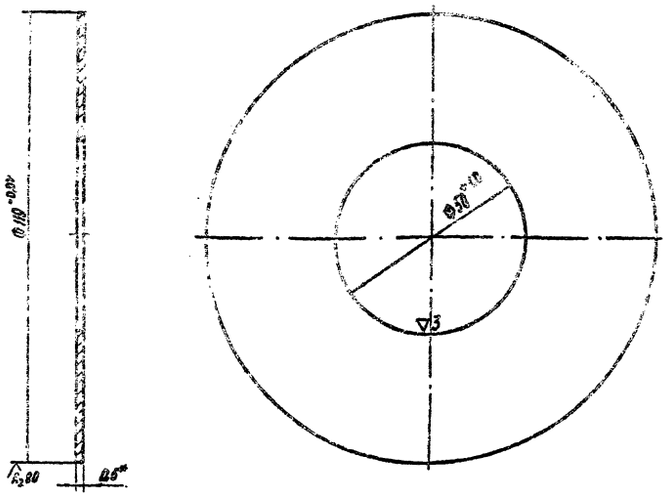

* Размер для справок.

				704-6-1 ТМ 09.04.02				
Изм.	Лист	№ докум.	Подп.	Дата	Кольцо	Лит.	Масса	Масшт.
Гл. инж. пр.		Новиков					0,04	1:1
Нач. отд.		Бунтин				Лист	Листов	
Нач. сект.		Каменский			Лист 0,5 ГОСТ 19903-74* / Ст3 ГОСТ 16523-70*	ГИПРОНЕФТЕТРАНС г. Волгоград		
Рук. груп.		Дьяченко						
Н. контр.		Просвирова						
Разраб.		Гололобова						

Типовой проект 704-6-1 Альбом III

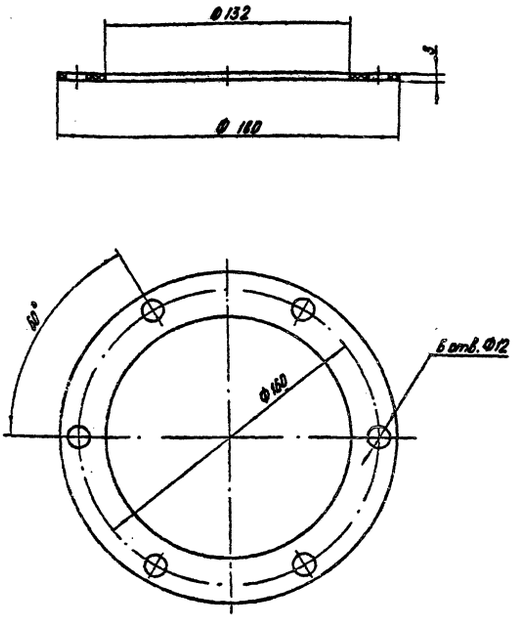

				704-6-1 ТМ 09.00.01				
Изм.	Лист	№ докум.	Подп.	Дата	Прокладка	Лит.	Масса	Масшт.
Гл. инж. пр.		Новиков					0,04	1:2
Нач. отд.		Бунтин				Лист	Листов	
Нач. сект.		Каменский			Поронит ПОНЗ ×300×400 ГОСТ 481-71	ГИПРОНЕФТЕТРАНС г. Волгоград		
Рук. груп.		Дьяченко						
Н. контр.		Просвирова						
Разраб.		Гололобова						

Типовой проект 704-6-1 Альбом III

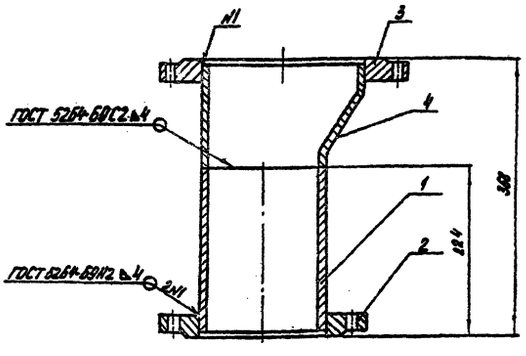

				704-6-1 ТМ 10.00.00 СБ				
Изм.	Лист	№ докум.	Подп.	Дата	Патрубок Ду 150	Лит.	Масса	Масшт.
Гл. инж. пр.		Новиков					26,38	1:5
Нач. отд.		Бунтин				Лист	Листов 1	
Нач. сект.		Каменский				ГИПРОНЕФТЕТРАНС г. Волгоград		
Рук. груп.		Дьяченко						
Н. контр.		Просвирова						
Разраб.		Леонтьев						

Типовой проект 704-6-1 Альбом III

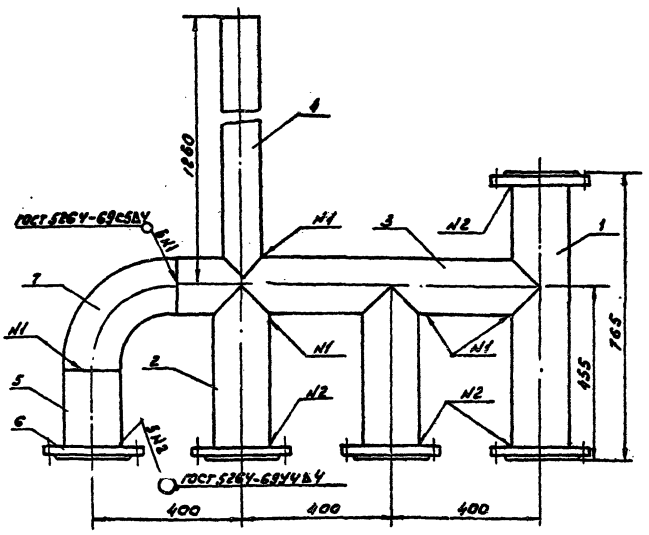

	704-6-1	ТМ 11.00.00.СБ		
Гл.инж.пр. Новиков	Гребенка „4"	Лит.	Масса	Масштаб
Нач.отд. Бунтин			64.9	1:10
Нач.сек. Клименский		Лист	Листов 1	
Рук.гр.т. Авраменко		ГИПРОНЕФТЕТРАНС		
Н.контр. Просвирова		г. Волгоград		
Разраб. Просвирова				

Типовой проект 704-6-1 Альбом III

Rz 80 (V)

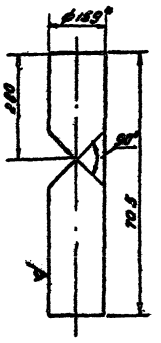

1.* Размер для справок.

2. Не указанные предельные отклонения размеров по СМ6

	704-6-1	ТМ 11.00.01		
Гл.инж.пр. Новиков	Патрубок 705	Лит.	Масса	Масштаб
Нач.отд. Бунтин			18.1	1:10
Нач.сек. Клименский		Лист	Листов 1	
Рук.гр.т. Авраменко	Труба 159х4.5 ГОСТ 8732-78 / 10 ГОСТ 8731-74*	ГИПРОНЕФТЕТРАНС		
Н.контр. Просвирова		г. Волгоград		
Разраб. Просвирова				

Типовой проект 704-6-1 Альбом III

▽3 (▽)

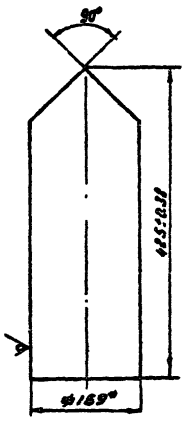

*Размер для справок

	704-6-1	ТМ 11.00.02		
Гл.инж.пр. Новиков	Патрубок 425	Лит.	Масса	Масштаб
Нач.отд. Бунтин			6.9	1:5
Нач.сек. Клименский		Лист	Листов 1	
Рук.гр.т. Авраменко	Труба 159х4.5 ГОСТ 8732-78 / 10 ГОСТ 8731-74*	ГИПРОНЕФТЕТРАНС		
Н.контр. Просвирова		г. Волгоград		
Разраб. Просвирова				

Типовой проект 704-6-1 Альбом III

Rz 80 (V)

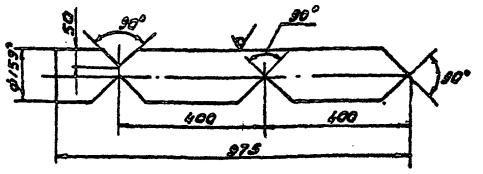

1.* Размер для справок

2. Не указанные предельные отклонения размеров по СМ6

	704-6-1	ТМ 11.00.03		
Гл.инж.пр. Новиков	Патрубок 815	Лит.	Масса	Масштаб
Нач.отд. Бунтин			16.6	1:10
Нач.сек. Клименский		Лист	Листов 1	
Рук.гр.т. Авраменко	Труба 159х4.5 ГОСТ 8732-78 / 10 ГОСТ 8731-74*	ГИПРОНЕФТЕТРАНС		
Н.контр. Просвирова		г. Волгоград		
Разраб. Просвирова				

Типовой проект 704-6-1 Альбом III

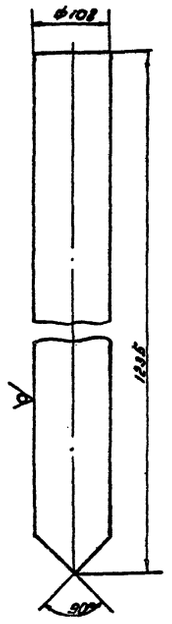

1. Размер для справок
2. Не указанные предельные отклонения размера по СМ5

Изм.	Лист	№ докум.	Подп.	Дата
Гл.инж.пр.		Новиков		
Нач.отд.		Бунтин		
Нач.сек.		Каменский		
Рук.груп.		Дьяченко		
Н.контр.		Просвирова		
Разраб.		Просвирова		

704-6-1 ТМ 11.00.04

Патрубок 1235

Лит.	Масса	Масштаб
	12.9	1:5

Лист | Листов 1

Труба 108×4 ГОСТ 8732-78 / В10 ГОСТ 8731-74 *

ГИПРОНЕФТЕТРАНС г. Волгоград

Типовой проект 704-6-1 Альбом III

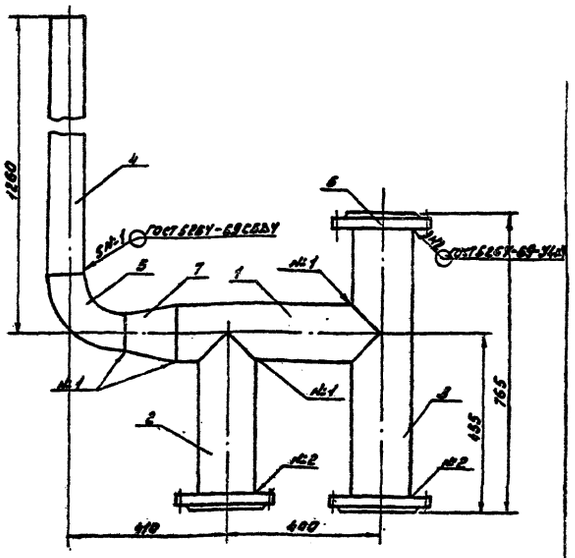

Изм.	Лист	№ докум.	Подп.	Дата
Гл.инж.пр.		Новиков		
Нач.отд.		Бунтин		
Нач.сек.		Каменский		
Рук.груп.		Дьяченко		
Н.контр.		Просвирова		
Разраб.		Просвирова		

704-6-1 ТМ 12.00.00.СБ

Гребенка „2"

Лит.	Масса	Масштаб
	43.9	1:10

Лист | Листов 1

ГИПРОНЕФТЕТРАНС г. Волгоград

Типовой проект 704-6-1 Альбом III

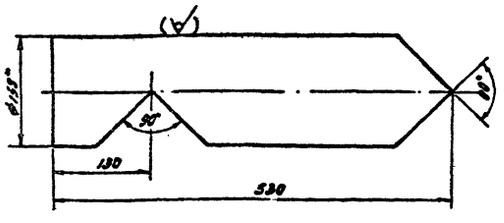

1. Размер для справок.
2. Не указанные предельные отклонения размеров по СМ5.

Изм.	Лист	№ докум.	Подп.	Дата
Гл.инж.пр.		Новиков		
Нач.отд.		Бунтин		
Нач.сект.		Каменский		
Рук.груп.		Дьяченко		
Н.контр.		Просвирова		
Разраб.		Просвирова		

704-6-1 ТМ 12.00.01

Патрубок 530

Лит.	Масса	Масштаб
	9.0	1:5

Лист | Листов 1

Труба 159×4.5 ГОСТ 8732-78 / В10 ГОСТ 8731-74 *

ГИПРОНЕФТЕТРАНС г. Волгоград

Типовой проект 704-6-1 Альбом III

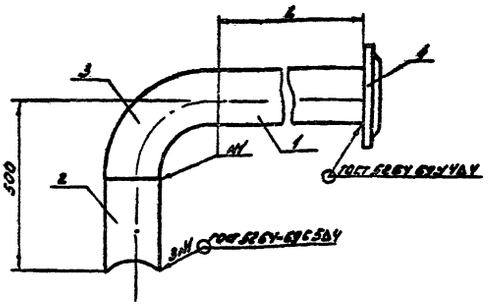

Обозначение	L, мм	Масса патрубка Вижой L, кг
3614 ТМ 13.00.01	200	3.44
-02	750	12.86
-03	1800	22.89
-04	1850	31.73

Изм.	Лист	№ докум.	Подп.	Дата
Гл.инж.пр.		Новиков		
Нач.отд.		Бунтин		
Нач.сект.		Каменский		
Рук.груп.		Дьяченко		
Н.контр.		Просвирова		
Разраб.		Просвирова		

704-6-1 ТМ 13.00.00.СБ

Колено „1-4"

Лит.	Масса	Масштаб
		1:10

Лист | Листов 1

ГИПРОНЕФТЕТРАНС г. Волгоград

Типовой проект 704-6-1 Альбом III

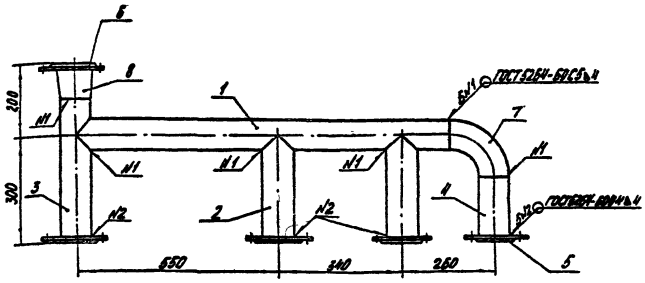

Изм.	Лист	№ докум.	Подп.	Дата	704-6-1 ТМ 14.00.00.СБ		
Гл.инж.пр.		Новиков			Гребенка Вантуза Ду65 / Ду 100	Лит.	Масса 20,98	Масшт. 1:10
Нач. отд.		Бунтин				Лист	Листов 1	
Нач. сект.		Каменский				ГИПРОНЕФТЕТРАНС г. Волгоград		
Рук. группы		Дьяченко						
Н. контр.		Просвирова						
Разраб.		Леонтьев						

Типовой проект 704-6-1 Альбом III

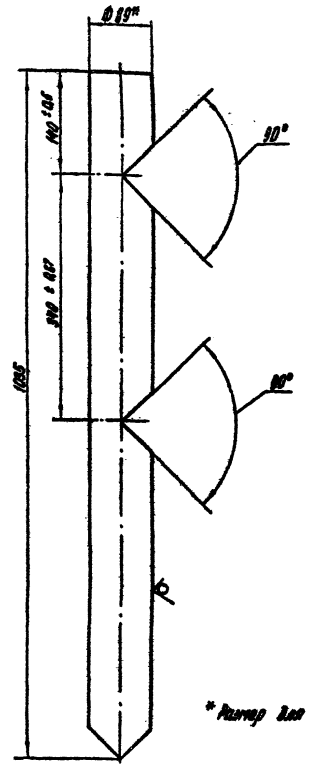

* Размер для справок.

Изм.	Лист	№ докум.	Подп.	Дата	704-6-1 ТМ 14.00.01		
Гл.инж.пр.		Новиков			Патрубок 1035	Лит.	Масса 7,69	Масшт. 1:5
Нач. отд.		Бунтин				Лист	Листов 1	
Нач. сект.		Каменский				ГИПРОНЕФТЕТРАНС г. Волгоград		
Рук. группы		Дьяченко			Труба 89×3,5 ГОСТ 10704-76 / Ст3сп ГОСТ 10705-76			
Н. контр.		Просвирова						
Разраб.		Леонтьев						

Типовой проект 704-6-1 Альбом III

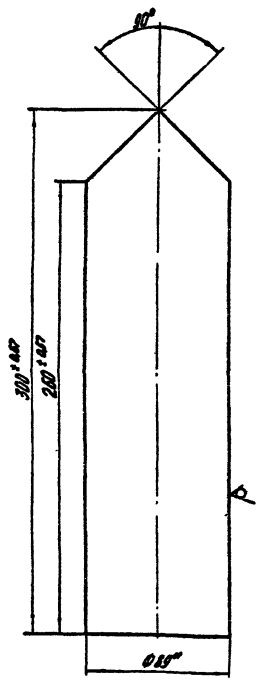

* Размер для справок.

Изм.	Лист	№ докум.	Подп.	Дата	704-6-1 ТМ 14.00.02		
Гл.инж.пр.		Новиков			Патрубок 300	Лит.	Масса 2,21	Масшт. 1:2
Нач. отд.		Бунтин				Лист	Листов 1	
Нач. сект.		Каменский				ГИПРОНЕФТЕТРАНС г. Волгоград		
Рук. группы		Дьяченко			Труба 89×3,5 ГОСТ 10704-76 / Ст3сп ГОСТ 10705-76			
Н. контр.		Просвирова						
Разраб.		Леонтьев						

Типовой проект 704-6-1 Альбом III

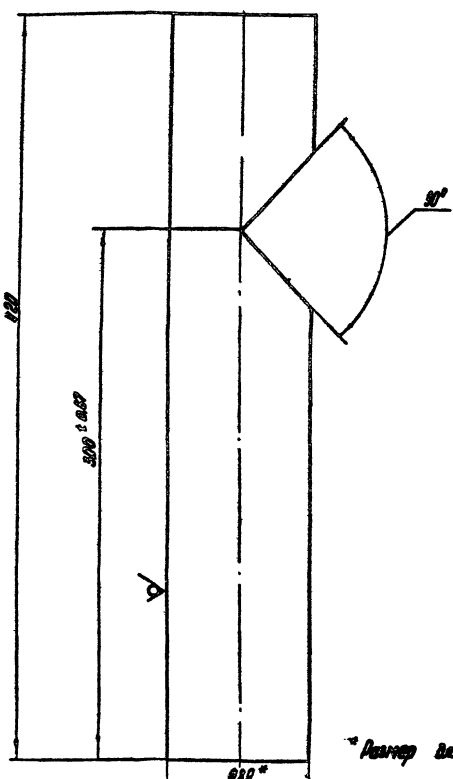

* Размер для справок.

Изм.	Лист	№ докум.	Подп.	Дата	704-6-1 ТМ 14.00.03		
Гл.инж.пр.		Новиков			Патрубок 420	Лит.	Масса 3,01	Масшт. 1:2
Нач. отд.		Бунтин				Лист	Листов 1	
Нач. сект.		Каменский				ГИПРОНЕФТЕТРАНС г. Волгоград		
Рук. группы		Дьяченко			Труба 89×3,5 ГОСТ 10704-76 / Ст3сп ГОСТ 10705-76			
Н. контр.		Просвирова						
Разраб.		Леонтьев						

Типовой проект 704-6-1 Альбом III

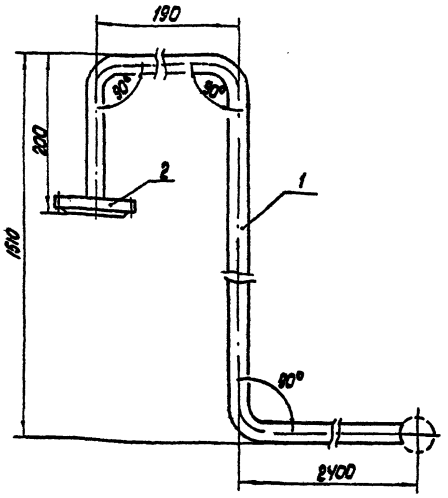

Изм.	Лист	N докум.	Подп.	Дата	
Гл. инж. пр.		Новиков			
Нач. от.		Бунтин			
Нач. сек.		Каменский			
Рук. гр.		Дьяченко			
Н. конт.		Просвирова			
Разраб.		Просвирова			

704-6-1 ТМ 15.00.00.СБ

Колено Вантуза Ду 10 / Ду 25

Лит.	Масса	Масшт.
	6.25	1:5
Лист	Листов 1	

ГИПРОНЕФТЕТРАНС г. Волгоград

Типовой проект 704-6-1 Альбом III

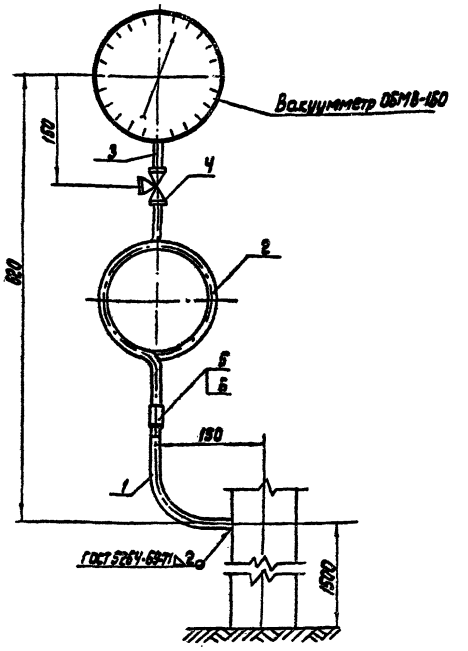

Изм.	Лист	N докум.	Подп.	Дата	
Гл. ин. пр.		Новиков			
Нач. от.		Бунтин			
Нач. сек.		Каменский			
Рук. гр.		Дьяченко			
Н. конт.		Просвирова			
Разраб.		Голодобова			

704-6-1 ТМ 16.00.00.СБ

Установка вакуумметра

Лит.	Масса	Масшт.
		1:5
Лист	Листов 1	

ГИПРОНЕФТЕТРАНС г. Волгоград

Типовой проект 704-6-1 Альбом III

$R_2 40$ (V)

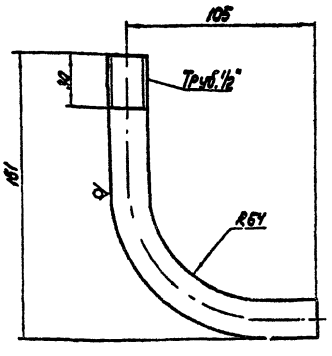

1. Неуказанные предельные отклонения размеров
2. Длина развертки - 193мм

Изм.	Лист	N докум.	Подп.	Дата	
Гл. инж. пр.		Новиков			
Нач. от.		Бунтин			
Нач. сек.		Каменский			
Рук. гр.		Дьяченко			
Н. конт.		Просвирова			
Разраб.		Голодобова			

704-6-1 ТМ 16.00.01

Воздушник

Лит.	Масса	Масшт.
	0.25	1:2
Лист	Листов 1	

Труба 15 ГОСТ 3262-75*

ГИПРОНЕФТЕТРАНС г. Волгоград

Типовой проект 704-6-1 Альбом III

$R_2 40$ (V)

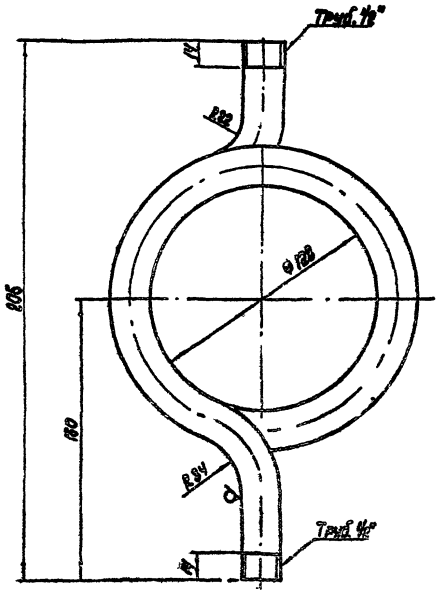

1. Неуказанные предельные отклонения размеров: диаметров - по A_5, остальных - по CM_5
2. Длина развертки - 855 мм.

Изм.	Лист	N докум.	Подп.	Дата	
Гл. инж. пр.		Новиков			
Нач. от.		Бунтин			
Нач. сек.		Каменский			
Рук. гр.		Дьяченко			
Н. конт.		Просвирова			
Разраб.		Голодобова			

704-6-1 ТМ 16.00.02

Воздушник

Лит.	Масса	Масшт.
	1.1	1:2
Лист	Листов 1	

Труба 15 ГОСТ 3262-75*

ГИПРОНЕФТЕТРАНС г. Волгоград

СБ 448-03

Типовой проект 704-6-1 Альбом III

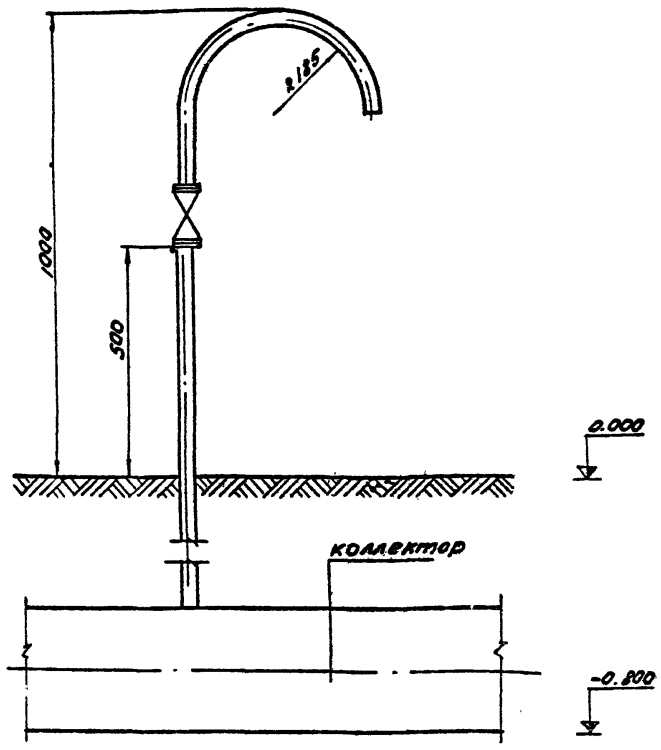

					704-6-1	ТМ 17.00.00.СБ	
Изм.	Лист	№ докум.	Подп.	Дата	Воздушник	Лит.	Масса 5.39	Масштаб 1:10
Гл. инж. пр.		Новиков						
Нач. отд.		Бунтин				Лист	Листов	
Нач. сек.		Каменский				ГИПРОНЕФТЕТРАНС г. Волгоград		
Рук. груп.		Дьяченко						
Н. контр.		Просвирова						
Разраб.		Голоховова						

Типовой проект 704-6-1 Альбом III

Rz 40 (V)

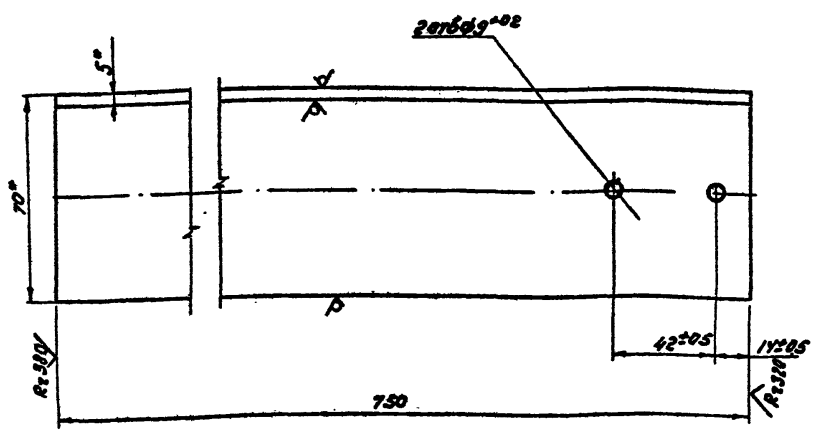

1.* Размеры для справок.

2. Неуказанные предельные отклонения размеров по СМ9.

					704-6-1	ТМ 00.00.01	
Изм.	Лист	№ докум.	Подп.	Дата	Кронштейн Вантуза	Лит.	Масса 3.29	Масштаб 1:2
Гл. инж. пр.		Новиков						
Нач. отд.		Бунтин				Лист	Листов	
Нач. сек.		Каменский						
Рук. груп.		Дьяченко						
Н. контр.		Просвирова						
Разраб.		Просвирова						

Угол неравнобок. 70×45×5 ГОСТ 8510-72* / Ст 3 ГОСТ 535-79

ГИПРОНЕФТЕТРАНС г. Волгоград

Типовой проект 704-6-1 Альбом III

Rz 40 (V)

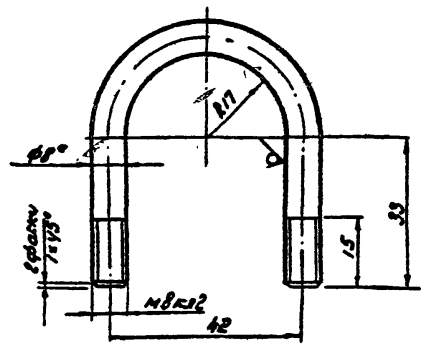

1.* Размер для справок.

2. Неуказанные предельные отклонения размеров: по СМ5

3. Длина развертки 126 мм.

					704-6-1	ТМ 00.00.02	
Изм.	Лист	№ докум.	Подп.	Дата	Хомут	Лит.	Масса 0.05	Масштаб 1:1
Гл. инж. пр.		Новиков						
Нач. отд.		Бунтин				Лист	Листов 1	
Нач. сек.		Каменский						
Рук. груп.		Дьяченко						
Н. контр.		Просвирова						
Разраб.		Голоховова						

Круг В-5 ГОСТ 2590-71* / Ст 3 ГОСТ 535-79

ГИПРОНЕФТЕТРАНС г. Волгоград

ц 448-03

Типовой проект 704-6-1 Альбом III

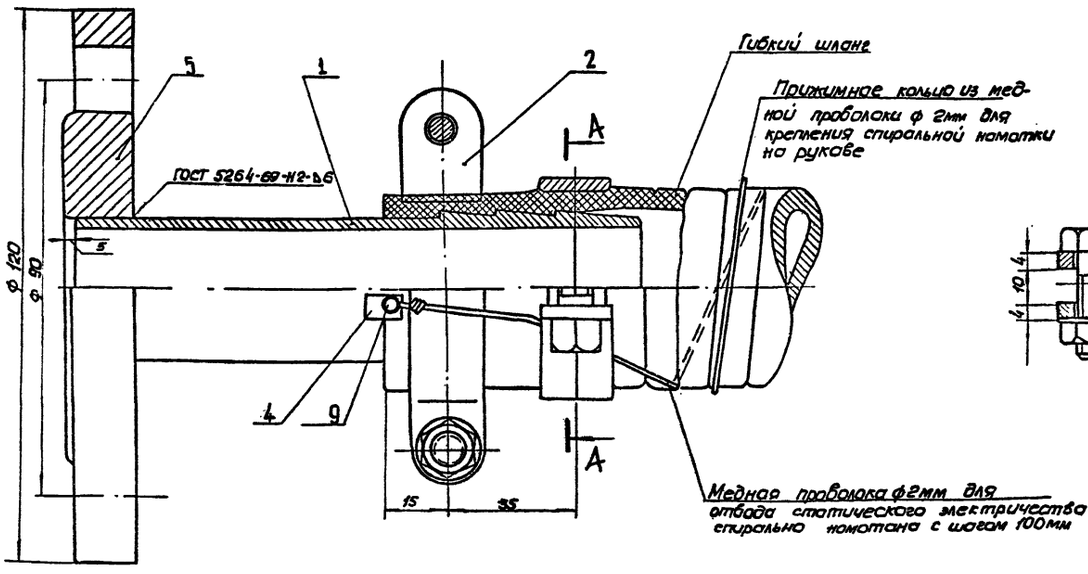

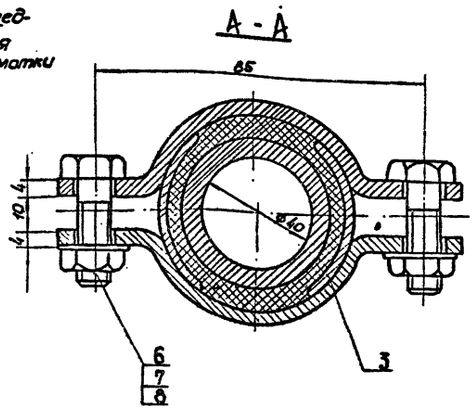

ТМ 18.00.00 СБ 704-6-1

Изм.	Лист	N докум.	Подпись	Дата
Разраб		Федорова		
Пров		Каменский		
Н. контр		Ищенко		
Рук. гр		Дьяченко		
Нач. отд		Бунтин		
Гл. инж. пр				

Присоединение рукава Ду 40

Лит	Масса	Масштаб
	1.92	1:1

Лист 1 Листов

Главнефтеснаб РСФСР ГИПРОНЕФТЕТРАНС г. Волгоград

Типовой проект 704-6-1 Альбом III

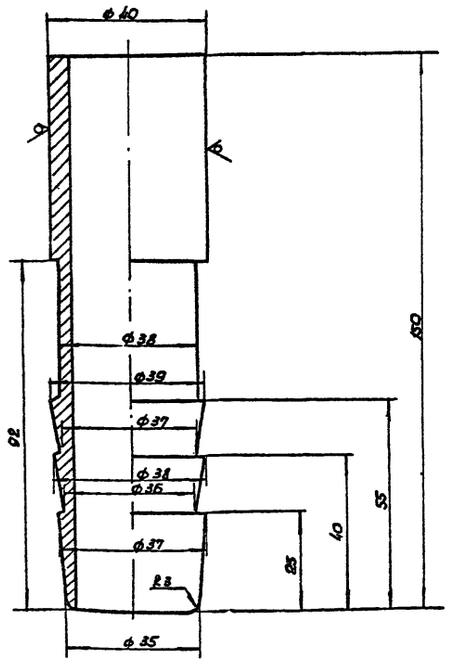

704-6-1 ТМ 18.00 01

Изм.	Лист	N докум.	Подпись	Дата
Разраб.		Федорова		
Пров.		Каменский		
Н. контр.		Ищенко		
Рук. гр.		Дьяченко		
Нач. отд.		Бунтин		
Гл. инж. пр.		Новиков		

Ерш для рукова ф 40

Лит.	Масса	Масштаб
	0,47	1:1

Лист 1 Листов

Труба 40х4 ГОСТ 8734-75* В10 ГОСТ 8733-74*

Главнефтеснаб РСФСР ГИПРОНЕФТЕТРАНС г. Волгоград

Типовой проект 704-6-1 Альбом III

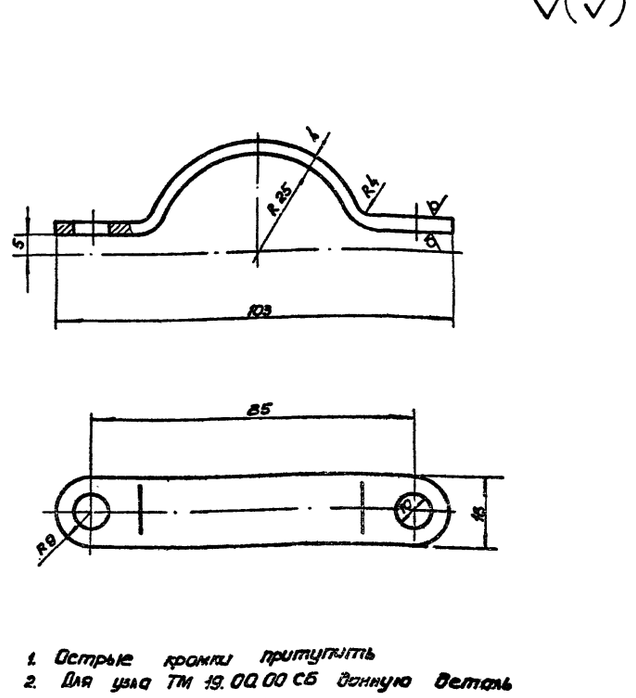

1. Острые кромки притупить
2. Для узла ТМ 19.00.00 СБ донную деталь медить на глубину 1мм

Инв.№ подл. | Подпись и дата

704-6-1 ТМ 18.00.02

Изм.	Лист	N докум.	Подпись	Дата
Разраб		Федорова		
Пров.		Каменский		
Н.контр.		Ищенко		
Рук. гр.		Дьяченко		1
Нач. отд		Бунтин		
Гл. инж. пр		Новиков		

Полухомут

Лит	Масса	Масштаб
	0,08	1:1

Лист 1 Листов

Полоса Б-2-4 ГОСТ 103-76 Ст2 ГОСТ 535-79

Главнефтеснаб РСФСР ГИПРОНЕФТЕТРАНС г. Волгоград

6-948-03

Типовой проект 704-6-1 альбом III

Инв. № подл. | Подпись и дата | Взам. инв. №

Копия верна

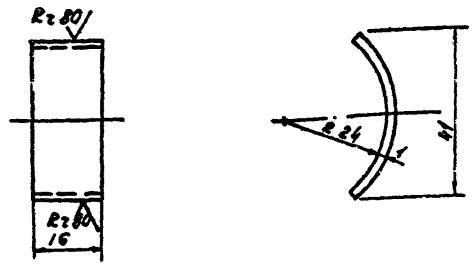

					704-6-1 ТМ 18.00.03	
Изм.	Лист	№ докум.	Подпись	Дата		
Разраб.		Федорова			Скоба защитная	Лит. / Масса 0.005 / Масштаб 1:1
Провер.		Каменский				Лист 1 / Листов
Н.контр.		Ищенко			Лист 3 ГОСТ 19904-74 / Ст3 ГОСТ 16523-70*	Главнефтеспецстройпроект ГИПРОНЕФТЕТРАНС г. Волгоград
Рук.гр.		Дьяченко				
Нач.отд.		Бунтин				
Гл.инж.пр.		Новиков				

Типовой проект 704-6-1 альбом III

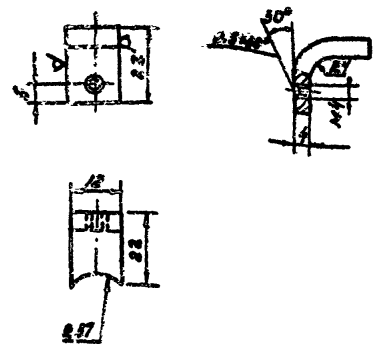

					704-6-1 ТМ 18.00.04	
Изм.	Лист	№ докум.	Подпись	Дата		
Разраб.		Федоробс			Лапа	Лит. / Масса 0.018 / Масштаб 1:1
Провер.		Каменский				Лист 1 / Листов
Н.контр.		Ищенко			Полоса 6-2-Ч×12 ГОСТ 103-76 / Ст3 ГОСТ 535-79	Главнефтеспецстройпроект ГИПРОНЕФТЕТРАНС г. Волгоград
Рук.гр.		Дьяченко				
Нач.отд.		Бунтин				
Гл.инж.пр.		Новиков				

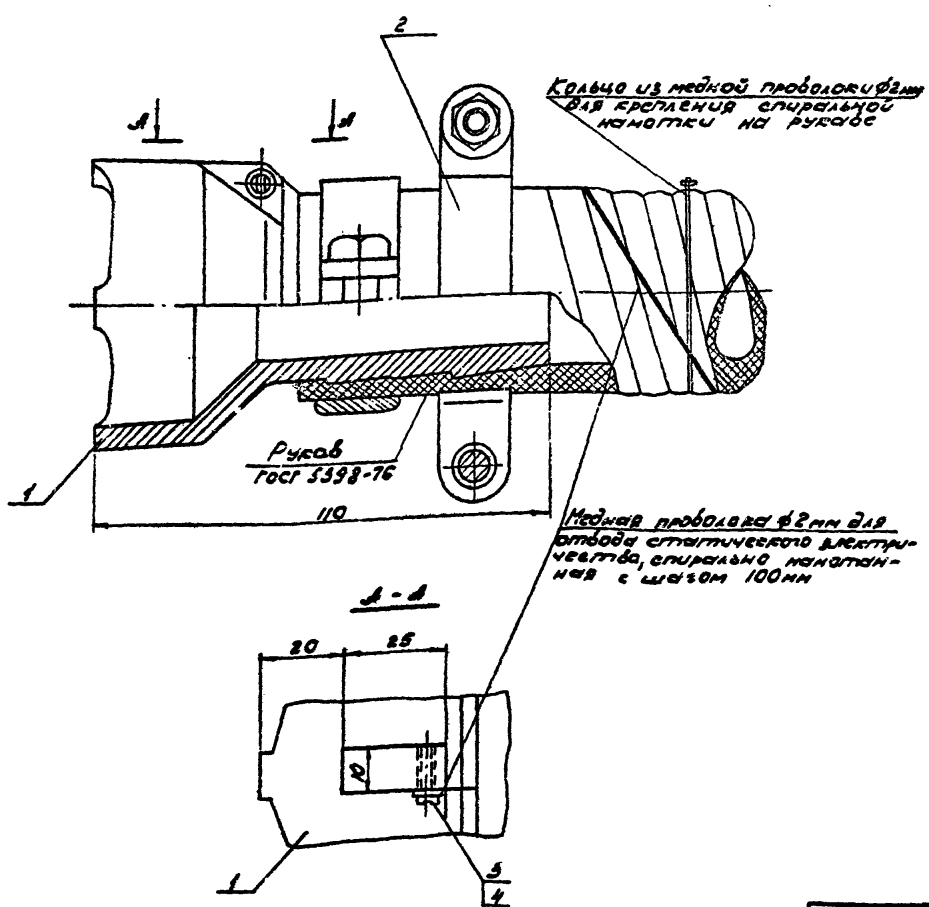

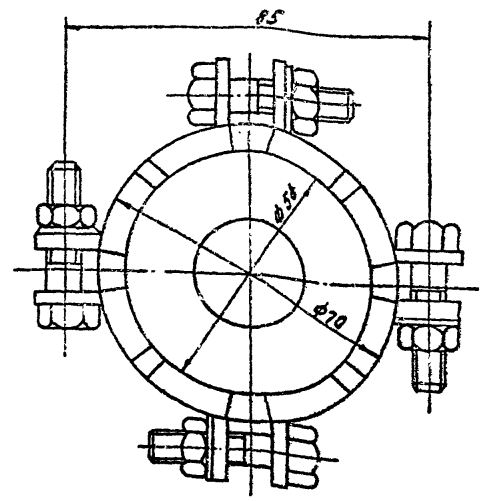

					704-6-1 ТМ 19.00.00.СБ	
Изм.	Лист	N докум.	Подпись	Дата		
Разраб.		Федорова			Присоединение наконечника к рукаву	Лит. / Масса 0.88 / Масштаб 1:4
Провер.		Каменский				Лист 1 / Листов
Н.контр.		Ищенко				Главнефтеспецстройпроект ГИПРОНЕФТЕТРАНС г. Волгоград
Рук.гр.		Дьяченко				
Нач.отд.		Бунтин				
Гл.инж.пр.		Новиков				

Ср 448-03

Типовой проект 704-6-1 Альбом III

Вид снизу

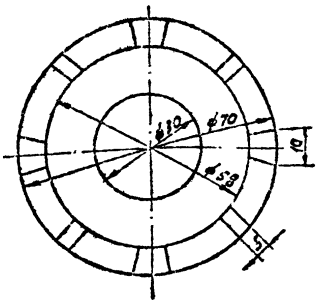

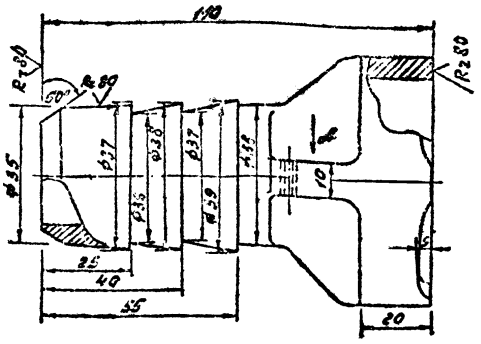

Вид ф

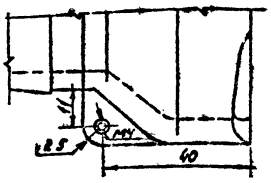

Изм.	Лист	№ докум.	Подпись	Дата	704-6-1 ТМ 19.00.01		
Разраб.		Федорова			Наконечник	Лит.	Масса 0.26	Масштаб 1:1
Провер.		Каменский				Лист 1	Листов
Н.контр.		Ищенко					
Рук.гр.		Дьяченко					
Нач.отд.		Бунтин					
Гл.инж.пр.		Новиков			Д12 ГОСТ 2686-75*		

Главкоотечная рефер. ГИПРОНЕФТЕТРАНС г. Волгоград

Типовой проект 704-6-1 Альбом III

Формат	Зона	Поз.	Обозначение	Наименование	Кол.	Примечание
				Документация		
12			ТМ 18.00.00.СБ	Сборочный чертеж		
				Детали		
11		1	ТМ 18.00.01	Ерш для рукава	1	
11		2	ТМ 18.00.02	Полухомут	4	
11		3	ТМ 18.00.03	Скоба защитная	2	
11		4	ТМ 18.00.04	Лапа	1	
				Стандартные изделия		
		5		Фланец		
				ГОСТ 1255-67*	1	
		6		Болт М 8×30.58		
				ГОСТ 7798-70*	4	
		7		Гайка М 8.5		
				ГОСТ 5915-70*	4	
		8		Шайба 8		
				ГОСТ 11371-78	4	
		9		Винт М 4×12		
				ГОСТ 17475-72*	1	

Изм.	Лист	№ докум.	Подп.	Дата	704-6-1 ТМ 18.00.00.		
Разраб.		Федорова			Присоединение рукава Ду 40	Лит.	Лист 1	Листов 1
Нач.сект.		Каменский					
Нач.отд.		Бунтин					
Гл.инж.пр.		Новиков					

ГИПРОНЕФТЕТРАНС г. Волгоград

Типовой проект 704-6-1 Альбом III

Формат	Зона	Поз.	Обозначение	Наименование	Кол.	Примечание
				Документация		
12			ТМ 19.00.00.СБ	Сборочный чертеж		
				Детали		
12		1	ТМ 19.00.01	Наконечник	1	
		2	ТМ 18.00.02	Полухомут	4	Мешать на глубину 0.5 мм
				Стандартные изделия		
		3		Винт М 4×12		
				ГОСТ 17475-72*	1	
		4		Шайба 4		
				ГОСТ 11371-78	1	
		5		Болт 8×30.58		Мешать на глубину 0.2 мм
				ГОСТ 7798-70*	4	
		6		Гайка М 8.5		
				ГОСТ 5915-70*	4	
		7		Шайба 8		
				ГОСТ 11371-78	4	

Изм.	Лист	№ докум.	Подп.	Дата	704-6-1 ТМ 19.00.00		
Разраб.		Федорова			Присоединение наконечника к рукава	Лит.	Листов 1	Листов 1
Рук.гр.		Заболотнов					
Нач.сек.		Каменский					
Нач.отд.		Бунтин					
Гл.инж.пр.		Новиков					

ГИПРОНЕФТЕТРАНС г. Волгоград

Инв. № подл. | Подп. и дата | Взам. инв. № | Инв. № дубл. | Подп. и дата

Сф 448-03

gost.e-ecolog.ru