ТИПОВОЙ ПРОЕКТ
903-1-295.91

КОТЕЛЬНАЯ С 6 КОТЛАМИ КВМ-0,63К.
СИСТЕМА ТЕПЛОСНАБЖЕНИЯ - ЗАКРЫТАЯ.
ТОПЛИВО - СОРТИРОВАННЫЕ УГЛИ.

АЛЬБОМ 6

КЖИ СТРОИТЕЛЬНЫЕ ИЗДЕЛИЯ

25143-07

Отпускная цена
на момент реализации
указана
в счет-накладной

gost.e-ecolog.ru

ТИПОВОЙ ПРОЕКТ
903-1-295.91

КОТЕЛЬНАЯ С 6 КОТЛАМИ КВм-0,63К.
СИСТЕМА ТЕПЛОСНАБЖЕНИЯ - ЗАКРЫТАЯ.
ТОПЛИВО - СОРТИРОВАННЫЕ УГЛИ.

АЛЬБОМ 6
КЖИ СТРОИТЕЛЬНЫЕ ИЗДЕЛИЯ

РАЗРАБОТАН:
ЦНИИЭП ИНЖЕНЕРНОГО ОБОРУДОВАНИЯ
ГЛАВНЫЙ ИНЖЕНЕР ИНСТИТУТА Кетаов А.Г.
ГЛАВНЫЙ ИНЖЕНЕР ПРОЕКТА Порублев А.Н

УТВЕРЖДЕН Госкомархитектуры
ПРИКАЗ №125 от 5 сентября 1991г.

Альбом 6

Типовой проект 903-1-295.91

Инв.№ подл. | Подп. и дата | Взам. инв.№

СОДЕРЖАНИЕ АЛЬБОМА

Обозначение	Наименование	Стр.
	Содержание альбома	2
ТП903-1-295.91 -КЖИТУ	Технические условия	3
001	Колонны (1КЧ8-1М2-1...1КЧ8-3М2-7)	4;5;6
002	Колонны (1КВО-1М2-1...1КВО-2М2-6)	7;8;9
003	Колонна фахверка (1КФ67-1-Н1)	10
004	Колонна фахверка (1КФ55-1-Н1)	11
005	Балка покрытия (2БСП12-6АIV-1; 2БСП12-7АIV-1)	12
006	Балка покрытия (2БСП12-7АIV-1)	13
007	Балка покрытия	14
008	Плита покрытия (см. таблицу исполнений)	15;16
009	Плита покрытия (1ПВ10-4АIVт-200Лн-300М-а; 1ПВ10-4АIVт-200Лн-300М-б)	17
010	Плита покрытия (см. таблицу исполнений)	18;19
011	Плита покрытия (2ПВЧ-4АIVт-200Лн-300м-а)	20
012	Плита покрытия (см. таблицу исполнения)	21;22
013	Плита покрытия (см. таблицу исполнения)	23
014	Стеновая панель ПС30.18.3.0-6.Л-53А	24
015	Столик (МС1)	25
016	Изделие соединительное (МС2)	25
017	Изделие соединительное (МС3)	26
018	Изделие соединительное (МС5)	26
019	Жалюзийная решетка (ЖР1)	27
020	Решетка для вытирания ног (МР1)	27
021	Рама металлическая РМ-1	28
022	Изделие закладное МН-1	28
023	Плита перекрытия КцП1-15-2а	29
024	Сетка арматурная (С1)	30
025	Сетка арматурная (С2)	30
026	Сетка арматурная (С3)	31
027	Сетка арматурная (С4)	31
028	Сетка арматурная (С5)	32
029	Сетка арматурная (С6)	32

Обозначение	Наименование	Стр.
030	Каркас арматурный (КР1)	33
031	Изделие соединительное (МС4)	33
032	Каркас плоский КР2; КР3.	34
033	Металлическая перемычка (ПР15)	35
034	Изделие закладное МН2	35
035	Щит покрытия ЩП1	36
036	Каркас плоский КРЧ	36

Альбом 6

1. Все сборные железобетонные конструкции изготовлять по указаниям соответствующих серий с установкой дополнительных арматурных и закладных элементов по данному альбому.

2. Все закладные и соединительные изделия окрасить 2 слоями эмали ХВ-110 ГОСТ 18374-79* по грунтовке ГФ-021 в соответствии со СНиП 2.03.11-85 „Защита строительных конструкций от коррозии." Закладные изделия стеновых панелей оцинковать. Толщина цинкового покрытия 60 мкм.

3. Указания по складированию конструкций смотри в соответствующих сериях и главах СНиП.

4. Плоские арматурные изделия изготовлять при помощи контактной точечной электросварки по ГОСТ 14098-85. Сварку каркасов и сеток производить во всех точках пересечения стержней.

5. Сварку закладных соединительных изделий производить согласно ГОСТ 14098-85. „Соединения сварные арматуры и закладных изделий железобетонных конструкций," ГОСТ 5264-80, швы сварных соединений, ручная дуговая сварка."

6. Арматурные и закладные изделия должны отвечать требованиям ГОСТ 10922-75. „Арматурные изделия и закладные детали сварные для железобетонных конструкций. Технологические требования и методы испытаний."

7. Анкеры закладных изделий приварить к пластинам и прокату втавр дуговой сваркой под слоем флюса на автоматах и полуавтоматах. Отогнутые анкеры приварить дуговой ручной или рельефноточечной контактной сваркой.

8. Сварку пластин и проката между собой выполнять дуговой ручной электросваркой электродами типа Э42 по ГОСТ 9467-75

				ТП 903-1-295.91	К.Ж.И.ТУ
ПРОВЕР.	БЕЛОВА				
ЗАВ.ГР.	КРАСНОВА				
ГИП	БЕЛОВА			Технические условия	
ГЛ.КОНСТ.	КНЯГИНИЧЕВ				
Н.КОНТР.	СЕМЕНОВ				
НАЧ.ОТД.	ВЭСКЕР				

СТАДИЯ	ЛИСТ	ЛИСТОВ
РП		1

ЦНИИЭП инженерного оборудования г. Москва

Альбом 6

Рис. 1.

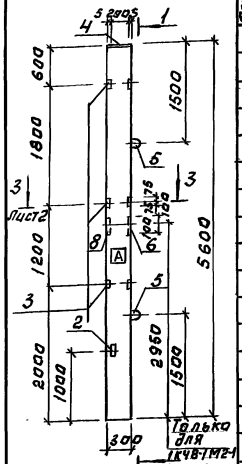

Рис. 2
(остальное см. Рис. 1)

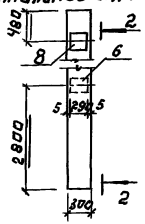

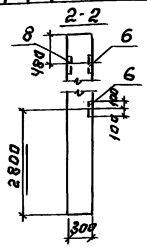

Формат	Зона	Поз.	Обозначение	Наименование	Кол. на исполн. т.п.903-1-295.91 КЖ.И. 001. —	01	02	03	04	05	06	07	08	09	10	11	12	13	Примечание
				Документация															
			КЖ.И. ТУ	Технические условия															
				Сборочные единицы															
				Колонна															
		1	1.423.1-3/88.1-62	1К48-1М2	1	1	1	1	1	1	1								
			1.423.1-3/88.1-62	1К48-3М2								1	1	1	1	1	1	1	
				Изделия закладные															
		2	1.423.1-3/88.2 — 253	МН 11	2	2	2	2	2	2	2	2	2	2	2	2	2	2	
		3	— 256	М1-13	3	3			3			3	3			3			
		4	— 239	МН1	1	1	1	1	-			1	1	1	1				
		5	— 285	М10-150	2	2	2	2	2	2	2	2	2	2	2	2	2	2	
		6	— 255	М1-12	1	3	2	3		2	2	1	2	2	2		2	2	
		7	— 281	М2-14					1	1	1					1	1	1	
		8	— 255	М1-12-1	1	2						1	1						

Индекс А нанести несмываемой краской.

Обозначение	Марка	Рис.
тп903-1-295.91 - КЖИ. 001	1К48-1М2-1	1
— 01	1К48-1М2-2	2
— 02	1К48-1М2-3	3

Привязан:

Инв. №

Пробер.	Краснова		
Инжен.	Горбачевич		
Зав. гр.	Краснова		
ГИП	Белова		
Гл. конс.	Княгинич		
Н. контр.	Семенов		
Нач. отд.	Взекер		

тп 903-1-295.91 КЖИ 001

Колонны (1К48-1М2-1... 1К48-3М2-1)

Стадия	Масса	Масштаб
Р	1300	1:50

Лист 1 Листов 3

ЦНИИЭП инженерного оборудования г. Москва

25143-07 5

Инв. № подл. | Подпись и дата | Взам. инв. №

Альбом 6

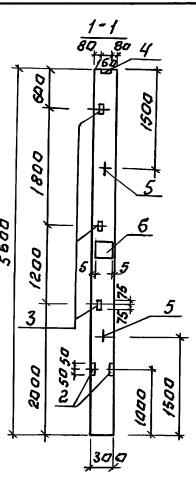

Рис. 3.

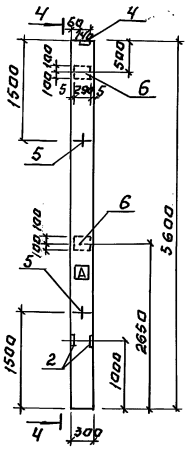

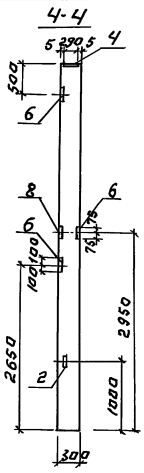

Рис. 4

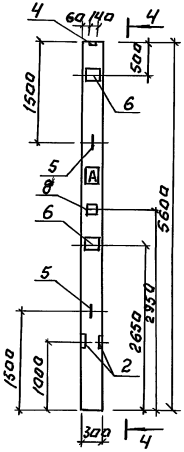

Обозначение	Марка	Рис.
т.п.903-1-295.91 кжи.001— 03	1К48-1М2-4	4
— 04	1К48-1М2-5	5
— 05	1К48-1М2-6	6
— 06	1К48-1М2-7	7
— 07	1К48-3М2-1	1
— 08	1К48-3М2-2	2
— 09	1К48-3М2-3	3
— 10	1К48-3М2-4	4
— 11	1К48-3М2-5	5
— 12	1К48-3М2-6	6
— 13	1К48-3М2-7	7

3-3
1:10

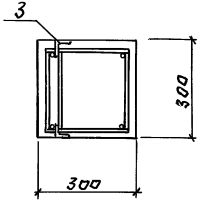

Рис. 5
(остальное см. Рис. 1)

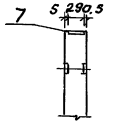

Индекс A нанести несмываемой краской.

Инв.№ подл. | Подпись и дата | Взам. инв.№

Рис. 6.

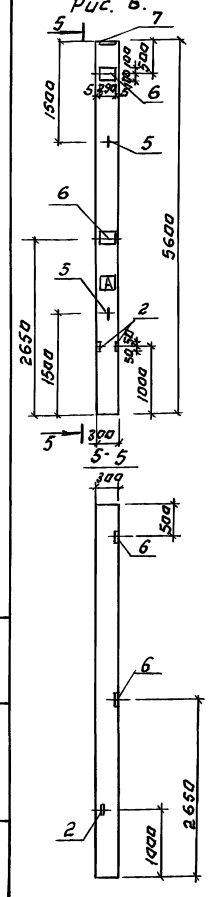

Рис. 7

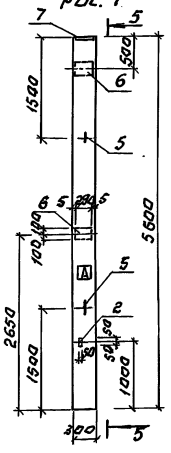

Альбом 6

Ведомость расхода стали на дополнительные закладные изделия на элемент, кг.

Марка элемента	Изделия закладные																	Общий расход
	Арматура класса									Всего	Прокат марки						Всего	
	А I			А III							С 245							
	ГОСТ 5781-82*										ГОСТ 8509-86		ГОСТ 19903-74*					
	Ф6	Ф10	Итого	Ф12	Ф14	Ф16	Ф22	Ф26	Итого		Б63×63	Итого	δ=8	δ=10	δ=14	Итого		
1К48-1М2-1		0.86	0.86	5.04				0.8	5.84	6.7	4.5	4.5	0.6	9.2	4.5	14.3	18.8	25.5
1К48-1М2-2		0.86	0.86	6.48				0.8	7.28	8.14	4.5	4.5	0.6	13.8	4.5	18.9	23.4	31.54
1К48-1М2-3		0.86	0.86	4.32				0.8	5.12	5.98			0.6	9.2	4.5	14.3	14.3	20.28
1К48-1М2-4		0.86	0.86	4.32				0.8	5.12	5.98			0.6	9.2	4.5	14.3	14.3	20.28
1К48-1М2-5		0.86	0.86	0.72		2.52		0.8	4.04	4.9	4.5	4.5	0.6	6.6		7.2	11.7	16.6
1К48-1М2-6		0.86	0.86	2.88		2.52		0.8	6.2	7.06			0.6	15.8		16.4	16.4	23.46
1К48-1М2-7		0.86	0.86	8.88		2.52		0.8	6.2	7.06			0.6	15.8		16.4	16.4	23.46
1К48-3М2-8		0.86	0.86	5.04				0.8	5.84	6.7	4.5	4.5	0.6	9.2	4.5	14.3	18.8	25.5
1К48-3М2-9		0.86	0.86	6.48				0.8	7.28	8.14	4.5	4.5	0.6	13.8	4.5	18.9	23.4	31.54
1К48-3М2-10		0.86	0.86	4.32				0.8	5.12	5.98			0.6	9.2	4.5	14.3	14.3	20.28
1К48-3М2-11		0.86	0.86	4.32				0.8	5.12	5.98			0.6	9.2	4.5	14.3	14.3	20.28
1К48-3М2-12		0.86	0.86	0.72		2.52		0.8	4.04	4.9	4.5	4.5	0.6	6.6		7.2	11.7	16.6
1К48-3М2-13		0.86	0.86	2.88		2.52		0.8	6.2	7.06			0.6	15.8		16.4	16.4	23.46
1К48-3М2-14		0.86	0.86	2.88		2.52		0.8	6.2	7.06			0.6	15.8		16.4	16.4	23.46

Индекс [A] нанести несмываемой краской.

ИНВ.№ ПОДЛ. | ПОДПИСЬ И ДАТА | ВЗАМ. ИНВ.№

25143-07 7

Альбом 5

Рис. 1

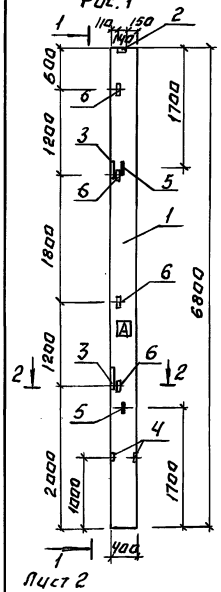

Лист 2

Формат	Зона	Поз.	Обозначение	Наименование	Кол. на испълн. т.п. 903-1-295.91 кж.и.002 —	01	02	03	04	05	06	07	08	09	10	11	Примечание
				Документация													
			тп 903-1-295.91 -кж.ц.ту	Технические условия													
				Сборочные единицы													
		1	1.423.1-3/88.2-36	Колонна 1К60-1М2	1	1	1	1	1	1							
			—"—	1К60-2М2							1	1	1	1	1	1	
				Изделия закладные													
		2	1.423.1-3/88.2 - 239	Мн1	1	1	1				1	1	1				
		3	— 264	Нм1-4	2	2	1	1	1	1	2	2	1	1	1	1	
		4	— 253	Мн11	2	2	2				2	2	2				
		5	— 285	М12-150	2	2	2	2	2	2	2	2	2	2	2	2	
		6	— 256	М1-13	4						4						
		7	— 255	М1-12		2	2		2	2		2	2		2	2	
		8	— 261	М2-14				1	1	1				1	1	1	

Обозначение	Марка	Рис.
т.п.903-1-295.91—кж.ц.002	1К60-1М2-1	1
— 01	1К60-1М2-2	2
— 02	1К60-1М2-3	3
— 03	1К60-1М2-4	4
— 04	1К60-1М2-5	5

2-2
М1:10

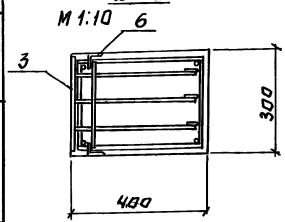

Индекс А нанести несмываемой краской

Инв.№ подл. | Подпись и дата | Взам.инв.№

Привязан:

Инв.№

Провер.	Краснова	
Инж.н.	Орбачевич	
Зав.гр.	Краснова	
Г.ИП	Белова	
Гл.конст.	Княгиничев	
Н.контр.	Семенов	
Нач.отд.	Вэскер	

Тп 903-1-295.91 КЖ.И.002

Колонны (1К60-1М2-1... 1К60-2М2-6)

Стадия	Масса	Масштаб
Р	2000	1:50
Лист 1	Листов 3	

ЦНИИЭП инженерного оборудования г. Москва

25143-07 8

Альбом 6

1-1

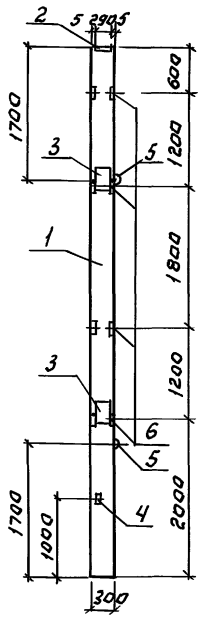

Рис. 2

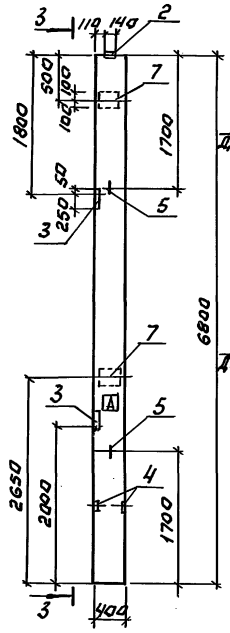

3-3

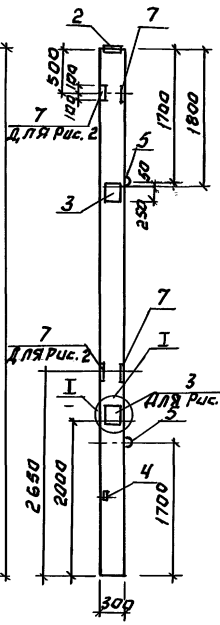

Рис. 3

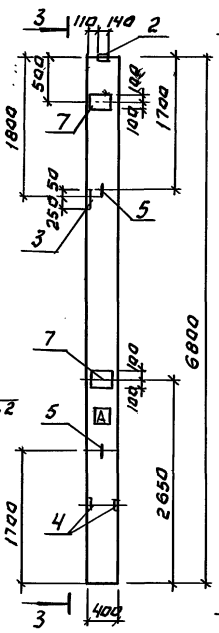

Рис. 4

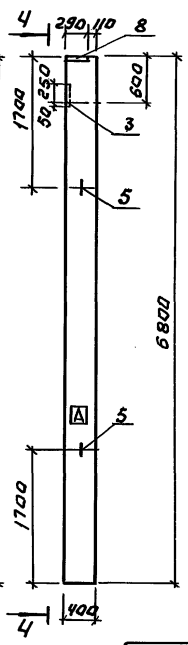

4-4

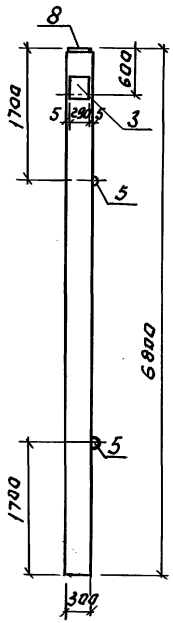

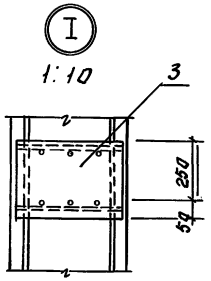

Индекс [A] нанести несмываемой краской.

Обозначение	Марка	Рис.
ТП 903-1-295.91-КЖ.И.002-05	1К60-1М2-6	6
-06	1К60-2М2-1	1
-07	1К60-2М2-2	2
-08	1К60-2М2-3	3
-09	1К60-2М2-4	4
-10	1К60-2М2-5	5
-11	1К60-2М2-6	6

ТП 903-1-295.91 -КЖ.И.002 Лист 2

Инв.№ подл. | Подпись и дата | Взам.инв.№

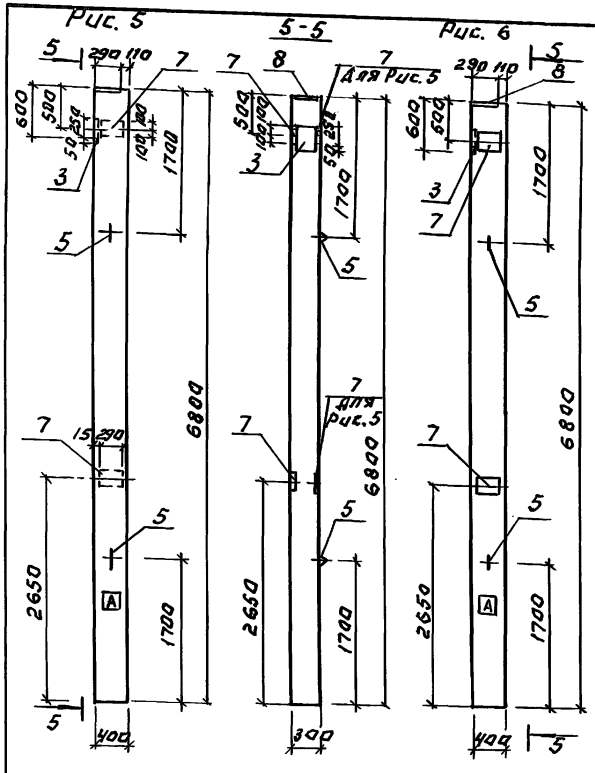

Ведомость расхода стали на дополнительные закладные изделия на элемент, кГ

Марка элемента	Изделия закладные																	Общий расход
	Арматура класса									Всего	Прокат марки						Всего	
	А I			А III							С 246							
	ГОСТ 5781-82*										ГОСТ 8509-86		ГОСТ 19903-74*					
	Ф6	Ф12	Итого	Ф12	Ф14	Ф16	Ф22	Ф25	Итого		Ц6Ф12	Итого	-δ=3	-δ=10	-δ=14	Итого		
1К60-1М2-1	0.4	1.26	1.66	2.40	5.52		2.88	0.8	11.6	13.3	6.0	6.0	0.6	13.7	4.5	18.8	24.8	38.1
1К60-1М2-2	0.4	1.26	1.66	4.32	5.52		2.88	0.8	13.6	15.2		—	0.6	22.9	4.5	28.0	28.0	43.2
1К60-1М2-3	0.4	1.26	1.66	4.32	5.52		2.88	0.8	13.6	15.2		—	0.6	22.9	4.5	28.0	28.0	43.2
1К60-1М2-4	0.2	1.26	1.46		2.76	2.52	1.44		6.72	8.18		—		13.5		13.5	13.5	21.7
1К60-1М2-5	0.2	1.26	1.46	2.88	2.76	2.52	1.44		9.60	11.1		—		22.7		22.7	22.7	33.8
1К60-1М2-6	0.2	1.26	1.46	2.88	2.76	2.52	1.44		9.60	11.1		—		22.7		22.7	22.7	33.8
1К60-2М2-1	0.4	1.26	1.66	2.40	5.52		2.88	0.8	11.6	13.3	6.0	6.0	0.6	13.7	4.5	18.8	24.8	38.1
1К60-2М2-2	0.4	1.26	1.66	4.32	5.52		2.88	0.8	13.6	15.2		—	0.6	22.9	4.5	28.0	28.0	43.2
1К60-2М2-3	0.4	1.26	1.66	4.32	5.52		2.88	0.8	13.6	15.2		—	0.6	22.9	4.5	28.0	28.0	43.2
1К60-2М2-4	0.2	1.26	1.46		2.76	2.52	1.44		6.72	8.18		—		13.5		13.5	13.5	21.7
1К60-2М2-5	0.2	1.26	1.46	2.88	2.76	2.52	1.44		9.60	11.1		—		22.7		22.7	22.7	33.8
1К60-2М2-6	0.2	1.26	1.46	2.88	2.76	2.52	1.44		9.60	11.1		—		22.7		22.7	22.7	33.8

Индекс [A] нанести несмываемой краской.

Альбом 6

ИНВ.№ ПОДЛ.	ПОДПИСЬ И ДАТА	ВЗАМ.ИНВ.№

25143-07 10

Альбом 6

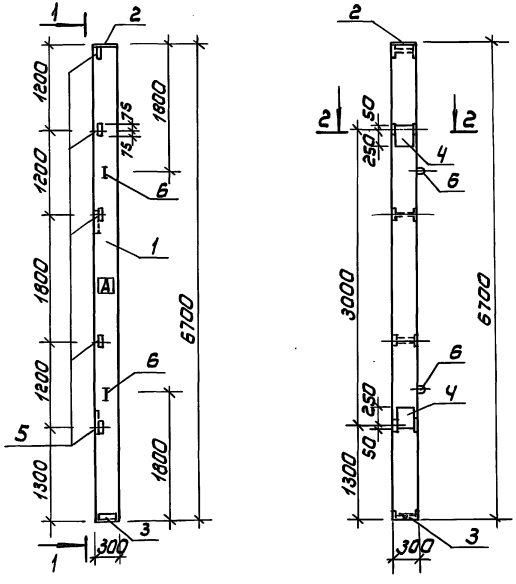

Формат	Зона	Поз.	Обозначение	Наименование	Кол шт	Прим.
				Документация		
			тп 903-1-295.91 кж.и.тч	Технические условия	X	
				Сборочные единицы		
		1	1.427.1-3 Вып.1/87	Колонна 1КФ67-1-Н	1	
				Изделия закладные		
		2	1.427.1-3.2-0.07.0	МН2	1	
		3	- 0.12.0	МН7	1	
		4	- 0.19.0 -02	МН21	2	
		5	- 0.20.0	МН28	5	
		6	- 0.21.0 -01	МН33	2	

Ведомость расхода стали на дополнительные закладные изделия, кг

Марка элемента	Изделия закладные														Всего	Общий расход
	Арматура класса							Прокат марки								
	А-I			А-III				С 235								
	ГОСТ 5781-82*							ГОСТ 8509-86			ГОСТ 19903-74*					
	ф12	Итого	ф10	ф12	ф14	Итого		L63×63	L90×90	Итого		-5×10		Итого		
1КФ67-1-Н1	1.6	1.6	1.18	1.2	7.84	10.2		7.0	4.2	11.2		14.3		14.3	37.3	37.3

Индекс А нанести несмываемой краской.

Исполн.	Горбачевич		
Рук. гр.	Краснова		
ГИП	Белова		
Гл. конст	Княгиничев		
Н. контр	Белова		
Нач. отд	Вэскер		

тп 903-1-295.91 кж.и. 003

Колонна фахверка (1КФ67-1-Н1)

Стадия	Масса	Масштаб
РП	1500	1:50
Лист	Листов 1	

ЦНИИЭП инженерного оборудования г. Москва

25143-07 11

Инв.№ подл. | Подпись и дата | Взам. инв.№

Альбом 6

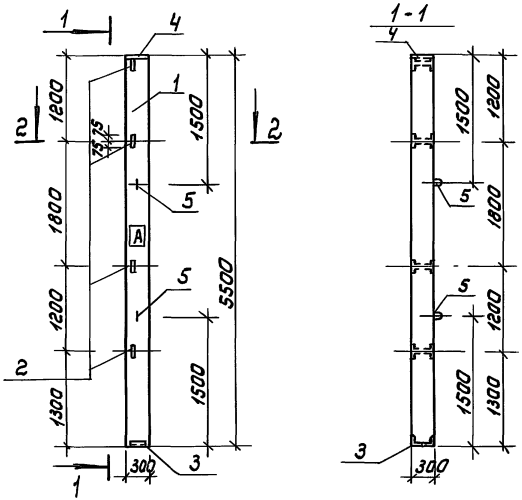

Формат	Зона	Поз.	Обозначение	Наименование	Кол. шт	Примеч.
				Документация		
			тп 903-1-295.91 КЖ.И.ТУ	Технические условия		
				Сборочные единицы		
		1	1.427.1-3 Вып. 1/87	Колонна 1КФ55-1-Н	1	
				Изделия закладные		
		2	1.427.1-3.2-0.20.0	МН28	4	
		3	-0.12.0	МН7	1	
		4	-0.07.0	МН2	1	
		5	1.427.1-3.2-0.21.1	МН32	2	

Ведомость расхода стали на дополнительные закладные изделия, кг

Марка элемента	Изделия закладные														Всего	Общий расход
	Арматура класса							Прокат марки								
	А-I			А-III				С 235								
	ГОСТ 5781-82*							ГОСТ 8509-86			ГОСТ 19903-74					
		ф10	Итого	ф10	ф12	ф14	Итого	L63×63	L90×90	Итого	-8÷10			Итого		
1КФ55-1-Н1		1.2	1.2	1.18	0.96	7.84	9.98	5.6	4.2	9.8	14.3			14.3	35.3	35.3

Индекс А нанести несмываемой краской.

Испол.	Горбачевич		
Рук. гр.	Краснова		
ГИП	Белова		
Гл. констр.	Княгиничев		
Н. контр.	Белова		
Нач. отд.	Вэскер		

тп 903-1-295.91 КЖ.И. 004

Колонна фахверка (1КФ55-1-Н1)

Стадия	Масса	Масштаб
РП	1200	1:50
Лист	Листов 1	

ЦНИИЭП инженерного оборудования г. Москва

25143-07 12

Инв. № подл. | Подпись и дата | Взам. инв. №

Альбом 6

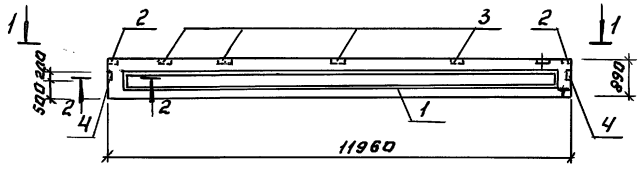

1-1

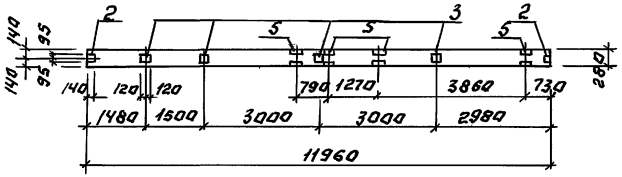

2-2
М 1:20

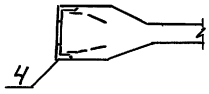

Формат	Зона	Поз.	Обозначение	Наименование	Кол. шт	Примеч.
				Документация		
А3			т.п.903-1-295.91 -КЖИ.ТУ	Технические условия	X	
				Сборочные единицы		
		1	1.462.1-1/88.1-2	Балка 2БСП12-6АIV	1	
		1	1.462.1-1/88.1-2	Балка 2БСП12-7АIV	1	
		2	1.400-6/76 Вып.1 л 84	Изделие закладное М4-1	2	
		3	1.400-6/76 Вып.1 л. 85	М4-3	4	
		4	1.400-6/76 Вып.1 л. 88	М4-10-3	2	
		5	1.462.1-1/88 2-11	МН3	4	

Ведомость расхода стали на дополнительные закладные изделия на элемент, кг.

Марка элемента	Изделия закладные												Общий расход
	Арматура класса А III				Прокат марки С 235							Всего	
	ГОСТ 5781-82				ГОСТ 8509-86	ГОСТ 8510-86		ГОСТ 19903-74					
	ф8	ф10		Итого	L80x7	L110x70x8	Итого	S=6			Итого		
2БСП12-6АIV-1	2.2	1.0		3.2	6.8	10.4	17.2	11.4			11.4	28.6	31.8
2БСП12-7АIV-1	2.2	1.0		3.2	6.8	10.4	17.2	11.4			11.4	28.6	31.8

Привязан:

Инв. №

Провер.	Краснова		
Инжен.	Гужновская		
Зав.гр.	Краснова		
ГИП	Белова		
Гл.констр	Княгиничев		
Н.контр	Белова		
Нач.отд	Вэскер		

ТП 903-1-295.91 КЖ.И. 005

БАЛКА ПОКРЫТИЯ (2БСП12-6АIV-1 2БСП12-7АIV-1)

Стадия	Масса	Масштаб
РП	5000	1:100

Лист: Листов: 1

ЦНИИЭП Инженерного оборудования г. Москва

25143-07 13

Инв.№ подл. | Подпись и дата | Взам. инв.№

Альбом 6

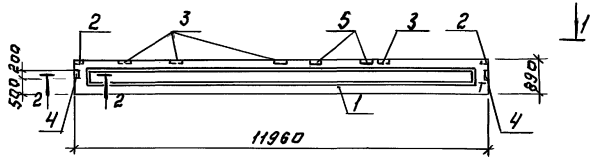

1-1

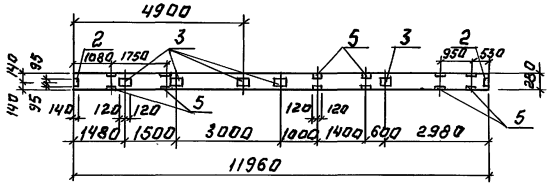

2-2
м 1:20

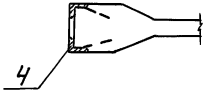

Формат	Зона	Поз.	Обозначение	Наименование	Кол. шт	Примеч.
				Документация		
А3			т.п. 903-1-295.91 -КЖ.И.ТУ	Технические условия	X	
				Сборочные единицы		
		1	1.462.1-1/88.1-2	Балка 2БСП12-7АIV		5000
		2	1.400.6/76 Вып.1 л. 84	Изделие закладное МЧ-1	2	1.4 кг
		3	1.400-6/76 Вып.1 л. 85	МЧ-3	5	2.4 кг
		4	1.400-6/76 Вып.1 л. 88	МЧ-10-3	2	4.1 кг
		5	1462.1-1/88.2-11	МН3	2	5.9 кг

Ведомость расхода стали на дополнительные закладные изделия на элемент, кг.

Марка элемента	Изделия закладные											Всего	Общий расход
	Арматура класса				Прокат марки								
	AIII				С235								
	ГОСТ 5781-82				ГОСТ 8509-86		ГОСТ 8510-86		ГОСТ 19903-74				
	Ø 8	Ø 10		Итого	Швеллер	Итого	Уголок 70×8	Итого	Лист S=6		Итого		
2БСП12-7АIV-1	2.4	1.6		4.0	6.8	6.8	10.4	10.4	13.6		13.6	34.8	34.8

Привязан:

Инв. №

Инженер	Гужновская		
Зав. гр.	Краснова		
ГИП	Белова		
Гл. конст.	Квятинич		
Н. контр.	Белова		
Нач. отд.	Вэскер		

тп. 903-1-295.91 КЖ.И. ОВ.

Балка покрытия (2БСП12-7АIV-1)

Стадия	Масса	Масштаб
Р.П	5000.0	1:100
Лист	Листов 1	

ЦНИИЭП инженерного оборудования г. Москва

25143-07 14

Инв. № подл. | Подпись и дата | Взам. инв. №

Альбом 6

Рис. 1

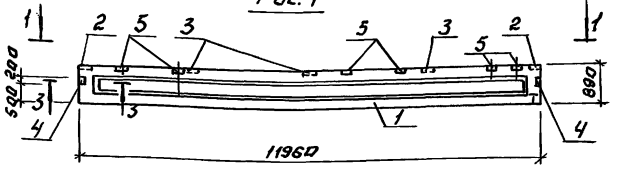

1-1

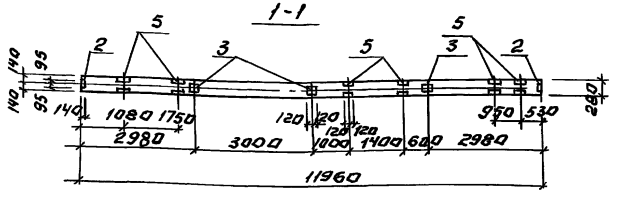

Рис. 2

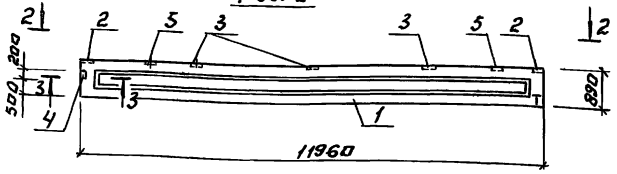

2-2

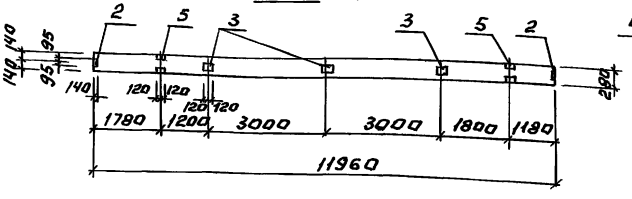

3-3
М 1:20



Формат	Зона	Поз.	Обозначение	Наименование	Кол. на элемент по КЖ.004			Примечание
						01		
				Документация				
А3			Т.П.903-1-295.91 - КЖ.И.ТУ	Технические условия	X	X		
				Сварочные единицы				
				Балки				
		1	1.462.1-1/88.1-2	2БСП12-4АIIIВ	1			
			1.462.1-1/88.1-2	2БСП12-5АIIВ		1		
				Изделия закладные				
		2	1.400-6/76 Вып.1 л. 84	М4-1	2	2		
		3	1.400-6/76.Вып.1 л. 85	М4-3	3	3		
		4	1.400-6/76 Вып. 1 л. 88	М4-10-3	2	1		
		5	1.462.1-1/88.2-11	МН3	6	2		

Ведомость расхода стали на дополнительные закладные изделия на элемент, кг

Марка элемента	Изделия закладные										Общий расход
	Арматура класса AIII ГОСТ 5781-82				Прокат марки С 235						
					ГОСТ 8509-86		ГОСТ 8510-86		ГОСТ 19903-74		
	ф8	ф10		Итого	L 80×8	Итого	L 100×70×8	Итого	S-6	Итого	
2БСП12-4АIIIВ-1	2.4	1.8		4.2	6.8	6.8	20.8	20.8	9.2	9.2	36.8	41.0
2БСП12-4АIIIВ-2 2БСП12-5АIIВ-1	1.6	1.1		2.7	3.4	3.4	10.4	10.4	9.2	9.2	25.7	25.7

Обозначение	Марка	Рис.
ТП 903-1-295.91 КЖ.И.007	2БСП12-4АIIIВ-1	1
-01	2БСП12-4АIIIВ-2 2БСП12-5АIIВ-1	2

Привязан:

Инв. №

Инв. № подл. | Подпись и дата | Взам. инв. №

Привер.	Краснова		
Инженер	Гужновская		
Зав. гр.	Краснова		
ГИП	Белова		
Гл. конст.	Княгиничев		
Н. контр.	Белова		
Нач. отд.	Бэскер		

ТП 903-1-295.91 КЖ.И.007

Балка покрытия

Стадия	Масса	Масштаб
Р.П.	5000	1:100
Лист	Листов: 1	

ЦНИИЭП инженерного оборудования г. Москва

Альбом 6

Рис. 1

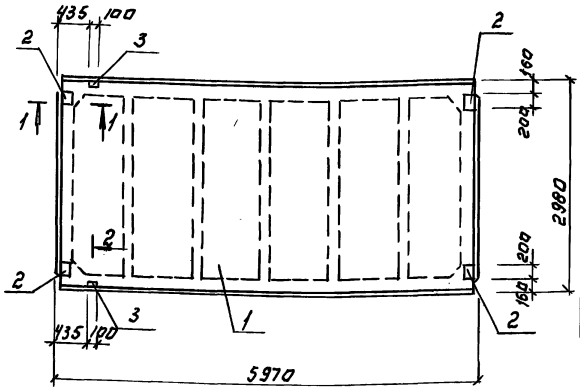

1-1
М 1:15

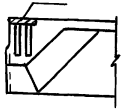

2-2
М 1:15

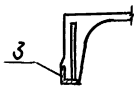

Формат	Зона	Поз.	Обозначение	Наименование	Кол на испол. т.п. кж.и.008 —	01	02		Примечание
				Документация					
А3			т.п.903-1-295.91 кж.и. ТУ	Технические условия	X	X	X		
				Сборочные единицы					
				Плиты					
		1	1.465.1-10/82 Вып.1	1ПГ-3АIVт-200ан-300м	1	1	1		
				Изделие закладное					
		2	ГОСТ 22701.5-77	М8	2	4			
		3	ГОСТ 22701.5-77	М9		2	2		

Обозначение	Марка	Рис.
Т.П.903-1-295.91 КЖ.И.008	1ПГ-3АIVт-200ан-300м-а	2
— 01	1ПГ-3АIVт-200ан-300м-б	1
— 02	1ПГ-3АIVт-200ан-300м-в	3

Привязан:

Инв. №

Инв. № подл. | Подпись и дата | Взам. инв. №

Инж.	Чижновская		
Зав. гр.	Арсенова		
ГИП	Белова		
Гл. конст.	Княгиничев		
Н. контр.	Белова		
Нач. отд.	Бэскер		

Тп 903-1-295.91 КЖ.И.008

Плита покрытия (см. таблицу исполнений)

Стадия	Масса	Масштаб
РП	См. табл.	1:50
Лист 1	Листов 2	

ЦНИИЭП инженерного оборудования г. Москва

Альбом 6

Рис. 2

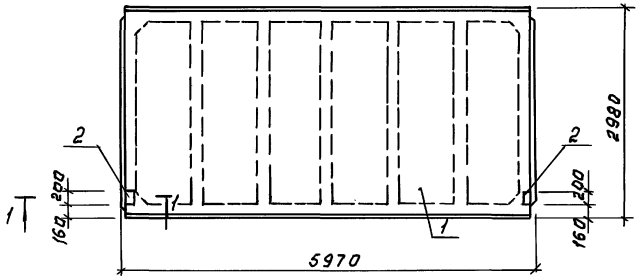

Рис. 3

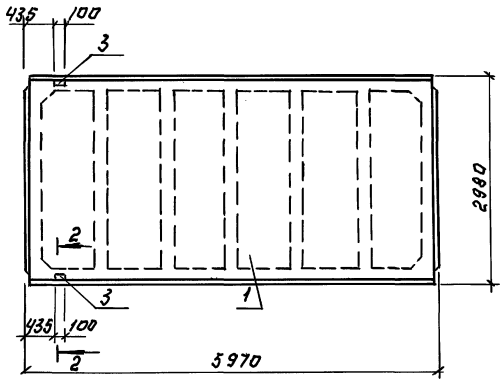

Ведомость расхода стали на дополнительные закладные изделия на элемент, кг.

Марка элемента	Изделия закладные										Общий расход
	Арматура класса				Прокат марки					Всего	
	А III				С 235			С 235			
	ГОСТ 5781-82				ГОСТ 103-76*			ГОСТ 8509-86			
	ф10	ф14		Итого	S=8		Итого	Стоп 10 х 8	Итого		
1ПГ-3А IVТ-200ЛН-300м-б	2.2	0.2		2.4	5.2		5.2	1.7	1.7	9.3	9.3
1ПГ-3А IVТ-200ЛН-300м-а	0.8				2.6					3.4	3.4
1ПГ-3А IVТ-200ЛН-300м-в	0.62	0.2		0.82				1.68		1.68	2.5

ИНВ.№ ПОДЛ. | ПОДПИСЬ И ДАТА | ВЗАМ.ИНВ.№

ТП 903-1-295.91 - КЖ.И.008 | ЛИСТ 2

25143-07 17

Альбом 6

Рис.1

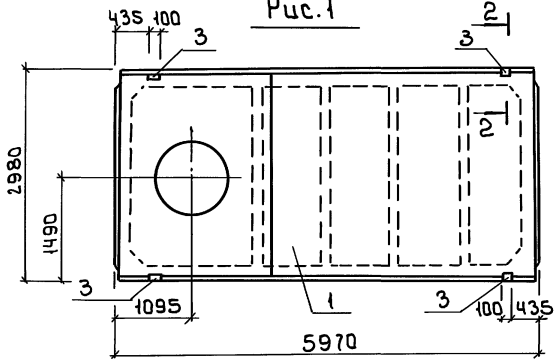

Рис.2

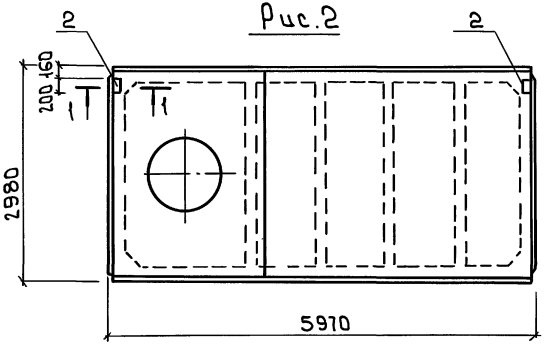

1 - 1
М1:15

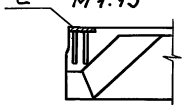

2 - 2 ○ 90°
М1:15

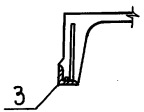

Формат	Зона	Поз.	Обозначение	Наименование	Кол. на испол.го КЖ.И 009 —	01		Примечание
				Документация				
А3			тп.903-1-295.91 КЖ.И ТУ	Технические условия	X	X		
				Сборочные единицы				
				Плиты				
		1	1.465.1-10	82 Вып.1	1ПВ10-4АIIIТ-200Лн-300М	1	1	
				Изделие закладное				
		2	ГОСТ 22701.5-77	М8		4		
		3	ГОСТ 22701.5-77	М9	2			

Ведомость расхода стали на дополнительные закладные изделия на элемент, кг

Марка элемента	Изделия закладные							Всего	Общий расход
	Арматура класса AIII			Прокат марки С235					
	ГОСТ 5781-82			ГОСТ 8509-86		ГОСТ 103-76*			
	ф10	ф14	Итого	L 70×8	Итого	S:8	Итого		
1ПВ10-4АIIIТ-200Лн-300М-а	1.24	0.4	1.64	3.36	3.36			5.0	5.0
1ПВ10-4АIIIТ-200Лн-300М-б	0.8		0.8			2.6	2.6	3.4	3.4

Обозначение	Марка	Рис.
тп.903-1-295.91 КЖ.И.009	1ПВ10-4АIIIТ-200Лн-300М-а	1
-01	1ПВ10-4АIIIТ-200Лн-300М-б	2

Инженер	Гужновская	
Зав.гр.	Краснова	
ГИП	Белова	
Гл.конст	Княгиничев	
Н.контр	Белова	
Нач.отд	Вэскер	

тп 903-1-295.91 КЖ.И 009

Плита покрытия (1ПВ10-4АIIIТ-200Лн-300М-а, 1ПВ10-4АIIIТ-200Лн-300М-б)

Стадия	Масса	Масшт.
РП	4950	1:50
Лист	Листов 1	

ЦНИИЭП инженерного оборудования г. Москва

Инв.№ подл. | Подп. и дата | Взам. инв.№

Формат А3

Альбом 6

Формат	Зона	Поз.	Обозначение	Наименование	Кол-во на Кж.и 010 Успол.т.п.903-1-295.91 —	01	02	03	04	05	Примечание
				Документация							
А3			т.п.903-1-295.91 Кж.и.ТУ	Технические условия	X	X	X	X	X	X	
				Сборочные единицы							
				Плиты							
		1	1.465.1-10/82 Вып.1	2ПГ-4АIVТ-200ЛН-300М	1	1	1				
			1.465.1-10/82 Вып.1	2ПГ-5АIVТ-200ЛН-300М				1	1	1	
				Изделие закладное							
		2	ГОСТ 22701.5-77	М8	4		2	4		2	
		3	ГОСТ 22701.5-77	М9	2	2		2	2		

Обозначение		Марка	Рис.
Т.П.903-1-295.91	—Кж.и.010	2ПГ-4АIVТ-200ЛН-300М-а	1
	— 01	2ПГ-4АIVТ-200ЛН-300М-б	3
	— 02	2ПГ-4АIVТ-200ЛН-300М-в	2
	— 03	2ПГ-5АIVТ-200ЛН-300М-а	1
	— 04	2ПГ-5АIVТ-200ЛН-300М-б	3
	— 05	2ПГ-5АIVТ-200ЛН-300М-в	2

Инв.№ подл. | Подпись и дата | Взам.инв.№

Инж.	Гужновская		
Зав.тр.	Кудинова		
ГИП	Белова		
Гл.конст.	Квятинчев		
Н.контр.	Белова		
Нач.отд.	Бэкер		

тп 903-1-295.91. Кж.и. 010

Плита покрытия (см. таблицу исполнений)

Стадия	Масса	Масштаб
Р.П.	2030	1:50

Лист 1 | Листов 2

ЦНИИЭП инженерного оборудования г. Москва

Альбом 6

Рис. 1

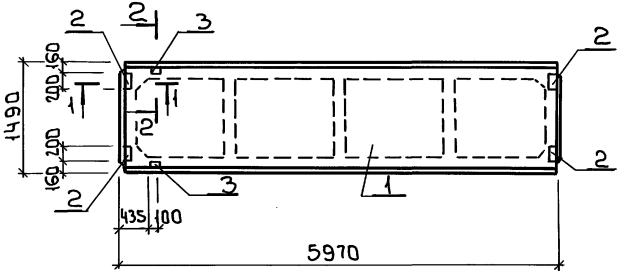

Рис. 2

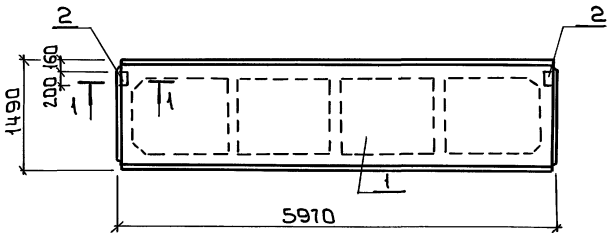

Ведомость расхода стали на дополнительные закладные изделия на элемент, кг

Марка элемента	Изделия закладные									Всего	Общий расход
	Арматура класса A III ГОСТ 5781-82				Прокат марки С 235 ГОСТ 8509-86			ГОСТ 103-76			
	ф10	ф14		Итого	L 70×70×8		Итого	S:8	Итого		
2ПГ-4AIVT-200ДН-300И-Д	2.2	0.2		2.4	1.7		1.7	5.2	5.2	9.3	9.3
2ПГ-4AIVT-200ДН-300И-Б	0.6	0.2		0.8	1.7		1.7			2.5	2.5
2ПГ-4AIVT-200ДН-300И-В	0.8			0.8				2.6	2.6	3.4	3.4
2ПГ-5AIVT-200ДН-300И-Д	2.2	0.2		2.4	1.7		1.7	5.2	5.2	9.3	9.3
2ПГ-5AIVT-200ДН-300И-Б	0.6	0.2		0.8	1.7		1.7	5.2	5.2	2.5	2.5
2ПГ-5AIVT-200ДН-300И-В	0.8			0.8				2.6	2.6	3.4	3.4

Рис. 3

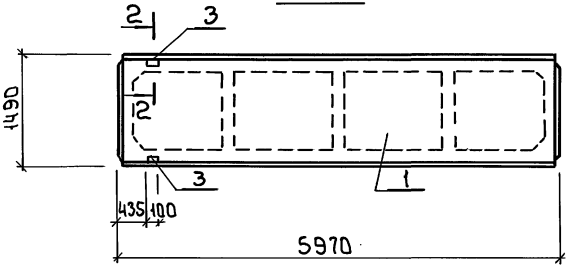

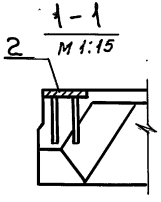

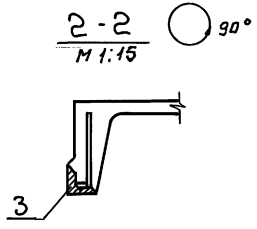

Инв. № подл. | Подп. и дата | Взам. инв. №

Формат	Зона	Поз.	Обозначение	Наименование	Кол. шт.	Примеч.
				Документация		
А3			т.п.903-1-295.91 КЖ.И.ТУ	Технические условия	X	
				Сборочные единицы		
		1	1.465.1-10/82 Вып.1	Плита 2ПВ4-4АIVТ-200МН-300М	1	
		2	ГОСТ22701.5-77	Изделие закладное М8	4	

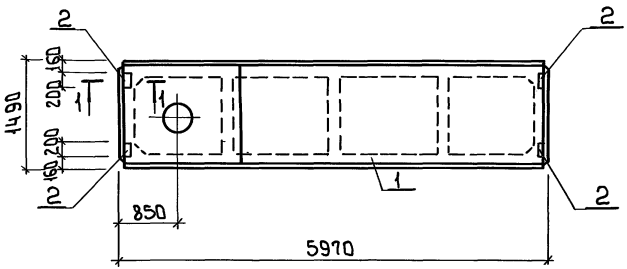

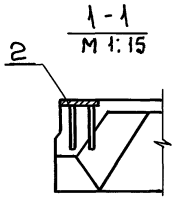

Ведомость расхода стали на дополнительные закладные изделия на элемент, кг

Марка элемента	Изделия закладные							Общий расход
	Арматура класса А III			Прокат марки С 235			Всего	
	ГОСТ 5781-82			ГОСТ 103-76				
	ф10		Итого	S:8		Итого		
2ПВ4-4АIVТ-200ЛН-300М-а	1.6		1.6	5.2		5.2	6.8	6.8

Альбом 6

Инв.№ подл. | Подпись и дата | Взам. инв.№

Привязан:

Инв.№

Инж.	Гужновская	
Зав.гр.	Краснова	
ГИП	Белова	
Гл.констр	Княгиничев	
Н.контр	Белова	
Нач.отд	Вэскер	

ТП 903-1-295.91 КЖ.И. 011

Плита покрытия (2ПВ4-4АIVТ-200ЛН-300М-а)

Стадия	Масса	Масшт.
РП	2380	1:50
Лист	Листов 1	

ЦНИИЭП ИНЖЕНЕРНОГО ОБОРУДОВАНИЯ г. Москва

25143-07 21

Формат: А3

Альбом 6

Формат	Зона	Поз.	Обозначение	Наименование	Кол-во на исполнит. т.п.903-1-295.91 кн.и. 012						Примечание
						01	02				
				Документация							
А3			т.п.903-1-295.91 КН.И.ТУ	Технические условия	X	X	X				
				Сборочные единицы							
				Плита							
		1	1.465.1-17.1-1	3ПГВ-2АтVI	1	1	1				
				Изделие закладное							
		2	1.465.1-17.4-34	МН6	2	4					
		3	1.465.1-17.4-35	МН7		2	2				

Обозначение	Марка	Рис.
т.п.903-1-295.91 кн.и.012	3ПГВ-2АтVI-а	1
-01	3ПГВ-2АтVI-б	2
-02	3ПГВ-2АтVI-в	3

Привязан

Инв. №

Провер.	Краснова		
Инж.	Гуниковская		
Зав.гр.	Краснова		
ГИП	Белова		
Гл.конс.	Княгиничев		
Н.конт.	Белова		
Нач.отд.	Вэскер		

Тп 903-1-295.91 кн.и. 012

Плита покрытия (см. таблицу исполнения)

Стадия	Масса	Масштаб
РП	2680	1:50
Лист 1	Листов 2	

ЦНИИЭП инженерного оборудования г. Москва.

Инв.№ подл. | Подп. и дата | Взам. инв.№

Альбом 6

Рис. 1

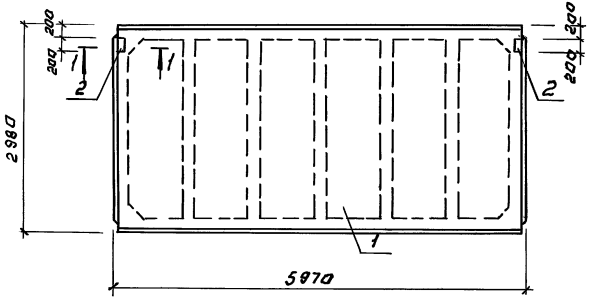

Рис. 2

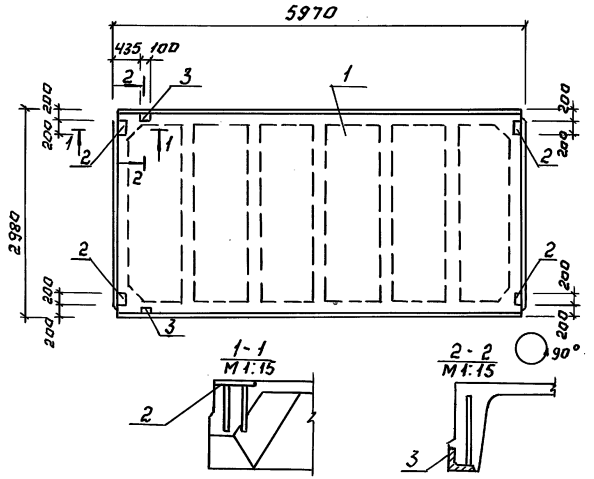

Рис. 3

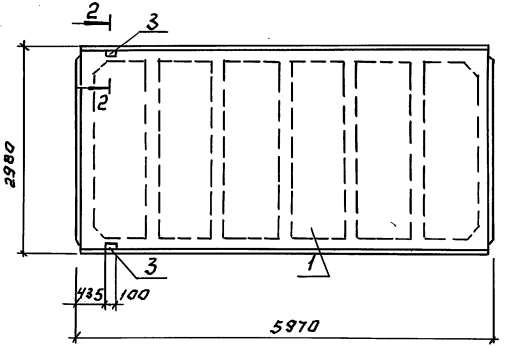

Ведомость расхода стали на дополнительные закладные изделия на элемент, кг

Марка элемента	Изделия закладные										Общий
	Арматура класса				Прокат марки					Всего расход	
	A III				C 235						
	ГОСТ 5781-82				ГОСТ 8509-86			ГОСТ 103-76			
	ф 10	ф 14		Итого	∠ 75×75×6		Итого	S=6	Итого		
3ПГ6-2АтVI-а	0.72			0.72				1.9	1.9	2.62	2.62
3ПГ6-2АтVI-б	2.04	0.2		2.24	1.4		1.4	3.76	3.76	5.16	7.4
3ПГ6-2АтVI-в	0.6	0.2		0.8	1.4		1.4			2.2	2.2

Инв.№ подл. | Подпись и дата | Взам.инв.№

Альбом 6

Рис. 1

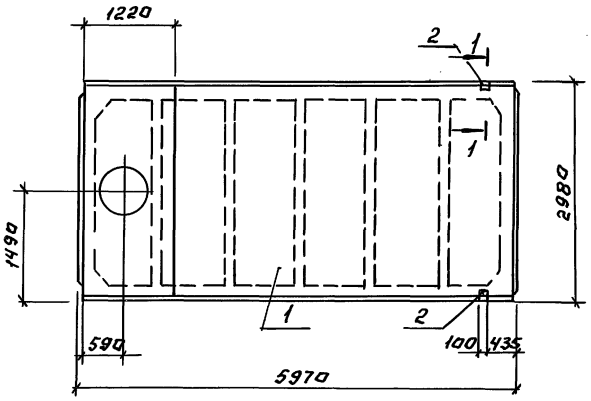

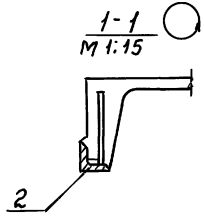

Обозначение		Марка	Рис.
Т.П.903-1-295.91	КЖИ.013	3ПВ 6-2АтVI-7а	1
	— 01	3ПВ 6-3АтVI-7а	1

Формат	Зона	Поз.	Обозначение	Наименование	Кол-во изд. Т.П.903-1-295.91 КЖИ.013 —	01		Примечание
				Документация				
А3			Т.П.903-1-295.91 КЖ.И.ТУ	Технические условия	X	X		
				Сборочные единицы				
				Плиты				
		1	1.465.1-17.1-2	3ПВ 6-2АтVI-7	1			
			1.465.1-17.1-2	3ПВ 6-3АтVI-7		1		
				Изделие закладное				
		2	1.465.1-17.4-35	МН7	2	2		

Ведомость расхода стали на дополнительные закладные изделия на элемент, кг

Марка элемента	Изделия закладные							Всего	Общий расход
	Арматура класса AIII ГОСТ 5781-82				Прокат марки С235 ГОСТ 8509-86				
	ф10	ф14		Итого	L75×6 16×6		Итого		
3ПВ6-2АтVI-7а	0.6	0.2		0.8	1.38		1.38	2.18	2.18
3ПВ6-3АтVI-7а	0.6	0.2		0.8	1.38		1.38	2.18	2.18

Привязан:

Инв. №

Инв.№ подл. | Подпись и дата | Взам. инв.№

Провер.	Краснова		
Инжен.	Гужновская		
Зав.гр.	Краснова		
ГИП	Белова		
Гл.констр	Княгиничев		
Н.контр.	Белова		
Нач.отд	Взскер		

ТП 903-1-295.91 КЖ.И.013

Плита покрытия (См. таблицу исполнений)

Стадия	Масса	Масштаб
Р.П.	3280	1:50
Лист	Листов: 1	

ЦНИИЭП инженерного оборудования г. Москва

Альбом 6

Рис. 1

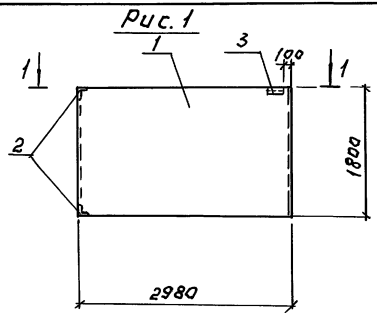

Формат	Зона	Поз.	Обозначение	Наименование	Кол-во на изд. т.п.903-1-295.91 кж.и.014 —	01		Примечание
				Документация				
			т.п.903-1-295.91 кж.и.ту	Технические условия				
				Сварочные единицы.				
				Стеновая панель				
		1	1.030.1-1.1-1 03 — 06	пс30.18.3.0-6.л-53	1			
			— 07	пс30.18.3.5-6.л-53		1		
				Изделия закладные				
		2	1.030.1-1.1-3-30 -01	м2	2	2		
		3	— 35-01	м11	1	1		

Ведомость расхода стали на дополнительные закладные изделия на элемент, кг.

Марка элемента	Изделия закладные						Всего	Общий расход
	Арматура класса		Прокат марки					
	A III		С 235					
	ГОСТ 5781-82		ГОСТ 19903-74		ГОСТ 8509-86			
	Ф10	Итого	-5=6	Итого	∠63×6	Итого		
пс30.18.3.0-6.л-53А	0.84	0.84	1.12	1.12	3.66	3.66	5.62	5.62
пс30.18.3.5-6.л-53А	0.84	0.84	1.12	1.12	3.66	3.66	5.62	5.62

Обозначение	Марка	Рис.
т.п.903-1-295.91 кж.и.014	пс30.18.3.0-6.л-53А	1
— 01	пс30.18.3.3-6.л-53А	1

Инв.№ подл. | Подпись и дата | Взам.инв.№

Привязан:

Инв.№

Провер.	Краснова	
Инжен.	Горбачевич	
Зав. гр.	Краснова	
ГИП	Белова	
Гл.конст.	Кяргиничев	
Н.контр.	Семенов	
Нач.отд.	Озкер	

ТП 903-1-295.91 КЖ.И.014

Стеновая панель (пс30.18.3.0-6.л-53А, пс30.18.3.5-6.л-53А)

Стадия	Масса	Масштаб
Р.П	2,41т	1:50
Лист:	Листов: 1	

ЦНИИЭП инженерного оборудования г. Москва

Альбом 6

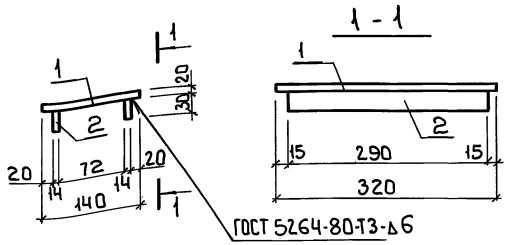

Формат	Зона	Поз.	Обозначение	Наименование	Кол. шт.	Примеч.
				Документация		
А3			т.п. 903-1-295.91 - КЖ.И.ТУ	Технические условия	X	
				Детали		
Б4	1		тп - 001	Лист 20×140×320-А-ПВ-ОГОСТ 19903-74 / С245 ГОСТ 27772-88	1	7.0 кг
Б4	2		- 002	Лист 14×30×290А-ПВ-ОГОСТ 19903-74 / С245 ГОСТ 27772-88	2	1.0 кг

Привязан

Инв.№

Инж.	Тужновская		
Зав.гр.	Краснова		
ГИП	Белова		
Н.конст	Княгиничев		
Н.контр.	Белова		
Нач.отд	Вэскер		

тп 903-1-295.91 КЖ.И.015

Столик (МС1)

Стадия	Масса	Масшт
РП	9.0	1:5
Лист	Листов 1	

ЦНИИЭП инженерного оборудования г. Москва

Инв.№ подл. | Подп. и дата | Взам. инв.№ | Инв.№ дубл. | Подп. и дата

Формат: А4

Альбом 6

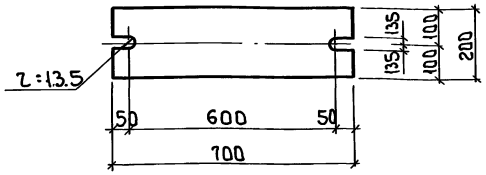

Привязан

Инв.№

Инж.	Тужновская		
Зав.гр.	Краснова		
ГИП	Белова		
Н.конст	Княгиничев		
Н.контр.	Белова		
Нач.отд	Вэскер		

тп 903-1-295.91 КЖ.И.016

Изделие соединительное (МС2)

Стадия	Масса	Масшт
РП	22.0	1:10
Лист	Листов 1	

Лист 20×200×700-А-ПВ-О ГОСТ 19903 С245 ГОСТ 27772-88

ЦНИИЭП инженерного оборудования г. Москва

Инв.№ подл. | Подп. и дата | Взам. инв.№ | Инв.№ дубл. | Подп. и дата

Формат: А4

Альбом 6

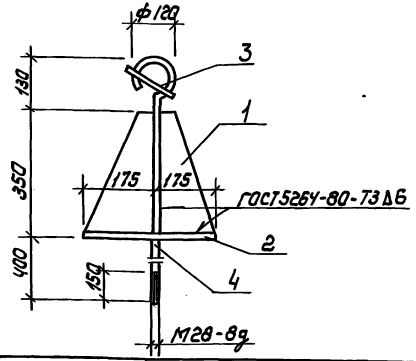

Формат	Зона	Поз.	Обозначение	Наименование	Кол. шт.	Примеч.
				Документация		
А3			Т.П. 903-1-295.91 -КЖ.И.ТУ	Технические условия	X	
				Детали		
Б4		1	ТП 903-1-295.91 -001	Лист 10×175×350-А-ПВ-0 ГОСТ 19903-74* / С 245 ГОСТ 27772-88	4	4.8 кг
Б4		2	-002	Лист 10×350×350-А-ПВ-0 ГОСТ 19903-74* / С 245 ГОСТ 27772-88	1	9.6 кг
Б4		3	-003	Круг 30-8 ГОСТ 2590-71* / С 235 ГОСТ 27772-88 ℓ=120	1	0.7 кг
Б4		4	-004	Круг 30-8 ГОСТ 2590-71* / С 235 ГОСТ 27772-88 ℓ=1000	1	5.6 кг

Привязан

Инв №

Инж.	Гужновская		
Зав. гр.	Краснова		
Гип	Белова		
Гл. конст	Княгиничев		
Н. контр	Белова		
Нач. отд	Вэскер		

ТП 903-1-295.91 КЖ.И.017

Изделие соединительное (МС3)

Стадия	Масса	Масштаб
РП	35.1	1:10

Лист | Листов 1

ЦНИИЭП инженерного оборудования г. Москва

Инв № подл | Подпись и дата | Взам. инв №

Альбом 6

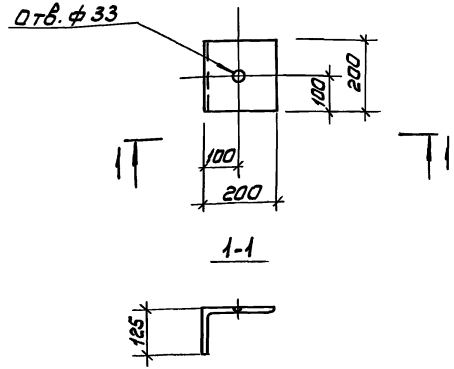

Привязан

Инв №

Инж.	Гужновская		
Зав. гр.	Краснова		
Гип	Белова		
Гл. конст	Княгиничев		
Н. контр	Белова		
Нач. отд	Вэскер		

ТП 903-1-295.91 КЖ.И.018

Изделие соединительное (МС5)

Стадия	Масса	Масштаб
РП	7.4	1:10

Лист | Листов 1

Уголок 200×200×12-Б ГОСТ 8509-86 / С 345-3 ГОСТ 27772-88

ЦНИИЭП инженерного оборудования г. Москва

Инв № подл | Подпись и дата | Взам. инв №

Альбом 6

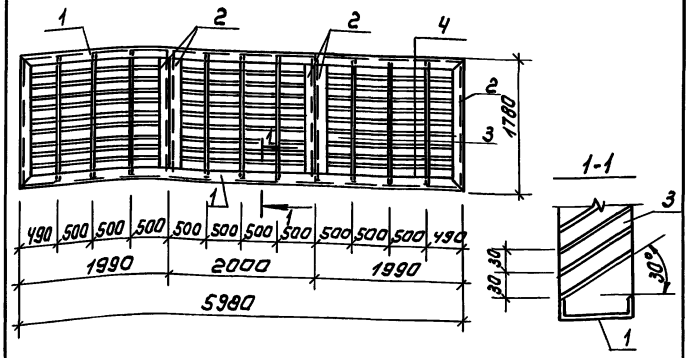

Формат	Зона	Поз	Обозначение	Наименование	Кол шт	Примеч.
				Документация		
А3			Т.П. 903-1-295.91 -КЖИ. ТУ	Технические условия	X	
				Детали		
Б4		1	-001	Швеллер 10 ГОСТ 8240-72 / С245 ГОСТ 27772-88 ℓ=5980	2	51.4кг
Б4		2	-002	Швеллер 10 ГОСТ 8240-72 / С245 ГОСТ 27772-88 ℓ=1780	6	15.3кг
Б4		3	-003	Лист 8×100×1870-А-ПВ-0 ГОСТ 19903-74 / С245 ГОСТ 27772-88	9	11.7кг
Б4		4	-004	Лист 2×110×500-А-ПВ-0 ГОСТ 19903-74 / С245 ГОСТ 27772-88	684	0.9кг

Привязан

Инв №

Инж.	Гужновская		
Зав. гр.	Краснова		
Гип	Белова		
Гл. констр	Княгиничев		
Н. контр	Белова		
Нач. отд	Вэскер		

ТП 903-1-295.91 КЖ.И. 019

Жалюзийная решетка (Жр1)

Стадия	Масса	Масштаб
РП	915,5	

Лист | Листов 1

ЦНИИЭП инженерного оборудования г. Москва

Инв № подл. | Подпись и дата | Взам. инв №

Альбом 6

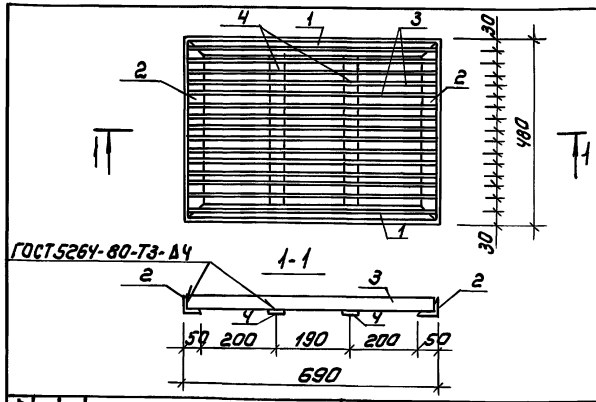

Формат	Зона	Поз.	Обозначение	Наименование	Кол шт	Примеч.
				Документация		
А3			Т.П. 903-1-295.91 -КЖ.И.ТУ	Технические условия	X	
				Детали		
				Уголок 50×50×5-В ГОСТ 8509-86 / С235 ГОСТ 27772-88		
Б4		1	ТП -001	ℓ=690	2	1.6кг
Б4		2	-002	ℓ=480	2	1.1кг
Б4		3	-003	Лист 4×40×670-А-ПВ-0 ГОСТ 19903-74 / С235 ГОСТ 27772-88	15	0.8кг
Б4		4	-004	Лист 4×40×420-А-ПВ-0 ГОСТ 19903-74 / С235 ГОСТ 27772-88	2	0.5кг

Привязан

Инв №

Инж.	Гужновская		
Зав. гр.	Краснова		
Гип	Белова		
Гл. констр	Княгиничев		
Н. контр.	Белова		
Нач. отд	Вэскер		

ТП 903-1-295.91 КЖ.И. 020

Решетка для вытирания ног (Мр1)

Стадия	Масса	Масштаб
РП	18.4	

Лист | Листов 1

ЦНИИЭП инженерного оборудования г. Москва

Инв № подл. | Подпись и дата | Взам. инв №

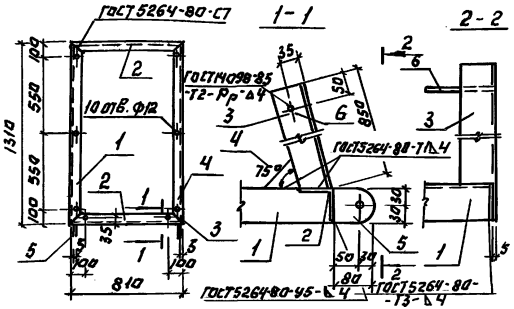

Формат	Зона	Поз.	Обозначение	Наименование	Кол. шт.	Примеч.
				Документация		
			Т.П.903-1-295.91 КЖ.И.ТУ	Технические условия		
				Детали		
		1		Уголок 63х63х5 ГОСТ 8509-86 ℓ=1310 С 235 ГОСТ 27772-88	2	6.3 кг
		2		Уголок 63х63х5 ГОСТ 8509-86 ℓ=810 С 235 ГОСТ 27772-88	2	3.9 кг
		3		Уголок 63х63х5 ГОСТ 8509-86 ℓ=860 С 235 ГОСТ 27772-88	2	4.1 кг
		4		Лист 4 ГОСТ 19903-74 С 235 ГОСТ 27772-88	1	0.3 кг
		5		Лист 10х80 ГОСТ 19903-86 С 235 ГОСТ 27772-88	2	0.4 кг
		6		ФГОСТ 5781-82 ℓ=800	1	2.0 кг

Привязан:

Инв. №

Инв. № подл. | Подпись и дата | Взам. инв. №

Провер.	Краснова		
Инжен.	Гужновская		
Зав. гр.	Краснова		
ГИП	Белова		
Гл. конст.	Княгиничев		
Н. контр.	Семенов		
Нач. отд.	Вэскер		

ТП 903-1-295.91 КЖ.И.021

Рама металлическая РМ-1

Стадия	Масса	Масштаб
РП	31.7	
Лист	Листов 1	

ЦНИИЭП инженерного оборудования г. Москва

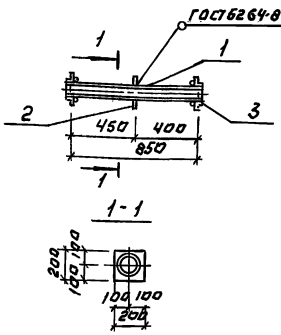

Формат	Зона	Поз.	Обозначение	Наименование	Кол. шт.	Примеч.
				Документация		
			Т.П.903-1-295.91 - КЖ.И.ТУ	Технические условия		
				Детали		
		1		Труба 32х2,0-12ХМ ОТ ГОСТ 19941-80 С 60	1	1.3 кг
		2		Лист 5х200х200 ГОСТ 19903-74 С 235 ГОСТ 27772-88	1	1.9 кг
				Стандартные изделия		
		3		Фланец 1-32-6 ст 25 ГОСТ 12820-80	1	1.0 кг

Привязан:

Инв. №

Инв. № подл. | Подпись и дата | Взам. инв. №

Провер.	Краснова		
Инжен.	Гужновская		
Зав. гр.	Краснова		
ГИП	Белова		
Гл. конст.	Княгиничев		
Н. контр.	Семенов		
Нач. отд.	Вэскер		

ТП 903-1-295.91 КЖ.И.022

Изделие закладное МН-1

Стадия	Масса	Масштаб
Р.П.	4.2	
Лист	Листов 1	

ЦНИИЭП инженерного оборудования г. Москва

Альбом 6

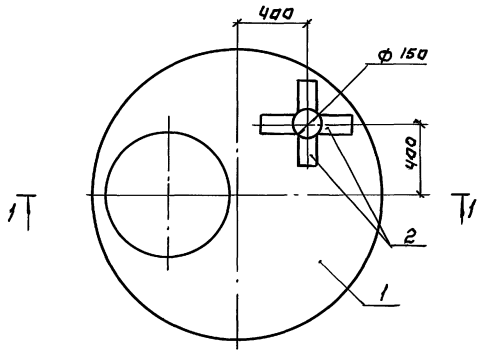

1-1

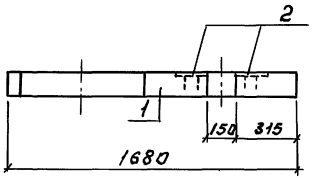

Формат	Зона	Поз.	Обозначение	Наименование	Кол. шт.	Примеч.
				Документация		
А3			Т.п.903-1-295.91 КЖ.И. ТУ	Технические условия	X	
				Сборочные единицы		
		1	3.900-3 Вып. 74.1	Плита перекрытия КЦП1-15-2	1	
		2	1.400-15 Вып.1 410-03	Изделие закладное МН402-2	4	

Марка элемента	Изделия закладные								Общий расход
	Арматура класса AIII				Прокат марки С 235				
	ГОСТ 5781-82				ГОСТ 19903-74*				
	ф 8			Итого	б=6			Итого	
КЦП 1-15-2а	1.6			1.6	4.4			4.4	6.0	6.0

ПРОВЕР.	КРАСНОВА		
ЗАВ.ГР.	СЕМЕНОВ		
ГИП	БЕЛОВА		
Гл. КОНТР.	КЯГИНИЧЕВ		
Н.КОНТР.	ВОРОНЦОВА		
НАЧ.ОТД.	БУСКЕР		

ТП 903-1-295.91 КЖ.И. 023

ПЛИТА ПЕРЕКРЫТИЯ КЦП 1-15-2а

Стадия	Масса	Масштаб
Р	680	1:20

Лист. Листов: 1

ЦНИИЭП инженерного оборудования г. Москва

ПРИВЯЗАН:

Инв. №

Инв. № подл. | Подп. и дата | Взам. инв. №

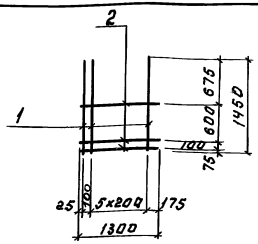

Формат	Зона	Поз.	Обозначение	Наименование	Кол. шт.	Примеч.
				Документация		
А3			ТП 903-1-295.91 — КЖ.И.ТУ	Технические условия	X	
				Детали		
Б4		1	— 001	Ф12 AIII ГОСТ 5781-82; ℓ=1450	7	1.29 кг
Б4		2	— 002	Ф6 AIII ГОСТ 5781-82; ℓ=1300	4	0,29 кг

Привязан:

Инв. №

Инв. № подл. | Подп. и дата | Взам. инв. №

Исполн.	Бронцова	
Рук. гр.	Краснова	
ГИП	Белова	
Гл. конст.	Княгиничев	
Н. контр.	Белова	
Нач. отд.	Бэскер	

ТП 903-1-295.91 КЖ.И.024

Сетка арматурная (с1)

Стадия	Масса	Масштаб
Р.П.	10.2	1:50

Лист: Листов: 1

ЦНИИЭП инженерного оборудования г. Москва

Формат: А4

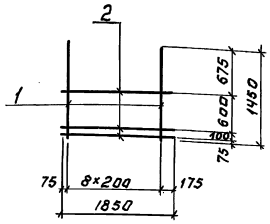

Формат	Зона	Поз.	Обозначение	Наименование	Кол. шт.	Примеч.
				Документация		
А3			Т.П.903-1-295.91 КЖ.ИТУ	Технические условия	X	
				Детали		
Б4		1	— 001	Ф12 AIII ГОСТ 5781-82; ℓ=1450	8	1.29 кг.
Б4		2	— 002	Ф8 AIII ГОСТ 5781-82; ℓ=1850	4	0.73 кг

Привязан:

Инв. №

Инв. № подл. | Подп. и дата | Взам. инв. №

Исполн.	Бронцова	
Рук. гр.	Краснова	
ГИП	Белова	
Гл. конст.	Княгиничев	
Н. контр.	Белова	
Нач. отд.	Бэскер	

ТП 903-1-295.91 КЖ.И.025

Сетка арматурная (с2)

Стадия	Масса	Масштаб
РП	13,3	1:50

Лист: Листов: 1

ЦНИИЭП инженерного оборудования г. Москва

 Формат: А4

Альбом 6

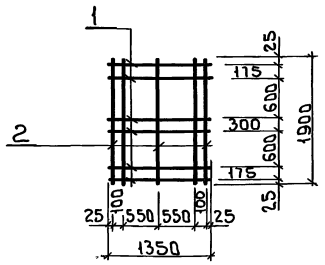

Форм.	Зона	Поз.	Обозначение	Наименование	Кол. шт.	Примеч.
				Документация		
А3			т.п. 903-1-295.91 КЖ.И.ТУ	Технические условия	X	
				Детали		
Б4	1		-001	8-AIII ГОСТ 5781-82 ℓ=1350	6	0.52кг
Б4	2		-002	ℓ=1900	5	0.73кг

Привязан:

Инв.№

Взам.инв.№ | Подп. и дата | Инв.№ подл.

Испол.	Воронцова		
Рук.гр.	Краснова		
ГИП	Белова		
Гл.конст	Княгиничев		
Н.контр.	Белова		
Нач.отд	Вэскер		

тп 903-1-295.91 КЖ.И. 026

Сетка арматурная (С3)

Стадия	Масса	Масшт.
Р.П.	6.8	1:50
Лист	Листов 1	

ЦНИИ ЭП инженерного оборудования г. Москва

Формат: А4

Альбом 6

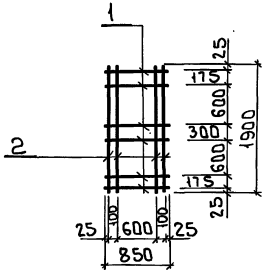

Формат	Зона	Поз.	Обозначение	Наименование	Кол. шт	Примеч
				Документация		
А3			т.п. 903-1-295.91 КЖ.И.ТУ	Технические условия	X	
				Детали		
Б4	1		-001	8-AIII ГОСТ 5781-82 ℓ=850	6	0.34кг
Б4	2		-002	ℓ=1900	4	0.73кг

Привязан:

Инв.№

Взам.инв.№ | Подп. и дата | Инв.№ подл.

Испол.	Воронцова		
Рук.гр.	Краснова		
ГИП	Белова		
Гл.конст	Княгиничев		
Н.контр.	Белова		
Нач.отд	Вэскер		

тп 903-1-295.91 КЖ.И. 027

Сетка арматурная (С4)

Стадия	Масса	Масшт.
Р.П.	5.0	1:50
Лист	Листов 1	

ЦНИИ ЭП инженерного оборудования г. Москва

25143-07 32

Формат: А4

Альбом 6

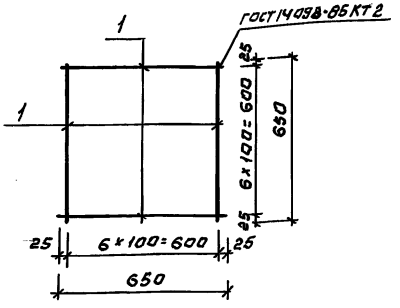

Формат	Зона	Поз.	Обозначение	Наименование	Кол. шт.	Примечание
				Документация		
			Т.П.903-1-295.91 - КЖ.И.ТУ	Технические условия	X	
				Детали		
		1		ФВАIII ГОСТ 5781-82 L=650	14	0.26 кг

Привязан:

Инв. №

Инв. № подл. | Подпись и дата | Взам. инв. №

Провер.	Белова		
Зав. гр.	Краснова		
ГИП	Белова		
Гл. конст.	Киятиничев		
Н. контр.	Семенов		
Нач. отд.	Бэскер		

ТП 903-1-295.91 КЖ.И.028

Сетка арматурная (С5)

Стадия	Масса	Масштаб
Р.П.	3.6	
Лист:	Листов 1	

ЦНИИЭП инженерного оборудования г. Москва

Альбом 6

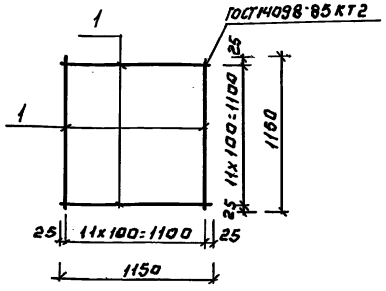

Формат	Зона	Поз.	Обозначение	Наименование	Кол. шт.	Примечание
				Документация		
			Т.П.903-1-295.91 - КЖ.И.ТУ	Технические условия	X	
				Детали		
		1		ФIOAIII ГОСТ 5781-82 L=1160	24	0.71 кг

Привязан:

Инв. №

Инв. № подл. | Подпись и дата | Взам. инв. №

Провер.	Белова		
Зав. тр.	Краснова		
ГИП	Белова		
Гл. конст.	Киятиничев		
Н. контр.	Семенов		
Нач. отд.	Бэскер		

ТП 903-1-295.91 КЖ.И.029

Сетка арматурная (С6)

Стадия	Масса	Масштаб
Р.П.	17.1	
Лист	Листов 1	

ЦНИИЭП инженерного оборудования г. Москва

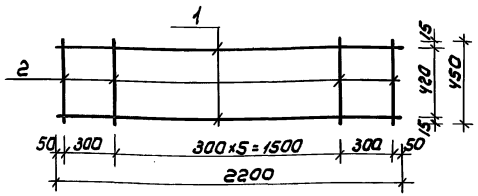

Формат	Зона	Поз.	Обозначение	Наименование	Кол. шт.	Примечание
				Документация		
А3			Т.П.903-1-295.91 - КЖ.И.ТУ	Технические условия	X	
				Детали		
БЧ		1	-001	ф10 AIII ГОСТ 5781-82 L=2200	2	1.35кг
БЧ		2	-002	ф10 AIII ГОСТ 5781-82 L=450	8	0.27кг

Привязан

Инв.№

Инв.№ подл. | Подпись и дата | Взам.инв.№

Исполн.	Семенов		
ГИП	Белова		
Гл.констр.	Княгиничев		
Н.контр.	Белова		
Нач.отд.	Вэскер		

ТП 903-1-295.91 КЖ.И.030

Каркас арматурный (КР1)

Стадия	Масса	Масштаб
РП	4.86	
Лист	Листов 1	

ЦНИИЭП инженерного оборудования г. Москва

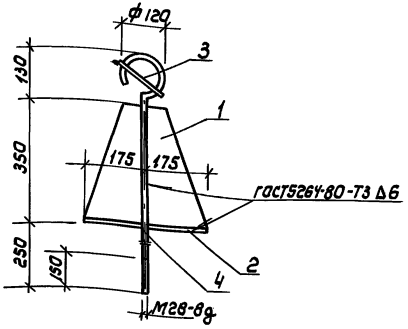

Формат	Зона	Поз.	Обозначение	Наименование	Кол. шт	Примеч.
				Документация		
А3			Т.П.903-1-295.91 КЖ.И.ТУ	Технические условия	X	
				Детали		
БЧ		1	Т.П.903-1-295.91 КЖ.И -001	Лист 10х175х350-А-IIв-0 ГОСТ 19903-74* с 245 ГОСТ 27772-88	4	4.8кг
БЧ		2	-002	Лист 10х350х350-А-IIв-0 ГОСТ 19903-74* с 245 ГОСТ 27772-88	1	9.6кг
БЧ		3	-003	Круг 30-8 ГОСТ 2590-71* с 235 ГОСТ 27772-88 ℓ=120	1	0.7кг
БЧ		4	-004	Круг 30-8 ГОСТ 2590-71* с 235 ГОСТ 27772-88 ℓ=850	1	4.7кг

Привязан

Инв.№

Инв.№ подл. | Подпись и дата | Взам.инв.№

Исполн.	Сычева		
Зав.гр.	Краснова		
ГИП	Белова		
Гл.констр.	Княгиничев		
Н.контр.	Белова		
Нач.отд.	Вэскер		

ТП 903-1-295.91 КЖ.И.031

Изделие соединительное (МС4)

Стадия	Масса	Масштаб
РП	34.2	1:10
Лист	Листов 1	

ЦНИИЭП инженерного оборудования г. Москва

Альбом 6

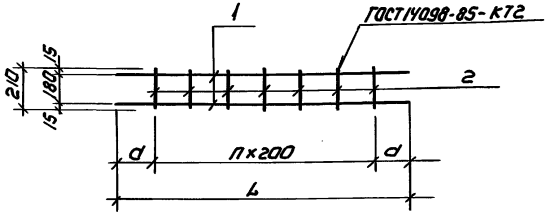

Формат	Зона	Поз.	Обозначение	Наименование	Кол на испол. —	Кол на испол. 01		Примечание
				Документация				
			Т.П.903-1-295.91 -КЖ.И.1У	Технические условия	X	X		
				Детали				
		1	ТП	ф8 AI ГОСТ5781-82				
				ℓ=3750	2			1.5кг
				ℓ=1700		2		0.7кг
		2		ф6 AI ГОСТ5781-82 ℓ=210	16	7		0.05кг

Обозначение	Марка	L, мм	n шт	d, мм	Масса кг
Т.П.903-1-295.91 -КЖ.И.	Кр2	3750	15	375	3.8кг
-01	Кр3	1700	6	250	1.8кг

Инв.№ подл. | Подпись и дата | Взам. инв.№

Привязан

Инв.№

Провер.	Краснова		
Инжен.	Гужновская		
Зав.гр.	Краснова		
ГИП	Белова		
Гл.констр.	Княгиничев		
Н.контр.	Семёнов		
Нач.отд.	Вэскер		

ТП 903-1-295.91 -КЖ.И.032

Каркас плоский
Кр2; Кр3

Стадия	Масса	Масштаб
РП	см. табл.	
Лист	Листов	

ЦНИИЭП инженерного оборудования г. Москва

Альбом 6

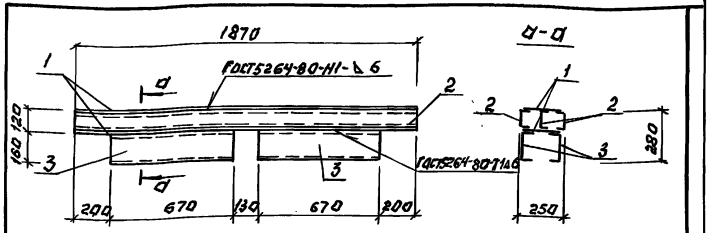

Формат	Зона	Поз.	Обозначение	Наименование	Кол. шт.	Примеч.
				Документация		
А3			Т.П.903-1-295.91 —КЖ.И.ТУ	Технические условия	X	
				Детали		
Б4		1	Т.П.903-1-295.91 — 001	Лист 10×220×1870-А-А80 ГОСТ19903-74 / С245 ГОСТ27772-88	2	32.3 кг
Б4		2	— 002	Швеллер 10 ГОСТ8240-72 / С245 ГОСТ27772-88 ℓ=1870	3	16.1 кг
Б4		3	— 003	Швеллер 16 ГОСТ8240-72 / С245 ГОСТ27772-88 ℓ=670	4	9.5 кг

Привязан:

Инв. №

Провер.	Краснова		
Разраб.	Сычева		
ГИП	Белова		
Гл.конст.	Княгиничев		
Н.контр.	Краснова		
Нач.отд.	Вэскер		

Т.П. 903-1-295.91 КЖ.И.033

Металлическая перемычка (пр 15)

Стадия	Масса	Масштаб
РП	150.9	1:10
Лист	Листов: 1	

ЦНИИЭП инженерного оборудования г. Москва

Инв. № подл. | Подпись и дата | Взам. инв. №

Альбом 6

Вид „А"

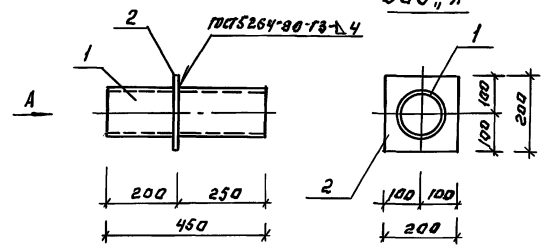

Формат	Зона	Поз.	Обозначение	Наименование	Кол. шт.	Примеч.
				Документация		
А3			Т.П.903-1-295.91 —КЖ.И.ТУ	Технические условия	X	
				Детали		
Б4		1	Т.П.903-1-295.91 —001	Труба 133×3×450 ГОСТ10704-76 / ВСТ3 ГОСТ10705-80	1	4.3 кг
Б4		2	—002	Лист 10×200×200-БАН-0 ГОСТ19903-74 / С235 ГОСТ27772-88	1	7.1 кг

Привязан:

Инв. №

Провер.	Краснова		
Зав.гр.	Семенов		
ГИП	Белова		
Гл.констр.	Княгиничев		
Н.контр.	Воронцова		
Нач.отд.	Вэскер		

Т.П. 903-1-295.91 КЖ.И.034

Изделие закладное МН 2

Стадия	Масса	Масштаб
РП	11.4	1:10
Лист	Листов: 1	

ЦНИИЭП инженерного оборудования г. Москва

Альбом 6

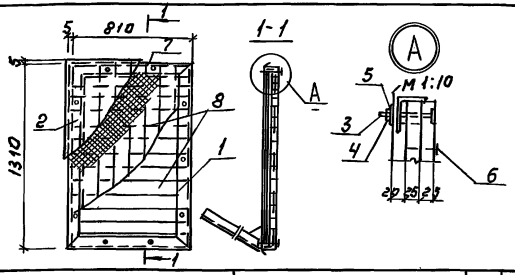

Формат	Зона	Поз.	Обозначение	Наименование	Кол. шт.	Прим.
				Документация		
			т.п.903-1-295.91 кж.и.ту	Технические условия	X	
				Сборочные единицы		
		1	т.п.903-1-295.91 кж.и.021	Рамаметаллическая РМ1	1	31.7кг
				Детали		
		2	-002	Лист 0,8х850х1350 ГОСТ 19904-74 С235 ГОСТ 27772-88	1	7.2кг
				Стандартные изделия		
		3		Болт М10-8g х 90.36 ВСТ3 кп016 ГОСТ 7798-70	10	
		4		Гайка М10-7Н 48 СТ3 кп016 ГОСТ 5915-70	10	
		5		Шайба 10.02 ВСТ3 кп016 ГОСТ 11371-78	10	
		6		Гвозди 2.5х50 ГОСТ 4028-63		1.0кг
				Материалы:		
		7		Плита 100-1300 800.200 ГОСТ 10140-80	0.02	м³
		8		Доска 200х25 ГОСТ 24454-80Е	0.05	м³

ПРИВЯЗАН:

ИНВ. №

ПРОВЕР.	КРАСНОВА		
ИНЖЕН.	ГУЖНОВСКАЯ		
ЗАВ. ГР.	КРАСНОВА		
ГИП	БЕЛОВА		
Н. КОНТР.	СЕМЕНОВ		
НАЧ. ОТД.	ВЭСКЕР		

ТП 903-1-295.91 КЖ.И.035

Щит покрытия ЩП 1.

СТАДИЯ	МАССА	МАСШТАБ
РП	40	1:25

ЛИСТ | ЛИСТОВ: 1

ЦНИИЭП ИНЖЕНЕРНОГО ОБОРУДОВАНИЯ г. Москва

ИНВ. № ПОДЛ. | ПОДПИСЬ И ДАТА | ВЗАМ. ИНВ. №

gost.e-ecolog.ru

Альбом 6

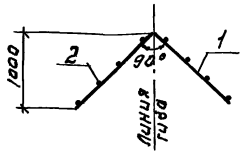

Развертка

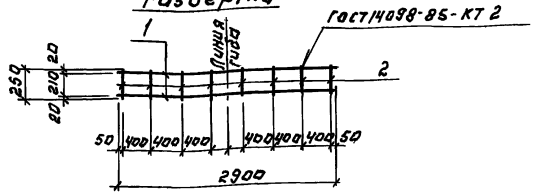

Формат	Зона	Поз.	Обозначение	Наименование	Кол. шт.	Примеч.
				Документация		
			т.п.903-1-295.91 -кж.и.ту	Технические условия	X	
				Детали.		
		1	тп 903-1-295.91 -001	ф8 АI ГОСТ 5781-82 ℓ=2900	2	1.1кг
		2	-002	ф6 АI ГОСТ 5781-82 ℓ=250	8	0.1кг

ПРИВЯЗАН:

ИНВ. №

ПРОВЕР.	КРАСНОВА		
ИНЖЕНЕР	ГУЖНОВСКАЯ		
ЗАВ. ГР.	КРАСНОВА		
ГИП	БЕЛОВА		
ГЛ. КОНСТ.	КНЯГИНИЧЕВ		
Н. КОНТР.	СЕМЕНОВ		
НАЧ. ОТД.	ВЭСКЕР		

ТП 903-1-295.91 - КЖ.И.036

Каркас плоский КрЧ.

СТАДИЯ	МАССА	МАСШТАБ
Р.П	3.0	1:50

ЛИСТ | ЛИСТОВ: 1

ЦНИИЭП ИНЖЕНЕРНОГО ОБОРУДОВАНИЯ г. Москва

ИНВ. № ПОДЛ. | ПОДПИСЬ И ДАТА | ВЗАМ. ИНВ. №