ТИПОВОЙ ПРОЕКТ
903-1-295.91
КОТЕЛЬНАЯ С 6 КОТЛАМИ КВм-0,63К

СИСТЕМА ТЕПЛОСНАБЖЕНИЯ-ЗАКРЫТАЯ

ТОПЛИВО-СОРТИРОВАННЫЕ УГЛИ

АЛЬБОМ 4

НЕСТАНДАРТИЗИРОВАННОЕ ОБОРУДОВАНИЕ

ЧАСТЬ 1

25143-04

gost.e-ecolog.ru

ТИПОВОЙ ПРОЕКТ
903-1-295.91
КОТЕЛЬНАЯ С 6 КОТЛАМИ КВм-0,63К
СИСТЕМА ТЕПЛОСНАБЖЕНИЯ-ЗАКРЫТАЯ
ТОПЛИВО-СОРТИРОВАННЫЕ УГЛИ

АЛЬБОМ 4
НЕСТАНДАРТИЗИРОВАННОЕ ОБОРУДОВАНИЕ
ЧАСТЬ 1

РАЗРАБОТАН:

ЦНИИЭП инженерного оборудования
Главный инженер института А.Г. КЕТАОВ
Главный инженер проекта А.И. ПОРУБЛЕВ

УТВЕРЖДЕН Госкомархитектуры
Приказ № 125 от 5 сентября 1991 г.

Содержание альбома

Обозначение	Наименование	Стр.
	Обложка	
	Титульный лист	1
	Содержание альбома	2,3
2062.00.00.000СБ	Рама под циклон и дымосос	4
	Сборочный чертеж	
2062.00.00.000	Рама под циклон и дымосос	5
	Спецификация	
2062.00.00.001	Ребро	
2069.00.00.000СБ	Транспортер цепной нак-	6
	лонный. Сборочный чертеж.	
2069.00.00.000 ВС	Транспортер цепной наклон-	7
	ный. Ведомость спецификаций.	
2069.00.00.002	Опора	
2069.00.00.003	Втулка ограничительная	
2069.00.00.000	Транспортер цепной наклон-	8
	ный. Спецификация.	
2069.00.00.001	Винт натяжной.	
2069.00.00.004	Шайба	9
2069.00.00.005	Платик	
2069.00.00.006	Накладка	
2069.00.00.007	Ось	
2069.00.00.008	Шайба	10
2069.00.00.009	Втулка	
2069.00.00.010	Кронштейн	
2069.00.00.011	Скребок	
2069.01.00.000СБ	Каркас. Сборочный чертеж	11
2069.01.00.000	Каркас. Спецификация	12
2069.01.00.001	Балка	
2069.01.00.002	Стойка	
2069.01.00.003	Дно	13
2069.01.00.004	Бортик	
2069.01.00.005	Осадержатель	
2069.01.00.006	Отбойник	
2069.02.00.000СБ	Опора. Сборочный чертеж.	14
2069.02.00.000	Опора. Спецификация.	
2069.03.00.000	Звездочка. Спецификация	
2069.02.00.001	Опора направляющая	15
2069.02.00.002	Опора	
2069.02.00.003	Гайка	
2069.02.00.004	Косынка	
2069.03.00.000СБ	Звездочка. Сборочный чертеж.	16
2069.03.00.001	Звездочка внутренняя	17
2069.03.00.002	Звездочка наружная	
2069.00.00.012	Осадержатель	18
2069.02.00.005	Опора	
2078.00.00.000ВС	Транспортер цепной	
	горизонтальный	
	Ведомость спецификаций	
2078.00.00.000СБ	Транспортер цепной	19
	горизонтальный	
	Сборочный чертеж	
2078.00.00.000	Транспортер цепной	

Обозначение	Наименование	Стр.
	горизонтальный	20
	Спецификация	
2078.01.00.000СБ	Каркас. Сборочный чертеж	21
2078.01.00.000	Каркас. Спецификация	22
2072.00.00.000 ВС	Блок хранения и приготов-	23
	ления раствора силиката	
	натрия. Ведомость	
	спецификаций.	
2072.00.00.000	Блок хранения и приготовле-	
	ния раствора силиката	
	натрия. Спецификация. Лист 2	
2072.00.00.000	Блок хранения и приготовле-	24
	ния раствора силиката	
	натрия. Спецификация. Лист 3, 4, 5, 6	
2072.00.00.000СБ	Блок хранения и приготовле-	25
	ния раствора силиката	
	натрия. Сборочный	
	чертеж. Лист 1	
2072.00.00.000 СБ	Блок хранения и приготов-	26
	ления раствора силиката	
	натрия. Сборочный чертеж	
	лист 2	
2072.01.00.000	Рама. Спецификация.	
2072.01.00.000 СБ	Рама. Сборочный чертеж.	27
2072.00.00.002	Шайба дроссельная	28
2072.00.00.003	Штуцер	
2072.00.00.004	Отвод	
2072.00.00.005	Сгон	
2072.00.00.006	Патрубок	29
2072.00.00.007	Патрубок	
2072.00.00.008	Патрубок	
2072.01.00.001	Стойка	30
2072.01.00.002	Стойка	
2072.01.00.003	Основание	31
2072.01.00.004	Ребро	
2072.01.00.005	Балка	
2072.02.00.000	Бак напорный V=0.94м³	
	Спецификация	
2072.02.00.000 СБ	Бак напорный V=0.94м³	32
	Сборочный чертеж	
2072.02.00.001	Обечайка	33
2072.02.00.003	Крышка	
2072.02.00.004	Патрубок	
2072.02.01.000	Лапа. Спецификация.	34
2072.02.02.000	Патрубок. Спецификация.	
2072.02.01.000 СБ	Лапа. Сборочный чертеж.	
2072.02.02.000СБ	Патрубок. Сборочный	35
	чертеж.	
2072.02.03.000	Патрубок. Спецификация.	
2072.02.03.000СБ	Патрубок. Сборочный	
	чертеж.	
2072.02.00.002	Днище.	

Обозначение	Наименование	Стр.
2072.02.00.005	Патрубок	36
2072.02.00.006	Ребро	
2072.02.00.007	Кронштейн	
2072.03.00.000	Бак V=0.28м³	
	Спецификация. Лист1.	
2072.03.00.000	Бак V=0.28м³	37
	Спецификация. Лист2	
2072.03.01.000	Корпус бака	
	Спецификация	
2072.03.01.000СБ	Корпус бака. Сборочный	
	чертеж.	
2072.03.00.000СБ	Бак V=0.28м³ Сборочный	38
	чертеж.	
2072.03.01.001	Обечайка	39
2072.03.02.000	Крышка. Спецификация.	
2072.03.02.000СБ	Крышка. Сборочный	
	чертеж.	
2072.03.02.001	Пластина	
2072.03.02.002	Ручка	40
2072.03.04.000	Патрубок сливной	
	Спецификация	
2072.03.03.000СБ	Патрубок. Сборочный	
	чертеж.	
2072.03.03.000	Патрубок. Спецификация	
2072.03.04.000СБ	Патрубок сливной	41
	Сборочный чертеж	
2072.04.00.000	Корпус нижний	
	Спецификация	
2072.04.00.000СБ	Корпус нижний	
	Сборочный чертеж	
2072.04.00.001	Патрубок	42
2072.05.00.000	Корпус верхний	
	Спецификация	
2072.06.00.000СБ	Корпус верхний	
	Сборочный чертеж	
2072.05.00.001	Корпус	
2072.05.00.002	Днище	43
2072.05.00.003	Патрубок	
2072.06.00.000	Воронка сливная	
	Спецификация	
2072.06.00.001	Стенка	
2072.06.00.000СБ	Воронка сливная	44
	Сборочный чертеж	
2072.06.00.002	Стенка	
2072.06.00.003	Днище	
2072.06.00.004	Кронштейн	45
2072.07.00.000	Трубопровод сливной	
	Спецификация	
2072.08.00.000	Трубопровод	
	Спецификация	
2072.07.00.000СБ	Трубопровод сливной	46
	Сборочный чертеж	

Обозначение	Наименование	Стр.
2072.08.00.000СБ	Трубопровод. Сборочный	47
	чертеж.	
2072.09.00.000	Трубопровод. Спецификация	
2072.10.00.000	Трубопровод. Спецификация	
2072.09.00.000СБ	Трубопровод. Сборочный	
	чертеж.	
2012.10.00.000 СБ	Трубопровод. Сборочный	48
	чертеж.	
2072.11.00.000	Патрубок. Спецификация	
2072.11.00.000СБ	Патрубок. Сборочный	
	чертеж.	
2072.11.00.001	Патрубок	
2072.11.00.002	Патрубок	49
2072.12.00.000	Патрубок. Спецификация	
2072.12.00.000СБ	Патрубок. Сборочный	
	чертеж.	
2072.13.00.000	Патрубок. Спецификация.	
2072.13.00.000СБ	Патрубок. Сборочный	50
	чертеж.	
2072.13.00.001	Сгон	
2072.14.00.000	Патрубок. Спецификация	
2072.14.00.000СБ	Патрубок. Сборочный	
	чертеж.	
2072.15.00.000	Фильтр. Спецификация	51
2072.15.00.000СБ	Фильтр. Сборочный	
	чертеж.	
2072.15.00.001	Ручка	
2072.15.00.002	Сетка	
2072.16.00.000	Кронштейн	52
	Спецификация	
2072.00.00.001	Кронштейн	
2072.16.00.000СБ	Кронштейн. Сборочный	
	чертеж	
2072.00.00.000ВП	Бак хранения и приготовле-	53
	ния раствора силиката	
	натрия.	
	Ведомость покупных изделий.	
	Лист1. Лист2.	
2072.00.00.000ВП	Бак хранения и приготовления	54
	раствора силиката	
	натрия.	
	Ведомость покупных изделий	
	Лист 3.	

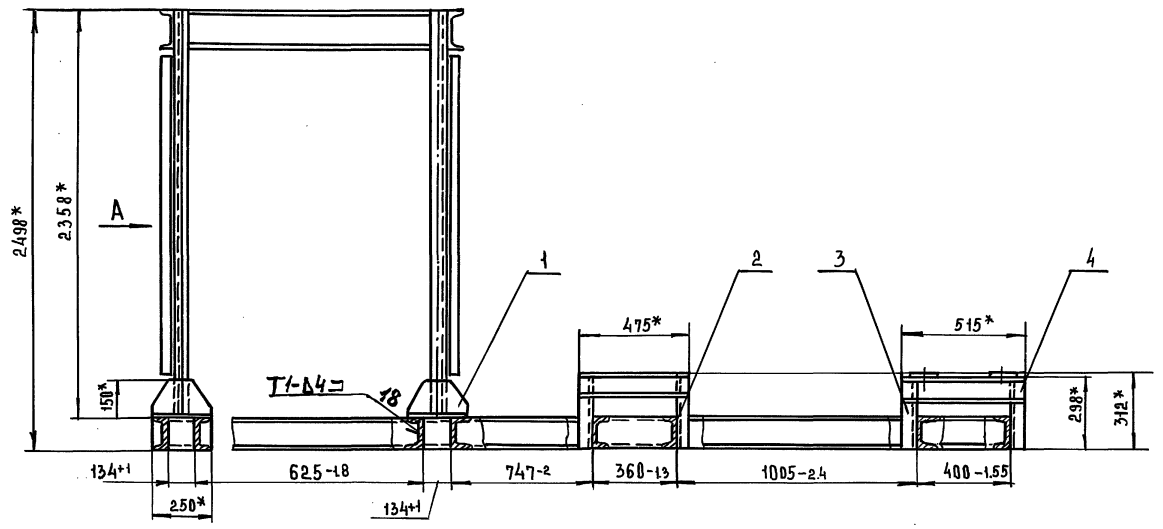

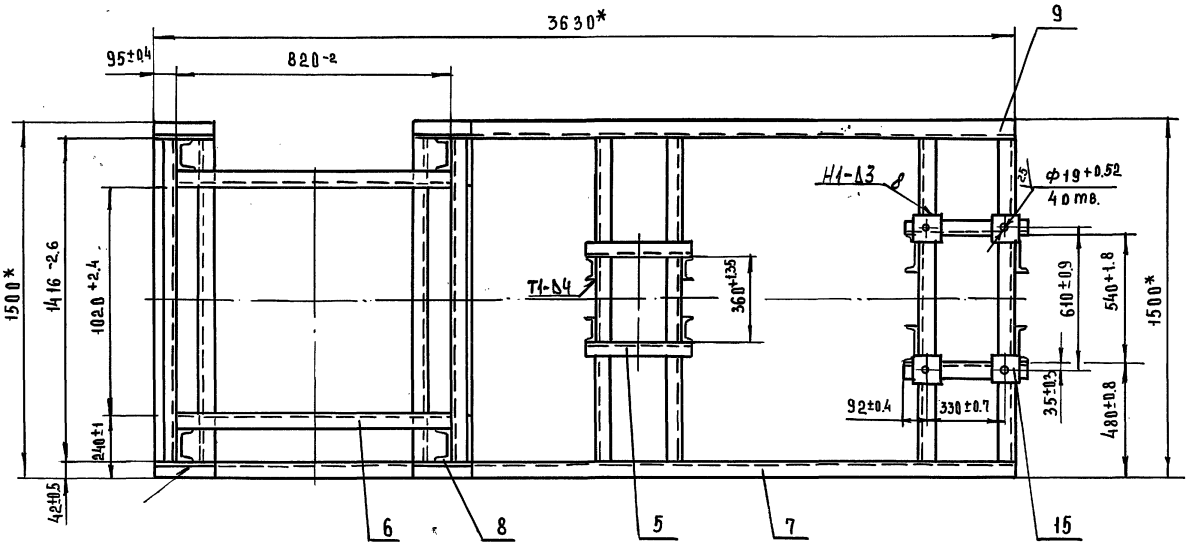

А

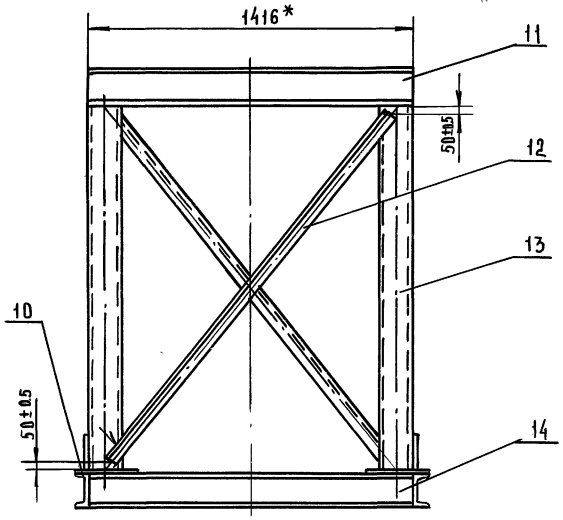

1. Сварные швы по ГОСТ 5264-80
2.* Размеры для справок

					2062.00.00.000 СБ		
Изм.	Лист	№ докум.	Подп.	Дата			
Разраб.		Буданкова			Рама под циклон и дымосос Сборочный чертеж	Лит.	Масса	Масштаб
Пров.		Шипков				И	494	1:15
Т. контр.						Лист	Листов 1	
Н. контр.		Парыгина				ЦНИИЭП инженерного оборудования		
Утв.		Шипков						

Инв. № подл.	Подп. и дата	Взам. инв. №	Инв. № дубл.	Подп. и дата

ТП 903-1-295.91 Альбом 4. Часть 1.

Формат	Зона	Поз.	Обозначение	Наименование	Кол.	Примечание
				Документация		
А2			2062.00.00.000 СБ	Сборочный чертеж		
				Детали		
А4		1	2062.00.00.001	Ребро	4	
Б.Ч		2	2062.00.00.002	Стойка		
				Швеллер 14 ГОСТ 8240-89 / Ст.3 ГОСТ 535-88		
				L = 312 ℞14	4	3,84кг
Б.Ч		3	2062.00.00.003	Стойка		
				Швеллер 14 ГОСТ 8240-89 / Ст.3 ГОСТ 535-88		
				L = 290 ℞14	4	3,56кг
Б.Ч		4	2062.00.00.004	Опора		
				Швеллер 14 ГОСТ 8240-89 / Ст.3 ГОСТ 535-88		
				L = 515 ℞14	2	6,33кг
Б.Ч		5	2062.00.00.005	Опора		
				Швеллер 14 ГОСТ 8240-89 / Ст.3 ГОСТ 535-88		
				L = 475 ℞14	2	5,8кг
Б.Ч		6	2062.00.00.006	Стяжка		
				Швелле 14 ГОСТ 8240-89 / Ст.3 ГОСТ 535-88		
				L = 820 ℞14	2	10,1кг

Инв.№ подл. | Подп. и дата | Взам. инв.№ | Инв.№ дубл. | Подп. и дата

Изм.	Лист	№ докум.	Подп.	Дата
Разраб.		Буданкова		
Пров.		Шипков		
Н.контр.		Парыгина		
Утв.		Шипков		

2062.00.00.000

Рама под циклон и дымосос

Лит	Лист	Листов
И	1	3

ЦНИИЭП инженерного оборудования

Формат А4

Формат	Зона	Поз.	Обозначение	Наименование	Кол.	Примечание
Б.Ч		7	2062.00.00.007	Балка		
				Швеллер 14 ГОСТ 8240-89 / Ст.3 ГОСТ 535-88		
				L = 3630 h14	1	44,65кг
Б.Ч		8	2062.00.00.008	Платик		
				Лист Б-8 ГОСТ 19903-74 / Ст.3 ГОСТ 14637-89		
				(240 x 250) ℞14	4	3,6кг
Б.Ч		9	2062.00.00.009	Балка		
				Швеллер 14 ГОСТ 8240-89 / Ст.3 ГОСТ 535-88		
				L = 2870 ℞14	1	35,3кг
Б.Ч		10	2062.00.00.010	Балка		
				Швеллер 14 ГОСТ 8240-89 / ст.3 ГОСТ 535-88		
				L = 250 ℞14	1	3,1кг
Б.Ч		11	2062.00.00.011	Стяжка		
				Швемер 14 ГОСТ 8240-89 / Ст.3 ГОСТ 535-88		
				L = 1416 ℞14	2	17,4кг
Б.Ч		12	2062.00.00.012	Стяжка		
				Уголок 50x50x5-Б ГОСТ 8509-86 / Ст.3 ГОСТ 535-88		
				L = 2400 ℞14	4	9,1кг
Б.Ч		13	2062.00.00.013	Стойка		
				Швеллер 14 ГОСТ 8240-89 / Ст.3 ГОСТ 535-88		
				L = 2350 ℞14	4	28,9кг
Б.Ч		14	2062.00.00.014	Стяжка		
				Швеллер 14 ГОСТ 8240-89 / Ст.3 ГОСТ 535-88		
				L = 1384 ℞14	8	17кг

Инв.№ подл. | Подп. и дата | Взам. инв.№ | Инв.№ дубл. | Подп. и дата

Изм.	Лист	№ докум.	Подп.	Дата

2062.00.00.000

Лист 2

Формат А4

Формат	Зона	Поз.	Обозначение	Наименование	Кол.	Примечание
Б.Ч		15	2062.00.00.015	Платик		
				Лист Б-8 ГОСТ 19903-74 / Ст.3 ГОСТ 14637-89		
				□100 ℞14	4	0,63кг

Инв.№ подл. | Подп. и дата | Взам. инв.№ | Инв.№ дубл. | Подп. и дата

Изм.	Лист	№ докум.	Подп.	Дата

2062.00.00.000

Лист 3

2062.00.00.001

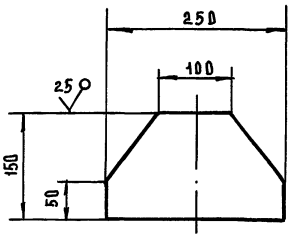

Предельные отклонения размеров ℞14

Изм.	Лист	№ докум.	Подп.	Дата
Разраб.		Буданкова		
Пров.		Шипков		
Т.контр.				
Н.контр.		Парыгина		
Утв.		Шипков		

2062.00.00.001

Ребро

Лит	Масса	Масштаб
И	1,9	1:5

Лист	Листов 1

Лист Б-8 ГОСТ 19903-74 / Ст.3 ГОСТ 14637-89

ЦНИИЭП инженерного оборудования

Формат А4

ТП 903-1-295.91 Альбом 4. Часть 1

2069.00.00.000 СБ

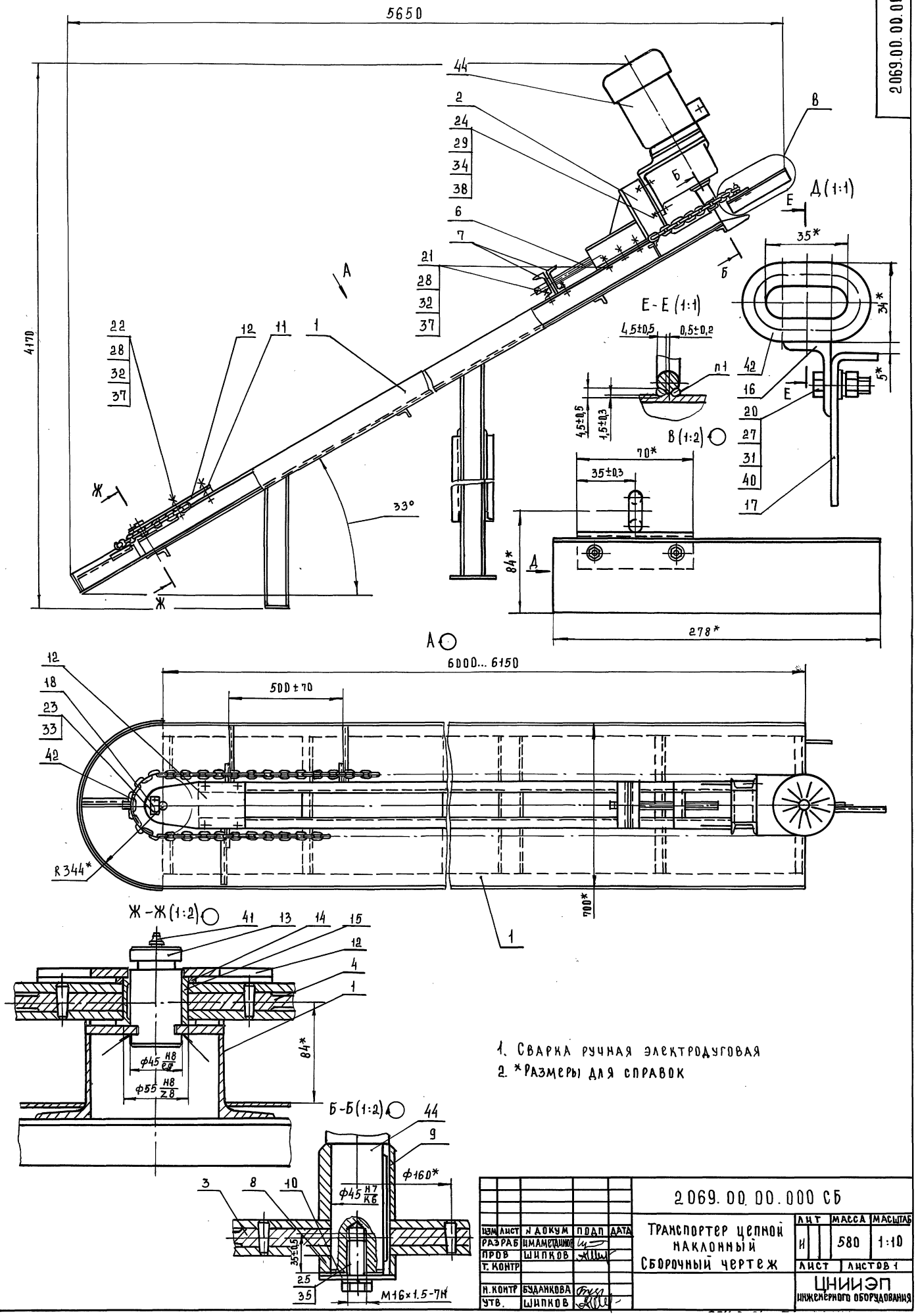

1. Сварка ручная электродуговая
2. *Размеры для справок

					2069.00.00.000 СБ			
ИЗМ	ЛИСТ	N ДОКУМ	ПОДП	ДАТА	Транспортер цепной наклонный Сборочный чертеж	ЛИТ	МАССА	МАСШТАБ
РАЗРАБ		ИМАМЕТДИНОВ				И	580	1:10
ПРОВ		ШИПКОВ				ЛИСТ	ЛИСТОВ 1	
Т. КОНТР						ЦНИИЭП инженерного оборудования		
Н. КОНТР		БУДАНКОВА						
УТВ.		ШИПКОВ						

ИНВ. N ПОДЛ. | ПОДП. И ДАТА | ВЗАМ. ИНВ. N | ИНВ. N ДУБЛ. | ПОДП. И ДАТА

№ строки	Обозначение	Наименование	Куда входит: Обозначение	Куда входит: Кол.	Общее кол.	Примечание
1	2069.00.00.000	Транспортер цепной наклонный			1	
2	2069.01.00.000	Каркас	2069.00.00.000	1	1	
3	2069.02.00.000	Опора	2069.00.00.000	1	1	
4	2069.03.00.000	Звездочка	2069.00.00.000	1	1	
5–24						

Инв.№ подл. | Подп. и дата | Взам. инв.№ | Инв.№ дубл. | Подп. и дата

Изм.	Лист	№ докум.	Подп.	Дата	2069.00.00.000 ВС			
Разраб.		Шамсетдинов			Транспортер цепной наклонный. Ведомость спецификации	Лит.	Лист	Листов
Пров.		Шипков				И		
Н.контр.		Буданкова				ЦНИИЭП инженерного оборудования		
Утв.		Шипков						

Формат А3

2069.00.00.002

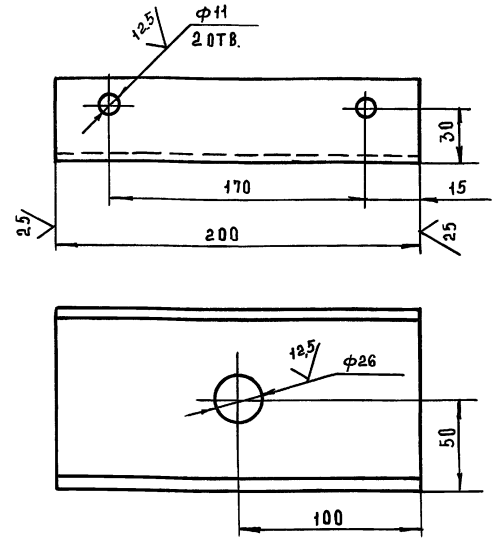

Предельные отклонения размеров: H14; h14; ±IT14/2

Изм.	Лист	№ докум.	Подп.	Дата	2069.00.00.002			
Разраб.		Шамсетдинов			Опора	Лит.	Масса	Масшт.
Пров.		Шипков				И	1.7	1:2
Т.контр.						Лист	Листов 1	
Н.контр.		Буданкова			Швеллер 10 ГОСТ 8240-89 ст.3-II ГОСТ 535-88	ЦНИИЭП инженерного оборудования		
Утв.		Шипков						

Формат А4

2069.00.00.003

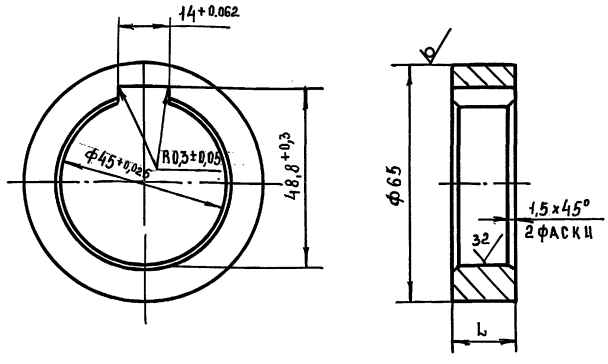

Обозначение	L, мм	Масса, кг
2069.00 00.003	17	0,2
-01	65	0,85

Неуказанные предельные отклонения размеров: h14

Изм.	Лист	№ докум.	Подп.	Дата	2069.00.00.003			
Разраб.		Шамсетдинов			Втулка ограничительная	Лит.	Масса	Масштаб
Пров.		Шипков				И	см. табл.	1:1
Т.контр.						Лист	Листов 1	
Н.контр.		Буданкова			Круг 65-в ГОСТ 2590-88 / Б-Ст.3-II ГОСТ 535-88	ЦНИИЭП инженерного оборудования		
Утв.		Шипков						

25443-04 8 Формат А4

ТП 903-1-295.91 Альбом 4. Часть 1.

Формат	Зона	Поз.	Обозначение	Наименование	Кол.	Примечание
				Документация		
А2			2069.00.00.000 СБ	Сборочный чертеж		
А3			2069.00.00.000 ВС	Ведомость спецификаций		
				Сборочные единицы		
А4		1	2069.01.00.000	Каркас	1	
А4		2	2069.02.00.000	Опора	1	
А4		3	2069.03.00.000	Звездочка	1	
А4		4	2069.03.00.000-01	Звездочка	1	
				Детали		
А4		6	2069.00.00.001	Винт натяжной	1	
А4		7	2069.00.00.002	Опора	2	
А4		8	2069.00.00.003	Втулка ограничительная	1	
А4		9	2069.00.00.003-01	Втулка ограничительная	1	
А4		10	2069.00.00.004	Шайба	1	
А4		11	2069.00.00.005	Платик	1	
А4		12	2069.00.00.006	Накладка	1	
А4		13	2069.00.00.007	Ось	1	
А4		14	2069.00.00.008	Шайба	1	
А4		15	2069.00.00.009	Втулка	1	
А4		16	2069.00.00.010	Кронштейн	26	
А4		17	2069.00.00.011	Скребок	26	
А4		18	2069.00.00.012	Оседержатель	1	

Инв. № подл. | Подп. и дата | Взам. инв. № | Инв. № дубл. | Подп. и дата

Изм.	Лист	№ докум.	Подп.	Дата
Разраб.		Имаметдинов		
Пров.		Шипков		
Н. контр.		Буданкова		
Утв.		Шипков		

2069.00.00.000

Транспортер цепной наклонный

Лит	Масса	Масштаб
И		

Лист	Листов
1	3

ЦНИИЭП инженерного оборудования

Формат А4

Формат	Зона	Поз.	Обозначение	Наименование	Кол.	Примечание
				Стандартные изделия		
				Болт ГОСТ 7798-70		
		20		М6-6g х 20.58	52	
		21		М10-6g х 40.58	10	
		22		М10-6g х 60.58	4	
		23		М12-6g х 20.58	2	
		24		М14-6g х 60.58	4	
		25		М16х1.5-6g х 30.58	1	
				Гайка ГОСТ 5915-70		
		27		М6-7Н.5	52	
		28		М10-7Н.5	14	
		29		М14-7Н.5	4	
				Шайба ГОСТ 6402-70		
		31		6 65Г 029	52	
		32		10 65Г 029	14	
		33		12 65Г 029	2	
		34		14 65Г 029	4	
		35		16 65Г 029	1	
				Шайба ГОСТ 10906-78		
		37		10.01.05	24	
		38		14.01.05	4	
		40		Шайба 6.01.05		
				ГОСТ 11371-78	52	
		41		Масленка 1.2.УХЛ1		
				ГОСТ 19853-74	1	

Инв. № подл. | Подп. и дата | Взам. инв. № | Инв. № дубл. | Подп. и дата

Изм.	Лист	№ докум.	Подп.	Дата

2069.00.00.000

Лист 2

Формат А4

Формат	Зона	Поз.	Обозначение	Наименование	Кол.	Примечание
		42		Цепь В1-10х35		
				ГОСТ 2319-81	13	26,6 кг
				Прочие изделия		
		44		Мотор-редуктор		
				1МЦ2С-100Н-35,5-3,0		
				G 120, У3, 380В.		
				ТУ2-056-241-86	1	89 кг

Инв. № подл. | Подп. и дата | Взам. инв. № | Инв. № дубл. | Подп. и дата

Изм.	Лист	№ докум.	Подп.	Дата

2069.00.00.000

Лист 3

Формат А4

2069.00.00.001

12,5 (✓)

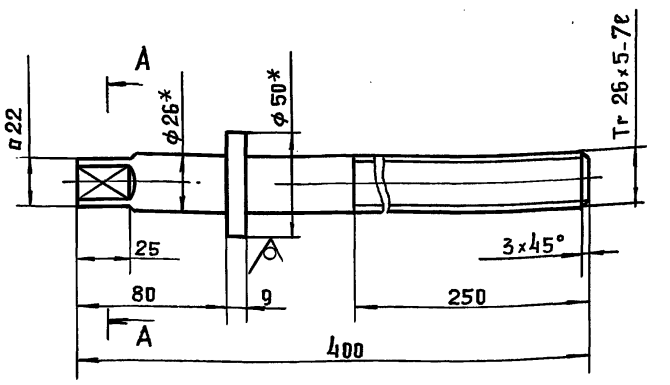

А-А (1:1)

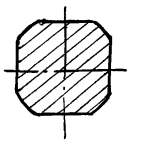

1.* Размер для справок.

2. Предельные отклонения размеров: $h14; \pm \frac{IT14}{2}$

Инв. № подл. | Подп. и дата | Взам. инв. № | Инв. № дубл. | Подп. и дата

Изм.	Лист	№ докум.	Подп.	Дата
Разраб.		Имаметдинов		
Пров.		Шипков		
Т. контр.				
Н. контр.		Буданова		
Утв.		Шипков		

2069.00.00.001

Винт натяжной

Лит	Масса	Масштаб
И	1,6	1:2

Лист	Листов
	1

Круг 50-в ГОСТ 2590-88
Б-Ст.3-II ГОСТ 535-88

ЦНИИЭП инженерного оборудования

25143-04 9

Формат А4

2069.00.00.004

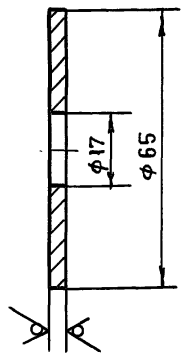

Предельные отклонения размеров; h14; H14

Изм.	Лист	№ докум.	Подп.	Дата	
Разраб.		Имаметдинов			
Провер.		Шипков			
Т. контр.					
Н. контр.		Буданкова			
Утв.		Шипков			

2069.00.00.004

Шайба

Лит	Масса	Масштаб
И	0,1	1:1

Лист | Листов 1

Лист Б-4 ГОСТ 19903-74 / Ст.3 ГОСТ 14637-89

ЦНИИЭП инженерного оборудования

Формат А4

Инв. № подл. | Подп. и дата | Взам. инв. № | Инв. № дубл. | Подп. и дата

2069.00.00.005

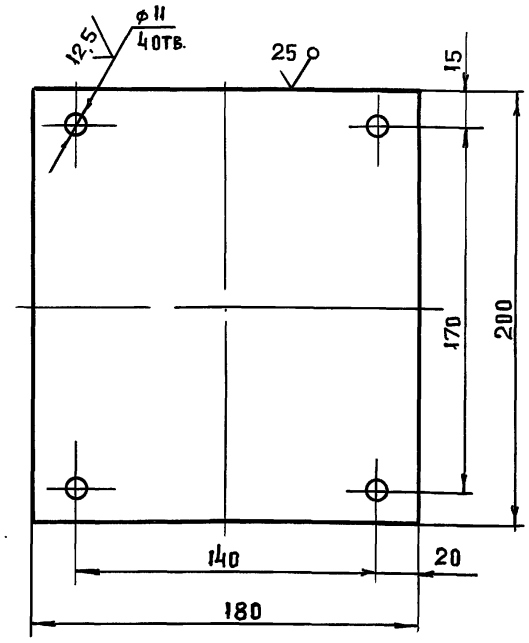

Предельные отклонения размеров: h14; H14; ±JT14/2

Изм.	Лист	№ докум.	Подп.	Дата	
Разраб.		Имаметдинов			
Пров.		Шипков			
Т. контр.					
Н. контр.		Буданкова			
Утв.		Шипков			

2069.00.00.005

Платик

Лит	Масса	Масштаб
И	6,3	1:2

Лист | Листов 1

Лист Б-22 ГОСТ 19903-74 / Ст.3 ГОСТ 14637-89

ЦНИИЭП инженерного оборудования

Формат А4

Инв. № подл. | Подп. и дата | Взам. инв. № | Инв. № дубл. | Подп. и дата

2069.00.00.006

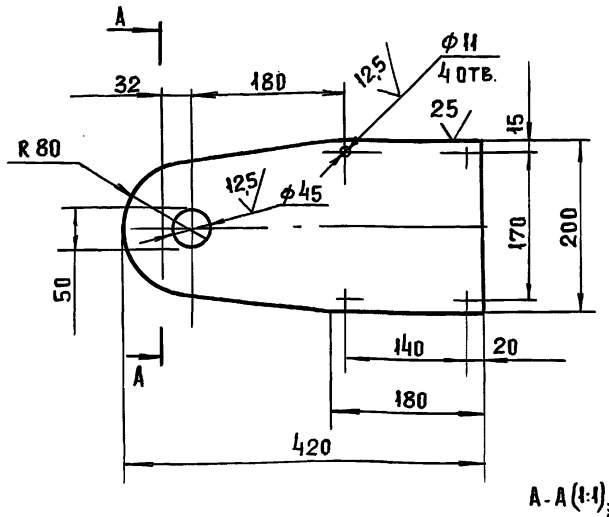

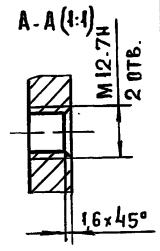

Предельные отклонения размеров: h14; H14; ±JT14/2

Изм.	Лист	№ докум.	Подп.	Дата	
Разраб.		Имаметдинов			
Пров.		Шипков			
Т. контр.					
Н. контр.		Буданкова			
Утв.		Шипаков			

2069.00.00.006

Накладка

Лит	Масса	Масштаб
И	6,2	1:5

Лист | Листов 1

Лист Б-10 ГОСТ 19903-74 / Ст.3 ГОСТ 14637-89

ЦНИИЭП инженерного оборудования

Формат А4

Инв. № подл. | Подп. и дата | Взам. инв. № | Инв. № дубл. | Подп. и дата

2069.00.00.007

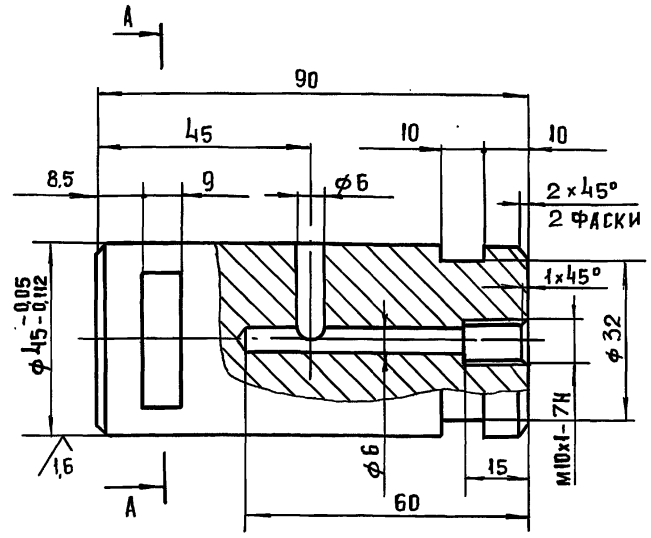

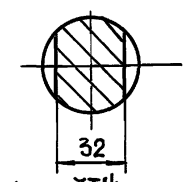

Неуказанные предельные отклонения размеров h14; H14; ±JT14/2

Изм.	Лист	№ докум.	Подп.	Дата	
Разраб.		Имаметдинов			
Провер.		Шипков			
Т. контр.					
Н. контр.		Буданкова			
Утв.		Шипков			

2069.00.00.007

Ось

Лит	Масса	Масштаб
И	1,1	1:1

Лист | Листов 1

Сталь 20 ГОСТ 1050-74

ЦНИИЭП инженерного оборудования

Копиров. Инв. № 25143-04 10

Формат А4

Инв. № подл. | Подп. и дата | Взам. инв. № | Инв. № дубл. | Подп. и дата

ТП 903-1-295.91 Альбом 4. Часть 1.

2069.00.00.008

6.3

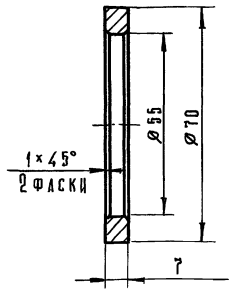

Предельные отклонения размеров: h14, H14.

Изм.	Лист	№ докум.	Подп.	Дата	2069.00.00.008			
Разраб.		Имаметдинов			Шайба	Лит.	Масса	Масшт.
Пров.		Шипков				И	0,08	1:1
Т. контр.						Лист	Листов 1	
Н. контр.		Буданкова			Бр АЖ 9-4 ГОСТ 18175-78	ЦНИИЭП инженерного оборудования		
Утв.		Шипков						

Формат А4

2069.00.00.009

6.3

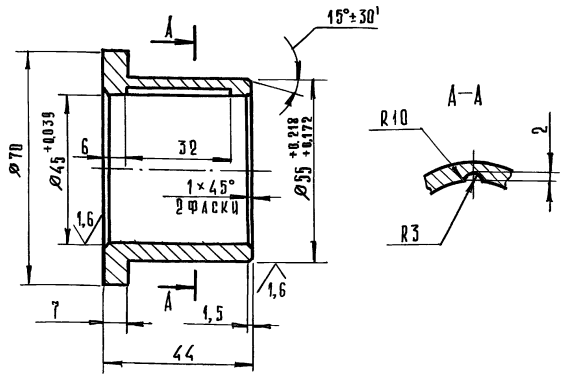

Неуказанные предельные отклонения размеров: h14, H14, $\pm\frac{IT14}{2}$

Изм.	Лист	№ докум.	Подп.	Дата	2069.00.00.009			
Разраб.		Имаметдинов			Втулка	Лит.	Масса	Масшт.
Пров.		Шипков				И	0,34	1:1
Т. контр.						Лист	Листов 1	
Н. контр.		Буданкова			Бр АЖ 9-4 ГОСТ 18175-78	ЦНИИЭП инженерного оборудования		
Утв.		Шипков						

Формат А4

2069.00.00.010

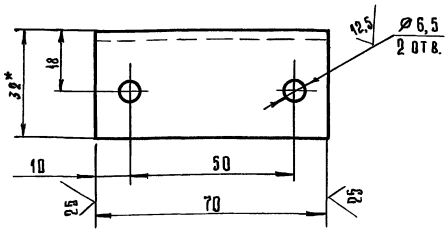

1.* Размер для справок.

2. Предельные отклонения размеров: h14, $\pm\frac{IT14}{2}$.

Изм.	Лист	№ докум.	Подп.	Дата	2069.00.00.010			
Разраб.		Имаметдинов			Кронштейн	Лит.	Масса	Масшт.
Пров.		Шипков				И	0,1	1:1
Т. контр.						Лист	Листов	
Н. контр.		Буданкова			Уголок $\frac{5-32\times20\times4\ ГОСТ\ 8510-86}{Ст.3-Д\ ГОСТ\ 535-88}$	ЦНИИЭП инженерного оборудования		
Утв.		Шипков						

2069.00.00.011

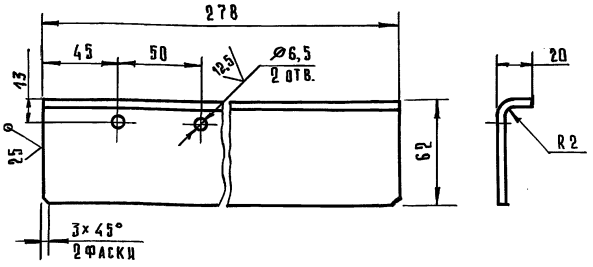

Предельные отклонения размеров: h14; H14; $\pm\frac{IT14}{2}$.

Изм.	Лист	№ докум.	Подп.	Дата	2069.00.00.011			
Разраб.		Имаметдинов			Скребок	Лит.	Масса	Масшт.
Пров.		Шипков				И	0,74	1:2
Т. контр.						Лист	Листов 1	
Н. контр.		Буданкова			Лист $\frac{5-4\ ГОСТ\ 19903-74}{Ст.3\ ГОСТ\ 14637-89}$	ЦНИИЭП инженерного оборудования		
Утв.		Шипков						

Инв. № подл. | Подп. и дата | Взам. инв. № | Инв. № дубл. | Подп. и дата

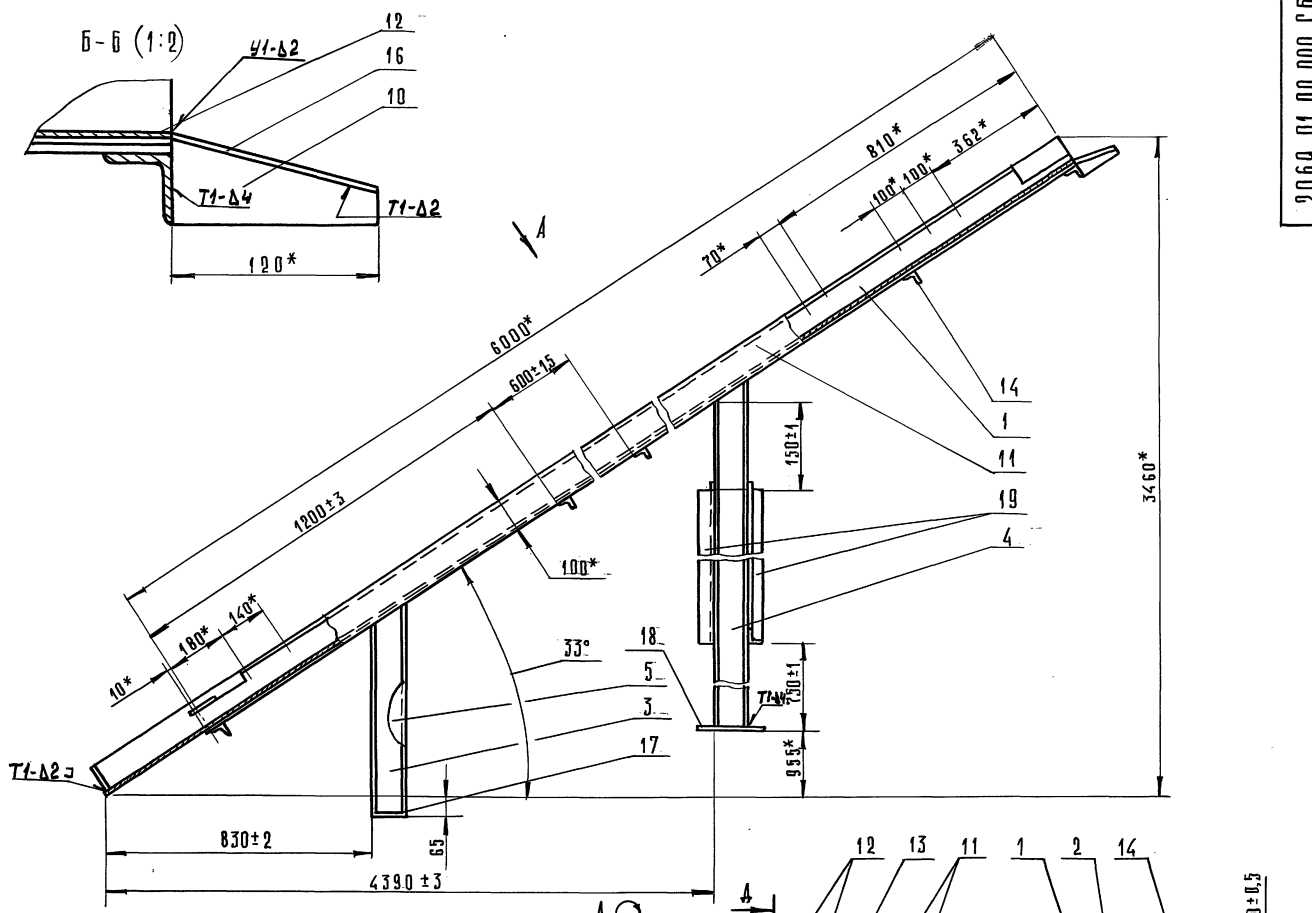

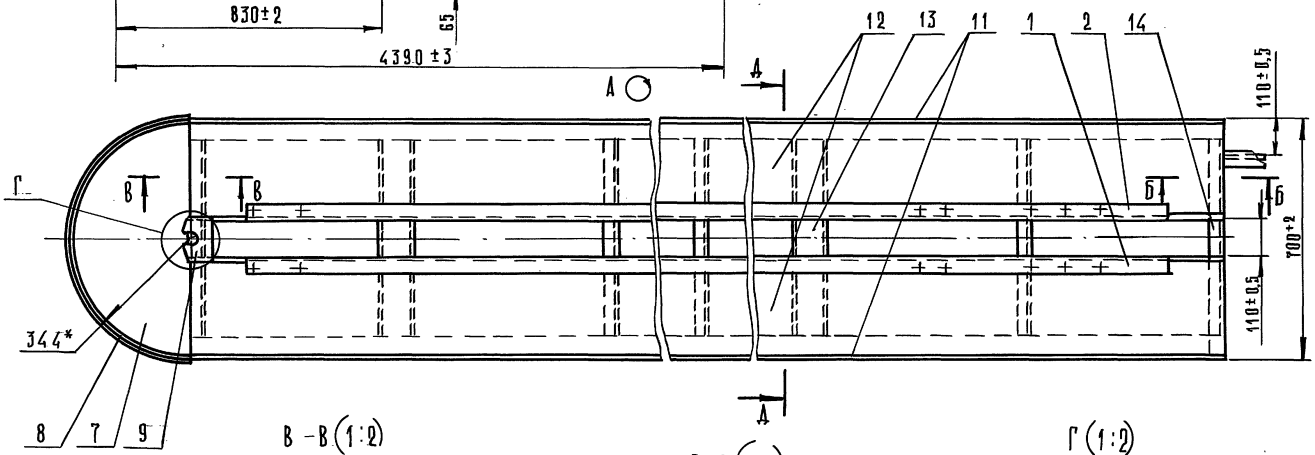

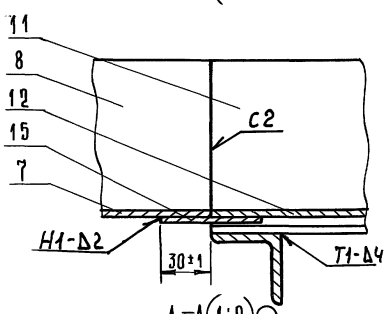

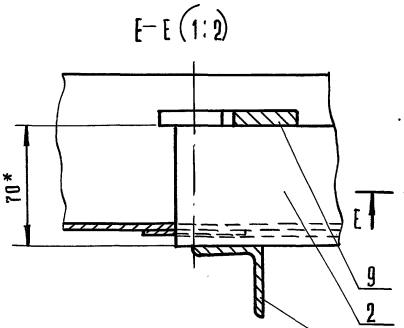

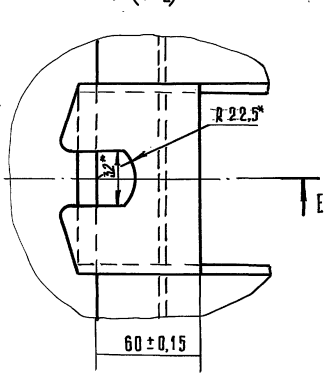

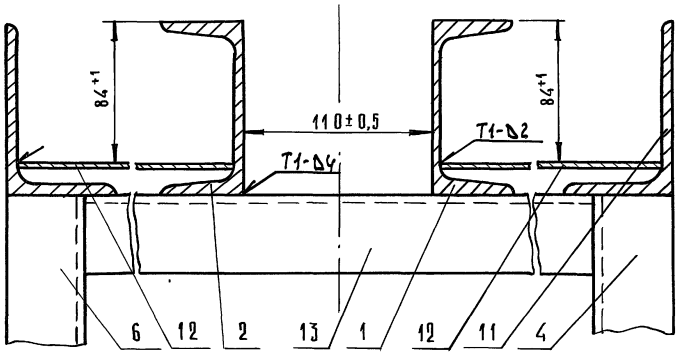

1. Сварные швы по ГОСТ 5264-80, 11534-75
2. *Размеры для справок.

					2069.01.00.000 СБ		
Изм.	Лист	№ докум.	Подп.	Дата	Каркас Сборочный чертеж	Лит.	Масса	Масштаб
Разраб.		Имаметдинов				И	380	1:10
Пров.		Шипков				Лист	Листов 1	
Т. контр.								
Н. контр.		Буданкова				ЦНИИЭП инженерного оборудования		
Утв.		Шипков						

Формат А2

Инв. № подл. | Подп. и дата | Взам. инв. № | Инв. № дубл. | Подп. и дата

ТП 903-1-295.91 Альбом 4. Часть 1.

Формат	Зона	Поз.	Обозначение	Наименование	Кол.	Примечание
				Документация		
А2			2069.01.00.000 СБ	Сборочный чертеж		
				Детали		
А4		1	2069.01.00.001	Балка	1	
А4		2	2069.01.00.001-04	Балка	1	
А4		3	2069.01.00.002	Стойка	1	
А4		4	2069.01.00.002-01	Стойка	1	
А4		5	2069.01.00.002-02	Стойка	1	
А4		6	2069.01.00.002-03	Стойка	1	
А4		7	2069.01.00.003	Дно	1	
А4		8	2069.01.00.004	Бортик	1	
А4		9	2069.01.00.005	Осадержатель	1	
А4		10	2069.01.00.006	Отбойник	1	
БЧ		11	2069.01.00.007	Бортик		
				Уголок Б-100×63×6 ГОСТ 8510-86		
				Ст.3-II ГОСТ 535-88		
				l=6000 h14	2	45,2 кг
БЧ		12	2069.01.00.008	Дно		
				Лист Б-3 ГОСТ 19903-74		
				Ст.3 ГОСТ 16523-89		
				(285×6000) h14	2	40,3 кг
БЧ		13	2069.01.00.009	Поперечина		
				Швеллер 10 ГОСТ 8240-89		
				Ст3-II ГОСТ 535-88		
				l=605 h14	2	5,2 кг

Изм.	Лист	№ докум.	Подп.	Дата
Разраб.		Цимметдинов		
Пров.		Шипков		
Н.контр.		Буданкова		
Утв.		Шипков		

2069.01.00.000

Каркас

Лит.	Масса	Листов
И	1	2

ЦНИИЭП инженерного оборудования

Формат А4

Формат	Зона	Поз.	Обозначение	Наименование	Кол.	Примечание
БЧ		14	2069.01.00.010	Поперечина		
				Уголок Б-40×40×5 ГОСТ 8509-86		
				Ст3-II ГОСТ 535-88		
				l=700 h14	5	2,08 кг
БЧ		15	2069.01.00.011	Подкладка		
				Лист Б-3 ГОСТ 19903-74		
				Ст.3 ГОСТ 16523-89		
				(60×235) h14	2	0,33 кг
БЧ		16	2069.01.00.012	Накладка		
				Лист Б-3 ГОСТ 19903-74		
				Ст.3 ГОСТ 16523-89		
				(50×125) h14	1	0,15 кг
БЧ		17	2069.01.00.013	Подкладка		
				Лист Б-8 ГОСТ 19903-74		
				Ст.3 ГОСТ 14637-89		
				(46×100) h14	2	0,3 кг
БЧ		18	2069.01.00.014	Подкладка		
				Лист Б-8 ГОСТ 19903-74		
				Ст.3 ГОСТ 14637-89		
				(150×200) h14	2	1,9 кг
БЧ		19	2069.01.00.015	Связь		
				Уголок Б-40×40×4 ГОСТ 8509-86		
				Ст3-II ГОСТ 535-88		
				l=1210 h14	2	3,6 кг

Изм.	Лист	№ докум.	Подп.	Дата

2069.01.00.000

Лист 2

Формат А4

2069.01.00.001

25 (√)

2069.01.00.001; 2069.01.00.001-01; 2069.01.00.001-02; 2069.01.00.001-03 - изображено, 2069.01.00.001-04, 2069.01.00.001-05; 2069.01.00.001-06; 2069.01.00.001-07 - зеркальное отражение

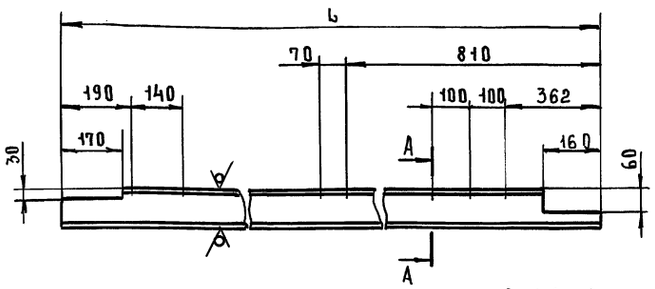

A-A (1:5)

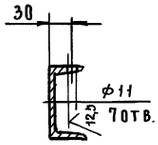

Обозначение	l, мм	Масса, кг
2069.01.00.001	6010	51,5
-01	6510	55,8
-02	12510	107
-03	18510	159
-04	6010	51,5
-05	6510	55,8
-06	12510	107
-07	18510	159

Предельные отклонения размеров: $h14$; $H14$; $\pm \frac{JT14}{2}$

Изм.	Лист	№ докум.	Подп.	Дата
Разраб.		Цимметдинов		
Пров.		Шипков		
Т.контр.				
Н.контр.		Буданкова		
Утв.		Шипков		

2069.01.00.001

Балка

Лит.	Масса	Масштаб
И	См. табл.	1:10

Лист	Листов 1

Швеллер 10 ГОСТ 8240-89 / Ст3-II ГОСТ 535-88

ЦНИИЭП инженерного оборудования

2069.01.00.002

(√)

2069.01.00.002; 2069.01.00.002-01 - изображено, 2069.01.00.002-02; 2069.01.00.002-03 - зеркальное отражение

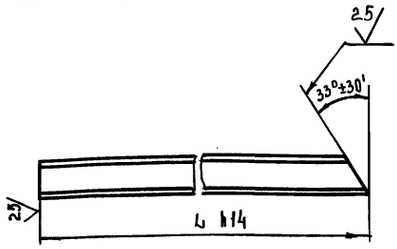

Обозначение	l	Масса, кг
2069.01.00.002	662	5,5
-01	1952	16,6
-02	662	5,5
-03	1952	16,6

Изм.	Лист	№ докум.	Подп.	Дата
Разраб.		Цимметдинов		
Пров.		Шипков		
Т.контр.				
Н.контр.		Буданкова		
Утв.		Шипков		

2069.01.00.002

Стойка

Лит.	Масса	Масштаб
И	См. табл.	1:10

Лист	Листов 1

Швеллер 10 ГОСТ 8240-89 / Ст. 3-II ГОСТ 535-88

ЦНИИЭП инженерного оборудования

2069.01.00.003

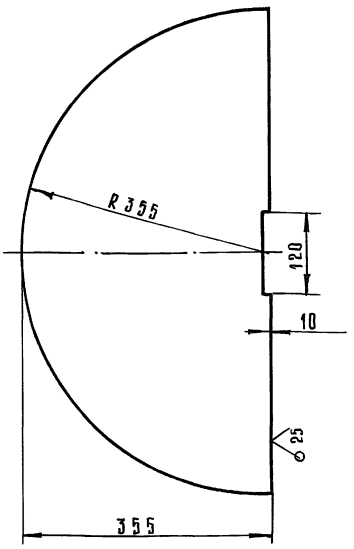

Предельные отклонения размеров: h14, H14, $\pm \frac{IT14}{2}$.

Изм.	Лист	№ докум.	Подп.	Дата	2069.01.00.003			
Разраб.		Имаметдинов			Днo	Лит.	Масса	Масшт.
Пров.		Шипков				И	9,3	1:5
Т. контр.						Лист	Листов 1	
Н. контр.		Буданкова			Лист Б-3 ГОСТ 19903-74 Ст.3 ГОСТ 16523-89	ЦНИИЭП инженерного оборудования		
Утв.		Шипков						

Инв.№ подл. | Подп. и дата | Взам. инв.№ | Инв.№ дубл. | Подп. и дата

Формат А4

2069.01.00.004

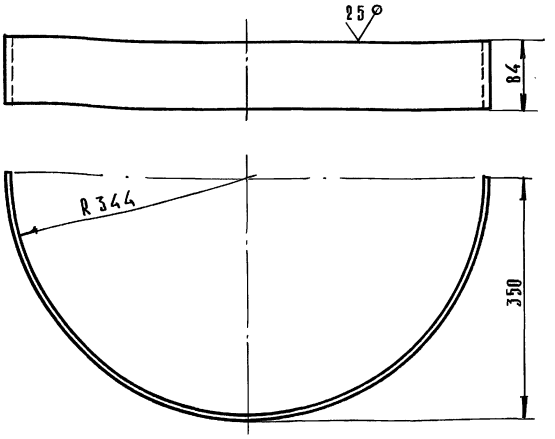

Предельные отклонения размеров: h14, $\pm \frac{IT14}{2}$.

Изм.	Лист	№ докум.	Подп.	Дата	2069.01.00.004			
Разраб.		Имаметдинов			Бортик	Лит.	Масса	Масшт.
Пров.		Шипков				И	4,3	1:5
Т. контр.						Лист	Листов 1	
Н. контр.		Буданкова			Лист Б-6 ГОСТ 19903-74 Ст.3 ГОСТ 14637-89	ЦНИИЭП инженерного оборудования		
Утв.		Шипков						

Инв.№ подл. | Подп. и дата | Взам. инв.№ | Инв.№ дубл. | Подп. и дата

Формат А4

2069.01.00.005

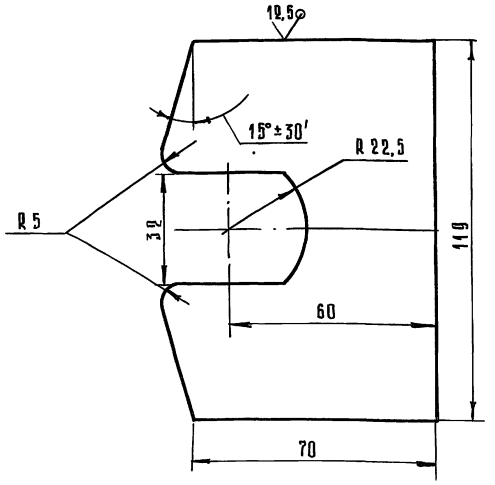

Предельные отклонения размеров: h14, H14, $\pm \frac{IT14}{2}$.

Изм.	Лист	№ докум.	Подп.	Дата	2069.01.00.005			
Разраб.		Имаметдинов			Оседержатель	Лит.	Масса	Масшт.
Пров.		Шипков				И	0,47	1:1
Т. контр.						Лист	Листов 1	
Н. контр.		Буданкова			Лист Б-8 ГОСТ 19903-74 Ст.3 ГОСТ 14637-89	ЦНИИЭП инженерного оборудования		
Утв.		Шипков						

Инв.№ подл. | Подп. и дата | Взам. инв.№ | Инв.№ дубл. | Подп. и дата

Формат А4

2069.01.00.006

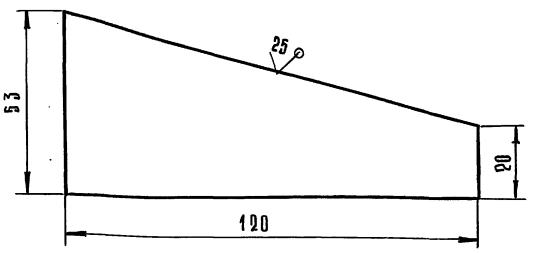

Предельные отклонения размеров: h14.

Изм.	Лист	№ докум.	Подп.	Дата	2069.01.00.006			
Разраб.		Имаметдинов			Отбойник	Лит.	Масса	Масшт.
Пров.		Шипков				И	0,14	1:1
Т. контр.						Лист	Листов 1	
Н. контр.		Буданкова			Лист Б-8 ГОСТ 19903-74 Ст.3 ГОСТ 14637-89	ЦНИИЭП инженерного оборудования		
Утв.		Шипков						

Инв.№ подл. | Подп. и дата | Взам. инв.№ | Инв.№ дубл. | Подп. и дата

25443-04 14 Формат А4

2069.02.00.000 СБ

ТП 903-1-295.91 Альбом 4. Часть 1.

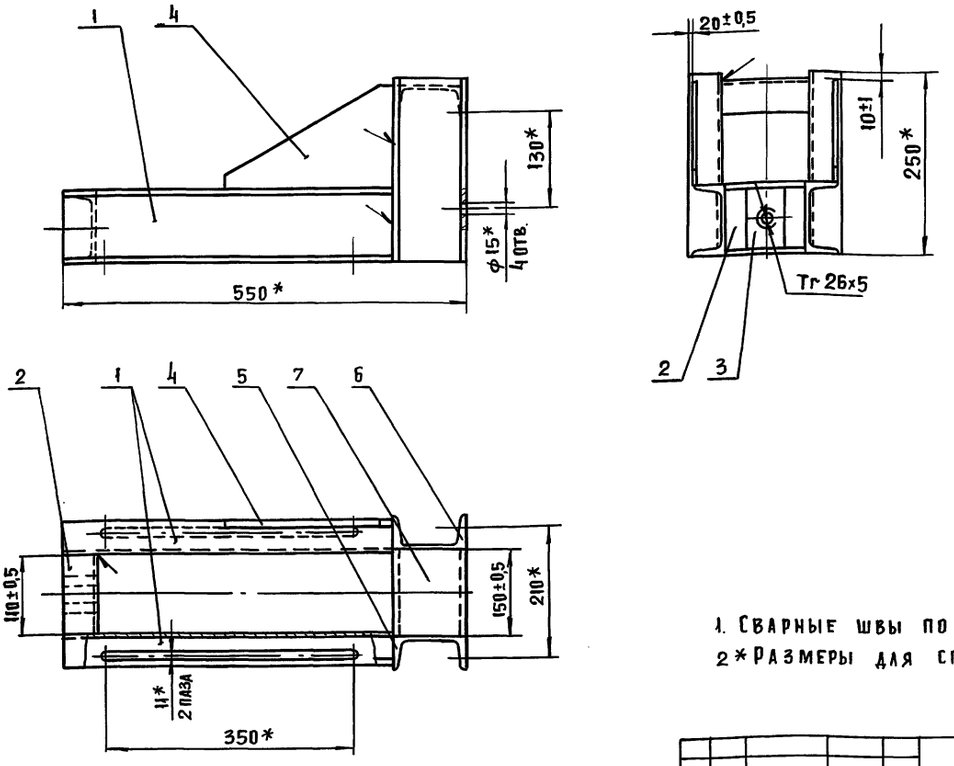

1. Сварные швы по ГОСТ 5264-80.-Т1-А4
2* Размеры для справок.

					2069.02.00.000 СБ			
Изм	Лист	№ докум.	Подп.	Дата	Опора Сборочный чертеж	Лит.	Масса	Масштаб
Разраб.		Имаметдинов				И	14	1:5
Пров.		Шпаков				Лист	Листов 1	
Т. контр						ЦНИИЭП инженерного оборудования		
Н. контр		Буданцева						
Утв.		Шпаков						

Формат А3

Формат	Зона	Поз.	Обозначение	Наименование	Кол.	Примечание
				Документация		
А3			2069.02.00.000 СБ	Сборочный чертеж		
				Детали		
А4		1	2069.02.00.001	Опора направляющая	2	
А4		2	2069.02.00.002	Опора	1	
А4		3	2069.02.00.003	Гайка	1	
А4		4	2069.02.00.004	Косынка	2	
А4		5	2069.02.00.005	Опора	1	
А4		6	2069.02.00.005-01	Опора	1	
Б4		7	2069.02.00.006	Поперечина		
				Швеллер 10 ГОСТ 8240-89 Ст.3-II ГОСТ 535-88		
				L = 150 h 14:	1	1,3 кг

					2069.02.00.000			
Изм	Лист	№ докум.	Подп.	Дата	Опора	Лит	Лист	Листов
Разраб		Имаметдинов				И		1
Пров.		Шпаков				ЦНИИЭП инженерного оборудования		
Н. контр.		Буданкова						
Утв.		Шпаков						

Формат А4

Формат	Зона	Поз.	Обозначение	Наименование	Кол	Примечание
				Документация		
А2			2069.03.00.000 СБ	Сборочный чертеж		
				Детали		
А3		1	2069.03.00.001	Звездочка внутренняя	1	
А3		2	2069.03.00.002	Звездочка наружняя	2	
				Стандартные изделия		
		5		Штифт 10×28		
				ГОСТ 3128-70	2	0,017 кг

					2069.03.00.000			
Изм	Лист	№ докум.	Подп.	Дата	Звездочка	Лит	Лист	Листов
Разраб		Имаметдинов				И		1
Пров.		Шпаков				ЦНИИЭП инженерного оборудования		
Н. контр.		Буданкова						
Пров.		Шпаков						

Формат А4

ТП 903-1-295.91 Альбом 4. Часть1.

2069.02.00.001

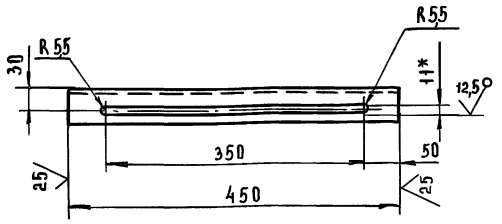

1.* Размер для справок
2. Предельные отклонения размеров: $h14; \pm \frac{IT14}{2}$

				2069.02.00.001			
Изм.	Лист	N докум.	Подп.	Дата			
Разраб.		Имаметдинов			Опора направляющая	Лит.	Масса 3,8 / Масштаб 1:5
Провер.		Шипков				И	
Т.контр.						Лист	Листов 1
Н.контр.		Буданкова			Швеллер 10 ГОСТ 8240-89 / Ст.3-II ГОСТ 535-88	ЦНИИЭП инженерного оборудования	
Утв.		Шипков					

Инв.№ подл. | Подп. и дата | Взам. инв.№ | Инв.№ дубл. | Подп. и дата

Формат А4

2069.02.00.002

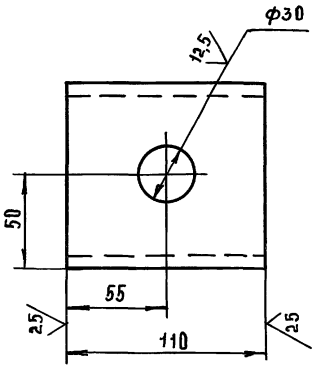

Предельные отклонения размеров: $h14, H14; \pm \frac{IT14}{2}$

				2069.02.00.002			
Изм.	Лист	N докум.	Подп.	Дата			
Разраб.		Имаметдинов			Опора	Лит.	Масса 0,94 / Масштаб 1:2
Провер.		Шипков				И	
Т.контр.						Лист	Листов 1
Н.контр.		Буданкова			Швеллер 10 ГОСТ 8240-89 / Ст.3-II ГОСТ 535-88	ЦНИИЭП инженерного оборудования	
Утв.		Шипков					

Инв.№ подл. | Подп. и дата | Взам. инв.№ | Инв.№ дубл. | Подп. и дата

Формат А4

2069.02.00.003

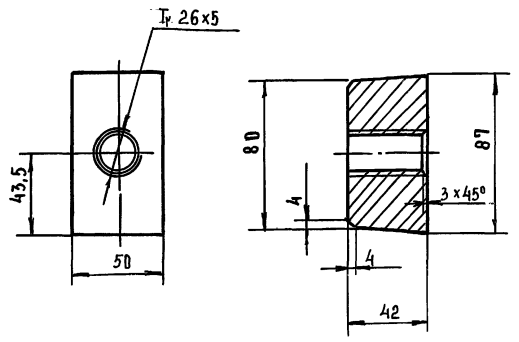

Предельные отклонения размеров: $h14; \pm \frac{IT14}{2}$

				2069.02.00.003			
Изм.	Лист	N докум.	Подп.	Дата			
Разраб.		Имаметдинов			Гайка	Лит.	Масса 1,26 / Масштаб 1:2
Пров.		Шипков				И	
Т.контр.						Лист	Листов 1
Н.контр.		Буданкова			Ст.3 ГОСТ 380-88	ЦНИИЭП инженерного оборудования	
Утв.		Шипков					

Инв.№ подл. | Подп. и дата | Взам. инв.№ | Инв.№ дубл. | Подп. и дата

Формат А4

2069.02.00.004

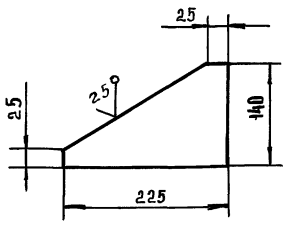

Предельные отклонения размеров: $h14$

				2069.02.00.004			
Изм.	Лист	N докум.	Подп.	Дата			
Разраб.		Имаметдинов			Косынка	Лит.	Масса 1,26 / Масштаб 1:5
Пров.		Шипков				И	
Т.контр.						Лист	Листов 1
Н.контр.		Буданкова			Лист Б-8 ГОСТ 19903-74 / Ст 3 ГОСТ 14637-89	ЦНИИЭП инженерного оборудования	
Утв.		Шипков					

Инв.№ подл. | Подп. и дата | Взам. инв.№ | Инв.№ дубл. | Подп. и дата

Формат А4

Рис.1

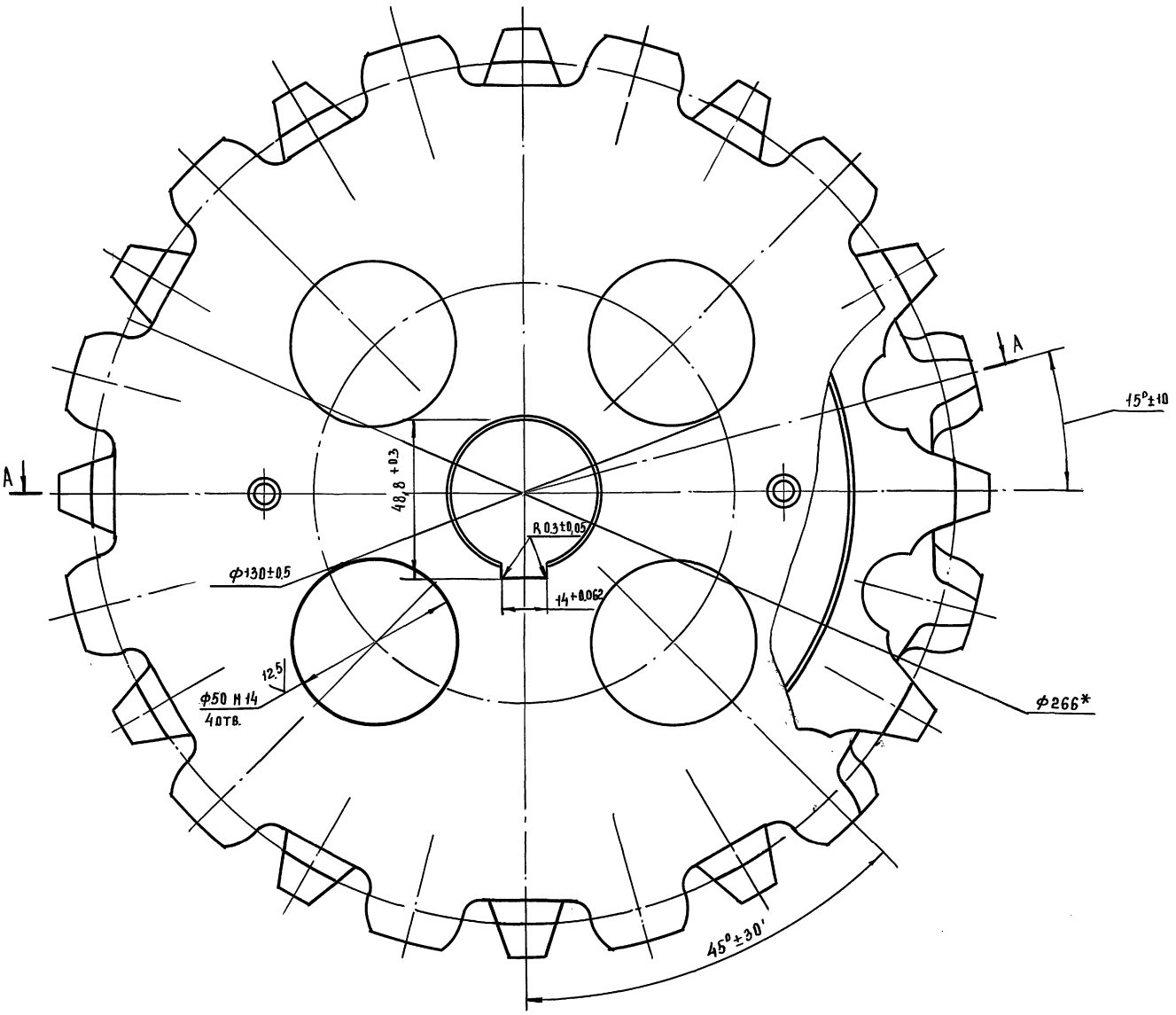

А-А

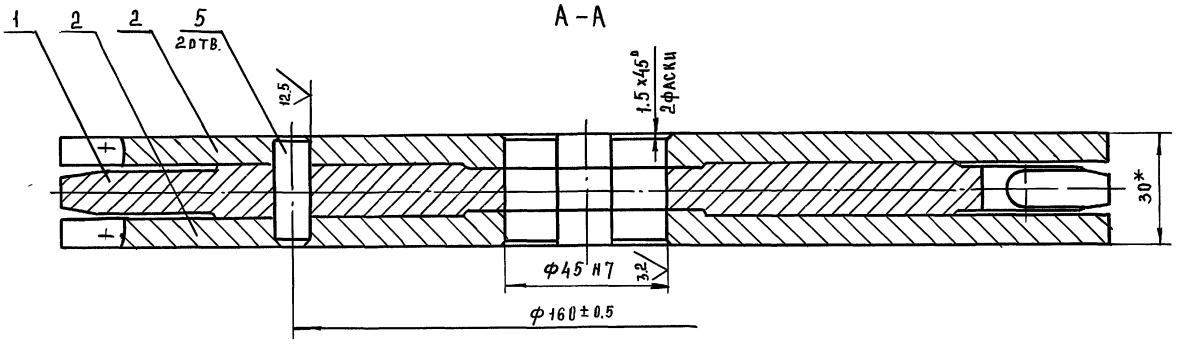

Обозначение	Рис.	Масса, кг
2069.03.00.000	1	9,6
-01	2	9,4

Рис.2

Остальное см. рис.1

А-А

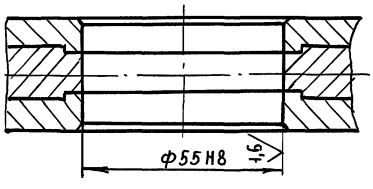

* Размеры для справок

Изм.	Лист	№ докум.	Подп.	Дата	2069.03.00.000 СБ			
Разраб.		Имамеддинов			Звездочка	Лит.	Масса	Масштаб
Пров.		Шипков			Сборочный чертеж	И	см. табл.	1:1
Т.контр.						Лист	Листов 1	
Н.контр.		Буданкова				ЦНИИЭП инженерного оборудования		
Утв.		Шипков						

Инв.№ подл. | Подп. и дата | Взам. инв.№ | Инв.№ дубл. | Подп. и дата

Формат А4

2069.03.00.001

12,5

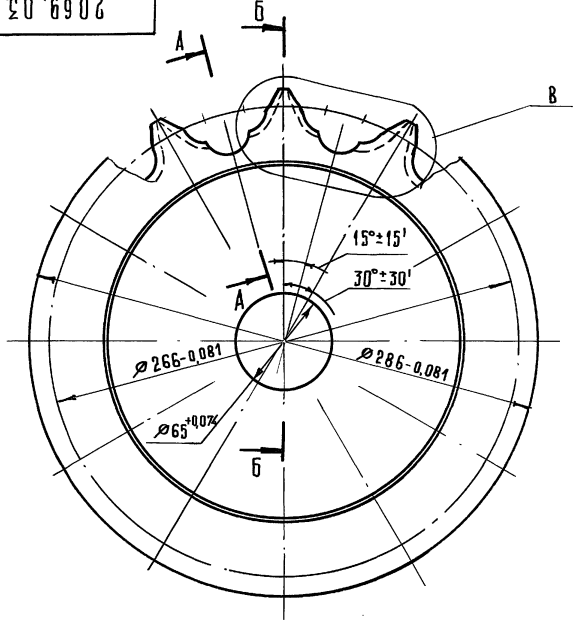

А–А (1:1)

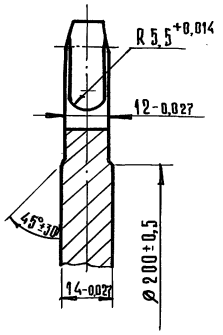

Цепь В1-10×35 ГОСТ 2319-81		
Число зубьев	z	12
Шаг центров построения профиля зуба	$t_{ц}$	47
Радиус скругления основания зуба	r	17
Угол заострения зуба	γ	10
Диаметр делительной окружности	$d_д$	266

Б–Б (1:1)

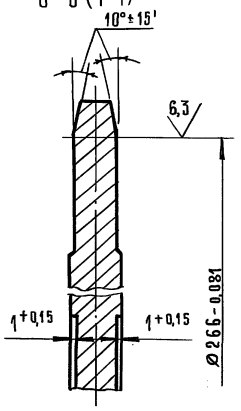

В (1:1)

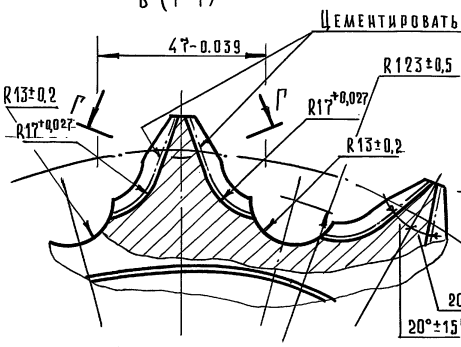

Г–Г (2:1)

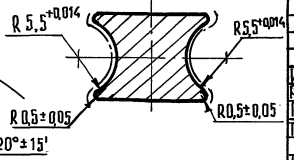

Изм.	Лист	№ докум.	Подп.	Дата	2069.03.00.001			
Разраб.		Имаметдинов			Звездочка внутренняя	Лит.	Масса	Масшт.
Пров.		Шипков				И	5,5	1:2
Т. контр.						Лист	Листов 1	
Н. контр.		Буданкова			Сталь 20 ГОСТ 1050-74	ЦНИИЭП инженерного оборудования		
Утв.		Шипков						

Инв.№ подл. | Подп. и дата | Взам. инв.№ | Инв.№ дубл. | Подп. и дата

ТП 903-1-295.91 Альбом 4. Часть I.

Формат А3

2069.03.00.002

12,5

А–А (1:1)

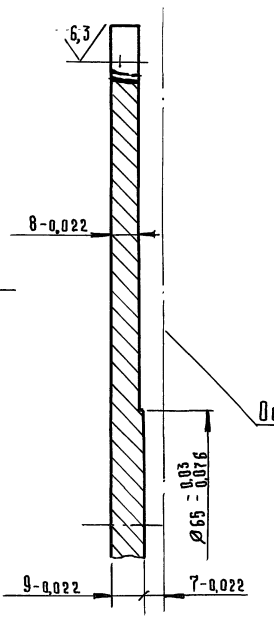

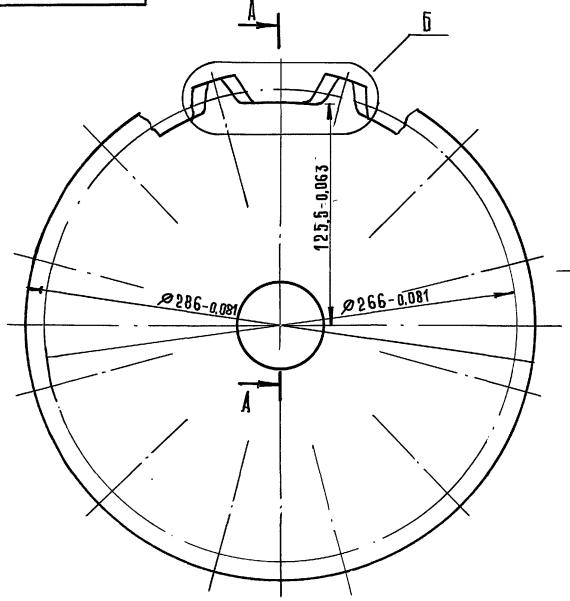

Б (1:1)

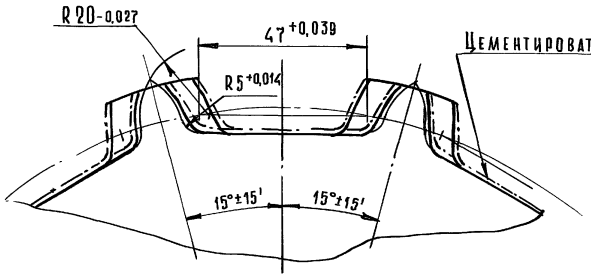

Изм.	Лист	№ докум.	Подп.	Дата	2069.03.00.002			
Разраб.		Имаметдинов			Звездочка наружная	Лит.	Масса	Масшт.
Пров.		Шипков				И	3,2	1:2
Т. контр.						Лист	Листов 1	
Н. контр.		Буданкова			Сталь 20 ГОСТ 1050-74	ЦНИИЭП инженерного оборудования		
Утв.		Шипков						

Инв.№ подл. | Подп. и дата | Взам. инв.№ | Инв.№ дубл. | Подп. и дата

ТП 903-1-295.91 Альбом 4. Часть 1.

2069.00.00.012

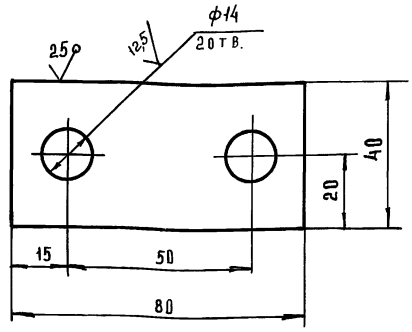

Предельные отклонения размеров: h14; H14; ± УТ14/2

ИЗМ	ЛИСТ	N ДОКУМ	ПОДП	ДАТА	2069.00.00.012
РАЗРАБ	ИМАМЕТДИНОВ				Оседержатель
ПРОВЕР	ШИПКОВ				
Т.КОНТР					
Н.КОНТР	БУДАНКОВА				Лист Б-8 ГОСТ 19903-74 / ст.3 ГОСТ 14637-89
УТВ.	ШИПКОВ				

ЛИТ	МАССА	МАСШТАБ
И	0,18	1:1
ЛИСТ	ЛИСТОВ 1	

ЦНИИЭП инженерного оборудования

ФОРМАТ А4

2069.02.00.005

2069.02.00.005 - изображено,

2069.02.00.005-01 - зеркальное отражение

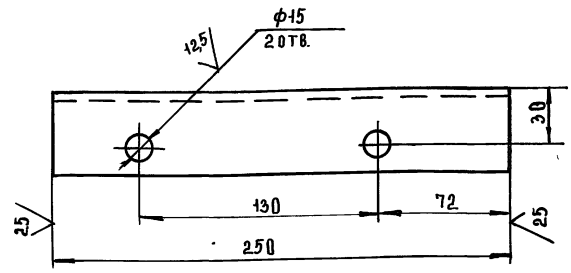

Предельные отклонения размеров: h14; H14; ± УТ14/2

ИЗМ	ЛИСТ	N ДОКУМ	ПОДП	ДАТА	2069.02.00.005
РАЗРАБ	ИМАМЕТДИНОВ				Опора
ПРОВЕР	ШИПКОВ				
Т.КОНТР					
Н.КОНТР	БУДАНКОВА				Швеллер 10 ГОСТ 8240-89 / ст.3 ГОСТ 535-88
УТВ.	ШИПКОВ				

ЛИТ	МАССА	МАСШТ.
И	2,15	1:2
ЛИСТ	ЛИСТОВ 1	

ЦНИИЭП инженерного оборудования

ФОРМАТ А4

№ строки	Обозначение	Наименование	Куда входит: Обозначение	Кол	Общее кол.	Примечание
1						
2	2078.00.00.000	Транспортер цепной горизонтальный			1	
3	2069.02.00.000	Опора	2078.00.00.000	1	1	
4	2069.03.00.000	Звездочка	2078.00.00.000	1	1	
5	2078.01.00.000	Каркас	2078.00.00.000	1	1	

ИЗМ	ЛИСТ	N ДОКУМ	ПОДП	ДАТА	2078.00.00.000 ВС
РАЗРАБ	ИМАМЕТДИНОВ				Транспортер цепной горизонтальный
ПРОВЕР	ШИПКОВ				Ведомость спецификаций
Н.КОНТР	БУДАНКОВА				
УТВ.	ШИПКОВ				

ЛИТ	ЛИСТ	ЛИСТОВ
И		1

ЦНИИЭП инженерного оборудования

ФОРМАТ А3

2078.00.00.000 СБ

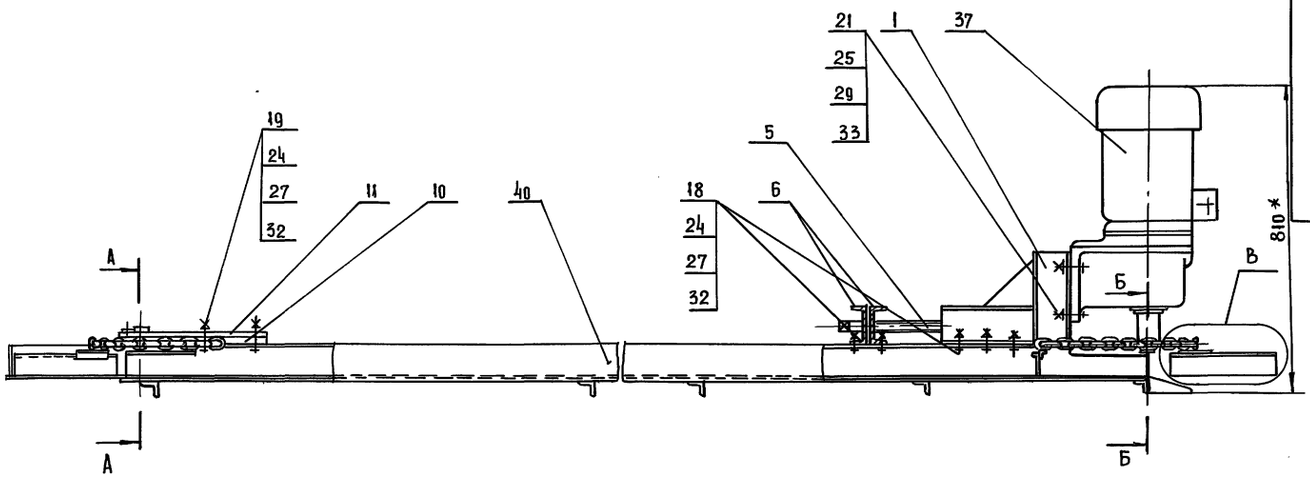

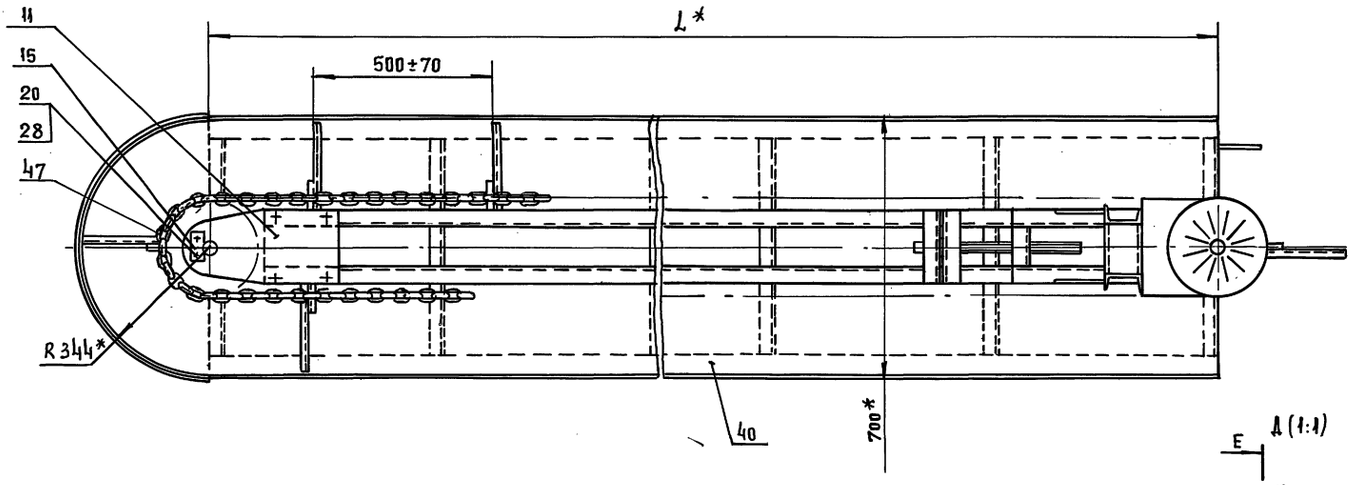

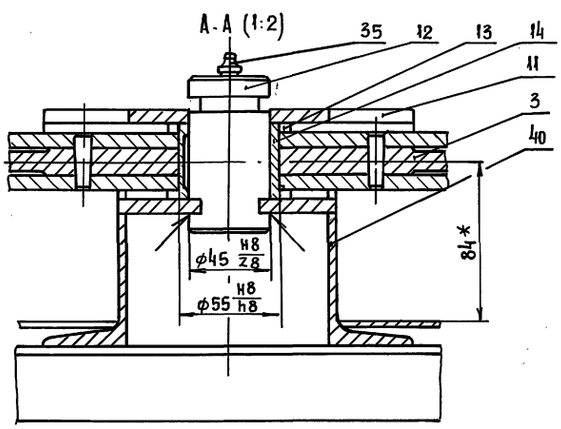

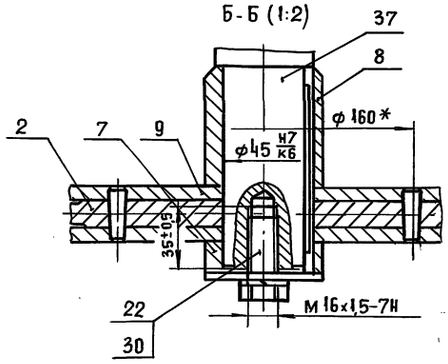

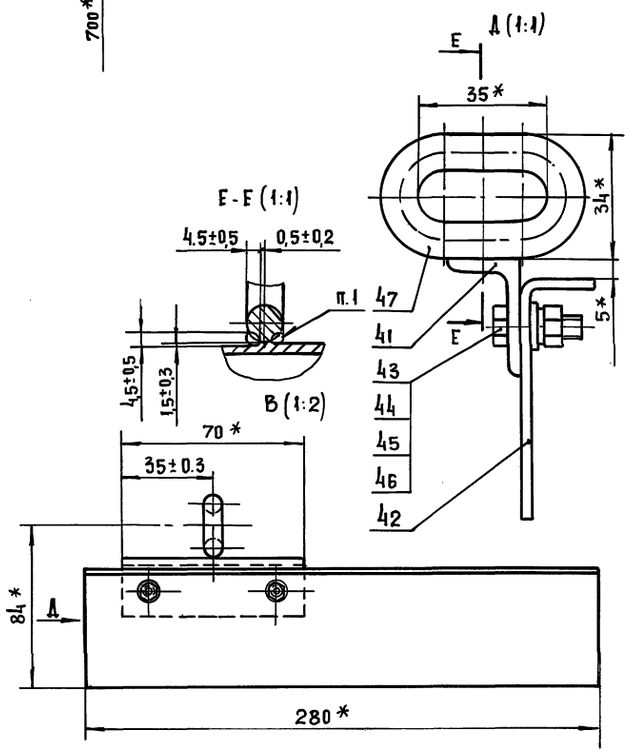

1. Сварка ручная электродуговая.
2.*Размеры для справок.

Обозначение	L, мм	Масса,кг
2078.00.00.000	6500	565
-01	12500	898
-02	18500	1250

Изм.	Лист	№ докум.	Подп.	Дата
Разраб.		Имаметдинов		
Пров.		Шипков		
Т. контр.				
Н. контр.		Буданкова		
Утв.		Шипков		

2078.00.00.000 СБ

Транспортер цепной горизонтальный
Сборочный чертеж

Лит.	Масса	Масштаб
И	См. табл.	1:10

Лист | Листов 1

ЦНИИЭП инженерного оборудования

Инв.№ подл. | Подп. и дата | Взам. инв.№ | Инв.№ дубл. | Подп. и дата

Формат	Зона	Поз.	Обозначение	Наименование	Кол.	Примечание
				Документация		
А2			2078.00.00.000 СБ	Сборочный чертеж		
А3			2078.00.00.000 ВС	Ведомость спецификаций		
				Сборочные единицы		
А4		1	2069.02.00.000	Опора	1	
А4		2	2069.03.00.000	Звездочка	1	
А4		3	2069.03.00.000 —01	Звездочка	1	
				Детали		
А4		5	2069.00.00.001	Винт натяжной	1	
А4		6	2069.00.00.002	Опора	2	
А4		7	2069.00.00.003	Втулка ограничительная	1	
А4		8	2069.00.00.003 —01	Втулка ограничительная	1	
А4		9	2069.00.00.004	Шайба	1	
А4		10	2069.00.00.005	Платик	1	
А4		11	2069.00.00.006	Накладка	1	
А4		12	2069.00.00.007	Ось	1	
А4		13	2069.00.00.008	Шайба	1	
А4		14	2069.00.00.009	Втулка	1	
А4		15	2069.00.00.012	Оседержатель	1	

Инв.№ подл. | Подп. и дата | Взам. инв.№ | Инв.№ дубл. | Подп. и дата

Изм.	Лист	№ докум.	Подп.	Дата	2078.00.00.000		
Разраб.		Шмаметдинов			Транспортер цепной горизонтальный	Лит.	Лист 1	Листов 4
Пров.		Шилков				И		
Н. контр.		Буданкова				ЦНИИЭП инженерного оборудования	
Утв.		Шилков					

Формат А4

Формат	Зона	Поз.	Обозначение	Наименование	Кол.	Примечание
				Стандартные изделия		
				Болт ГОСТ 7798-70		
		18		М10-6g×40.58	10	
		19		М10-6g×60.58	4	
		20		М12-6g×20.58	2	
		21		М14-6g×60.58	4	
		22		М16×1,5-6g×30.58	1	
				Гайка ГОСТ 5915-70		
		24		М10-7Н.5	14	
		25		М14-7Н.5	4	
				Шайба ГОСТ 6402-70		
		27		1065Г 02 9	14	
		28		1265Г 02 9	2	
		29		1465Г 02 9	4	
		30		1665Г 02 9	1	
				Шайба ГОСТ 10906-78		
		32		10.01.05	24	
		33		14.01.05	4	
		35		Масленка 1.2.9ХЛ1		
				ГОСТ 19853-74	1	
				Прочие изделия		
		37		Мотор-редуктор		
				1МЦ2С-100Н-35,5-3,0		
				С120.93.3808		
				ТУ2-056-241-86	1	89кг

Инв.№ подл. | Подп. и дата | Взам. инв.№ | Инв.№ дубл. | Подп. и дата

Изм.	Лист	№ докум.	Подп.	Дата	2078.00.00.000	Лист 2

Формат А4

Формат	Зона	Поз.	Обозначение	Наименование	Кол.	Примечание
				Переменные данные для исполнений:		
				2078.00.00.000		
				Сборочные единицы		
А4		40	2078.01.00.000	Каркас	1	
				Детали		
А4		41	2069.00.00.010	Кронштейн	28	
А4		42	2069.00.00.011	Скребок	28	
				Стандартные изделия		
		43		Болт М6-6g×20.58		
				ГОСТ 7798-70	56	
		44		Гайка М6-7Н.5		
				ГОСТ 5915-70	56	
		45		Шайба 6 65Г 029		
				ГОСТ 6402-70	56	
		46		Шайба 6.01.05		
				ГОСТ 11371-78	56	
		47		Цепь В1-10×35		
				ТУ2.017.38560.15-88	14м	28,7кг
				2078.00.00.000-01		
				Сборочные единицы		
А4		40	2078.01.00.000-01	Каркас	1	
				Детали		
А4		41	2069.00.00.010	Кронштейн	52	
А4		42	2069.00.00.011	Скребок	52	
				Стандартные изделия		
		43		Болт М6-6g×20.58		
				ГОСТ 7798-70	104	

Инв.№ подл. | Подп. и дата | Взам. инв.№ | Инв.№ дубл. | Подп. и дата

Изм.	Лист	№ докум.	Подп.	Дата	2078.00.00.000	Лист 3

Формат А4

Формат	Зона	Поз.	Обозначение	Наименование	Кол.	Примечание
		44		Гайка М6-7Н.5		
				ГОСТ 5915-70	104	
		45		Шайба 6 65Г 02 9		
				ГОСТ 6402-70	104	
		46		Шайба 6.01.05		
				ГОСТ 11371-78	104	
		47		Цепь В1-10×35		
				ТУ2.017.38560.15-88	26м	53,3кг
				2078.00.00.000-02		
				Сборочные единицы		
А4		40	2078.01.00.000-02	Каркас	1	
				Детали		
А4		41	2069.00.00.010	Кронштейн	76	
А4		42	2069.00.00.011	Скребок	76	
				Стандартные изделия		
		43		Болт М6×68×20.58		
				ГОСТ 7798-70	152	
		44		Гайка М6-7Н.5		
				ГОСТ 5915-70	152	
		45		Шайба 6 65Г 02 9		
				ГОСТ 6402-70	152	
		46		Шайба 6.01.05		
				ГОСТ 11371-78	152	
		47		Цепь В1-10×35		
				ТУ2.017.38560.15-88	38м	77,9кг

Инв.№ подл. | Подп. и дата | Взам. инв.№ | Инв.№ дубл. | Подп. и дата

Изм.	Лист	№ докум.	Подп.	Дата	2078.00.00.000	Лист 4

Формат А4

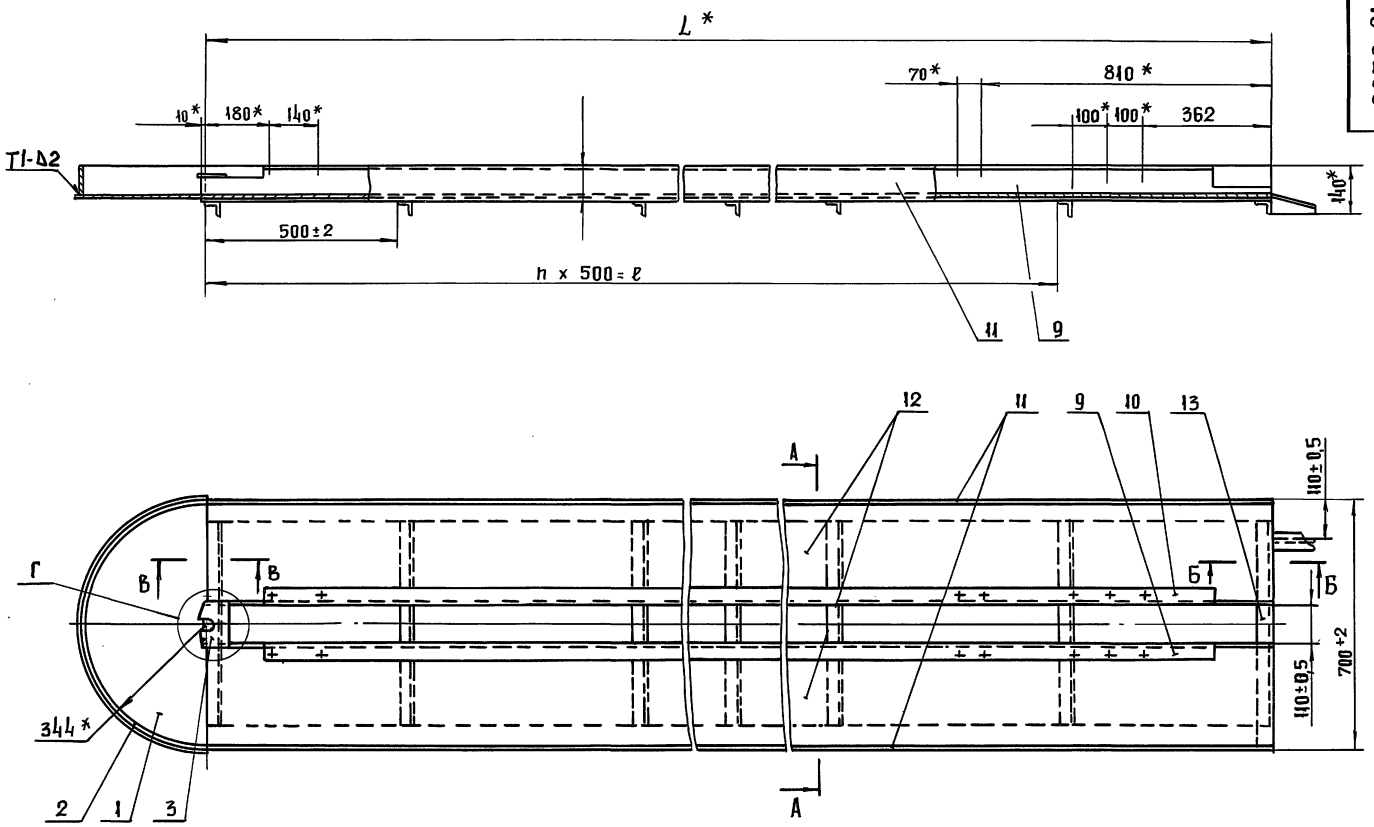

В - В (1:2)

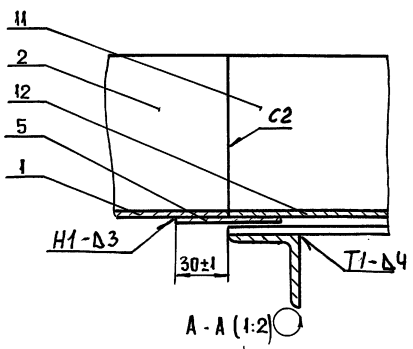

А - А (1:2)

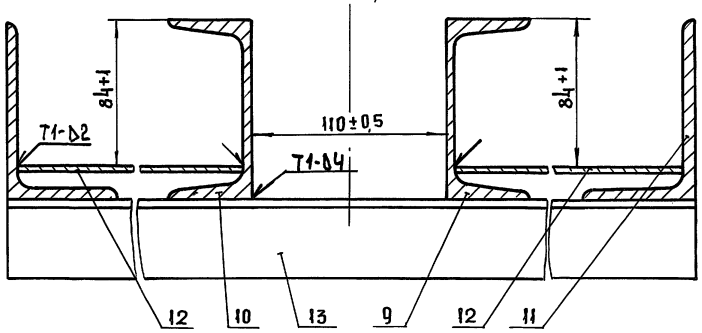

Д - Д (1:2)

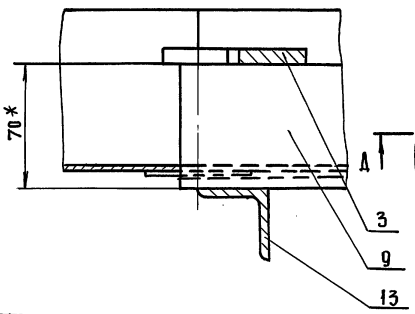

Г (1:2)

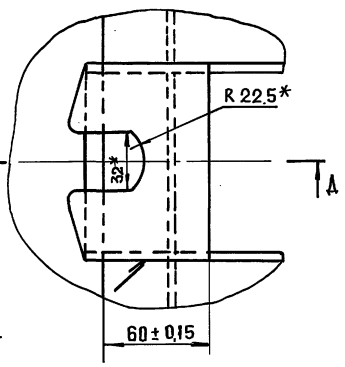

Б - Б (1:2)

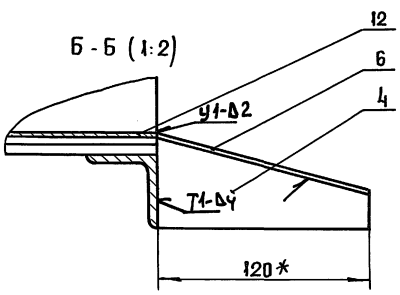

Обозначение	L, мм	h	ℓ, мм	Масса,кг
2078.01.00.000	6500	12	6000	360
-01	12500	24	12000	655
-02	18500	36	18000	960

1. Сварные швы по ГОСТ 5264-80, 11534-75
2. *Размеры для справок.

					2078.01.00.000 СБ		
Изм.	Лист	№ докум.	Подп.	Дата	Каркас Сборочный чертеж	Лит.	Масса	Масштаб
Разраб.		Имаметдинов				И	См. табл.	1:10
Пров.		Шипков				Лист	Листов 1	
Т.контр.								
Н.контр.		Буданкова			ЦНИИЭП инженерного оборудования			
Утв.		Шипков						

Инв.№ подл. | Подп. и дата | Взам.инв.№ | Инв.№ дубл. | Подп. и дата

ТП 903-1-295.91 Альбом 4. Часть 1.

Формат	Зона	Поз.	Обозначение	Наименование	Кол.	Примечание
				Документация		
А2			2078.01.00.000 СБ	Сборочный чертеж		
				Детали		
А4		1	2069.01.00.003	Дно	1	
А4		2	2069.01.00.004	Бортик	1	
А4		3	2069.01.00.005	Оседержатель	1	
А4		4	2069.01.00.006	Отбойник	1	
Б4		5	2078.01.00.001	Подкладка		
				Лист Б-3 ГОСТ 19903-74 / Ст3 ГОСТ 16523.89		
				(60 × 235) h 14	2	0,33 кг
Б4		6	2078.01.00.002	Накладка		
				Лист Б-3 ГОСТ 19903-74 / Ст3 ГОСТ 16523-89		
				(50 × 125) h 14	1	0,15 кг

Инв. № подл. | Подп. и дата | Взам. инв. № | Инв. № дубл. | Подп. и дата

Изм	Лист	№ докум.	Подп.	Дата	2078.01.00.000	
Разраб.		Имаметдинов			Каркас	Лит И; Лист 1; Листов 4
Пров		Шпаков				ЦНИИЭП инженерного оборудования
Н.контр.		Буданкова				
Утв.		Шпаков				

Формат А4

Формат	Зона	Поз.	Обозначение	Наименование	Кол.	Примечание
				Переменные данные для исполнений:		
				2078.01.00.000		
				Детали		
А4		9	2069.01.00.001-01	Балка	1	
А4		10	2069.01.00.001-05	Балка	1	
Б4		11	2078.01.00.003	Бортик		
				Уголок Б-100×63×6 ГОСТ 8510-86 / Ст3-II ГОСТ 535-88		
				L = 6500 h 14	2	49 кг
Б4		12	2078.01.00.004	Дно		
				Лист Б-3 ГОСТ 19903-74 / Ст3 ГОСТ 16523-89		
				(285 × 6500) h 14	2	43,6 кг
Б4		13	2078.01.00.005	Поперечина		
				Уголок Б-40×40×5 ГОСТ 8509-86 / Ст3-II ГОСТ 535-88		
				L = 700 h 14	14	2,08 кг
				2078.01.00.000-01		
				Детали		
А4		9	2069.01.00.001-02	Балка	1	
А4		10	2069.01.00.001-06	Балка	1	

Инв. № подл. | Подп. и дата | Взам. инв. № | Инв. № дубл. | Подп. и дата

Изм	Лист	№ докум.	Подп.	Дата	2078.01.00.000	Лист 2

Формат А4

Формат	Зона	Поз.	Обозначение	Наименование	Кол.	Примечание
Б4		11	2078.01.00.003	Бортик		
				Уголок Б-100×63×6 ГОСТ 8510-86 / Ст3-II ГОСТ 535-88		
				L = 12500 h 14	2	94 кг
Б4		12	2078.01.00.004	Дно		
				Лист Б-3 ГОСТ 19903-74 / Ст3 ГОСТ 16523-89		
				(285×12500) h 14	2	84 кг
Б4		13	2078.01.00.005	Поперечина		
				Уголок Б-40×40×5 ГОСТ 8509-86 / Ст3-II ГОСТ 535-88		
				L = 700 h 14	26	2,08 кг
				2078.01.00.000-02		
				Детали		
А4		9	2069.01.00.001-03	Балка	1	
А4		10	2069.01.00.001-07	Балка	1	
Б4		11	2078.01.00.003	Бортик		
				Уголок Б-100×63×6 ГОСТ 8510-86 / Ст3-II ГОСТ 535-88		
				L = 18500 h 14	2	139 кг
Б4		12	2078.01.00.004	Дно		
				Лист Б-3 ГОСТ 19903-74 / Ст3 ГОСТ 16523-89		
				(285×18500) h 14	2	124 кг

Инв. № подл. | Подп. и дата | Взам. инв. № | Инв. № дубл. | Подп. и дата

Изм	Лист	№ докум.	Подп.	Дата	2078.01.00.000	Лист 3

Формат А4

Формат	Зона	Поз.	Обозначение	Наименование	Кол.	Примечание
Б4		13	2078.01.00.005	Поперечина		
				Уголок Б-40×40×5 ГОСТ 8509-86 / Ст3-II ГОСТ 535-88		
				L = 700 h 14	38	2,08 кг

Инв. № подл. | Подп. и дата | Взам. инв. № | Инв. № дубл. | Подп. и дата

Изм	Лист	№ докум.	Подп.	Дата	2078.01.00.000	Лист 4

Формат А4

ТП 903-1-295.91 Альбом 4. Часть 1.

№ строк	Обозначение	Наименование	Куда входит: Обозначение	Куда входит: Кол.	Общее кол. по	Примечание
1	2072.00.00.000	Блок хранения и приготовления раствора			1	
2		силиката натрия	2072.00.00.000		1	
3	2072.01.00.000	Рама	2072.00.00.000	1	1	
4	2072.02.00.000	Бак напорный V = 0,94 м³	2072.00.00.000	1	1	
5	2072.02.01.000	Лапа	2072.02.00.000	4	4	
6	2072.02.02.000	Патрубок	2072.02.00.000	1	1	
7	2072.02.03.000	Патрубок	2072.02.00.000	1	1	
8	2072.03.00.000	Бак V = 0.28 м³	2072.00.00.000	1	1	
9	2072.03.01.000	Корпус бака	2072.03.00.000	1	1	
10	2072.03.02.000	Крышка	2072.03.00.000	1	1	
11	2072.03.03.000	Патрубок	2072.03.00.000	1	1	
12	2072.03.04.000	Патрубок сливной	2072.03.00.000	1	1	
13	2072.04.00.000	Корпус нижний	2072.00.00.000	1	1	
14	2072.05.00.000	Корпус верхний	2072.00.00.000	1	1	
15	2072.06.00.000	Воронка сливная	2072.00.00.000	1	1	
16	2072.07.00.000	Трубопровод сливной	2072.00.00.000	1	1	
17	2072.08.00.000	Трубопровод	2072.00.00.000	1	1	
18	2072.09.00.000	Трубопровод	2072.00.00.000	1	1	
19	2072.10.00.000	Трубопровод	2072.00.00.000	1	1	
20	2072.11.00.000	Патрубок	2072.00.00.000	1	1	
21	2072.12.00.000	Патрубок	2072.00.00.000	1	1	
22	2072.13.00.000	Патрубок	2072.00.00.000	1	1	
23	2072.14.00.000	Патрубок	2072.00.00.000	1	1	
24	2072.15.00.000	Фильтр	2072.00.00.000	1	1	
25	2072.16.00.000	Кронштейн	2072.00.00.000	2	2	
26						
27						

Инв. № подл. | Подп. и дата | Взам. инв. № | Инв. № дубл. | Подп. и дата

Изм.	Лист	№ докум.	Подп.	Дата
Разраб.		Можарский		
Пров.		Шипков		
Н. контр.		Буданкова		
Утв.		Шипков		

2072.00.00.000 ВС

Блок хранения и приготовления раствора силиката натрия
Ведомость спецификаций

Лит	Лист	Листов
И		1

ЦНИИЭП инженерного оборудования

Формат	Зона	Поз.	Обозначение	Наименование	Кол.	Примечание
				Документация		
*			2072.00.00.000 СБ	Сборочный чертеж		*А2,А3
А3			2072.00.00.000 ВС	Ведомость специфи.		
				каций		
А3			2072.00.00.000 ВП	Ведомость покупных изделий		
				Сборочные единицы		
А4		1	2072.01.00.000	Рама	1	
А4		2	2072.02.00.000	Бак напорный		
				V = 0,94 м³	1	
А4		3	2072.03.00.000	Бак V = 0,28 м³	1	
А4		4	2072.04.00.000	Корпус нижний	1	
А4		5	2072.05.00.000	Корпус верхний	1	
А4		6	2072.06.00.000	Воронка сливная	1	
А4		7	2072.07.00.000	Трубопровод сливной	1	
А4		8	2072.08.00.000	Трубопровод	1	
А4		9	2072.09.00.000	Трубопровод	1	
А4		10	2072.10.00.000	Трубопровод	1	
А4		11	2072.11.00.000	Патрубок	1	
А4		12	2072.12.00.000	Патрубок	1	
А4		13	2072.13.00.000	Патрубок	1	
А4		14	2072.14.00.000	Патрубок	1	
А4		15	2072.15.00.000	Фильтр	1	
А4		16	2072.16.00.000	Кронштейн	2	

Инв. № подл. | Подп. и дата | Взам. инв. № | Инв. № дубл. | Подп. и дата

Изм.	Лист	№ докум.	Подп.	Дата
Разраб.		Можарский		
Пров.		Шипков		
Н. контр.		Буданкова		
Утв.		Шипков		

2072.00.00.000

Блок хранения и приготовления раствора силиката натрия

Лит	Лист	Листов
И	1	6

ЦНИИЭП инженерного оборудования

Формат	Зона	Поз.	Обозначение	Наименование	Кол.	Примечание
				Детали		
А4		17	2072.00.00.001	Кронштейн	1	
А4		18	2072.00.00.002	Шайба дроссельная	1	
А4		19	2072.00.00.003	Штуцер	2	
А4		20	2072.00.00.004	Отвод	1	
А4		21	2072.00.00.005	Сгон	1	
А3		22	2072.00.00.006	Патрубок	1	
		23	-01	Патрубок	1	
		24	-02	Патрубок	1	
		25	-03	Патрубок	2	
		26	-04	Патрубок	1	
		27	-05	Патрубок	1	
		28	-06	Патрубок	1	
		29	-07	Патрубок	1	
		30	-08	Патрубок	1	
		31	-09	Патрубок	1	
		32	-10	Патрубок	1	
		33	-11	Патрубок	1	
		34	-12	Патрубок	1	
		35	-13	Патрубок	1	
		36	-14	Патрубок	1	
		37	-15	Патрубок	3	
		38	-16	Патрубок	1	
		39	-17	Патрубок	1	
		40	-18	Патрубок	1	
		41	2072.00.00.007	Патрубок	4	
		42	2072.00.00.008	Патрубок	2	
		43	-01	Патрубок	1	
		44	-02	Патрубок	1	
		45	-03	Патрубок	1	

Инв. № подл. | Подп. и дата | Взам. инв. № | Инв. № дубл. | Подп. и дата

Изм.	Лист	№ докум.	Подп.	Дата

2072.00.00.000

Лист 2

Формат	Зона	Поз.	Обозначение	Наименование	Кол.	Примечание
				СТАНДАРТНЫЕ ИЗДЕЛИЯ		
		46		ЗАДВИЖКА ПАРАЛЛЕЛЬНАЯ С ВЫДВИЖНЫМ ШПИНДЕЛЕМ ФЛАНЦЕВАЯ 30ч 6бр ТУ26-07-1399-86		
				Ду 50 ; Ру 1,0 мпа	1	
		47		ВЕНТИЛЬ ЗАПОРНЫЙ ФЛАНЦЕВЫЙ 15ч9п2		
				Ду40; Ру 1,6 мпа		
				ТУ26-07-1464-88	4	
		48		ВЕНТИЛЬ ЗАПОРНЫЙ МУФТОВЫЙ 15ч8п2		
				Ду 20 ; Ру 1,6 МПа		
				ТУ26-07-1465-88	2	
		49		ВЕНТИЛЬ ЗАПОРНЫЙ МУФТОВЫЙ 15ч 8п2		
				Ду 15 , Ру 1,6 МПа		
				ТУ26-07-1465-8	9	
		50		ВЕНТИЛЬ ИГОЛЬЧАТЫЙ МУФТОВЫЙ П3 220 38		
				Ду 15 , Ру 1,6 мПа		
				ТУ26-07-1418-8	1	
		51		РАТАМЕТР РМ-А-0,0025		
				ГОСТ 13045-81	1	
		52		КОНТРГАЙКА 15		
				ГОСТ 8968-75	4	

Инв.№ подл. | Подп. и дата | Взам. инв.№ | Инв.№ дубл. | Подп. и дата

Изм. | Лист | №докум. | Подп. | Дата

2072.00.00.000

Лист 3

Формат А4

Формат	Зона	Поз.	Обозначение	Наименование	Кол.	Примечание
		53		КОНТРГАЙКА 20 ГОСТ 8968-75	2	
		54		МУФТА КОРОТКАЯ ГОСТ 8954-75	8	
		55		МУФТА КОРОТКАЯ 20 ГОСТ 8954-75	3	
		58		СГОМ 15 ГОСТ 8969-75	3	
		59		СГОМ 20 ГОСТ 8969-75	1	
		60		ТРОЙНИК 15 ГОСТ 8948-75	1	
		61		ТРОЙНИК 20х15 ГОСТ 8949-75	1	
		62		УГОЛЬНИК 90°-1-15 ГОСТ 8946-75	12	
		63		УГОЛЬНИК 90°-1-20 ГОСТ 8946-15	2	
		64		УГОЛЬНИК 1-15-10 ГОСТ 8947-75	2	
		65		ОПОРА ПОДВИЖНАЯ ОПБ2-21.3 ГОСТ 14911-82	9	
		66		ОПОРА ПОДВИЖНАЯ ОПБ2-45 ГОСТ 14911-82	1	
		67		ОПОРА ПОДВИЖНАЯ ОПБ2-57 ГОСТ 14911-82	3	

Инв.№ подл. | Подп. и дата | Взам. инв.№ | Инв.№ дубл. | Подп. и дата

Изм. | Лист | №докум. | Подп | Дата

2072.00.00.000

Лист 4

Формат А4

Формат	Зона	Поз.	Обозначение	Наименование	Кол.	Примечание
		68		ОПОРА ПОДВИЖНАЯ ОПБ2-89 ГОСТ 14911-82		
		69		ПРОКЛАДКА А-40-16 ГОСТ 15180-86	11	
		70		ПРОКЛАДКА А-50-10 ГОСТ 15180-86	3	
		71		ПРОКЛАДКА А-80-6 ГОСТ 15180-86	2	
		72		ПРОКЛАДКА Б-15-6 ГОСТ 15180-86	2	
		73		БОЛТ М10х25.58 ГОСТ 7798-70	4	
		74		БОЛТ М10х45.58 ГОСТ 7798-70	4	
		75		БОЛТ М16х60.58 ГОСТ 7798-70	56	
		76		БОЛТ М16х70.58 ГОСТ 7798-70	4	
		77		БОЛТ М20х50.58 ГОСТ 7798-70	4	
		78		ГАЙКА М10.5 ГОСТ 5915-70	8	
		79		ГАЙКА М16.5 ГОСТ 5915-70	60	
		80		ГАЙКА М20.5 ГОСТ 5915-70	4	

Инв.№ подл. | Подп. и дата | Взам. инв.№ | Инв.№ дубл. | Подп. и дата

Изм. | Лист | №докум. | Подп. | Дата

2072.00.00.000

Лист 5

Формат А4

Формат	Зона	Поз.	Обозначение	Наименование	Кол.	Примечание
		81		ШАЙБА 10.36 ГОСТ 11371-78	8	
		82		ШАЙБА 16.36 ГОСТ 11371-78	60	
		83		ШАЙБА 20.36 ГОСТ 11371-78	4	
				ПРОЧИЕ ИЗДЕЛИЯ		
		84		ЭЛЕВАТОР 40с106к №1 ТУ26-07-1255-82	1	

Инв.№ подл. | Подп. и дата | Взам. инв.№ | Инв.№ дубл. | Подп. и дата

Изм. | Лист | №докум | Подп | Дата

2072.00.00.000

Лист 6

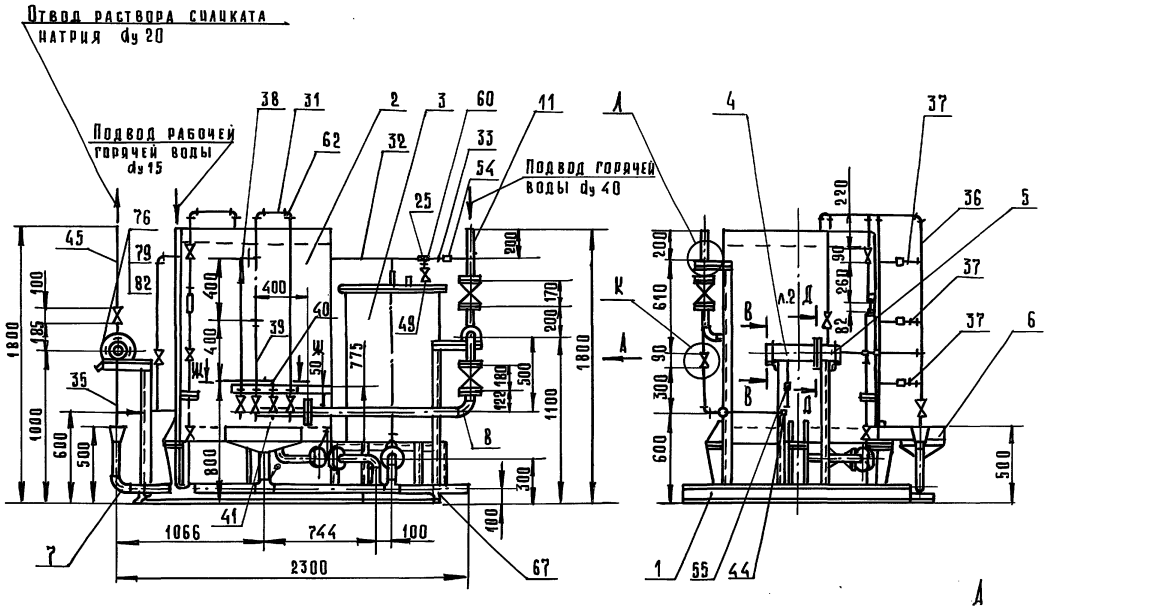

И (1:10)

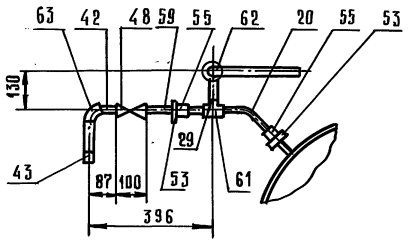

Б–Б (1:2)

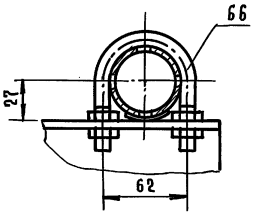

В–В (1:5)

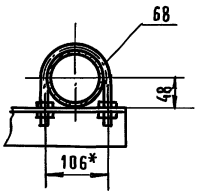

К (1:10)

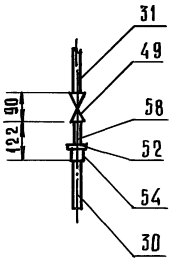

А (1:2)

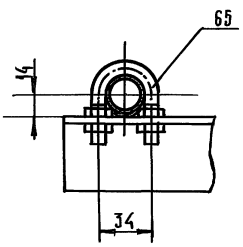

1. Сварные швы по ГОСТ 16037-80-С2
2. Размеры для справок.

Данный чертеж заимствован из ТП 903-1-272.89.

				2072.00.00.000 СБ			
Изм.	Лист	№ докум.	Подп.	Дата	Блок хранения и приготовления раствора силиката натрия. Сборочный чертеж.	Лит.	Масса	Масшт.
Разраб.		Мамдарский				И	868	1:20
Пров.		Шипков				Лист	Листов 1	
Т. контр.								
Н. контр.		Буданкова				ЦНИИЭП инженерного оборудования		
Утв.		Шипков						

Инв. № подл. | Подп. и дата | Взам. инв. № | Инв. № дубл. | Подп. и дата

2072.00.00.000СБ

ТП 903-1-295.91 Альбом 4. Часть 1.

Инв.№ подл. | Подп. и дата | Инв.№ дубл. | Взам. инв.№ | Подп. и дата

Г-Г (1:10)

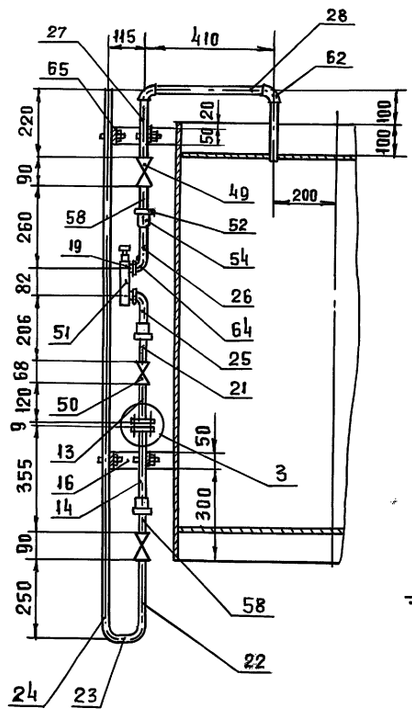

Д - Д (1:5)

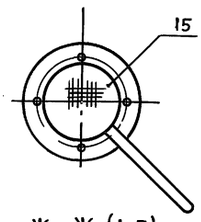

Ж - Ж (1:5)

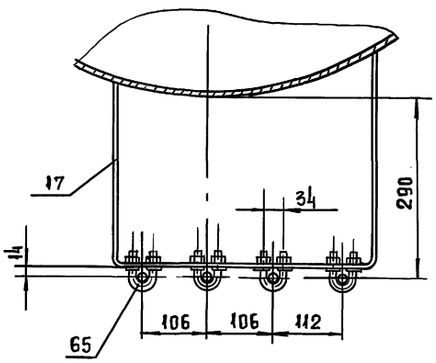

Е - Е (1:5)

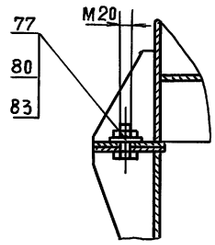

3 (1:2)

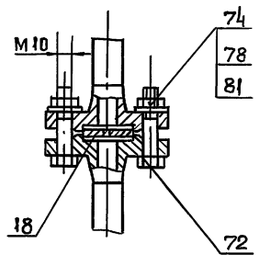

Изм	Лист	№ докум.	Подп.	Дата	2072-00.00.000 СБ	Лист 2

Формат А3

Формат	Зона	Поз	Обозначение	Наименование	Кол.	Примечание
				Документация		
А2			2072.01.00.000 СБ	Сборочный чертеж		
				Детали		
А3		1	2072.01.00.001	Стойка	1	
А3		2	2072.01.00.002	Стойка	4	
А4		3	2072.01.00.003	Основание	4	
А4		4	2072.01.00.004	Ребро	8	
А4		5	2072.01.00.005	Балка	1	
Б4		6	2072.01.00.006	Балка		
				Швеллер 12 ГОСТ 8240-89		
				Ст.3 ГОСТ 535-88		
				ℓ = 1500 h 14	2	15,6 кг
Б4		7	2072.01.00.007	Балка		
				Швеллер 12 ГОСТ 8240-89		
				Ст.3 ГОСТ 535-88		
				ℓ = 2050 h 14	2	21,32 кг
Б4		8	2072.01.00.008	Балка		
				Швеллер 12 ГОСТ 8240-89		
				Ст.3 ГОСТ 535-88		
				ℓ = 1020 h 14	2	10,6 кг
Б4		9		Стойка		
				Уголок 63×63×5-Б ГОСТ 8509-86		
				Ст.3 ГОСТ 535-88		
				ℓ = 936 h 14	2	4,5 кг

Инв.№ подл. | Подп. и дата | Взам. инв.№ | Инв.№ дубл. | Подп. и дата

Изм	Лист	№ докум.	Подп.	Дата	2072.01.00.000
Разраб.		Можарский			Рама
Пров.		Шипков			Лит И; Лист 1; Листов 2
Н. контр		Буданкова			ЦНИИЭП инженерного оборудования
Утв.		Шипков			

Формат А4

Формат	Зона	Поз.	Обозначение	Наименование	Кол.	Примечание
Б4		10	2072.01.00.010	Перекладина		
				Уголок 63×63×5-Б ГОСТ 8509-86		
				Ст.3 ГОСТ 535-88	2	1.38 кг
				ℓ = 287 h 14		
Б4		11	2072.01.00.011	Стойка		
				Уголок 50×50×5-Б ГОСТ 8509-86		
				Ст.3 ГОСТ 535-88		
				ℓ = 1570 h 14	1	5,9 кг
Б4		12	2072.01.00.012	Стойка		
				Уголок 50×50×5-Б ГОСТ 8509-86		
				Ст.3 ГОСТ 535-88		
				ℓ = 1057 h 14	1	3,98 кг
Б4		13	2072.01.00.013	Стойка		
				Уголок 50×50×5-Б ГОСТ 8509-86		
				Ст3 ГОСТ 535-88		
				ℓ = 1052 h 14	1	3,96 кг
Б4		14	2072.01.00.014	Перекладина		
				Уголок 50×50×5-Б ГОСТ 8509-86		
				Ст.3 ГОСТ 535-88		
				ℓ = 294 h 14	2	1,1 кг
Б4		15		Перекладина		
				Уголок 50×50×5-Б ГОСТ 8509-86		
				Ст.3 ГОСТ 535-88		
				ℓ = 150 h 14	3	0,56 кг
		16		Накладка		
				Лист Б-ПН-Б ГОСТ 19903-74		
				Ст.3 ГОСТ 14637-89		
				326 × 120 h 14	4	1,84 кг

Инв.№ подл. | Подп. и дата | Взам. инв.№ | Инв.№ дубл. | Подп. и дата

Изм	Лист	№ докум.	Подп.	Дата	2072.01.00.000	Лист 2

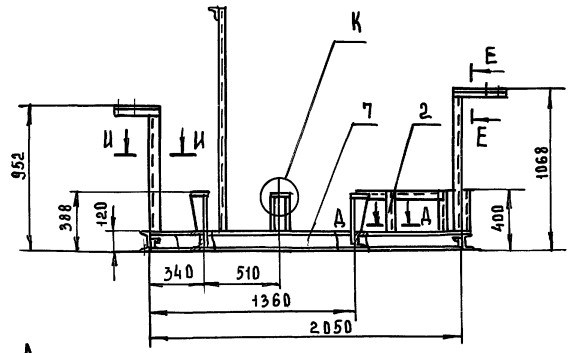

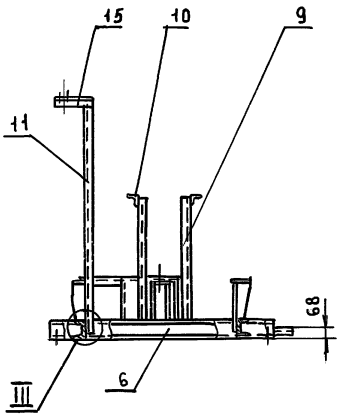

А

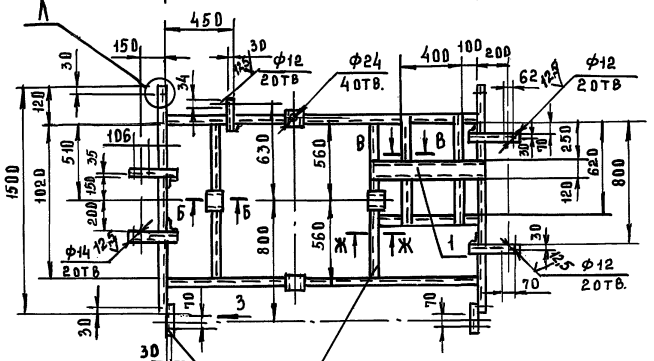

Б-Б (1:5)

В-В (1:5)

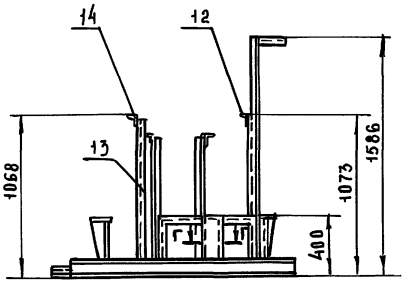

Г-Г (1:5)

Д-Д (1:5)

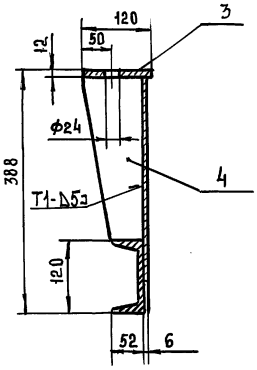

Ж-Ж (1:5)

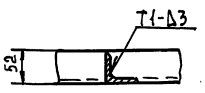

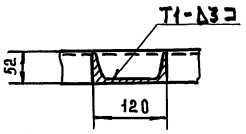

Е-Е (1:2,5)



Л (1:5)

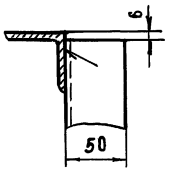

З (1:5)

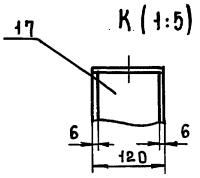

К (1:5)

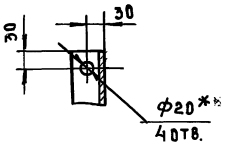

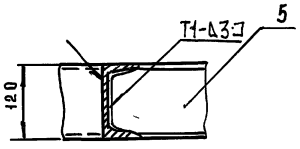

И-И
М1:2

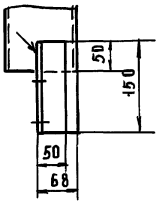

М (1:5)

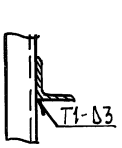

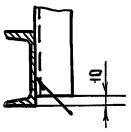

1. Сварные швы по ГОСТ 5264-80
2. Размеры для справок
3. *Отверстия выполнить в случае крепления рамы к строительным конструкциям фундаментными болтами

				2072.01.00.000 СБ			
Изм	Лист	№ докум	Подп	Дата			
Разраб		Можарский			Рама	Лит	Масса	Масштаб
Пров		Шипков			Сборочный чертеж	И	176	1:20
Т.контр						Лист	Листов 1	
Н.контр		Буданкова				ЦНИИЭП инженерного оборудования		
Утв.		Шипков						

Инв.№подл. | Подп. и дата | Взам.инв.№ | Инв.№дубл. | Подп. и дата

ТП 903-1-295.91 Альбом 4. Часть 1.

2072.00.00.002

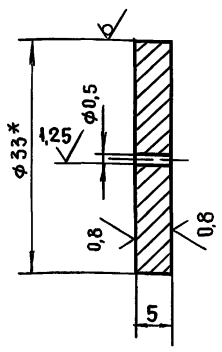

1* Размер для справок

2. Предельные отклонения размеров H14, h14

Изм.	Лист	№ докум.	Подп.	Дата	2072.00.00.002			
Разраб.		Можарский			Шайба дроссельная	Лит	Масса	Масштаб
Пров.		Шипков				И	0,033	2:1
Т. контр.						Лист	Листов 1	
Н. контр.		Буданкова			Круг 33В ГОСТ 7417-75 Сталь45 ГОСТ 1051-73	ЦНИИЭП инженерного оборудования		
Утв.		Шипков						

Инв. № подл. | Подп. и дата | Взам. инв. № | Инв. № дубл. | Подп. и дата

Формат А4

2072.00.00.003

6,3

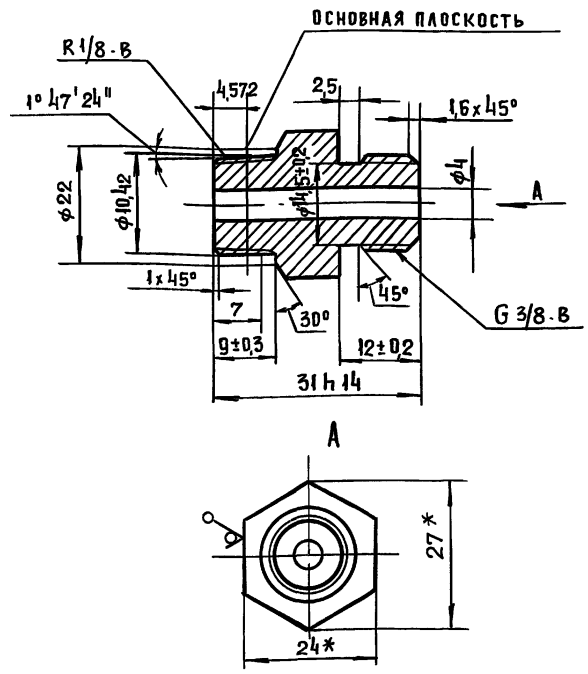

1* Размеры для справок

2. Неуказанные предельные отклонения размеров H14, h14, $\pm \frac{JT14}{2}$

Изм.	Лист	№ докум.	Подп.	Дата	2072.00.00.003			
Разраб.		Можарский			Штуцер	Лит	Масса	Масштаб
Пров.		Шипков				И	0,03	2:1
Т. контр.						Лист	Листов 1	
Н. контр.		Буданкова			Шестигранник 24 ГОСТ 2879-88 Сталь35 ГОСТ 10702-78	ЦНИИЭП инженерного оборудования		
Утв.		Шипков						

Инв. № подл. | Подп. и дата | Взам. инв. № | Инв. № дубл. | Подп. и дата

Формат А4

2072.00.00.004

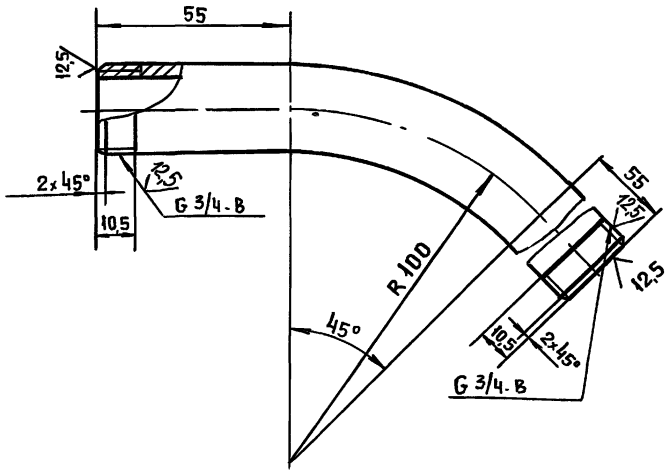

Предельные отклонения размеров h14, $\pm \frac{JT14}{2}$

Изм.	Лист	№ докум.	Подп.	Дата	2072.00.00.004			
Разраб.		Можарский			Отвод	Лит	Масса	Масштаб
Пров.		Шипков				И	0,31	1:1
Т. контр.						Лист	Листов 1	
Н. контр.		Буданкова			Труба 20х2,8 ГОСТ 3262-75	ЦНИИЭП инженерного оборудования		
Утв.		Шипков						

Инв. № подл. | Подп. и дата | Взам. инв. № | Инв. № дубл. | Подп. и дата

Формат А4

2072.00.00.005

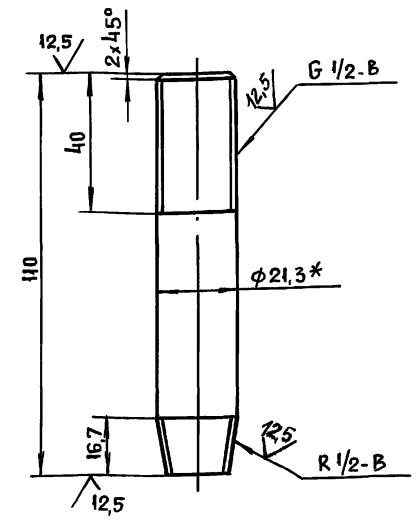

1* Размер для справок

2. Предельные отклонения размеров h14, $\pm \frac{JT14}{2}$

Изм.	Лист	№ докум.	Подп.	Дата	2072.00.00.005			
Разраб.		Можарский			Сгон	Лит	Масса	Масштаб
Пров.		Шипков				И	0,14	1:1
Т. контр.						Лист	Листов 1	
Н. контр.		Буданкова			Труба 15х2,8 ГОСТ 3262-75	ЦНИИЭП инженерного оборудования		
Утв.		Шипков						

Инв. № подл. | Подп. и дата | Взам. инв. № | Инв. № дубл. | Подп. и дата

25463-04 29 Формат А4

2072.00.00.006

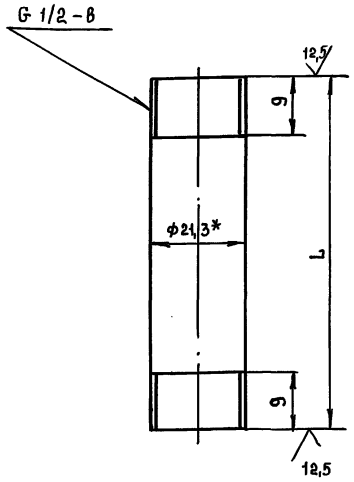

Обозначение	L, мм	Масса кг
2072.00.00.006	240	0,3
-01	77	0,1
-02	1731	2,2
-03	75	0,1
-04	130	0,17
-05	210	0,27
-06	372	0,48
-07	89	0,11
-08	168	0,215
-09	600	0,77
-10	1676	2,15
-11	171	0,22
-12	300	0,38
-13	460	0,59
-14	1190	1,52
-15	160	0,2
-16	890	1,14
-17	490	0,63
-18	90	0,115

1.* Размер для справок
2. Предельные отклонения размеров h14

Изм.	Лист	№ докум.	Подп.	Дата	2072.00.00.006			
Разраб.		Можарский			Патрубок	Лит.	Масса	Масштаб
Пров.		Шипков				И	см. табл.	2:1
Т.контр.						Лист	Листов 1	
Н.контр.		Будамкова			Труба 15×2,8 ГОСТ 3262-75	ЦНИИЭП инженерного оборудования		
Утв.		Шипков						

Формат А4

Инв.№ подл. | Подп. и дата | Взам. инв.№ | Инв.№ дубл. | Подп. и дата

2072.00.00.007

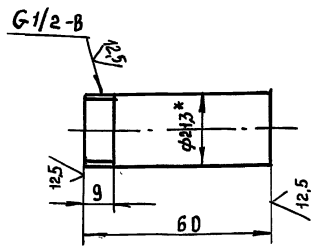

1.* Размер для справок
2. Предельные отклонения размеров h14

Изм.	Лист	№ докум.	Подп.	Дата	2072.00.00.007			
Разраб.		Можарский			Патрубок	Лит.	Масса	Масштаб
Пров.		Шипков				И	0,077	1:1
Т.контр.						Лист	Листов 1	
Н.контр.		Будамкова			Труба 15×2,8 ГОСТ 3262-75	ЦНИИЭП инженерного оборудования		
Утв.		Шипков						

Инв.№ подл. | Подп. и дата | Взам. инв.№ | Инв.№ дубл. | Подп. и дата

2072.00.00.008

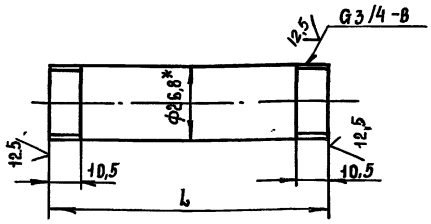

Обозначение	L	Масса, кг
2072.00.00.008	75	0,12
-01	380	0,63
-02	172	0,285
-03	525	0,87

1.* Размер для справок
2. Предельные отклонения размеров h14

Изм.	Лист	№ докум.	Подп.	Дата	2072.00.00.008			
Разраб.		Можарский			Патрубок	Лит.	Масса	Масштаб
Пров.		Шипков				И	см. табл.	1:1
Т.контр.						Лист	Листов 1	
Н.контр.		Будамкова			Труба 20×2,8 ГОСТ 3262-75	ЦНИИЭП инженерного оборудования		
Утв.		Шипков						

2072.01.00.001

ТП 903-1-295.91 Альбом 4. Часть 1.

25 (√)

РАЗВЕРТКА (1:2)

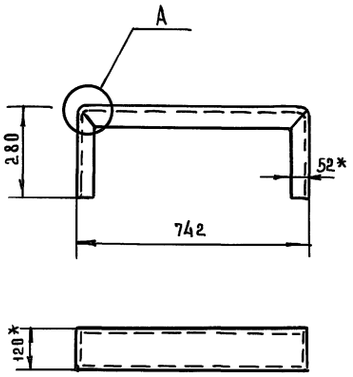

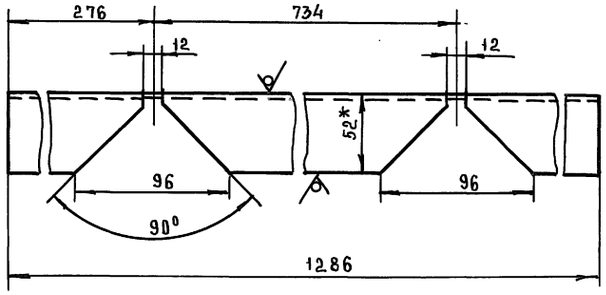

A (1:2)

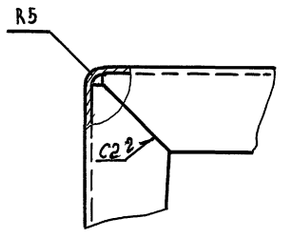

1. Сварные швы по ГОСТ 5264-80
2. Размеры для справок
3. Предельные отклонения размеров: $h14; \pm \frac{IT14}{2}$

				2072.01.00.001			
Изм	Лист	№докум	Подп	Дата			
Разраб		Можарский			Стойка	Лит	Масса	Масштаб
Пров.		Шипков				И	13,3	1:10
Т.контр						Лист	Листов 1
Н.контр		Буданкова			Швеллер 12 ГОСТ 8240-89 / Ст.3 ГОСТ 535-88	ЦНИИЭП инженерного оборудования	
Утв		Шипков					

Формат А3

Инв.№ подл. | Подп. и дата | Инв.№ дубл. | Взам. инв.№ | Подп. и дата

2072.01.00.002

Развертка (1:2)

25 (√)

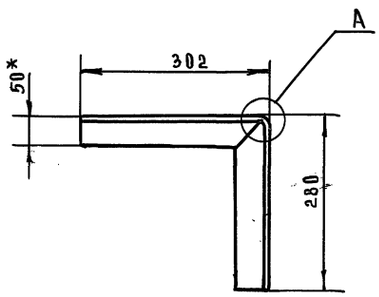

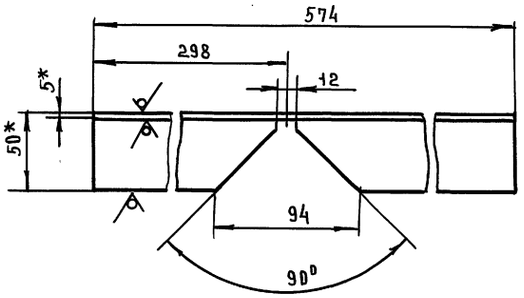

A (1:2)

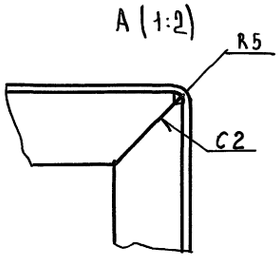

1. Сварные швы по ГОСТ 5264-80
2* Размеры для справок
3. Предельные отклонения размеров: $h14; \pm \frac{IT14}{2}$

				2072.01.00.002			
Изм	Лист	№докум	Подп	Дата			
Разраб		Можарский			Стойка	Лит	Масса	Масштаб
Пров		Шипков				И	2,16	1:5
Т.контр						Лист	Листов 1
Н.контр		Буданкова			Уголок 50×50×5-Б ГОСТ 8509-86 / Ст.3 ГОСТ 535-88	ЦНИИЭП инженерного оборудования	
Утв		Шипков					

Формат А4

Инв.№ подл. | Подп. и дата | Инв.№ дубл. | Взам. инв.№ | Подп. и дата

2072.01.00.003

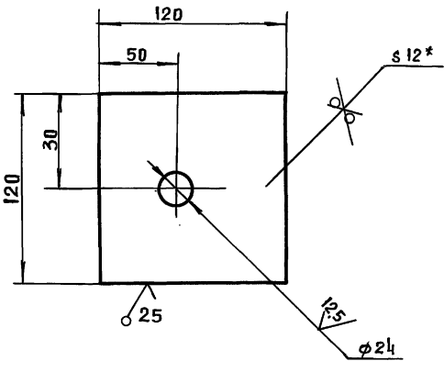

1.* Размер для справок

2. Предельные отклонения размеров $h14, h14 \pm \frac{JT14}{2}$

		2072.01.00.003				
Изм.	Лист	N докум.	Подп.	Дата		
Разраб.		Можарский			Основание	Лит. И; Масса 1.3; Масштаб 1:2
Пров.		Шипков				Лист; Листов 1
Т. контр.						
Н. контр.		Буданкова			Лист Б-12 ГОСТ 19903-74 / ст.3 ГОСТ 14637-89	ЦНИИЭП инженерного оборудования
Утв.		Шипков				

Инв. N подл. | Подп. и дата | Взам. инв. N | Инв. N дубл. | Подп. и дата

Формат А4

2072.01.00.004

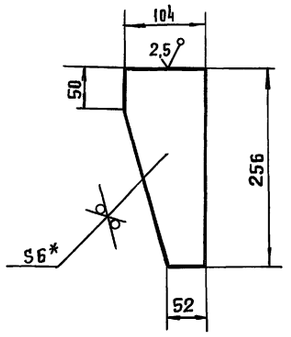

1.* Размер для справок

2. Предельные отклонения размеров $h14$

		2072.01.00.004				
Изм.	Лист	N докум.	Подп.	Дата		
Разраб.		Можарский			Ребро	Лит. И; Масса 1.0; Масштаб 1:4
Пров.		Шипков				Лист; Листов 1
Т. контр.						
Н. контр.		Буданкова			Лист Б-6 ГОСТ 19903-74 / ст.3 ГОСТ 14637-89	ЦНИИЭП инженерного оборудования
Утв.		Шипков				

Инв. N подл. | Подп. и дата | Взам. инв. N | Инв. N дубл. | Подп. и дата

Формат А4

2072.01.00.005

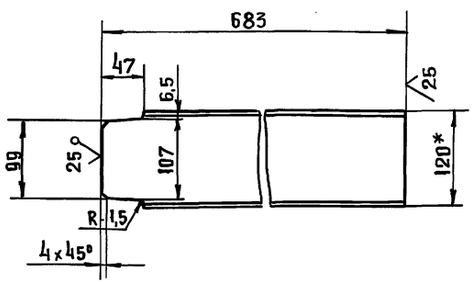

1.* Размер для справок

2. Предельные отклонения размеров $h14, \pm \frac{JT14}{2}$

		2072.01.00.005				
Изм.	Лист	N докум.	Подп.	Дата		
Разраб.		Можарский			Балка	Лит. И; Масса 7.1; Масштаб 1:4
Пров.		Шипков				Лист; Листов 1
Т. контр.						
Н. контр.		Буданкова			Швеллер 12 ГОСТ 8240-89 / Ст 3 ГОСТ 535-88	ЦНИИЭП инженерного оборудования
Утв.		Шипков				

Инв. N подл. | Подп. и дата | Взам. инв. N | Инв. N дубл. | Подп. и дата

Формат А4

Формат	Зона	Поз.	Обозначение	Наименование	Кол.	Примечание
				Документация		
А2			2072.02.00.000 СБ	Сборочный чертеж		
				Сборочные единицы		
А4		1	2072.02.01.000	Лапа	4	
А4		2	2072.02.02.000	Патрубок	1	
А4		3	2072.02.03.000	Патрубок	1	
				Детали		
А3		4	2072.02.00.001	Обечайка	1	
А4		5	2072.02.00.002	Днище	1	
А4		6	2072.02.00.003	Крышка	1	
А4		7	2072.02.00.004	Патрубок	5	
А4		8	2072.02.00.005	Патрубок	1	
А4		9	2072.02.00.006	Ребро	8	
А4		10	2072.02.00.007	Кронштейн	1	
А4		11	-01	Кронштейн	1	
Б4		12	2072.02.00.008	Ребро		
				Полоса 8×80 ГОСТ 103-76 / ст. 3 ГОСТ 535-88		
				$\ell = 1002$ h14	2	5,03 кг

		2072.02.00.000				
Изм.	Лист	N докум.	Подп.	Дата		
Разраб		Можарский			Бак напорный V = 0,94 м³	Лит. И; Лист; Листов 1
Пров		Шипков				
Н. контр.		Буданкова				ЦНИИЭП инженерного оборудования
Утв.		Шипков				

Инв. N подл. | Подп. и дата | Взам. инв. N | Инв. N дубл. | Подп. и дата

Формат А4

А-А (1:5)

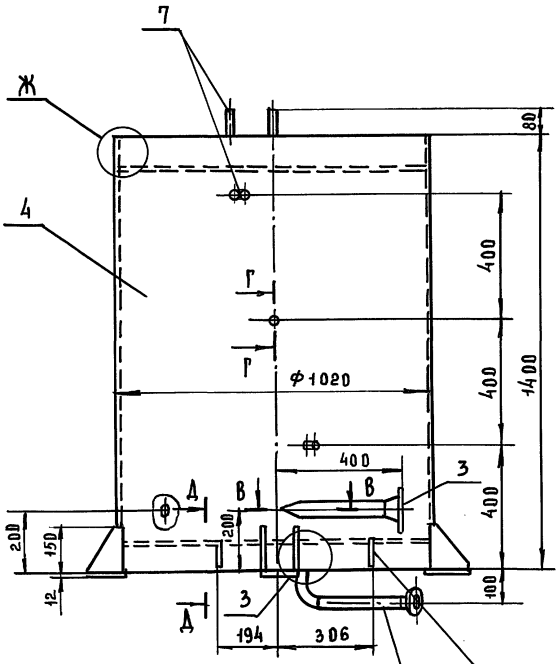

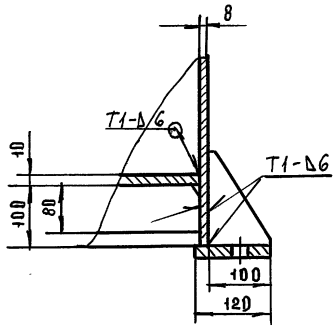

Б-Б (1:1)

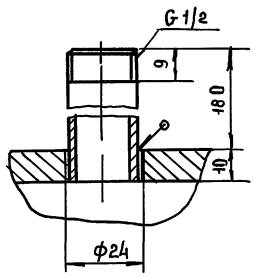

Г-Г (1:1)

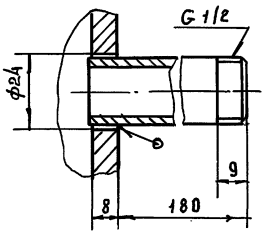

В-В (1:1)

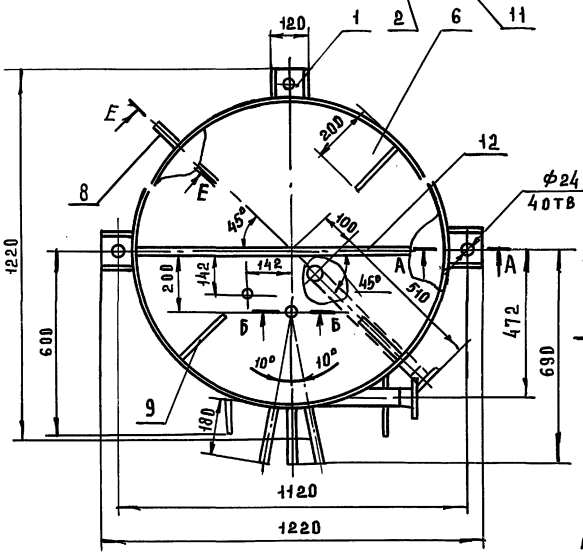

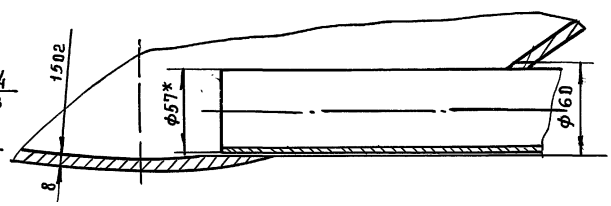

Д-Д (1:2)

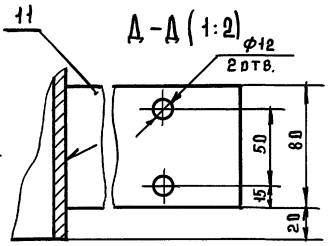

Е-Е (1:2)

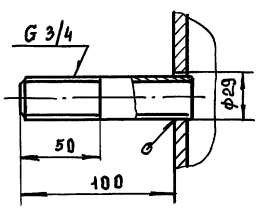

Ж (1:2)

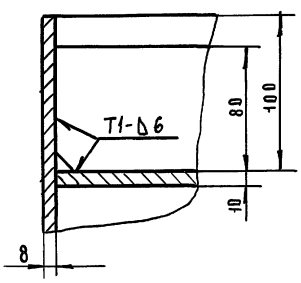

З (1:2)

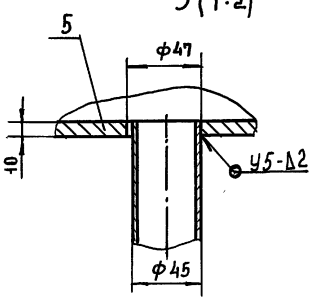

1. Сварные швы по ГОСТ 5264-80, ГОСТ 16037-80 и ГОСТ 11534-75
2. Размеры для справок

Данный чертеж заимствован из ТП 903-1-272.89

				2072.02.00.000 СБ	
Изм.	Лист	№ докум.	Подп.	Дата	
Разраб.		Можарский		Бак напорный Сборочный чертёж	Лит. И; Масса 444; Масштаб 1:10
Пров.		Шипков			Лист; Листов 1
Т.контр.					ЦНИИЭП инженерного оборудования
Н.контр.		Буданкова			
Утв.		Шипков			

Инв.№подл. | Подп. и дата | Взам.инв.№ | Инв.№дубл. | Подп. и дата

2072.02.00.001

25

ТП 903-1-295.91 Альбом 4. Часть 1.

Инв.№ подл. | Подп. и дата | Взам. инв.№ | Инв.№ дубл. | Подп. и дата

Шаблон для разметки отверстия ⌀60 (1:1)

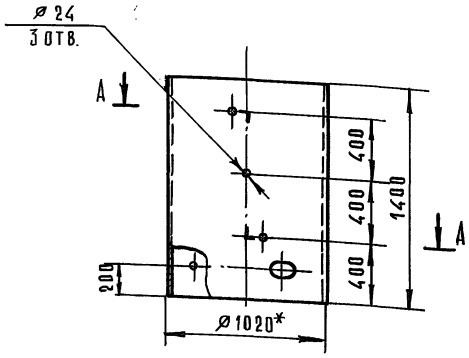

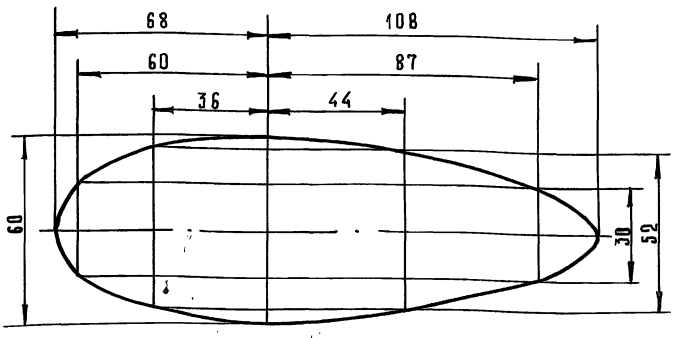

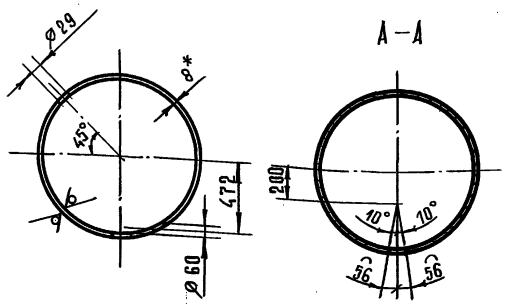

1. *Размеры для справок.
2. Предельные отклонения размеров H14, h14, $\pm \frac{IT14}{2}$
3. Отверстие ⌀60 выполнить по касательной к внутренней поверхности обечайки.

Изм.	Лист	№ докум.	Подп.	Дата	2072.02.00.001			
Разраб.		Можарский			Обечайка	Лит.	Масса	Масшт.
Пров.		Шипков				И	279	1:20
Т. контр.						Лист	Листов 1	
Н. контр.		Буданкова			Труба 1020×8 ГОСТ 10704-76 / В Ст.3 ГОСТ 10706-76	ЦНИИЭП инженерного оборудования		
Утв.		Шипков						

Формат А3

2072.02.00.003

25

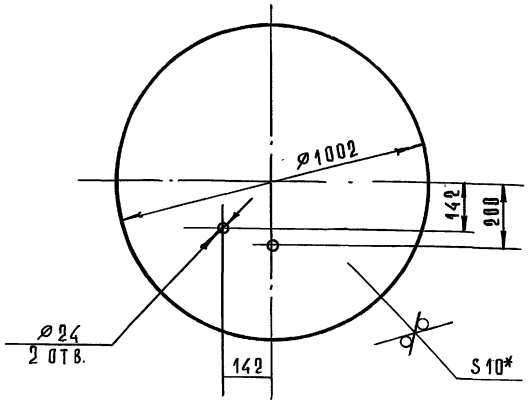

1. *Размер для справок.
2. Предельные отклонения размеров H14, h14, $\pm \frac{IT14}{2}$.

Изм.	Лист	№ докум.	Подп.	Дата	2072.02.00.003			
Разраб.		Можарский			Крышка	Лит.	Масса	Масшт.
Пров.		Шипков				И	62	1:10
Т. контр.						Лист	Листов 1	
Н. контр.		Буданкова			Лист Б-10 ГОСТ 19903-74 / Ст.3 ГОСТ 14637-89	ЦНИИЭП инженерного оборудования		
Утв.		Шипков						

Формат А4

2072.02.00.004

25

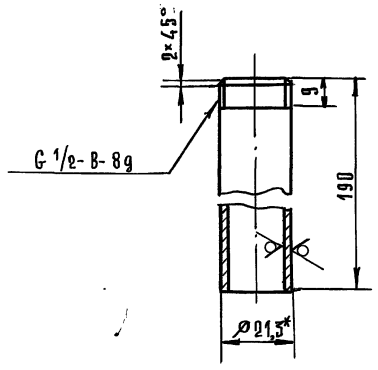

1. *Размер для справок.
2. Предельные отклонения размеров h14, $\pm \frac{IT14}{2}$.

Изм.	Лист	№ докум.	Подп.	Дата	2072.02.00.004			
Разраб.		Можарский			Патрубок	Лит.	Масса	Масшт.
Пров.		Шипков				И	0,24	1:1
Т. контр.						Лист	Листов 1	
Н. контр.		Буданкова			Труба 15×2,8 ГОСТ 3262-75	ЦНИИЭП инженерного оборудования		
Утв.		Шипков						

Формат А4

ТП 903-1-295.91 Альбом 4. Часть 1.

Формат	Зона	Поз.	Обозначение	Наименование	Кол.	Примечание
				Документация		
А3			2072.02.01.000 СБ	Сборочный чертеж		
				Детали		
Б4		1	2072.02.01.001	Основание		
				Лист $\frac{\text{Б-12 ГОСТ 19903-74}}{\text{Ст.3 ГОСТ 14637-89}}$	1	1,31 кг
Б4		2	2072.02.01.002	Ребро		
				Лист $\frac{\text{Б-8 ГОСТ 19903-74}}{\text{Ст. 3 ГОСТ 14637-89}}$	2	0,57 кг

Инв.№ подл. | Подп. и дата | Взам. инв.№ | Инв.№ дубл. | Подп. и дата

Изм.	Лист	№ докум.	Подп.	Дата
Разраб.		Можарский		
Пров.		Шипков		
Н. контр.		Буданкова		
Утв.		Шипков		

2072.02.01.000

Лапа

Лит. И | Лист | Листов 1

ЦНИИЭП инженерного оборудования

Формат А4

Формат	Зона	Поз.	Обозначение	Наименование	Кол.	Примечание
				Документация		
А4			2072.02.02.000 СБ	Сборочный чертеж		
				Детали		
Б4		1	2072.02.02.001	Патрубок		
				Труба $\frac{\text{45×2 ГОСТ 10704-76}}{\text{В Ст3 ГОСТ 10705-80}}$		
				ℓ = 150 h14	1	0,32 кг
Б4		2	2072.02.02.002	Патрубок		
				Труба $\frac{\text{45×2 ГОСТ 10704-76}}{\text{В Ст3 ГОСТ 10705-80}}$		
				ℓ = 405 h14	1	0,86 кг
				Стандартные изделия		
				Отвод 90° 45×2,5 ГОСТ 17375-83	1	
				Фланец 1-40-16 ГОСТ 12821-80	1	

Инв.№ подл. | Подп. и дата | Взам. инв.№ | Инв.№ дубл. | Подп. и дата

Изм.	Лист	№ докум.	Подп.	Дата
Разраб.		Можарский		
Пров.		Шипков		
Н. контр.		Буданкова		
Утв.		Шипков		

2072.02.02.000

Патрубок

Лит. И | Лист | Листов 1

ЦНИИЭП инженерного оборудования

Формат А4

2072.02.01.000 СБ

Поз. 1

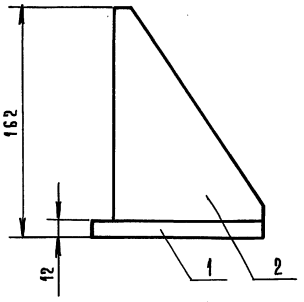

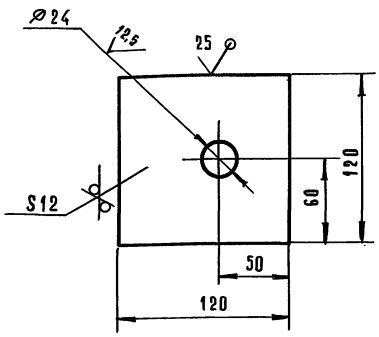

Поз. 2

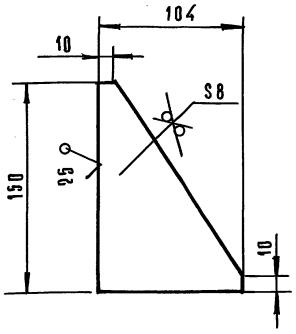

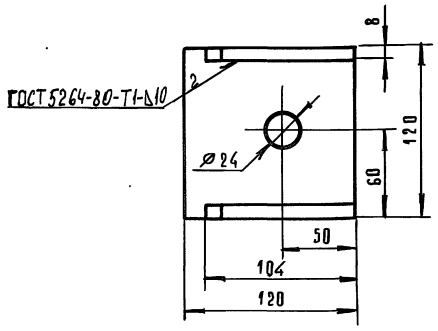

1. Размеры для справок.
2. Предельные отклонения размеров H14, h14, $\pm \frac{IT14}{2}$.

Инв.№ подл. | Подп. и дата | Взам. инв.№ | Инв.№ дубл. | Подп. и дата

Изм.	Лист	№ докум.	Подп.	Дата
Разраб.		Можарский		
Пров.		Шипков		
Т. контр.				
Н. контр.		Буданкова		
Утв.		Шипков		

2072.02.01.000 СБ

Лапа
Сборочный чертеж

Лит. | Масса | Масшт.
И | 2,5 | 1:2

Лист | Листов 1

ЦНИИЭП инженерного оборудования

Формат А3

ТП 903-1-295.91 Альбом 4. Часть 1.

2072.02.02.000 СБ

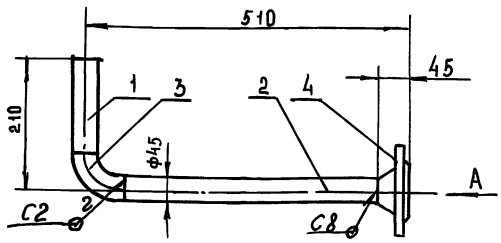

Вид А

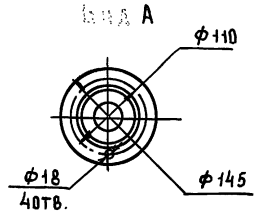

1. Сварные швы по ГОСТ 16037-80
2. Размеры для справок

Изм.	Лист	№ докум.	Подп.	Дата
Разраб.		Можарский		
Пров.		Шипков		
Т.контр.				
Н.контр.		Буданкова		
Утв.		Шипков		

2072.02.02.000 СБ

Патрубок
Сборочный чертеж

Лит	Масса	Масштаб
И	3,4	1:5
Лист	Листов 1	

ЦНИИЭП инженерного оборудования

Формат А4

Инв.№ подл. | Подп. и дата | Взам. инв.№ | Инв.№ дубл. | Подп. и дата

Формат	Зона	Поз.	Обозначение	Наименование	Кол.	Примечание
				Документация		
А4			2072.02.03.000 СБ	Сборочный чертеж		
				Детали		
Б4		1	2072.02.03.001	Патрубок		
				Труба 57×3 ГОСТ 10704-76		
				Ст3 ГОСТ 10705-80		
				ℓ = 305 h14	1	1.22 кг
				Стандартные изделия		
				Фланец 1-50-10		
				ГОСТ 12821-80	1	

2072.02.03.000

Патрубок

Изм.	Лист	№ докум.	Подп.	Дата
Разраб.		Можарский		
Пров.		Шипков		
Н.контр.		Буданкова		
Утв.		Шипков		

Лит	Лист	Листов
И		1

ЦНИИЭП инженерного оборудования

Формат А4

2072.02.03.000 СБ

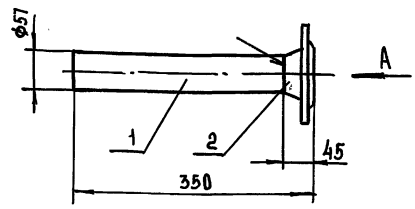

Вид А

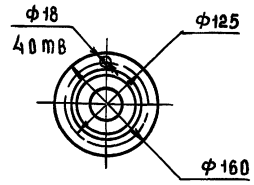

1. Сварные швы по ГОСТ 16037-80-С8
2. Размеры для справок

Изм.	Лист	№ докум.	Подп.	Дата
Разраб.		Можарский		
Пров.		Шипков		
Т.контр.				
Н.контр.		Буданкова		
Утв.		Шипков		

2072.02.03.000 СБ

Патрубок
Сборочный чертеж

Лит	Масса	Масштаб
И	3,5	1:5
Лист	Листов 1	

ЦНИИЭП инженерного оборудования

Формат А4

2072.02.00.002

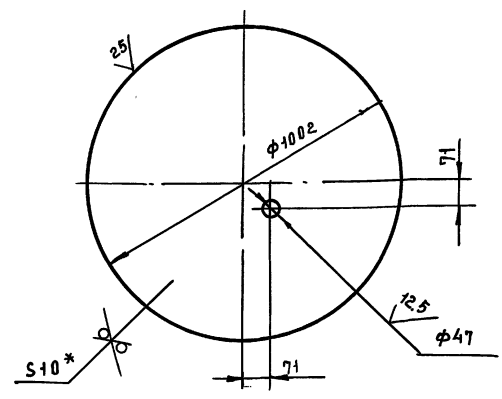

1 * Размер для справок
2. Предельные отклонения размеров H14, $\pm \frac{JT14}{2}$

Изм.	Лист	№ докум.	Подп.	Дата
Разраб.		Можарский		
Пров.		Шипков		
Т.контр.				
Н.контр.		Буданкова		
Утв.		Шипков		

2072.02.00.002

Днище

Лит	Масса	Масштаб
И	61,8	1:10
Лист	Листов 1	

Лист Б-10 ГОСТ 19903-74
Ст.3 ГОСТ 14637-89

ЦНИИЭП инженерного оборудования

Формат А4

2072.02.00.005

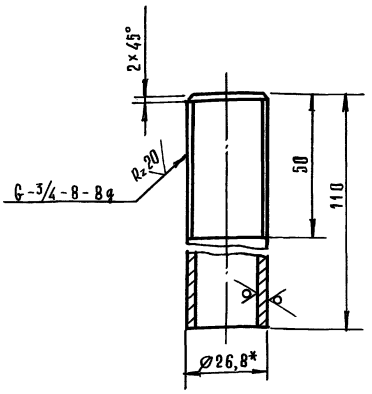

1. *Размер для справок.
2. Предельные отклонения размеров h14; $\pm \frac{IT14}{2}$

Изм.	Лист	№ докум.	Подп.	Дата	2072.02.00.005
Разраб.		Можарский			Патрубок
Пров.		Шипков			
Т.контр.					
Н.контр.		Буданкова			Труба 20×2,8 ГОСТ 3262-75
Утв.		Шипков			

Лит.	Масса	Масшт.
И	0,18	1:1
Лист	Листов 1	

ЦНИИЭП инженерного оборудования

Формат А4

2072.02.00.006

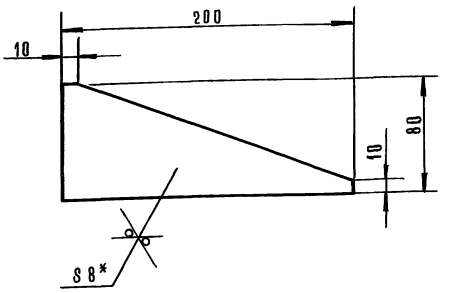

1. *Размер для справок.
2. Предельные отклонения размеров h14.

Изм.	Лист	№ докум.	Подп.	Дата	2072.02.00.006
Разраб.		Можарский			Ребро
Пров.		Шипков			
Т.контр.					
Н.контр.		Буданкова			Лист 6-8 ГОСТ 19903-74 / Ст.3 ГОСТ 14637-89
Утв.		Шипков			

Лит.	Масса	Масшт.
И	0,58	1:2
Лист	Листов 1	

ЦНИИЭП инженерного оборудования

Формат А4

2072.02.00.007

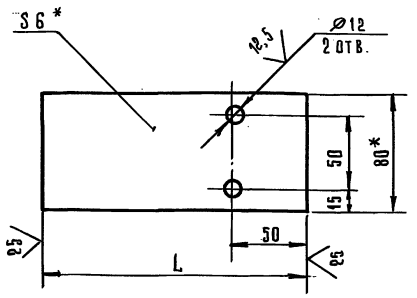

Обозначение	L, мм	Масса кг
8186-017.02.007	128	0,48
— 01	192	0,72

1. *Размеры для справок.
2. Предельные отклонения размеров h14; h14; $\pm \frac{IT14}{2}$.

Изм.	Лист	№ докум.	Подп.	Дата	2072.02.00.007
Разраб.		Можарский			Кронштейн
Пров.		Шипков			
Т.контр.					
Н.контр.		Буданкова			Полоса 6×80 ГОСТ 103-76 / Ст.3 ГОСТ 535-88
Утв.		Шипков			

Лит.	Масса	Масшт.
И	6м. таб.	1:2
Лист	Листов 1	

ЦНИИЭП инженерного оборудования

Формат А4

Формат	Зона	Поз.	Обозначение	Наименование	Кол.	Примечание
				Документация		
А2			2072.03.00.000 СБ	Сборочный чертеж		
				Сборочные единицы		
А4		1	2072.03.01.000	Корпус бака	1	
А4		2	2072.03.02.000	Крышка	1	
А4		3	2072.03.03.000	Патрубок	1	
А4		4	2072.03.04.000	Патрубок сливной	1	
				Детали		
Б4		5	2072.03.00.001	Прокладка Пластина I, лист ТМКЩ-С-3-2,6 ГОСТ 7338-77	1	0,37 кг
Б4		6	2072.03.00.002	Накладка Лист 6-5 ГОСТ 19903-74 / Ст.3 ГОСТ 14637-89	1	0,19 кг
Б4		7	2072.03.00.003	Накладка Лист 6-5 ГОСТ 19903-74 / Ст.3 ГОСТ 14637-89	1	0,29 кг
Б4		8	2072.03.00.004	Накладка Лист 6-5 ГОСТ 19903-74 / Ст.3 ГОСТ 14637-89	1	0,29 кг

Изм.	Лист	№ докум.	Подп.	Дата	2072.03.00.000
Разраб.		Можарский			Бак V = 0,28 м³
Пров.		Шипков			
Т.контр.					
Н.контр.		Буданкова			
Утв.		Шипков			

Лит.	Лист	Листов
И	1	2

ЦНИИЭП инженерного оборудования

25143-04 37

Формат А4

ТП 903-1-295.91 Альбом 4. Часть 1.

Формат	Зона	Поз.	Обозначение	Наименование	Кол.	Примечание
Б4		9	2072.03.00.005	Патрубок		
				Труба 38×2 ГОСТ 10704-76		
				В ст.3 ГОСТ 10705-80		
				ℓ = 103 h 14	1	0,18 кг
				Стандартные изделия		
		10		Болт М10×30.58		
				ГОСТ 7798-70	8	
		11		Гайка М10.5		
				ГОСТ 5915-70	8	

Изм.	Лист	№ докум.	Подп.	Дата	2072.03.00.000	Лист 2

Инв.№ подл. | Подп. и дата | Взам. инв.№ | Инв.№ дубл. | Подп. и дата

Формат А4

Формат	Зона	Поз.	Обозначение	Наименование	Кол.	Примечание
				Документация		
А3			2072.03.01.000 СБ	Сборочный чертеж		
				Детали		
А4		1	2072.03.01.001	Обечайка	1	
Б4		2	2072.03.01.002	Днище		
				Лист Б-4 ГОСТ 19903-74		
				Ст.3 ГОСТ 14637-89	1	9,3 кг
Б4		3	2072.03.01.003	Фланец		
				Лист Б-8 ГОСТ 19903-74		
				Ст.3 ГОСТ 14637-89	1	6,4 кг

Изм.	Лист	№ докум.	Подп.	Дата	2072.03.01.000			
Разраб.		Можарский			Корпус бака	Лит.	Лист	Листов 1
Пров.		Шипков				И		
Н.контр.		Буданкова				ЦНИИЭП инженерного оборудования		
Утв.		Шипков						

Инв.№ подл. | Подп. и дата | Взам. инв.№ | Инв.№ дубл. | Подп. и дата

Формат А4

2072.03.01.000 СБ

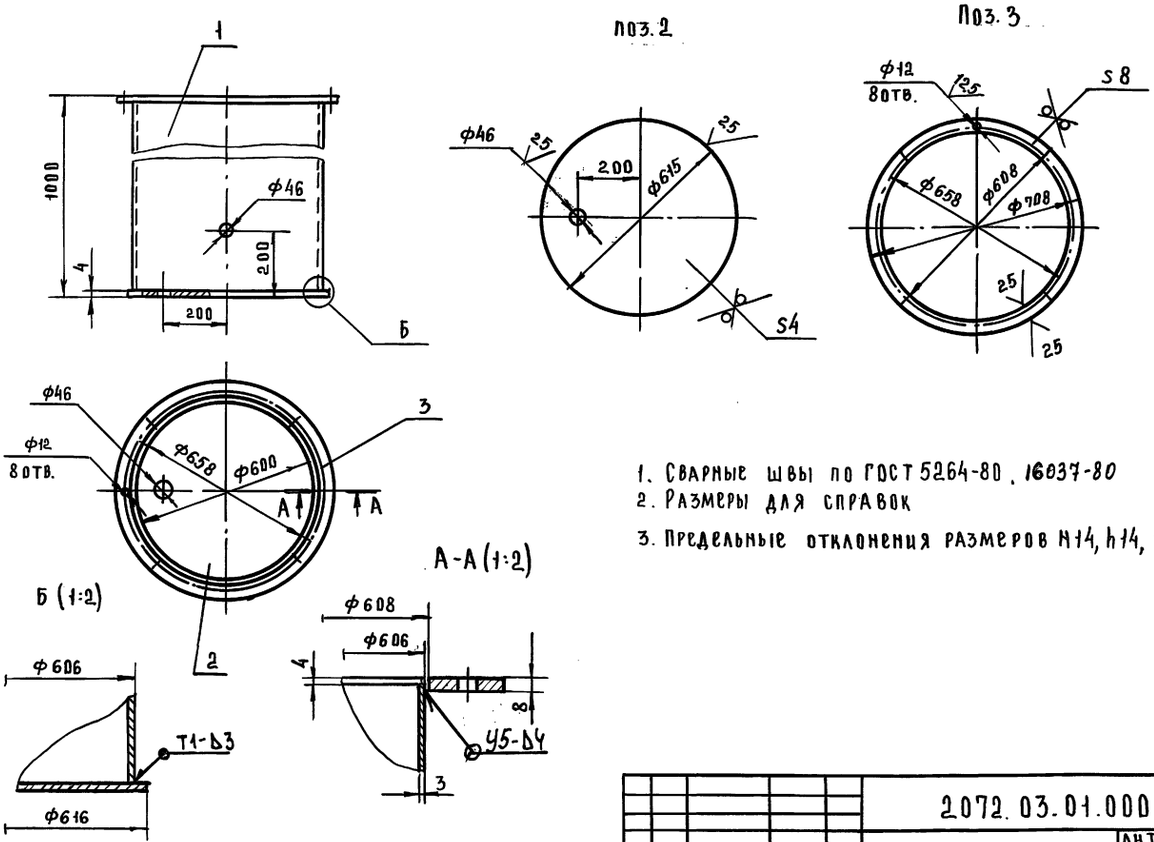

1. Сварные швы по ГОСТ 5264-80, 16037-80
2. Размеры для справок
3. Предельные отклонения размеров h14, h14, $\pm \frac{JT14}{2}$

Изм.	Лист	№ докум.	Подп.	Дата	2072.03.01.000 СБ			
Разраб.		Можарский			Корпус бака Сборочный чертеж	Лит.	Масса	Масштаб
Пров.		Шипков				И	60	1:10
Т.контр.						Лист	Листов 1	
Н.контр.		Буданкова				ЦНИИЭП инженерного оборудования		
Утв.		Шипков						

Инв.№ подл. | Подп. и дата | Взам. инв.№ | Инв.№ дубл. | Подп. и дата

Формат А4

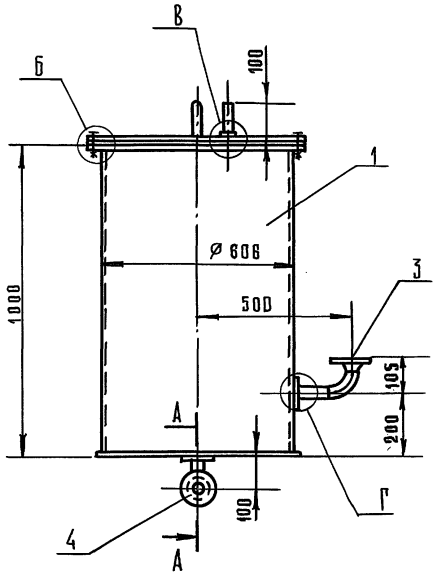

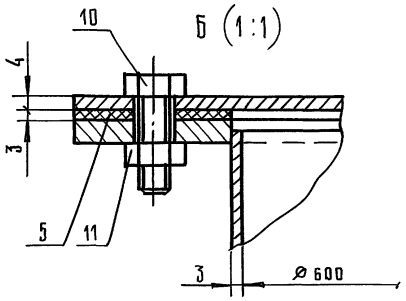

В (1:2)

Поз. 6 (1:2)

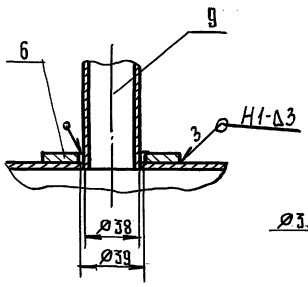

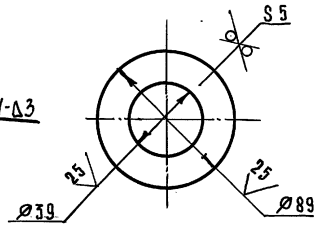

А–А (1:2)

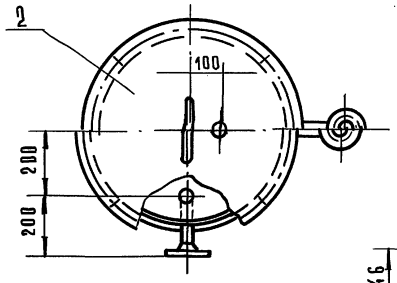

Г (1:2)

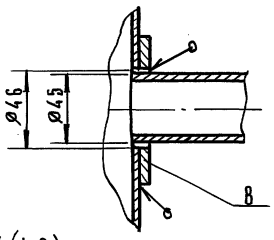

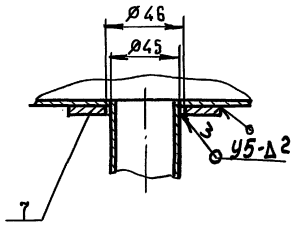

Поз. 5

Поз. 7 (1:2)

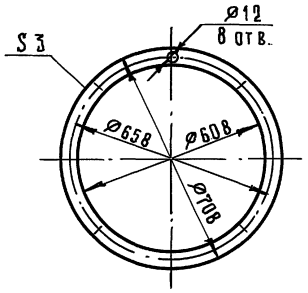

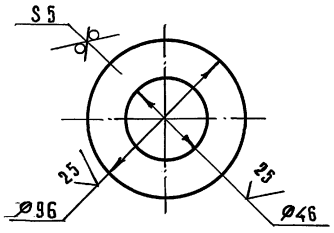

Поз. 8 (1:2)

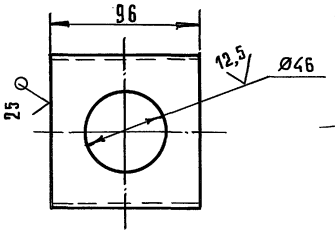

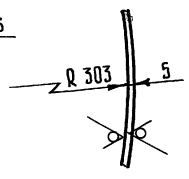

1. Сварные швы по ГОСТ 5264-80.
2. Размеры для справок.

Данный чертеж заимствован из ТП 903-1-272.89.

					2072.03.00.000 СБ		
Изм.	Лист	№ докум.	Подп.	Дата			
Разраб.		Мошарский			Бак V=0,28 м³ Сварочный чертеж	Лит.	Масса	Масшт.
Пров.		Шипков				И	80	1:10
Т. контр.						Лист	Листов 1	
Н. контр.		Буданкова				ЦНИИЭП инженерного оборудования		
Утв.		Шипков						

Инв. № подл. | Подп. и дата | Взам. инв. № | Инв. № дубл. | Подп. и дата

2072.03.01.001

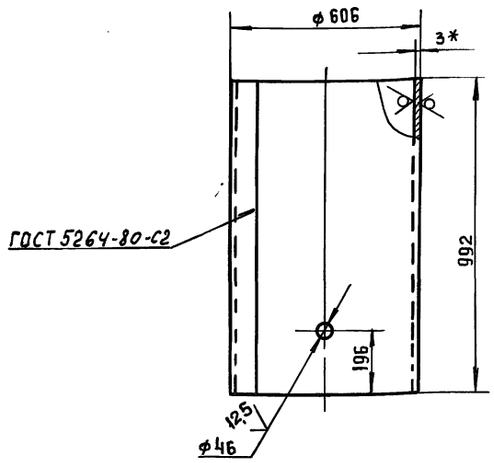

1. * Размер для справок
2. Предельные отклонения размеров H14, h14 $\pm \frac{JT14}{2}$

Изм.	Лист	№ докум.	Подп.	Дата	2072.03.01.001			
Разраб.		Можарский			Обечайка	Лит	Масса	Масштаб
Пров.		Шипков				И	44.2	1:10
Т. контр.						Лист	Листов 1	
Н. контр.		Буданкова			Лист Б-3 ГОСТ 19903-74 / Ст.3 ГОСТ 16523-89	ЦНИИЭП инженерного оборудования		
Утв.		Шипков						

Инв. № подл. | Подп. и дата | Взам. инв. № | Инв. № дубл. | Подп. и дата

Формат А4

Формат	Зона	Поз.	Обозначение	Наименование	Кол.	Примечание
				Документация		
А4			2072.03.02.000 СБ	Сборочный чертеж		
				Детали		
А4		1	2072.03.02.001	Пластина	1	
А4		2	2072.03.02.002	Ручка	1	

Изм.	Лист	№ докум.	Подп.	Дата	2072.03.02.000			
Разраб.		Можарский			Крышка	Лит	Масса	Масштаб
Пров.		Шипков				И		
Н. контр.		Буданкова				Лист	Листов 1	
Утв.		Шипков				ЦНИИЭП инженерного оборудования		

Инв. № подл. | Подп. и дата | Взам. инв. № | Инв. № дубл. | Подп. и дата

Формат А4

2072.03.02.000 СБ

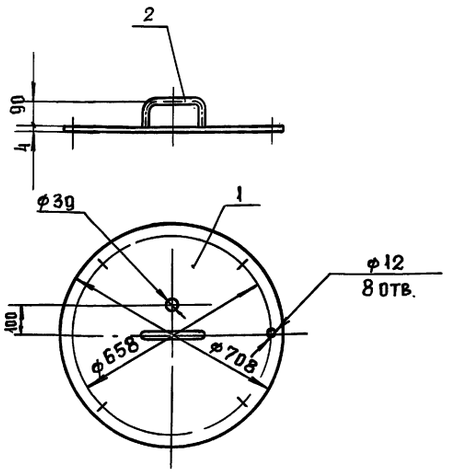

1. Сварные швы по ГОСТ 5264-80-Т1-Д2
2. Размер для справок

Изм.	Лист	№ докум.	Подп.	Дата	2072.03.02.000 СБ			
Разраб.		Можарский			Крышка Сборочный чертеж	Лит	Масса	Масшт.
Пров.		Шипков				И	12.5	1:10
Т. контр.						Лист	Листов 1	
Н. контр.		Буданкова				ЦНИИЭП инженерного оборудования		
Утв.		Шипков						

Инв. № подл. | Подп. и дата | Взам. инв. № | Инв. № дубл. | Подп. и дата

Формат А4

2072.03.02.001

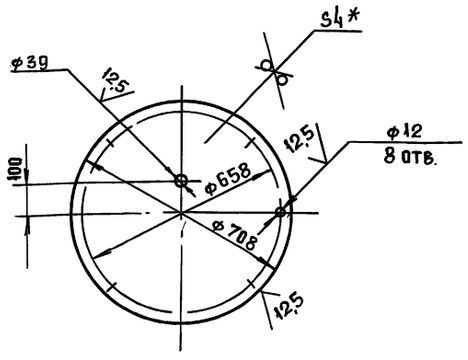

1. * Размер для справок
2. Предельные отклонения размеров H14 $\pm \frac{JT14}{2}$

Изм.	Лист	№ докум.	Подп.	Дата	2072.03.02.001			
Разраб.		Можарский			Пластина	Лит	Масса	Масштаб
Пров.		Шипков				И	12.3	1:10
Т. контр.						Лист	Листов 1	
Н. контр.		Буданкова			Лист Б-4 ГОСТ 19903-74 / Ст.3 ГОСТ 14637-89	ЦНИИЭП инженерного оборудования		
Утв.		Шипков						

Инв. № подл. | Подп. и дата | Взам. инв. № | Инв. № дубл. | Подп. и дата

Формат А4

ТП 903-1-295.91 Альбом 4. Часть 1.

2072.03.02.002

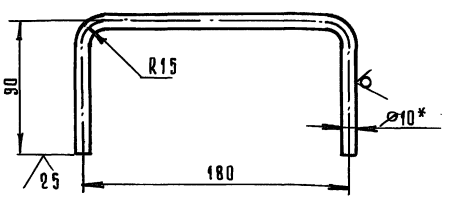

1. * Размер для справок.
2. Предельные отклонения размеров h14, $\pm \frac{IT14}{2}$

Изм.	Лист	№ докум.	Подп.	Дата
Разраб.		Можарский		
Пров.		Шипков		
Т. контр.				
Н. контр.		Буданкова		
Утв.		Шипков		

2072.03.02.002

Ручка

Лит.	Масса	Масштаб
И	0,21	1:2

Лист | Листов 1

Круг 10-В ГОСТ 2590-88 / Ст.3 ГОСТ 535-88

ЦНИИЭП инженерного оборудования

Формат А4

Формат	Зона	Поз.	Обозначение	Наименование	Кол.	Примечание
				Документация		
А4			2072.03.04.000 СБ	Сборочный чертеж		
				Детали		
Б.Ч		1	2072.03.04.001	Труба		
				Труба $\frac{45\times2\ ГОСТ\ 10704-76}{В\ Ст3\ ГОСТ\ 10705-80}$		
				$\ell = 95\ h14$	1	0,2 кг
Б.Ч		2	2072.03.04.002	Труба		
				Труба 45×2 ГОСТ 10704-76 / В Ст.3 ГОСТ 10705-80		
				$\ell = 95\ h14$	1	0,2 кг
				Стандартные изделия		
		3		Отвод 90° 45×2,5		
				ГОСТ 17375-83	1	
		4		Фланец 1-40-16		
				ГОСТ 12821-80	1	

2072.03.04.000

Патрубок сливной

Лит.	Лист	Листов
И		1

ЦНИИЭП инженерного оборудования

Формат А4

2072.03.03.000 СБ

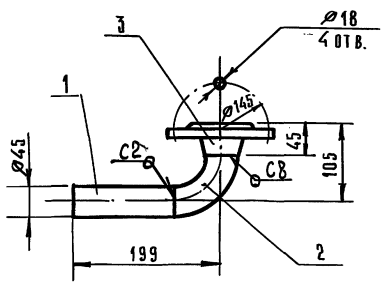

1. Сварные швы по ГОСТ 16037-80.
2. Размеры для справок.

Изм.	Лист	№ докум.	Подп.	Дата
Разраб.		Можарский		
Пров.		Шипков		
Т. контр.				
Н. контр.		Буданкова		
Утв.		Шипков		

Патрубок
Сборочный чертеж

Лит.	Масса	Масштаб
И	2,5	1:4

Лист | Листов 1

ЦНИИЭП инженерного оборудования

Формат А4

Формат	Зона	Поз.	Обозначение	Наименование	Кол.	Примечание
				Документация		
А4			2072.03.03.000 СБ	Сборочный чертеж		
				Детали		
Б.Ч		1	2072.03.03.001	Труба		
				Труба $\frac{45\times2\ ГОСТ\ 10704-76}{В\ Ст3\ ГОСТ\ 10705-80}$		
				$\ell = 139\ h14$	1	0,29 кг
				Стандартные изделия		
		2		Отвод 90° 45×2		
				ГОСТ 17375-83	1	
		3		Фланец 1-40-16		
				ГОСТ 12821-80	1	

2072.03.03.000

Патрубок

Лит.	Лист	Листов
И		1

ЦНИИЭП инженерного оборудования

Формат А4

2072.03.04.000

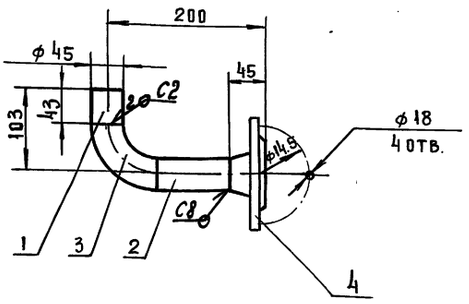

1. Сварные швы по ГОСТ 16037-80
2. Размеры для справок

Изм.	Лист	№ докум.	Подп.	Дата
Разраб.		Можарский		
Пров.		Шипков		
Т. контр.				
Н. контр.		Буданкова		
Утв.		Шипков		

2072.03.04.000 СБ

Патрубок сливной
Сборочный чертеж

Лит	Масса	Масштаб
И	2.6	1:4
Лист	Листов 1	

ЦНИИЭП инженерного оборудования

Формат А4

Инв. № подл. | Подп. и дата | Взам. инв. № | Инв. № дубл. | Подп. и дата

41

Формат	Зона	Поз.	Обозначение	Наименование	Кол.	Примечание
				Документация		
А3			2072.04.00.000 СБ	Сборочный чертеж		
				Детали		
А4		1	2072.04.00.001	Патрубок	1	
Б4		2	2072.04.00.002	Корпус		
				Труба 89х3,5 ГОСТ 19903-74		
				Б20 ГОСТ 10705-80	1	2,3 кг
Б4		3	2072.04.00.003	Днище		
				Лист Б-10 ГОСТ 19903-74		
				Ст3 ГОСТ 14637-89	1	0,36 кг
				Стандартные изделия		
		4		Пробка 20		
				ГОСТ 8963-75	1	
				Фланец 1-80-6		
				ГОСТ 12821-80	1	

Изм.	Лист	№ докум.	Подп.	Дата
Разраб.		Можарский		
Пров.		Шипков		
Н. контр.		Буданкова		
Утв.		Шипков		

2072.04.00.000

Корпус нижний

Лит.	Лист	Листов
И		1

ЦНИИЭП инженерного оборудования

Формат А4

2072.04.00.000 СБ

25

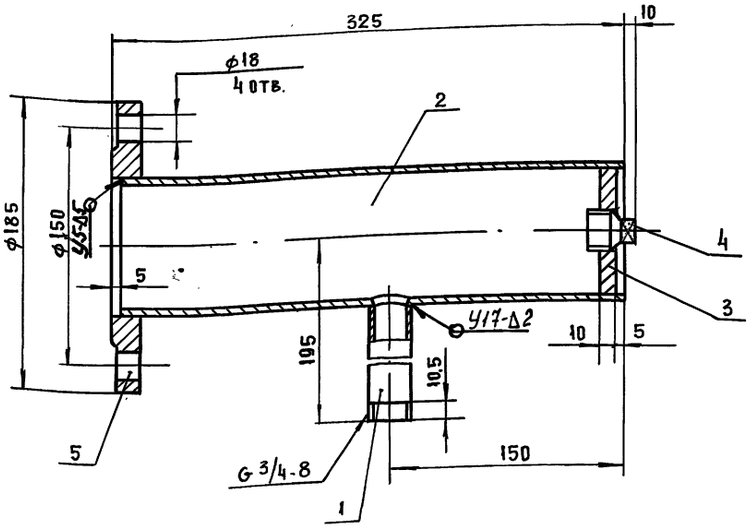

Поз. 2

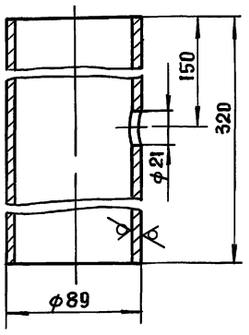

Поз. 3 (1:1)

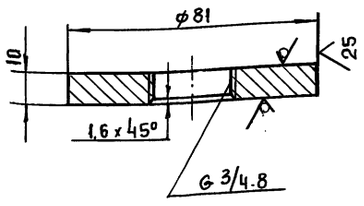

1. Сварные швы по ГОСТ 16037-80
2. Размеры для справок

Изм.	Лист	№ докум.	Подп.	Дата
Разраб.		Можарский		
Пров.		Шипков		
Т. контр.				
Н. контр.		Буданкова		
Утв.		Шипков		

2072.04.00.000 СБ

Корпус нижний
Сборочный чертёж

Лит	Масса	Масштаб
И	5,5	1:2
Лист	Листов 1	

ЦНИИЭП инженерного оборудования

Инв. № подл. | Подп. и дата | Взам. инв. № | Инв. № дубл. | Подп. и дата

ТП 903-1-295.91 Альбом 4. Часть 1.

2072.04.00.001

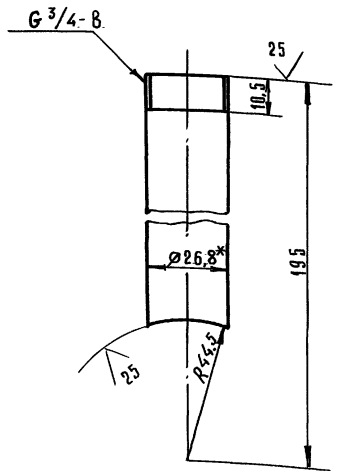

1. * Размер для справок.
2. Предельные отклонения размеров h14, $\pm \frac{IT14}{2}$.

Изм.	Лист	№ докум.	Подп.	Дата
Разраб.		Можарский		
Провер.		Шипков		
Т.контр.				
Н.контр.		Бубанкова		
Утв.		Шипков		

2072.04.00.001

Патрубок

Лит.	Масса	Масшт.
И	0,24	1:1

Лист | Листов 1

Труба 20×2,8 ГОСТ 3262-75

ЦНИИЭП инженерного оборудования

Формат А4

Формат	Зона	Поз.	Обозначение	Наименование	Кол.	Примечание
				Документация		
А4			2072.05.00.000 СБ	Сборочный чертеж		
				Детали		
А4		1	2072.05.00.001	Корпус	1	
А4		2	2072.05.00.002	Днище	1	
А4		3	2072.05.00.003	Патрубок	1	
А4		4	2072.04.00.001	Патрубок	1	
				Стандартные изделия		
		5		Фланец 1-80-6 ГОСТ 12821-80	1	

Изм.	Лист	№ докум.	Подп.	Дата
Разраб.		Можарский		
Пров.		Шипков		
Н.контр.		Бубанкова		
Утв.		Шипков		

2072.05.00.000

Корпус верхний

Лит.	Лист	Листов
И		1

ЦНИИЭП инженерного оборудования

Формат А4

2072.05.00.000 СБ

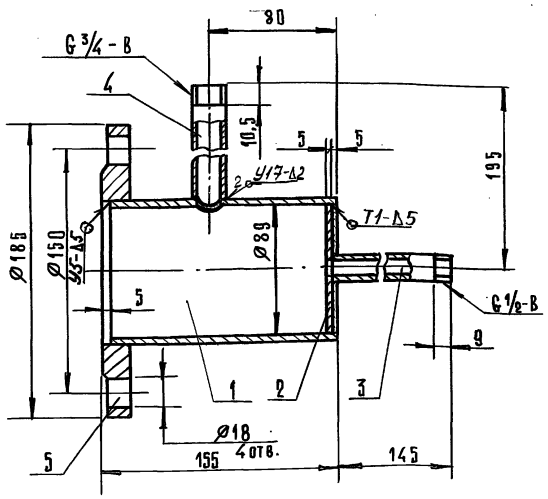

1. Сварные швы по ГОСТ 5264-80 и ГОСТ 16037-80.
2. Размеры для справок.

Изм.	Лист	№ докум.	Подп.	Дата
Разраб.		Можарский		
Пров.		Шипков		
Т.контр.				
Н.контр.		Бубанкова		
Утв.		Шипков		

2072.05.00.000 СБ

Корпус верхний
Сборочный чертеж

Лит.	Масса	Масшт.
И	4,3	1:2

Лист | Листов 1

ЦНИИЭП инженерного оборудования

Формат А4

2072.05.00.001

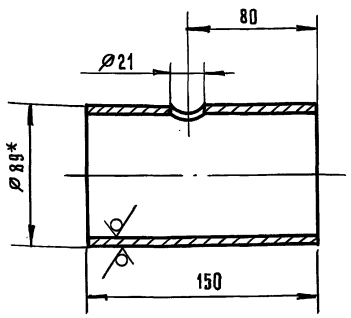

1. * Размер для справок.
2. Предельные отклонения размеров H14, h14 $\pm \frac{IT14}{2}$.

Изм.	Лист	№ докум.	Подп.	Дата
Разраб.		Можарский		
Пров.		Шипков		
Т.контр.				
Н.контр.		Бубанкова		
Утв.		Шипков		

2072.05.00.001

Корпус

Лит.	Масса	Масшт.
И	1,1	1:2

Лист | Листов 1

Труба 89×3,5 ГОСТ 10704-76 / Б ГОСТ 10705-80

ЦНИИЭП инженерного оборудования

25×3-24 43

Формат А4

2072.05.00.002

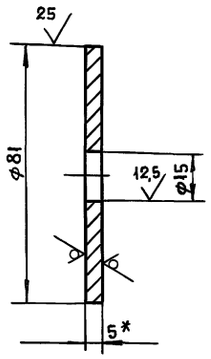

1.* Размер для справок

2. Предельные отклонения размеров H14, h14

					2072.05.00.002		
Изм.	Лист	№ докум.	Подп.	Дата			
Разраб.		Можарский			Днище	Лит. / Масса / Масштаб	
Пров.		Шипков				И / 0,19 / 1:1	
Т. контр.						Лист / Листов 1	
Н. контр.		Буданкова			Лист Б-5 ГОСТ 19903-74	ЦНИИЭП инженерного оборудования	
Утв.		Шипков			Ст. 3 ГОСТ 14637-89		

Инв. № подл. | Подп. и дата | Взам. инв. № | Инв. № дубл. | Подп. и дата

Формат А4

2072.05.00.003

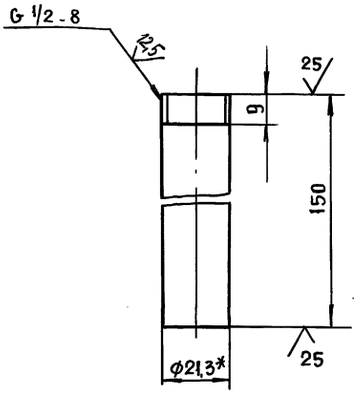

1* Размер для справок

2. Предельные отклонения размеров h14

					2072.05.00.003		
Изм.	Лист	№ докум.	Подп.	Дата			
Разраб.		Можарский			Патрубок	Лит. / Масса / Масштаб	
Пров.		Шипков				И / 0,19 / 1:1	
Т. контр.						Лист / Листов 1	
Н. контр.		Буданкова			Труба 15х2,8 ГОСТ 3262-75	ЦНИИЭП инженерного оборудования	
Утв.		Шипков					

Инв. № подл. | Подп. и дата | Взам. инв. № | Инв. № дубл. | Подп. и дата

Формат А4

Формат	Зона	Поз.	Обозначение	Наименование	Кол.	Примечание
				Документация		
А3			2072.06.00.000 СБ	Сборочный чертеж		
				Детали		
А4		1	2072.06.00.001	Стенка	2	
А4		2	2072.06.00.002	Стенка	2	
А4		3	2072.06.00.003	Днище	1	
А4		4	2072.06.00.004	Кронштейн	2	
А4		5	2072.06.00.005	Патрубок		
				Труба 57х3 ГОСТ 10704-76 / В ст 3 ГОСТ 10705-80		
				ρ = 251 h14	1	1,0 кг

					2072.06.00.000		
Изм.	Лист	№ докум.	Подп.	Дата			
Разраб.		Можарский			Воронка сливная	Лит. / Лист / Листов 1	
Пров.		Шипков				И / 1	
Н. контр.		Буданкова				ЦНИИЭП инженерного оборудования	
Утв.		Шипков					

Инв. № подл. | Подп. и дата | Взам. инв. № | Инв. № дубл. | Подп. и дата

Формат А4

2072.06.00.001

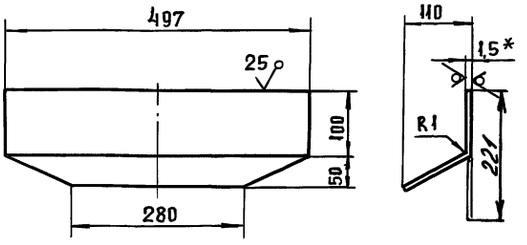

1* Размер для справок

2 Предельные отклонения размеров $h14, \pm \frac{IT14}{2}$

					2072.06.00.001		
Изм.	Лист	№ докум.	Подп.	Дата			
Разраб.		Можарский			Стенка	Лит. / Масса / Масштаб	
Пров.		Шипков				И / 1,14 / 1:5	
Т. контр.						Лист / Листов 1	
Н. контр.		Буданкова			Лист Б-1,5 ГОСТ 19903-74	ЦНИИЭП инженерного оборудования	
Утв.		Шипков			Ст. 3 ГОСТ 16523-89		

Инв. № подл. | Подп. и дата | Взам. инв. № | Инв. № дубл. | Подп. и дата

Инв.№ подл. | Подп. и дата | Взам. инв.№ | Инв.№ дубл. | Подп. и дата

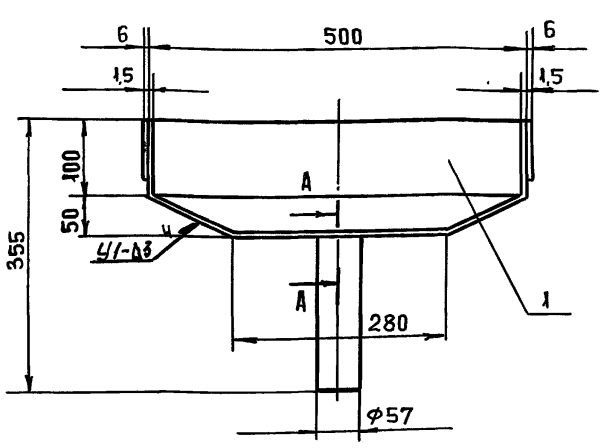

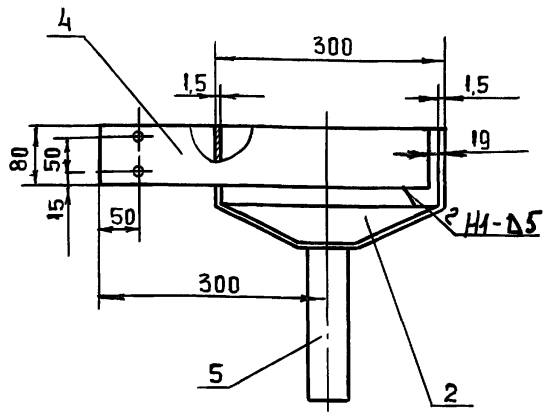

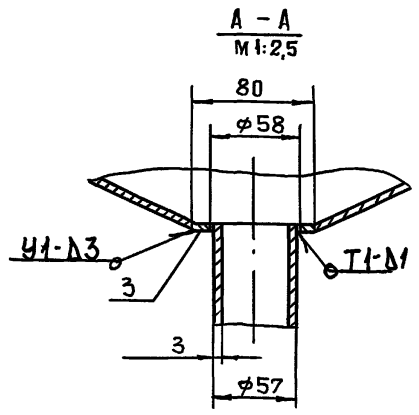

1. Сварные швы по ГОСТ 5264-80 и ГОСТ 11534-75
2. Размеры для справок.

					2072.06.00.000 СБ		
Изм.	Лит.	N докум.	Подп.	Дата	Воронка сливная Сборочный чертеж	Лит	Масса	Масштаб
Разраб.		Мажарский				И	8	1:5
Пров.		Шипков				Лист	Листов 1	
Т. контр.								
Н. контр.		Буданкова			ЦНИИЭП инженерного оборудования			
Утв.		Шипков						

Формат А3

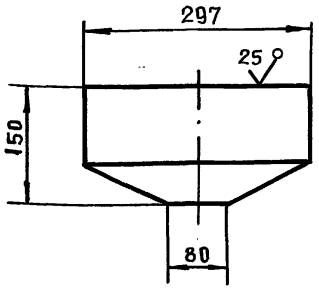

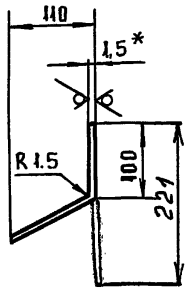

1. * Размер для справок
2. Предельные отклонения размеров h14, $\frac{\pm JT14}{2}$

					2072.06.00.002		
Изм.	Лит	N докум.	Подп.	Дата	Стенка	Лит	Масса	Масштаб
Разраб.		Мажарский				И	0,62	1:5
Пров.		Шипков				Лист	Листов 1	
Т. контр.								
Н. контр.		Буданкова			Лист Б-1,5 ГОСТ 19903-74 / Ст.3 ГОСТ 16523-89	ЦНИИЭП инженерного оборудования		
Утв.		Шипков						

Формат А4

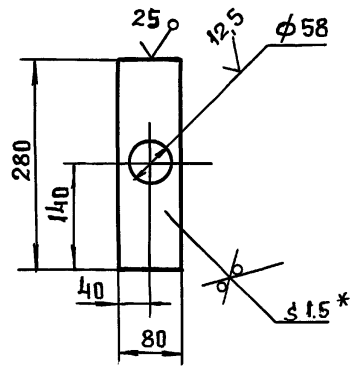

1. * Размер для справок
2. Предельные отклонения размеров H14, h14 $\frac{\pm JT14}{2}$

					2072.06.00.003		
Изм.	Лит	N докум.	Подп.	Дата	Днище	Лит	Масса	Масштаб
Разраб.		Мажарский				И	0,2	1:2
Пров.		Шипков				Лист	Листов 1	
Т. контр.								
Н. контр.		Буданкова			Лист Б-1,5 ГОСТ 19903-74 / Ст.3 ГОСТ 16523-89	ЦНИИЭП инженерного оборудования		
Утв.		Шипков						

Копиров. 25143-04 4.5 Формат А4

2072.06.00.004

ТП 903-1-295.91 Альбом 4. Часть 1

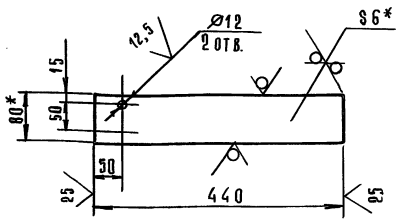

1. * Размер для справок.
2. Предельные отклонения размеров H14; h14; $\pm\frac{IT14}{2}$

Изм	Лист	№ докум.	Подп.	Дата	2072.06.00.004			
Разраб.		Можарский			Кронштейн	Лит	Масса	Масшт.
Пров.		Шипков				И	1,6	1:5
Т. контр.						Лист	Листов 1	
Н. контр.		Буданкова			Полоса 6×80-Б-2 ГОСТ 103-76 / Ст3 ГОСТ 535-88	ЦНИИЭП инженерного оборудования		
Утв.		Шипков						

Формат А4

Инв.№ подл. | Подп. и дата | Взам. инв.№ | Инв.№ дубл. | Подп. и дата

Формат	Зона	Поз.	Обозначение	Наименование	Кол.	Примечание
				Документация		
А3			2072.07.00.000 СБ	Сборочный чертеж		
				Детали		
Б4		1	2072.07.00.001	Патрубок		
				Труба $\frac{57\times3\ \text{ГОСТ}\ 10704\text{-}76}{\text{Ст3 ГОСТ}\ 10705\text{-}80}$		
				ℓ = 225 h14	1	0,9 кг
Б4		2	2072.07.00.002	Патрубок		
				Труба $\frac{57\times3\ \text{ГОСТ}\ 10704\text{-}76}{\text{Ст3 ГОСТ}\ 10705\text{-}80}$		
				ℓ = 941 h14	1	3,76 кг
Б4		3	2072.07.00.003	Патрубок		
				Труба $\frac{57\times3\ \text{ГОСТ}\ 10704\text{-}76}{\text{Ст3 ГОСТ}\ 10705\text{-}80}$		
				ℓ = 644 h14	1	2,58 кг
Б4		4	2072.07.00.004	Патрубок		
				Труба $\frac{57\times3\ \text{ГОСТ}\ 10704\text{-}76}{\text{Ст3 ГОСТ}\ 10705\text{-}80}$		
				ℓ = 340 h14	1	1,36 кг
Б4		5	2072.07.00.005	Патрубок		
				Труба $\frac{45\times2\ \text{ГОСТ}\ 10704\text{-}76}{\text{Ст3 ГОСТ}\ 10705\text{-}80}$		
				ℓ = 95 h14	2	0,2 кг

Изм	Лист	№ докум.	Подп.	Дата	2072.07.00.000			
Разраб.		Можарский			Трубопровод сливной	Лит	Лист	Листов
Пров.		Шипков				И	1	2
Н. контр.		Буданкова				ЦНИИЭП инженерного оборудования		
Утв.		Шипков						

Формат А4

Формат	Зона	Поз.	Обозначение	Наименование	Кол.	Примечание
Б4		6	2072.07.00.006	Патрубок		
				Труба $\frac{45\times2\ \text{ГОСТ}\ 10704\text{-}76}{\text{Ст3 ГОСТ}\ 10705\text{-}80}$		
				ℓ = 242 h14	1	0,51 кг
Б4		7	2072.07.00.007	Патрубок		
				Труба $\frac{45\times2\ \text{ГОСТ}\ 10704\text{-}76}{\text{Ст3 ГОСТ}\ 10705\text{-}80}$		
				ℓ = 321 h14	1	0,68 кг
				Стандартные изделия		
		8		Отвод 90° 45×2,5		
				ГОСТ 17375-83	2	
		9		Отвод 90° 57×3		
				ГОСТ 17375-83	1	
		10		Переход К133×4-57×3		
				ГОСТ 17378-83	1	
		11		Тройник 57×3		
				ГОСТ 17376-83	1	
		12		Тройник 57×3-45×2,5		
				ГОСТ 17376-83	2	
		13		Фланец 1-40-16		
				ГОСТ 12821-80	2	

Изм	Лист	№ докум.	Подп.	Дата	2072.07.00.000	Лист 2

Формат А4

Формат	Зона	Поз.	Обозначение	Наименование	Кол.	Примечание
				Документация		
А3			2072.08.00.000 СБ	Сборочный чертеж		
				Детали		
Б4		1	2072.08.00.001	Патрубок		
				Труба $\frac{57\times3\ \text{ГОСТ}\ 10704\text{-}76}{\text{Ст3 ГОСТ}\ 10705\text{-}80}$		
				ℓ = 878 h14	1	3,51 кг
				Стандартные изделия		
		2		Отвод 90° 57×3		
				ГОСТ 17375-83	1	
				Фланец 1-50-10		
				ГОСТ 12821-81	2	

Изм	Лист	№ докум.	Подп.	Дата	2072.08.00.000			
Разраб.		Можарский			Трубопровод	Лит	Лист	Листов
Пров.		Шипков				И	1	1
Н. контр.		Буданкова				ЦНИИЭП инженерного оборудования		
Утв.		Шипков						

25143-04 46 Формат А3

2072.07.00.000СБ

ТП 903-1-295.91 Альбом 4. Часть 1

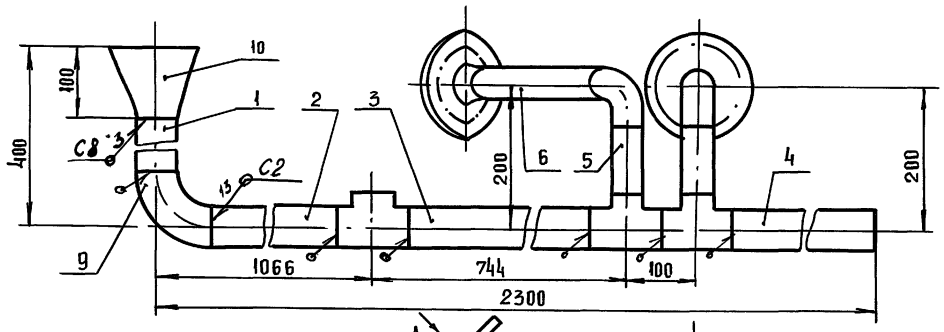

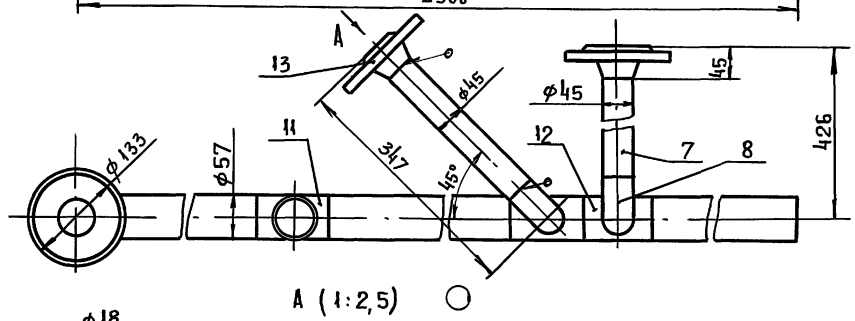

А (1:2,5)

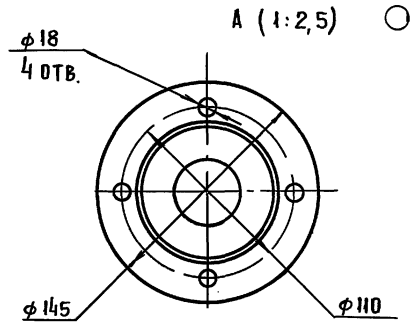

1. Сварные швы по ГОСТ 16037-80
2. Размеры для справок

					2072.07.00.000 СБ	
Изм.	Лист	№ докум.	Подп.	Дата		
Разраб.		Можарский			Трубопровод сливной Сборочный чертеж	Лит: И; Масса: 18,5; Масштаб: 1:5
Пров.		Шипков				Лист; Листов 1
Т. контр.						
Н. контр.		Буданкова				ЦНИИЭП инженерного оборудования
Утв.		Шипков				

Формат А3

Инв. N подл. | Подп. и дата | Взам. инв. N | Инв. N дубл. | Подп. и дата

2072.08.00.000 СБ

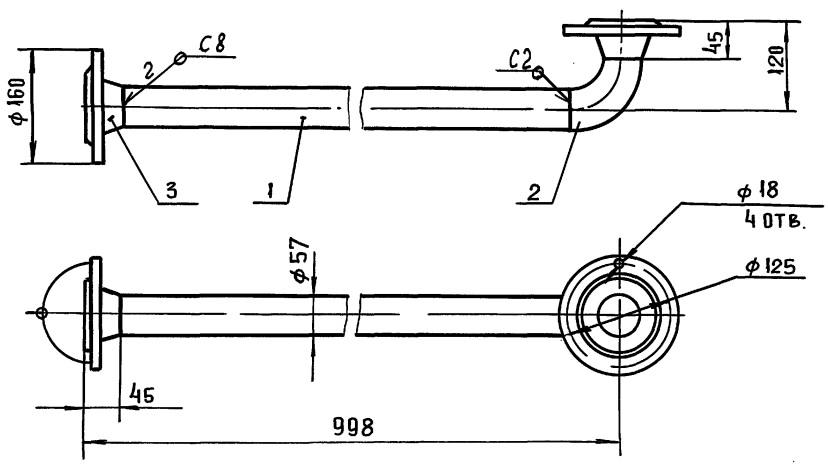

1. Сварные швы по ГОСТ 16037-80
2. Размеры для справок

					2072.08.00.000 СБ	
		№ докум.	Подп.	Дата		
Разраб.		Можарский			Трубопровод Сборочный чертеж	Лит: И; Масса: 8.7; Масштаб: 1:5
Пров.		Шипков				Лист; Листов 1
Т. контр.						
Н. контр.		Буданкова				ЦНИИЭП инженерного оборудования
Утв.		Шипков				

Инв. N подл. | Подп. и дата | Взам. инв. N | Инв. N дубл. | Подп. и дата

ТП 903-1-295.91 Альбом 4, Часть 1

Формат	Зона	Поз.	Обозначение	Наименование	Кол.	Примечание
				Документация		
А3			2072.09.00.000 СБ	Сборочный чертеж		
				Детали		
Б4		1	2072.09.00.001	Патрубок		
				Труба 57×3 ГОСТ 10704-75 / В Ст.3 ГОСТ 10705-80		
				ℓ=76 h14	1	0,3 кг
Б4		2	2072.09.00.002	Патрубок		
				Труба 57×3 ГОСТ 10704-75 / В Ст.3 ГОСТ 10705-80		
				ℓ=200 h14	1	0,8 кг
				Стандартные изделия		
		3		Отвод 57×3		
				ГОСТ 17375-83	1	
		4		Переход К57×4-45×2,5		
				ГОСТ 17378-83	1	
		5		Фланец 1-40-10		
				ГОСТ 12821-80	1	
		6		Фланец 1-50-10		
				ГОСТ 12821-80	1	

Подп. и дата | Инв. № подл. | Взам. инв. № | Инв. № дубл. | Подп. и дата

Изм.	Лист	№ докум.	Подп.	Дата
Разраб.		Можарский		
Пров.		Шипков		
Н. контр.		Буданкова		
Утв.		Шипков		

2072.09.00.000

Трубопровод

Лит.	Лист	Листов
И		1

ЦНИИЭП инженерного оборудования

Формат А4

Формат	Зона	Поз.	Обозначение	Наименование	Кол.	Примечание
				Документация		
А4			2072.10.00.000 СБ	Сборочный чертеж		
				Детали		
Б4		1	2072.10.00.001	Патрубок		
				Труба 45×2 ГОСТ 10704-76 / В Ст.3 ГОСТ 10705-80		
				ℓ=93 h14	1	0,2 кг
Б4		2	2072.10.00.002	Патрубок		
				Труба 45×2 ГОСТ 10704-76 / В Ст.3 ГОСТ 10705-80		
				ℓ=253 h14	1	0,54 кг
				Стандартные изделия		
		3		Отвод 90° 45×2,5		
				ГОСТ 17375-83	1	
		4		Фланец 1-40-10		
				ГОСТ 12821-80	1	
		5		Фланец 1-40-16		
				ГОСТ 12821-80	1	

Подп. и дата | Инв. № подл. | Взам. инв. № | Инв. № дубл. | Подп. и дата

Изм.	Лист	№ докум.	Подп.	Дата
Разраб.		Можарский		
Пров.		Шипков		
Н. контр.		Буданкова		
Утв.		Шипков		

2072.10.00.000

Трубопровод

Лит.	Листов	Листов
И		1

ЦНИИЭП инженерного оборудования

Формат А4

2072.09.00.000 СБ

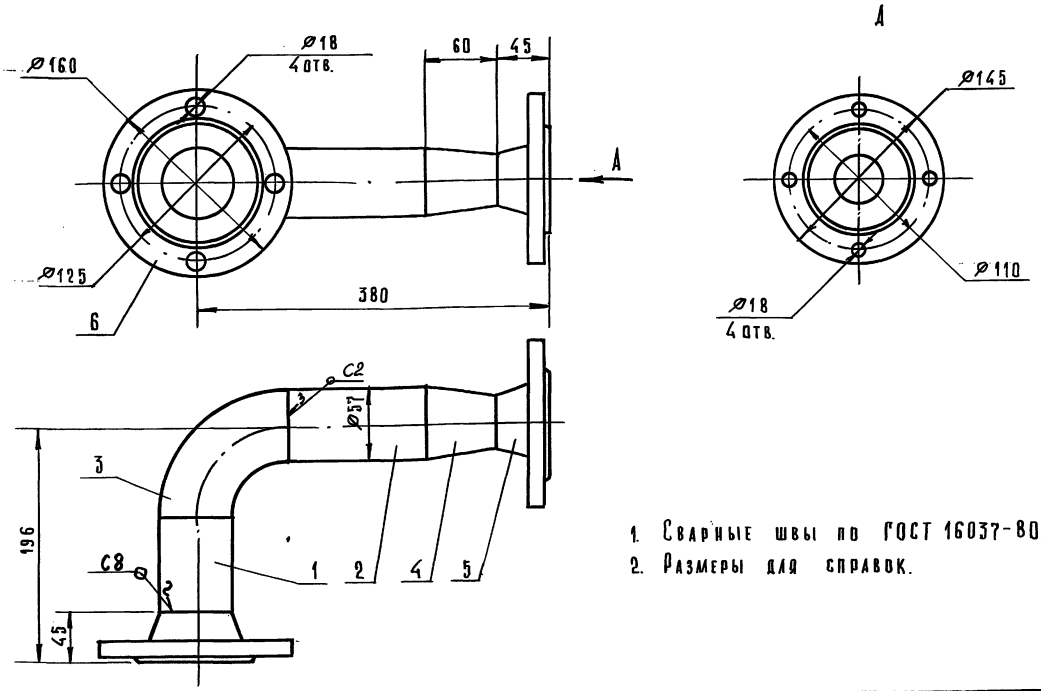

1. Сварные швы по ГОСТ 16037-80.
2. Размеры для справок.

Подп. и дата | Инв. № подл. | Взам. инв. № | Инв. № дубл. | Подп. и дата

Изм.	Лист	№ докум.	Подп.	Дата
Разраб.		Можарский		
Пров.		Шипков		
Т. контр.				
Н. контр.		Буданкова		
Утв.		Шипков		

2072.09.00.000 СБ

Трубопровод
Сборочный чертеж

Лит.	Масса	Масшт.
И	5,8	1:2,5

Лист	Листов 1

ЦНИИЭП инженерного оборудования

Формат А3

2072.10.00.000 СБ

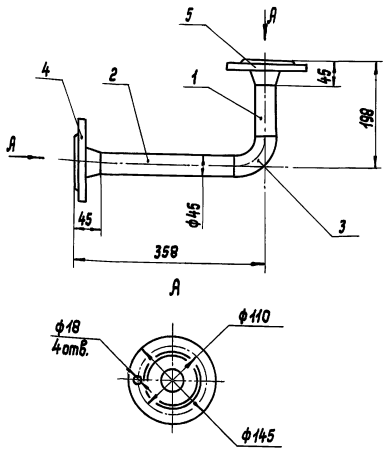

1. Сварные швы по ГОСТ 16037-80.
2. Размеры для справок.

Изм.	Лист	№ докум.	Подп.	Дата
Разраб.		Можарский		
Пров.		Шипков		
Т.контр.				
Н.контр.		Бубнкова		
Утв.		Шипков		

2072.10.00.000 СБ

Трубопровод

Лит.	Масса	Масштаб
И	4,8	1,5
Лист	Листов 1	

ЦНИИЭП инженерного оборудования

Инв.№ подл. | Подп. и дата | Взам.инв.№ | Инв.№ дубл. | Подп. и дата

Формат	Зона	Поз.	Обозначение	Наименование		Примечание
				Документация		
А4			2072.11.00.000 СБ	Сборочный чертеж		
				Детали		
А4		1	2072.11.00.001	Патрубок	1	
		2	2072.11.00.002	Патрубок	1	
				Стандартные изделия		
		3		Фланец 1-40-16 ГОСТ 12821-80	1	

Изм.	Лист	№ докум.	Подп.	Дата
Разраб.		Можарский		
Пров.		Шипков		
Н.контр.		Бубнкова		
Утв.		Шипков		

2072.11.00.001

Патрубок

Лит.	Лист	Листов
И		1

ЦНИИЭП инженерного оборудования

Инв.№ подл. | Подп. и дата | Взам.инв.№ | Инв.№ дубл. | Подп. и дата

2072.11.00.000 СБ

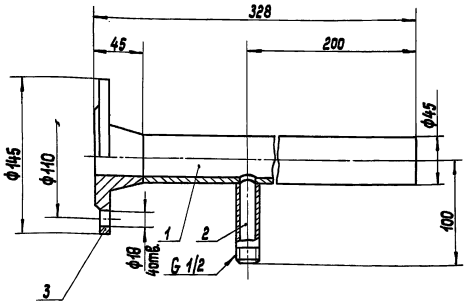

1. Сварные швы по ГОСТ 16037-80.
2. Размеры для справок.

Изм.	Лист	№ докум.	Подп.	Дата
Разраб.		Можарский		
Пров.		Шипков		
Т.контр.				
Н.контр.		Бубнкова		
Утв.		Шипков		

2072.11.00.000 СБ

Патрубок

Сборочный чертеж.

Лит.	Масса	Масштаб
И	2,8	1:2,5
Лист	Листов 1	

ЦНИИЭП инженерного оборудования

Инв.№ подл. | Подп. и дата | Взам.инв.№ | Инв.№ дубл. | Подп. и дата

2072.11.00.004

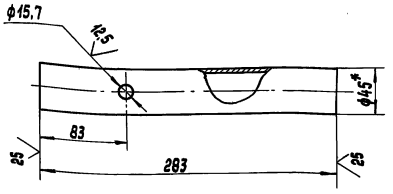

1.* Размер для справок.

2. Предельные отклонения размеров $H14, h14 \pm \frac{JT14}{2}$.

Изм.	Лист	№ докум.	Подп.	Дата
Разраб.		Можарский		
Пров.		Шипков		
Т.контр.				
Н.контр.		Буданкова		
Утв.		Шипков		

2072.11.00.001

Патрубок

Труба 45×2 ГОСТ 10704-76 / В Ст.3 ГОСТ 10705-80

Лит.	Масса	Масштаб
И	0,6	1:25
Лист	Листов 1	

ЦНИИЭП инженерного оборудования

Инв.№ подл. | Подп. и дата | Взам.инв.№ | Инв.№ дубл. | Подп. и дата

2072.13.00.000 СБ

ТП 903-1-295.91 Альбом 4. Часть 1

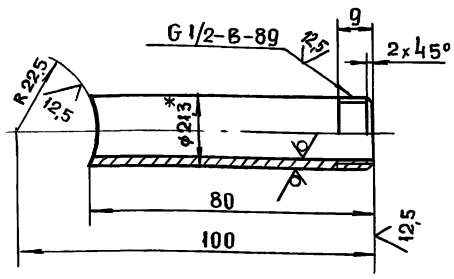

1* Размер для справок

2. Предельные отклонения размеров h14, $\pm \frac{IT14}{2}$

Изм.	Лист	№ докум.	Подп.	Дата	2072.11.00.002			
Разраб.		Можарский			Патрубок	Лит	Масса	Масштаб
Пров.		Шипков				И	0,1	1:1
Т. контр.						Лист	Листов 1	
Н. контр.		Буданкова			Труба 15х2,8 ГОСТ 3262-75	ЦНИИЭП инженерного оборудования		
Утв.		Шипков						

Формат А4

Формат	Зона	Поз.	Обозначение	Наименование	Кол.	Примечание
				Документация		
А4			2072.12.00.000 СБ	Сборочный чертеж		
				Стандартные изделия		
				Фланец 1-40-10 ГОСТ 12821-80	2	

Изм.	Лист	N докум.	Подп.	Дата	2072.12.00.000			
Разраб.		Можарский			Патрубок	Лит	Лист	Листов
Пров.		Шипков				И		1
Н. контр.		Буданкова				ЦНИИЭП инженерного оборудования		
Утв.		Шипков						

Формат А4

2072.12.00.000 СБ

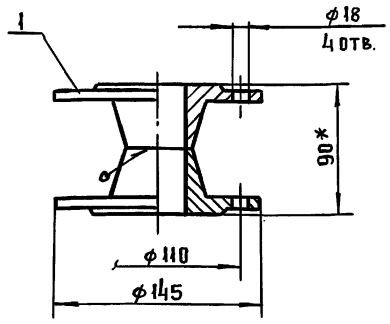

1. Сварные швы по ГОСТ 16037-80-С8

2. Размеры для справок

Изм.	Лист	№ докум.	Подп.	Дата	2072.12.00.000 СБ			
Разраб.		Можарский			Патрубок Сборочный чертеж	Лит	Масса	Масштаб
Пров.		Шипков				И	3.7	1:2,5
Т. контр.						Лист	Листов 1	
Н. контр.		Буданкова				ЦНИИЭП инженерного оборудования		
Утв.		Шипков						

Формат А4

Формат	Зона	Поз.	Обозначение	Наименование	Кол.	Примечание
				Документация		
А4			2072.13.00.000 СБ	Сборочный чертеж		
				Детали		
А4		1	2072.13.00.001	Сгон	1	
				Стандартные изделия		
		2		Фланец 3-15-6 ГОСТ 12821-80	1	

Изм.	Лист	N докум.	Подп.	Дата	2072.13.00.000			
Разраб.		Можарский			Патрубок	Лит	Лист	Листов
Пров.		Шипков				И		1
Н. контр.		Буданкова				ЦНИИЭП инженерного оборудования		
Утв.		Шипков						

Формат А4

2072.13.00.000 СБ

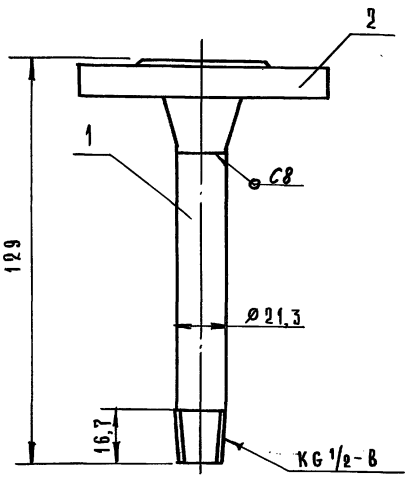

1. Сварные швы по ГОСТ 16037-80.
2. Размеры для справок.

Изм.	Лист	№ докум.	Подп.	Дата	2072.13.00.000 СБ			
Разраб.		Мозарский			Патрубок Сборочный чертеж	Лит.	Масса	Масшт.
Пров.		Шипков				И	0,52	1:1
Т. контр.						Лист	Листов 1	
Н. контр.		Буданкова			ЦНИИЭП инженерного оборудования			
Утв.		Шипков						

Формат А4

2072.13.00.001

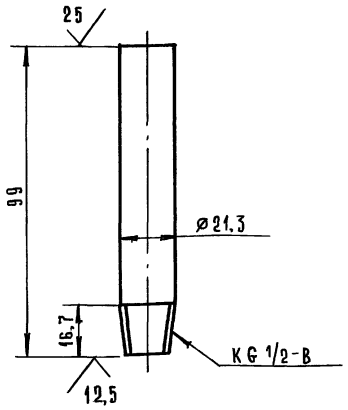

1. *Размер для справок.
2. Предельные отклонения размеров h14.

Изм.	Лист	№ докум.	Подп.	Дата	2072.13.00.001			
Разраб.					Сгон	Лит.	Масса	Масшт.
Пров.		Мозарский				И	0,1	1:1
Т. контр.		Шипков				Лист	Листов 1	
Н. контр.		Буданкова			Труба 15×2,8 ГОСТ 3262-75	ЦНИИЭП инженерного оборудования		
Утв.		Шипков						

Формат А4

Формат	Зона	Поз.	Обозначение	Наименование	Кол.	Примечание
				Документация		
А4			2072.14.00.000 СБ	Сборочный чертеж		
				Детали		
Б4		1	2072.14.00.001	Патрубок		
				Труба 15×2,8 ГОСТ 3262-75	1	0,3 кг
				Стандартные изделия		
		2		Фланец 3-15-6 ГОСТ 12821-80	1	

2072.14.00.000

Изм.	Лист	№ докум.	Подп.	Дата				
Разраб.		Мозарский			Патрубок	Лит.	Лист	Листов 1
Пров.		Шипков				И		
Н. контр.		Буданкова			ЦНИИЭП инженерного оборудования			
Утв.		Шипков						

Формат А4

2072.14.00.000 СБ

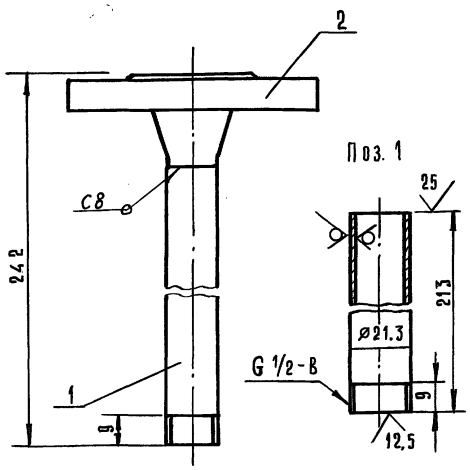

1. Сварные швы по ГОСТ 16037-80.
2. Размеры для справок.

Изм.	Лист	№ докум.	Подп.	Дата	2072.14.00.000 СБ			
Разраб.		Мозарский			Патрубок Сборочный чертеж	Лит.	Масса	Масшт.
Пров.		Шипков				И	0,75	1:1
Т. контр.						Лист	Листов 1	
Н. контр.		Буданкова			ЦНИИЭП инженерного оборудования			
Утв.		Шипков						

Формат А4

ТП 903-1-295.91 Альбом 4. Часть 1.

Формат	Зона	Поз.	Обозначение	Наименование	Кол.	Примечание
				Документация		
А4			2072.15.00.000 СБ	Сборочный чертеж		
				Детали		
А4		1	2072.15.00.001	Ручка	1	
А4		2	2072.15.00.002	Сетка	1	

Изм.	Лист	№ докум.	Подп.	Дата
Разраб.		Можарский		
Пров.		Шипков		
Т.контр.				
Н.контр.		Буданкова		
Утв.		Шипков		

2072.15.00.000

Фильтр

Лит.	Лист	Листов
И		1

ЦНИИЭП инженерного оборудования

Формат А4

Инв.№ подл. | Подп. и дата | Взам. инв.№ | Инв.№ дубл. | Подп. и дата

2072.15.00.000 СБ

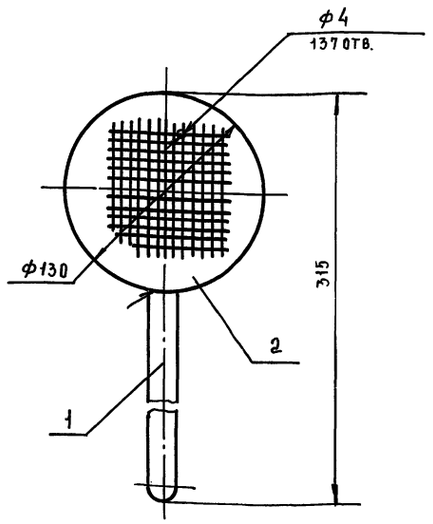

1. Сварные швы по ГОСТ 5264-80-С2.
2. Размеры для справок.

Изм.	Лист	№ докум.	Подп.	Дата
Разраб.		Можарский		
Пров.		Шипков		
Т.контр.				
Н.контр.		Буданкова		
Утв.		Шипков		

Фильтр
Сборочный чертеж

Лит.	Масса	Масштаб
И	0,5	1:2
Лист	Листов 1	

ЦНИИЭП инженерного оборудования

Формат А4

Инв.№ подл. | Подп. и дата | Взам. инв.№ | Инв.№ дубл. | Подп. и дата

2072.15.00.001

25

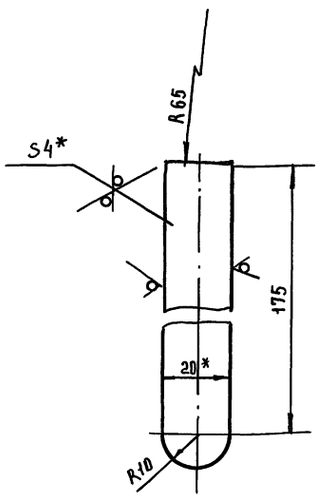

1. * Размеры для справок
2. Предельные отклонения размеров h14, $\pm \frac{JT14}{2}$

Изм.	Лист	№ докум.	Подп.	Дата
Разраб.		Можарский		
Пров.		Шипков		
Т.контр.				
Н.контр.		Буданкова		
Утв.		Шипков		

2072.15.00.001

Ручка

Лит.	Масса	Масштаб
И	0,11	1:1
Лист	Листов 1	

Полоса $\frac{4\times20-Б-2\ ГОСТ\ 103-76}{Ст.3\ ГОСТ\ 535-88}$

ЦНИИЭП инженерного оборудования

Формат А4

Инв.№ подл. | Подп. и дата | Взам. инв.№ | Инв.№ дубл. | Подп. и дата

2072.15.00.002

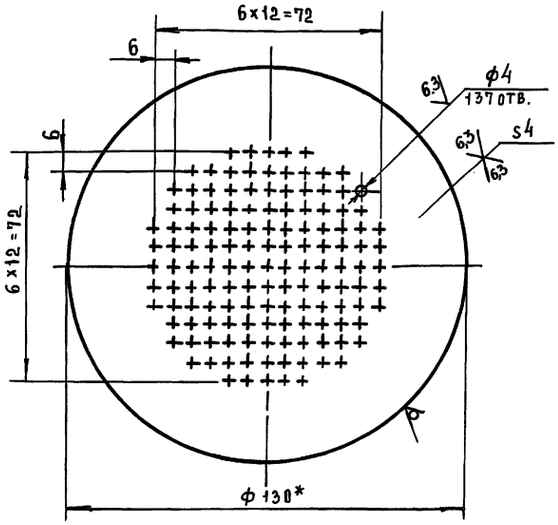

1.* Размер для справок
2. Предельные отклонения размеров h14, $\pm \frac{JT14}{2}$

Изм.	Лист	№ докум.	Подп.	Дата
Разраб.		Можарский		
Пров.		Шипков		
Т.контр.				
Н.контр.		Буданкова		
Утв.		Шипков		

2072.15.00.002

Сетка

Лит.	Масса	Масштаб
И	0,36	1:1
Лист	Листов 1	

Круг $\frac{130-В\ ГОСТ\ 2590-88}{Ст.3\ ГОСТ\ 535-88}$

ЦНИИЭП инженерного оборудования

Формат А4

ТП 903-1-295.91 Альбом 4. Часть 1

Формат	Зона	Поз.	Обозначение	Наименование	Кол.	Примечание
				Документация		
А3			2072.16.00.000 СБ	Сборочный чертеж		
				Детали		
Б4		1	2072.16.00.001	Пластина		
				Полоса 5×50-Б-2 ГОСТ 103-76 Ст3 ГОСТ 535-88	1	1,0 кг
Б4		2	2072.16.00.002	Пластина		
				Полоса 5×50-Б-2 ГОСТ 103-76 Ст3 ГОСТ 535-88	1	0,2 кг

Изм.	Лист	№ докум.	Подп.	Дата
Разраб.		Мождарский		
Пров.		Шипков		
Н. контр.		Буданкова		
Утв.		Шипков		

2072.16.00.000

Кронштейн

Лит.	Лист	Листов
И	1	1

ЦНИИЭП инженерного оборудования

Формат А4

Инв. № подл. | Подп. и дата | Взам. инв. № | Инв. № дубл. | Подп. и дата

2072.00.00.001

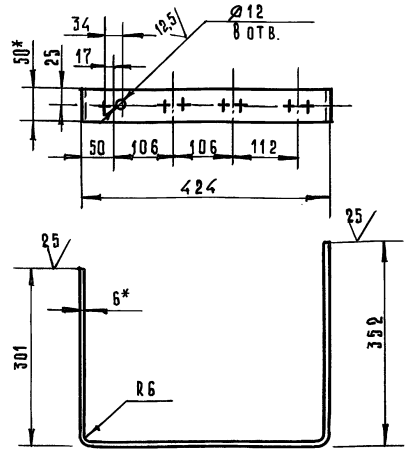

1. * Размеры для справок.
2. Предельные отклонения размеров H14, h14, $\pm \frac{IT14}{2}$

Изм.	Лист	№ докум.	Подп.	Дата
Разраб.		Мождарский		
Пров.		Шипков		
Т. контр.				
Н. контр.		Буданкова		
Утв.		Шипков		

2072.00.00.001

Кронштейн

Лит.	Масса	Масшт.
И	2,45	1:5

Лист	Листов 1

ЦНИИЭП инженерного оборудования

Полоса 6×50-Б-2 ГОСТ 103-76 Ст. 3 ГОСТ 535-88

Формат А4

Инв. № подл. | Подп. и дата | Взам. инв. № | Инв. № дубл. | Подп. и дата

2072.16.00.000 СБ

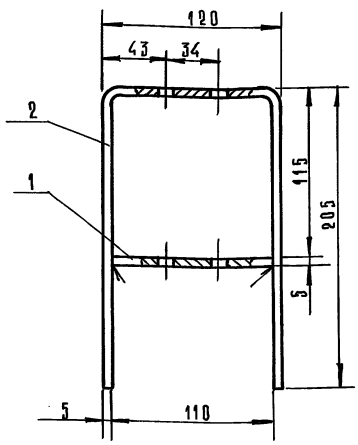

Поз. 1

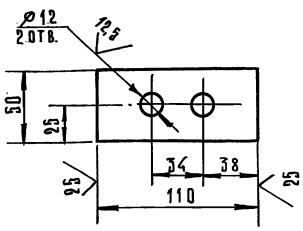

Поз. 2

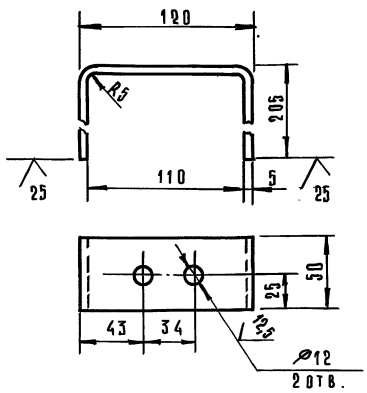

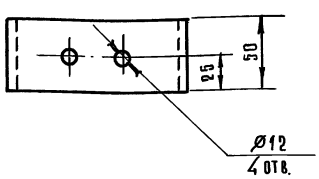

1. Сварные швы по ГОСТ 5264-80.-Т1-Д4
2. Размеры для справок.
3. Предельные отклонения размеров H14, h14, $\pm \frac{IT14}{2}$.

Изм.	Лист	№ докум.	Подп.	Дата
Разраб.		Мождарский		
Пров.		Шипков		
Т. контр.				
Н. контр.		Буданкова		
Утв.		Шипков		

2072.16.00.000 СБ

Кронштейн
Сборочный чертеж

Лит.	Масса	Масшт.
И	1,2	1:2

Лист	Листов 1

ЦНИИЭП инженерного оборудования

25163-04 53 Формат А3

Инв. № подл. | Подп. и дата | Взам. инв. № | Инв. № дубл. | Подп. и дата

ТП 903-1-295.91 Альбом 4. Часть 1

№ строки	Наименование	Код ОКП	Обозначение документа на поставку	Поставщик	Куда входит (обозначение)	Количество: на изделие	в комплекты	на регулир.	всего	Примечан.
1	Трубопроводная									
2	арматура									
3										
4	Клапан проходной		ТУ 26-07-1464-88	Кролевецкий						
5	Фланцевый 15ч9п2			арматурный завод	2072.00.00.000	4			4	
6	Ду40 Ру16	с37 2213 1030								
7	Клапан проходной									
8	муфтовый 15ч8п2									
9	Ду 15 Ру1.6	37 2211 1012	ТУ 26-07-1465-88	Уральский арма-	2072.00.00.000	9			9	
10	Ду 20 Ру1.6	372212 1019		турный завод		2			2	
11										
12	Клапан 15с54бк2									
13	Ду15 Ру 16	37 4211 1043	ТУ 26-07-1418-86		2072.00.00.000	1			1	
14										
15	Задвижка 30ч6бр			Георгиевский						
16	Ду 50 Ру 1,0	37 2115 1005	ТУ 26-07-1399-86	арматурный завод	2072.00.00.000	1			1	
17										
18	Ротаметр									
19	РМ-А-0,0025		ГОСТ 13045-81		2072.00.00.000	1			1	
20										
21										
22	Опоры									
23										
24	Опора подвижная		ГОСТ 14911-82		2072.00.00.000					
25	ОПБ2-21.3					9			9	
26	ОПБ2-4.5					9			1	

Инв.№подл. | Подп. и дата | Взам.инв.№ | Инв.№дубл. | Подп. и дата

Изм.	Лист	№ докум.	Подп.	Дата	2072.00.00.000 ВП.			
Разраб.		Пучкова			Бак хранения и приготовления раствора силиката натрия	Лит.	Лист 1	Листов 3
Пров.		Шипков			Ведомость покупных изделий	ЦИИЭП инж. оборудования		
Н.контр.		Кремнев						
Утв.		Шипков						

№ строки	Наименование	Код ОКП	Обозначение документа на поставку	Поставщик	Куда входит (обозначение)	Количество: на изделие	в комплекты	на регулир.	всего	Примечан.
1	ОПБ2-57		ГОСТ 14911-82		2072.00.00.000	3			3	
2	ОПБ2-89					1			1	
3										
4	Прокладки		ГОСТ 15180-86		2072.00.00.000					
5	А-40-16					11			11	
6	А-50-10					3			3	
7	А-80-6					8			8	
8	Б-15-6					2			2	
9										
10										
11	Детали трубопроводов									
12										
13	Отвод П90° 45х2.5	14 6811 0102	ГОСТ 17375-83		2072.00.00.000	5			5	
14	45х2	14 6811 0102				1			1	
15	57х3	14 6811 0106				3			3	
16										
17	Пробка 20		ГОСТ 8963-75		2072.00.00.000	1			1	
18										
19	Переход К		ГОСТ 17378-83		2072.00.00.000					
20	133х4-57х3	14 6842 0160				1			1	
21	57х4-45х2.5	14 6842 0108				1			1	
22										
23	Тройник П 57х3	14 6821 2004	ГОСТ 17376-83		2072.00.00.000	1			1	
24	П 57х3-45х2.5	14 6821 2500				2			2	
25										
26	Тройник 15		ГОСТ 8948-75		2072.00.00.000	1			1	
27	20х15		ГОСТ 8949-75		2072.00.00.000	1			1	
28										
29	Угольник 90°-1-15		ГОСТ 8946-75		2072.00.00.000	12			12	
30	90°-1-20					2			2	

Инв.№подл. | Подп. и дата | Взам.инв.№ | Инв.№дубл. | Подп. и дата

Изм.	Лист	№ докум.	Подп.	Дата	2072.00.00.000 ВП	Лист 2

ТП 903-1-295.91 Альбом 4. Часть 1

№ строки	Наименование	Код ОКП	Обозначение документа на поставку	Поставщик	Куда входит (обозначение)	Количество: на изделие	Количество: в комплекты	Количество: на регулир.	Количество: Всего	Примечан
1	Угольник 1-15×10		ГОСТ 8947-75		2072.00.00.000.	2			2	
2										
3	Контргайка 15		ГОСТ 8968-75		2072.00.00.000.	4			4	
4	Контргайка 20					2			2	
5										
6	Муфта короткая 15		ГОСТ 8954-75		2072.00.00.000.	8			8	
7	Муфта короткая 20					3			3	
8										
9	Сгон 15		ГОСТ 8969-75		2072.00.00.000.	3			3	
10	Сгон 20					1			1	
11										
12	Фланцы									
13	Фланец 1-40-16	37 9941 4371 00	ГОСТ 12821-80		2072.00.00.000.	7			7	
14	1-50-10	37 9941 4345 02				4			4	
15	1-80-6	37 9941 4348 05				2			2	
16	1-40-10	37 9941 4344 03				4			4	
17	3-15-6	37 9941 4311 01				2			2	
18										
19										
20										
21										
22										
23										
24										
25										
26										
27										
28										
29										
30										

Инв.№подл. | Подп. и дата | Взам.инв.№ | Инв.№дубл. | Подп. и дата

Изм. Лист № докум. Подп. Дата

2072.00.00.000.

Лист 3

Формат А3

Инв.№подл. | Подп. и дата | Взам.инв.№ | Инв.№дубл. | Подп. и дата

gost.e-ecolog.ru