ТИПОВОЙ ПРОЕКТ
903-1-293.91
КОТЕЛЬНАЯ С 2 КОТЛАМИ КВм-0,63К

СИСТЕМА ТЕПЛОСНАБЖЕНИЯ-ЗАКРЫТАЯ

ТОПЛИВО-СОРТИРОВАННЫЕ УГЛИ

АЛЬБОМ 3
БЛОКИ НАСОСОВ, БАК-АККУМУЛЯТОР, ГАЗОХОДЫ

25141-02

gost.e-ecolog.ru

УКАЗАНА В СЧЕТ-НАКЛАДНОЙ

ТИПОВОЙ ПРОЕКТ
903-1-293.91
КОТЕЛЬНАЯ С 2 КОТЛАМИ КВм-0,63 К

СИСТЕМА ТЕПЛОСНАБЖЕНИЯ-ЗАКРЫТАЯ

ТОПЛИВО-СОРТИРОВАННЫЕ УГЛИ

АЛЬБОМ 3
БЛОК И НАСОСОВ, БАК-АККУМУЛЯТОР, ГАЗОХОДЫ

РАЗРАБОТАН:

ЦНИИЭП инженерного оборудования
Главный инженер института А.Г. Кетаов
Главный инженер проекта А.И. Порублев

Утвержден Госкомархитектуры
приказ № 125 от 5 сентября 1991г.

СОДЕРЖАНИЕ АЛЬБОМА

Обозначение	Наименование	Стр.
	Обложка	
	Титульный лист	1
	Содержание альбома	2;3;4
2066. 00. 00. 000СБ	Блок насосов горячего водоснабжения. Сборочный чертёж.	5
2066. 00. 00. 000 ВС	Блок насосов горячего водоснабжения. Ведомость спецификаций	6
2066. 00. 00. 000	Блок насосов горячего водоснабжения. Спецификация.	
2066. 02. 00. 000 СБ	Коллектор напорный. Сборочный чертёж.	7
2066. 01. 00. 000 СБ	Коллектор всасывающий Сборочный чертёж.	
2066. 02. 00. 000	Коллектор напорный. Спецификация	8
2066. 01. 00. 000	Коллектор всасывающий Спецификация	
2066. 03. 00. 000	Трубопровод. Спецификация	9
2066. 03. 00. 000 СБ	Трубопровод. Сборочный чертёж	
2066. 04. 00. 000	Трубопровод. Спецификация	
2066. 04. 00. 000 СБ	Трубопровод. Сборочный чертёж	
2066. 05. 00. 000. СБ	Рама блока. Сборочный чертёж	10
2066. 05. 00. 000	Рама блока. Спецификация	11
2066. 05. 00. 001	Кронштейн	
2066. 05. 00. 002	Поперечина	
2066. 05. 00. 003	Стойка	
2073. 00. 00. 000СБ	Блок подогревателя исходной воды Сборочный чертёж	12
2073. 00. 00. 000 ВС	Блок подогревателя исходной воды Ведомость спецификаций	13
2073. 00. 00. 000	Блок подогревателя исходной воды Спецификация	
2073. 01. 00. 000	Рама блока. Спецификация	14
2073. 02. 00. 000	Трубопровод. Спецификация	
2073. 01. 00. 000 СБ	Рама блока. Сборочный чертёж	
2073. 02. 00. 000 СБ	Трубопровод. Сборочный чертёж	15
2073. 03. 00. 000	Трубопровод. Спецификация	
2073. 03. 00. 000 СБ	Трубопровод. Сборочный чертёж	
2073. 04. 00. 000	Трубопровод. Спецификация	
2073. 04. 00. 000 СБ	Трубопровод. Сборочный чертёж	16
2073. 05. 00. 000	Трубопровод. Спецификация	
2073. 05. 00. 000 СБ	Трубопровод. Сборочный чертёж	
2073. 06. 00. 000	Трубопровод. Спецификация	
2073. 06. 00. 000СБ	Трубопровод. Сборочный чертёж	17
2073. 07. 00. 000	Трубопровод.	
2073. 08. 00. 000	Трубопровод. Спецификация	
2073. 08. 00. 000 СБ	Трубопровод. Сборочный чертёж	
2073. 09. 00. 000	Трубопровод. Спецификация	18
2073. 09. 00. 000 СБ	Трубопровод. Сборочный чертёж	
2087. 00. 00. 000 ВС	Блок подогревателя горячего водоснабжения. Ведомость спецификаций	
2087. 00. 00. 000 СБ	Блок подогревателя горячего водоснабжения. Сборочный чертёж. Лист1	19
2087. 00. 00. 000 СБ	Блок подогревателя горячего водоснабжения. Сборочный чертеж. Лист2	20

Обозначение	Наименование	Стр.
2087. 00. 00. 000	Блок подогревателя горячего водоснабжения. Спецификация	21
2087. 00. 00. 001	Патрубок	
2087. 01. 00. 000	Рама блока. Спецификация	22
2087. 01. 00. 000 СБ	Рама блока. Сборочный чертёж	
2087. 02. 00. 000	Трубопровод. Спецификация	23
2087. 02. 00. 000 СБ	Трубопровод. Сборочный чертёж	
2087. 03. 00. 000	Трубопровод. Спецификация	24
2087. 03. 00. 000 СБ	Трубопровод. Сборочный чертёж	
2087. 04. 00. 000	Трубопровод. Спецификация	
2087. 04. 00. 000 СБ	Трубопровод. Сборочный чертёж	
2087. 05. 00. 000	Трубопровод. Спецификация	25
2087. 05. 00. 000 СБ	Трубопровод. Сборочный чертёж	
2087. 06. 00. 000	Трубопровод. Спецификация	
2087. 06. 00. 000 СБ	Трубопровод. Сборочный чертёж	
2087. 06. 00. 001	Патрубок	26
2087. 07. 00. 000СБ	Трубопровод. Сборочный чертёж	
2087. 07. 00. 000	Трубопровод. Спецификация	
2087. 07. 00. 001	Патрубок	
2087. 08. 00. 000	Трубопровод. Спецификация	27
2087. 08. 00. 000 СБ	Трубопровод. Сборочный чертёж	
2087. 09. 00. 000	Трубопровод. Спецификация	
2087. 09. 00. 000 СБ	Трубопровод. Сборочный чертёж	
2081. 00. 00. 000 СБ	Блок насосов исходной воды Сборочный чертёж	28
2081. 00. 00. 000 ВС	Блок насосов исходной воды Ведомость спецификаций	29
2081. 00. 00. 000	Блок насосов исходной воды Спецификация	
2081. 01. 00. 000 СБ	Коллектор всасывающий. Сборочный чертёж.	30
2081. 01. 00. 000	Коллектор всасывающий. Спецификация	
2081. 04. 00. 000	Трубопровод Ду 50. Спецификация	31
2081. 04. 00. 001	Стакан	
2081. 04. 00. 002	Стакан	
2081. 03. 00. 000СБ	Трубопровод Ду 40. Сборочный чертёж	
2081. 02. 00. 000 СБ	Коллектор напорный. Сборочный чертёж.	32
2081. 02. 00. 000	Коллектор напорный. Спецификация	
2081. 04. 00. 000 СБ	Трубопровод Ду 50. Сборочный чертёж	
2081. 03. 00. 000	Трубопровод Ду 40. Спецификация	33
2081. 05. 00. 000 СБ	Трубопровод Ду 40. Сборочный чертёж	
2081. 05. 00. 000	Трубопровод Ду 40. Спецификация	
2081. 06. 00. 000	Трубопровод Ду 32. Сборочный чертёж	34
2081. 06. 00. 000	Трубопровод Ду 32. Спецификация	
2081. 07. 00. 000	Трубопровод. Спецификация	
2081. 07. 00. 000 СБ	Трубопровод. Сборочный чертёж	
2081. 07. 00. 001	Переход	35
2081. 07. 00. 002	Стакан	
2081. 07. 00. 003	Звено	
2081. 08. 00. 000СБ	Трубопровод. Сборочный чертёж	
2081. 08. 00. 000	Трубопровод. Спецификация	36
2081. 08. 00. 001	Переход	
2081. 08. 00. 002	Стакан	
2081. 09 00. 000СБ	Трубопровод Ду 25. Сборочный чертёж	

Обозначение	Наименование	Стр.
2081.09.00.000	Трубопровод Ду25. Спецификация	37
2081.08.00.003	Звено	
2081.10.00.000 СБ	Трубопровод Ду25. Сборочный чертёж	
2081.10.00.000	Трубопровод Ду25. Спецификация	
2081.11.00.001	Кронштейн	38
2081.11.00.000	Рама блока. Спецификация	
2081.11.00.000 СБ	Рама блока. Сборочный чертёж	
2084.00.00.000 СБ	Блок сетевых насосов Сборочный чертёж	39
2084.00.00.000 ВС	Блок сетевых насосов. Ведомость спецификаций.	40
2084.00.00.000	Блок сетевых насосов Спецификация. Лист1. Лист2	
2084.00.00.000	Блок сетевых насосов Спецификация. Лист3	41
2084.01.00.000	Коллектор всасывающий. Спецификация	
2084.02.00.000	Коллектор напорный. Спецификация. Лист1	
2084.02.00.000	Коллектор напорный. Спецификация. Лист2	42
2084.03.00.000 СБ	Трубопровод. Сборочный чертёж	
2084.01.00.001	Патрубок	
2084.04.00.000 СБ	Трубопровод. Сборочный чертёж	
2084.01.00.000 СБ	Коллектор всасывающий. Сборочный чертёж	43
2084.02.00.000 СБ	Коллектор напорный. Сборочный чертёж	
2084.03.00.000	Трубопровод. Спецификация	44
2084.04.00.000	Трубопровод. Спецификация	
2084.05.00.000 СБ	Трубопровод. Сборочный чертёж	
2084.05.00.000	Трубопровод. Спецификация	
2084.06.00.000 СБ	Трубопровод. Сборочный чертёж	45
2084.06.00.000	Трубопровод. Спецификация	
2084.06.00.001	Патрубок	
2084.08.00.000 СБ	Рама блока. Сборочный чертёж	46
2084.08.00.000	Рама блока. Спецификация	
2084.08.00.001	Балка	
2084.07.00.000 СБ	Трубопровод. Сборочный чертёж	47
2084.07.00.000	Трубопровод. Спецификация	
2084.09.00.000	Опора. Сборочный чертёж	
2084.09.00.000	Опора. Спецификация	
2092.00.00.000 СБ	Газоход от котла. Сборочный чертёж	48
2092.00.00.000 ВС	Газоход от котла. Ведомость спецификаций	49
2092.00.00.000	Газоход от котла. Спецификация	
2092.01.00.000 СБ	Переход. Сборочный чертёж	
2092.01.00.000	Переход. Спецификация	50
2092.01.00.001	Стенка	
2092.01.00.002	Стенка	
2092.01.00.003	Фланец	
2092.02.00.000	Короб. Сборочный чертёж	51
2092.02.00.000	Короб. Спецификация	
2092.02.00.001	Стенка	
2092.03.00.000 СБ	Отвод. Сборочный чертёж	
2092.03.00.000	Отвод. Спецификация	52
2092.03.00.001	Стенка	
2092.03.00.002	Стенка	
2092.03.00.003	Стенка	
2092.04.00.000 СБ	Тройник. Сборочный чертёж	53
2092.04.00.000	Тройник. Спецификация	
2092.04.00.001	Стенка	
2092.04.00.002	Стенка	
2092.05.00.000 СБ	Тройник. Сборочный чертёж	54
2092.05.00.000	Тройник. Спецификация	
2092.05.00.001	Стенка	
2092.05.00.002	Стенка	
2092.06.00.000 СБ	Переход. Сборочный чертёж	55
2092.06.00.000	Переход. Спецификация	
2092.06.00.001	Стенка	
2092.07.00.000 СБ	Переход. Сборочный чертёж	
2092.07.00.001	Фланец	55
2092.07.00.002	Стенка	

Обозначение	Наименование	Стр.
2092.07.00.000	Переход. Спецификация	56
2092.07.00.003	Стенка	
2092.08.00.000 СБ	Переход. Сборочный чертёж	57
2092.08.00.000	Переход. Спецификация	
2092.08.00.001	Стенка	
2092.08.00.002	Стенка	
2092.09.00.000СБ	Короб. Сборочный чертёж	58
2092.09.00.000	Короб. Спецификация	
2092.09.00.001	Фланец	
2092.09.00.002	Стенка	
2092.09.00.003	Стенка	59
2092.10.00.000СБ	Переход. Сборочный чертёж	
2092.10.00.000	Переход. Спецификация	
2092.10.00.001	Фланец	
2092.10.00.002	Стенка	60
2092.11.00.000СБ	Переход. Сборочный чертёж	
2092.11.00.000	Переход. Спецификация	
2092.11.00.001	Фланец	
2092.11.00.002	Стенка	61
2092.11.00.003	Стенка	
2092.12.00.000СБ	Отвод. Сборочный чертёж	
2092.12.00.000	Отвод. Спецификация	
2092.12.00.001	Стенка	62
2092.12.00.002	Стенка	
2092.13.00.000СБ	Короб. Сборочный чертёж	
2092.14.00.000СБ	Короб. Сборочный чертёж	
2092.13.00.000	Короб. Спецификация	63
2092.14.00.000	Короб. Спецификация	
2092.15.00.000СБ	Короб. Сборочный чертёж	
2092.15.00.000	Короб. Спецификация	
2092.15.00.001	Фланец	64
2092.16.00.000СБ	Короб. Сборочный чертёж	
2092.16.00.000	Короб. Спецификация	
2092.16.00.001	Стенка	
2092.17.00.000СБ	Короб. Сборочный чертёж	65
2092.17.00.000	Короб. Спецификация	
2097.00.00.000СБ	Газоход от циклона. Сборочный чертёж	
2097.00.00.000	Газоход от циклона. Спецификация	
2097.00.00.000 ВС	Газоход от циклона. Ведомость спецификаций	66
2097.01.00.000СБ	Короб. Сборочный чертёж	
2097.01.00.000	Короб. Спецификация	
2097.02.00.000СБ	Отвод Сборочный чертёж	67
2097.02.00.000	Отвод. Спецификация	
2097.02.00.001	Стенка	
2097.02.00.002	Стенка	
2097.03.00.000СБ	Короб. Сборочный чертёж	68
2097.03.00.000	Короб. Спецификация	
2097.04.00.000СБ	Переход. Сборочный чертёж	
2097.04.00.000	Переход. Спецификация	
2094.00.00.000СБ	Бак-аккумулятор V=1.5м³ Сборочный чертёж	69
2094.00.00.000	Бак-аккумулятор V=1.5м³ Спецификация	70
2094.01.00.000СБ	Трубопровод. Сборочный чертеж	
2094.01.00.000	Трубопровод. Спецификация. Лист1	
2094.01.00.000	Трубопровод. Спецификация. Лист2	71
2094.02.00.001	Крышка	
2094.02.00.000СБ	Устройство задержания герметика Сборочный чертёж	
2094.02.00.000	Устройство задержания герметика Спецификация	72
2094.00.00.001	Накладка	
2094.00.00.002	Накладка	
2066.00.00.000ВП	Блок насосов горячего водоснабжения. Ведомость покупных изделий. Лист1 Лист2	73

СОДЕРЖАНИЕ АЛЬБОМА

Обозначение	Наименование	Стр.
2073.00.00.000 ВП	Блок подогревателя исходной воды. Ведомость покупных изделий	74
2087.00.00.000 ВП	Блок подогревателя горячего водоснабжения. Ведомость покупных изделий. Лист1	
2087.00.00.000 ВП	Лист2	
2081.0000.000 ВП	Блок насосов исходной воды. Ведомость покупных изделий. Лист1	75
2084.00.00.000 ВП	Блок сетевых насосов Ведомость покупных изделий. Лист1	76
2081.00.00.000 ВП	Лист2	
2084.00.00.000 ВП	Лист2	77
2094.00.00.000.ВП	Бак-аккумулятор V = 15 м3 Ведомость покупных изделий	

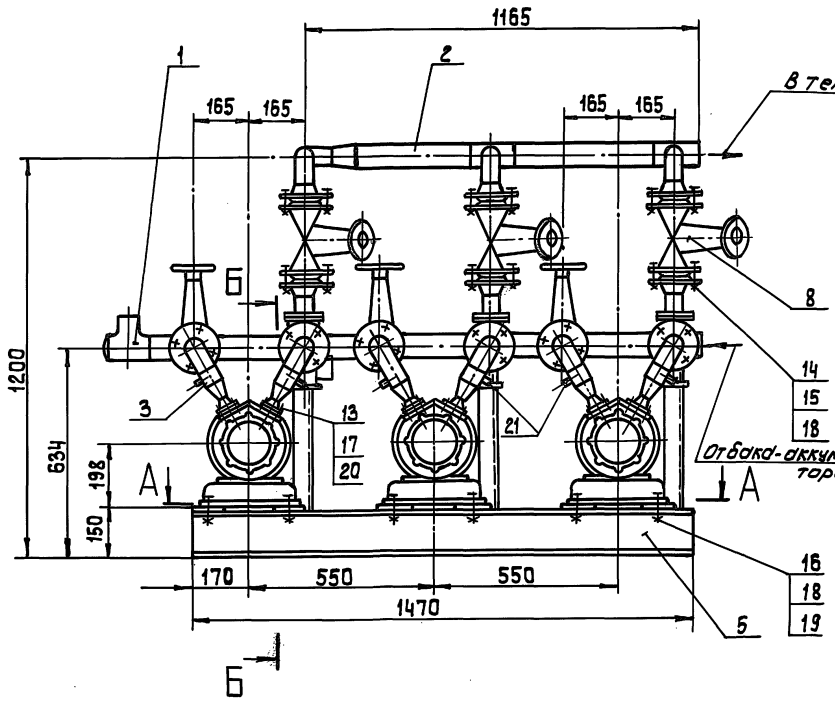

Б – Б (1:5)

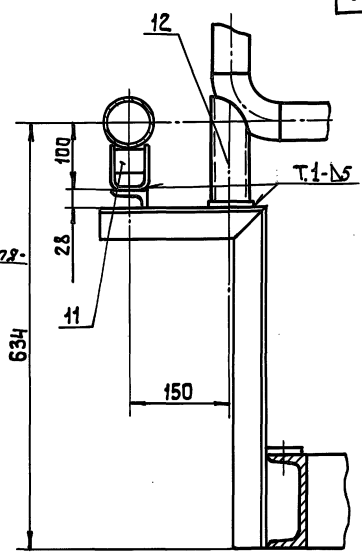

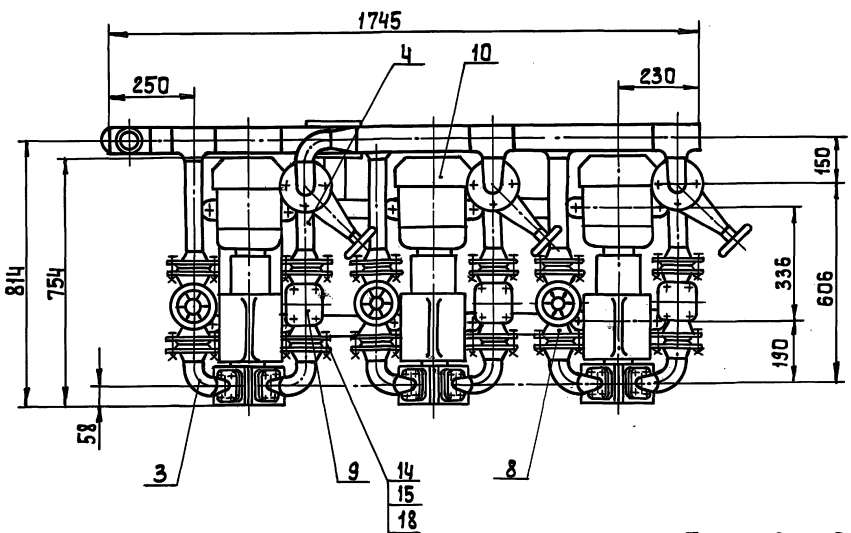

Техническая характеристика

1. Напор, м.в.ст.	- 15
2. Производительность, м³/ч	
средняя	- 2,5
максимальная	- 7,5
3. Температура воды, °С	- 60

Технические требования

1. Сварка по ГОСТ 5264-80.
2. Размеры для справок.
3. Допускается раму блока крепить к строительным конструкциям с помощью фундаментных болтов, или приварить к закладным деталям.

А – А

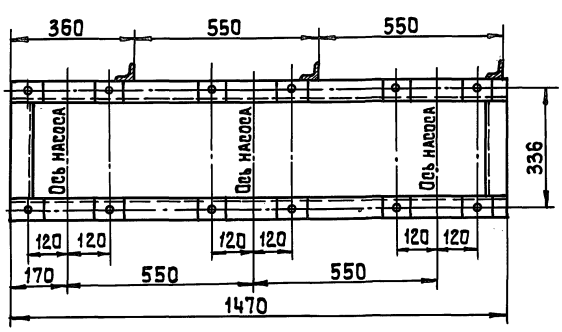

					2066.00.00.000 СБ		
Изм.	Лист	№ докум.	Подп.	Дата	Блок насосов горячего водоснабжения	Лит.	Масса	Масштаб
Разраб.		Парыгина				И	455	1:10
Пров.		Шипков			Сборочный чертеж	Лист	Листов	
Т. контр.						ЦНИИЭП инж. оборудования.		
Н. контр.		Буданкова						
Утв.		Кремнев						

Инв. № подл. | Подп. и дата | Взам. инв. № | Инв. № дубл. | Подп. и дата

ТП 903-1-293.91 Альбом 3

№ строки	Обозначение	Наименование	Куда входит: Обозначение	Кол.	Общее кол-во	Примечание
1	2066 00. 00.000	Блок насосов горячего				
2		водоснабжения			1	
3	2066 01. 00.000	Коллектор всасывающий	2066. 00. 00.000	1	1	
4	2066.02. 00.000	Коллектор напорный	2066. 00. 00.000	1	1	
5	2066.03. 00.000	Трубопровод	2066. 00. 00.000	6	6	
6	2066. 04. 00.000	Трубопровод	2066. 00. 00.000	3	3	
7	2066 05. 00.000	Рама блока	2066. 00. 00.000	1	1	
8						
9						
10						
11						
12						
13						
14						
15						
16						
17						
18						
19						
20						
21						
22						
23						
24						
25						
26						
27						

Инв. № подл. | Подп. и дата | Взам. инв. N | Инв. N дубл. | Подп. и дата

Изм	Лист	N докум	Подп.	Дата
Разраб		Парыгина		
Пров.		Шипков		
Н. контр.		Буданкова		
Утв.		Шипков		

2066. 00.00.000ВС

Блок насосов горячего водоснабжения. Ведомость спецификаций

Лит	Лист	Листов
И		1

ЦНИИЭП инж. оборудования

Формат	Зона	Поз.	Обозначение	Наименование	Кол.	Примечание
				Документация		
А2			2066. 00.00.000.СБ	Сборочный чертеж		
А3			2066. 00.000.00ВС	Ведомость спецификаций		
А3			2066. 00.00.000 ВП	Ведомость покупных изделий		
				Сборочные единицы		
		1	2066.01. 000.00	Коллектор всасывающий	1	
		2	2066. 02. 00.000	Коллектор напорный	1	
		3	2066. 03. 00.000	Трубопровод	6	
		4	2066. 04. 00.000	Трубопровод	3	
		5	2066. 0.5. 00.000	Рама блока	1	
				Стандартные изделия		
		8		Клапан запорный фланцевый 15кч 16нж ДУ50 РУ25 ТУ26-07-1428-87	6	14 кг
		9		Клапан обратный фланцевый 16 кч 9п ДУ50 РУ25 ТУ26-07-1443-87	3	10.3 кг

Инв. № подл. | Подп. и дата | Взам. инв. N | Инв. № дубл. | Подп. и дата

Изм	Лист	N докум.	Подп.	Дата
Разраб		Парыгина		
Пров.		Шипков		
Т. конт.				
Н. конт.		Буданкова		
Утв		Кремнев		

2066. 00. 00.000

Блок насосов горячего водоснабжения.

Лит.	Лист	Листов
И	1	2

ЦНИИЭП инж. оборудования

Формат	Зона	Поз	Обозначение	Наименование	Кол.	Примечание
		10		Насос вихревой ВК1/16 ГОСТ 10392-89 с эл двигателем ЧАМХВ0ВЧ N 15 кВт	3	61 кг
		11		Опора подвижная ОПП2- 100-76 ГОСТ 14911-82	1	1.17 кг
		12		Опора- подпятник 57-01 ОСТ 34-42-622-84	3	0.8 кг
				Прокладка ГОСТ 15180-86		
		13		А-25-16	6	
		14		А-50-16	18	
				Болт ГОСТ 7798-70		
		15		М16-6а × 120.58	72	
		16		М16-6а × 70.58	12	
				Гайка ГОСТ 5915-70		
		17		М10-6Н.5	24	
		18		М16-6Н.5	84	
		19		Шайба 16.01 ГОСТ 10906-78	12	
		20		Шпилька М10-6а × 50.58 ГОСТ 22034-76	24	

Инв. № подл. | Подп. и дата | Взам. инв. N | Инв. № дубл. | Подп. и дата

Изм	Лист	N докум.	Подп.	Дата

2066. 00. 00.000

Лист 2

25141-02 7

Инв.№ подл. | Подпись и дата | Взам.инв.№ | Инв.№ дубл. | Подпись и дата

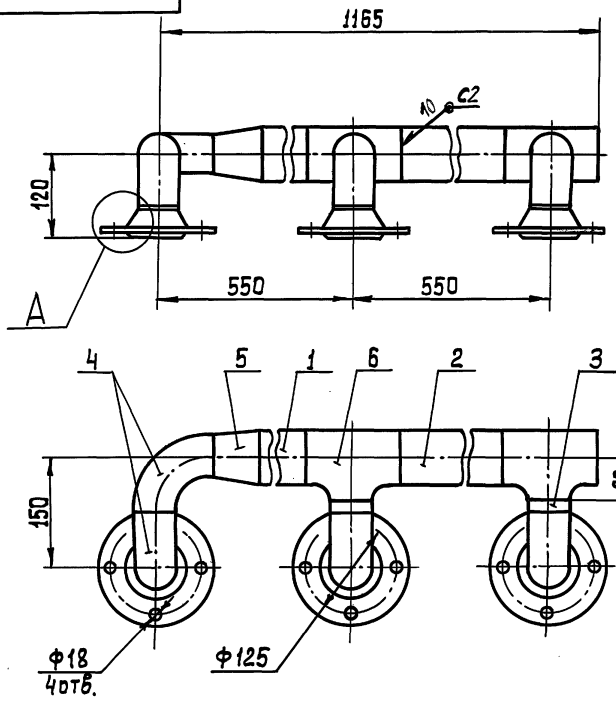

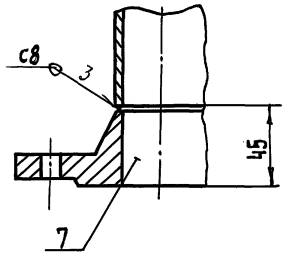

1. Сварные швы по ГОСТ 16037-80
2. Размеры для справок.

				2066.02.00.000 СБ			
Изм.	Лист	№ докум.	Подп.	Дата	Коллектор напорный Сборочный чертеж	Лит.	Масса	Масштаб
Разраб.		Парыгина				И	15	1:5
Пров.		Шипков				Лист	Листов 1	
Т. контр.						ЦНИИЭП инж. оборудования		
Н. контр.		Буданкова						
Утв.		Шипков						

Инв.№ подл. | Подпись и дата | Взам.инв.№ | Инв.№ дубл. | Подпись и дата

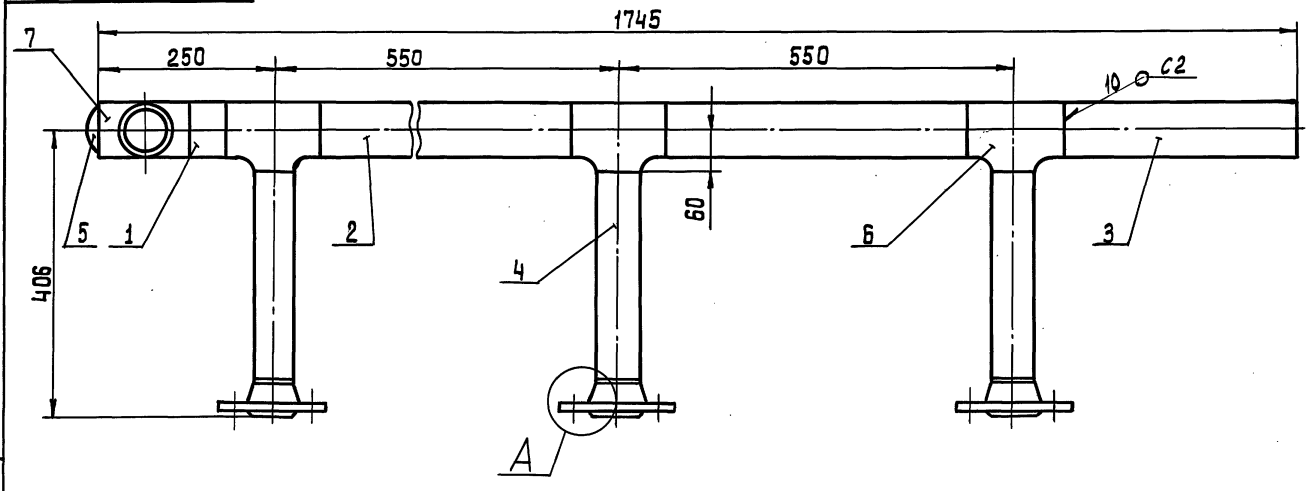

1. Сварные швы по ГОСТ 16037-80
2. Размеры для справок.

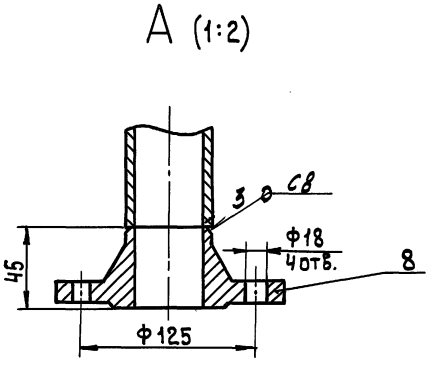

				2066.01.00.000 СБ			
Изм.	Лист	№ докум.	Подп.	Дата	Коллектор всасывающий Сборочный чертеж	Лит.	Масса	Масштаб
Разраб.		Парыгина				И	40	1:5
Пров.		Шипков				Лист	Листов 1	
Т. контр.						ЦНИИЭП инж. оборудования		
Н. контр.		Буданкова						
Утв.		Шипков						

Формат	Зона	Поз.	Обозначение	Наименование	Кол.	Примечание
				Переход К 76×3,5-57×3,5		
		5		ГОСТ 17378-83	1	0,2 кг
				Тройник П 76×3,5-57×3,0		
		6		ГОСТ 17376-83	2	1,6 кг
				Фланец 1-50-10		
		7		ГОСТ 12821-80	3	2,26кг

Инв. № подл. | Подпись и дата | Взам. инв. № | Инв. № дубл. | Подпись и дата

Изм. Лист № докум. Подп. Дата

2066.02.00.000

Лист 2

Формат	Зона	Поз.	Обозначение	Наименование	Кол.	Примечание
				Документация		
А3			2066.02.00.000 СБ	Сборочный чертеж		
				Детали		
Б4		1	2066.02.00.001	Патрубок		
				Труба 76×3 ГОСТ 10704-76 / В-В Ст3 ГОСТ 10705-80		
				ℓ=340 h14	1	1,3 кг
Б4		2	2066.02.00.002	Патрубок		
				Труба 76×3 ГОСТ 10704-76 / В-В Ст3 ГОСТ 10705-80		
				ℓ=420 h14	1	2,3 кг
Б4		3	2066.02.00.003	Патрубок		
				Труба 57×3 ГОСТ 10704-76 / В-В Ст3 ГОСТ 10705-80		
				ℓ=15 h14	2	0,08 кг
				Стандартные изделия		
		4		Отвод 90° 57×3		
				ГОСТ 17375-83	4	0,5 кг

Инв. № подл. | Подпись и дата | Взам. инв. № | Инв. № дубл. | Подпись и дата

2066.02.00.000

Изм.	Лист	№ докум.	Подп.	Дата		Лит	Лист	Листов
Разраб.		Парыгина			Коллектор напорный	И	1	2
Пров.		Шипков				ЦНИИЭП инж. оборудования		
Н. контр.		Буданкова						
Утв.		Шипков						

Формат	Зона	Поз.	Обозначение	Наименование	Кол.	Примечание
		5		Заглушка 76×3,5		
				ГОСТ 17379-83	1	0,4 кг
		6		Тройник П 76×3,5-57×3,0		
				ГОСТ 17376-83	6	1,6 кг
		7		Тройник 76×3,5		
				ГОСТ 17378-83	1	1,5 кг
		8		Фланец 1-50-10		
				ГОСТ 12821-80	6	2,26кг

Инв. № подл. | Подпись и дата | Взам. инв. № | Инв. № дубл. | Подпись и дата

Изм. Лист № докум. Подп. Дата

2066.01.00.000

Лист 2

Формат	Зона	Поз.	Обозначение	Наименование	Кол.	Примечание
				Документация		
А3			2066.01.00.000 СБ	Сборочный чертеж		
				Детали		
Б4		1	2066.01.00.001	Патрубок		
				Труба 76×3 ГОСТ 10704-76 / В-В Ст3 ГОСТ 10705-80		
				ℓ= 55 h14	1	1 кг
Б4		2	2066.01.00.002	Патрубок		
				Труба 76×3 ГОСТ 10704-76 / В-В Ст3 ГОСТ 10705-80		
				ℓ=420 h14	2	2,5 кг
Б4		3	2066.01.00.003	Патрубок		
				Труба 76×3 ГОСТ 10704-76 / В-В Ст3 ГОСТ 10705-80		
				ℓ=330 h14	1	1,75 кг
Б4		4	2066.01.00.004	Патрубок		
				Труба 57×3 ГОСТ 10704-76 / В-В Ст3 ГОСТ 10705-80		
				ℓ=301 h14	3	1,63 кг
				Стандартные изделия		

Инв. № подл. | Подпись и дата | Взам. инв. № | Инв. № дубл. | Подпись и дата

2066.01.00.000

Изм.	Лист	№ докум.	Подп.	Дата		Лит	Лист	Листов
Разраб.		Парыгина			Коллектор всасывающий	И	1	2
Пров.		Шипков				ЦНИИЭП инж. оборудования		
Н. контр.		Буданкова						
Утв.		Шипков						

ТП 903-1-293.91 Альбом 3

Формат	Зона	Поз.	Обозначение	Наименование	Кол.	Примечание
				Документация		
А4			2066.03.00.000 СБ	Сборочный чертеж		
				Детали		
Б4		1	2066.03.00.001	Патрубок		
				Труба 57×3 ГОСТ 10704-76 / В-ВСт3 ГОСТ 10705-80		
				ℓ = 63 h14	1	0,26 кг
				Стандартные изделия		
		2		Отвод 90° 57×3,0		
				ГОСТ 17375-83	1	0,5 кг
		3		Переход К57×4-25×3		
				ГОСТ 17378-83	1	0,2 кг
		4		Фланец квадратный		
				1-25-6		
				ГОСТ 12821-80	1	0,76 кг
		5		Фланец 1-50-10		
				ГОСТ 12821-80	1	2,26 кг

Инв. № подл. | Подп. и дата | Взам. инв. № | Инв. № дубл. | Подп. и дата

Изм.	Лист	№ докум.	Подп.	Дата
Разраб.		Парыгина		
Пров.		Шипков		
Т. контр.				
Н. контр.		Буданкова		
Утв.		Шипков		

2066.03.00.000

Трубопровод

Лит	Лист	Листов
И	1	1

ЦНИИЭПтинж. оборудования.

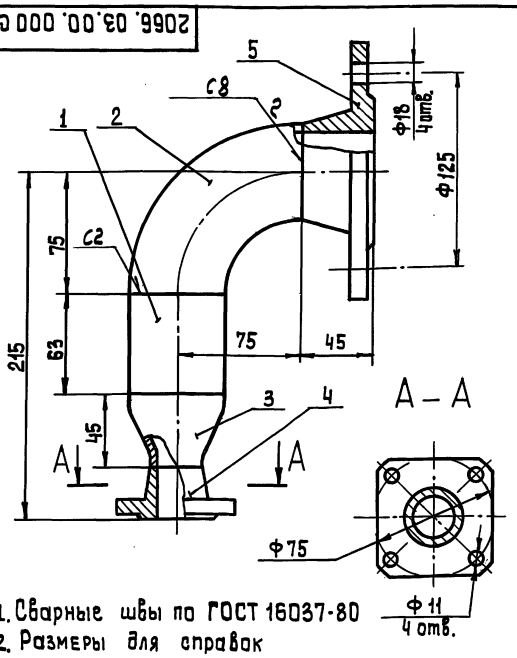

1. Сварные швы по ГОСТ 16037-80
2. Размеры для справок

Инв. № подл. | Подп. и дата | Взам. инв. № | Инв. № дубл. | Подп. и дата

Изм.	Лист	№ докум.	Подп.	Дата
Разраб.		Парыгина		
Пров.		Шипков		
Т. контр.				
Н. контр.		Буданкова		
Утв.		Шипков		

2066.03.00.000 СБ

Трубопровод

Сборочный чертеж

Лит.	Масса	Масштаб
И	4	1:2

Лист	Листов 1

ЦНИИЭПтинж. оборудования

Формат	Зона	Поз.	Обозначение	Наименование.	Кол.	Примечание
				Документация		
А4			2066.04.00.000 СБ	Сборочный чертеж.		
				Детали		
Б4		1	2066.04.00.001	Патрубок		
				Труба 57×3 ГОСТ 10704-76 / В-ВСт3 ГОСТ 10705-80		
				ℓ = 96 h14	1	0,4 кг
Б4		2	2066.04.00.002	Патрубок		
				Труба 57×3 ГОСТ 10704-76 / В-ВСт3 ГОСТ 10705-80		
				ℓ = 136 h14	1	0,5 кг
				Стандартные изделия		
		3		Отвод 90° 57×3,0		
				ГОСТ 17375-83	1	0,5 кг
		4		Фланец 1-50-10		
				ГОСТ 12821-80	2	2,26 кг

Инв. № подл. | Подп. и дата | Взам. инв. № | Инв. № дубл. | Подп. и дата

Изм.	Лист	№ докум.	Подп.	Дата
Разраб.		Парыгина		
Пров.		Шипков		
Т. контр.				
Н. контр.		Буданкова		
Утв.		Кремнев		

2066.04.00.000

Трубопровод

Лит	Лист	Листов
И	1	1

ЦНИИЭПтинж. оборудования.

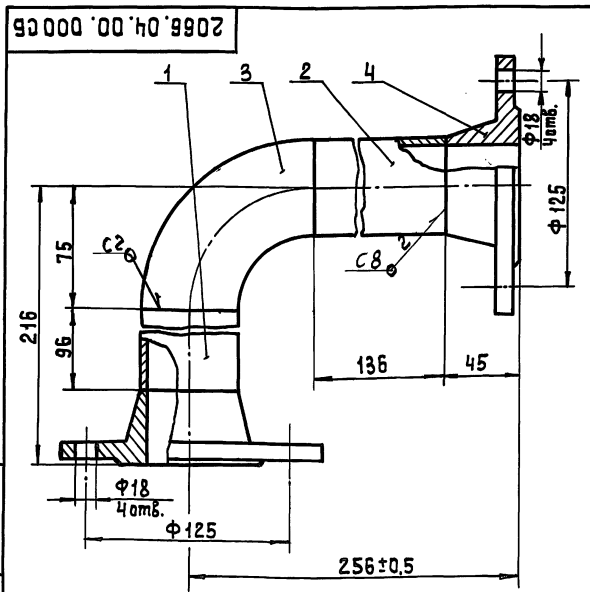

1. Сварные швы по ГОСТ 16037-80
2. Размеры для справок.

Инв. № подл. | Подп. и дата | Взам. инв. № | Инв. № дубл. | Подп. и дата

Изм.	Лист	№ докум.	Подп.	Дата
Разраб.		Парыгина		
Пров.		Шипков		
Т. контр.				
Н. контр.		Буданкова		
Утв.		Шипков		

2066.04.00.000 СБ

Трубопровод

Сборочный чертеж

Лит.	Масса	Масштаб
И	6,4	1:2

Лист	Листов 1

ЦНИИЭПтинж. оборудования

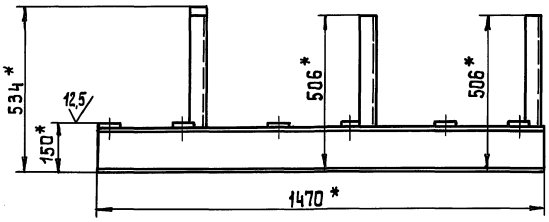

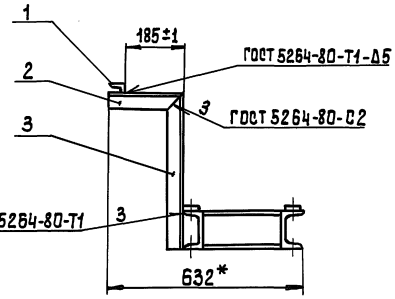

А

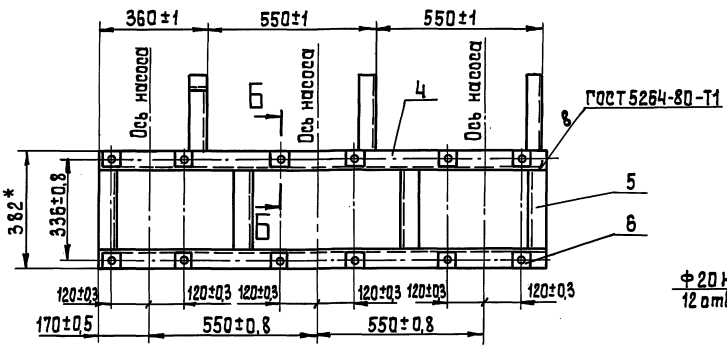

Б – Б (1:2,5)

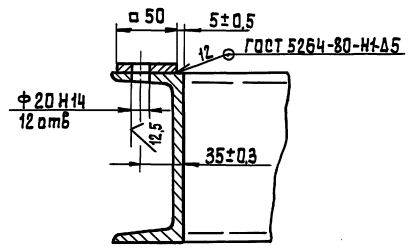

А

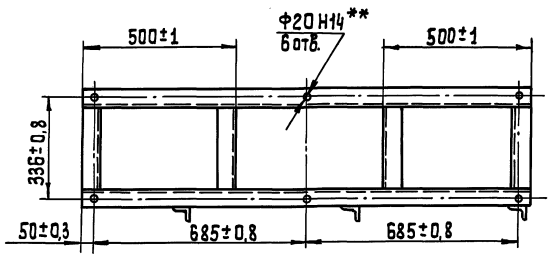

1. *Размеры для справок
2. **Отверстия выполнить в случае крепления рамы к строительным конструкциям фундаментными болтами.

				2066.05.00.000 СБ			
Изм.	Лист	№ докум.	Подп.	Дата	Рама блока	Лит.	Масса	Масштаб
Разраб.		Парыгина			Сборочный чертеж	И	60	1:10
Пров.		Шипков				Лист	Листов 1	
Т. контр.						ЦНИИЭПинж. оборудования		
Н. контр.		Буданкова						
Утв.		Шипков						

Инв. № подл. | Подпись и дата | Взам. инв. № | Инв. № дубл. | Подпись и дата

ТП 903-1-293.91 Альбом 3

Формат	Зона	Поз.	Обозначение	Наименование	Кол.	Примечание
				Документация		
А2			2066.05.000 СБ	Сборочный чертеж		
				Детали		
А4		1	2066.05.001	Кронштейн	1	
А4		2	2066.05.002	Поперечина	3	
А4		3	2066.05.003	Стойка	3	
Б4		4	2066.05.004	Балка		
				Швеллер 14 ГОСТ 8240-89 / Ст.3 ГОСТ 535-88		
				ℓ = 1470 h14	2	18 кг
Б4		5	2066.05.005	Балка		
				Швеллер 14 ГОСТ 8240-89 / Ст.3 ГОСТ 535-88		
				ℓ = 266 h14	4	3,3 кг
Б4		6	2066.05.006	Платик		
				Лист Б-10 ГОСТ 19903-86 / Ст.3 ГОСТ 14637-89		
				50 h14 × 50 h14	12	0,2

Инв.№ подл. | Подпись и дата | Взам. инв.№ | Инв.№ дубл. | Подпись и дата

Изм.	Лист	№ докум.	Подп.	Дата
Разраб.		Парыгина		
Пров.		Шипков		
Н.контр.		Буданкова		
Утв.		Шипков		

2066.05.000

Рама блока

Лит.	Лист	Листов
И	1	1

ЦНИИЭП инж. оборудования

2066.05.001

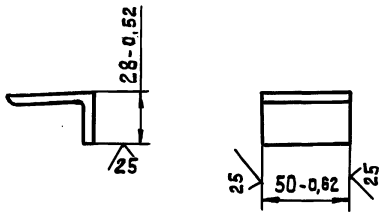

Изм.	Лист	№ докум.	Подп.	Дата
Разраб.		Парыгина		
Пров.		Шипков		
Т.контр.				
Н.контр.		Буданкова		
Утв.		Шипков		

2066.05.001

Кронштейн

Лит.	Масса	Масштаб
И	0,18	1:2

Лист	Листов 1

Уголок 50×50×5-Б ГОСТ 8509-86 / Ст.3сп ГОСТ 535-88

ЦНИИЭП инж. оборудования

2066.05.002

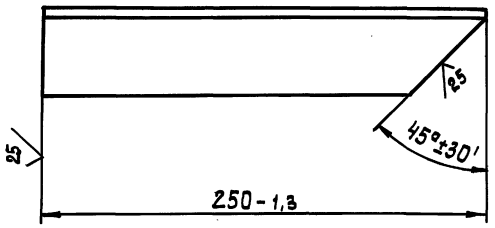

Изм.	Лист	№ докум.	Подп.	Дата
Разраб.		Парыгина		
Пров.		Шипков		
Т.контр.				
Н.контр.		Буданкова		
Утв.		Шипков		

2066.05.002

Поперечина

Лит.	Масса	Масштаб
И	0,94	1:2

Лист	Листов 1

Уголок 50×50×5-Б ГОСТ 8509-86 / Ст.3сп ГОСТ 535-88

ЦНИИЭП инж. оборудования

2066.05.003

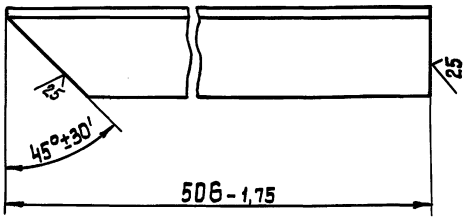

Изм.	Лист	№ докум.	Подп.	Дата
Разраб.		Парыгина		
Пров.		Шипков		
Т.контр.				
Н.контр.		Буданкова		
Утв.		Шипков		

2066.05.003

Стойка

Лит.	Масса	Масштаб
И	1,86	1:2

Лист	Листов 1

Уголок 50×50×5-Б ГОСТ 8509-86 / Ст.3сп ГОСТ 535-88

ЦНИИЭП инж. оборудования

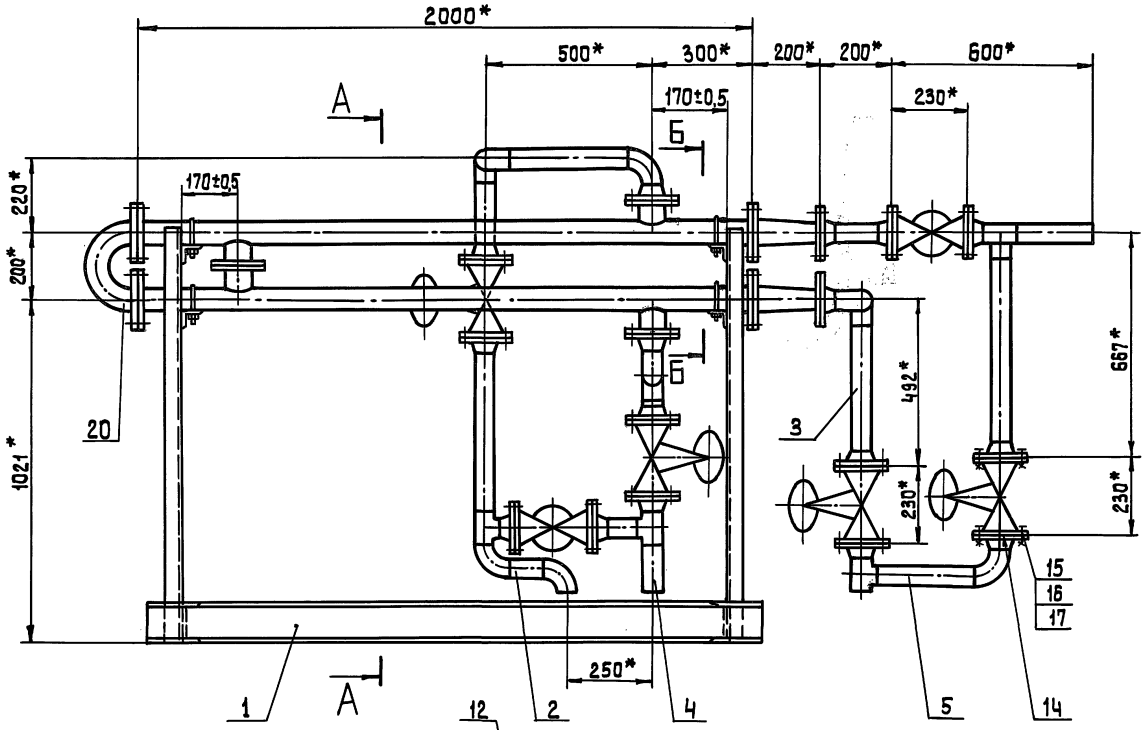

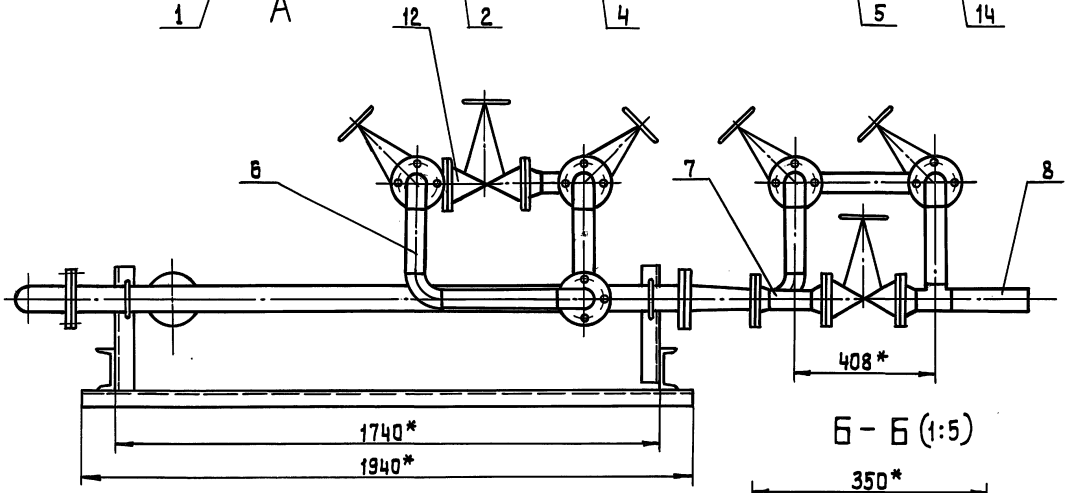

Б – Б (1:5)

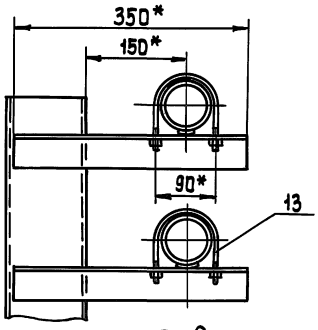

А – А

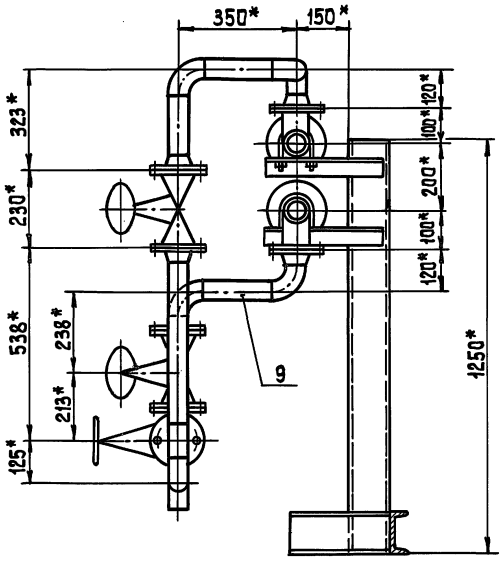

Технические требования

1. При монтаже раму блока приварить прерывистым сварным швом к металлической площадке.
2. * Размеры для справок.

Техническая характеристика

1. Производительность, м³/ч -4.15
2. Температура воды, °С -25

				2073.00.00.000 СБ			
Изм.	Лист	№ докум.	Подп.	Дата	Блок подогревателя исходной воды Сборочный чертеж	Лит.	Масса	Масштаб
Разраб.		Буданкова				И	301	1:10
Пров.		Шипков				Лист	Листов 1	
Т.контр.						ЦНИИЭПинж. оборудования		
Н.контр.		Лапыгина						
Утв.		Шипков						

Инв. № подл. | Подп. и дата | Взам. инв. № | Инв. № дубл. | Подп. и дата

ТП 903-1-293.91 Альбом 3

№ строки	Обозначение	Наименование	Куд входит: Обозначение	Кол.	Общее кол.	Примечание
1	2073.00.00.000	Блок подогревателя исходной воды				
2	2073.01.00.000	Рама блока	2073.00.00.000	1	1	
3	2073.02.00.000	Трубопровод	2073.00.00.000	1	1	
4	2073.03.00.000	Трубопровод	2073.00.00.000	1	1	
5	2073.04.00.000	Трубопровод	2073.00.00.000	1	1	
6	2073.05.00.000	Трубопровод	2073.00.00.000	1	1	
7	2073.06.00.000	Трубопровод	2073.00.00.000	1	1	
8	2073.07.00.000	Трубопровод	2073.00.00.000	1	1	
9	2073.08.00.000	Трубопровод	2073.00.00.000	1	1	
10	2073.09.00.000	Трубопровод	2073.00.00.000	1	1	
11						
12						
13						
14						
15						
16						
17						
18						
19						
20						
21						
22						
23						
24						

Изм	Лист	№ докум.	Подп.	Дата	2073.00.00.000 ВС			
Разраб.		Буданкова			Блок подогревателя исходной воды. Ведомость спецификаций	Лит.	Лист	Листов
Пров.		Шипков				И		1
Н.контр.		Парыгина				ЦНИИЭП инж. оборудования		
Утв.		Шипков						

Инв.№подл | Подп. и дата | Взам.инв.№ | Инв.№дубл | Подп. и дата

Формат	Зона	Поз.	Обозначение	Наименование	Кол.	Примечание
				Документация		
А2			2073.0.0.00.000 СБ	Сборочный чертеж		
А3			2073.00.00.000 ВС	Ведомость спецификаций		
А3			2073.00.00.000 ВП	Ведомость покупных изделий		
				Сборочные единицы		
А4		1	2073.01.00.000	Рама блока	1	
А4		2	2073.02.00.000	Трубопровод	1	
А4		3	2073.03.00.000	Трубопровод	1	
А4		4	2073.04.00.000	Трубопровод	1	
А4		5	2073.05.00.000	Трубопровод	1	
А4		6	2073.06.00.000	Трубопровод	1	
А4		7	2073.07.00.000	Трубопровод	1	
А4		8	2073.08.00.000	Трубопровод	1	
А4		9	2073.09.00.000	Трубопровод	1	
				Стандартные изделия		
		12		Клапан проходной фланцевый 15К4 16 нж		
				ТУ26-07-1428-87	6	14 кг

Изм	Лист	N докум.	Подп.	Дата	2073.00.00.000			
Разраб.		Буданкова			Блок подогревателя исходной воды	Лит.	Лист	Листов
Пров.		Шипков				И	1	2
Н.контр.		Парыгина				ЦНИИЭП инж оборудования		
Утв.		Шипков						

Инв.№подл | Подп. и дата | Взам.инв.№ | Инв.№дубл | Подп. и дата

Формат	Зона	Поз.	Обозначение	Наименование	Кол.	Примечание
		13		Опора подвижная ОПБ2-76 ГОСТ 14911-82	4	0,46 кг
		14		Прокладка А-50-10 ГОСТ 15180-86	16	
		15		Болт М16-6g×60.58 ГОСТ 7798-70	64	
		16		Гайка М16-6Н.5 ГОСТ 5915-70	64	
		17		Шайба 16.001 ГОСТ 11371-78	64	
		20		Подогреватель водоводяной в разъемном исполнении 3-76×2000-Р2 ТУ400-28-429-82Е	1	90 кг

Изм	Лист	N докум.	Подп.	Дата	2073.00.00.000	Лист 2

Инв.№подл | Подп. и дата | Взам.инв.№ | Инв.№дубл | Подп. и дата

25141-02 14

Формат	Зона	Поз.	Обозначение	Наименование	Кол.	Примечание
				Документация		
А3			2073.01.00.000 СБ	Сборочный чертеж		
				Детали		
Б4		1	2073.01.00.001	Кронштейн		
				Уголок 50×50×5-Б ГОСТ 8509-89 / Ст.3 ГОСТ 535-88		
				L=350 h14	4	1,32 кг
Б4		2	2073.01.00.002	Опора		
				Швеллер 12 ГОСТ 8240-89 / Ст.3 ГОСТ 535-88		
				L=300 h14	2	3,12 кг
Б4		3	2073.01.00.003	Балка		
				Швеллер 12 ГОСТ 8240-89 / Ст.3 ГОСТ 535-88		
				L=1940 h14	1	20,2 кг
Б4		4	2073.01.00.004	Стойка		
				Швеллер 12 ГОСТ 8240-89 / Ст.3 ГОСТ 535-88		
				L=1250 h14	2	13 кг

Изм. Лист № докум. Подп. Дата
Разраб. Буданкова
Пров. Шипков
Н.контр. Парыгина
Утв. Шипков

2073.01.00.000

Рама блока

Лит. | Лист | Листов
И | | 1

ЦНИИЭПтинж. оборудования.

Инв. № подл. | Подп. и дата | Инв. № дубл. | Взам. инв. № | Подп. и дата

Формат	Зона	Поз.	Обозначение	Наименование	Кол.	Примечание
				Документация		
А4			2073.02.00.000 СБ	Сборочный чертеж		
				Детали		
Б4		1	2073.02.00.001	Патрубок		
				Труба 57×3 ГОСТ 10704-76 / В-ВСт.3 ГОСТ 10705-80		
				L=100 h14	1	0,4 кг
Б4		2	2073.02.00.002	Патрубок		
				Труба 57×3 ГОСТ 10704-76 / В-ВСт.3 ГОСТ 10705-80		
				L=440 h14	1	1,76 кг
				Стандартные изделия		
		3		Отвод П90°57×3,5 ГОСТ 17375-83	2	0,5 кг
		4		Тройник П 57×3,5 ГОСТ 17375-83	1	0,8 кг
		5		Фланец 1-50-25 ГОСТ 12821-80	2	2,78 кг

Изм. Лист № докум. Подп. Дата
Разраб. Буданкова
Пров. Шипков
Н.контр. Парыгина
Утв. Шипков

2073.02.00.000

Трубопровод

Лит. | Лист | Листов
И | | 1

ЦНИИЭПтинж. оборудования

Инв. № подл. | Подп. и дата | Инв. № дубл. | Взам. инв. № | Подп. и дата

2073.01.00.000 СБ

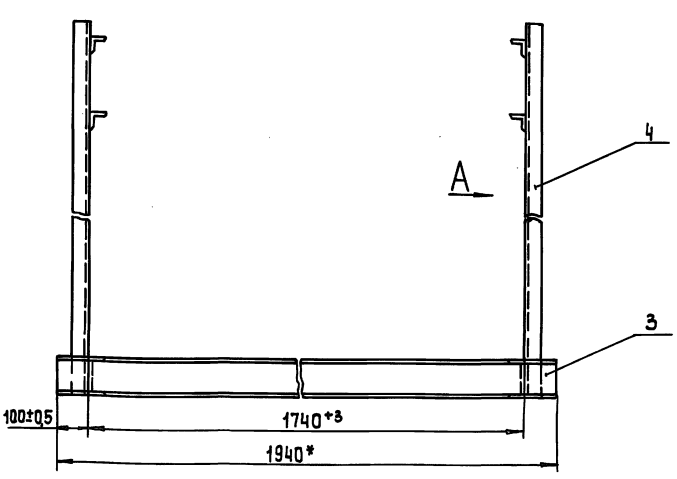

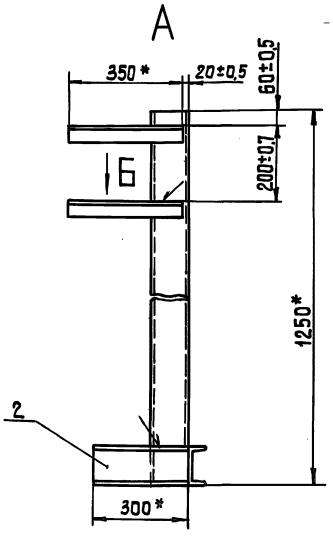

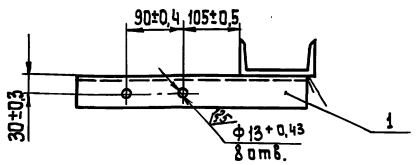

1. Сварные швы по ГОСТ 5264-80-Т1-Н4
2. * Размеры для справок.

Изм. Лист № докум. Подп. Дата
Разраб. Буданкова
Пров. Шипков
Т.контр.
Н.контр. Парыгина
Утв. Шипков

2073.01.00.000 СБ

Рама блока
Сборочный чертеж

Лит. | Масса | Масштаб
И | 58 | 1:10

Лист | Листов 1

ЦНИИЭПтинж. оборудования.

Инв. № подл. | Подп. и дата | Инв. № дубл. | Взам. инв. № | Подп. и дата

2073.02.00.000 СБ

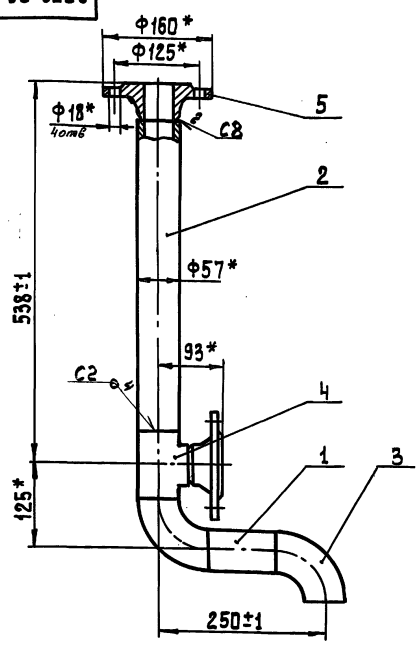

1. Сварные швы по ГОСТ 16037-80
2. *Размеры для справок.

Изм.	Лист	№ докум.	Подп.	Дата
Разраб.		Буданкова		
Пров.		Шипков		
Т.контр.				
Н.контр.		Парыгина		
Утв.		Шипков		

2073.02.00.000 СБ

Трубопровод
Сборочный чертеж

Лит.	Масса	Масштаб
И	10	1:5

Лист | Листов 1

ЦНИИЭПтинж. оборудования.

Инв. № подл. | Подп. и дата | Взам. инв. № | Инв. № дубл. | Подп. и дата

Формат	Зона	Поз.	Обозначение	Наименование	Кол.	Примечание
				Документация		
А4			2073.03.00.000 СБ	Сборочный чертеж		
				Детали		
Б4		1	2073.03.00.001	Патрубок		
				Труба 57×3 ГОСТ 10704-76 / В-8 Ст3 ГОСТ 10705-80		
				L=200 h14	1	0,8 кг
Б4		2	2073.03.00.002	Патрубок		
				Труба 57×3 ГОСТ 10704-76 / В-8 Ст3 ГОСТ 10705-80		
				L=369 h14	1	1,15 кг
				Стандартные изделия		
		3		Отвод П90° 57×3		
				ГОСТ 17375-83	2	0,5 кг
		4		Фланец 1-50-10		
				ГОСТ 12821-80	1	2,26 кг
		5		Фланец 1-50-25		
				ГОСТ 12821-80	1	2,78 кг

Изм.	Лист	№ докум.	Подп.	Дата
Разраб.		Буданкова		
Пров.		Шипков		
Н.контр.		Парыгина		
Утв.		Шипков		

2073.03.00.000

Трубопровод

Лит.	Лист	Листов
И		1

ЦНИИЭПтинж. оборудования.

2073.03.00.000 СБ

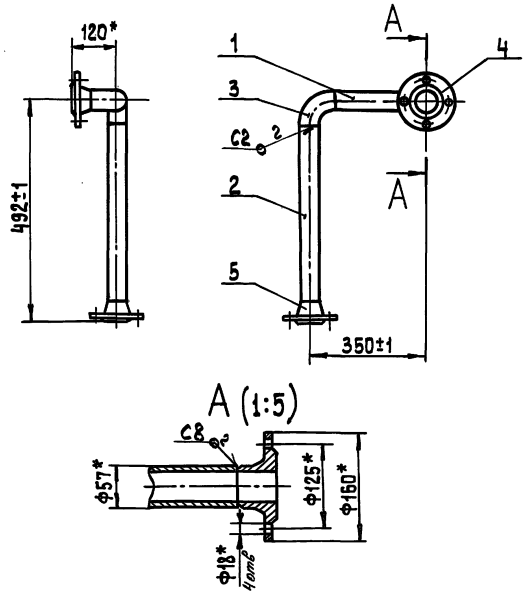

1. Сварные швы по ГОСТ 16037-80
2. *Размеры для справок.

Изм.	Лист	№ докум.	Подп.	Дата
Разраб.		Буданкова		
Пров.		Шипков		
Т.контр.				
Н.контр.		Парыгина		
Утв.		Шипков		

2073.03.00.000 СБ

Трубопровод
Сборочный чертеж

Лит.	Масса	Масштаб
И	8	1:10

Лист | Листов 1

ЦНИИЭПтинж. оборудования.

Инв. № подл. | Подп. и дата | Взам. инв. № | Инв. № дубл. | Подп. и дата

Формат	Зона	Поз.	Обозначение	Наименование	Кол.	Примечание
				Документация		
А4			2073.04.00.000 СБ	Сборочный чертеж		
				Детали		
Б4		1	2073.04.00.001	Патрубок		
				Труба 57×3 ГОСТ 10704-76 / В-8 Ст3 ГОСТ 10705-80		
				L=84 h14	1	0,34 кг
Б4		2	2073.04.00.002	Патрубок		
				Труба 57×3 ГОСТ 10704-76 / В-8 Ст3 ГОСТ 10705-80		
				L=52 h14	1	0,2 кг
				Стандартные изделия		
		3		Тройник П 57×3,5		
				ГОСТ 17375-83	1	0,8 кг
		4		Фланец 1-50-25		
				ГОСТ 12821-80	2	2,78 кг

Изм.	Лист	№ докум.	Подп.	Дата
Разраб.		Буданкова		
Пров.		Шипков		
Н.контр.		Парыгина		
Утв.		Шипков		

2073.04.00.000

Трубопровод

Лит.	Лист	Листов
И		1

ЦНИИЭПтинж. оборудования.

2073.04.00.000 СБ

ТП 903-1-293.91 Альбом 3

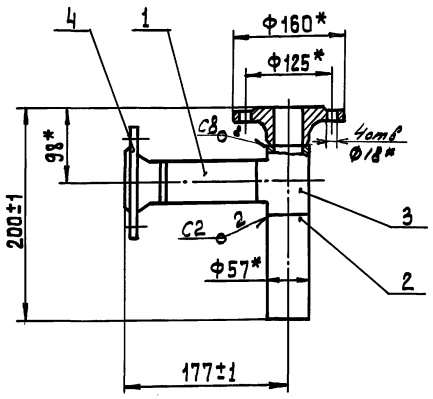

1. Сварные швы по ГОСТ 16037-80.
2. *Размеры для справок.

Изм.	Лист	№ докум.	Подп.	Дата
Разраб.		Буданкова		
Пров.		Шипков		
Т.контр.				
Н.контр.		Парыгина		
Утв.		Шипков		

2073.04.00.000 СБ

Трубопровод
Сборочный чертеж

Лит.	Масса	Масштаб
И	7	1:5

Лист | Листов 1

ЦНИИЭПинж. оборудования

Формат	Зона	Поз.	Обозначение	Наименование	Кол.	Примечание
				Документация		
А4			2073.05.00.000 СБ	Сборочный чертеж		
				Детали		
Б4		1	2073.05.00.001	Патрубок		
				Труба 57×3 ГОСТ 10704-76 / В-ВСт.3 ГОСТ 10705-80		
				L=288 h14	1	1,15 кг
				Стандартные изделия		
		2		Отвод П 90° 57×3,5		
				ГОСТ 17375-83	1	0,5 кг
		3		Тройник П 57×3,5		
				ГОСТ 17376-83	1	0,8 кг
		4		Фланец 1-50-25		
				ГОСТ 12821-80	2	2,78кг

Инв.№ подл. | Подп. и дата | Взам.инв.№ | Инв.№ дубл. | Подп. и дата

2073.05.00.000

Трубопровод

Лит.	Лист	Листов
И	1	1

ЦНИИЭПинж. оборудования

2073.05.00.000 СБ

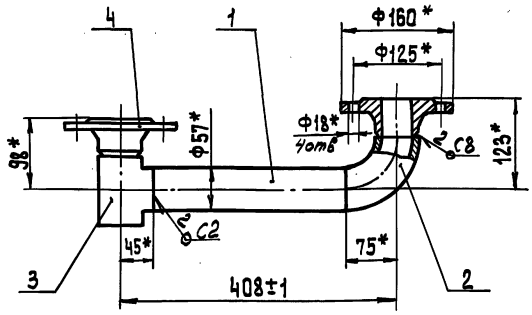

1. Сварные швы по ГОСТ 16037-80.
2. *Размеры для справок.

Изм.	Лист	№ докум.	Подп.	Дата
Разраб.		Буданкова		
Пров.		Шипков		
Т.контр.				
Н.контр.		Парыгина		
Утв.		Шипков		

2073.05.00.000 СБ

Трубопровод
Сборочный чертеж.

Лит.	Масса	Масштаб
И	8	1:5

Лист | Листов 1

ЦНИИЭПинж. оборудования

Формат	Зона	Поз.	Обозначение	Наименование	Кол.	Примечание
				Документация		
А4			2073.06.00.000 СБ	Сборочный чертеж		
				Детали		
Б4		1	2073.06.00.001	Патрубок		
				Труба 57×3 ГОСТ 10704-76 / В-ВСт.3 ГОСТ 10705-80		
				L=200 h14	2	0,8 кг
Б4		2	2073.06.00.002	Патрубок		
				Труба 57×3 ГОСТ 10704-76 / В-ВСт.3 ГОСТ 10705-80		
				L=350 h14	1	1,4 кг
				Стандартные изделия		
		3		Отвод П 90° 57×3,5		
				ГОСТ 17375-83	3	0,5кг
		4		Фланец 1-50-10		
				ГОСТ 12821-80	1	2,26кг
		5		Фланец 1-50-25		
				ГОСТ 12821-80	1	2,78кг

Инв.№ подл. | Подп. и дата | Взам.инв.№ | Инв.№ дубл. | Подп. и дата

2073.06.00.000

Трубопровод

Лит.	Лист	Листов
И	1	1

ЦНИИЭПинж. оборудования.

ТП 903-1-293.91 Альбом 3

2073.06.00.000СБ

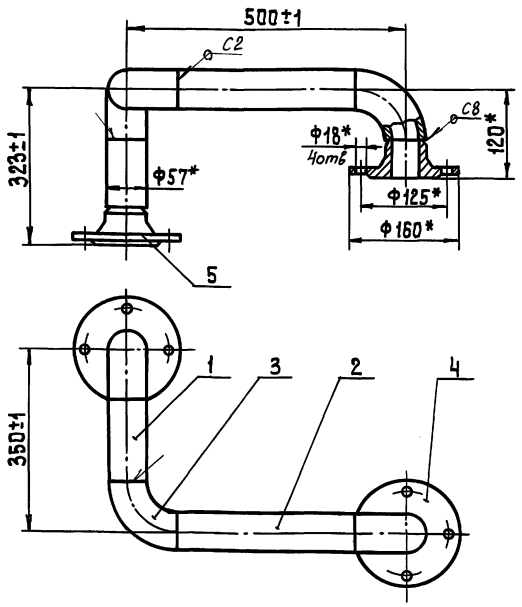

1. Сварные швы по ГОСТ 16037-80.
2. *Размеры для справок.

Изм.	Лист	№ докум.	Подп.	Дата	2073.06.00.000СБ			
Разраб.		Буданкова			Трубопровод Сборочный чертеж	Лит.	Масса	Масштаб
Пров.		Шипков				И	10	1:5
Т.контр.						Лист	Листов 1	
Н.контр.		Парыгина				ЦНИИЭП инж. оборудования		
Утв.		Шипков						

2073.07.00.000

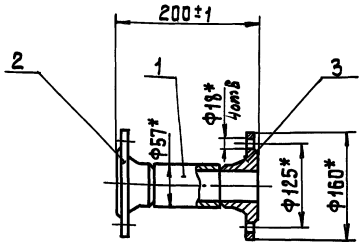

1. Сварные швы по ГОСТ 16037-80.-С8
2. *Размеры для справок.

Формат	Зона	Поз.	Обозначение	Наименование	Кол.	Примечание
				Детали		
Б4		1	2073.07.00.001	Патрубок		
				Труба 57×3 ГОСТ 10704-76 / В-ВСт.3 ГОСТ 10705-80		
				L=107 h14	1	0,43кг
				Стандартные изделия		
		2		Фланец 1-50-10		
				ГОСТ 12821-80	1	2,28кг
		3		Фланец 1-50-25		
				ГОСТ 12821-80	1	2,78кг

Изм.	Лист	№ докум.	Подп.	Дата	2073.07.00.000			
Разраб.		Буданкова			Трубопровод	Лит.	Масса	Масштаб
Пров.		Шипков				И	6	1:5
Т.контр.						Лист	Листов 1	
Н.контр.		Парыгина				ЦНИИЭП инж. оборудования		
Утв.		Шипков						

Формат	Зона	Поз.	Обозначение	Наименование	Кол.	Примечание
				Документация		
А4			2073.08.00.000СБ	Сборочный чертеж		
				Детали		
Б4		1	2073.08.00.001	Патрубок		
				Труба 57×3 ГОСТ 10704-76 / В-ВСт.3 ГОСТ 10705-80		
				L=142 h14	1	0,56кг
Б4		2	2073.08.00.002	Патрубок		
				Труба 57×3 ГОСТ 10704-76 / В-ВСт.3 ГОСТ 10705-80		
				L=230 h14	1	0,92кг
Б4		3	2073.08.00.003	Патрубок		
				Труба 57×3 ГОСТ 10704-76 / В-ВСт.3 ГОСТ 10705-80		
				L=544 h14	1	2,2 кг
				Стандартные изделия		
		4		Отвод П90° 57×3,5		
				ГОСТ 17375-83	1	0,5кг
		5		Тройник П 57×3,5		
				ГОСТ 17376-83	1	0,8 кг
		6		Фланец 1-50-25		
				ГОСТ 12821-80	2	2,78кг

Изм.	Лист	№ докум.	Подп.	Дата	2073.08.00.000			
Разраб.		Буданкова			Трубопровод	Лит.	Лист	Листов
Пров.		Шипков				И		1
Т.контр.						ЦНИИЭП инж. оборудования		
Н.контр.		Парыгина						
Утв.		Шипков						

2073.08.00.000СБ

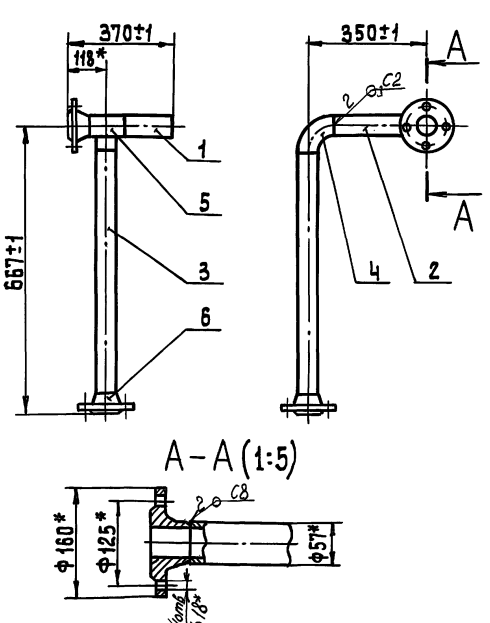

1. Сварные швы по ГОСТ 16037-80.
2. *Размеры для справок

Изм.	Лист	№ докум.	Подп.	Дата	2073.08.00.00.000СБ			
Разраб.		Буданкова			Трубопровод Сборочный чертеж	Лит.	Масса	Масштаб
Пров.		Шипков				И	11	1:10
Т.контр.						Лист	Листов 1	
Н.контр.		Парыгина				ЦНИИЭП инж. оборудования		
Утв.		Шипков						

ТП 903-1-293.91 Альбом 3

Формат	Зона	Поз.	Обозначение	Наименование	Кол.	Примечание
				Документация		
А4			2073.09.00.000 СБ	Сборочный чертеж		
				Детали		
Б4		1	2073.09.00.001	Патрубок		
				Труба 57×3 ГОСТ 10704-76 / Б-80×3 ГОСТ 10705-80		
				L=200 h14	1	0,8 кг
				Стандартные изделия		
		2		Отвод П 90° 57×3,5		
				ГОСТ 17375-83	2	0,5 кг
		3		Фланец 1-50-10		
				ГОСТ 12821-80	1	2,26 кг
		4		Фланец 1-50-25		
				ГОСТ 12821-80	1	2,78 кг

Инв. № подл. | Подп. и дата | Взам. инв. № | Инв. № дубл. | Подп. и дата

Изм.	Лист	№ докум.	Подп.	Дата
Разраб.		Буданкова		
Пров.		Шипков		
Н. контр.		Парыгина		
Утв.		Шипков		

2073.09.00.000

Трубопровод

Лит.	Лист	Листов
И		1

ЦНИИЭПинж. оборудования

2073.09.00.000 СБ

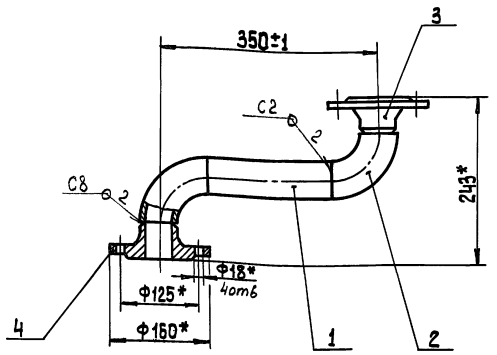

1. Сварные швы по ГОСТ 16037-80.
2. *Размер для справок.

Инв. № подл. | Подп. и дата | Взам. инв. № | Инв. № дубл. | Подп. и дата

Изм.	Лист	№ докум.	Подп.	Дата
Разраб.		Буданкова		
Пров.		Шипков		
Т. контр.				
Н. контр.		Парыгина		
Утв.		Шипков		

2073.09.00.000 СБ

Трубопровод
Сборочный чертеж

Лит.	Масса	Масштаб
И	7	1:5

Лист	Листов 1

ЦНИИЭПинж. оборудования

№ строки	Обозначение	Наименование	Куда входит: Обозначение	Куда входит: Кол.	Общее кол.	Примечание
1	2087.00.00.000	Блок подогревателя горячего				
2		водоснабжения		1	1	
3	2087.01.00.000	Рама блока	2087.00.00.000	1	1	
4	2087.02.00.000	Трубопровод	2087.00.00.000	1	1	
5	2087.03.00.000	Трубопровод	2087.00.00.000	2	2	
6	2087.04.00.000	Трубопровод	2087.00.00.000	2	2	
7	2087.05.00.000	Трубопровод	2087.00.00.000	1	1	
8	2087.06.00.000	Трубопровод	2087.00.00.000	1	1	
9	2087.07.00.000	Трубопровод	2087.00.00.000	1	1	
10	2087.08.00.000	Трубопровод	2087.00.00.000	1	1	
11	2087.09.00.000	Трубопровод	2087.00.00.000	1	1	
12	2087.09.00.000-01	Трубопровод	2087.00.00.000	2	2	
13	2087.09.00.000-02	Трубопровод	2087.00.00.000	1	1	
14						
15						
16						
17						
18						
19						
20						
21						
22						
23						
24						

Инв. № подл. | Подп. и дата | Взам. инв. № | Инв. № дубл. | Подп. и дата

Изм.	Лист	№ докум.	Подп.	Дата
Разраб.		Буданкова		
Пров.		Шипков		
Н. контр.		Парыгина		
Утв.		Шипков		

2087.00.00.000 ВС

Блок подогревателя горячего водоснабжения
Ведомость спецификаций

Лит.	Лист.	Листов.
И		1

ЦНИИЭПинж. оборудования.

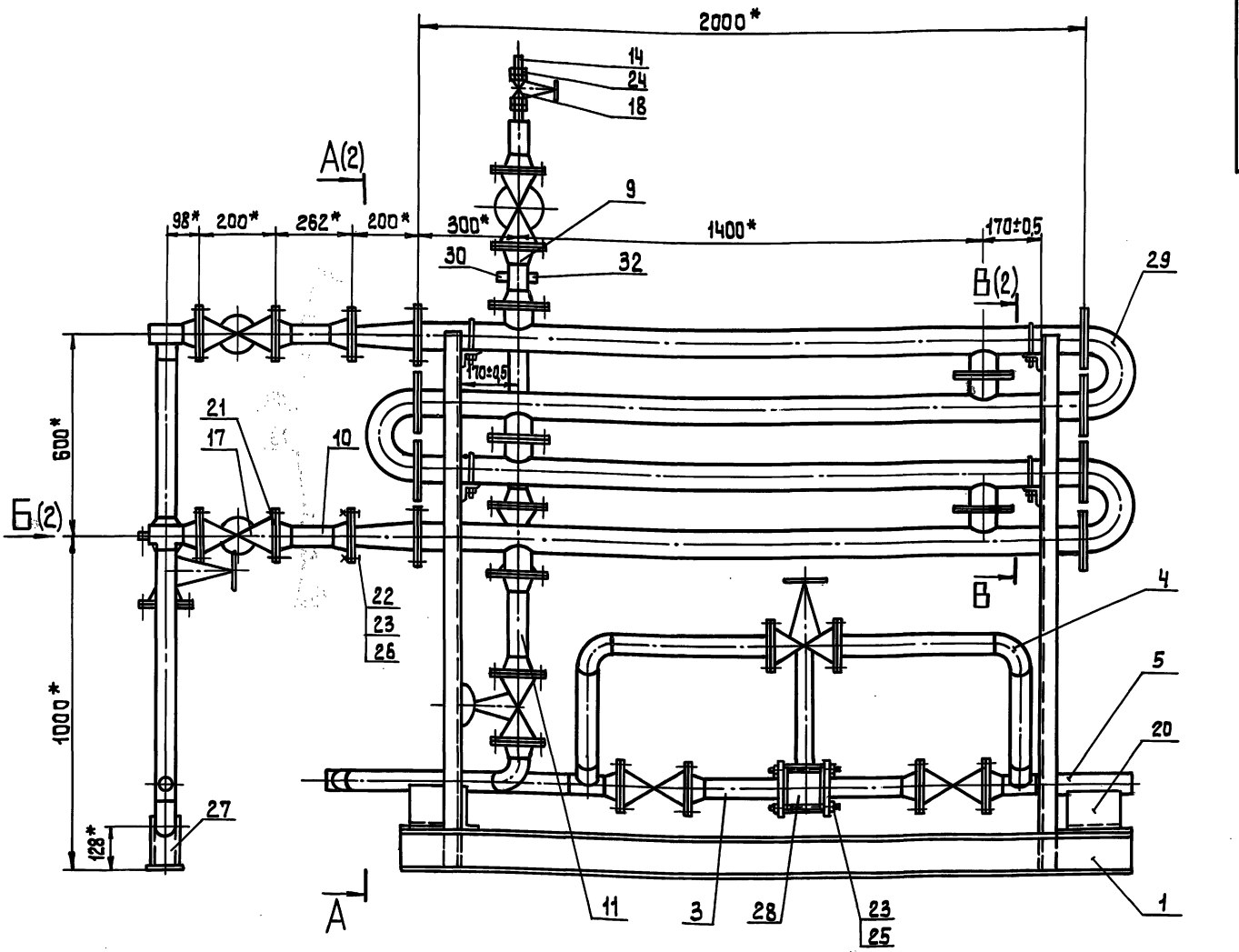

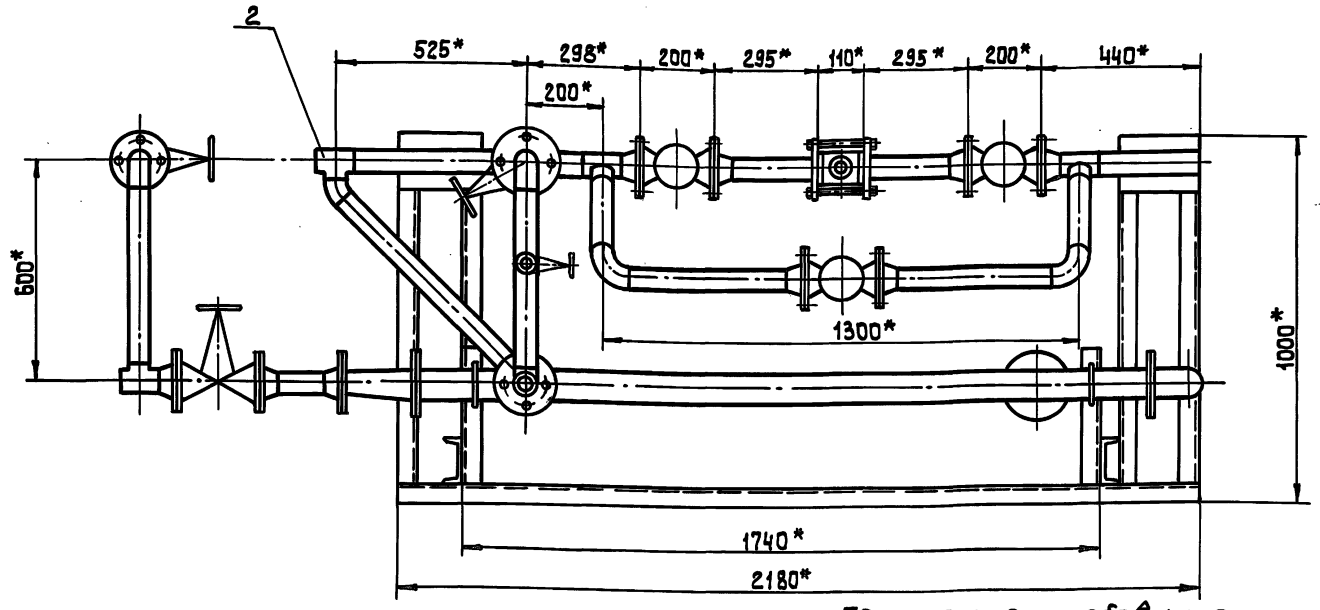

Техническая характеристика

1. Производительность, $м^3/ч$ — 2,5
2. Температура воды, °С — 60

Технические требования.

1. При монтаже раму блока приварить прерывистым сварным швом к металлической площадке.
2. * Размеры для справок.

					2087.00.00.000 СБ		
Изм.	Лист	№ докум.	Подп.	Дата			
Разраб.		Бубанкова			Блок подогревателя горячего водоснабжения. Сборочный чертеж	Лит.	Масса	Масштаб
Пров.		Шипков				И	480	1:10
Т. контр.						Лист 1	Листов 2	
Н. контр.		Парыгина				ЦНИИЭПинж. оборудования.		
Утв.		Шипков						

Инв. № подл. | Подп. и дата | Взам. инв. № | Инв. № дубл. | Подп. и дата

А – А(1)

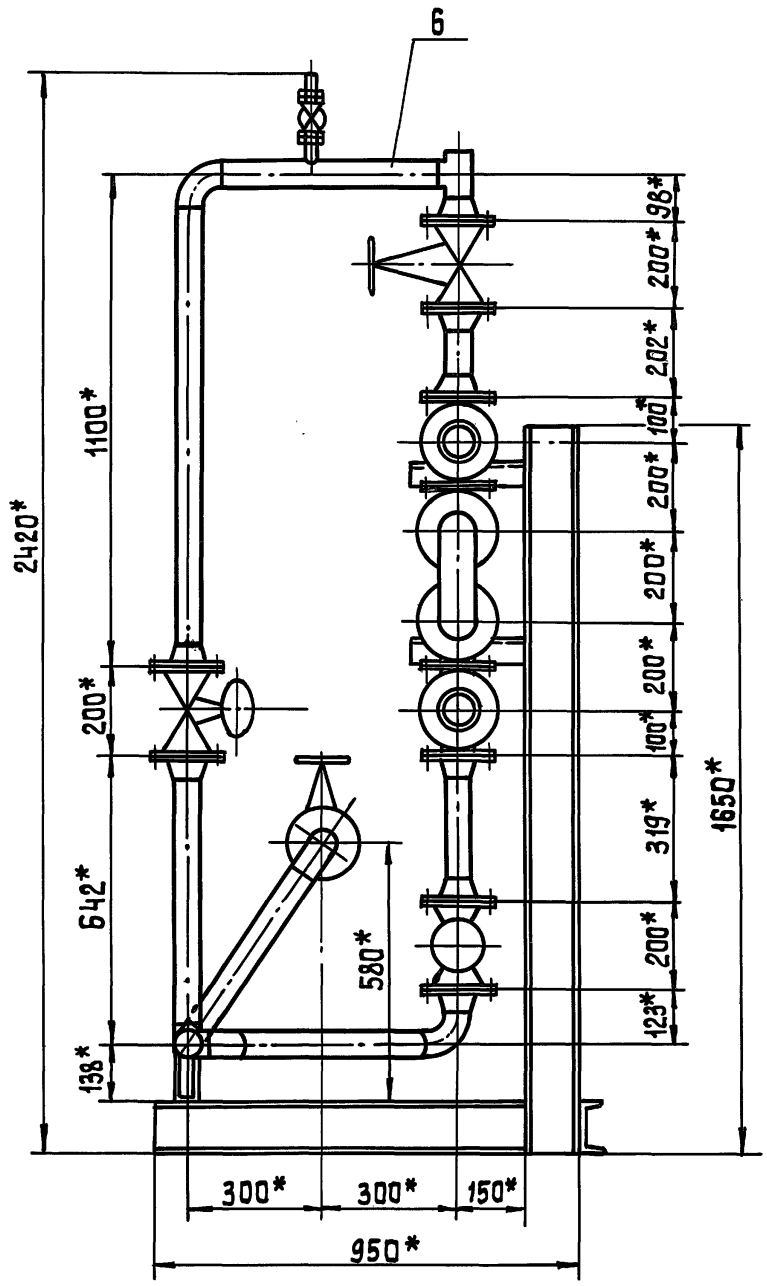
6
2420*
1100*
200*
642*
138*
580*
98*
200*
202*
100*
200*
200*
200*
100*
319*
200*
123*
1650*
300*
300*
150*
950*

Б(1)

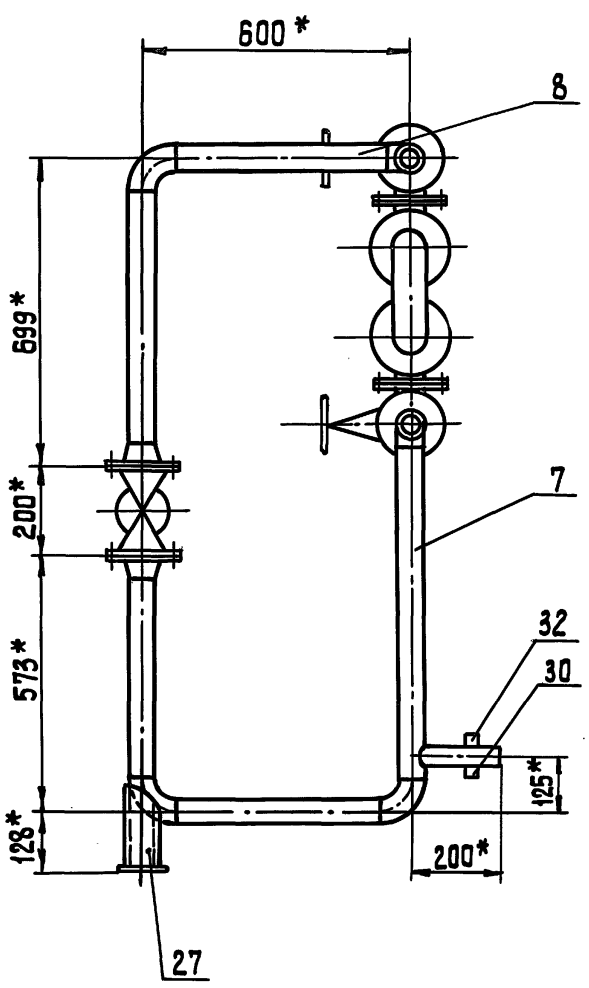
600*
8
699*
200*
573*
128*
7
32
30
125*
200*
27

В – В (1:5)(1)

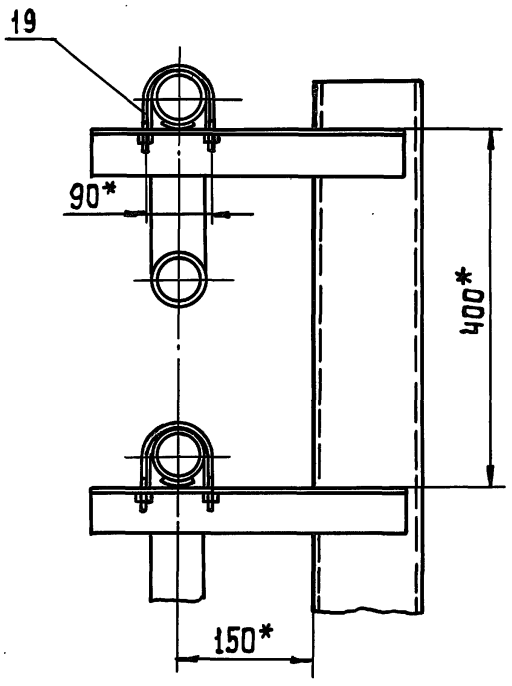
19
90*
400*
150*

ТП 903-1-293.91 Альбом 3

Формат	Зона	Поз.	Обозначение	Наименование	Кол.	Примечание
				Документация		
А2			2087.00.00.000 СБ	Сборочный чертеж		
А3			2087.00.00.000 ВС	Ведомость спецификаций		
А3			2087.00.00.000 ВП	Ведомость покупных изделий		
				Сборочные единицы		
А4		1	2087.01.00.000	Рама блока	1	
А4		2	2087.02.00.000	Трубопровод	1	
А4		3	2087.03.00.000	Трубопровод	2	
А4		4	2087.04.00.000	Трубопровод	2	
А4		5	2087.05.00.000	Трубопровод	1	
А4		6	2087.06.00.000	Трубопровод	1	
А4		7	2087.07.00.000	Трубопровод	1	
А4		8	2087.08.00.000	Трубопровод	1	
А4		9	2087.09.00.000	Трубопровод	1	
А4		10	2087.09.00.000-01	Трубопровод	2	
А4		11	2087.09.00.000-02	Трубопровод	1	
				Детали		
А4		14	2087.00.00.001	Патрубок	1	

Инв.№подл. | Подпись и дата | Взам.инв.№ | Инв.№дубл. | Подпись и дата

Изм.	Лист	№ докум.	Подп.	Дата	2087.00.00.000		
Разраб.		Буданкова			Блок подогревателя горячего водоснабжения	Лит.	Лист 1	Листов 3
Пров.		Шипков				И		
Н.контр.		Парыгина				ЦНИИЭП инж. оборудования		
Утв.		Шипков						

Формат	Зона	Поз.	Обозначение	Наименование	Кол.	
				Стандартные изделия		
		17		Клапан запорный		
				Фланцевый 15кч19п2		
				Ду50 Ру16		
				ТУ26-07-1442-87	9	8 кг
		18		Клапан запорный		
				муфтовый 15кч18п2		
				Ду15 Ру16		
				ТУ26-07-1429-87	1	0,7 кг
		19		Опора подвижная		
				ОПБ2-76		
				ГОСТ14911-82	4	
		20		Опора подвижная		
				ОПП2-100,57		
				ГОСТ14911-82	2	
		21		Прокладка А-50-10		
				ГОСТ15180-86	24	
		22		Болт М16-6g×60.58		
				ГОСТ7798-70	88	
		23		Гайка М16-6Н.5		
				ГОСТ5915-70	96	
		24		Контргайка 15		
				ГОСТ8961-75	2	
		25		Шпилька М16-6g×180.58		
				ГОСТ22042-72	4	
		26		Шайба 16.001		
				ГОСТ11371-78	88	
		27		Опора-подпятник		
				57-02		
				ОСТ34-42-622-84	1	

Инв.№подл. | Подпись и дата | Взам.инв.№ | Инв.№дубл. | Подпись и дата

Изм.	Лист	№ докум.	Подп.	Дата	2087.00.00.000	Лист 2

Формат	Зона	Поз.	Обозначение	Наименование	Кол.	Примечание
		28		Регулятор расхода давления универсальный УРРД-М Ду50 Ру16		
				ТУ 25-02.160141-81	1	13,8 кг
		29		Подогреватель водоводяной в разъемном исполнении 3-76×2000-Р4		
				ТУ 400-28-429-82Е	1	175 кг

Инв.№подл. | Подпись и дата | Взам.инв.№ | Инв.№дубл. | Подпись и дата

Изм.	Лист	№ докум.	Подп.	Дата	2087.00.00.000	Лист 3

А (V)

2087.00.00.001

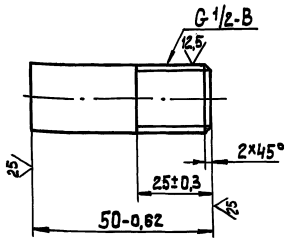

Инв.№подл. | Подпись и дата | Взам.инв.№ | Инв.№дубл. | Подпись и дата

Изм.	Лист	№ докум.	Подп.	Дата	2087.00.00.001			
Разраб.		Буданков			Патрубок	Лит.	Масса 0,05	Масштаб 1:1
Пров.		Шипков				И		
Т.контр.						Лист	Листов 1	
Н.контр.		Парыгина			Труба 15×2,5 ГОСТ3262-75	ЦНИИЭП инж. оборудования.		
Утв.		Шипков						

ТП 903-1-293.91 Альбом 3

Формат	Зона	Поз.	Обозначение	Наименование	Кол.	Примечание
				Документация		
А3			2087.01.00.000 СБ	Сборочный чертеж		
				Детали		
Б4		1	2087.01.00.001	Балка		
				Швеллер 12 ГОСТ 8240-89 / Ст.3 ГОСТ 535-88		
				L = 220 h14	2	2,3 кг
Б4		2	2087.01.00.002	Стяжка		
				Швеллер 12 ГОСТ 8240-89 / Ст.3 ГОСТ 535-88		
				L = 896 h14	4	9,3 кг
Б4		3	2087.01.00.003	Стойка		
				Швеллер 12 ГОСТ 8240-89 / Ст.3 ГОСТ 535-88		
				L = 1650 h14	2	17,16 кг
Б4		4	2087.01.00.004	Балка		
				Швеллер 12 ГОСТ 8240-89 / Ст.3 ГОСТ 535-88		
				L = 2180 h14	1	22,7 кг
Б4		5	2087.01.00.005	Кронштейн		
				Уголок 50×50×5-Б ГОСТ 8509-86 / Ст.3 ГОСТ 535-88		
				L = 350 h14	4	1,4 кг
Б4		6	2087.01.00.006	Платик		
				Лист Б-10 ГОСТ 19903-74 / Ст.3 ГОСТ 14637-89		
				(150×220) h14	2	2,6 кг

Изм. Лист № докум. Подп. Дата

Разраб. Буданкова
Пров. Шипков
Н.контр. Парыгина
Утв. Шипков

2087.01.00.000

Рама блока

Лит. И | Лист 1 | Листов 2

ЦНИИЭПинж. оборудования

Инв. № подл. | Подп. и дата | Взам. инв. № | Инв. № дубл. | Подпись и дата

Изм. Лист № докум. Подп. Дата

2087.01.00.000

Лист 2

Инв. № подл. | Подпись и дата | Взам. инв. № | Инв. № дубл. | Подпись и дата

2087.01.00.000 СБ

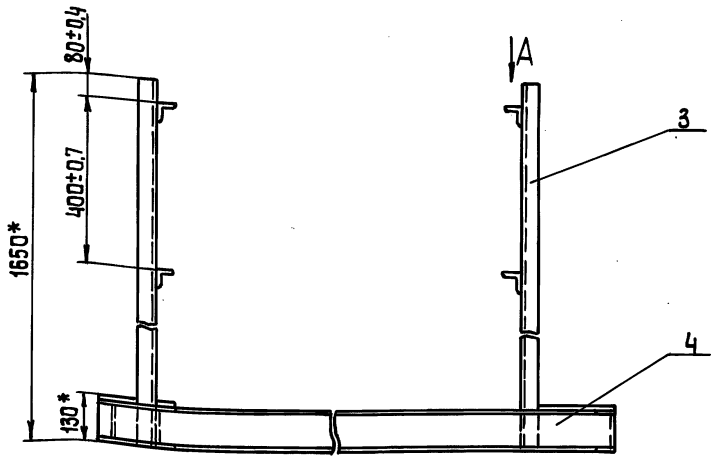

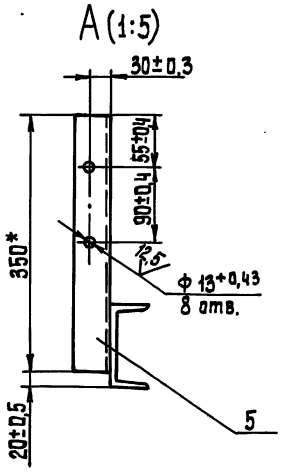

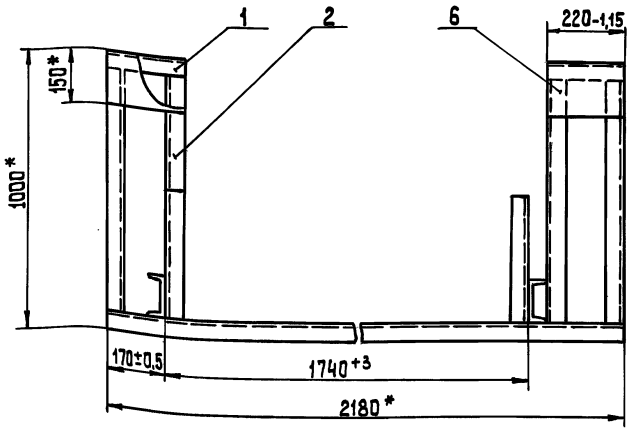

1. Сварные швы по ГОСТ 5264-80-Т-Д4
2.* Размеры для справок

Изм. Лист № докум. Подп. Дата

Разраб. Буданкова
Пров. Шипков
Т.контр.
Н.контр. Парыгина
Утв. Шипков

2087.01.00.000 СБ

Рама блока
Сборочный чертеж

Лит. И | Масса 110 | Масштаб 1:10

Лист | Листов 1

ЦНИИЭПинж. оборудования

Инв. № подл. | Подпись и дата | Взам. инв. № | Инв. № дубл. | Подпись и дата

ТП 903-1-293.91 Альбом 3

Формат	Зона	Поз.	Обозначение	Наименование	Кол.	Примечание
				Документация		
А3			2087.02.00.000 СБ	Сборочный чертеж		
				Детали		
Б4		1	2087.02.00.001	Патрубок		
				Труба 57×3 ГОСТ 10704-76 / В-ВСт.3ГОСТ 10705-80		
				L = 100 h14	1	0,4 кг
Б4		2	2087.02.00.002	Патрубок		
				Труба 57×3 ГОСТ 10704-76 / В-ВСт.3ГОСТ 10705-80		
				L = 425 h14	1	1,7 кг
Б4		3	2087.02.00.003	Патрубок		
				Труба 57×3 ГОСТ 10704-76 / В-ВСт.3 ГОСТ 10705-80		
				L = 637 h14	1	2,55 кг
Б4		4	2087.02.00.004	Патрубок		
				Труба 57×3 ГОСТ 10704-76 / В-ВСт.3 ГОСТ 10705-80		
				L = 549 h14	1	2,2 кг

Изм.	Лист	№ докум.	Подп.	Дата
Разраб.		Буданкова		
Пров.		Шипков		
Н. контр.		Парыгина		
Утв.		Шипков		

2087.02.00.000

Трубопровод

Лит.	Лист	Листов
И	1	2

ЦНИИЭП инж. оборудования

Формат	Зона	Поз.	Обозначение	Наименование	Кол.	Примечание
				Стандартные изделия		
		5		Отвод П45° 57×3		
				ГОСТ 17375-83	1	0,3 кг
		6		Отвод П90° 57×3		
				ГОСТ 17375-83	1	0,5 кг
		7		Тройник П 57×3		
				ГОСТ 17376-83	3	0,8 кг
		8		Фланец 1-50-16		
				ГОСТ 12821-80	3	2,28 кг

2087.02.00.000 | Лист 2

2087.02.00.000 СБ

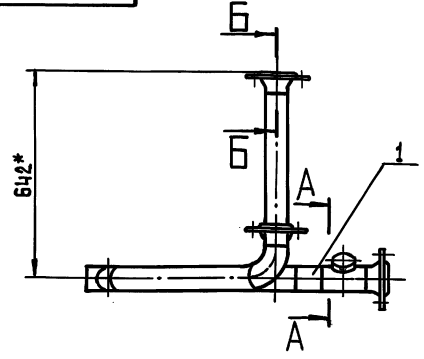

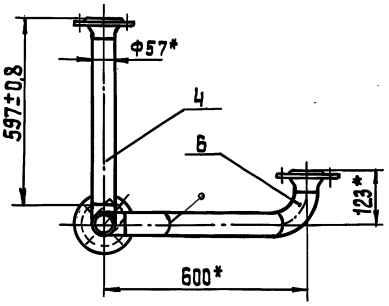

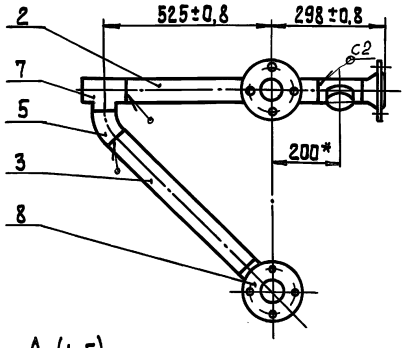

1. Сварные швы по ГОСТ 16037-80
2. *Размеры для справок

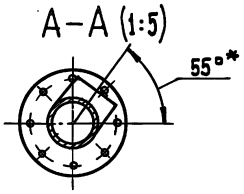

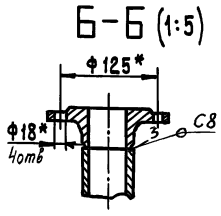

Изм.	Лист	№ докум.	Подп.	Дата
Разраб.		Буданкова		
Пров.		Шипков		
Т. контр.				
Н. контр.		Парыгина		
Утв.		Шипков		

2087.02.00.000 СБ

Трубопровод
Сборочный чертеж

Лит.	Масса	Масштаб
И	17	1:10

Лист	Листов 1

ЦНИИЭП инж. оборудования

Формат	Зона	Поз.	Обозначение	Наименование	Кол.	Примечание
				Документация		
А4			2087.03.00.000 СБ	Сборочный чертеж		
				Детали		
Б4		1	2087.03.00.001	Патрубок		
				Труба 57×3 ГОСТ 10704-76 / В-В Ст.3 ГОСТ 10705-80		
				L = 245 h14	1	0,9 кг
				Стандартные изделия		
		2		Фланец 2-50-16		
				ГОСТ 12820-80	1	2,54кг
		3		Фланец 1-50-16		
				ГОСТ 12821-80	1	2,28кг

Подп. и дата | Инв. № подл. | Взам. инв. № | Инв. № дубл. | Подп. и дата

Изм.	Лист	№ докум.	Подп.	Дата
Разраб.		Буданкова		
Пров.		Шипков		
Н. контр.		Парыгина		
Утв.		Шипков		

2087.03.00.000

Трубопровод

Лит.	Лист	Листов
И		1

ЦНИИЭП инж. оборудования

2087.03.00.000 СБ

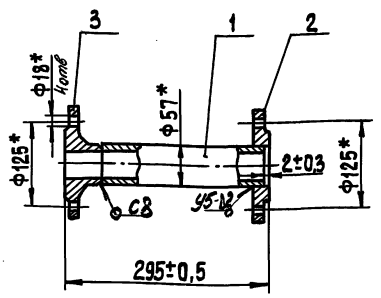

1. Сварные швы по ГОСТ 16037-80
2. *Размеры для справок.

2087.03.00.000 СБ

Трубопровод
Сборочный чертеж

Лит.	Масса	Масштаб
И	6	1:5

Лист	Листов 1

ЦНИИЭП инж. оборудования

Формат	Зона	Поз.	Обозначение	Наименование	Кол.	Примечание
				Документация		
А4			2087.04.00.000 СБ	Сборочный чертеж		
				Детали		
Б4		1	2087.04.00.001	Патрубок		
				Труба 57×3 ГОСТ 10704-76 / В-В Ст.3 ГОСТ 10705-80		
				L = 459 h14	1	1,84 кг
Б4		2	2087.04.00.002	Патрубок		
				Труба 57×3 ГОСТ 10704-76 / В-В Ст.3 ГОСТ 10705-80		
				L = 427 h14	1	1,7 кг
				Стандартные изделия		
		3		Отвод П90° 57×3		
				ГОСТ 17375-83	1	0,5 кг
		4		Фланец 1-50-16		
				ГОСТ 12821-80	1	2,28кг

Подп. и дата | Инв. № подл. | Взам. инв. № | Инв. № дубл. | Подп. и дата

Изм.	Лист	№ докум.	Подп.	Дата
Разраб.		Буданкова		
Пров.		Шипков		
Н. контр.		Парыгина		
Утв.		Шипков		

2087.04.00.000

Трубопровод

Лит.	Лист.	Листов
И		1

ЦНИИЭП инж. оборудования.

2087.04.00.000 СБ

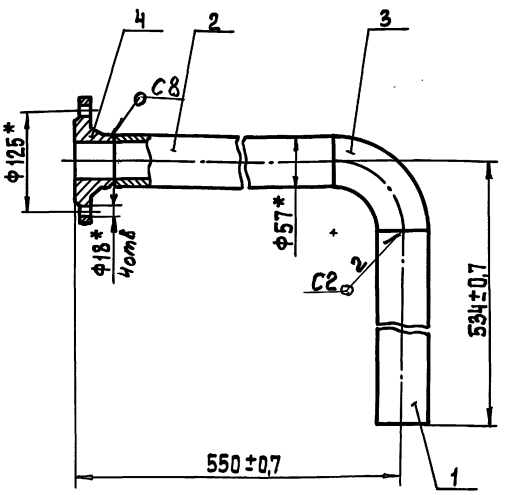

1. Сварные швы по ГОСТ 16037-80.
2. *Размеры для справок.

2087.04.00.000 СБ

Трубопровод
Сборочный чертеж

Лит.	Масса	Масштаб
И	6,5	1:5

Лист	Листов 1

ЦНИИЭП инж. оборудования.

ТП 903-1-293.91 Альбом 3

Формат	Зона	Поз.	Обозначение	Наименование	Кол.	Примечание
				Документация		
А4			2087.05.00.000 СБ	Сборочный чертеж		
				Детали		
Б4		1	2087.05.00.001	Патрубок		
				Труба 57×3 ГОСТ 10704-76 / В-В Ст.3 ГОСТ 10705-80		
				L = 292 h14	1	1,16 кг
				Стандартные изделия		
		2		Тройник П 57×3		
				ГОСТ 17376-83	1	0,8 кг
		3		Фланец 1-50-16		
				ГОСТ 12821-83	1	2,28 кг

Изм. Лист № докум. Подп. Дата

2087.05.00.000

Разраб. Буданкова
Пров. Шипков
Н.контр. Парыгина
Утв. Шипков

Трубопровод

Лит. И | Лист | Листов 1

ЦНИИЭП инж. оборудования

Инв. № подл. | Подп. и дата | Взам. инв. № | Инв. № дубл. | Подп. и дата

2087.05.00.000 СБ

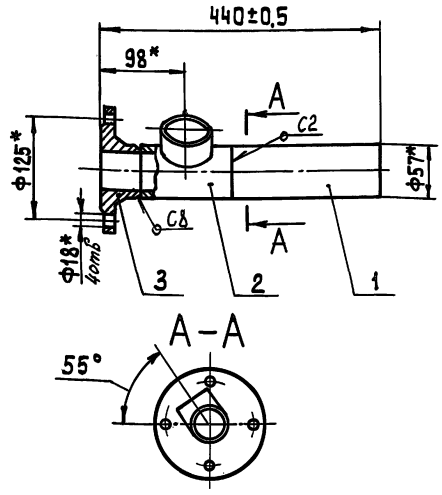

1. Сварные швы по ГОСТ 16037-80
2*Размеры для справок

Изм. Лист № докум. Подп. Дата

2087.05.00.000 СБ

Разраб. Буданкова
Пров. Шипков
Т.контр.
Н.контр. Парыгина
Утв. Шипков

Трубопровод
Сборочный чертеж

Лит. | Масса | Масштаб
И | 5 | 1:5

Лист | Листов 1

ЦНИИЭП инж. оборудования

Инв. № подл. | Подп. и дата | Взам. инв. № | Инв. № дубл. | Подп. и дата

Формат	Зона	Поз.	Обозначение	Наименование	Кол.	Примечание
				Документация		
А4			2087.06.00.000 СБ	Сборочный чертеж		
				Детали		
А4		1	2087.00.00.001	Патрубок	1	
А4		2	2087.06.00.001	Патрубок	1	
Б4		3	2087.06.00.002	Патрубок		
				Труба 57×3 ГОСТ 10704-76 / В-В Ст.3 ГОСТ 10705-80		
				L = 977 h14	1	3,9 кг
				Стандартные изделия		
		4		Отвод П 90° 57×3		
				ГОСТ 17375-83	1	0,5 кг
		5		Тройник П 57×3		
				ГОСТ 17376-83	1	0,8 кг
		6		Фланец 1-50-16		
				ГОСТ 12821-83	2	2,28 кг

Изм. Лист № докум. Подп. Дата

2087.06.00.000

Разраб. Буданкова
Пров. Шипков
Н.контр. Парыгина
Утв. Шипков

Трубопровод

Лит. И | Лист | Листов 1

ЦНИИЭП инж. оборудования

Инв. № подл. | Подп. и дата | Взам. инв. № | Инв. № дубл. | Подп. и дата

2087.06.00.000 СБ

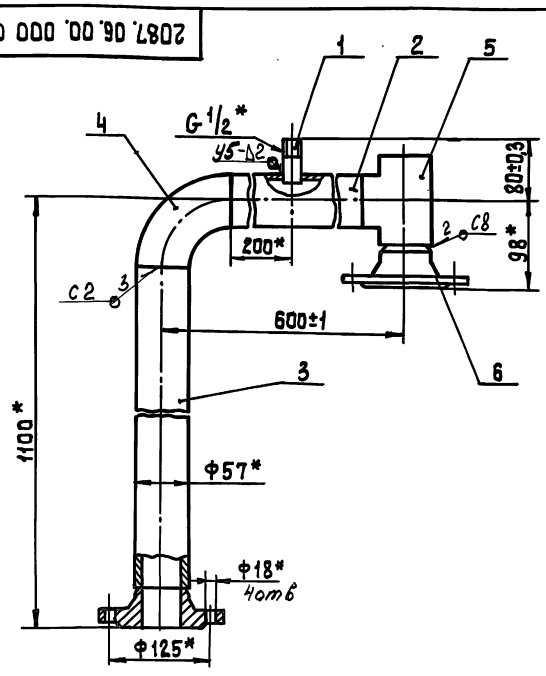

1. Сварные швы по ГОСТ 16037-80
2.*Размеры для справок

Изм. Лист № докум. Подп. Дата

2087.06.00.000 СБ

Разраб. Буданкова
Пров. Шипков
Т.контр.
Н.контр. Парыгина
Утв. Шипков

Трубопровод
Сборочный чертеж

Лит. | Масса | Масштаб
И | 12 | 1:5

Лист | Листов 1

ЦНИИЭП инж. оборудования

Инв. № подл. | Подп. и дата | Взам. инв. № | Инв. № дубл. | Подп. и дата

2087.06.00.001

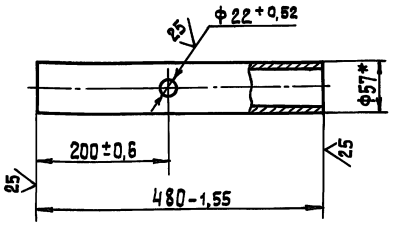

*Размер для справок.

Изм.	Лист	№ докум.	Подп.	Дата	2087.06.00.001			
Разраб.		Буданкова			Патрубок	Лит.	Масса	Масштаб
Пров.		Шипков				И	1,9	1:5
Т.контр.						Лист	Листов 1	
Н.контр.		Парыгина			Труба 57×3 ГОСТ 10704-76 / В-В Ст.3 ГОСТ 10705-80	ЦНИИЭПтинж. оборудования		
Утв.		Шипков						

2087.07.00.000 СБ

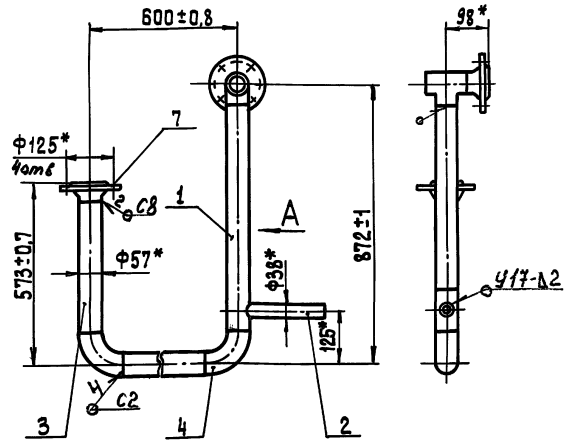

1. Сварные швы по ГОСТ 16037-80.
2. *Размеры для справок.

Изм.	Лист	№ докум.	Подп.	Дата	2087.07.00.000 СБ			
Разраб.		Буданкова			Трубопровод	Лит.	Масса	Масштаб
Пров.		Шипков			Сборочный чертеж	И	15	1:10
Т.контр.						Лист	Листов 1	
Н.контр.		Парыгина				ЦНИИЭПтинж. оборудования		
Утв.		Шипков						

Формат	Зона	Поз.	Обозначение	Наименование	Кол.	Примечание
				Документация		
А4			2087.07.00.000 СБ	Сборочный чертеж		
				Детали		
А4		1	2087.07.00.001	Патрубок		
Б4		2	2087.07.00.002	Патрубок		
				Труба 38×2,5 ГОСТ 10704-76 / В-В Ст.3 ГОСТ 10705-80		
				L = 200 h14	1	
		3		Патрубок		
				Труба 57×3 ГОСТ 10704-76 / В-В Ст3 ГОСТ 10705-80		
				L = 450 h14	2	1,8 кг
				Стандартные изделия		
		4		Отвод П90° 57×3		
				ГОСТ 17375-83	2	0,5 кг
		5		Тройник П 57×3		
				ГОСТ 17376-83	1	0,8 кг
		6		Фланец 1-50-16		
				ГОСТ 12821-80	2	2,28 кг

Изм.	Лист	№ докум.	Подп.	Дата	2087.07.00.000			
Разраб.		Буданкова			Трубопровод	Лит.	Лист	Листов
Пров.		Шипков				И	1	2
Т.контр.						ЦНИИЭПтинж. оборудования		
Н.контр.		Парыгина						
Утв.		Шипков						

2087.07.00.001

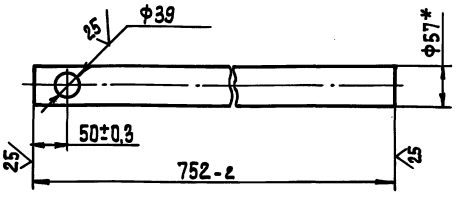

*Размер для справок.

Изм.	Лист	№ докум.	Подп.	Дата	2087.07.00.001			
Разраб.		Буданкова			Патрубок	Лит.	Масса	Масштаб
Пров.		Шипков				И	2,6	1:5
Т.контр.						Лист	Листов 1	
Н.контр.		Парыгина			Труба 57×3 ГОСТ 10704-76 / В-В Ст3 ГОСТ 10705-80	ЦНИИЭПтинж. оборудования		
Утв.		Шипков						

ТП 903-1-293.91 Альбом 3

Формат	Зона	Поз.	Обозначение	Наименование	Кол.	Примечание
				Документация		
А4			2087.08.00.000 СБ	Сборочный чертеж		
				Детали		
Б4		1	2087.08.00.001	Патрубок		
				Труба 57×3 ГОСТ 10704-76 / В-ВСт3 ГОСТ 10705-80		
				L = 480 h14	1	1,9 кг
Б4		2	2087.08.00.002	Патрубок		
				Труба 57×3 ГОСТ 10704-76 / В-ВСт3 ГОСТ 10705-80		
				L = 576 h14	1	2,3 кг
				Стандартные изделия		
		3		Отвод П 90° 57×3		
				ГОСТ 17375-83	1	0,5 кг
		4		Тройник П 57×3		
				ГОСТ 17376-83	1	0,8 кг
		5		Фланец 1-50-16		
				ГОСТ 12821-83	2	2,28 кг

Изм.	Лист.	№ докум.	Подп.	Дата	2087.08.00.000
Разраб.		Буданкова			Трубопровод
Пров.		Шипков			
Н.контр.		Парыгина			
Утв.		Шипков			

Лит.	Лист	Листов
И		1

ЦНИИЭП инж. оборудования

Инв. № подл. | Подп. и дата | Взам. инв. № | Инв. № дубл. | Подп. и дата

2087.08.00.000 СБ

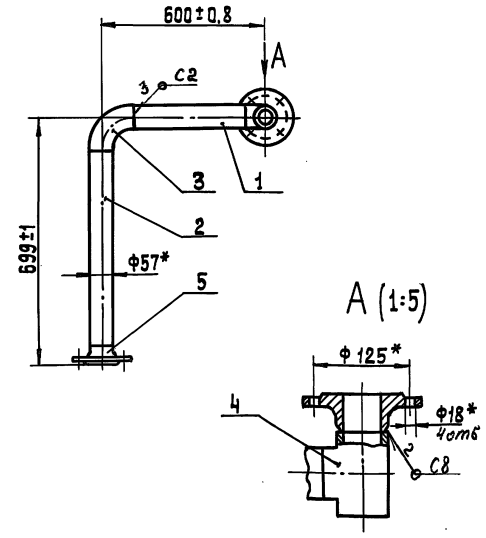

1. Сварные швы по ГОСТ 16037-80.
2. *Размеры для справок.

Изм.	Лист.	№ докум.	Подп.	Дата	2087.08.00.000 СБ
Разраб.		Буданкова			Трубопровод Сборочный чертеж
Пров.		Шипков			
Т.контр.					
Н.контр.		Парыгина			
Утв.		Шипков			

Лит.	Масса	Масштаб
И	10,5	1:10
Лист	Листов 1	

ЦНИИЭП инж. оборудования.

Инв. № подл. | Подп. и дата | Взам. инв. № | Инв. № дубл. | Подп. и дата

Формат	Зона	Поз.	Обозначение	Наименование	Кол. на —	Кол. на 01	Кол. на 02	Примечание
				Документация				
А4			2087.09.00.000 СБ	Сборочный чертеж	X	X	X	
				Детали				
Б4		1	2087.09.00.001	Патрубок				
				Труба 57×3 ГОСТ 10704-76 / В-ВСт3 ГОСТ 10705-80				
				L = 109 h14	1			0,44 кг
—		—		Патрубок				
				Труба 57×3 ГОСТ 10704-76 / В-ВСт3 ГОСТ 10705-80				
				L = 169 h14		1		0,67 кг
—		—		Патрубок				
				Труба 57×3 ГОСТ 10704-76 / В-ВСт3 ГОСТ 10705-80				
				L = 226 h14			1	0,9 кг
				Стандартные изделия				
		2		Фланец 1-50-10				
				ГОСТ 12821-80	1	1	1	2,26 кг
		3		Фланец 1-50-16				
				ГОСТ 12821-80	1	1	1	2,28 кг

Изм.	Лист.	№ докум.	Подп.	Дата	2087.09.00.000
Разраб.		Буданкова			Трубопровод
Пров.		Шипков			
Н.контр.		Парыгина			
Утв.		Шипков			

Лит.	Лист	Листов
И		1

ЦНИИЭП инж. оборудования

Инв. № подл. | Подп. и дата | Взам. инв. № | Инв. № дубл. | Подп. и дата

2087.09.00.000 СБ

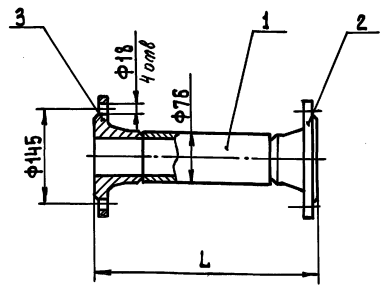

Обозначение	L, мм	Масса, кг
2087.09.00.000	202	5
-01	262	5,3
-02	319	5,5

1. Сварные швы по ГОСТ 16037-80 - С8
2. Размеры для справок

Изм.	Лист.	№ докум.	Подп.	Дата	2087.09.00.000 СБ
Разраб.		Буданкова			Трубопровод Сборочный чертеж
Пров.		Шипков			
Т.контр.					
Н.контр.		Парыгина			
Утв.		Шипков			

Лит.	Масса	Масштаб
И	см. табл.	1:5
Лист	Листов 1	

ЦНИИЭП инж. оборудования

Инв. № подл. | Подп. и дата | Взам. инв. № | Инв. № дубл. | Подп. и дата

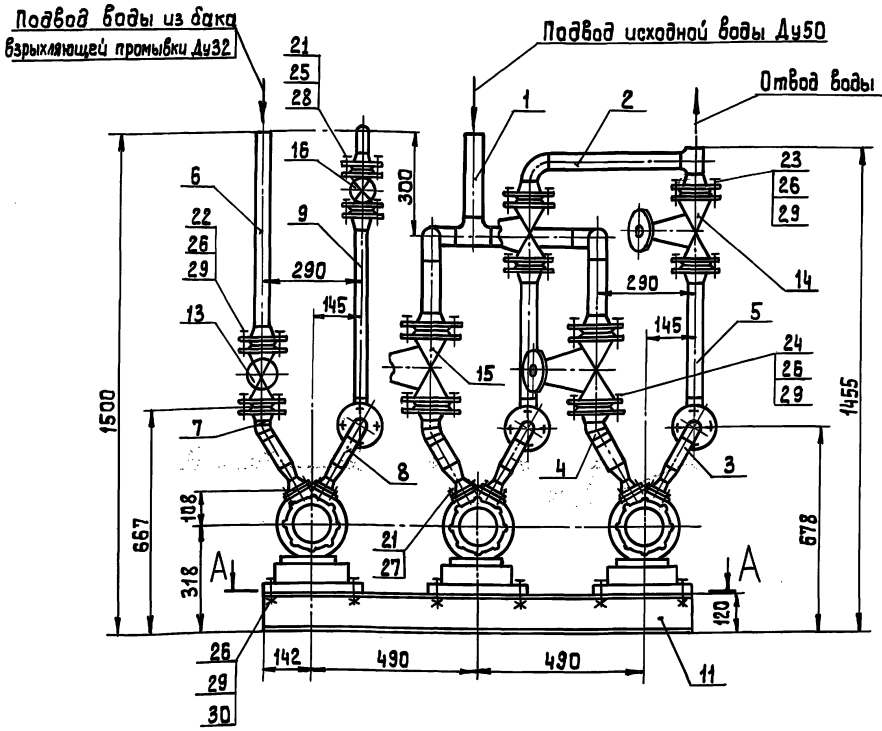

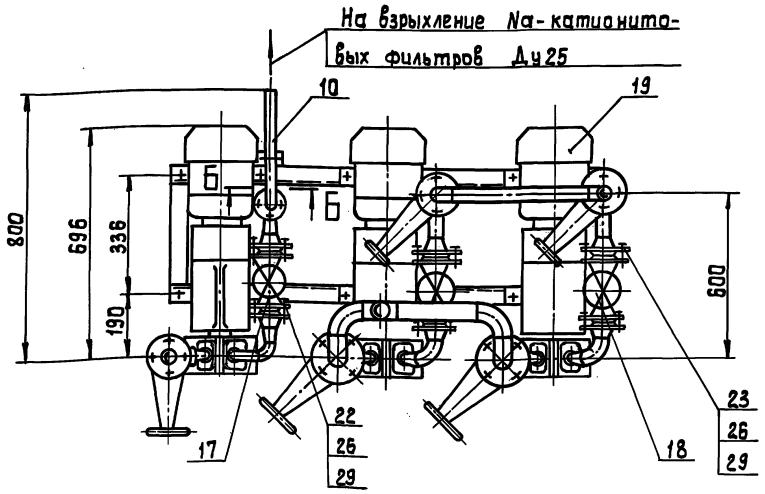

Б - Б (1:2)

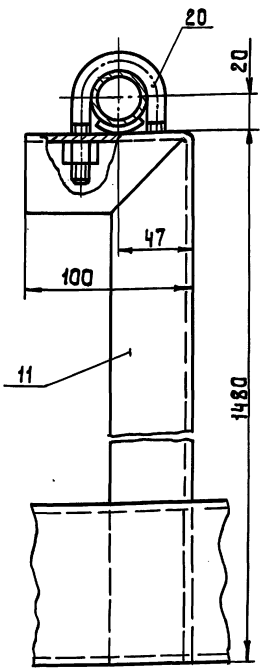

А-А

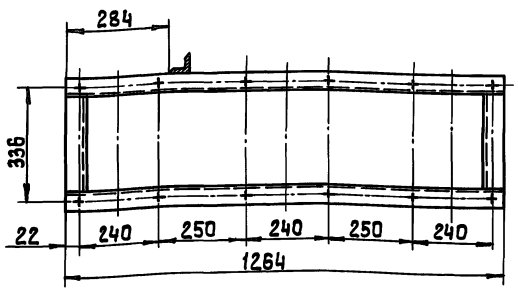

Техническая характеристика

1. Напор, м.в.ст. -16
2. Производительность, м³/ч -3.6
3. Температура воды, °С -5÷15

Технические требования.

1. Допускается раму блока крепить к строительным конструкциям с помощью фундаментных болтов или приварить к закладным деталям.
2. Размеры для справок.

Изм.	Лист	№ докум.	Подп.	Дата	2081.00.00.000 СБ	
Разраб.		Парыгина			Блок насосов исходной воды Сборочный чертеж	Лит. / Масса / Масштаб: И / 370 / 1:10
Пров.		Шипков				Лист / Листов 1
Т.контр.						ЦНИИЭТинж. оборудования.
Н.контр.		Буданкова				
Утв.		Кремнев				

Инв. № подл. | Подп. и дата | Взам. инв. № | Инв. № дубл. | Подп. и дата

ТП 903-1-293.91 Альбом 3

№ строки	Обозначение	Наименование	Куда входит: Обозначение	Куда входит: Кол	Общее кол-во	Примечание
1	2081.00.00.000	Блок насосов исходной воды			1	
2	2081.01.00.000	Коллектор всасывающий	2081.00.00.000	1	1	
3	2081.02.00.000	Коллектор напорный	2081.00.00.000	1	1	
4	2081.03.00.000	Трубопровод Ду 40	2081.00.00.000	2	2	
5	2081.04.00.000	Трубопровод Ду 50	2081.00.00.000	2	2	
6	2081.05.00.000	Трубопровод Ду 40	2081.00.00.000	2	2	
7	2081.06.00.000	Трубопровод Ду 32	2081.00.00.000	1	1	
8	2081.07.00.000	Трубопровод	2081.00.00.000	1	1	
9	2081.08.00.000	Трубопровод	2081.00.00.000	1	1	
10	2081.09.00.000	Трубопровод Ду 25	2081.00.00.000	1	1	
11	2081.10.00.000	Трубопровод Ду 25	2081.00.00.000	1	1	
12	2081.11.00.000	Рама блока	2081.00.00.000	1	1	
13						
14						
15						
16						
17						
18						
19						
20						
21						
22						
23						
24						
25						
26						
27						

Инв. № подл. | Подпись и дата | Взам. инв. № | Инв. № дубл. | Подпись и дата

Изм.	Лист	№ докум.	Подп.	Дата
Разраб.		Парыгина		
Пров.		Шипков		
Н. контр.		Будакова		
Утв.		Шипков		

2081.00.00.000 ВС

Блок насосов исходной воды

Лит.	Масса	Масштаб
И		1

ЦНИИЭП инж. оборудования

Формат	Зона	Поз.	Обозначение	Наименование	Кол.	Примечание
				Документация		
А2			2081.00.00.000 СБ	Сборочный чертеж		
А3			2081.00.00.000 ВС	Ведомость спецификаций		
А3			2081.00.00.000 ВП	Ведомость покупных изделий.		
				Сборочные единицы		
А4		1	2081.01.00.000	Коллектор всасывающий.	1	
А4		2	2081.02.00.000	Коллектор напорный	1	
А4		3	2081.03.00.000	Трубопровод Ду 40	2	
А3		4	2081.04.00.000	Трубопровод Ду 50	2	
А4		5	2081.05.00.000	Трубопровод Ду 40	2	
А4		6	2081.06.00.000	Трубопровод Ду 32	1	
А3		7	2081.07.00.000	Трубопровод	1	
А4		8	2081.08.00.000	Трубопровод	1	
А4		9	2081.09.00.000	Трубопровод Ду 25	1	
А4		10	2081.10.00.000	Трубопровод Ду 25	1	
		11	2081.11.00.000	Рама блока	1	
				Стандартные изделия		
				Клапан фланцевый 15кч16нжТУ26-07-1428-87		
		13		Ду 32 Ру 25	1	8 кг
		14		Ду 40 Ру 25	2	11 кг

Инв. № подл. | Подпись и дата | Взам. инв. № | Инв. № дубл. | Подпись и дата

Изм.	Лист	№ докум.	Подп.	Дата
Разраб.		Парыгина		
Пров.		Шипков		
Н. контр.		Будакова		
Утв.		Кренневь		

2081.00.00.000

Блок насосов исходной воды

Лит.	Лист	Листов
И	1	2

ЦНИИЭП инж. оборудования

Формат	Зона	Поз.	Обозначение	Наименование	Кол.	Примечание
		15		Ду 50 Ру 25	2	14 кг
		16		Клапан фланцевый 15ч9п2 Ду25 Ру16 ТУ26-07-1464-88	1	3,6кг
				Клапан обратный подъемный фланцевый 16кч9пТУ26-07-1443-87		
		17		Ду 32 Ру 25	1	5,8кг
		18		Ду 40 Ру 25	2	7,87кг
		19		Насос вихревой ВК 1/16 с эл. двигат. 4АХ80В4 N=1,5 кВт		
				ГОСТ 10392-89	3	61кг
		20		Опора ОПБ 2/32		
				ГОСТ 14911-82	1	
				Прокладка ГОСТ 15180-86		
		21		А-25-16	8	
		22		А-32-25	4	
		23		А-40-25	8	
		24		А-50-25	4	
				Болт ГОСТ 7798-70		
		25		М12-6g х45.58	8	
		26		М16-6g х70.58	76	
				Гайка ГОСТ 5915-70		
		27		М10-6Н.5	24	
		28		М12-6Н.5	8	
		29		М16-6Н.5	76	
		30		Шайба 16.01 ГОСТ 10906-78	12	

Инв. № подл. | Подпись и дата | Взам. инв. № | Инв. № дубл. | Подпись и дата

Изм.	Лист	№ докум.	Подп.	Дата

2081.00.00.000

Лист 2

2081.01.00.000 СБ

ТП 903-1-293.91 Альбом 3

Инв.№ подл. | Подпись и дата | Взам. инв.№ | Инв.№ дубл. | Подпись и дата

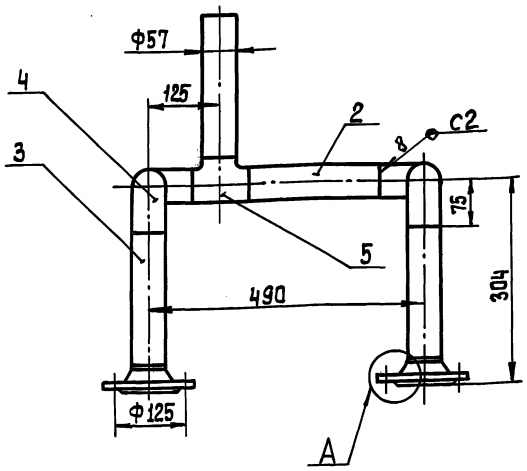

А (1:2)

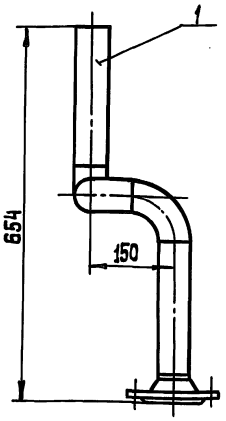

1. Сварные швы по ГОСТ 16037-80
2. Размеры для справок

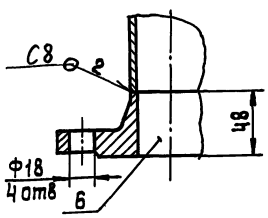

Изм.	Лист	№ докум.	Подп.	Дата	2081.01.00.000 СБ			
Разраб.		Пучкова			Коллектор всасывающий. Сборочный чертеж	Лит.	Масса	Масштаб
Пров.		Шипков				И	11,4	1:5
Т.контр.						Лист	Листов 1	
Н.контр.		Буданкова				ЦНИИЭП инж. оборудования		
Утв.		Шипков						

Формат	Зона	Поз.	Обозначение	Наименование	Кол.	Примечание
				Документация		
А3			2081.01.00.000 СБ	Сборочный чертеж		
				Детали		
Б4		1	2081.01.00.001	Патрубок		
				Труба 57×3 ГОСТ 10704-76 / В-ВСт3 ГОСТ 10705-80		
				L=255 h14	1	1,02 кг
Б4		2	2081.01.00.002	Патрубок		
				Труба 57×3 ГОСТ 10704-76 / В-ВСт3 ГОСТ 10705-80		
				L=240 h14	1	0,96 кг
Б4		3	2081.01.00.003	Патрубок		
				Труба 57×3 ГОСТ 10704-76 / В-ВСт3 ГОСТ 10705-80		
				L=181 h14	2	0,9 кг
				Стандартные изделия		
		4		Отвод 90° 57×3 ГОСТ 17375-83	4	0,5 кг
		5		Тройник 57×3 ГОСТ 17376-83	1	0,8 кг
		6		Фланец 1-50-25 ГОСТ 12821-80	2	2,78 кг

Изм.	Лист	№ докум.	Подп.	Дата	2081.01.00.000		
Разраб.		Пучкова			Коллектор всасывающий	Лит.	Лист 1	Листов 2
Пров.		Шипков						
Н.контр.		Буданкова				ЦНИИЭП инж. оборудования		
Утв.		Шипков						

Инв.№ подл. | Подпись и дата | Взам. инв.№ | Инв.№ дубл. | Подпись и дата

Изм.	Лист	№ докум.	Подп.	Дата	2081.01.00.000	Лист 2

ТП 903-1-293.91 Альбом 3

Формат	Зона	Поз.	Обозначение	Наименование	Кол.	Примечание
				Документация		
А3			2081.04.00.000 СБ	Сборочный чертеж		
				Детали		
А4		1	2081.04.00.001	Стакан	2	
А4		2	2081.04.00.002	Стакан	1	
Б4		3	2081.04.00.003	Патрубок		
				Труба 57×3 ГОСТ 10704-76 / В-Ст.3 ГОСТ 10705-80		
				L=56 h14	1	0,22 кг
				Стандартные изделия		
		5		Переход 57×4-32×2		
				ГОСТ 17378-83	1	0,2 кг
		6		Фланец квадратный 1-25-6		
				ГОСТ 12821-80	1	0,76 кг
		7		Фланец 1-50-25		
				ГОСТ 12821-80	1	2,78 кг

Инв.№ подл. | Подпись и дата | Взам. инв.№ | Инв.№ дубл. | Подпись и дата

Изм.	Лист	№ докум.	Подп.	Дата	2081.04.00.000			
Разраб.		Пучкова			Трубопровод Ду 50	Лит.	Лист	Листов 1
Пров.		Шипков				К		
Н.контр.		Буданкова			ЦНИИЭПинж. оборудования			
Утв.		Шипков						

2081.04.00.001

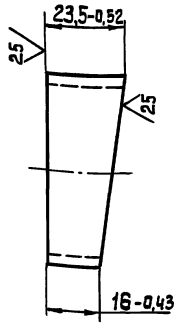

Изм.	Лист	№ докум.	Подп.	Дата	2081.04.00.001			
Разраб.		Пучкова			Стакан	Лит.	Масса	Масштаб
Пров.		Шипков				И	0,075	1:1
Т.контр.						Лист	Листов 1	
Н.контр.		Буданкова			Труба 57×3 ГОСТ 10704-76 / В-Ст.3 ГОСТ 10705-80	ЦНИИЭПинж. оборудования		
Утв.		Шипков						

2081.04.00.002

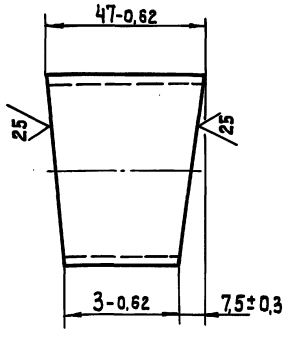

Изм.	Лист	№ докум.	Подп.	Дата	2081.04.00.002			
Разраб.		Пучкова			Стакан	Лит.	Масса	Масштаб
Пров.		Шипков				И	0,16	1:1
Т.контр.						Лист	Листов 1	
Н.контр.		Буданкова			Труба 57×3 ГОСТ 10704-76 / В-Ст.3 ГОСТ 10705-80	ЦНИИЭПинж. оборудования		
Утв.		Шипков						

208.03.00.000СБ

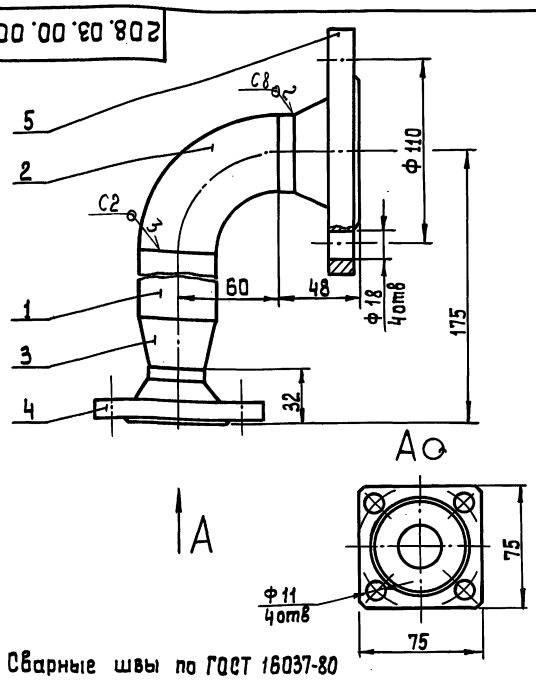

1. Сварные швы по ГОСТ 16037-80
2. Размеры для справок

Изм.	Лист	№ докум.	Подп.	Дата	2081.03.00.000 СБ			
Разраб.		Пучкова			Трубопровод Ду40	Лит.	Масса	Масштаб
Пров.		Шипков			Сборочный чертеж	И	3,6	1:2
Т.контр.						Лист	Листов 1	
Н.контр.		Буданкова				ЦНИИЭПинж. оборудования		
Утв.		Шипков						

2081.02.00.000 СБ

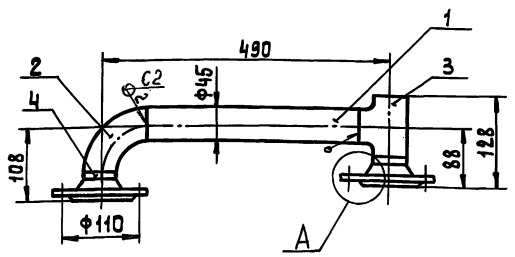

А (1:2)

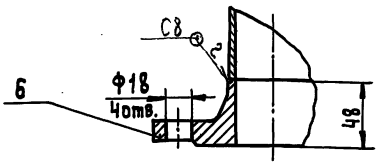

1. Сварные швы по ГОСТ 16037-80
2. Размеры для справок.

Изм.	Лист	№ докум.	Подп.	Дата
Разраб.		Пучкова		
Пров.		Шипков		
Т.контр.				
Н.контр.		Буданкова		
Утв.		Шипков		

2081.02.00.000 СБ

Коллектор напорный
Сборочный чертеж

Лит.	Масса	Масштаб
И	6,0	1:5
Лист	Листов 1	

ЦНИИЭПинж. оборудования

Формат	Зона	Поз.	Обозначение	Наименование	Кол.	Примечание
				Документация		
А4			2081.02.00.000 СБ	Сборочный чертеж		
				Детали		
Б4		1	2081.02.00.001	Патрубок		
				Труба 45×2,5 ГОСТ 10704-76 / В-Ст.3 ГОСТ 10705-80		
				L=390 h14	1	1,02 кг
				Стандартные изделия		
		2		Отвод 90° 45×2,5 ГОСТ 17375-83	1	0,3 кг
		3		Тройник 45×2,5 ГОСТ 17376-83	1	0,5 кг
		4		Фланец 1-40-25 ГОСТ 12821-80	2	2,19 кг

Изм.	Лист	№ докум.	Подп.	Дата
Разраб.		Пучкова		
Пров.		Шипков		
Н.контр.		Буданкова		
Утв.		Шипков		

2081.02.00.000

Коллектор напорный

Лит.	Лист	Листов
И		1

ЦНИИЭПинж. оборудования

2081.04.00.000 СБ

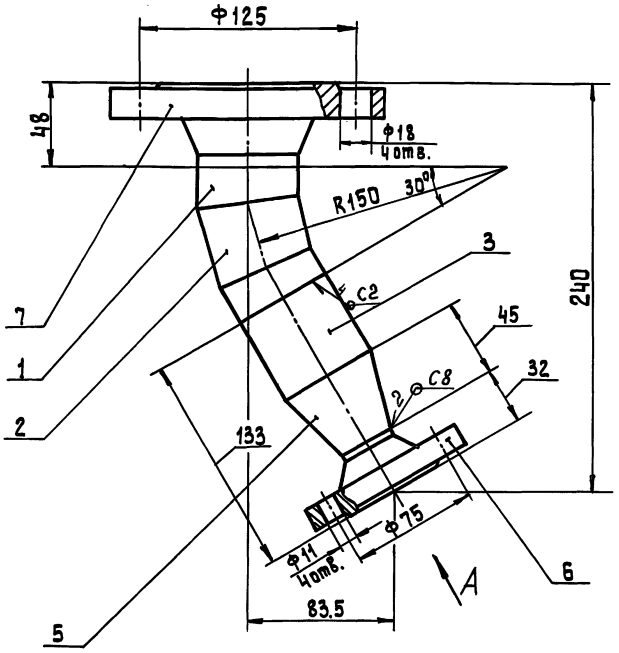

А

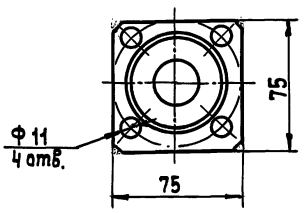

1. Сварные швы по ГОСТ 16037-80
2. Размеры для справок.

Изм.	Лист	№ докум.	Подп.	Дата
Разраб.		Пучкова		
Пров.		Шипков		
Т.контр.				
Н.контр.		Буданкова		
Утв.		Шипков		

2081.04.00.000 СБ

Трубопровод Ду50
Сборочный чертеж.

Лит.	Масса	Масштаб
И	4,0	1:2
Лист	Листов 1	

ЦНИИЭПинж. оборудования

ТП 903-1-293.91 Альбом 3

Инв.№ подл. | Подп. и дата | Взам. инв.№ | Инв.№ дубл. | Подп. и дата

Формат	Зона	Поз.	Обозначение	Наименование	Кол.	Примечание
				Документация		
А4			2081.03.00.000 СБ	Сборочный чертеж		
				Детали		
Б4		1	2081.03.00.001	Патрубок		
				Труба 45×2,5 ГОСТ 10704-76 / В-Ст3 ГОСТ 10705-80		
				L = 53 h14	1	0,14 кг
				Стандартные изделия		
		2		Отвод 90° 45×2,5		
				ГОСТ 17375-83	1	0,3 кг
		3		Переход 45×2,5-32×2		
				ГОСТ 17378-83	1	0,1 кг
				Фланец квадратный		
		4		1-25-6		
				ГОСТ 12821-80	1	0,76 кг
		5		Фланец 1-40-25		
				ГОСТ 12821-80	1	2,19 кг

Инв. № подл. | Подпись и дата | Взам. инв. № | Инв. № дубл. | Подпись и дата

Изм.	Лист	№ докум.	Подп.	Дата	2081.03.00.000			
Разраб.		Пучкова			Трубопровод Ду 40	Лит.	Лист	Листов
Пров.		Шипков				И		1
Т. контр.						ЦНИИЭП инж. оборудования		
Н. контр.		Буданкова						
Утв.		Шипков						

2081.05.00.000 СБ

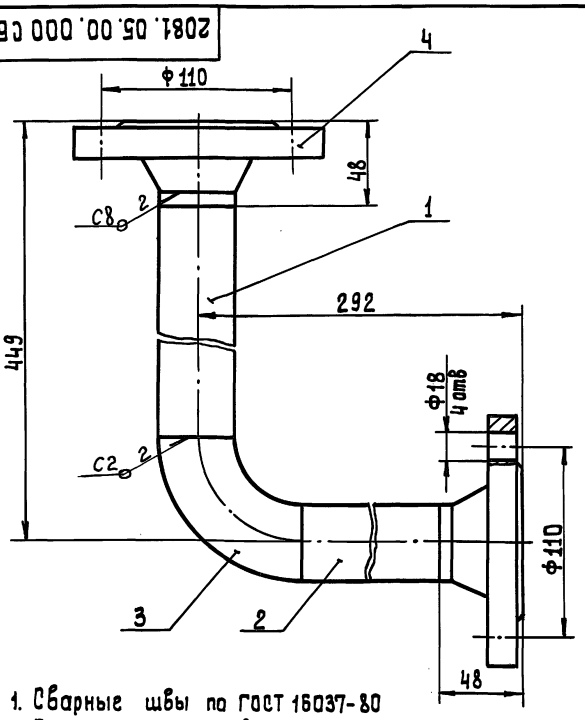

1. Сварные швы по ГОСТ 16037-80
2. Размеры для справок

Инв. № подл. | Подпись и дата | Взам. инв. № | Инв. № дубл. | Подпись и дата

Изм.	Лист	№ докум.	Подп.	Дата	2081.05.00.000 СБ			
Разраб.		Пучкова			Трубопровод Ду 40 Сборочный чертеж	Лит.	Масса	Масштаб
Пров.		Шипков				И	6,0	1:2
Т. контр.						Лист	Листов 1	
Н. контр.		Буданкова				ЦНИИЭП инж. оборудования		
Утв.		Шипков						

Формат	Зона	Поз.	Обозначение	Наименование	Кол.	Примечание
				Документация		
А4			2081.05.00.000 СБ	Сборочный чертеж		
				Детали		
Б4		1	2081.05.00.001	Патрубок		
				Труба 45×2,5 ГОСТ 10704-76 / В-Ст3 ГОСТ 10705-80		
				L = 341 h14	1	0,89 кг
Б4		2	2081.05.00.002	Патрубок		
				Труба 45×2,5 ГОСТ 10704-76 / В-Ст3 ГОСТ 10705-80		
				L = 184 h14	1	0,48 кг
				Стандартные изделия		
		3		Отвод 90° 45×2,5		
				ГОСТ 17375-83	1	0,3 кг
		4		Фланец 1-40-25		
				ГОСТ 12821-80	2	2,19 кг

Инв. № подл. | Подпись и дата | Взам. инв. № | Инв. № дубл. | Подпись и дата

Изм.	Лист	№ докум.	Подп.	Дата	2081.05.00.000			
Разраб.		Пучкова			Трубопровод Ду 40	Лит.	Лист	Листов
Пров.		Шипков				И		1
Т. контр.						ЦНИИЭП инж. оборудования		
Н. контр.		Буданкова						
Утв.		Шипков						

2081.06.00.000 СБ

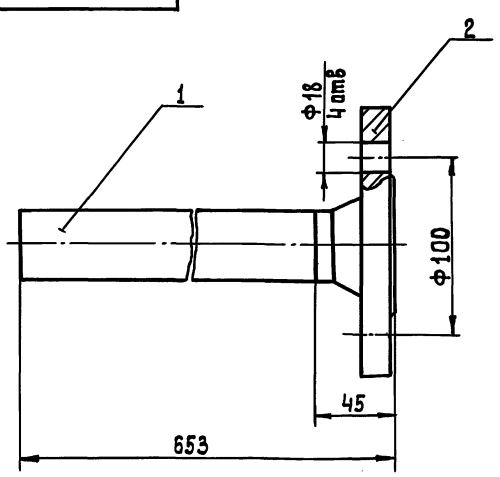

1. Сварные швы по ГОСТ 16037-80-С8
2. Размеры для справок

Инв. № подл. | Подпись и дата | Взам. инв. № | Инв. № дубл. | Подпись и дата

Изм.	Лист	№ докум.	Подп.	Дата	2081.06.00.000 СБ			
Разраб.		Пучкова			Трубопровод Ду 32 Сборочный чертеж	Лит.	Масса	Масштаб
Пров.		Шипков				И	3,0	1:2
Т. контр.						Лист	Листов 1	
Н. контр.		Буданкова				ЦНИИЭП инж. оборудования		
Утв.		Шипков						

ТП 903-1-293.91 Альбом 3

Формат	Зона	Поз.	Обозначение	Наименование	Кол.	Примечание
				Документация		
А4			2081.06.00.000 СБ	Сборочный чертеж		
				Детали		
Б4		1	2081.06.00.001	Патрубок		
				Труба 38×2 ГОСТ 10704-76 / В-Вст.3 ГОСТ 10705-80		
				ℓ = 608 h14	1	1,08 кг
				Стандартные изделия		
		2		Фланец 1-32-25 ГОСТ 12821-80	1	1,83 кг

Инв.№ подл. | Подп. и дата | Взам. инв.№ | Инв.№ дубл. | Подп. и дата

Изм.	Лист	№ докум.	Подп.	Дата
Разраб.		Пучкова		
Пров.		Шипков		
Н.контр.		Буданкова		
Утв.		Шипков		

2081.06.00.000

Трубопровод Ду32

Лит	Лист	Листов
И		1

ЦНИИЭП инж. оборудования

Формат	Зона	Поз.	Обозначение	Наименование	Кол.	Примечание
				Документация		
А3			2081.07.00.000 СБ	Сборочный чертеж		
				Детали		
А4		1	2081.07.00.001	Переход	1	
А4		2	2081.07.00.002	Стакан	2	
А4		3	2081.07.00.003	Звено	1	
				Стандартные изделия		
				Фланец квадратный		
		5		1-25-6 ГОСТ 12821-80	1	0,76 кг
		6		Фланец 1-32-25 ГОСТ 12821-80	1	1,83 кг

Инв.№ подл. | Подп. и дата | Взам. инв.№ | Инв.№ дубл. | Подп. и дата

Изм.	Лист	№ докум.	Подп.	Дата
Разраб.		Пучкова		
Пров.		Шипков		
Н.контр.		Буданкова		
Утв.		Шипков		

2081.07.00.000

Трубопровод

Лит.	Лист.	Листов
И		

ЦНИИЭП инж. оборудования.

2081.07.00.000 СБ

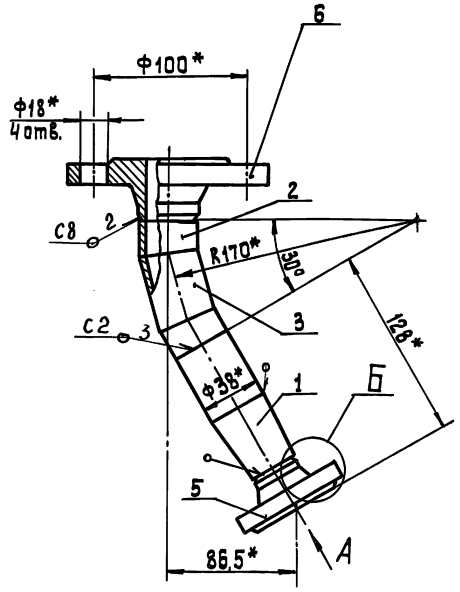

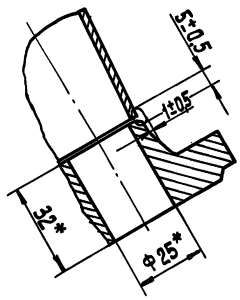

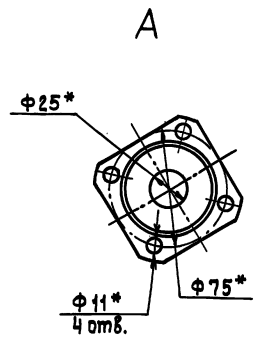

1. Сварные швы по ГОСТ 16037-80
2. * Размеры для справок.

Инв.№ подл. | Подп. и дата | Взам. инв.№ | Инв.№ дубл. | Подп. и дата

Изм.	Лист	№ докум.	Подп.	Дата
Разраб.		Пучкова		
Пров.		Шипков		
Т.контр.				
Н.контр.		Буданкова		
Утв.		Шипков		

2081.07.00.000 СБ

Трубопровод
Сборочный чертеж

Лит.	Масса	Масштаб
И	2,7	1:2
Лист	Листов 1	

ЦНИИЭП инж. оборудования

ТП 903-1-293.91 Альбом 3

2081.07.00.001

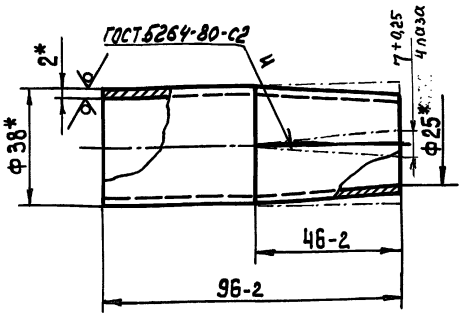

1. *Размеры для справок
2. 4 паза обжать

Изм.	Лист	№ докум.	Подп.	Дата	2081.07.00.001			
Разраб.		Пучкова			Переход	Лит.	Масса	Масштаб
Пров.		Шипков				И	0,16	1:1
Т.контр.						Лист	Листов 1	
Н.контр.		Буданкова			Труба 38×2 ГОСТ 10704-76 / В-Вст.3 ГОСТ 10705-80	ЦНИИЭПтинж. оборудования		
Утв.		Шипков						

2081.07.00.002

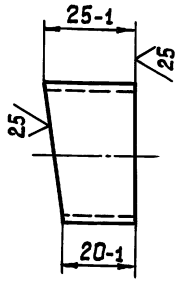

Изм.	Лист	№ докум.	Подп.	Дата	2081.07.00.002			
Разраб.		Пучкова			Стакан	Лит.	Масса	Масштаб
Пров.		Шипков				И	0,04	1:1
Т.контр.						Лист	Листов 1	
Н.контр.		Буданкова			Труба 38×2 ГОСТ 10704-76 / В-Вст.3 ГОСТ 10705-80	ЦНИИЭПтинж. оборудования		
Утв.		Шипков						

2081.07.00.003

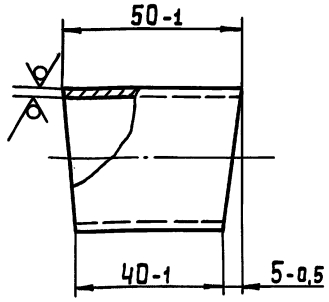

Изм.	Лист	№ докум.	Подп.	Дата	2081.07.00.003			
Разраб.		Пучкова			Звено	Лит.	Масса	Масштаб
Пров.		Шипков				И	0,08	1:1
Т.контр.						Лист	Листов 1	
Н.контр.		Буданкова			Труба 38×2 ГОСТ 10704-76 / В-Вст.3 ГОСТ 10705-80	ЦНИИЭПтинж. оборудования		
Утв.		Шипков						

2081.08.00.000СБ

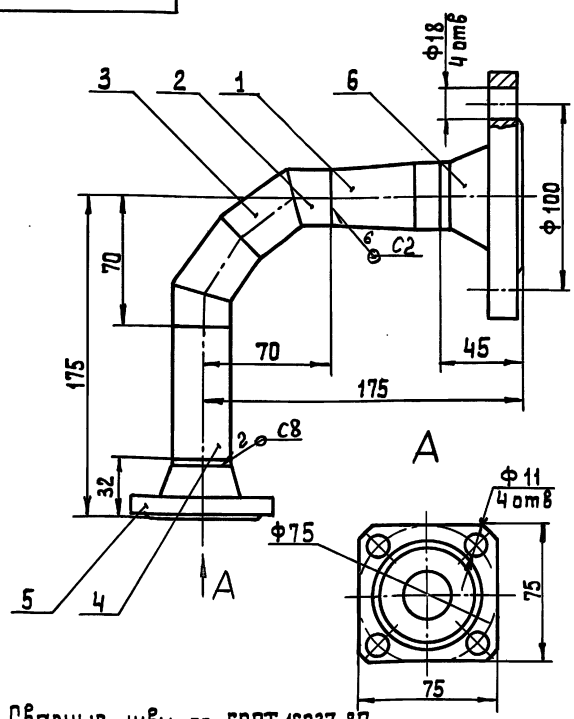

1. Сварные швы по ГОСТ 16037-80
2. Размеры для справок

Изм.	Лист	№ докум.	Подп.	Дата	2081.08.00.000СБ			
Разраб.		Пучкова			Трубопровод сборочный чертеж	Лит.	Масса	Масштаб
Пров.		Шипков				И	6,0	1:2
Т.контр.						Лист	Листов 1	
Н.контр.		Буданкова				ЦНИИЭПтинж. оборудования		
Утв.		Шипков						

ТП 903-1-293.91 Альбом 3

Формат	Зона	Поз.	Обозначение	Наименование	Кол.	Примечание
				Документация		
А4			2081.08.00.000 СБ	Сборочный чертеж		
				Детали		
А4		1	2081.08.00.001	Переход	1	
А4		2	2081.08.00.002	Стакан	2	
А4		3	2081.08.00.003	Звено	2	
Б4		4	2081.08.00.004	Патрубок		
				Труба 32×2 ГОСТ 10704-76 / В-Ст3 ГОСТ 10705-80		
				L=73 h14	1	0,11 кг
				Стандартные изделия		
		5		Фланец квадратный 1-25-Б		
				ГОСТ 12821-80	1	0,76 кг
		6		Фланец 1-32-25		
				ГОСТ 12821-80	1	1,83 кг

Изм.	Лист	№ докум.	Подп.	Дата	2081.08.00.000			
Разраб.		Пучкова			Трубопровод	Лит.	Лист	Листов
Пров.		Шипков				И		1
Н.контр.		Буданкова				ЦНИИЭПтинж. оборудования		
Утв.		Шипков						

Инв. № подл. | Подпись и дата | Взам. инв. № | Инв. № дубл. | Подпись и дата

2081.08.00.001

25 (V)

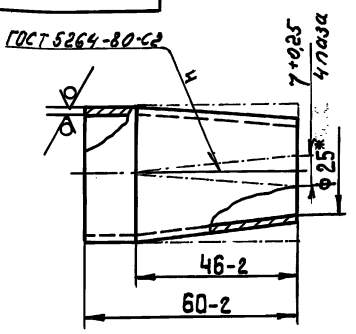

1.* Размер для справок
2. 4 паза обжать

Изм.	Лист	№ докум.	Подп.	Дата	2081.08.00.001			
Разраб.		Пучкова			Переход	Лит.	Масса	Масштаб
Пров.		Шипков				И	0,13	1:1
Т.контр.						Лист	Листов 1	
Н.контр.		Буданкова			Труба 38×2 ГОСТ 10704-76 / В-Ст3 ГОСТ 10705-80	ЦНИИЭПтинж. оборудования		
Утв.		Шипков						

Инв. № подл. | Подпись и дата | Взам. инв. № | Инв. № дубл. | Подпись и дата

2081.08.00.002

25 (V)

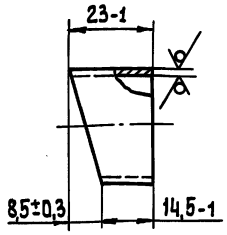

Изм.	Лист	№ докум.	Подп.	Дата	2081.08.00.002			
Разраб.		Пучкова			Стакан	Лит.	Масса	Масштаб
Пров.		Шипков				И	0,03	1:2
Т.контр.						Лист	Листов 1	
Н.контр.		Буданкова			Труба 32×2 ГОСТ 10704-76 / В-Ст.3 ГОСТ 10705-80	ЦНИИЭПтинж. оборудования		
Утв.		Шипков						

Инв. № подл. | Подпись и дата | Взам. инв. № | Инв. № дубл. | Подпись и дата

2081.09.00.000 СБ

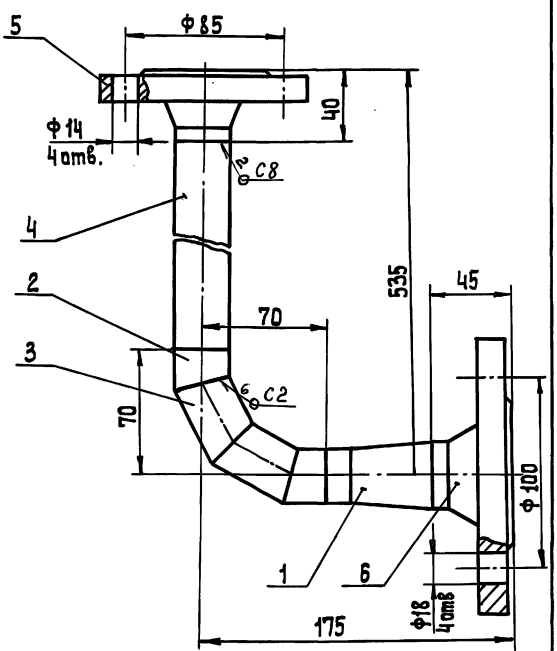

1. Сварные швы по ГОСТ 16037-80
2. Размеры для справок

Изм.	Лист	№ докум.	Подп.	Дата	2081.09.00.000 СБ			
Разраб.		Пучкова			Трубопровод Ду25 Сборочный чертеж	Лит.	Масса	Масштаб
Пров.		Шипков				И	4,0	1:2
Т.контр.						Лист	Листов 1	
Н.контр.		Буданкова				ЦНИИЭПтинж. оборудования		
Утв.		Шипков						

Инв. № подл. | Подпись и дата | Взам. инв. № | Инв. № дубл. | Подпись и дата

ТП 903-1-293.91 Альбом 3

Формат	Зона	Поз.	Обозначение	Наименование	Кол.	Примечание
				Документация		
А4			2081.09.00.000 СБ	Сборочный чертеж		
				Детали		
А4		1	2081.08.00.001	Переход	1	
А4		2	2081.08.00.002	Стакан	2	
А4		3	2081.08.00.003	Звено	2	
Б4		4	2081.09.00.001	Патрубок		
				Труба 32×2 ГОСТ 10704-76 / В-Вст.3 ГОСТ 10705-80		
				L = 425 h14	1	0,63 кг
				Стандартные изделия		
				Фланец ГОСТ 12821-80		
		5		1-25-16	1	1,05 кг
		6		1-32-25	1	1,83 кг

Инв.№ подл. | Подпись и дата | Взам. инв.№ | Инв.№ дубл. | Подпись и дата

Изм.	Лист	№ докум.	Подп.	Дата
Разраб.		Пучкова		
Пров.		Шипков		
Т. контр.				
Н. контр.		Буданкова		
Утв.		Шипков		

2081.09.00.000

Трубопровод Ду25

Лит.	Масса	Масштаб
И		

Лист	Листов
	1

ЦНИИЭП инж. оборудования

2081.08.00.003

25/V(V)

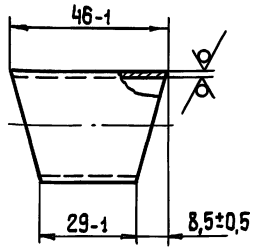

Инв.№ подл. | Подпись и дата | Взам. инв.№ | Инв.№ дубл. | Подпись и дата

Изм.	Лист	№ докум.	Подп.	Дата
Разраб.		Пучкова		
Пров.		Шипков		
Т. контр.				
Н. контр.		Буданкова		
Утв.		Шипков		

2081.08.00.003

Звено

Лит.	Масса	Масштаб
И	0,06	1:2

Лист	Листов
	1

Труба 32×2 ГОСТ 10704-76 / В-Вст.3 ГОСТ 10705-80

ЦНИИЭП инж. оборудования

2081.10.00.000 СБ

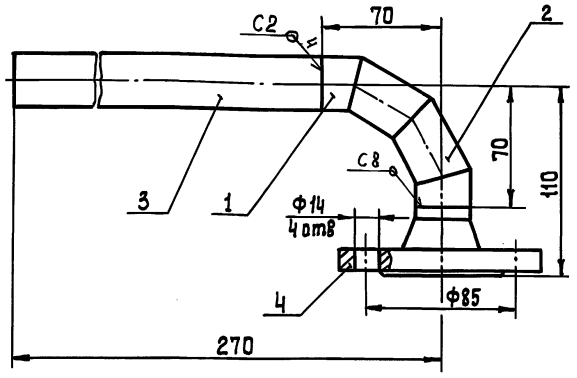

1. Сварные швы по ГОСТ 16037-80
2. Размеры для справок.

Инв.№ подл. | Подпись и дата | Взам. инв.№ | Инв.№ дубл. | Подпись и дата

Изм.	Лист	№ докум.	Подп.	Дата
Разраб.		Пучкова		
Пров.		Шипков		
Т. контр.				
Н. контр.		Буданкова		
Утв.		Шипков		

2081.10.00.000 СБ

Трубопровод Ду25
Сборочный чертеж

Лит.	Масса	Масштаб
И	1,6	1:2

Лист	Листов
	1

ЦНИИЭП инж. оборудования

Формат	Зона	Поз.	Обозначение	Наименование	Кол.	Примечание
				Документация		
А4			2081.10.00.000 СБ	Сборочный чертеж		
				Детали		
А4		1	2081.08.00.002	Стакан	2	
А4		2	2081.08.00.003	Звено	2	
Б4		3	2081.10.00.001	Патрубок		
				Труба 32×2 ГОСТ 10704-76 / В-Вст.3 ГОСТ 10705-80		
				L = 200 h14	1	0,3 кг
				Стандартные изделия		
		4		Фланец 1-25-16 ГОСТ 12821-80	1	1,05 кг

Инв.№ подл. | Подпись и дата | Взам. инв.№ | Инв.№ дубл. | Подпись и дата

Изм.	Лист	№ докум.	Подп.	Дата
Разраб.		Пучкова		
Пров.		Шипков		
Т. контр.				
Н. контр.		Буданкова		
Утв.		Шипков		

2081.10.00.000

Трубопровод Ду25

Лит	Лист	Листов
И		1

ЦНИИЭП инж. оборудования

2081.11.00.001

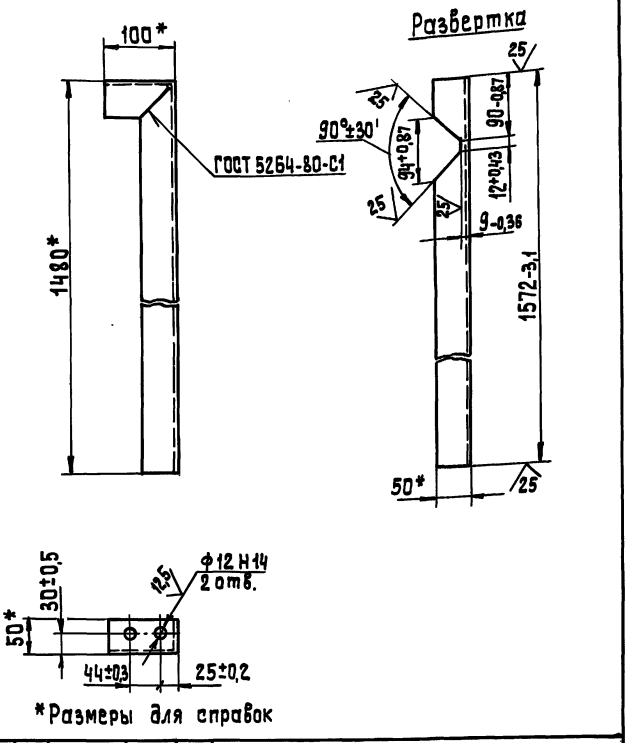

*Размеры для справок

Изм.	Лист	№ докум.	Подп.	Дата	2081.11.00.001			
Разраб.		Пучкова			Кронштейн	Лит.	Масса	Масштаб
Пров.		Шипков				И	0,4	1:5
Т.контр.						Лист	Листов 1	
Н.контр.		Буданкова			Уголок 50×50×5-Б ГОСТ 8509-86 / Вст.3 ГОСТ 535-88	ЦНИИЭП инж. оборудования		
Утв.		Шипков						

Инв.№ подл. | Подп. и дата | Взам. инв.№ | Инв.№ дубл. | Подп. и дата

ТП 903-1-293.84 Альбом 3

Формат	Зона	Поз.	Обозначение	Наименование	Кол.	Примечание
				Документация		
А3			2081.11.00.000 СБ	Сборочный чертеж		
				Детали		
А4		1	2081.11.00.001	Кронштейн	1	
Б4		2	2081.11.00.002	Балка		
				Швеллер 12 ГОСТ 8240-89 / Вст3 ГОСТ 535-88		
				L = 1264 h 14	2	13,14 кг
Б4		3	2081.11.00.003	Поперечина		
				Швеллер 12 ГОСТ 8240-89 / Вст.3 ГОСТ 535-88		
				L = 276 h 14	2	2,87 кг

Инв.№ подл. | Подп. и дата | Взам. инв.№ | Инв.№ дубл. | Подп. и дата

Изм.	Лист	№ докум.	Подп.	Дата	2081.11.00.000			
Разраб.		Пучкова			Рама блока	Лит.	Лист	Листов 1
Пров.		Шипков				И		
Н.контр.		Буданкова				ЦНИИЭП инж. оборудования		
Утв.		Шипков						

2081.11.00.000 СБ

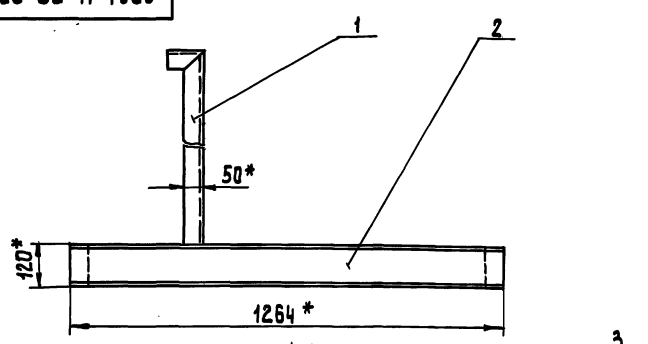

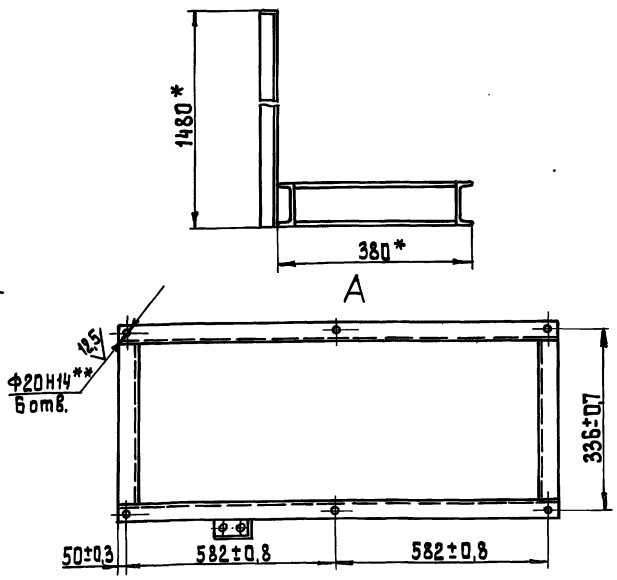

1. Сварные швы по ГОСТ 5264-80-Т1-Δ4
2. *Размеры для справок
3. **Отверстия выполнить в случае крепления рамы к строительным конструкциям фундаментными балками.

Изм.	Лист	№ докум.	Подп.	Дата	2081.11.00.000 СБ			
Разраб.		Пучкова			Рама блока	Лит.	Масса	Масштаб
Пров.		Шипков			Сборочный чертеж	И	33,5	1:10
Т.контр.						Лист	Листов 1	
Н.контр.		Буданкова				ЦНИИЭП инж. оборудования		
Утв.		Шипков						

Инв.№ подл. | Подп. и дата | Взам. инв.№ | Инв.№ дубл. | Подп. и дата

2084.00.00.000СБ

ТП 903-1-293.91 Альбом 3

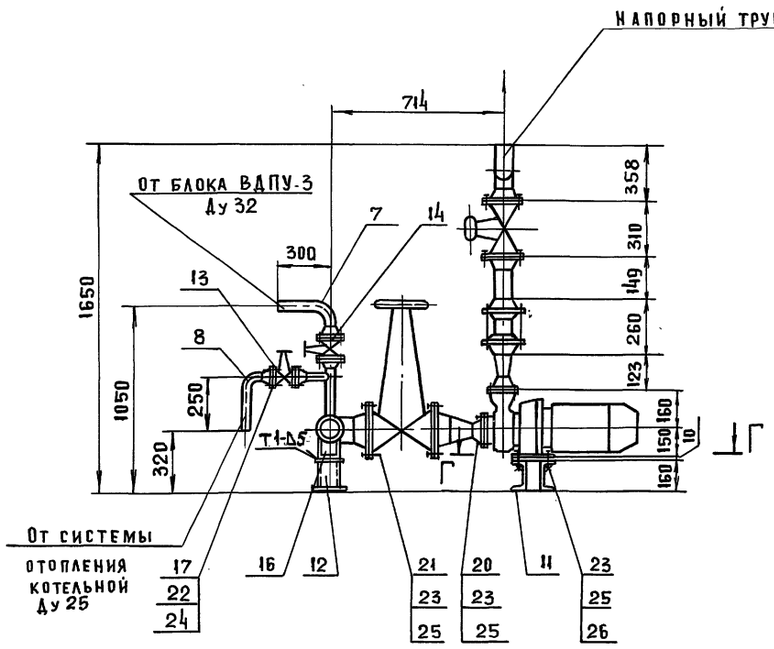

А-А

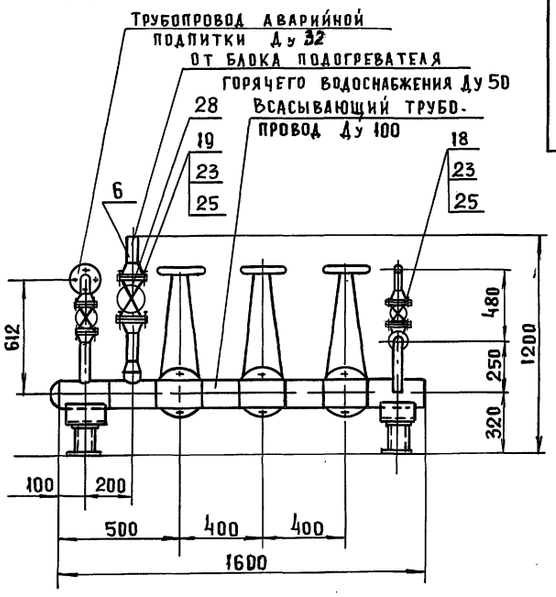

Б - Б

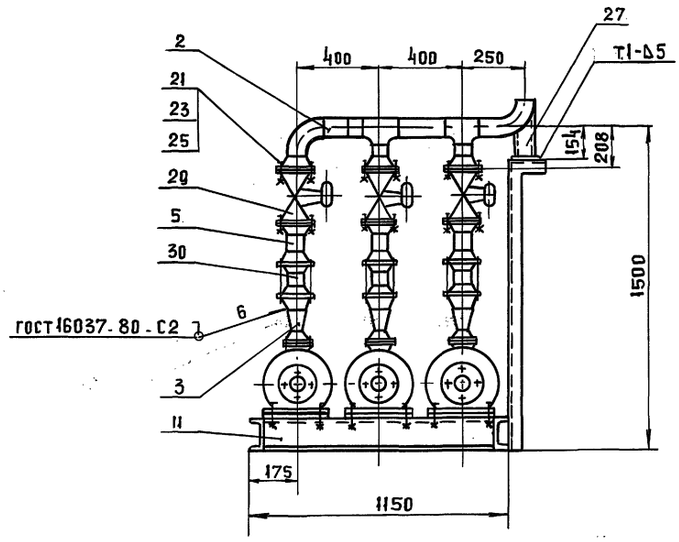

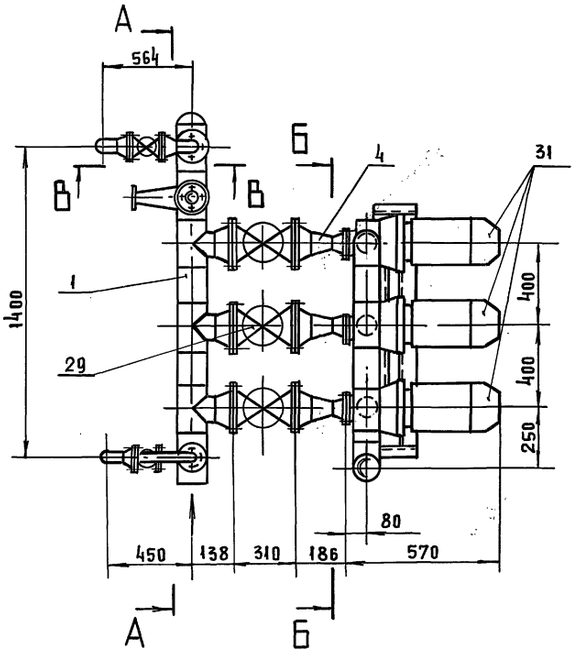

Техническая характеристика

1. Напор, м.в.ст. - 32
2. Производительность, м³/ч - 25

Технические требования

1. Сварные швы по ГОСТ 5264-80
2. Размеры для справок.

Г - Г

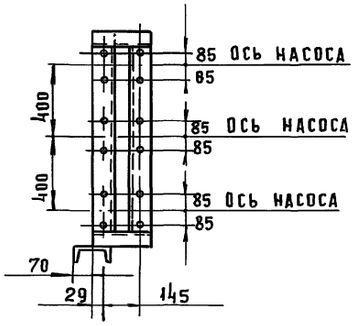

В - В

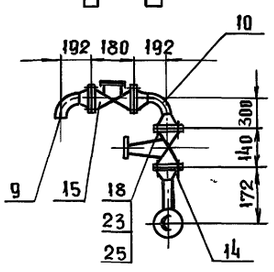

					2084.00.00.000 СБ		
Изм.	Лист	№ докум.	Подп.	Дата			
Разраб.		Парыгина			Блок сетевых насосов. Сборочный чертеж	Лит.	Масса: 800
Пров.		Шипков				И	Масштаб: 1:20
Т. контр.						Лист	Листов 1
Н. контр.		Буданкова				ЦНИИЭП инженерного оборудования	
Утв.		Кременев					

Инв. № подл. | Подп. и дата | Взам. инв. № | Инв. № дубл. | Подп. и дата

ТП 903-1-293.91 Альбом 3

№ строки	Обозначение	Наименование	Куда входит: Обозначение	Куда входит: кол	Общее кол-во	Примечание
1	2084.00.00.000	Блок сетевых насосов			1	
2	2084.01.00.000	Коллектор всасывающий	2084.00.00.000	1	1	
3	2084.02.00.000	Коллектор напорный	2084.00.00.000	1	1	
4	2084.03.00.000	Трубопровод	2084.00.00.000	3	3	
5	2084.04.00.000	Трубопровод	2084.00.00.000	3	3	
6	2084.05.00.000	Трубопровод	2084.00.00.000	3	3	
7	2084.05.00.000-01	Трубопровод	2084.00.00.000	1	1	
8	2084.06.00.000	Трубопровод	2084.00.00.000	1	1	
9	2084.06.00.000-01	Трубопровод	2084.00.00.000	1	1	
10	2084.06.00.000-02	Трубопровод	2084.00.00.000	1	1	
11	2084.07.00.000	Трубопровод	2084.00.00.000	1	1	
12	2084.08.00.000	Рама блока	2084.00.00.000	1	1	
13	2084.09.00.000	Опора	2084.00.00.000	2	2	
14						
15						
16						
17						
18						
19						
20						
21						
22						
23						
24						
25						

Инв.№подл. | Подп. и дата | Взам. инв.№ | Инв.№ дубл. | Подп. и дата

Изм	Лист	№ докум	Подп.	Дата	2084.00.00.000 ВС			
Разраб.		Парыгина			Блок сетевых насосов	Лит.	Лист	Листов
Пров.		Шипков				И		1
Н.контр.		Буданкова			Ведомость спецификаций	ЦНИИЭП инж. оборудования		
Утв.		Кремнев						

Формат	Зона	Поз	Обозначение	Наименование	Кол.	Примечание
				Документация		
А2			2084.00.00.000СБ	Сборочный чертеж		
А3			2084.00.00.000 ВС	Ведомость специ-		
				фикаций		
А3			2084.00.00.000 ВП	Ведомость покупных изделий		
				Сборочные единицы		
А3		1	2084.01.00.000	Коллектор		
				всасывающий	1	45кг
А3		2	2084.02.00.000	Коллектор		
				напорный	1	29кг
А4		3	2084.03.00.000	Трубопровод	3	3.41кг
А4		4	2084.04.00.000	Трубопровод	3	9.11кг
А4		5	2084.05.00.000	Трубопровод	3	5.5кг
-		6	2084.05.00.000-01	Трубопровод	1	
А4		7	2084.06.00.000	Трубопровод	1	
-		8	2084.06.00.000-01	Трубопровод	1	
-		9	2084.06.00.000-02	Трубопровод	1	
А4		10	2084.07.00.000	Трубопровод	1	
А3		11	2084.08.00.000	Рама блока	1	
А4		12	2084.09.00.000	Опора	2	
				Стандартные изделия		
				Клапан запорный		
				15кч19п2 ТУ26-07-1492-87		
		13		Ду25 Ру16	1	2.7кг

Взам. инв.№ | Инв.№ дубл. | Подп. и дата | Инв.№ подл. | Подп. и дата

Изм	Лист	№ докум	Подп.	Дата	208.4.00.00.000			
Разраб.		Парыгина			Блок сетевых насосов	Лит.	Лист	Листов
Пров		Шипков				И	1	3
Н.контр.		Буданкова				ЦНИИЭП инж. оборудования		
Утв		Кремнев						

Формат	Зона	Поз	Обозначение	Наименование	Кол.	Примечание
		14		Ду32 Ру16	2	4.3кг
		15		Клапан обратный		
				подъемный 16кч9п		
				Ду32 Ру25 ТУ26-07-1443-87	1	5.8кг
		16		Опора подвижная		
				ОПП2-100-108		
				ГОСТ 14911-82	2	1.83кг
				Прокладка		
				ГОСТ 15180-86		
		17		А-25-16	2	
		18		А-32-25	6	
		19		А-50-40	5	
		20		А-65-40	3	
		21		А-80-40	12	
				Голт ГОСТ 7798-70		
		22		М12-6g×50.58	8	
		23		М16-6g×50.58	116	
				Гайка ГОСТ 5915-70		
		24		М12-6Н.5	8	
		25		М16-6Н.5	116	
		26		Шайба 16.01		
				ГОСТ 10906-78	12	
		27		Опора 108-04		
				ОСТ34-42-622-81	1	1.4кг
		28				

Взам. инв.№ | Инв.№ дубл. | Подп. и дата | Инв.№ подл. | Подп. и дата

Изм	Лист	№ докум	Подп.	Дата	2084.00.00.000	Лист 2

Формат	Зона	Поз.	Обозначение	Наименование	Кол.	Примечание
		29		КЛАПАН ЗАПОРНЫЙ		
				15с22нж Ду80 Ру40		
				ТУ 26-07-1248-80	6	36 кг
		30		КЛАПАН ОБРАТНЫЙ		
				ПОВОРОТНЫЙ		
				19с38нж Ду80 Ру63		
				ТУ 26-07-1192-78	3	23.9кг
		31		ЭЛЕКТРОНАСОС		
				КМ-65-50-160		
				ТУ 26-06-1444-85		
				С ЭЛ. ДВИГАТЕЛЕМ		
				4АМ100L2Ж N5.5КВТ	3	76 кг

ТП 903-1-293.91 Альбом 3

Инв.№ подл. | Подп. и дата | Взам. инв.№ | Инв.№ подл. | Подп. и дата

Изм. Лист № докум. Подп. Дата

2084.00.00.000 Лист 3

Формат	Зона	Поз.	Обозначение	Наименование	Кол.	Примечание
				Документация		
А3			2084.01.00.000СБ	Сборочный чертеж		
				Детали		
А4		1	2084.01.00.001	Патрубок	2	
-		2	2084.01.00.001-01	Патрубок	1	
Б4		3	2084.01.00.002	Патрубок		
				Труба 108х3.5 ГОСТ 10704-76		
				В-Ст3 ГОСТ 10705-80		
				L = 200 h 14	2	1.8 кг
Б4		4	2084.01.00.003	Патрубок		
				Труба 57х3 ГОСТ 10704-76		
				В-Ст3 ГОСТ 10705-80		
				L = 97 h 14	1	0.4 кг
Б4		5	2084.01.00.004	Патрубок		
				Труба 38х2.5 ГОСТ 10704-76		
				В-Ст2 ГОСТ 10705-80		
				L = 84 h 14	1	0.2 кг
Б4		6	2084.01.00.005	Патрубок		
				Труба 32х2 ГОСТ 10704-76		
				В-Ст3 ГОСТ 10705-80		
				L = 119 h 14	1	0.14 кг
				Стандартные изделия		
		7		Переход К89х3.5-57х3		
				ГОСТ 17378-83	1	0.6 кг

Инв.№ подл. | Подп. и дата | Взам. инв.№ | Инв.№ дубл. | Подп. и дата

Изм. Лист № докум. Подп. Дата

2084.01.00.000

Коллектор всасывающий

Разраб. Парыгина
Пров. Шипков
Н. контр. Буданкова
Утв. Шипков

Лит. И | Лист 1 | Листов 2

ЦНИИЭП инж. оборудования

Формат	Зона	Поз.	Обозначение	Наименование	Кол.	Примечание
		8		Тройник П 108х4-89х4		
				ГОСТ 17376-83	4	3.1 кг
				Фланец ГОСТ 12821-80		
		9		1-80-40	3	4.8 кг
		10		1-50-40	1	2.8 кг
		11		1-32-16	2	1.5 кг
		12		1-25-16	1	1.05 кг
		13		Заглушка 108х4		
				ГОСТ 17379-83	1	0.7 кг

Инв.№ подл. | Подп. и дата | Взам. инв.№ | Инв.№ дубл. | Подп. и дата

Изм. Лист № докум. Подп. Дата

2084.01.00.000 Лист 2

Формат	Зона	Поз.	Обозначение	Наименование	Кол.	Примечание
				Документация		
А3			2084.02.00.001СБ	Сборочный чертеж		
				Детали		
Б4		1	2084.02.00.001	Патрубок		
				Труба 108х3.5 ГОСТ 10704-76		
				В-Ст.3 ГОСТ 10705-80		
				h = 100 h 14	1	0.9 кг
Б4		2	2084.02.00.002	Патрубок		
				Труба 108х3.5 ГОСТ 10704-76		
				В-Ст.3 ГОСТ 10705-80		
				L = 200 h 14	1	1.8 кг
Б4		3	2084.02.00.003	Патрубок		
				Труба 89х3 ГОСТ 10704-76		
				В-Ст.3 ГОСТ 10705-80		
				L = 40 h 14	2	0.25 кг
				Стандартные изделия		
		4		Отвод 90°89х3.5		
				ГОСТ 17375-83	1	1.4 кг
		5		Отвод 90°108х4		
				ГОСТ 17375-83	1	2.5 кг
		6		Переход К108х4-89х3.5		
				ГОСТ 17378-83	1	1 кг

Инв.№ подл. | Подп. и дата | Взам. инв.№ | Инв.№ дубл. | Подп. и дата

Изм. Лист № докум. Подп. Дата

2084.02.00.000

Коллектор напорный

Разраб. Парыгина
Пров. Шипков
Н. контр. Буданкова
Утв. Шипков

Лит. И | Лист 1 | Листов 2

ЦНИИЭП инж. оборудования

ТП 903-1-293.91 Альбом 3

Формат	Зона	Поз.	Обозначение	Наименование	Кол.	Примечание
		7		Тройник П 108×4-89×4		
				ГОСТ 17376-83	2	3.1 кг
		8		Фланец 1-80-40		
				ГОСТ 12821-80	3	4.8 кг

2084.02.00.000.

Изм. Лист № докум. Подп. Дата

Инв. № подл. | Подп. и дата | Взам. инв. № | Инв. № дубл. | Подп. и дата

2084.03.00.000СБ

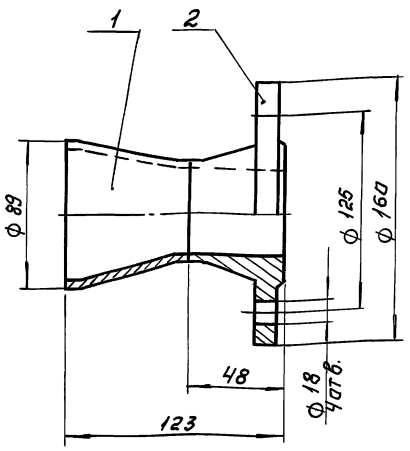

1. Сварные швы по ГОСТ 16037-80.-С8
2. Размеры для справок.

Изм.	Лист	№ докум.	Подп.	Дата	2084.03.00.000СБ.			
Разраб.		Парыгина			Трубопровод сборочный чертеж.	Лит.	Масса	Масшт.
Пров.		Шипков				И	3.41	1:2
Т. контр.						Лист	Листов: 1	
Н. контр.		Буданкова				ЦНИИЭП инж. оборудования		
Утв.		Шипков						

Инв. № подл. | Подп. и дата | Взам. инв. № | Инв. № дубл. | Подп. и дата

2084.01.00.001

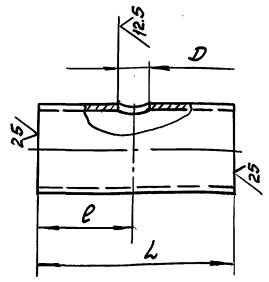

Размеры, мм.

Обозначение	L	l	D	Материал	Масса кг
2084.01.00.001	200 −1.15	100±0.3	ф76 +0.62	Труба 108×3,5 ГОСТ 10704-76 / В-Ст3 ГОСТ 10705-80	1.8
−01	292 −1.4	88±0.3	ф33 +0.62	Труба 38×2,5 ГОСТ 10704-76 / В-Ст3 ГОСТ 10705-80	0.74

Изм.	Лист	№ докум.	Подп.	Дата	2084.01.00.001			
Разраб.		Парыгина			Патрубок.	Лит.	Масса	Масштаб
Пров.		Шипков				И	См. табл.	
Т. контр.						Лист	Листов: 1	
Н. контр.		Буданкова			См. табл.	ЦНИИЭП инж. оборудования		
Утв.		Шипков						

Инв. № подл. | Подп. и дата | Взам. инв. № | Инв. № дубл. | Подп. и дата

2084.04.00.000СБ

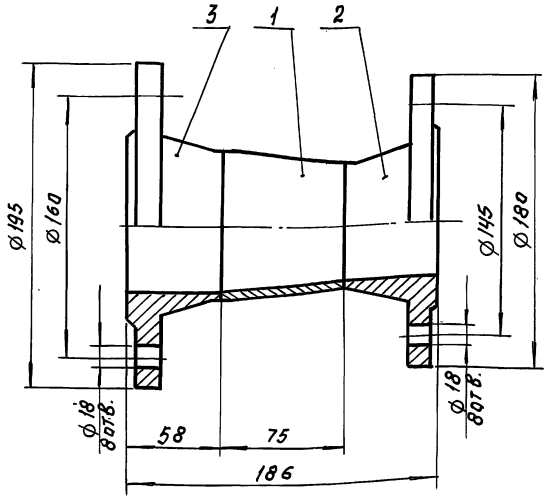

1. Сварные швы по ГОСТ 16037-80 -С8
2. Размеры для справок.

Изм.	Лист	№ докум.	Подп.	Дата	2084.04.00.000СБ.			
Разраб.		Парыгина			Трубопровод сборочный чертеж	Лит.	Масса	Масштаб
Пров.		Шипков				И	9.11	1:2
Т. контр.						Лист	Листов: 1	
Н. контр.		Буданкова				ЦНИИЭП инж. оборудования		
Утв.		Шипков						

2084.01.00.000СБ

ТП 903-1-293.91 Альбом 3

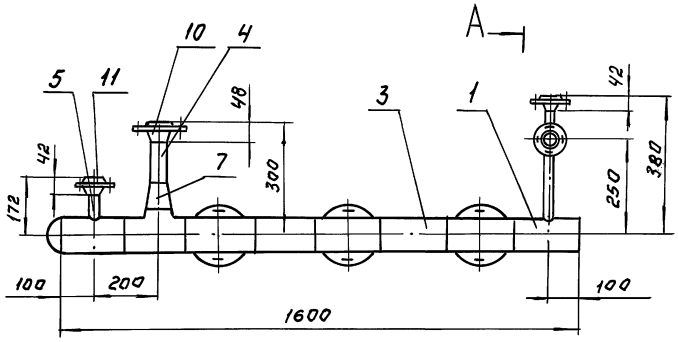

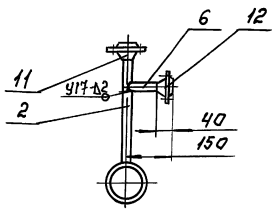

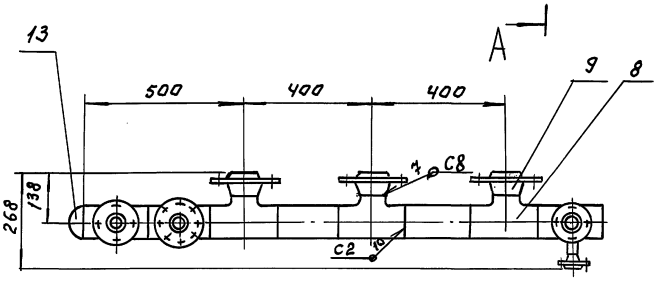

1. Сварные швы по гост 16037-80.
2. Размеры для справок.

					2084.01.00.000СБ		
Изм.	Лист	N докум.	Подп.	Дата	Коллектор всасывающий. Сборочный чертеж.	Лит.	Масса	Масштаб
Разраб.		Парыгина				И	45	1:10
Пров.		Шипков				Лист	Листов: 1	
Т.контр.						ЦНИИЭП инж. оборудования		
Н.контр.		Буданкова						
Утв.		Кремнев						

Инв.№подл. | Подп. и дата | Взам. инв.№ | Инв.№дубл. | Подп. и дата

2084.02.00.000СБ

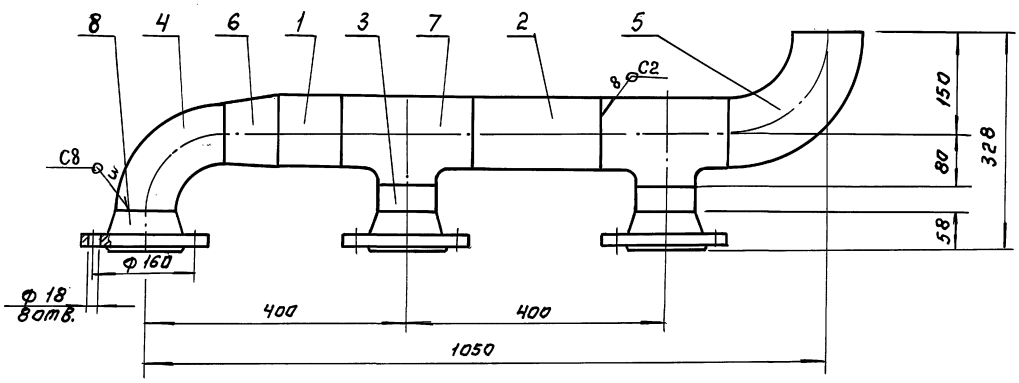

1. Сварные швы по гост 16037-80.
2. Размеры для справок.

					2084.02.00.000СБ		
Изм.	Лист	N докум.	Подп.	Дата	Коллектор напорный. Сборочный чертеж.	Лит.	Масса	Масштаб
Разраб.		Парыгина				И	29	1:5
Пров.		Шипков				Лист	Листов: 1	
Т.контр.						ЦНИИЭП инж. оборудования		
Н.контр.		Буданкова						
Утв.		Кремнев						

Инв.№подл. | Подп. и дата | Взам. инв.№ | Инв.№дубл. | Подп. и дата

ТП 903-1-293.91 Альбом 3

Формат	Зона	Поз.	Обозначение	Наименование	Кол.	Примечание
				Документация		
А4			2084.03.00.000 СБ	Сборочный чертеж		
				Стандартные изделия		
		1		Переход К89×3,5-57×3		
				ГОСТ 17378-83	1	0,6 кг
		2		Фланец 1-50-40		
				ГОСТ 12821-80	1	2,81 кг

Инв.№подл. | Подп. и дата | Взам. инв.№ | Инв.№ дубл. | Подп. и дата

Изм.	Лист	№докум.	Подп.	Дата
Разраб.		Парыгина		
Пров.		Шипков		
Н.контр.		Буданкова		
Утв.		Шипков		

2084.03.00.000.

Трубопровод

Лит.	Лист	Листов
И		1

ЦНИИЭП инж. оборудования

Формат А4

Формат	Зона	Поз.	Обозначение	Наименование	Кол.	Примечание
				Документация		
А4			2084.04.00.000.	Сборочный чертеж		
				Стандартные изделия		
		1		Переход К89×3,5-76×3,5		
				ГОСТ 17378-83	1	0,6 кг
				Фланец ГОСТ 12821-80		
		2		1-65-40	1	3,71 кг
		3		1-80-40	1	4,8 кг

Инв.№подл. | Подп. и дата | Взам. инв.№ | Инв.№ дубл. | Подп. и дата

Изм.	Лист	№докум.	Подп.	Дата
Разраб.		Парыгина		
Пров.		Шипков		
Н.контр.		Буданкова		
Утв.		Шипков		

2084.04.00.000.

Трубопровод

Лит.	Лист	Листов
И		1

ЦНИИЭП инж. оборудования

Формат А4

2084.05.00.000 СБ

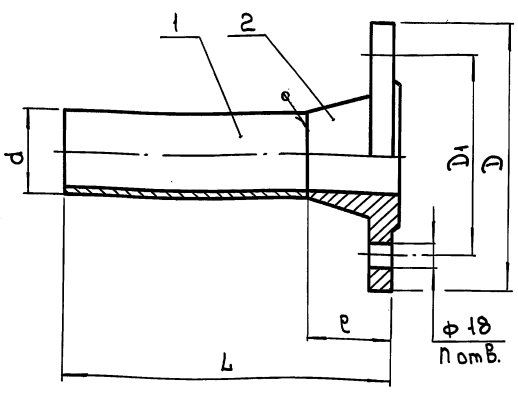

Обозначение	L	P	d	D	D1	n	Масса, кг
2084.05.00.000.	149	58	89	195	160	8	5.5
-01	350	48	57	160	125	4	4.2

1 Сварные швы по ГОСТ 16037-80-С8
2 Размеры для справок

Инв.№подл. | Подп. и дата | Взам. инв.№ | Инв.№ дубл. | Подп. и дата

Изм.	Лист	№докум.	Подп.	Дата
Разраб.		Парыгина		
Пров.		Шипков		
Т.контр.				
Н.контр.		Буданкова		
Утв.		Шипков		

2084.05.00.000.СБ

Трубопровод
Сборочный чертеж

Лит.	Масса	Масшт.
И	См. табл.	—
Лист	Листов 1	

ЦНИИЭП инж. оборудования

Формат А4

Формат	Зона	Поз.	Обозначение	Наименование	Кол.	Примечание
				Документация		
А4			2084.05.00.000 СБ	Сборочный чертеж		
				Переменные данные для исполнений		
				2084.05.00.000.		
				Детали		
Б4		1	2084.05.00.001.	Патрубок		
				Труба 89×3 ГОСТ 10704-76 / В-Ст3 ГОСТ 10705-80		
				L=91 h14	1	0,55 кг
				Стандартные изделия		
		2		Фланец 1-80-40		
				ГОСТ 12821-80	1	4,8 кг
				2084.05.00.000-01		
				Детали		
Б4		1	2084.05.00.001-01	Патрубок		
				Труба 57×3 ГОСТ 10704-76 / В-Ст3 ГОСТ 10705-80		
				L=302 h14	1	1,3 кг
				Стандартные изделия		
		2		Фланец 1-50-40		
				ГОСТ 12821-80	1	2,81 кг

Инв.№подл. | Подп. и дата | Взам. инв.№ | Инв.№ дубл. | Подп. и дата

Изм.	Лист	№докум.	Подп.	Дата
Разраб.		Парыгина		
Провер.		Шипков		
Н.контр.		Буданкова		
Утв.		Шипков		

2084.05.00.000.

Трубопровод

Лит.	Лист	Листов
И		1

ЦНИИЭП инж. оборудования

ТП 903-1-293.91 Альбом 3

2084.06.00.000.СБ

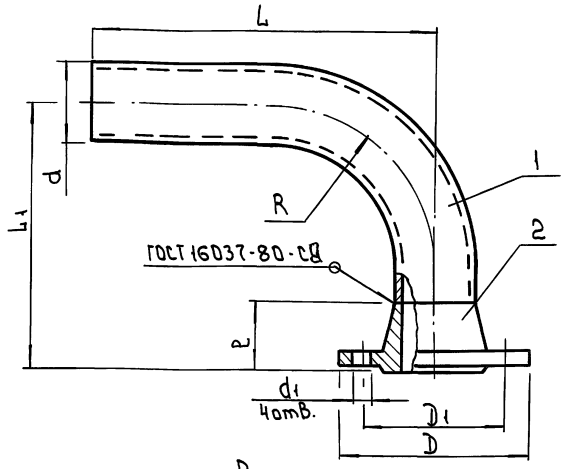

Размеры, мм

Обозначение	d	R	L	L1	ℓ	D	D1	d1	Масса кг
2084.06.00.000	38	150	300	210	42	135	100	18	7.8
-01	32	100	250	180	40	115	85	14	5.1
-02	38	150	250	192	42	135	100	18	6.4

Размеры для справок

Изм.	Лист	№ докум.	Подп.	Дата
Разраб.		Парыгина		
Пробер		Шипков		
Т. контр.				
Н. контр.		Буданкова		
Утв.		Шипков		

2084.06.00.000.СБ

Трубопровод

Сборочный чертеж

Лит.	Масса	Масштаб
И	См. табл.	1:2

Лист | Листов 1

ЦНИИЭП инж. оборудования

Формат А4

Формат	Зона	Поз.	Обозначение	Наименование	Кол.	Примечание
				Документация		
А4			2084.06.00.000.СБ	Сборочный чертеж		
				Переменные данные для исполнений		
				2084.06.00.000		
				Детали		
А4		1	2084.06.00.001.	Патрубок	1	
				Стандартные изделия		
		2		Фланец 1-32-16 ГОСТ 12821-80	1	1.54кг
				2084.06.00.000-01		
				Детали		
–		1	2084.06.00.001-01	Патрубок	1	
				Стандартные изделия		
		2		Фланец 1-25-16 ГОСТ 12821-80	1	1.05кг
				2084.06.00.000-02		
				Детали		
		1	2084.06.00.001-02	Патрубок	1	4.8кг

Изм.	Лист	№ докум.	Подп.	Дата
Разраб.		Парыгина		
Пров.		Шипков		
Н. контр.		Буданкова		
Утв.		Шипков		

2084.06.00.000.

Трубопровод

Лит	Лист	Листов
И	1	2

ЦНИИЭП инж. оборудования

Формат А4

2084.06.00.001

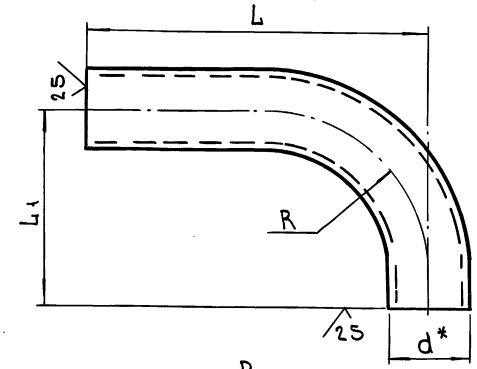

Размеры, мм

Обозначение	L	L1	R	d	Масса кг
2084.06.00.001	300	168	150	38×2.5	6.2
-01	250	140	100	32×2	3.9
-02	250	150	150	38×2.5	4.8
-03	258	150	150	38×2.5	5.8

1 *Размер для справок

2 h14; $\pm \frac{IT14}{2}$

Изм.	Лист	№ докум.	Подп.	Дата
Разраб.		Парыгина		
Пробер		Шипков		
Т. контр.				
Н. контр.		Буданкова		
Утв.		Шипков		

2084.06.00.001.

Патрубок

Лит.	Масса	Масштаб
И	См. табл.	1:2

Лист | Листов 1

Труба ГОСТ 10704-76 В.Вст3ГОСТ10705-80

ЦНИИЭП инж. оборудования

Формат А4

Формат	Зона	Поз.	Обозначение	Наименование	Кол.	Примечание
				Стандартные изделия		
		2		Фланец 1-32-16 ГОСТ 12821-80	1	1.54кг

Изм.	Лист	№ докум.	Подп.	Дата

2084.06.00.000.

Лист 2

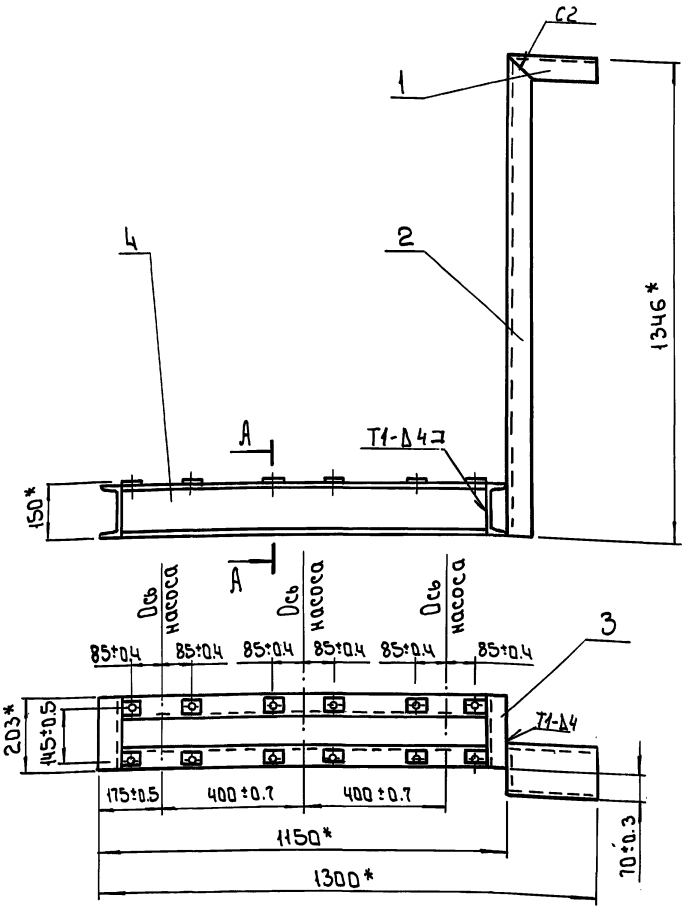

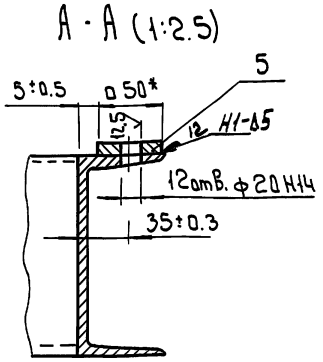

1 Сварные швы по ГОСТ 5264-80
2 *Размеры для справок

					2084.08.00.000.СБ		
Изм.	Лист	№ докум.	Подп.	Дата	Рама блока Сборочный чертеж	Лит.	Масса	Масшт.
Разраб.		Буданкова				И	49	1:10
Пров.		Шипков				Лист	Листов 1	
Т. контр.						ЦНИИЭП инж. оборудования		
Н. контр.		Парыгина						
Утв.		Шипков						

Формат: А3

Формат	Зона	Поз.	Обозначение	Наименование	Кол.	Примечание
				Документация		
А3			2084.08.00.000.СБ	Сборочный чертеж		
				Детали		
А4		1	2084.08.00.001.	Балка	1	
А4		2	2084.08.00.001-01	Балка	1	
Б4		3	2084.08.00.002.	Балка		
				Швеллер 14ГОСТ8240-89 / Ст.3ГОСТ535-88		
				L=203 h14	2	2.5кг
Б4		4	2084.08.00.003.	Балка		
				Швеллер 14ГОСТ8240-89 / Ст.3ГОСТ535-88		
				L=1022 h14	2	12.6кг
Б4		5	2084.08.00.004.	Платик		
				Лист Б-10ГОСТ19903-74 / Ст.3ГОСТ14637-89		
				⌀50 h14	12	0.03кг

					2084.08.00.000.		
Изм.	Лист	№ докум.	Подп.	Дата	Рама блока	Лит.	Лист	Листов
Разраб.		Буданкова						
Пров.		Шипков				ЦНИИ ЭП инж. оборудования		
Н. контр.		Парыгина						
Утв.		Шипков						

Формат: А4

2084.08.00.001.

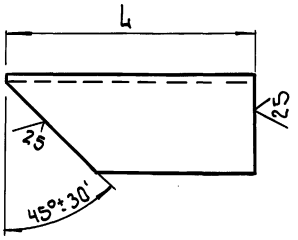

Обозначение	L, мм	Масса кг
2084.08.00.001	150	1.84
-01	1346	16.5

Предельные отклонения размеров h14

					2084.08.00.001.		
Изм.	Лист	№ докум.	Подп.	Дата	Балка	Лит.	Масса	Масшт.
Разраб.		Буданкова				И	См. табл.	—
Пров.		Шипков				Лист	Листов 1	
Т. контр.						ЦНИИЭП инж. оборудования		
Н. контр.		Парыгина			Швеллер 14ГОСТ8240-89 / Ст.3ГОСТ535-88			
Утв.		Шипков						

Формат: А4

2084.07.00.000 СБ

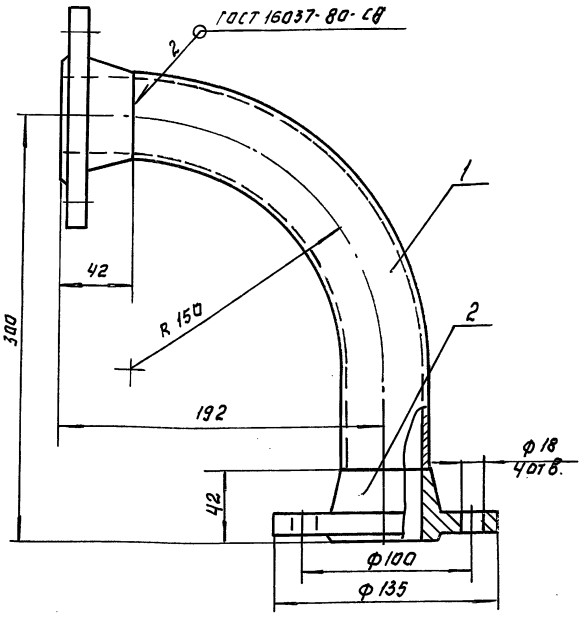

Размеры для справок.

Изм.	Лист	№ докум.	Подп.	Дата
Разраб.		Парыгина		
Пров.		Шипков		
Т.контр.				
Н.контр.		Буданкова		
Утв.		Шипков		

2084.07.00.000 СБ

Трубопровод
Сборочный чертеж.

Лит	Масса	Масштаб
И	9.4	1:2

Лист Листов 1:1

ЦНИИЭП инж. оборудования

Инв.№ подл. | Подп. и дата | Взам. инв.№ | Инв.№ дубл. | Подп. и дата

Формат	Зона	Поз.	Обозначение	Наименование	Кол.	Примечание
				Документация		
А4			2084.07.00.000 СБ	Сборочный чертеж.		
				Детали		
А4		1	2084.06.00.001-03	Патрубок	1	
				Стандартные изделия		
		2		Фланец 1-32-16 ГОСТ 12821-80	2	1.54 кг

2084.07.00.000

Трубопровод

Лит.	Лист	Листов
И		

ЦНИИЭП инж. оборудования

Инв.№ подл. | Подп. и дата | Взам. инв.№ | Инв.№ дубл. | Подп. и дата

2084.09.00.000 СБ

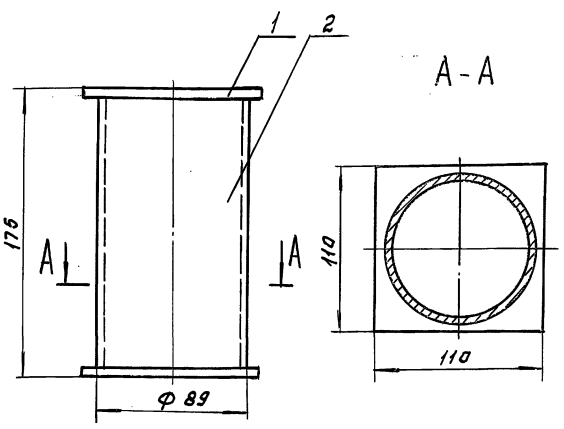

1. Сварные швы по ГОСТ 5264-80-Т1-Д5
2. Размеры для справок.

Изм.	Лист	N докум.	Подп.	Дата
Разраб.		Парыгина		
Пров.		Шипков		
Т.контр.				
Н.контр.		Буданкова		
Утв.		Шипков		

2084 09 00.000 СБ

Опора
Сборочный чертеж.

Лит	Масса	Масштаб
И	15	1:2

Лист Листов 1

ЦНИИЭП инж. оборудования

Инв.№ подл. | Подп. и дата | Взам. инв.№ | Инв.№ дубл. | Подп. и дата

Формат	Зона	Поз.	Обозначение	Наименование	Кол.	Примечание
				Документация		
А4			2084.09.00.000 СБ.	Сборочный чертеж.		
				Детали		
Б4		1	2084.09.00.001	Пластина Лист Б-5 ГОСТ 19903-86 Ст.3 ГОСТ 14637-89 110 h 14 × 110 h 14	2	0.4 кг
Б4		2	2084.09.00.002.	Патрубок Труба 89×4 ГОСТ 10704-76 В-Вст3 ГОСТ 10705-80 L = 165 h 14	1	1.1 кг

2084.09.00.000

Опора

Лит.	Лист	Листов
И		

ЦНИИЭП инж. оборудования

Инв.№ подл. | Подп. и дата | Взам. инв.№ | Инв.№ дубл. | Подп. и дата

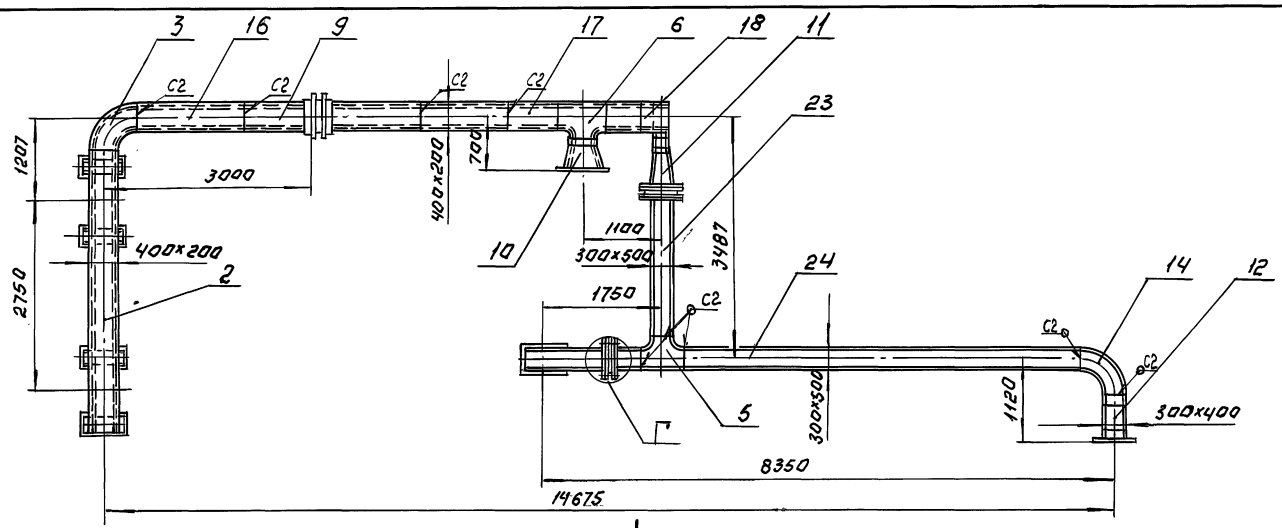

1А

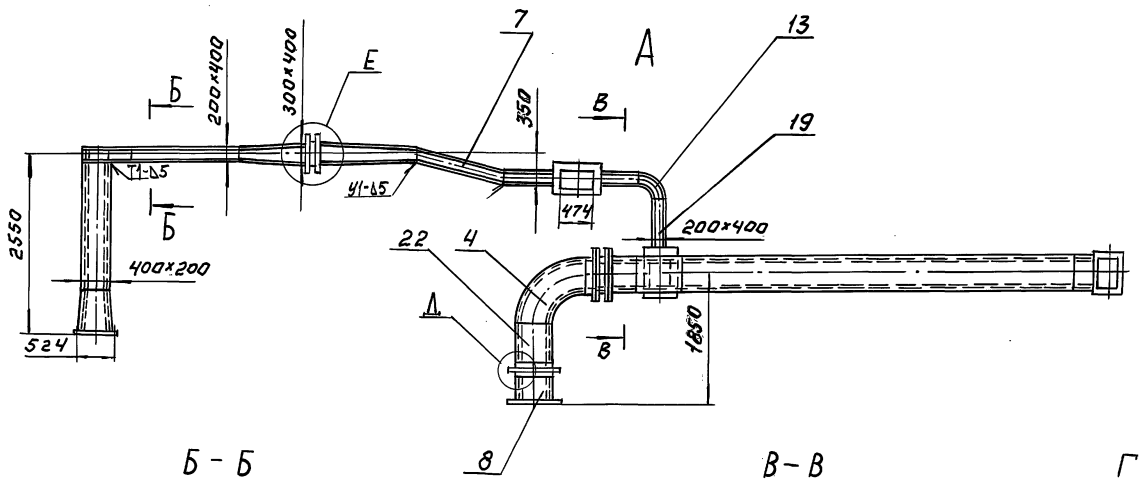

Б – Б

В – В

Г (1:10)

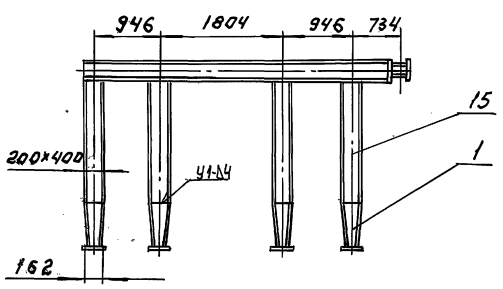

Д (1:4)

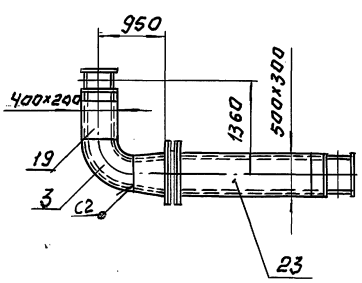

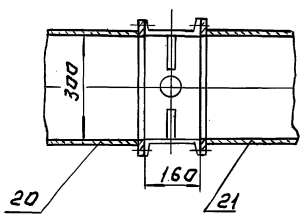

Е (1:5)

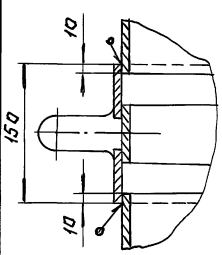

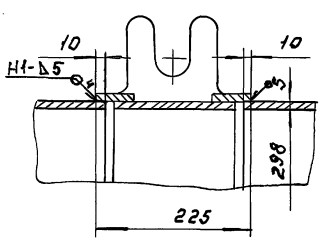

1. Для крепления теплоизоляции по всей наружной поверхности газохода приварить штыри ф5мм, длиной 200мм. в шахматном порядке с шагом по периметру 150мм, вдоль оси газохода - 400мм
2. Сварные швы по ГОСТ 5264-80 и ГОСТ 11534-75
3. Размеры для справок.

				2092.00.00.000 СБ			
Изм.	Лист	N докум.	Подп.	Дата	Газоход от котла. Чертеж общего вида.	Лит.	Масса	Масшт.
Разраб.		Чучкова				И	1620	1:50
Пров.		Шилков				Лист	Листов: 1	
Т.контр.						ЦНИИЭП инж. оборудования		
Н.контр.		Буданкова						
Утв.		Шилков						

Инв.N подл. | Подп. и дата | Взам. инв.N | Инв.N дубл. | Подп. и дата

ТП 903-1-293.91 Альбом 3

№строки	Обозначение	Наименование	Куда входит: Обозначение	Куда входит: Кол.	Общее кол.	Примечание
1	2092.00.00.000.	Газоотвод от котлов			1	
2	2092.01.00.000.	Переход	2092.00.00.000.	1	1	
3	2092.02.00.000.	Короб	2092.00.00.000.	1	1	
4	2092.03.00.000.	Отвод	2092.00.00.000.	2	2	
5	2092.03.00.000-01	Отвод	2092.00.00.000.	1	1	
6	2092.04.00.000.	Тройник	2092.00.00.000.	1	1	
7	2092.05.00.000.	Тройник	2092.00.00.000.	1	1	
8	2092.06.00.000.	Переход	2092.00.00.000.	1	1	
9	2092.07.00.000.	Переход	2092.00.00.000.	1	1	
10	2092.08.00.000.	Переход	2092.00.00.000.	2	2	
11	2092.09.00.000.	Переход	2092.00.00.000.	1	1	
12	2092.10.00.000.	Короб	2092.00.00.000.	1	1	
13	2092.11.00.000.	Переход	2092.00.00.000.	1	1	
14	2092.12.00.000.	Отвод	2092.00.00.000.	1	1	
15	2092.12.00.000-01	Отвод	2092.00.00.000.	1	1	
16	2092.13.00.000.	Короб	2092.00.00.000.	1	1	
17	2092.13.00.000-01	Короб	2092.00.00.000.	1	1	
18	2092.13.00.000-02	Короб	2092.00.00.000.	1	1	
19	2092.14.00.000.	Короб	2092.00.00.000.	1	1	
20	2092.14.00.000.	Короб	2092.00.00.000.	1	1	
21	2092.15.00.000.	Короб	2092.00.00.000.	1	1	
22	2092.15.00.000-01	Короб	2092.00.00.000.	1	1	
23	2092.16.00.000.	Короб	2092.00.00.000.	1	1	
24	2092.17.00.000.	Короб	2092.00.00.000.	1	1	
25	2092.17.00.000-01	Короб	2092.00.00.000.	1	1	

Инв.№ подл. | Подп. и дата | Взам. инв.№ | Инв.№ дубл. | Подп. и дата

Изм.	Лист	№ докум.	Подп.	Дата	2092.00.00.000 ВС			
Разраб.		Пучкова			Газоход от котла Ведомость спецификаций	Лит.	Лист	Листов
Пров.		Шипков				И		1
Н. контр.		Буданкова			ЦНИИЭП инж. оборудования			
Утв.		Шипков						

Формат: А3

Формат	Зона	Поз.	Обозначение	Наименование	Кол.	Примечание
				Документация		
А2			2092.00.00.000 СБ	Сборочный чертеж		
				Сборочные единицы		
А4		1	2092.01.00.000.	Переход	1	
А4		2	2092.02.00.000.	Короб	1	
А4		3	2092.03.00.000.	Отвод	2	
А4		4	2092.03.00.000-01	Отвод	1	
А4		5	2092.04.00.000.	Тройник	1	
А4		6	2092.05.00.000.	Тройник	1	
А4		7	2092.06.00.000.	Переход	1	
А4		8	2092.07.00.000.	Переход	1	
А4		9	2092.08.00.000.	Переход	2	
А4		10	2092.09.00.000.	Короб	1	
А4		11	2092.10.00.000.	Переход	1	
А4		12	2092.11.00.000.	Переход	1	
А4		13	2092.12.00.000.	Отвод	1	
А4		14	2092.12.00.000.-01	Отвод	1	
А4		15	2092.13.00.000	Короб	1	
А4		16	2092.13.00.000-01	Короб	1	
А4		17	2092.13.00.000-02	Короб	1	
А4		18	2092.14.00.000.	Короб	1	
А4		19	2092.14.00.000-01	Короб	1	
А4		20	2092.15.00.000	Короб	1	
А4		21	2092.15.00.000-01	Короб	1	
А4		22	2092.16.00.000.	Короб	1	
А4		23	2092.17.00.000.	Короб	1	
А4		24	2092.17.00.000-01	Короб	1	

Инв.№ подл. | Подп. и дата | Взам. инв.№ | Инв.№ дубл. | Подп. и дата

Изм.	Лист	№ докум.	Подп.	Дата	2092.00.00.000
Разраб.		Пучкова			Газоход от котла
Пров.		Шипков			
Н. контр.		Буданкова			ЦНИИЭП инж. оборудования
Утв.		Шипков			

Лит.	Лист	Листов
И		1

Формат: А4

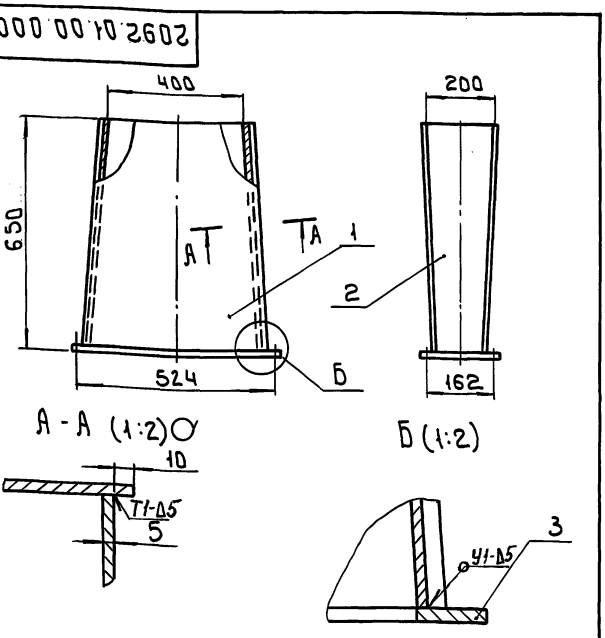

1 Сварные швы по ГОСТ 5264-80, 11534-75
2 Размеры для справок.

Инв.№ подл. | Подп. и дата | Взам. инв.№ | Инв.№ дубл. | Подп. и дата

Изм.	Лист	№ докум.	Подп.	Дата	2092.01.00.000 СБ			
Разраб.		Пучкова			Переход Сборочный чертеж.	Лит.	Масса	Масшт.
Провер.		Шипков				И	40	1:10
Т. контр.						Лист	Листов 1	
Н. контр.		Буданкова			ЦНИИЭП инж. оборудования			
Утв.		Шипков						

25141-02 50

Формат: А4

Формат	Зона	Поз.	Обозначение	Наименование	Кол.	Примечание
				Документация		
А4			2092.01.00.000.СБ	Сборочный чертеж.		
				Детали		
А4		1	2092.01.00.001	Стенка	2	
А4		2	2092.01.00.002	Стенка	2	
А4		3	2092.01.00.003	Фланец	1	

Инв.№подл. | Подп. и дата | Взам.инв.№ | Инв.№дубл. | Подп. и дата

Изм.	Лист	№ докум.	Подп.	Дата	2092.01.00.000.			
Разраб.		Пучкова			Переход	Лит.	Лист	Листов 1
Пров.		Шипков				И		
Т.контр.						ЦНИИЭП инж. оборудования		
Н.контр.		Буданкова						
Утв.		Шипков						

2092.01.00.001

(V)

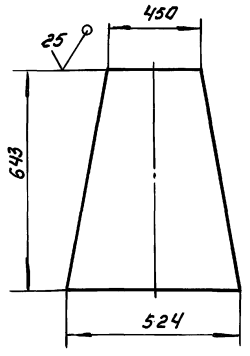

Предельные отклонения размеров: h14

Инв.№подл. | Подп. и дата | Взам.инв.№ | Инв.№дубл. | Подп. и дата

Изм.	Лист	№ докум.	Подп.	Дата	2092.01.00.001.			
Разраб.		Пучкова			Стенка	Лит.	Масса	Масштаб
Пров.		Шипков				И	10.2	1:10
Т.контр.						Лист:	Листов: 1	
Н.контр.		Буданкова			Лист Б-5 ГОСТ 19903-74 Ст.3 ГОСТ 14637-89	ЦНИИЭП инж. оборудования		
Утв.		Шипков						

2092.01.00.002

(V)

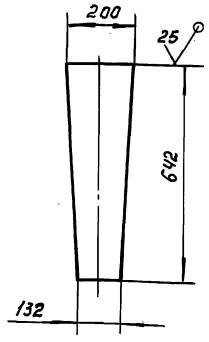

Предельные отклонения размеров: h14.

Инв.№подл. | Подп. и дата | Взам.инв.№ | Инв.№дубл. | Подп. и дата

Изм.	Лист	№ докум.	Подп.	Дата	2092.01.00.002.			
Разраб.		Пучкова			Стенка.	Лит.	Масса	Масштаб
Пров.		Шипков				И	4.2	1:10
Т.контр.						Лист	Листов: 1	
Н.контр.		Буданкова			Лист Б-5 ГОСТ 19903-74 Ст.3 ГОСТ 14637-89	ЦНИИЭП инж. оборудования		
Утв.		Шипков						

2092.01.00.003.

(V)

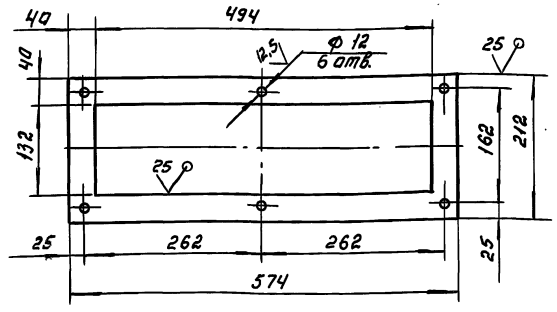

Предельные отклонения размеров: H14, $h14, \pm \frac{JT14}{2}$

Инв.№подл. | Подп. и дата | Взам.инв.№ | Инв.№дубл. | Подп. и дата

Изм.	Лист	№ докум.	Подп.	Дата	2092.01.00.003.			
Разраб.		Пучкова			Фланец.	Лит.	Масса	Масштаб
Пров.		Шипков				И	3.5	1:6
Т.контр.						Лист	Листов: 1	
Н.контр.		Буданкова			Лист Б-8 ГОСТ 19903-74 Ст.3 ГОСТ 14637-89	ЦНИИЭП инж. оборудования		
Утв.		Шипков						

2092.02.00.000 СБ

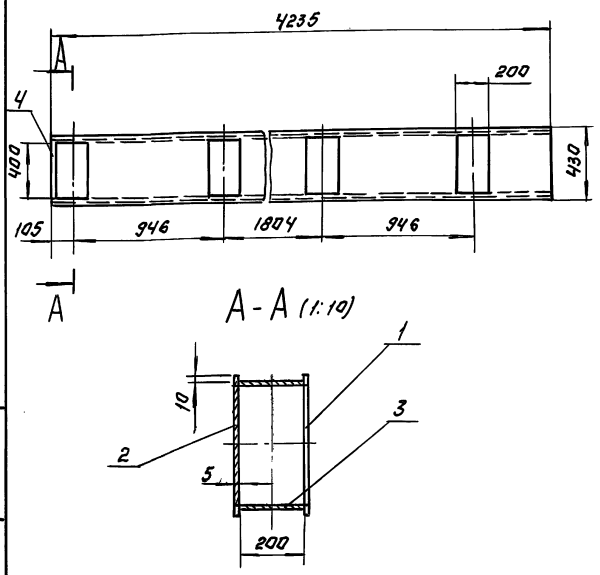

1. Сварные швы по ГОСТ 5264-80-Т1-Δ4
2. Размеры для справок.

Изм.	Лист	N докум.	Подп.	Дата
Разраб.		Пучкова		
Пров.		Шипков		
Т.контр.				
Н.контр.		Буданкова		
Утв.		Шипков		

2092.02.00.000 СБ

Короб
Сборочный чертеж.

Лит.	Масса	Масштаб
И	200	1:20
Лист	Листов: 1	

ЦНИИЭП инж. оборудования

Инв.№ подл. | Подп. и дата | Взам. инв.№ | Инв.№ дубл. | Подп. и дата

Формат	Зона	Поз.	Обозначение	Наименование	Кол.	Примечание
				Документация		
А4			2092.02.00.000 СБ	Сборочный чертеж		
				Детали.		
А4		1	2092.02.00.001	Стенка	1	
Б4		2	2092.02.00.002	Стенка Лист Б-5 ГОСТ 19903-74 Ст.3 ГОСТ 14637-89		
				430h14×4235h14	1	71.47 кг
Б4		3	2092.02.00.003	Стенка Лист Б-5 ГОСТ 19903-74 Ст3 ГОСТ 14637-89		
				200h14×4235h14	2	33.24 кг
Б4		4	2092.02.00.004	Стенка Лист Б-5 ГОСТ 19903-74 Ст3 ГОСТ 14637-89		
				200h14×400h14	1	3.14 кг

Изм.	Лист	N докум.	Подп.	Дата
Разраб.		Пучкова		
Пров.		Шипков		
Н.контр.		Буданкова		
Утв.		Шипков		

2092.02.00.000.

Короб

Лит.	Лист	Листов
И		1

ЦНИИЭП инж. оборудования

Инв.№ подл. | Подп. и дата | Взам. инв.№ | Инв.№ дубл. | Подп. и дата

2092.02.00.001.

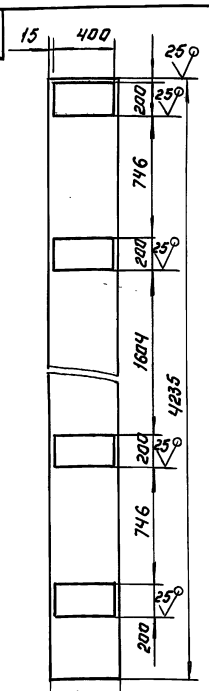

Предельные отклонения размеров: H14, h14, $\pm \frac{IT14}{2}$

Изм.	Лист	N докум.	Подп.	Дата
Разраб.		Пучкова		
Пров.		Шипков		
Т.контр.				
Н.контр.		Буданкова		
Утв.		Шипков		

2092.02.00.001.

Стенка.

Лит.	Масса	Масштаб
И	58.9	1:20
Лист	Листов: 1	

Лист 6-5 ГОСТ 19903-74
Ст.3 ГОСТ 14637-89

ЦНИИЭП инж. оборудования

Инв.№ подл. | Подп. и дата | Взам. инв.№ | Инв.№ дубл. | Подп. и дата

2092.03.00.000 СБ

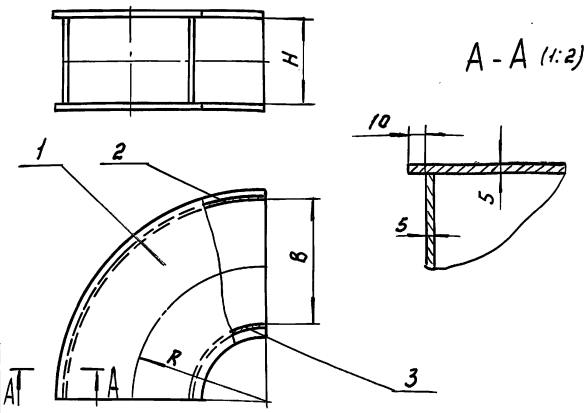

Размеры в мм.

Обозначение	R	H	B	Масса кг
2092.03.00.000	300	200	400	24
— 01	700	300	500	72

1. Сварные швы по ГОСТ 5264-80-Т1-Δ4
2. Размеры для справок.

Изм.	Лист	N докум.	Подп.	Дата
Разраб.		Пучкова		
Пров.		Шипков		
Т.контр.				
Н.контр.		Буданкова		
Утв.		Шипков		

2092.03.00.000 СБ

Отвод.
Сборочный чертеж

Лит.	Масса	Масштаб
И	См. табл.	—
Лист	Листов 1	

ЦНИИЭП инж. оборудования

Инв.№ подл. | Подп. и дата | Взам. инв.№ | Инв.№ дубл. | Подп. и дата

Формат	Зона	Поз.	Обозначение	Наименование	Кол.		Примечание
					—	01	
				Документация			
А4			2092.03.00.000 СБ	Сборочный чертеж			
				Детали			
А4		1	2092.03.00.001	Стенка	2		
-	-		01	Стенка		2	
А4		2	2092.03.00.002	Стенка	1		
-	-		-01	Стенка		1	
А4		3	2092.03.00.003	Стенка	1		
			-01	Стенка		1	

2092.03.00.000.

Отвод

ЦНИИЭП инж. оборудования

Инв.№ подл. | Подп. и дата | Взам. инв.№ | Инв.№ дубл. | Подп. и дата

2092.03.00.001

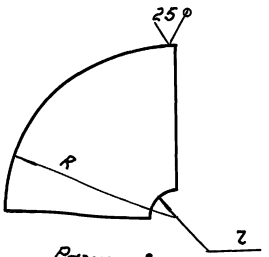

Размеры в мм

Обозначение	R	r	Масса, кг
2092.03.00.001	515	85	8
— 01	965	435	22.8

Предельные отклонения размеров: H14; h14.

2092.03.00.001

Стенка

Лист 6-5 ГОСТ 19903-74 Ст.3 ГОСТ 14637-89

ЦНИИЭП инж. оборудования

2092.03.00.002

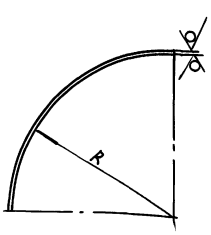

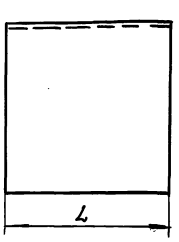

Предельные отклонения размеров: H14, h14

Размеры в мм.

Обозначение	R	L	Масса, кг
2092.03.00.002	500	200	6.16
—01	950	300	17.5

2092.03.00.002.

Стенка

Лист 6-5 ГОСТ 19903-74 Ст.3 ГОСТ 14637-89

ЦНИИЭП инж. оборудования

2092.03.00.003

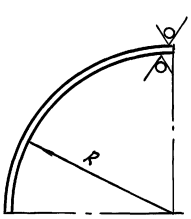

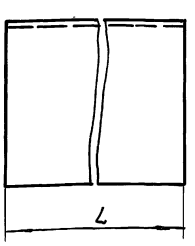

Размеры в мм

Обозначение	R	L	Масса, кг
2092.03.00.003	95	200	1.17
— 01	450	300	8.3

Предельные отклонения размеров: H14, h14

2092.03.00.003.

Стенка

Лист 6-5 ГОСТ 19903-74 Ст.3 ГОСТ 14637-89

ЦНИИЭП инж. оборудования

2092.04.00.000СБ.

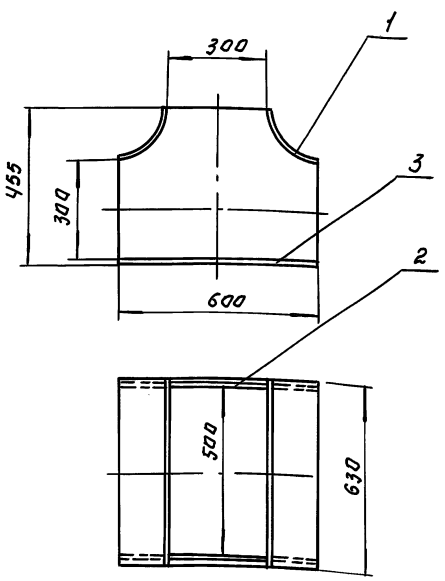

1. Сварные швы по ГОСТ 5264-80.-Т1-Δ4
2. Размеры для справок.

Изм.	Лист	№ докум.	Подп.	Дата
Разраб.		Пучкова		
Провер.		Шипков		
Т.контр.				
Н.контр.		Буданкова		
Утв.		Шипков		

2092.04.00.000СБ.

Тройник.
Сборочный чертеж.

Лит.	Масса	Масштаб
И	42	1:10
Лист	Листов 1	

ЦНИИЭП инж. оборудования

Инв.№подл. | Подп. и дата | Взам.инв.№ | Инв.№дубл. | Подп. и дата

Формат	Зона	Поз.	Обозначение	Наименование	Кол.	Примечание
				Документация		
А4			2092.04.00.000 СБ	Сборочный чертеж		
				Детали		
А4		1	2092.04.00.001	Стенка	2	
А4		2	2092.04.00.002	Стенка	2	
Б4		3	2092.04.00.003	Стенка		
				Лист Б-5 ГОСТ 19903-74		
				Ст.3 ГОСТ 14637-89		
				530 h14 x 600 h14	1	12,5 кг

Инв.№подл. | Подп. и дата | Взам.инв.№ | Инв.№дубл. | Подп. и дата

Изм.	Лист	№ докум.	Подп.	Дата
Разраб.		Пучкова		
Пров.		Шипков		
Н.контр.		Буданкова		
Утв.		Шипков		

2092.04.00.000.

Тройник

Лит.	Лист	Листов
И		1

ЦНИИЭП инж. оборудования

2092.04.00.001

25 (V)

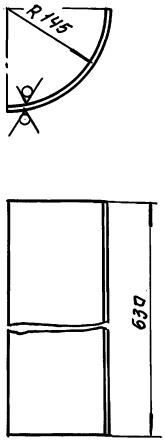

Предельные отклонения размеров: H14, h14.

Изм.	Лист	№ докум.	Подп.	Дата
Разраб.		Пучкова		
Провер.		Шипков		
Т.контр.				
Н.контр.		Буданкова		
Утв.		Шипков		

2092.04.00.001.

Стенка

Лит.	Масса	Масштаб
И	5.6	1:5
Лист	Листов 1	

Лист Б-5 ГОСТ 19903-74 / Ст.3 ГОСТ 14637-89

ЦНИИЭП инж. оборудования

Инв.№подл. | Подп. и дата | Взам.инв.№ | Инв.№дубл. | Подп. и дата

2092.04.00.002

(V)

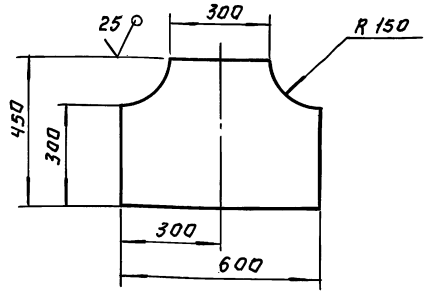

Предельные отклонения размеров: $H14, h14^{\pm \frac{IT\,14}{2}}$

Изм.	Лист	№ докум.	Подп.	Дата
Разраб.		Пучкова		
Провер.		Шипков		
Т.контр.				
Н.контр.		Буданкова		
Утв.		Шипков		

2092.04.00.002.

Стенка

Лит.	Масса	Масшт.
И	8.8	1:10
Лист	Листов 1	

Лист Б-5 ГОСТ 19903-74 / Ст.3 ГОСТ 14637-89

ЦНИИЭП инж. оборудования

ТП 903-1-293.91 Альбом 3

2092.05.00.000 СБ.

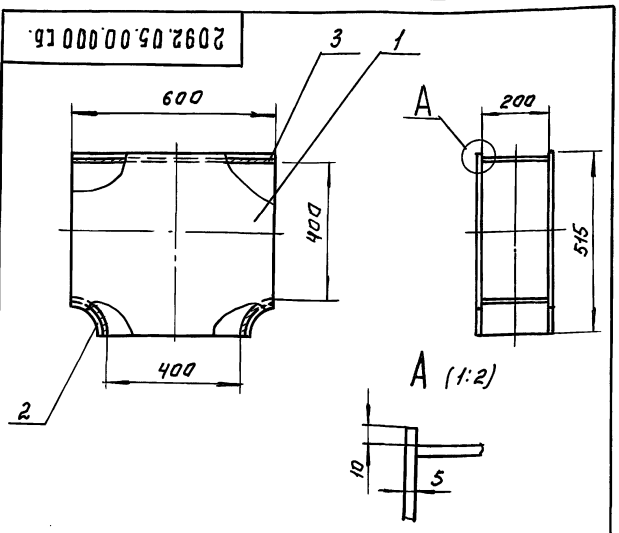

1. Сварные швы по ГОСТ 5264-80.-Т1-Ц4
2. Размеры для справок.

Формат	Зона	Поз.	Обозначение	Наименование	Кол.	Примечание
				Документация		
А4			2092.05.00.000 СБ	Сварочный чертеж		
				Детали.		
А4		1	2092.05.00.001	Стенка	2	
А4		2	2092.05.00.002	Стенка	2	
Б4		3	2092.05.00.003	Стенка		
				Лист Б-5 ГОСТ 19903-74 Ст.3 ГОСТ 14637-89		
				600h14×200h14	1	4.7кг.

Изм.	Лист	N докум.	Подп.	Дата	2092.05.00.000 СБ.			
Разраб.		Пучкова			Тройник Сборочный чертеж	Лит	Масса	Масштаб
Провер.		Шипков				И	32	1:10
Т.контр.						Лист	Листов: 1	
Н.контр.		Буданкова				ЦНИИЭП инж. оборудования		
Утв.		Шипков						

Инв.№подл. | Подп. и дата | Взам. инв.№ | Инв.№дубл. | Подп. и дата

Изм.	Лист	N докум.	Подп.	Дата	2092.05.00.000.			
Разраб.		Пучкова			Тройник	Лит.	Лист	Листов
Пров.		Шипков				И		1
Н.контр.		Буданкова				ЦНИИЭП инж. оборудования		
Утв.		Шипков						

Инв.№подл. | Подп. и дата | Взам. инв.№ | Инв.№дубл. | Подп. и дата

2092.05.00.001

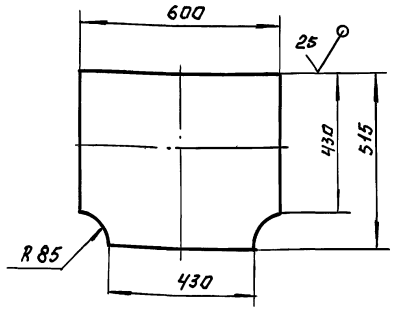

Предельные отклонения размеров: H 14, h 14.

Изм.	Лист	N докум.	Подп.	Дата	2092.05.00.001.			
Разраб.		Пучкова			Стенка	Лит.	Масса	Масштаб
Провер.		Шипков				И	12.1	1:10
Т.контр.						Лист	Листов: 1	
Н.контр.		Буданкова			Лист Б-5 ГОСТ 19903-74 Ст.3 ГОСТ 14637-89	ЦНИИЭП инж. оборудования		
Утв.		Шипков						

Инв.№подл. | Подп. и дата | Взам. инв.№ | Инв.№дубл. | Подп. и дата

2092.05.00.002

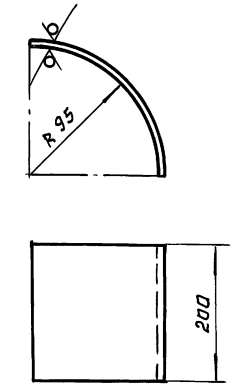

Предельные отклонения размеров: H 14, h 14.

Изм.	Лист	N докум.	Подп.	Дата	2092.05.00.002.			
Разраб.		Пучкова			Стенка	Лит.	Масса	Масштаб
Провер.		Шипков				И	1.17	1:5
Т.контр.						Лист	Листов 1	
Н.контр.		Буданкова			Лист Б-5 ГОСТ 19903-74 Ст.3 ГОСТ 14637-89	ЦНИИЭП инж. оборудования		
Утв.		Шипков						

Инв.№подл. | Подп. и дата | Взам. инв.№ | Инв.№дубл. | Подп. и дата

2092.06.00.000СБ

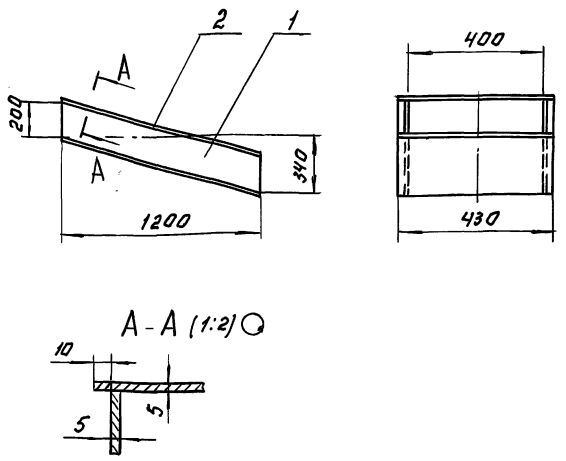

А-А (1:2)

1. Сварные швы по ГОСТ 5264-80.-Т1-Δ4
2. Размеры для справок.

Изм.	Лист	N докум.	Подп.	Дата	2092.06.00.000СБ			
Разраб.		Пучкова			Переход Сборочный чертеж.	Лит.	Масса	Масштаб
Пров.		Шипков				И	62	1:20
Т.контр.						Лист:	Листов: 1	
Н.контр.		Буданкова			ЦНИИЭП инж. оборудования			
Утв.		Шипков						

Инв.№подл. | Подп. и дата | Взам.инв.№ | Инв.№дубл. | Подп. и дата

55

Формат	Зона	Поз.	Обозначение	Наименование	Кол.	Примечание
				Документация		
А4			2092.06.00.000СБ	Сборочный чертеж		
				Детали		
А4		1	2092.06.00.001	Стенка	2	
Б4		2	2092.06.00.002.	Стенка		
				Лист Б-5 ГОСТ 19903-74		
				Ст.3 ГОСТ 14637-89		
				430h14×1247h14	2	21 кг.

Изм.	Лист	N докум.	Подп.	Дата	2092.06.00.000.			
Разраб.		Пучкова			Переход	Лит.	Лист	Листов
Пров.		Шипков				И		1
Т.контр.						ЦНИИЭП инж. инженерного		
Н.контр.		Буданкова						
Утв.		Шипков						

Инв.№подл. | Подп. и дата | Взам.инв.№ | Инв.№дубл. | Подп. и дата

2092.06.00.001

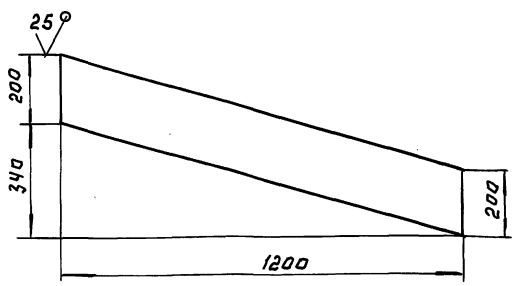

Предельные отклонения размеров: h14, h14

Изм.	Лист	N докум.	Подп.	Дата	2092.06.00.001.			
Разраб.		Пучкова			Стенка	Лит.	Масса	Масштаб
Пров.		Шипков				И	9.7	1:10
Т.контр.						Лист:	Листов: 1	
Н.контр.		Буданкова			Лист Б-5 ГОСТ 19903-74 Ст. 3 ГОСТ 14637-89	ЦНИИЭП инж. оборудования		
Утв.		Шипков						

Инв.№подл. | Подп. и дата | Взам.инв.№ | Инв.№дубл. | Подп. и дата

2092.07.00.000СБ

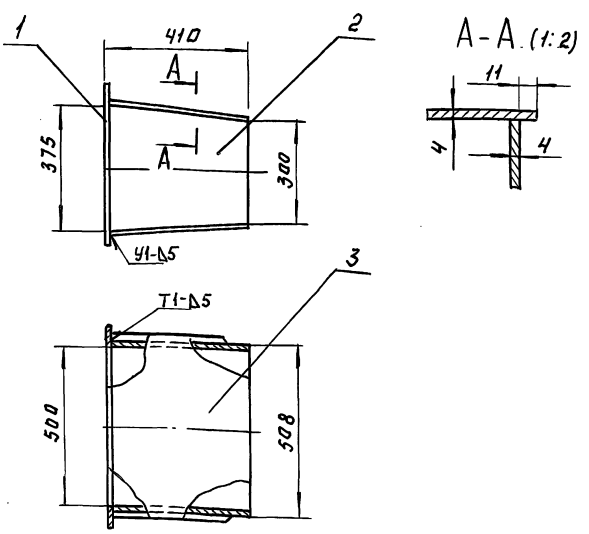

1. Сварные швы по ГОСТ 5264-80 и ГОСТ 11534-75
2. Размеры для справок

Изм.	Лист	N докум.	Подп.	Дата	2092.07.00.000СБ			
Разраб.		Пучкова			Переход Сборочный чертеж.	Лит.	Масса	Масштаб
Пров.		Шипков				И	31.5	1:10
Т.контр.						Лист	Листов 1	
Н.контр.		Буданкова			ЦНИИЭП инж. оборудования			
Утв.		Шипков						

Инв.№подл. | Подп. и дата | Взам.инв.№ | Инв.№дубл. | Подп. и дата

ТП 903-1-293.91 Альбом 3

2092.07.00.001

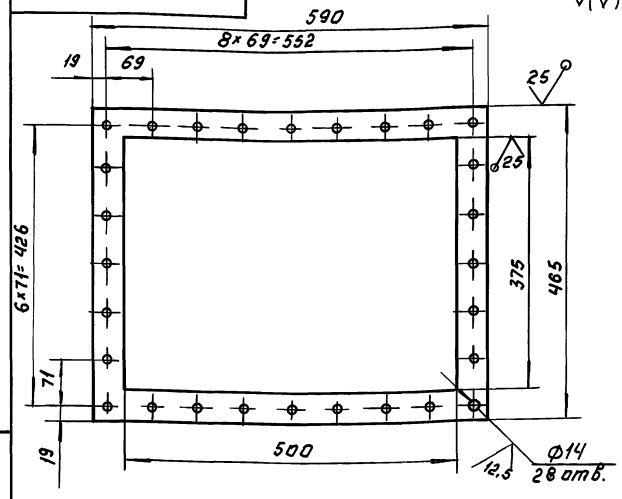

Предельные отклонения размеров: H 14, h14, $\pm \frac{JT14}{2}$

ИНВ.N ПОДЛ.	ПОДП. И ДАТА	ВЗАМ. ИНВ.N	ИНВ.N ДУБЛ.	ПОДП. И ДАТА	2092.07.00.001.		
					ФЛАНЕЦ	ЛИТ. И	МАССА 3.4	МАСШТ. 1:5
						ЛИСТ	ЛИСТОВ: 1	
					Лист 6-8 ГОСТ 19903-74 Ст. 3 ГОСТ 14637-89	ЦНИИЭП инж. оборудования		

ИЗМ	ЛИСТ	N ДОКУМ.	ПОДП.	ДАТА
РАЗРАБ.		ПУЧКОВА		
ПРОВЕР.		ШИПКОВ		
Т. КОНТР.				
Н. КОНТР.		БУДАНКОВА		
УТВ.		ШИПКОВ		

2092.07.00.002

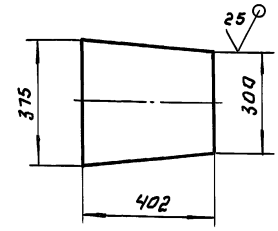

Предельные отклонения размеров: h 14

ИНВ.N ПОДЛ.	ПОДП. И ДАТА	ВЗАМ. ИНВ.N	ИНВ.N ДУБЛ.	ПОДП. И ДАТА	2092.07.00.002		
					СТЕНКА	ЛИТ. И	МАССА 5.9	МАСШТАБ 1:10
						ЛИСТ	ЛИСТОВ 1	
					Лист 6-4 ГОСТ 19903-74 Ст. 3 ГОСТ 14637-89	ЦНИИЭП инж. оборудования		

ИЗМ	ЛИСТ	N ДОКУМ.	ПОДП.	ДАТА
РАЗРАБ.		ПУЧКОВА		
ПРОВЕР.		ШИПКОВ		
Т. КОНТР.				
Н. КОНТР.		БУДАНКОВА		
УТВ.		ШИПКОВ		

Формат	Зона	Поз.	Обозначение	Наименование	Кол.	Примечание
				Документация		
А4			2092.07.00.000 СБ	Сборочный чертеж.		
				Детали.		
А4		1	2092.07.00.001	Фланец	1	
А4		2	2092.07.00.002.	Стенка	2	
А4		3	2092.07.00.003.	Стенка	2	

ИНВ.N ПОДЛ.	ПОДП. И ДАТА	ВЗАМ. ИНВ.N	ИНВ.N ДУБЛ.	ПОДП. И ДАТА	2092.07.00.000.		
					ПЕРЕХОД	ЛИТ. И	ЛИСТ.	ЛИСТОВ 1
						ЦНИИЭП инж. оборудования		

ИЗМ	ЛИСТ	N ДОКУМ.	ПОДП.	ДАТА
РАЗРАБ.		ПУЧКОВА		
ПРОВ.		ШИПКОВ		
Н. КОНТР.		БУДАНКОВА		
УТВ.		ШИПКОВ		

2092.07.00.003

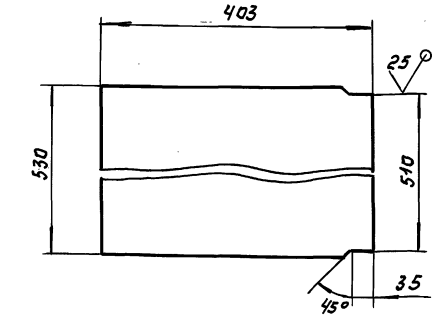

Предельные отклонения размеров: H 14, h 14.

ИНВ.N ПОДЛ.	ПОДП. И ДАТА	ВЗАМ. ИНВ.N	ИНВ.N ДУБЛ.	ПОДП. И ДАТА	2092.07.00.003.		
					СТЕНКА	ЛИТ. И	МАССА 7.9	МАСШТАБ 1:5
						ЛИСТ:	ЛИСТОВ: 1	
					Лист 6-4 ГОСТ 19903-74 Ст. 3 ГОСТ 14637-89	ЦНИИЭП инж. оборудования		

ИЗМ	ЛИСТ	N ДОКУМ.	ПОДП.	ДАТА
РАЗРАБ.		ПУЧКОВА		
ПРОВЕР.		ШИПКОВ		
Т. КОНТР.				
Н. КОНТР.		БУДАНКОВА		
УТВ.		ШИПКОВ		

2092.08.00.001

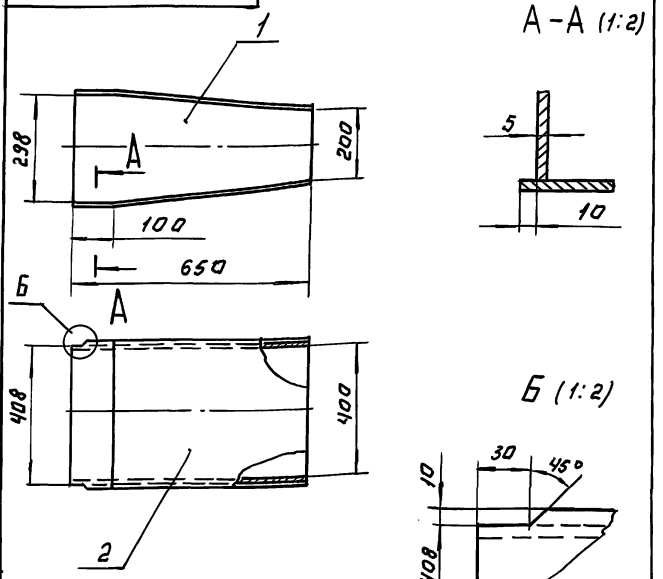

1. Сварные швы по ГОСТ 5264-80.-Т1-Б4
2. Размеры для справок.

Изм.	Лист	N докум.	Подп.	Дата
Разраб.		Пучкова		
Пров.		Шипков		
Т.контр.				
Н.контр.		Буданкова		
Утв.		Шипков		

2092.08.00.000.СБ

Переход
Сборочный чертеж.

Лит.	Масса	Масштаб
И	30	1:10

Лист | Листов: 1

ЦНИИЭП инж. оборудования

Инв.№подл. | Подп. и дата | Взам.инв.№ | Инв.№дубл. | Подп. и дата

Формат	Зона	Поз.	Обозначение	Наименование	Кол.	Примечание
				Документация		
А4			2092.08.00.000СБ	Сборочный чертеж		
				Детали		
А4		1	2092.08.00.000а1	Стенка	2	
А4		2	2092.08.00.002	Стенка	2	

2092.08.00.000.

Переход.

Изм.	Лист	N докум.	Подп.	Дата
Разраб.		Пучкова		
Пров.		Шипков		
Н.контр.		Буданкова		
Утв.		Шипков		

Лит.	Лист	Листов
И	1	1

ЦНИИЭП инж. оборудования

Инв.№подл. | Подп. и дата | Взам.инв.№ | Инв.№дубл. | Подп. и дата

2092.08.00.001

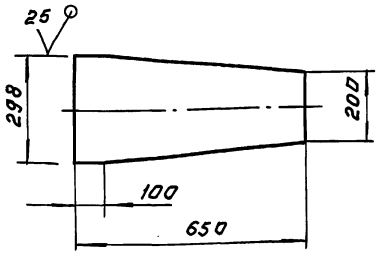

Предельные отклонения размеров: h14.

Изм.	Лист	N докум.	Подп.	Дата
Разраб.		Пучкова		
Провер.		Шипков		
Т.контр.				
Н.контр.		Буданкова		
Утв.		Шипков		

2092.08.00.001.

Стенка

Лит.	Масса	Масштаб
И	5.9	1:10

Лист | Листов: 1

Лист 6-Ч ГОСТ 19903-74 / Ст.3 ГОСТ 14637-89

ЦНИИЭП инж. оборудования

Инв.№подл. | Подп. и дата | Взам.инв.№ | Инв.№дубл. | Подп. и дата

2092.08.00.002

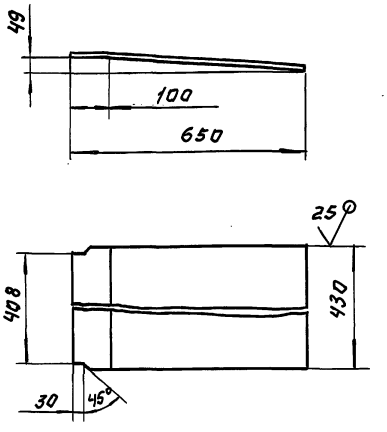

Предельные отклонения размеров: H14, h14.

Изм.	Лист	N докум.	Подп.	Дата
Разраб.		Пучкова		
Провер.		Шипков		
Т.контр.				
Н.контр.		Буданкова		
Утв.		Шипков		

2092.08.00.002.

Стенка

Лит.	Масса	Масштаб
И	8.7	1:10

Лист | Листов: 1

Лист 6-Ч ГОСТ 19903-74 / Ст.3 ГОСТ 14637-89

ЦНИИЭП инж. оборудования

Инв.№подл. | Подп. и дата | Взам.инв.№ | Инв.№дубл. | Подп. и дата

2092.09.00.000 СБ

ТП 903-1-293.91 Альбом 3

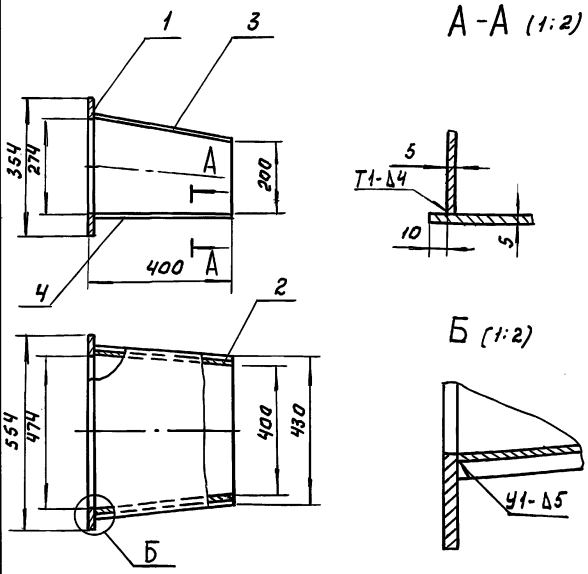

1. Сварные швы по ГОСТ 5264-80, 11534-75
2. Размеры для справок.
3. Присоединительные размеры по месту сварки.

Изм.	Лист	N докум.	Подп.	Дата
Разраб.		Пучкова		
Пров.		Шипков		
Т. контр.				
Н. контр.		Буданкова		
Утв.		Шипков		

2092.09.00.000. СБ.

Коробок. Сборочный чертеж.

Лит.	Масса	Масштаб
И	27.5	1:10

Лист | Листов: 1

ЦНИИЭП инж. оборудования

Инв. № подл. | Подп. и дата | Взам. инв. № | Инв. № дубл. | Подп. и дата

Формат	Зона	Поз.	Обозначение	Наименование	Кол.	Примечание
				Документация		
А4			2092.07.00.000. СБ	Сборочный чертеж		
				Детали		
А4		1	2092.09.00.001	Фланец	1	
А4		2	2092.09.00.002	Стенка	2	
А4		3	2092.09.00.003	Стенка	1	
А4		4	2092.09.00.003-01	Стенка	1	

Изм.	Лист	N докум.	Подп.	Дата
Разраб.		Пучкова		
Пров.		Шипков		
Т. контр.				
Н. контр.		Буданкова		
Утв.		Шипков		

2092.09.00.000.

Коробок.

Лит.	Лист	Листов
И		1

ЦНИИЭП инж. оборудования

Инв. № подл. | Подп. и дата | Взам. инв. № | Инв. № дубл. | Подп. и дата

2092.09.00.001

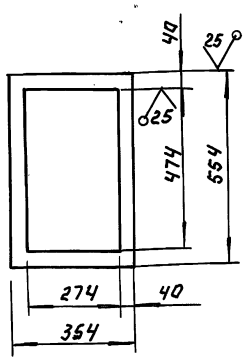

Предельные отклонения размеров: H14, h14.

Изм.	Лист	N докум.	Подп.	Дата
Разраб.		Пучкова		
Пров.		Шипков		
Т. контр.				
Н. контр.		Буданкова		
Утв.		Шипков		

2092.09.00.001.

Фланец

Лит.	Масса	Масштаб
И	4.2	1:10

Лист | Листов: 1

Лист 5-8 ГОСТ 19903-74 Ст. 3 ГОСТ 14637-89

ЦНИИЭП инж. оборудования

Инв. № подл. | Подп. и дата | Взам. инв. № | Инв. № дубл. | Подп. и дата

2092.09.00.002

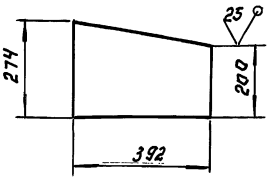

Предельные отклонения размеров h14.

Изм.	Лист	N докум.	Подп.	Дата
Разраб.		Пучкова		
Пров.		Шипков		
Т. контр.				
Н. контр.		Буданкова		
Утв.		Шипков		

2092.09.00.002.

Стенка

Лит.	Масса	Масштаб
И	3.63	1:10

Лист | Листов: 1

Лист 5-5 ГОСТ 19903-74 Ст. 3 ГОСТ 14637-89

ЦНИИЭП инж. оборудования

Инв. № подл. | Подп. и дата | Взам. инв. № | Инв. № дубл. | Подп. и дата

ТП 903-1-293.91 Альбом 3

2092.09.00.003

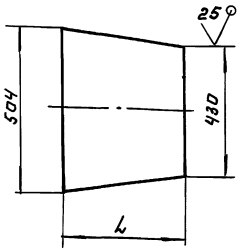

Обозначение	L, мм	Масса, кг
2092.09.00.003	400	7,9
— 01	392	7.73

Предельные отклонения размеров: h14

Изм.	Лист	N докум.	Подп.	Дата	2092.09.00.003	
Разраб.		Пучкова			Стенка	Лит. И; Масса: См. табл.; Масштаб: 1:10
Пров.		Шипков				Лист; Листов: 1
Т.контр.					Лист 6-5 ГОСТ 19903-74 / Ст.3 ГОСТ 14637-89	ЦНИИЭП инж. оборудования
Н.контр.		Буданкова				
ГИП		Шипков				

Инв. N подл. | Подп. и дата | Взам. инв. N | Инв. N дубл. | Подп. и дата

2092.10.00.000 СБ

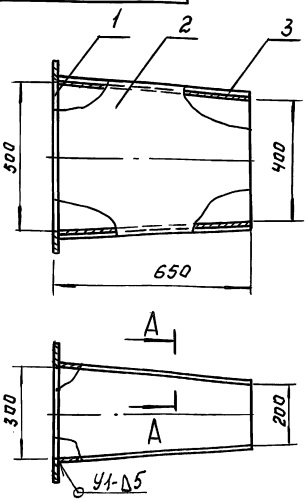

A - A (1:2)

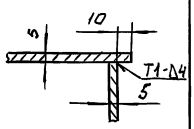

1. Сварные швы по ГОСТ 5264-80, 11534-75
2. Размеры для справок.

Изм.	Лист	N докум.	Подп.	Дата	2092.10.00.000 СБ.	
Разраб.		Пучкова			Переход. Сборочный чертеж	Лит.; Масса: 44; Масштаб: 1:10
Пров.		Шипков				Лист; Листов: 1
Т.контр.						ЦНИИЭП инж. оборудования.
Н.контр.		Буданкова				
ГИП		Шипков				

Инв. N подл. | Подп. и дата | Взам. инв. N | Инв. N дубл. | Подп. и дата

Формат	Зона	Поз.	Обозначение	Наименование	Кол.	Примечание
				Документация		
А4			2092.10.00.000 СБ	Сварочный чертеж		
				Детали		
А4		1	2092.10.00.001	Фланец	1	
А4		2	2092.10.00.002	Стенка	2	
А4		3	2092.10.00.002-01	Стенка	2	

Изм.	Лист	N докум.	Подп.	Дата	2092.10.00.000.	
Разраб.		Пучкова			Переход	Лит. И; Лист; Листов 1
Пров.		Шипков				ЦНИИЭП инж. оборудования
Н.контр.		Буданкова				
ГИП		Шипков				

Инв. N подл. | Подп. и дата | Взам. инв. N | Инв. N дубл. | Подп. и дата

2092.10.00.001

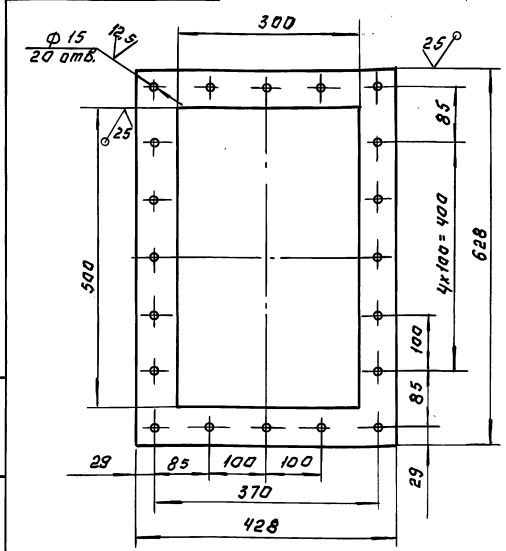

Предельные отклонения размеров: H14, h14, ± IT14/2

Изм.	Лист	N докум.	Подп.	Дата	2092.10.00.001.	
Разраб.		Пучкова			Фланец	Лит. И; Масса: 7.4; Масштаб: 1:5
Пров.		Шипков				Лист; Листов: 1
Т.контр.					Лист 6-8 ГОСТ 19903-74 / Ст.3 ГОСТ 14637-89	ЦНИИЭП инж. оборудования
Н.контр.		Буданкова				
ГИП		Шипков				

Инв. N подл. | Подп. и дата | Взам. инв. N | Инв. N дубл. | Подп. и дата

2092.01.00.002

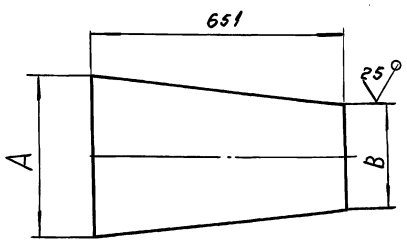

Размеры в мм.

Обозначение	А	В	Масса, кг
2092.10.00.002	530	430	10,2
-01	300	200	7.6

Предельные отклонения размеров: h 14.

Изм.	Лист	№ докум.	Подп.	Дата
Разраб.		Пучкова		
Провер.		Шипков		
Т.контр.				
Н.контр.		Буданкова		
Утв.		Шипков		

2092.10.00.002.

Стенка

Лит. | Масса: см. табл. | Масштаб: —

Лист | Листов: 1

Лист Б-5 ГОСТ 19903-74 Ст.3 ГОСТ 14637-89

ЦНИИЭП инж. оборудования

Инв.№подл. | Подп. и дата | Взам.инв.№ | Инв.№дубл. | Подп. и дата

60

2092.11.00.000СБ

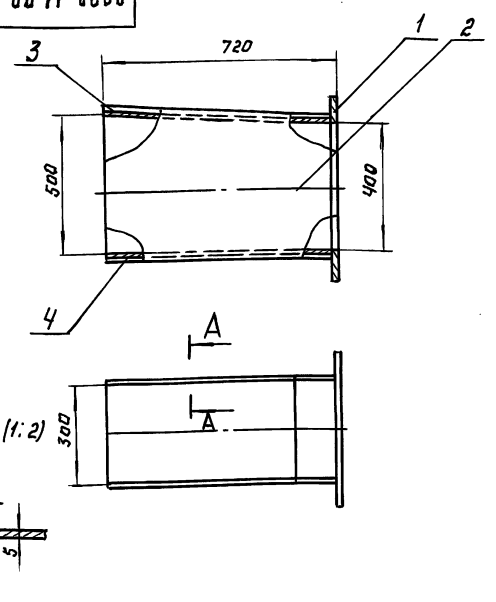

1. Сварные швы по ГОСТ 5264-80.-Т1-Д4
2. Размеры для справок.

Изм.	Лист	№ докум.	Подп.	Дата
Разраб.		Пучкова		
Провер.		Шипков		
Т.контр.				
Н.контр.		Буданкова		
Утв.		Шипков		

2092.11.00.000СБ

Переход

Сборочный чертеж.

Лит. | Масса: 54 | Масштаб: 1:10

Лист | Листов: 1

ЦНИИЭП инж. оборудования

Инв.№подл. | Подп. и дата | Взам.инв.№ | Инв.№дубл. | Подп. и дата

Формат	Зона	Поз.	Обозначение	Наименование	Кол.	Примечание
				Документация		
А4			2092.11.00.000СБ	Сборочный чертеж		
				Детали.		
А4		1	2092.11.00.001	Фланец	1	
А4		2	2092.11.00.002	Стенка	2	
А4		3	2092.11.00.003	Стенка	1	
А4		4	2092.11.00.004	Стенка		
				Лист Б-5 ГОСТ 19903-74		
				Ст.3 ГОСТ 14637-89		
				300h 14×712 h14	1	8.3кг

Изм.	Лист	№ докум.	Подп.	Дата
Разраб.		Пучкова		
Пров.		Шипков		
Н.контр.		Буданкова		
Утв.		Шипков		

2092.11.00.000.

Переход

Лит. | Лист | Листов

ЦНИИЭП инж. оборудования

Инв.№подл. | Подп. и дата | Взам.инв.№ | Инв.№дубл. | Подп. и дата

2092.11.00.001

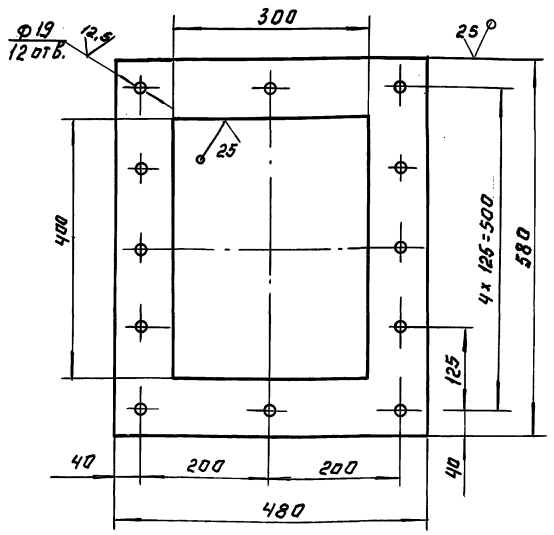

Предельные отклонения размеров: H14, h14; $\pm \frac{IT14}{2}$

Изм.	Лист	№ докум.	Подп.	Дата
Разраб.		Пучкова		
Провер.		Шипков		
Т.контр.				
Н.контр.		Буданкова		
Утв.		Шипков		

2092.11.00.001.

Фланец.

Лит. | Масса: 9.9 | Масштаб: 1:5

Лист | Листов: 1

Лист Б-8 ГОСТ 19903-74 Ст.3 ГОСТ 14637-89

ЦНИИЭП инж. оборудования

Инв.№подл. | Подп. и дата | Взам.инв.№ | Инв.№дубл. | Подп. и дата

2092.11.00.002

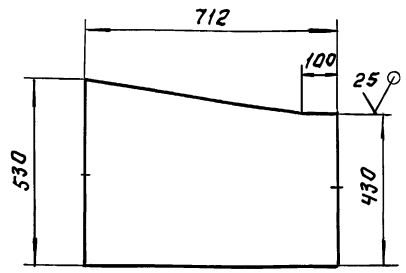

Предельные отклонения размеров: h 14.

Изм.	Лист	N докум.	Подп.	Дата	
Разраб.		Пучкова			2092.11.00.002.
Провер.		Шипков			Стенка
Т. контр.					Лит. И	Масса 13.2	Масштаб 1:10
Н. контр.		Буданкова			Лист 6-5 ГОСТ 19903-74 ст. 3 ГОСТ 14637-89	Листов 1
Утв.		Шипков			ЦНИИЭП инж. оборудования

Инв. N подл. | Подп. и дата | Взам. инв. N | Инв. N дубл. | Подп. и дата

ТП 903-1-293.91 Альбом 3

2092.11.00.003

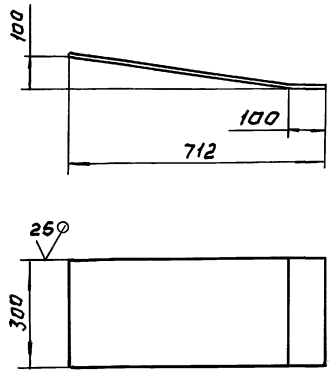

Предельные отклонения размеров: h14

Изм.	Лист	N докум.	Подп.	Дата	
Разраб.		Пучкова			2092.11.00.003.
Провер.		Шипков			Стенка
Т. контр.					Лит. И	Масса 8.4	Масштаб 1:10
Н. контр.		Буданкова			Лист 6-5 ГОСТ 19903-74 ст. 3 ГОСТ 14637-89	Листов 1
Утв.		Шипков			ЦНИИЭП инж. оборудования

Инв. N подл. | Подп. и дата | Взам. инв. N | Инв. N дубл. | Подп. и дата

2092.12.00.000 СБ.

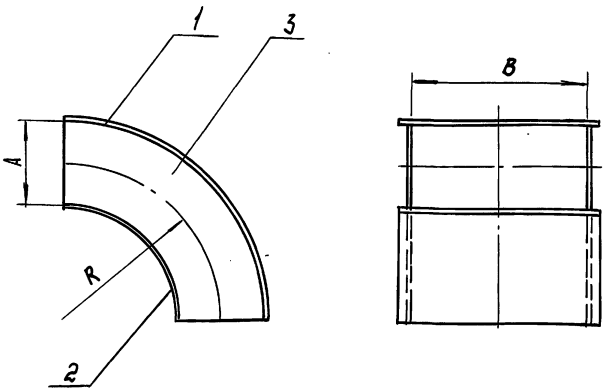

Размеры в мм.

Обозначение	A	B	R	Масса, кг
2092.12.00.000	200	400	300	22,5
— 01	300	500	400	39

1. Сварные швы по ГОСТ 5264-80-Т1-Д4
2. Размеры для справок

Изм.	Лист	N докум.	Подп.	Дата	
Разраб.		Пучкова			2092.12.00.000 СБ.
Провер.		Шипков			Отвод
Т. контр.					Сборочный чертеж	Лит. И	Масса см. табл.	Масштаб —
Н. контр.		Буданкова			Лист	Листов 1
Утв.		Шипков			ЦНИИЭП инж. оборудования

Инв. N подл. | Подп. и дата | Взам. инв. N | Инв. N дубл. | Подп. и дата

Формат	Зона	Поз.	Обозначение	Наименование	Кол. на —	01	02	Примечание
				Документация				
А4			2092.12.00.000 СБ	Сборочный чертеж				
				Детали				
А4		1	2092.12.00.001	Стенка	1			
			— 01	Стенка		1		
—		2	— 02	Стенка	1			
			— 03	Стенка		1		
А4		3	2092.12.00.002	Стенка	2			
			— 01	Стенка		2		

Изм.	Лист	N докум.	Подп.	Дата	
Разраб.		Пучкова			2092.12.00.000.
Прив.		Шипков			Отвод.
Н. контр.		Буданкова			Лит. И	Лист 1	Листов 1
Утв.		Шипков			ЦНИИЭП инж. оборудования

Инв. N подл. | Подп. и дата | Взам. инв. N | Инв. N дубл. | Подп. и дата

2092.12.00.001

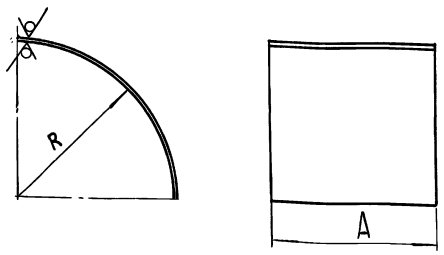

Размеры в мм.

Обозначение	A	R	Масса,кг
2092.12.00.001	400	400	9.85
— 01	500	550	16
— 02	400	195	4.8
— 03	500	245	7.5

Предельные отклонения размеров: H14, h14.

2092.12.00.001

Стенка

Лит. И | Масса: см. табл. | Масштаб: —

Лист | Листов: 1

Лист Б-5 ГОСТ 19903-74 / Ст.3 ГОСТ 14637-89

ЦНИИЭП инж. оборудования

Изм. Лист N докум. Подп. Дата

Разраб. Пучкова

Провер. Шипков

Т. контр.

Н. контр. Буданкова

Утв. Шипков

Инв. N подл. | Подп. и дата | Взам. инв. N | Инв. N дубл. | Подп. и дата

62

2092.12.00.002

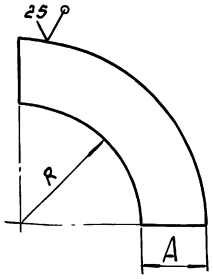

Размеры в мм.

Обозначение	R	A	Масса,кг
2092.12.00.002	200	200	3.7
— 01	250	300	7.4

Предельные отклонения размеров: H14; h14.

2092.12.00.002

Стенка

Лит. И | Масса: см. табл. | Масштаб: —

Лист | Листов: 1

Лист Б-5 ГОСТ 19903-74 / Ст.3 ГОСТ 14637-89

ЦНИИЭП инж. оборудования.

Изм. Лист N докум. Подп. Дата

Разраб. Пучкова

Провер. Шипков

Т. контр.

Н. контр. Буданкова

Утв. Шипков

Инв. N подл. | Подп. и дата | Взам. инв. N | Инв. N дубл. | Подп. и дата

2092.13.00.000СБ

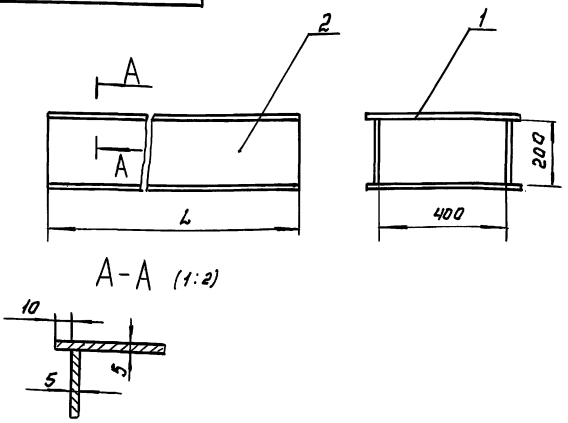

Обозначение	L, мм	Масса,кг
2092.13.00.000	1792	90
-01	2060	103
-02	1610	80

1. Сварные швы по ГОСТ 5264-80. - Т1-Д4
2. Размеры для справок.

2092.13.00.000СБ

Короб

Сборочный чертеж.

Лит. И | Масса: см. табл. | Масштаб: —

Лист | Листов: 1

ЦНИИЭП инж. оборудования

Изм. Лист N докум. Подп. Дата

Разраб. Пучкова

Провер. Шипков

Т. контр.

Н. контр. Буданкова

Утв. Шипков

Инв. N подл. | Подп. и дата | Взам. инв. N | Инв. N дубл. | Подп. и дата

2092.14.00.000СБ

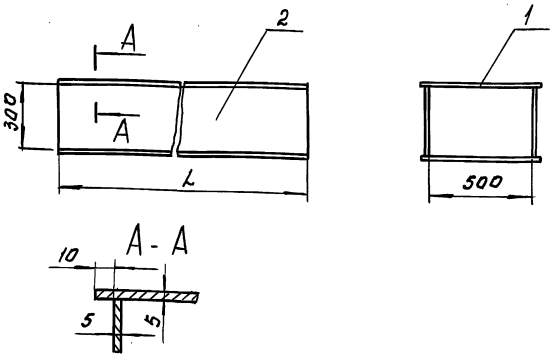

Обозначение	L, мм	Масса,кг
2092.14.00.000.	500	33
— 01	760	50

1. Сварные швы по ГОСТ 5264-80 - Т1-Д4
2. Размеры для справок.

2092.14.00.000СБ

Короб

Сборочный чертеж

Лит. И | Масса: см. табл. | Масштаб: —

Лист | Листов: 1

ЦНИИЭП инж. оборудования

Изм. Лист N докум. Подп. Дата

Разраб. Пучкова

Провер. Шипков

Т. контр.

Н. контр. Буданкова

Утв. Шипков

Инв. N подл. | Подп. и дата | Взам. инв. N | Инв. N дубл. | Подп. и дата

Формат	Зона	Поз.	Обозначение	Наименование	Кол. на —	01	02	Примечание
				Документация				
А4			2092.13.00.000.СБ	Сборочный чертеж				
				Детали				
Б4			2092.13.00.001	Стенка				
				Лист $\frac{Б\text{-}5\ ГОСТ\ 19903\text{-}74}{Ст\ 3\ ГОСТ\ 14637\text{-}89}$				
				430h14×1792h14	2			30.2 кг
—	—		-01	Стенка				
				Лист $\frac{Б\text{-}5\ ГОСТ\ 19903\text{-}74}{Ст\ 3\ ГОСТ\ 14637\text{-}89}$				
				430h14×2060h14		2		34.7 кг
—	—		-02	Стенка				
				Лист $\frac{Б\text{-}5\ ГОСТ\ 19903\text{-}74}{Ст\ 3\ ГОСТ\ 14637\text{-}89}$				
				430h14×1610h14			2	27.1 кг
Б4	2		2092.13.00.002.	Стенка				
				Лист $\frac{Б\text{-}5\ ГОСТ\ 19903\text{-}74}{Ст\ 3\ ГОСТ\ 14637\text{-}89}$				
				200h14×1792h14	2			14 кг
—	—		-01	Стенка				
				Лист $\frac{Б\text{-}5\ ГОСТ\ 19903\text{-}74}{Ст\ 3\ ГОСТ\ 14637\text{-}89}$				
				200h14×2060h14		2		16.1 кг
—	—		-02	Стенка				
				Лист $\frac{Б\text{-}5\ ГОСТ\ 19903\text{-}74}{Ст\ 3\ ГОСТ\ 14637\text{-}89}$				
				200h14×1610h14			2	12.6 кг

Инв.№ подл. | Подп. и дата | Взам. инв.№ | Инв.№ дубл. | Подп. и дата

Изм.	Лист	N докум.	Подп.	Дата
Разраб.		Пучкова		
Провер.		Шипков		
Н. контр.		Буданкова		
Утв.		Шипков		

2092.13.00.000.

Короб

Лит.	Лист	Листов
И		1

ЦНИИЭП инж. оборудования

Формат А4

Формат	Зона	Поз.	Обозначение	Наименование	Кол. на —	01	02	Примечание
				Документация				
А4			2092.14.00.000.СБ	Сборочный чертеж				
				Детали				
Б4	1		2092.14.00.001.	Стенка				
				Лист $\frac{Б\text{-}5\ ГОСТ\ 19903\text{-}74}{Ст\ 3\ ГОСТ\ 14637\text{-}89}$				
				530h14×500h14	2			10.4 кг
—	—		-01	Стенка				
				Лист $\frac{Б\text{-}5\ ГОСТ\ 19903\text{-}74}{Ст\ 3\ ГОСТ\ 14637\text{-}89}$				
				530h14×760h14		2		15.8 кг
Б4	2		2092.14.00.002.	Стенка				
				Лист $\frac{Б\text{-}5\ ГОСТ\ 19903\text{-}74}{Ст\ 3\ ГОСТ\ 14637\text{-}89}$				
				300h14×500h14	2			5.88 кг
—	—		-01	Стенка				
				Лист $\frac{Б\text{-}5\ ГОСТ\ 19903\text{-}74}{Ст\ 3\ ГОСТ\ 14637\text{-}89}$				
				300h14×760h14		2		8.9 кг

Инв.№ подл. | Подп. и дата | Взам. инв.№ | Инв.№ дубл. | Подп. и дата

Изм.	Лист	N докум.	Подп.	Дата
Разраб.		Пучкова		
Провер.		Шипков		
Н. контр.		Буданкова		
Утв.		Шипков		

2092.14.00.000.

Короб

Лит.	Лист	Листов
И		1

ЦНИИЭП инж. оборудования

Формат А4

2092.15.00.000.СБ

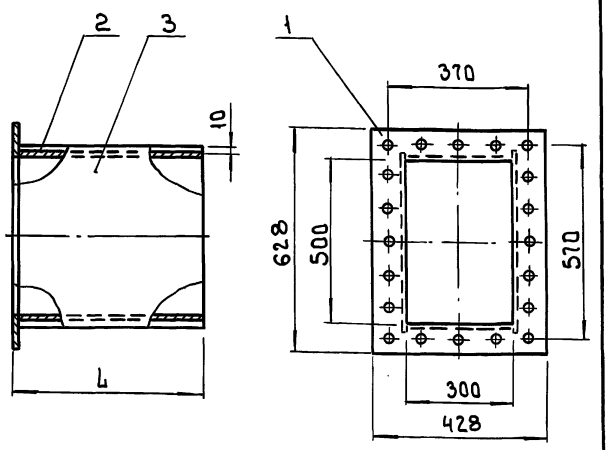

Обозначение	L, мм	Масса, кг
2092.15.00.000.	490	39
-01	100	13.5

1 Сварные швы по ГОСТ 5264-80-Т1-А4
2 Размеры для справок

Инв.№ подл. | Подп. и дата | Взам. инв.№ | Инв.№ дубл. | Подп. и дата

Изм.	Лист	N докум.	Подп.	Дата
Разраб.		Пучкова		
Провер.		Шипков		
Т. контр.				
Н. контр.		Буданкова		
Утв.		Шипков		

2092.15.00.000.СБ.

Короб
Сборочный чертеж

Лит	Масса	Масшт.
И	см. табл.	—

Лист	Листов 1

ЦНИИЭП инж. оборудования

Формат А4

Формат	Зона	Поз.	Обозначение	Наименование	Кол. на —	01	02	Примечание
				Документация				
А4			2092.15.00.000.СБ	Сборочный чертеж				
				Детали				
А4	1		2092.15.00.001.	Фланец	1	1		
Б4	2		2092.15.00.002.	Стенка				
				Лист $\frac{Б\text{-}5\ ГОСТ\ 19903\text{-}74}{Ст\ 3\ ГОСТ\ 14637\text{-}89}$				
				482h14×300h14	2			5.67 кг
—	—		-01	Стенка				
				Лист $\frac{Б\text{-}5\ ГОСТ\ 19903\text{-}74}{Ст\ 3\ ГОСТ\ 14637\text{-}89}$				
				92h14×300h14		2		1.08 кг
Б4	3		2092.15.00.003.	Стенка				
				Лист $\frac{Б\text{-}5\ ГОСТ\ 19903\text{-}74}{Ст\ 3\ ГОСТ\ 14637\text{-}89}$				
				482h14×530h14	2			10.02 кг
—	—		-01	Стенка				
				Лист $\frac{Б\text{-}5\ ГОСТ\ 19903\text{-}74}{Ст\ 3\ ГОСТ\ 14637\text{-}89}$				
				92h14×530h14		2		1.91 кг

Инв.№ подл. | Подп. и дата | Взам. инв.№ | Инв.№ дубл. | Подп. и дата

Изм.	Лист	N докум.	Подп.	Дата
Разраб.		Пучкова		
Провер.		Шипков		
Н. контр.		Буданкова		
Утв.		Шипков		

2092.15.00.000.

Короб

Лит.	Лист	Листов
И		1

ЦНИИЭП инж. оборудования

Формат А4

ТП 903-1-293.91 Альбом 3

2092.15.00.001

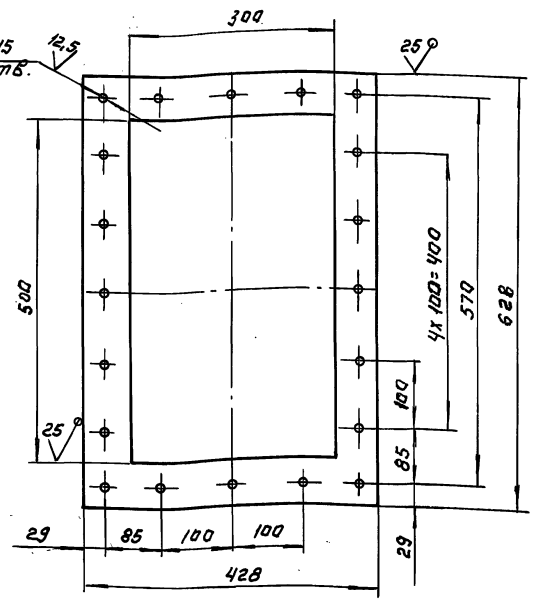

Предельные отклонения размеров: H14, h14 ± JT14/2

Изм.	Лист	№ докум.	Подп.	Дата	2092.15.00.001.	Лит.	Масса	Масштаб
Разраб.		Пучкова			Фланец	И	7.4	1:5
Провер.		Шипков				Лист	Листов: 1	
Т.контр.					Лист 6-8 ГОСТ 19903-74 Ст.3 ГОСТ 14637-89	ЦНИИЭП инж. оборудования		
Н.контр.		Буданкова						
Утв.		Шипков						

Инв.№ подл. | Подп. и дата | Взам. инв.№ | Инв.№ дубл. | Подп. и дата

2092.16.00.000 СБ

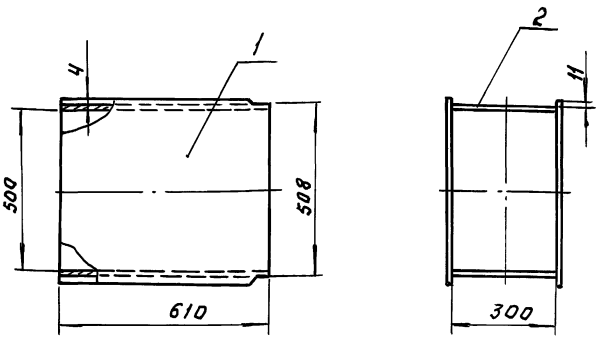

1. Сварные швы по ГОСТ 5264-80. -Т1-Δ4
2. Размеры для справок.

Изм.	Лист	№ докум.	Подп.	Дата	2092.16.00.000 СБ	Лит.	Масса	Масштаб
Разраб.		Пучкова			Короб	И	22.5	1:10
Провер.		Шипков			Сборочный чертеж	Лист	Листов: 1	
Т.контр.						ЦНИИЭП инж. оборудования		
Н.контр.		Буданкова						
Утв.		Шипков						

Инв.№ подл. | Подп. и дата | Взам. инв.№ | Инв.№ дубл. | Подп. и дата

Формат	Зона	Поз.	Обозначение	Наименование.	Кол.	Примечание
				Документация		
А4			2092.16.00.000 СБ	Сборочный чертеж		
				Детали		
А4		1	2092.16.00.001	Стенка	2	
Б4		2	2092.16.00.002	Стенка		
				Лист Б-4 ГОСТ 19903-74		
				Ст.3 ГОСТ 14637-89		
				300 h14 × 610 h14	2	6.7 кг

Изм.	Лист	№ докум.	Подп.	Дата	2092.16.00.000.	Лит.	Лист	Листов
Разраб.		Пучкова			Короб	И		1
Пров.		Шипков				ЦНИИЭП инж. оборудования		
Н.контр.		Буданкова						
Утв.		Шипков						

Инв.№ подл. | Подп. и дата | Взам. инв.№ | Инв.№ дубл. | Подп. и дата

2092.16.00.001.

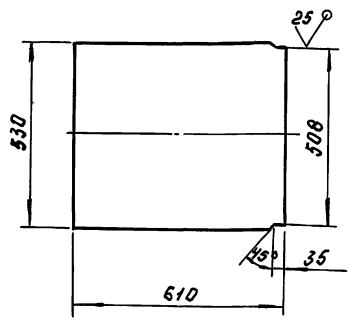

Предельные отклонения размеров: H14, h14

Изм.	Лист	№ докум.	Подп.	Дата	2092.16.00.001.	Лит.	Масса	Масштаб
Разраб.		Пучкова			Стенка	И	10.1	1:10
Провер.		Шипков				Лист	Листов: 1	
Т.контр.					Лист 6-4 ГОСТ 19903-74 Ст.3 ГОСТ 14637-89	ЦНИИЭП инж. оборудования		
Н.контр.		Буданкова						
Утв.		Шипков						

Инв.№ подл. | Подп. и дата | Взам. инв.№ | Инв.№ дубл. | Подп. и дата

ТП 903-1-293.91 Альбом 3

2092.17.00.000 СБ.

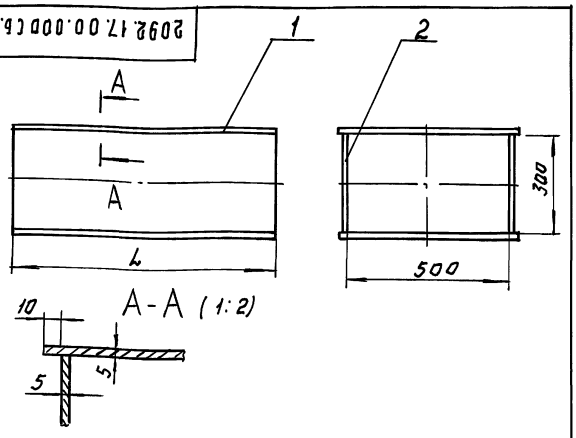

Обозначение	L, мм.	Масса, кг
2092.17.00.000	2077	137
-01	5900	248

1. Сварные швы по ГОСТ 5264-80-Т1-Δ4
2. Размеры для справок

ИЗМ	ЛИСТ	N ДОКУМ.	ПОДП.	ДАТА
РАЗРАБ.		ПУЧКОВА		
ПРОВЕР.		ШИПКОВ		
Т. КОНТР.				
Н. КОНТР.		БУДАНКОВА		
УТВ.		ШИПКОВ		

2092 17.00.000 СБ.

КОРОБ
СБОРОЧНЫЙ ЧЕРТЕЖ

ЛИТ.	МАССА	МАСШТАБ
И	СМ. ТАБЛ.	1:10

ЛИСТ: ЛИСТОВ: 1

ЦНИИЭП ИНЖ. ОБОРУДОВАНИЯ

Формат	Зона	Поз.	Обозначение	Наименование	Кол. на —	Кол. на 01	Кол. на 02	Примечание
				Документация				
А4			2092.17.00.000 СБ	Сборочный чертеж	X	X		
				Детали				
Б4		1	2092.17.00.001.	Стенка				
				Лист Б-5 ГОСТ 19903-74				
				Ст.3 ГОСТ 14637-89				
				2077h14×530h14	2			43.2 кг
—		—	-01	Стенка				
				Лист Б-5 ГОСТ 19903-74				
				Ст.3 ГОСТ 14637-89				
				5900h14×530h14		2		122.7 кг
Б4		2	2092.17.00.002	Стенка				
				Лист Б-5 ГОСТ 19903-74				
				Ст.3 ГОСТ 14637-89				
				2077h14×300h14	2			24.4 кг
		—	-01	Стенка				
				Лист Б-5 ГОСТ 19903-74				
				Ст.3 ГОСТ 14637-89				
				5900h14×300h14		2		69.4 кг

ИЗМ	ЛИСТ	N ДОКУМ.	ПОДП.	ДАТА
РАЗРАБ.		ПУЧКОВА		
ПРОВ.		ШИПКОВ		
Н. КОНТР.		БУДАНКОВА		
УТВ.		ШИПКОВ		

2092.17.00.000.

КОРОБ.

ЛИТ.	ЛИСТ	ЛИСТОВ
И		1

ЦНИИЭП ИНЖ. ОБОРУДОВАНИЯ

2097.00.00.000 СБ

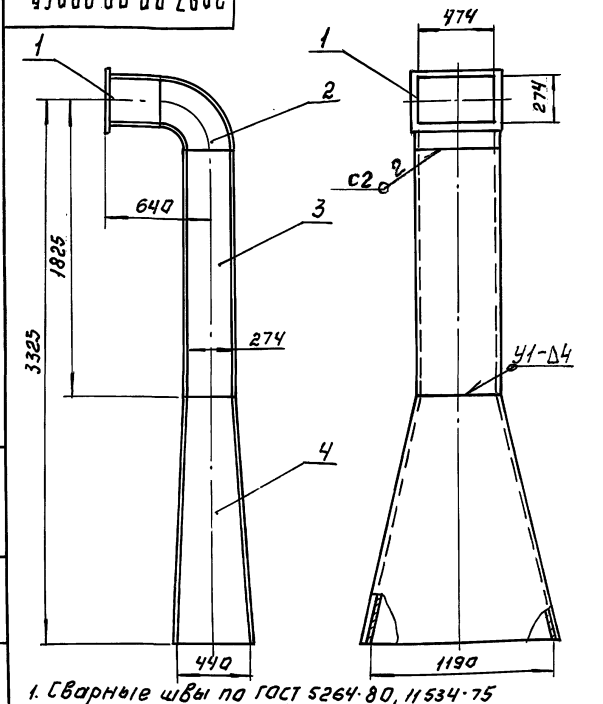

1. Сварные швы по ГОСТ 5264-80, 11534-75
2. Размеры для справок.

ИЗМ	ЛИСТ	N ДОКУМ.	ПОДП.	ДАТА
РАЗРАБ.		ПУЧКОВА		
ПРОВ.		ШИПКОВ		
Т. КОНТР.				
Н. КОНТР.		БУДАНКОВА		
УТВ.		ШИПКОВ		

2097.00.00.000 СБ.

ГАЗОХОД ОТ ЦИКЛОНА
СБОРОЧНЫЙ ЧЕРТЕЖ

ЛИТ.	МАССА	МАСШТ.
И	320	1:20

ЛИСТ ЛИСТОВ: 1

ЦНИИЭП ИНЖ. ОБОРУДОВАНИЯ

Формат	Зона	Поз.	Обозначение	Наименование	Кол.	Примечание
				Документация		
А4			2097.00.00.000 СБ	Сборочный чертеж		
				Сборочные единицы		
А4		1	2097.01.00.000.	Короб	1	
А4		2	2097.02.00.000	Отвод	1	
А4		3	2097.03.00.000	Короб	1	
А4		4	2097.04.00.000	Переход	1	

ИЗМ	ЛИСТ	N ДОКУМ.	ПОДП.	ДАТА
РАЗРАБ.		ПУЧКОВА		
ПРОВ.		ШИПКОВ		
Н. КОНТР.		БУДАНКОВА		
УТВ.		ШИПКОВ		

2097.00.00.000.

ГАЗОХОД ОТ ЦИКЛОНА

ЛИТ.	ЛИСТ	ЛИСТОВ
И		1

ЦНИИЭП ИНЖ. ОБОРУДОВАНИЯ

Позиция	Обозначение	Наименование	Куда входит: Обозначение	Кол.	Общее кол.	Примечание
1	2097.00.00.000	Газоход от циклона	2097.00.00.000		1	
2	2097.01.00.000	Короб	2097.00.00.000.	1	1	
3.	2097.02.00.000.	Отвод	2097.00.00.000	1	1	
4	2097.03.00.000.	Короб	2097.00.00.000	1	1	
5	2097.04.00.000	Переход	2097.00.00.000.	1	1	

Инв.№ подл. | Подп. и дата | Взам. инв.№ | Инв.№ дубл. | Подп. и дата

Изм.	Лист	№ докум.	Подп.	Дата	2097.00.00.000 ВС		
Разраб.		Пучкова			Газоход от циклона. Ведомость спецификаций	Лит.	Лист	Листов
Пров.		Шипков				И		1
Н. контр.		Буданкова				ЦНИИЭП инж. оборудования		
Утв.		Шипков						

2097.01.00.000.СБ

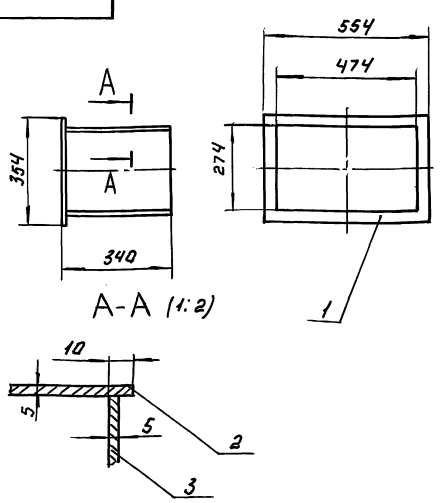

1. Сварные швы по ГОСТ 5264-80-Т1-Д4
2. Размеры для справок.
3. Присоединительные размеры по месту сварки.

Инв.№ подл. | Подп. и дата | Взам. инв.№ | Инв.№ дубл. | Подп. и дата

Изм.	Лист	№ докум.	Подп.	Дата	2097.01.00.000 СБ.			
Разраб.		Пучкова			Короб Сборочный чертеж	Лит.	Масса	Масштаб
Пров.		Шипков				И	25	1:10
Т. контр.						Лист:	Листов:	
Н. контр.		Буданкова				ЦНИИЭП инж. оборудования		
Утв.		Шипков						

Формат	Зона	Поз.	Обозначение.	Наименование	Кол.	Примечание
				Документация		
А4			2097.01.00.000 СБ	Сборочный чертеж.		
				Детали.		
А4		1	2093.07.00.001	Фланец	1	
Б4		2	2097.01.00.001.	Стенка		
				Лист Б-5 ГОСТ 19903-74		
				Ст. 3 ГОСТ 14637-89		
				332 h 14 x 504 h 14	5	6.56 кг
Б4		3	2097.01.00.002	Стенка		
				Лист Б-5 ГОСТ 19903-74		
				Ст. 3 ГОСТ 14637-89		
				332 h 14 x 274 h 14	2	3.57 кг

Инв.№ подл. | Подп. и дата | Взам. инв.№ | Инв.№ дубл. | Подп. и дата

Изм.	Лист	№ докум.	Подп.	Дата	2097.01.00.000.			
Разраб.		Пучкова			Короб.	Лит.	Лист	Листов
Пров.		Шипков				И		1
Н. контр.		Буданкова				ЦНИИЭП инж. оборудования		
Утв.		Шипков						

2097.02.00.000.СБ

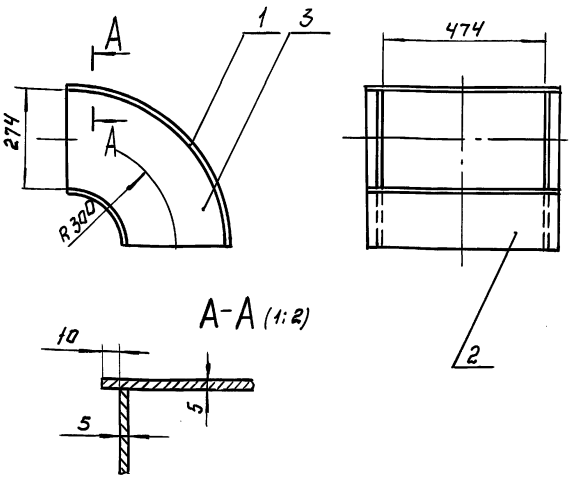

1. Сварные швы по ГОСТ 5264-80-Т1-Д4
2. Размеры для справок.

Изм.	Лист	N докум.	Подп.	Дата
Разраб.		Пучкова		
Пров.		Шипков		
Т.контр.				
Н.контр.		Буданкова		
Утв.		Шипков		

2097.02.00.000СБ.

Отвод. Сборочный чертеж.

Лит.	Масса	Масштаб
И	68.1	1:10
Лист	Листов 1	

ЦНИИЭП инж. оборудования

Инв.№подл. | Подп. и дата | Взам.инв.№ | Инв.№дубл. | Подп. и дата

Формат	Поз.	Обозначение	Наименование	Кол.	Примечание
			Документация		
А4		2097.02.00.000.СБ	Сборочный чертеж		
			Детали		
А4	1	2097.02.00.001	Стенка	1	
А4	2	2097.02.00.001-01	Стенка	1	
А4	3	2097.02.00.002	Стенка	2	

Изм.	Лист	N докум.	Подп.	Дата
Разраб.		Пучкова		
Пров.		Шипков		
Т.контр.				
Н.контр.		Буданкова		
Утв.		Шипков		

2097.02.00.000.

Отвод

Лит.	Лист	Листов
И		1

ЦНИИЭП инж. оборудования

Инв.№подл. | Подп. и дата | Взам.инв.№ | Инв.№дубл. | Подп. и дата

2097.02.00.001

25 (V)

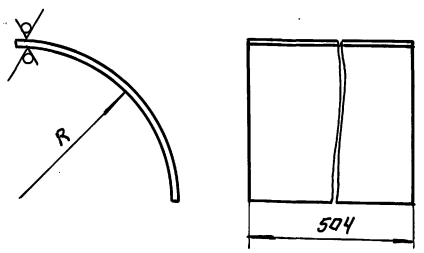

Обозначение	R, мм.	Масса, кг
2097.02.00.001	437	6.29
-01	163	5.06

Предельные отклонения размеров: H14, h14

Изм.	Лист	N докум.	Подп.	Дата
Разраб.		Пучкова		
Пров.		Шипков		
Т.контр.				
Н.контр.		Буданкова		
Утв.		Шипков		

2097.02.00.001.

Стенка

Лит.	Масса	Масшт.
И	см. табл.	—
Лист:	Листов: 1	

Лист 6-5 ГОСТ 19903-74 Ст.3 ГОСТ 14637-89

ЦНИИЭП инж. оборудования

Инв.№подл. | Подп. и дата | Взам.инв.№ | Инв.№дубл. | Подп. и дата

2097.02.00.002

(V)

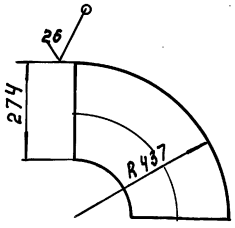

Предельные отклонения размеров h14

Изм.	Лист	N докум.	Подп.	Дата
Разраб.		Пучкова		
Пров.		Шипков		
Т.контр.				
Н.контр.		Буданкова		
Утв.		Шипков		

2097.02.00.002.

Стенка

Лит.	Масса	Масштаб
И	5.3	1:10
Лист	Листов: 1	

Лист 6-5 ГОСТ 19903-74 Ст.3 ГОСТ 14637-89

ЦНИИЭП инж. оборудования

Инв.№подл. | Подп. и дата | Взам.инв.№ | Инв.№дубл. | Подп. и дата

ТП 903-1-293.91 Альбом 3

2097.03.00.000СБ

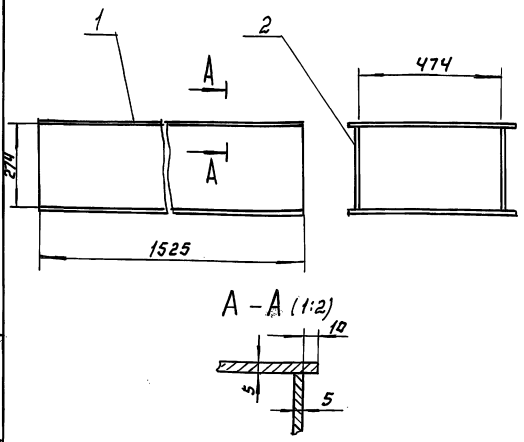

А – А (1:2)

1. Сварные швы по ГОСТ 5264-80-Т1-Δ4
2. Размеры для справок.

Изм.	Лист	№ докум.	Подп.	Дата
Разраб.		Пучкова		
Пров.		Шипков		
Т.контр.				
Н.контр.		Буданкова		
Утв.		Шипков		

2097.03.00.000СБ

Короб
Сварочный чертеж

Лит.	Масса	Масшт.
И	94	1:10
Лист:	Листов: 1	

ЦНИИЭП инж. оборудования

Формат	Зона	Поз.	Обозначение	Наименование	Кол.	Примечание
				Документация		
А4			2097.03.00.000СБ	Сварочный чертеж		
				Детали		
Б4		1	2097.03.00.001	Стенка		
				Лист Б-5 ГОСТ 19903-74		
				Ст.3 ГОСТ 14637-89		
				504 h 14 x 1525 h 14	2	30.16 кг
Б4		2	2097.03.00.002	Стенка		
				Лист Б-5 ГОСТ 19903-74		
				Ст.3 ГОСТ 14637-89		
				274 h 14 x 1525 h 14	2	16,4 кг

2097.03.00.000.

Короб

Лит.	Лист	Листов
И		1

ЦНИИЭП инж. оборудования

Инв.№подл. | Подп. и дата | Взам.инв.№ | Инв.№дубл. | Подп. и дата

2097.04.00.000СБ

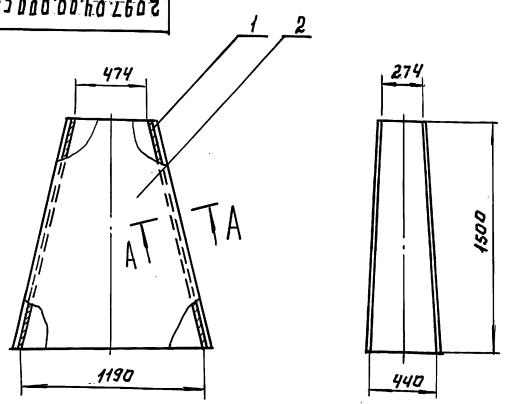

А – А (1:2)

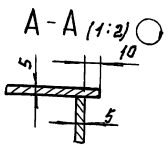

1. Сварные швы по ГОСТ 5264-80-Т1-Δ4
2. Размеры для справок.
3. Присоединительные размеры по месту сборки.

Изм.	Лист	№ докум.	Подп.	Дата
Разраб.		Пучкова		
Пров.		Шипков		
Т.контр.				
Н.контр.		Буданкова		
Утв.		Шипков		

2097.04.00.000СБ

Переход
Сварочный чертеж.

Лит.	Масса	Масштаб
И	133	1:20
Лист:	Листов 1	

ЦНИИЭП инж. оборудования

Формат	Зона	Поз.	Обозначение	Наименование	Кол.	Примечание
				Документация		
А4			2097.04.00.000СБ	Сварочный чертеж		
				Детали		
Б4		1	2097.04.00.001	Стенка	2	
Б4		2	2097.04.00.001-01	Стенка	2	

2097.04.00.000.

Переход

Лит.	Лист	Листов
И		1

ЦНИИЭП инж. оборудования

Инв.№подл. | Подп. и дата | Взам.инв.№ | Инв.№дубл. | Подп. и дата

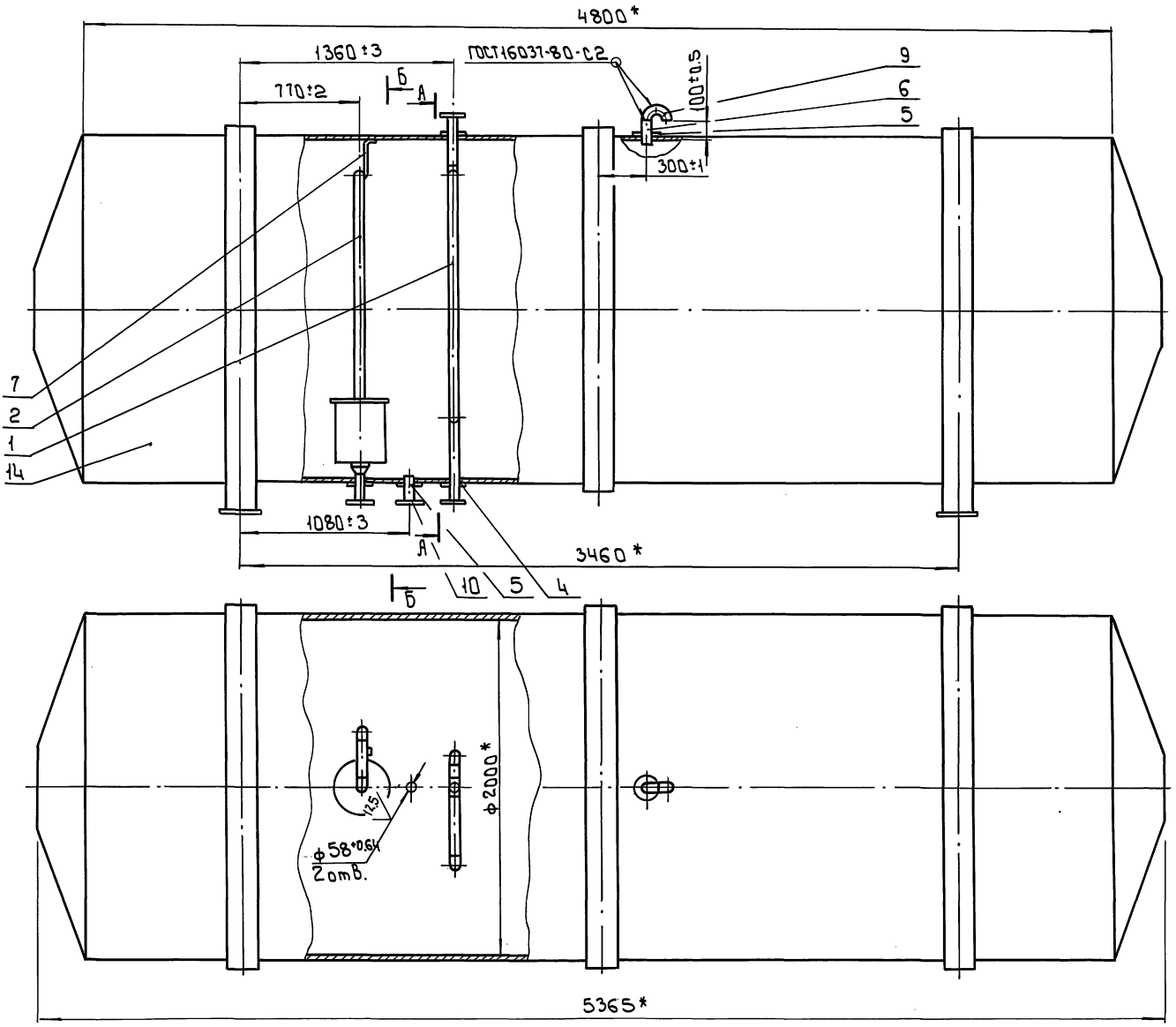

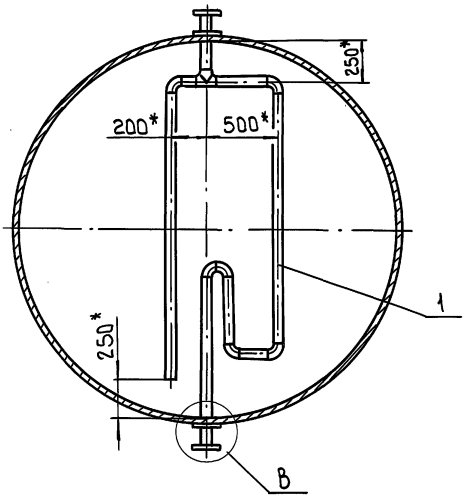

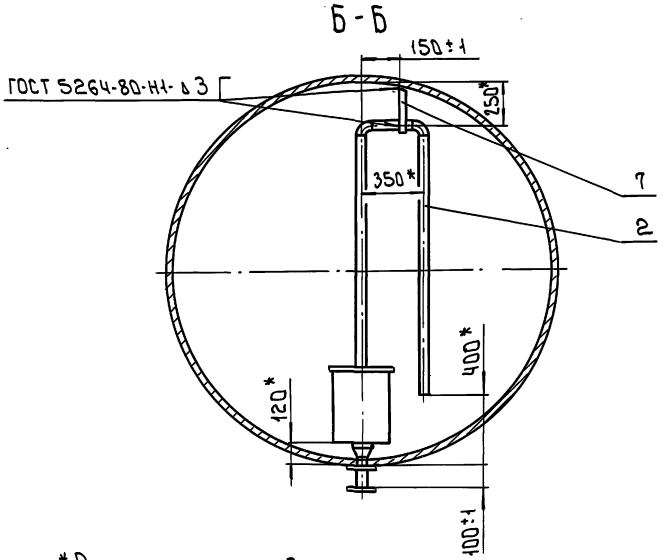

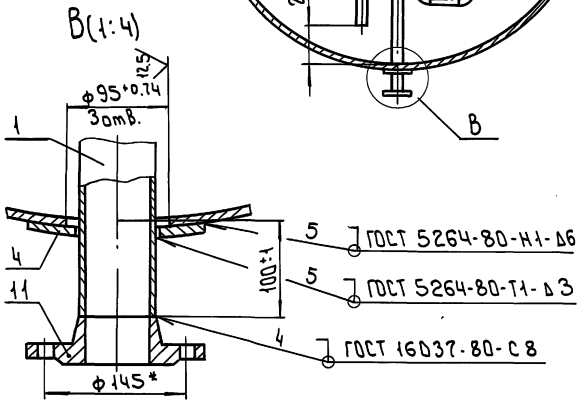

*Размеры для справок

Изм.	Лист	№ докум.	Подп.	Дата	2094.00.00.000.СБ
Разраб.		Ишметбаков			Бак-аккумулятор V=1,5м³ Сборочный чертеж
Пров.		Шипков			Лит. И; Масса 3555; Масштаб 1:20
Т.контр.					Лист; Листов 1
Н.контр.		Буданкова			ЦНИИЭПинж. оборудования
Утв.		Шипков			

Инв.№подл. | Подп. и дата | Взам.инв.№ | Инв.№дубл. | Подп. и дата

ТП 903-1-293.91 Альбом 3

Форм.	Зона	Поз.	Обозначение	Наименование	Кол.	Примечание
				Документация		
А2			2094.00.00.000.СБ	Сборочный чертеж		
А3			2094.00.00.000ВП	Ведомость покупных изделий		
				Сборочные единицы		
А4		1	2094.01.00.000.	Трубопровод	1	
А4		2	2094.02.00.000.	Устройство задержания герметика	1	
				Детали		
А4		4	2094.00.00.001.	Накладка	3	
А4		5	2094.00.00.002.	Накладка	2	
Б4		6	2094.00.00.003.	Патрубок Труба 57×3 ГОСТ 10704-76 / В-ВСт.3ГОСТ 10705-80 L=120 h 14	2	0.48кг
Б4		7	2094.00.00.004.	Держатель Полоса 4×25-Б ГОСТ 103-76 / Ст.3-Д ГОСТ 535-88 L=350 h 14	1	0.28кг

Подл. и дата | Инв. № подл. | Взам. инв. № | Инв. № дубл. | Подп. и дата

Изм.	Лист	№ докум.	Подп.	Дата
Разраб.		Имаметдинов		
Пров.		Шипков		
Н. контр.		Буданкова		
Утв.		Шипков		

2094.00.00.000.

Бак-аккумулятор V=15м³

Лит.	Лист	Листов
И	1	2

ЦНИИЭП инж. оборудования

Формат А4

Формат	Зона	Поз.	Обозначение	Наименование	Кол.	Примечание
				Стандартные изделия		
		9		Отвод 90° 57×3 ГОСТ 17375-83	2	0.5кг
		10		Фланец ГОСТ 12821-80 1-50-10	1	2.26кг
		11		1-65-10	3	3.19кг
				Прочие изделия		
		14		Бак цилиндрический горизонтальный V=15м³ т.186.04.00.000.СБ ОСТ 34-42-561-82	1	3450кг

Подл. и дата | Инв. № подл. | Взам. инв. № | Инв. № дубл. | Подп. и дата

Изм.	Лист	№ докум.	Подп.	Дата

2094.00.00.000. Лист 2

Формат А4

2094.01.00.000.СБ

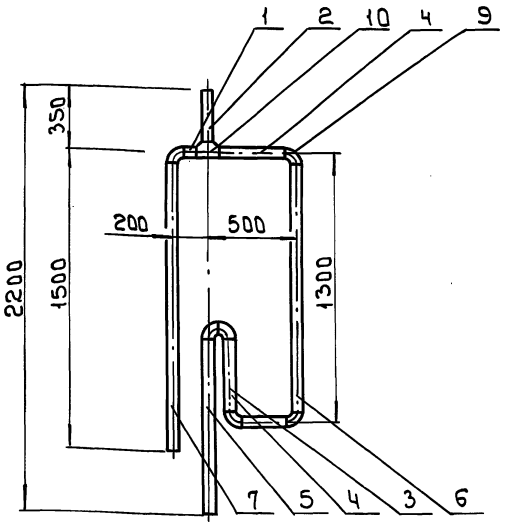

1 Сварные швы по ГОСТ 16037-80-С2
2 Размеры для справок

Изм.	Лист	№ докум.	Подп.	Дата
Разраб.		Имаметдинов		
Пров.		Шипков		
Т. контр.				
Н. контр.		Буданкова		
Утв.		Шипков		

2094.01.00.000.СБ

Трубопровод
Сборочный чертеж

Лит.	Масса	Масшт.
И	35	1:20
Лист	Листов 1	

ЦНИИЭП инж. оборудования

Формат А4

Формат	Зона	Поз.	Обозначение	Наименование	Кол.	Примечание
				Документация		
А4			2094.01.00.000.СБ	Сборочный чертеж.		
				Детали		
Б4		1	2094.01.00.001.	Патрубок Труба 76×3.5 ГОСТ 10704-76 / В-ВСт.3ГОСТ 10705-80 L=35 h 14	1	0.22кг
Б4		2	2094.01.00.002.	Патрубок Труба 76×3.5 ГОСТ 10704-76 / В-ВСт.3 ГОСТ 10705-80 L=290 h 14	1	1.8кг
Б4		3	2094.01.00.003.	Патрубок Труба 76×3.5 ГОСТ 10704-76 / В-ВСт.3 ГОСТ 10705-80 L=100 h 14	1	0.63
Б4		4	2094.01.00.004.	Патрубок Труба 76×3.5 ГОСТ 10704-76 / В-ВСт.3 ГОСТ 10705-80 L=335 h 14	2	2.1 кг
Б4		5	2094.01.00.005.	Патрубок Труба 76×3.5 ГОСТ 10704-76 / В-ВСт.3 ГОСТ 10705-80 L=785 h 14	1	4.9кг

Подл. и дата | Инв. № подл. | Взам. инв. № | Инв. № дубл. | Подп. и дата

Изм.	Лист	№ докум.	Подп.	Дата
Разраб.		Имаметдинов		
Провер.		Шипков		
Н. контр.		Буданкова		
Утв.		Шипков		

2094.01.00.000.

Трубопровод

Лит.	Лист	Листов
И	1	2

ЦНИИЭП инж. оборудования

Формат А4

ТП 903-1-293.91 Альбом 3

Форм.	Зона	Поз.	Обозначение	Наименование	Кол.	Примечание
Б4		6	2094.01.00.006.	Патрубок		
				Труба 76×3.5 ГОСТ 10704-76 / В-ВСт3 ГОСТ 10705-80		
				L=1100 h14	1	8.1 кг
Б4		7	2094.01.00.007.	Патрубок		
				Труба 76×3.5 ГОСТ 10704-76 / В-ВСт.3 ГОСТ 10705-80		
				L=1400 h14	1	8.8 кг
				Стандартные изделия		
		9		Отвод 90° 76×3.5		
				ГОСТ 17375-83	6	1.0 кг
		10		Тройник 76×3.5		
				ГОСТ 17376-83	1	1.5 кг

Изм	Лист	N докум.	Подп.	Дата	2094.01.00.000.	Лист 2

Формат: А4

2094.02.00.001.

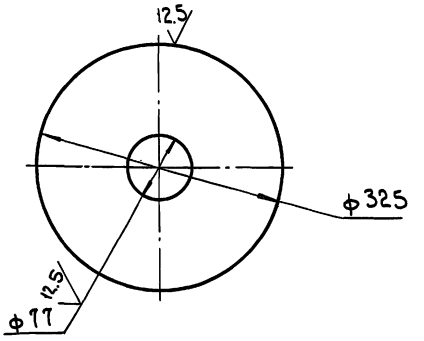

Предельные отклонения размеров: h14, H14

Изм.	Лист	№ докум.	Подп.	Дата	2094.02.00.001.			
Разраб.		Инаметдинов			Крышка	Лит. И	Масса 3.94	Масшт 1:5
Пров.		Шипков				Лист	Листов 1	
Т. контр.								
Н. контр.		Буданкова			Лист Б-6 ГОСТ 19903-74 / Ст.3 ГОСТ 14637-89	ЦНИИЭП инж. оборудования		
Утв.		Шипков						

Формат: А4

2094.02.00.000.СБ.

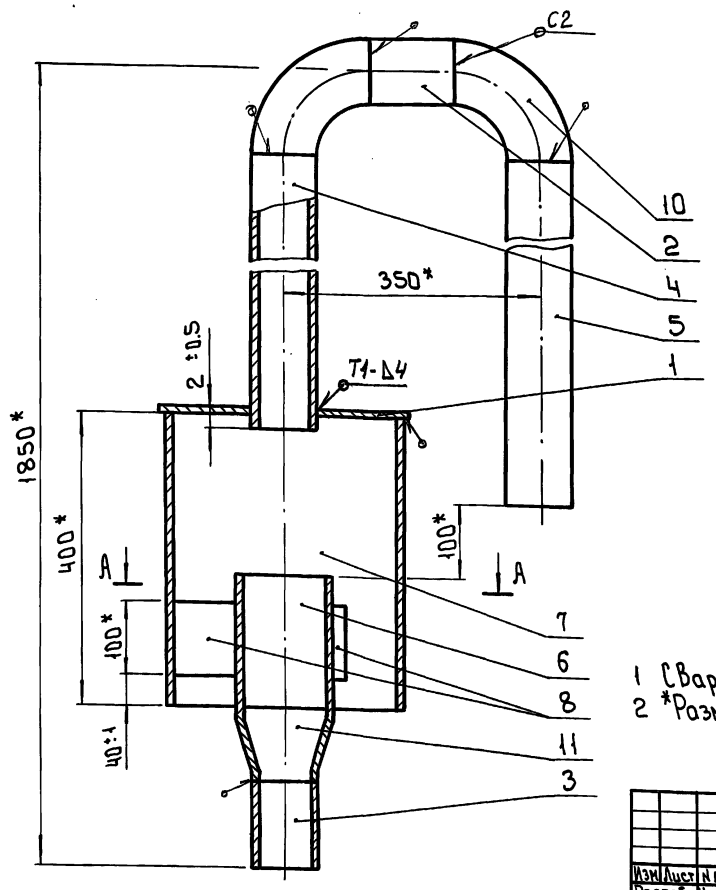

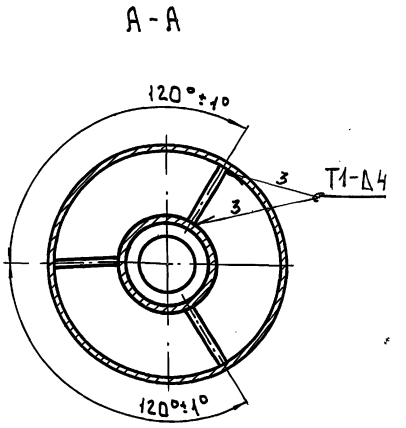

1 Сварные швы по ГОСТ 16037-80 и ГОСТ 5264-80
2 *Размеры для справок

Изм.	Лист	N докум.	Подп.	Дата	2094.02.00.000.СБ			
Разраб.		Инаметдинов			Устройство задержания герметика Сборочный чертеж	Лит. И	Масса 43	Масшт 1:5
Пров.		Шипков				Лист	Листов 1	
Т. контр.								
Н. контр.		Буданова				ЦНИИЭП инж. оборудования		
Утв.		Шипков						

25141-02 72 Формат: А3

Формат	Зона	Поз.	Обозначение	Наименование	Кол	Примечание
				Документация		
А3			2094.02.00.000.СБ	Сборочный чертеж		
				Детали		
А4		1	2094.02.00.001.	Крышка	1	
Бч		2	2094.02.00.002.	Патрубок		
				Труба 76×3.5 ГОСТ 10704-76 / В-ВСт.3 ГОСТ 10705-80		
				L = 150 h14	1	0.94 кг
Бч		3	2094.02.00.003.	Патрубок		
				Труба 76×3.5 ГОСТ 10704-76 / В-В-Ст.3 ГОСТ 10705-80		
				L = 140 h14	1	0.88 кг
Бч		4	2094.02.00.004.	Патрубок		
				Труба 76×3.5 ГОСТ 10704-76 / В-В Ст.3 ГОСТ 10705-80		
				L = 1150 h14	1	7.2 кг
Бч		5	2094.02.00.005.	Патрубок		
				Труба 76×3.5 ГОСТ 10704-76 / В-В Ст 3 ГОСТ 10705-80		
				L = 1250 h14	1	7.83 кг
Бч		6	2094.02.00.006.	Патрубок		
				Труба 108×4 ГОСТ 10704-76 / В-В Ст 3 ГОСТ 10705-80		
				L = 180 h14	1	1.85 кг

Подп. и дата | Инв. № подл. | Взам. инв. № | Инв. № дубл. | Подп. и дата

Изм.	Лист	№ докум.	Подп.	Дата	2094.02.00.000.			
Разраб.		Имаметдинов			Устройство задержания герметика	Лит.	Лист 1	Листов 2
Пров.		Шипков				ЦНИИЭП инж. оборудования		
Н. контр.		Буданкова						
Утв.		Шипков						

Формат: А4

Форм.	Зона	Поз.	Обозначение	Наименование	Кол	Примечание
Бч		7	2094.02.00.007	Патрубок		
				Труба 325×8 ГОСТ 10704-76 / В-ВСт.3 ГОСТ 10705-80		
				L = 400 h14	1	15.8 кг
Бч		8	2094.02.00.008	Ребро		
				Лист Б-6 ГОСТ 19903-74 / Ст.3 ГОСТ 14637-89		
				(103×100) h14	3	0.5 кг
				Стандартные изделия		
		10		Отвод 90° 76×3.5		
				ГОСТ 17375-83	2	1.0 кг
		11		Переход К 108×4-76×3.5		
				ГОСТ 17378-83	1	0.9 кг

Подп. и дата | Инв. № подл. | Взам. инв. № | Инв. № дубл. | Подп. и дата

Изм.	Лист	№ докум.	Подп.	Дата	2094.02.00.000.	Лист 2

Формат: А4

2094.00.00.001.

12.5 (√)

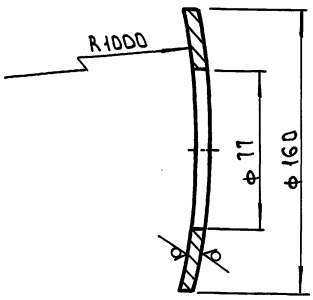

Предельные отклонения размеров: h14; H14; ± IT14/2

Изм.	Лист	№ докум.	Подп.	Дата	2094.00.00.001.			
Разраб.		Имаметдинов			Накладка	Лит. И	Масса 0.97	Масшт. 1:2
Пров.		Шипков				Лист	Листов 1	
Т. контр.						ЦНИИЭП инж. оборудования		
Н. контр.		Буданкова			Лист Б-8 ГОСТ 19903-74 / Ст.3 ГОСТ 14637-89			
Утв.		Шипков						

Подп. и дата | Инв. № подл. | Взам. инв. № | Инв. № дубл. | Подп. и дата

Формат: А4

2094.00.00.002.

12.5 (√)

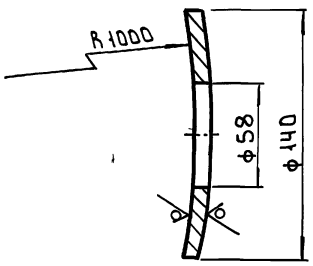

Предельные отклонения размеров: h14; H14; ± IT14/2

Изм.	Лист	№ докум.	Подп.	Дата	2094.00.00.002.			
Разраб.		Имаметдинов			Накладка	Лит. И	Масса 0.8	Масшт. 1:2
Пров.		Шипков				Лист	Листов 1	
Т. контр.						ЦНИИЭП инж. оборудования		
Н. контр.		Буданкова			Лист Б-8 ГОСТ 19903-74 / Ст.3 ГОСТ 14637-89			
Утв.		Шипков						

Подп. и дата | Инв. № подл. | Взам. инв. № | Инв. № дубл. | Подп. и дата

Формат: А4

ТП 903-1-293.91 Альбом 3

№ строки	Наименование	Код ОКП	Обозначение документа на поставку	Поставщик	Куда входит (обозначение)	Количество: на изделие	В комплекты	На регулир.	Всего	Примечан.
1	Насос									
2										
3	Насос вихревой	363191 1142	ГОСТ 10392-89	П.О. „Ливгидромаш"	2066.00.00.000.	3			3	
4	ВК-1 1/16 А У2									
5	с электродвигателем									
6	4АМХ80В4 N=1.5кВт									
7										
8										
9	Трубопроводная									
10	арматура									
11										
12	Клапан запорный	373213 1017	ТУ26-07-1428-87	П.О. „Запорожпром-	2066.00.00.000.	6			6	
13	фланцевый			арматура"						
14	15кч 16 нж									
15	Ду 50 Ру 25									
16										
17	Клапан обратный	373233 1031	ТУ26-07-1443-87	П.О. „Запорожпром-	2066.00.00.000.	3			3	
18	фланцевый 16кч 9п			арматура"						
19	Ду 50 Ру 25									
20										
21										
22	Опоры									
23	Опора подвижная		ГОСТ 14911-82		2066.00.00.000.					
24	ОПП2-100-76					1			1	
25	Опора-подпятник		ОСТ 34-42-622-84		2066.00.00.000.					
26	57-01					3			3	

Инв.№ подл. | Подп. и дата | Взам. инв.№ | Инв.№ дубл. | Подп. и дата

Изм.	Лист	№ докум.	Подп.	Дата	2066.00.00.000.ВП.			
Разраб.		Парызина			Блок насосов горячего водоснабжения	Лит	Лист	Листов
Пров.		Шипков				И	1	2
Н. контр.		Буданкова			Ведомость покупных изделий	ЦНИИЭП инж. оборудования		
Утв.		Кремнев						

Формат А3

№ строки	Наименование	Код ОКП	Обозначение документа на поставку	Поставщик	Куда входит (обозначение)	Количество: на изделие	В комплекты	На регулир.	Всего	Примечан.
1	Прокладки									
2	Прокладка		ГОСТ 15180-86		2066.00.00.000.					
3	А-25-16					6			6	
4	А-50-16					18			18	
5										
6	Детали трубопроводов									
7										
8	Отвод		ГОСТ 17375-83		2066.00.00.000.					
9	П90° 57×3	14 6811 1004				8			8	
10	Переход		ГОСТ 17378-83		2066.00.00.000.					
11	К76×3.5-57×3.5	14 6842 1024				1			1	
12	К57×4-25×3	14 6842 1022				1			1	
13	Тройник		ГОСТ 17376-83		2066.00.00.000.					
14	П76×3.5-57×3.0	14 6821 2504				8			8	
15	П76×3.5	14 6821 2008				1			1	
16	Заглушка		ГОСТ 17379-83		2066.00.00.000.					
17	П76×3.5	14 6851 0816				1			1	
18										
19	Фланцы									
20										
21	Фланец	37 9941 4345 02	ГОСТ 12821-80		2066.00.00.000.					
22	1-50-10					12			12	
23	Фланец квадратный									
24	1-25-6	37 9955 4104 02				1			1	
25										
26										

Инв.№ подл. | Подп. и дата | Взам. инв.№ | Инв.№ дубл. | Подп. и дата

Изм.	Лист	№ докум.	Подп.	Дата	2066.00.00.000.ВП	Лист 2

№ строки	Наименование	Код ОКП	Обозначение документа на поставку	Поставщик	Куда входит (обозначение)	Количество: на изделие	Количество: в комплекты	Количество: на регулир.	Количество: Всего	Примечан.
1										
2	Подогреватель водо-	31 1356 5203	ТУ 400-28-429-826	Завод сантехоборудования объединения „Моссантехпром"	2073.00.00.000.	1			1	
3	водяной в разъем-									
4	ном исполнении									
5	3-76*2000-Р2									
6										
7	Трубопроводная									
8	арматура									
9	Клапан проходной	37 3213 1017	ТУ 26-07-1428-87	ПО „Запорожпромарматура"	2073.00.00.000.	6			6	
10	фланцевый 15кч16нж									
11	Ду 50 Ру 25									
12										
13	Опора подвижная		ГОСТ 14911-82		2073.00.00.000.	4			4	
14	ОПБ-2-76									
15										
16	Прокладка 1-50-10		ГОСТ 15180-86		2073.00.00.000.	16			16	
17										
18	Детали трубопроводов									
19	Отвод		ГОСТ 17375-83		2073.00.00.000.					
20	П90° 57*3.5	146811 1004				9			9	
21	П90° 57*3	14 6811 1004				2			2	
22	Тройник П57*3.5	14 6821 2004	ГОСТ 17376-83		2073.00.00.000.	4			4	
23										
24	Фланцы		ГОСТ 12821-80		2073.00.00.000.					
25	1-50-25	37 9941 439910				12			12	
26	1-50-10	37 9941 4345 02				2			2	

Инв.№ подл. | Подп. и дата | Взам. инв.№ | Инв.№ дубл. | Подп. и дата

Изм.	Лист	№ докум.	Подп.	Дата
Разраб.		Парыгина		
Пров.		Шипков		
Н. контр.		Буданкова		
Утв.		Кремнев		

2073.00.00.000.ВП

Блок подогревателя исходной воды

Ведомость покупных изделий

Лит	Лист	Листов
И	1	1

ЦНИИЭП инж. оборудования

Формат А3

№ строки	Наименование	Код ОКП	Обозначение документа на поставку	Поставщик	Куда входит (обозначение)	Количество: на изделие	Количество: в комплекты	Количество: на регулир.	Количество: Всего	Примечан
1										
2	Подогреватель водо-	31 1356 5203	ТУ 400-28-429-82Е	Завод сантехоборудования объединения „Моссантехпром"	2087.00.00.000.	1			1	
3	водяной в разъемном									
4	исполнении									
5	3-76*2000-Р4									
6										
7	Регулятор расхода		ТУ 25-02.160141-81	Завод „Теплоприбор" г. Улан-Удэ	2087.00.00.000.	1			1	
8	давления универ-									
9	сальный УРРД-М									
10	Ду 50 Ру 16									
11										
12										
13	Трубопроводная									
14	арматура									
15	Клапан запорный	37 3213 1079	ТУ 26-07-1442-87	ПО „Запорожпромарматура"	2087.00.00.000.	9			9	
16	фланцевый 15кч19п2									
17	Ду 50 Ру 16									
18	Клапан запорный	37 3211 1032	ТУ 26-07-1429-87	Семеновский арматурный завод	2087.00.00.000.	1			1	
19	муфтовый 15кч18п2									
20	Ду 15 Ру 16									
21										
22										
23	Прокладка		ГОСТ 15180-86		2087.00.00.000.	24			24	
24	А-50-10									
25										
26										

Инв.№ подл. | Подп. и дата | Взам. инв.№ | Инв.№ дубл. | Подп. и дата

Изм.	Лист	№ докум.	Подп.	Дата
Разраб.		Парыгина		
Пров.		Шипков		
Н. контр.		Буданкова		
Утв.		Кремнев		

2087.00.00.000.ВП.

Блок подогревателя горячего водоснабжения.

Ведомость покупных изделий

Лит	Лист	Листов
И	1	2

ЦНИИЭП инж. оборудования

Формат А3

ТП 903-1-293.91 Альбом 3

№ строки	Наименование	Код ОКП	Обозначение документа на поставку	Поставщик	Куда входит (обозначение)	Количество: на изделие	в комплекты	на регулир.	Всего	Примечан.
1	Опоры									
2	Опора подвижная		ГОСТ 14911-82		2087.00.00.000.					
3	ОПБ-2-76					4			4	
4	ОПП2-100.57					2			2	
5	Опора-подпятник		ОСТ 34-42-622-84							
6	57-02					1			1	
7										
8										
9	Детали трубопроводов									
10										
11	Отвод		ГОСТ 17375-83		2087.00.00.000.					
12	П45° 57×3	146811 1604				1			1	
13	П90° 57×3	146811 1004				6			6	
14	Тройник									
15	П57×3	14 6821 2004	ГОСТ 17376-83		2087.00.00.000.	7			7	
16										
17										
18	Фланец		ГОСТ 12821-80							
19	1-50-10	37 9941 4345 02				1			1	
20	1-50-16	37 9941 4372 10				13			13	
21	Фланец		ГОСТ 12820-80		2087.00.00.000.					
22	2-50-16	379955 403608				1			1	
23										
24										
25										
26										
27										
28										
29										
30										

Инв. № подл. | Подп. и дата | Взам. инв. | Инв. № дубл. | Подп. и дата

Изм	Лист	№ докум	Подп.	Дата	2087.00.00.000. ВП.	Лист 2

Формат: А3

№ строки	Наименование	Код ОКП	Обозначение документа на поставку	Поставщик	Куда входит (обозначение)	Количество: на изделие	в комплекты	на регулир.	Всего	Примечан.
1										
2	Насос вихревой	363191 9900	ГОСТ 10392-89	ПО „Ливгидромаш"	2081.00.00.000.	3			3	
3	ВК 1/16									
4	с эл. двигателем									
5	4АХ80В4 N=1.5кВт									
6										
7										
8	Трубопроводная									
9	арматура									
10										
11	Клапан фланцевый		ТУ26-07-1428-87	ПО „Запорожпром-арматура"	2081.00.00.000.					
12	15кч 16 нж									
13	Ду32 Ру25	37 3212 1005				1			1	
14	Ду40 Ру25	37 3212 1006				2			2	
15	Ду50 Ру25	37 3213 1017				2			2	
16	Клапан фланцевый		ТУ26-07-1464-88	Кролевецкий арматурный завод	2081.00.00.000.					
17	15ч9п2 Ду25 Ру16	37 2212 1030				1			1	
18	Клапан обратный		ТУ26-07-1443-87	ПО „Запорож-промарматура"	2081.00.00.000.					
19	подъемный									
20	фланцевый 16кч 9п									
21	Ду32 Ру25	37 3232 1020				1			1	
22	Ду40 Ру25	37 3233 1030				2			2	
23										
24	Опора		ГОСТ 14911-82		2081.00.00.000.					
25	ОПБ 2/32					1			1	
26										

Инв. № подл. | Подп. и дата | Взам. инв. | Инв. № дубл. | Подп. и дата

Изм	Лист	№ докум.	Подп.	Дата	2081.00.00.000. ВП.			
Разраб.		Парыгина			Блок насосов исходной воды	Лит	Лист	Листов
Пров.		Шипков				И	1	2
Н. контр.		Буданкова			Ведомость покупных изделий	ЦНИИЭП инж. оборудования		
Утв.		Кремнев						

ТП 903-1-293.91 Альбом 3

№ строки	Наименование	Код ОКП	Обозначение документа на поставку	Поставщик	Куда входит (обозначение)	Количество: на изделие	в комплекты	на регулир.	Всего	Примечан.
1										
2	Электронасос	36 3111 2281	ТУ 26-06-1444-85	Ковельская ВТК	2084.00.00.000.	3			3	
3	КМ-65-50-160									
4	с эл.двигателем									
5	4АМ 100 L 2Ж									
6	N:5.5кВт									
7										
8	Трубопроводная									
9	арматура									
10	Клапан запорный		ТУ 26-07-1142-87	Семеновский	2084.00.00.000.					
11	15кч19п2			армат. з-д,						
12	Ду 25 Ру 16	37 3211 1077		ПО "Запорож-		1			1	
13	Ду 32 Ру 16	37 3212 1061		пром арматура"		2			2	
14	Клапан обратный		ТУ 26-07-1143-87	П.О. "Запорож-	2084.00.00.000.					
15	подъемный 16кч9п			пром арматура"						
16	Ду 32 Ру 25	37 3232 1020				1			1	
17	Клапан запорный		ТУ 26-07-1248-80	Георгиевский	2084.00.00.000.					
18	15с22нж.			армат. завод						
19	Ду 50 Ру 40	3742 14 1031				1			1	
20	Ду 80 Ру 40	3742 15 1025				6			6	
21	Клапан обратный		ТУ 26-07-1192-78	Георгиевский	2084.00.00.000.					
22	поворотный 19с38нж			армат. завод						
23	Ду 80 Ру 63	37 4242 1054				3			3	
24										
25	Опора-подвижная		ГОСТ 14911-82		2084.00.00.000.					
26	ОПП2-100-108					2			2	

Инв.№ подл. | Подп. и дата | Взам. инв.№ | Инв.№ дубл. | Подп. и дата

Изм.	Лист	№ докум.	Подп.	Дата	2084.00.00.000. ВП.			
Разраб.		Парыгина			Блок сетевых насосов	Лит	Лист	Листов
Пров.		Шипков				И	1	2
Н.контр.		Будянкова			Ведомость покупных изделий	ЦНИИЭП инж. оборудования		
Утв.		Кренкель						

Формат А3

№ строки	Наименование	Код ОКП	Обозначение документа на поставку	Поставщик	Куда входит (обозначение)	Количество: на изделие	в комплекты	на регулир.	Всего	Примечан.
1	Прокладки									
2	Прокладка		ГОСТ 15180-86		2081.00.00.000.					
3	А-25-16					8			8	
4	А-32-25					4			4	
5	А-40-25					8			8	
6	А-50-25					4			4	
7										
8	Детали трубопроводов									
9	Отвод		ГОСТ 17375-83		2081.00.00.000.					
10	90°57×3	14 6811 1004				4			4	
11	90°45×2.5	14 6811 1000				3			3	
12	Переход		ГОСТ 17378-83		2081.00.00.000.	1			1	
13	57×4-32×2	14 6842 1016				1			1	
14	45×2.5-32×2	14 6842 1000								
15	Тройник		ГОСТ 17376-83		2081.00.00.000.					
16	57×3	14 6821 2004				1			1	
17	45×2.5	14 6821 2000				1			1	
18										
19										
20	Фланцы									
21	Фланец		ГОСТ 12821-80		2081.00.00.000.					
22	1-25-16	37 9941 436905				2			2	
23	1-32-25	37 9941 489701				4			4	
24	1-40-25	37 9941 439800				5			5	
25	1-50-25	37 9941 439910				3			3	
26	Фланец-квадратный				2081.00.00.000.					
27	1-25-6	37 9955 4104 02				4			4	
28										
29										

Инв.№ подл. | Подп. и дата | Взам. инв.№ | Инв.№ дубл. | Подп. и дата

Изм.	Лист	№ докум.	Подп.	Дата	2081.00.00.000.ВП	Лист 2

№ строки	Наименование	Код ОКП	Обозначение документа на поставку	Поставщик	Куда входит (обозначение)	Количество: на изделие	Количество: в комплекты	Количество: на регулир.	Количество: всего	Примечан.
1	Опора		ОСТ 34-42-622-81		2084.00.00.000.					
2	108-04					1			1	
3										
4	Прокладка		ГОСТ 15180-86		2084.00.00.000.					
5	А-25-16					2			2	
6	А-32-25					6			6	
7	А-50-40					5			5	
8	А-65-40					3			3	
9	А-80-40					12			12	
10										
11	Детали трубопроводов									
12	Переход		ГОСТ 17378-83		2084.00.00.000.					
13	К89×3,5-57×3	14 6842 1042				2			2	
14	К108×4-89×3,5	14 6842 1052				1			1	
15	К89×3,5-76×3,5	14 6842 1036				1			1	
16	Отвод		ГОСТ 17375-83		2084.00.00.000.					
17	90° 89×3,5	14 6811 1012				1			1	
18	90° 108×4	14 6811 1016				1			1	
19	Тройник		ГОСТ 17376-83		2084.00.00.000.					
20	П108×4-89×4	14 6821 2520				6			6	
21	Заглушка		ГОСТ 17379-83		2084.00.00.000.					
22	108×4	14 6851 0824				1			1	
23										
24	Фланцы									
25	Фланец		ГОСТ 12821-80		2084.00.00.000.					
26	1-25-16	37 9941 436905				2			2	
27	1-32-16	37 9941 437001				6			6	
28	1-50-40	37 9941 4426 02				3			3	
29	1-65-40	37 9941 4427 01				1			1	
30	1-80-40	37 9941 442800				8			8	

Инв.№ подл. | Подп. и дата | Взам. инв.№ | Инв.№ дубл. | Подп. и дата

Изм. Лист № докум. Подп. Дата

2084.00.00.000 ВП

Лист 2

Формат А3

№ строки	Наименование	Код ОКП	Обозначение документа на поставку	Поставщик	Куда входит (обозначение)	Количество: на изделие	Количество: в комплекты	Количество: на регулир.	Количество: всего	Примечан.
1										
2	Бак-цилиндри-	52 6526	ОСТ 34-42-561-82	Бакинский	2094.00.00.000.	1			1	
3	четкий горизон-			КМЗ						
4	тальный									
5	V=15 м³									
6										
7	Детали трубопроводов									
8										
9	Отвод		ГОСТ 17375-83		2094.00.00.000.					
10	90° 57×3	14 6811 1004				2			2	
11	90° 76×3,5	14 6811 1008				8			8	
12	Переход		ГОСТ 17378-83		2094.00.00.000.					
13	К108×4-76×3,5	14 6842 1056				1			1	
14	Тройник		ГОСТ 17376-83		2094.00.00.000.	1			1	
15	76×3,5	14 6821 2008								
16										
17										
18	Фланцы									
19	Фланец		ГОСТ 12821-80		2094.00.00.000.					
20	1-50-10	37 9941 434502				1			1	
21	1-65-10	37 9941 434601				3			3	
22										
23										
24										
25										
26										

Инв.№ подл. | Подп. и

Изм. Лист № докум. Подп. Дата

2094.00.00.000. ВП.

Разраб. Парыгина

Пров. Шипков

Н.контр. Буданкова

Утв. Кремнев

Бак-аккумулятор V=15 м³

Ведомость покупных изделий

Лит. И | Лист 1 | Листов 1

ЦНИИЭП инж. оборудования

gost.e-ecolog.ru