ТИПОВОЙ ПРОЕКТ
903-1-295.91
КОТЕЛЬНАЯ С 6 КОТЛАМИ КВм-0,63 К
СИСТЕМА ТЕПЛОСНАБЖЕНИЯ - ЗАКРЫТАЯ
ТОПЛИВО - СОРТИРОВАННЫЕ УГЛИ

АЛЬБОМ 4
НЕСТАНДАРТИЗИРОВАННОЕ ОБОРУДОВАНИЕ
ЧАСТЬ 2

25143-05 Отпускная цена на момент реализации АЗАНА АКЛАДНОЙ

gost.e-ecolog.ru

ТИПОВОЙ ПРОЕКТ
903-1-295.91
КОТЕЛЬНАЯ С 6 КОТЛАМИ КВм-0,63К

СИСТЕМА ТЕПЛОСНАБЖЕНИЯ - ЗАКРЫТАЯ

ТОПЛИВО-СОРТИРОВАННЫЕ УГЛИ

АЛЬБОМ 4
НЕСТАНДАРТИЗИРОВАННОЕ ОБОРУДОВАНИЕ
Часть 2

РАЗРАБОТАН:

ЦНИИЭП инженерного оборудования
Главный инженер института А.Г. Кетаов
Главный инженер проекта А.И. Порублев

Утвержден Госкомархитектуры
Приказ № 125 от 5 сентября 1991 г.

СОДЕРЖАНИЕ АЛЬБОМА

Обозначение	Наименование	Стр.
	Обложка	
	Титульный лист	1
	Содержание альбома	2;3
2059.00.00.000СБ	Кюбель. Сборочный чертёж	4
2059.00.00.000	Кюбель. Спецификация	5
2059.00.00.001	Траверса	
2059.00.00.002	Ухо	
2059.00.00.003	Тяга	6
2059.00.00.004	Ребро	
2059.00.00.005	Петля	
2060.00.00.001	Ручка	
2060.00.00.000СБ	Ящик для золы. Сборочный чертёж	7
2060.00.00.000	Ящик для золы. Спецификация	
2060.00.00.002	Втулка	8
2060.00.00.003	Ручка	
2060.00.00.004	Петля	
2060.00.00.005	Ребро	
2060.00.00.006	Ребро	9
2060.00.00.012	Петля	
2061.03.00.000	Кронштейн. Спецификация	
2061.04.00.000	Кронштейн. Спецификация	
2061.00.00.000СБ	Тележка. Сборочный чертеж	10
2061.00.00.000	Тележка. Спецификация	11
2061.01.00.003	Боковина	
2061.01.00.002	Стяжка	
2061.00.00.002	Шайба	12
2061.00.00.003	Оседержатель	
2061.00.00.004	Ось	
2061.01.00.007	Ручка	
2061.04.00.000СБ	Кронштейн. Сборочный чертёж	13
2061.01.00.001	Боковина	
2061.03.00.000СБ	Кронштейн. Сборочный чертёж	
2061.01.00.000	Рама. Спецификация	
2061.01.00.005	Бобышка	14
2061.01.00.004	Опора	
2061.01.00.006	Настил	
2061.01.00.000СБ	Рама. Сборочный чертёж	
2061.02.00.000СБ	Колесо. Сборочный чертёж	15
2061.02.00.000	Колесо. Спецификация	
2061.02.00.001	Обод	
2061.02.00.002	Диск	
2061.02.00.003	Втулка	16
2061.02.00.004	Втулка	
2061.04.00.003	Опора	
2061.00.00.001	Втулка	
2061.03.00.001	Кронштейн	17
2061.03.00.002	Опора	
2061.04.00.001	Кронштейн	
2061.04.00.002	Ось	
2101.00.00.000СБ	Блок фильтров обезжелезивания	18
	Сборочный чертеж	
2101.00.00.000ВС	Блок фильтров обезжелезивания	19
	Ведомость спецификаций	
2101.00.00.000	Блок фильтров обезжелезивания	
	Спецификация	
2101.01.00.000СБ	Рама. Сборочный чертёж	20
2101.01.00.000	Рама. Спецификация	21
2101.01.00.001	Кронштейн	
2101.01.00.002	Перемычка	
2101.01.00.003	Ребро	22
2101.01.00.004	Ребро	
2101.03.00.000	Трубопровод. Спецификация	
2101.02.00.000СБ	Трубопровод. Сборочный чертёж	23
2101.03.00.000	Трубопровод. Спецификация	
2101.03.00.000СБ	Трубопровод. Сборочный чертёж	24
2101.03.00.001	Патрубок	
2101.03.00.002	Патрубок	

Обозначение	Наименование	Стр.
2101.04.00.000	Трубопровод. Спецификация	25
2101.04.00.000СБ	Трубопровод. Сборочный чертёж	
2101.05.00.000	Трубопровод. Спецификация	26
2101.05.00.000СБ	Трубопровод. Сборочный чертёж	
2101.06.00.000	Трубопровод. Спецификация	27
2101.06.00.000СБ	Трубопровод. Сборочный чертёж	
2101.07.00.000	Трубопровод. Спецификация	28
2101.07.00.000СБ	Трубопровод. Сборочный чертёж	
2101.08.00.000	Трубопровод. Спецификация	29
2101.00.00.001	Труба	
2101.08.00.000СБ	Трубопровод. Сборочный чертёж	
2102.00.00.000ВС	Обвязка бака V=1.6м3	30
	Ведомость спецификаций	
2102.00.00.000	Обвязка бака V=1.6м3	
	Спецификация	
2102.01.00.000	Опора. Спецификация	
2102.00.00.000СБ	Обвязка бака V=1.6м3	31
	Сборочный чертёж	
2102.01.00.000СБ	Опора. Сборочный чертеж	
2102.02.00.002	Ступень	32
2102.02.00.003	Накладка	
2102.02.00.004	Накладка	
2102.02.00.005	Крышка	
2102.02.00.000СБ	Корпус бака. Сборочный чертёж	33
2102.01.00.000	Корпус бака. Спецификация	34
2102.02.01.000	Патрубок. Спецификация	
2102.02.01.000СБ	Патрубок. Сборочный чертёж	
2102.02.02.000	Патрубок. Спецификация	35
2102.02.02.000СБ	Патрубок. Сборочный чертёж	
2102.02.03.000	Патрубок. Спецификация	
2102.02.03.000СБ	Патрубок. Сборочный чертеж	
2102.02.04.000	Патрубок сливной. Спецификация	36
2102.02.04.000СБ	Патрубок сливной. Сборочный чертёж	
2102.02.04.001	Патрубок	
2102.02.00.001	Накладка	
2103.00.00.000СБ	Бак-усреднитель регенерационных сточных вод	37
	V=4м3. Сборочный чертёж	
2103.00.00.000ВС	Бак-усреднитель регенерационных сточных вод	
	V=4м3. Ведомость спецификаций	
2103.00.00.000	Бак-усреднитель регенерационных сточных вод	38
	V=4м3 Спецификация	
2103.01.00.000	Опора. Спецификация	
2103.01.00.000СБ	Опора. Сборочный чертёж	
2103.02.00.000СБ	Бак. Сборочный чертёж	39
2103.01.00.001	Балка	40
2103.02.00.000	Бак. Спецификация	
2103.02.00.001	Ступень	
2103.02.00.002	Накладка	
2103.02.00.003	Накладка	
2103.02.00.100СБ	Патрубок. Сборочный чертёж	41
2103.02.00.100	Патрубок. Спецификация	
2103.02.00.200СБ	Патрубок. Сборочный чертёж	
2103.02.00.200	Патрубок. Спецификация	42
2103.02.00.300СБ	Патрубок сливной. Сборочный чертёж	
2103.02.00.300	Патрубок сливной. Спецификация	
2103.02.00.301	Патрубок	
2104.00.00.000СБ	Бак подпиточной воды. Сборочный чертеж	43
2104.00.00.000	Бак подпиточной воды. Спецификация	44
2104.00.00.000ВС	Бак подпиточной воды. Ведомость спецификаций	
2104.00.00.002	Кронштейн	45
2104.00.00.001	Накладка	
2104.00.00.003	Скоба	
2104.01.00.000СБ	Отвод. Сборочный чертёж	
2104.02.00.000СБ	Труба переливная. Сборочный чертёж	46
2104.03.00.000	Отвод	
2104.03.00.001	Патрубок	
2104.02.00.000	Труба переливная. Спецификация	47
2104.01.00.000	Отвод. Спецификация	
2104.04.00.000	Отвод	
2104.05.00.000	Отвод	

СОДЕРЖАНИЕ АЛЬБОМА

Обозначение	Наименование	Стр.
2101.00.00.000 ВП	Блок фильтров обезжелезивания. Ведомость покупных изделий.	48
2102.00.00.000ВП	Обвязка бака V = 1,6 м³	
	Ведомость покупных изделий	
2103.00.00.000ВП	Бак-усредитель регенерационных сточных вод V = 4 м³. Ведомость покупных изделий	49
21.04.00.00.000ВП	Бак подпиточной воды	
	Ведомость покупных изделий	
	лист 1	
21.04.00.00.000ВП	лист 2	50

ТП 903-1-295.91 Альбом 4. Часть 2.

2059.00.00.000 СБ

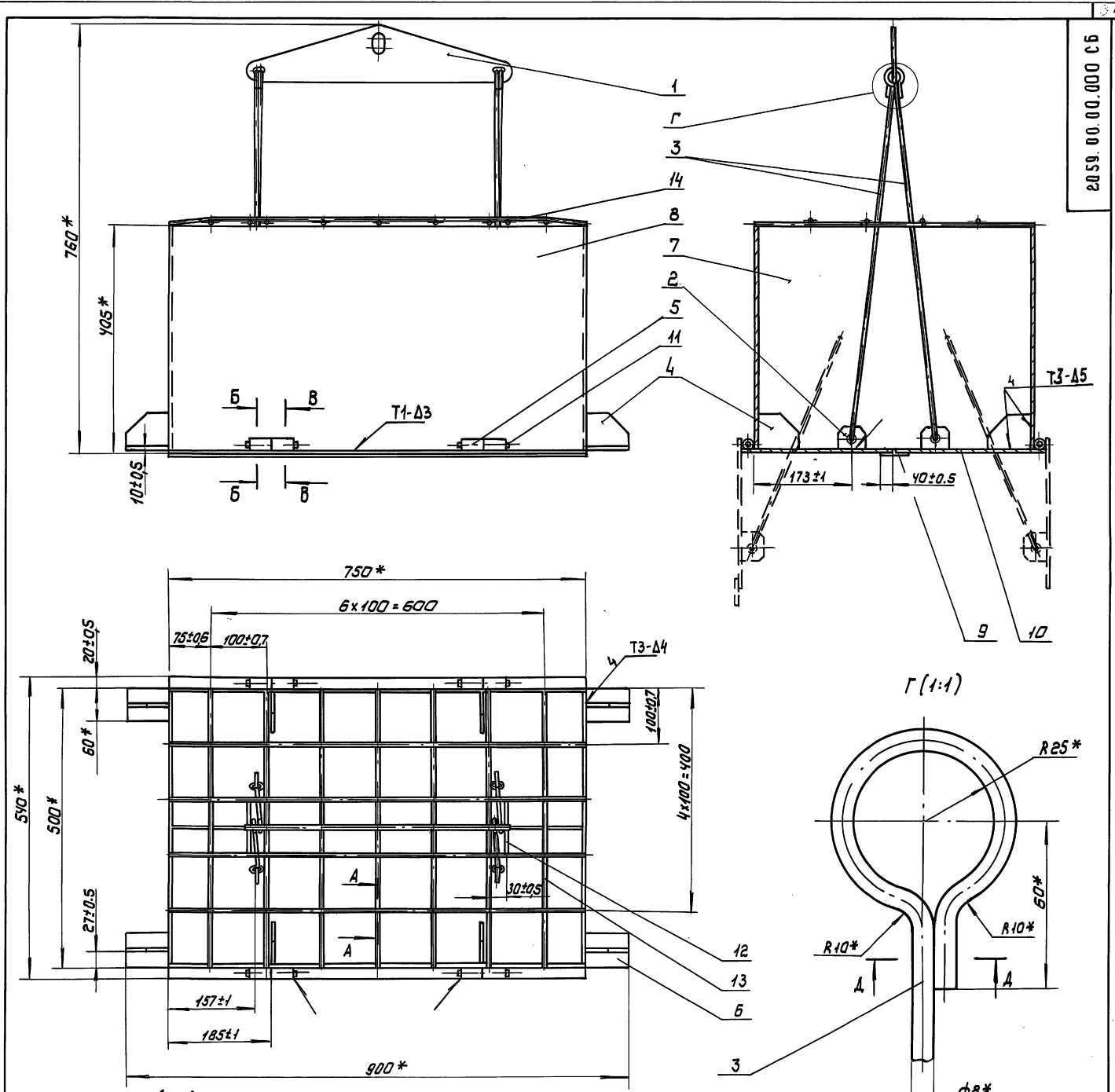

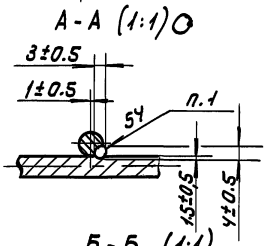

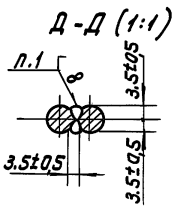

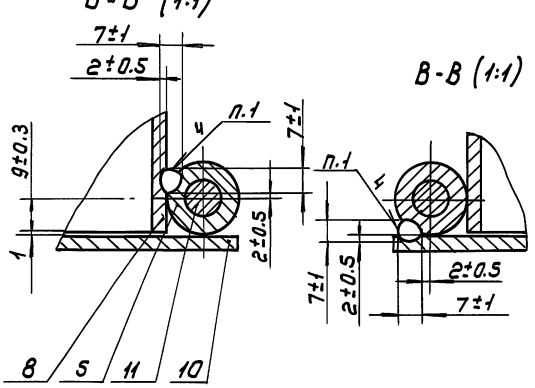

1. Сварка ручная электродуговая
2. Остальные швы по ГОСТ 5264-80
3.* Размеры для справок.

					2059.00.00.000 СБ			
Изм	Лист	№ докум.	Подп.	Дата	Кюбель сборочный чертеж	Лит.	Масса	Масштаб
Разраб		Имаметдинов				И	55	1:5
Пров.		Шипков				Лист	Листов 1	
Т. контр						ЦНИИЭП инженерного оборудования г. Москва		
Н. контр		Буданкова						
Утв.		Шипков						

Инв. № подл. | Подп. и дата | Взам. инв. № | Инв. № дубл. | Подп. и дата

25143-05 5 Формат: А2

Формат	Зона	Поз.	Обозначение	Наименование	Кол.	Примечание
				Документация		
А2			2059.00.00.000 СБ	Сборочный чертеж		
				Детали		
А4		1	2059.00.00.001	Траверса	1	
А4		2	2059.00.00.002	Ухо	4	
А4		3	2059.00.00.003	Тяга	4	
А4		4	2059.00.00.004	Ребро	8	
А4		5	2059.00.00.005	Петля	8	
Б4		6	2059.00.00.006	Лист опорный		
				Лист Б-В ГОСТ 19903-74 Ст3 ГОСТ 14637-89		
				(60×75) h14	4	0,22кг
Б4		7	2059.00.00.007	Стенка		
				Лист Б-4 ГОСТ 19903-74 Ст.3 ГОСТ 14637-89		
				(400×492) h14	2	6.18кг
Б4		8	2059.00.00.008	Стенка		
				Лист Б-4 ГОСТ 19903-74 Ст3 ГОСТ 14637-89		
				(400×750) h14	2	9.42кг
Б4		9	2059.00.00.009	Подкладка		
				Лист Б-4 ГОСТ 19903-74 Ст3 ГОСТ 14637-89		
				(80×750) h14	1	1.88кг

2059.00.00.000

Кюбель

Лит | Лист 1 | Листов 2

ЦНИИЭП инженерного оборудования г. Москва

Формат: А4

Формат	Зона	Поз.	Обозначение	Наименование	Кол.	Примечание
Б4		10	2059.00.00.010	Крышка		
				Лист Б-4 ГОСТ 19903-74 Ст.3 ГОСТ 14637-89		
				(268×750) h14	2	6,31кг
Б4		11	2059.00.00.011	Ось		
				Круг 10-В ГОСТ 2590-88 Б-Ст3-II ГОСТ 535-88		
				L = 90 h14	4	0.055кг
Б4		12	2059.00.00.012	Пруток		
				Круг Б-В ГОСТ 2590-88 Б-Ст3-II ГОСТ 535-88		
				L = 105 h14	2	0.023кг
Б4		13	2059.00.00.013	Пруток		
				Круг Б-В ГОСТ 2590-88 Б-Ст.3-II ГОСТ 535-88		
				L = 500 h14	1	0.11кг
Б4		14	2059.00.00.014	Пруток		
				Круг Б-В ГОСТ 2590-88 Б-Ст3-II ГОСТ 535-88		
				L = 750 h14	4	0.17кг

2059.00.00.000

Лист 2

Формат: А4

2059.00.00.001

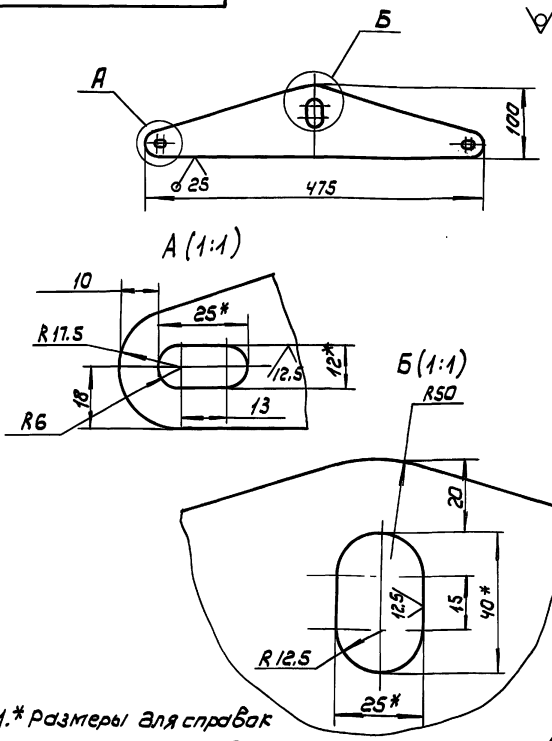

1.* Размеры для справок.

2. Неуказанные предельные отклонения размеров: h14; ±IT14/2

Траверса

Лит | Масса 1.6 | Масштаб 1:5

Лист 1 | Листов 1

Лист Б-6 ГОСТ 19903-74 / Ст.3 ГОСТ 14637-89

ЦНИИЭП инженерного оборудования г. Москва

Формат: А4

2059.00.00.002

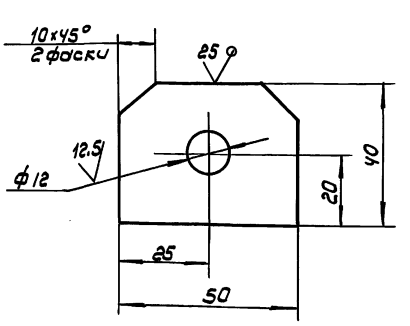

Предельные отклонения размеров: h14; H14; ±IT14/2

Ухо

Лит | Масса 0.08 | Масштаб 1:1

Лист 1 | Листов 1

Лист Б-6 ГОСТ 19903-74 / Ст.3 ГОСТ 14637-89

ЦНИИЭП инженерного оборудования г. Москва

Формат: А4

ТП 903-1-295.91 Альбом 4. Часть 2.

2059.00.00.003

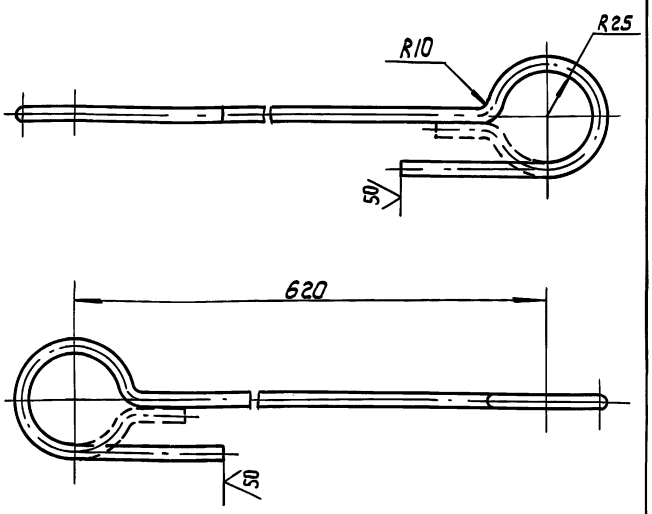

Предельные отклонения размеров: $\pm\frac{JT14}{2}$

				2059.00.00.003			
Изм.	Лист	№ докум.	Подп.	Дата	ТЯГА	Лит.	Масса	Масштаб
Разраб.		Инаметдинов				И	0.36	1:2
Пров.		Шипков				Лист	Листов 1
Т. контр.							
Н. контр.		Буданкова			Круг 8-В ГОСТ 2590-88 / Б-Ст.3-И ГОСТ 535-88	ЦНИИЭП инженерного оборудования г. Москва	
Утв.		Шипков					

Инв.№ подл. | Подп. и дата | Взам. инв.№ | Инв.№ дубл. | Подп. и дата

Формат: А4

2059.00.00.004

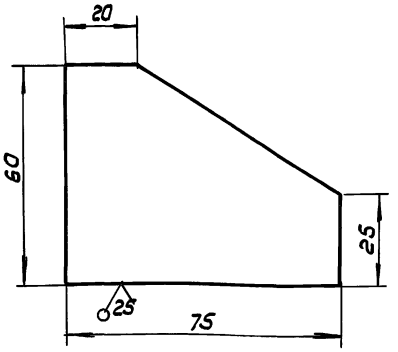

Предельные отклонения размеров: h14

				2059.00.00.004			
Изм.	Лист	№ докум.	Подп.	Дата	РЕБРО	Лит.	Масса	Масштаб
Разраб.		Инаметдинов				И	0.12	1:1
Пров.		Шипков				Лист	Листов 1
Т. контр.							
Н. контр.		Буданкова			Лист Б-6 ГОСТ 19903-74 / Ст.3 ГОСТ 14637-89	ЦНИИЭП инженерного оборудования г. Москва	
Утв.		Шипков					

Инв.№ подл. | Подп. и дата | Взам. инв.№ | Инв.№ дубл. | Подп. и дата

Формат: А4

2059.00.00.005

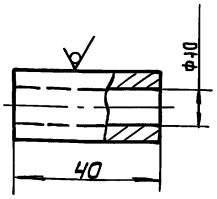

Предельные отклонения размеров: h14; H14.

				2059.00.00.005			
Изм.	Лист	№ докум.	Подп.	Дата	ПЕТЛЯ	Лит.	Масса	Масштаб
Разраб.		Инаметдинов				И	0.07	1:1
Пров.		Шипков				Лист	Листов 1
Т. контр.							
Н. контр.		Буданкова			Круг 20-В ГОСТ 2590-88 / Б-Ст.3-II ГОСТ 535-88	ЦНИИЭП инженерного оборудования г. Москва	
Утв.		Шипков					

Инв.№ подл. | Подпись и дата | Взам. инв.№ | Инв.№ дубл. | Подп. и дата

Формат: А4

2060.00.00.001

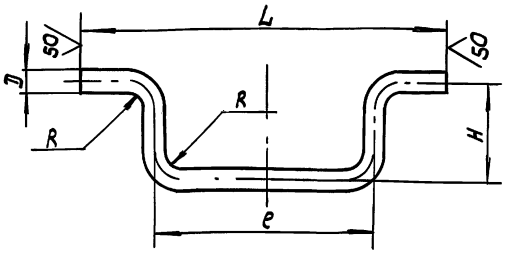

Размеры в мм

Обозначение	D	R	L	e	H	Масса, кг
2060.00.00.001	10	10	200	120	104	0.34
-01	12	16	440	300	100	0.8

Предельные отклонения размеров: $h14; \pm\frac{JT14}{2}$

				2060.00.00.001			
Изм.	Лист	№ докум.	Подп.	Дата	РУЧКА	Лит.	Масса	Масштаб
Разраб.		Инаметдинов				И	См. табл.	1:2
Пров.		Шипков				Лист	Листов 1
Т. контр.							
Н. контр.		Буданкова			Круг D-В ГОСТ 2590-88 / Б-Ст.3-II ГОСТ 535-88	ЦНИИЭП инженерного оборудования г. Москва	
Утв.		Шипков					

Инв.№ подл. | Подпись и дата | Взам. инв.№ | Инв.№ дубл. | Подп. и дата

Формат: А4

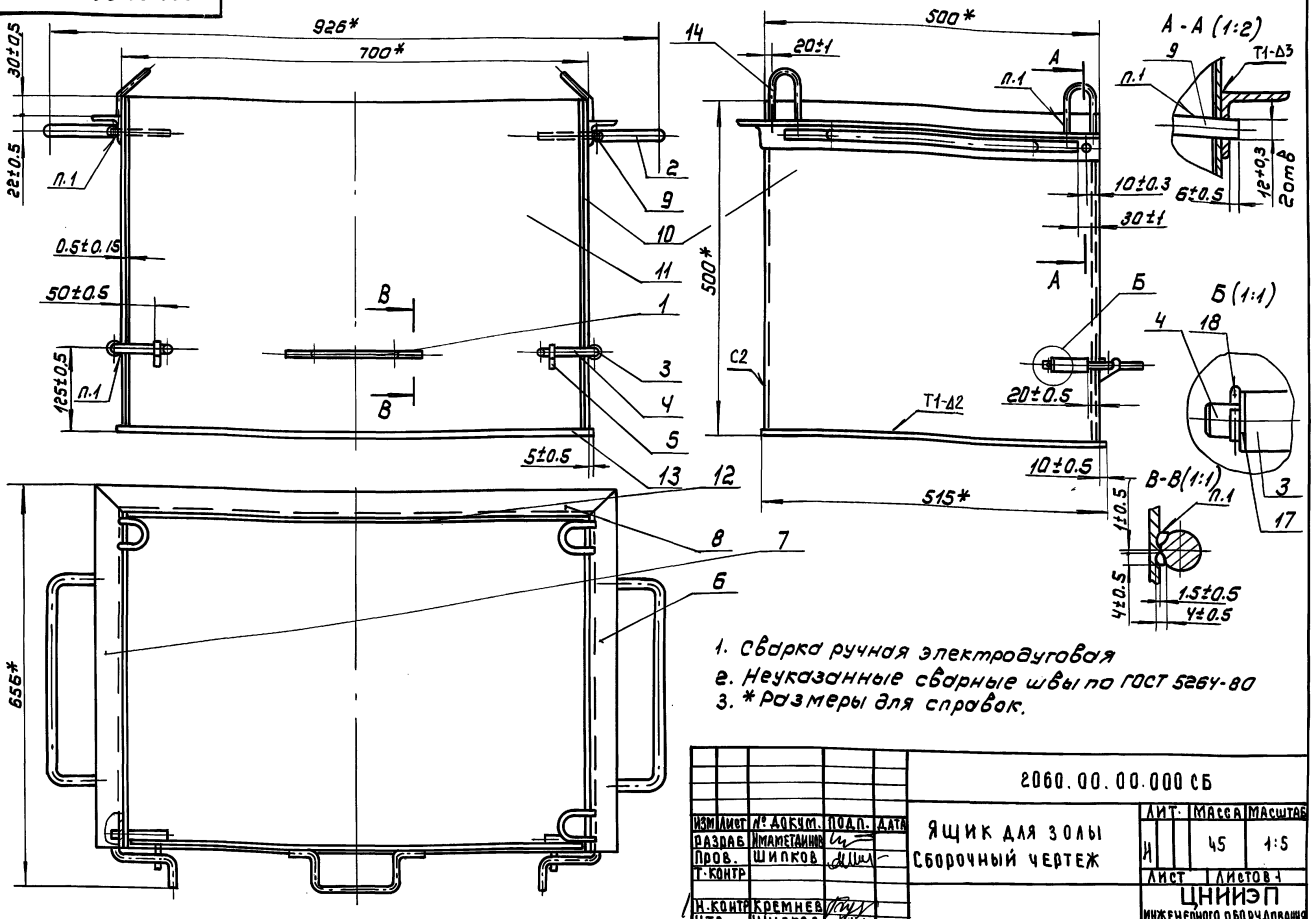

1. Сварка ручная электродуговая
2. Неуказанные сварные швы по ГОСТ 5264-80
3. * Размеры для справок.

						2060.00.00.000 СБ		
Изм.	Лист	№ докум.	Подп.	Дата	Ящик для золы Сборочный чертеж	Лит.	Масса	Масштаб
Разраб.		Имаметдинов					45	1:5
Пров.		Шипков				Лист	Листов 1	
Т.контр.						ЦНИИЭП инженерного оборудования		
Н.контр.		Кремнев						
Утв.		Шипков						

Формат А3

Инв.№ подл. | Подп. и дата | Взам. инв.№ | Инв.№ дубл. | Подп. и дата

Формат	Зона	Поз.	Обозначение	Наименование	Кол.	Примечание
				Документация		
А3			2060.00.00.000 СБ	Сборочный чертеж		
				Детали		
А4		1	2060.00.00.001	Ручка	1	
А4		2	2060.00.00.001-01	Ручка	2	
А4		3	2060.00.00.002	Втулка	2	
А4		4	2060.00.00.003	Ручка	2	
А4		5	2060.00.00.004	Петля	2	
А4		6	2060.00.00.005	Ребро	1	
А4		7	2060.00.00.005-01	Ребро	1	
А4		8	2060.00.00.006	Ребро	1	
Б4		9	2060.00.00.007	Ось		
				Круг 12-В ГОСТ 2590-88		
				Б-Ст3-Т ГОСТ 535-89		
				L=80 h14	2	0.07кг
Б4		10	2060.00.00.008	Стенка боковая		
				Лист Б-3 ГОСТ 19903-74		
				Ст.3 ГОСТ 16523-89		
				(497×500) h14	2	5.85кг
Б4		11	2060.00.00.009	Крышка		
				Лист Б-3 ГОСТ 19903-74		
				Ст3 ГОСТ 16523-89		
				(497×693) h14	1	8.1кг

						2060.00.00.000		
Изм.	Лист	№ докум.	Подп.	Дата	Ящик для золы	Лит.	Лист	Листов
Разраб.		Имаметдинов				И	1	2
Пров.		Шипков				ЦНИИЭП инженерного оборудования г. Москва		
Н.контр.		Буданкова						
Утв.		Шипков						

Формат А4

Формат	Зона	Поз.	Обозначение	Наименование	Кол.	Примечание
Б4		12	2060.00.00.010	Стенка задняя		
				Лист Б-3 ГОСТ 19903-74		
				Ст.3 ГОСТ 16523-89		
				(497×694) h14	1	8.1кг
Б4		13	2060.00.00.011	Дно		
				Лист Б-3 ГОСТ 19903-74		
				Ст 3 ГОСТ 16523-89		
				(515×710) h14	1	8.6кг
А4		14	2060.00.00.012	Петля	4	
				Стандартные изделия		
		17		Шайба 10.01.05		
				ГОСТ 10450-78	2	
		18		Шплинт 2,5×18		
				ГОСТ 397-79	2	

						2060.00.00.000	Лист 2
Изм.	Лист	№ докум.	Подп.	Дата			

ТП 903-1-295.91 Альбом 4. Часть 2.

2060.00.00.002

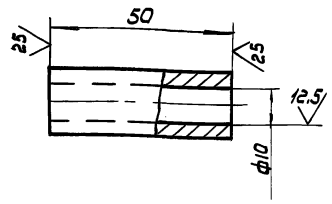

Предельные отклонения размеров: h14; H14

Изм.	Лист	№ докум.	Подп.	Дата	2060.00.00.002			
Разраб.		Имаметдинов			Втулка	Лит.	Масса	Масштаб
Пров.		Шипков				И	0.08	1:1
Т.контр.						Лист	Листов 1	
Н.контр.		Буданкова			Круг 18-В ГОСТ 2590-88 / Б-Ст.3-II ГОСТ 535-88	ЦНИИЭП инженерного оборудования г. Москва		
Утв.		Шипков						

Инв.№ подл. | Подпись и дата | Взам. инв.№ | Подл. и дата | Инв.№ дубл.

Формат: А4

2060.00.00.003

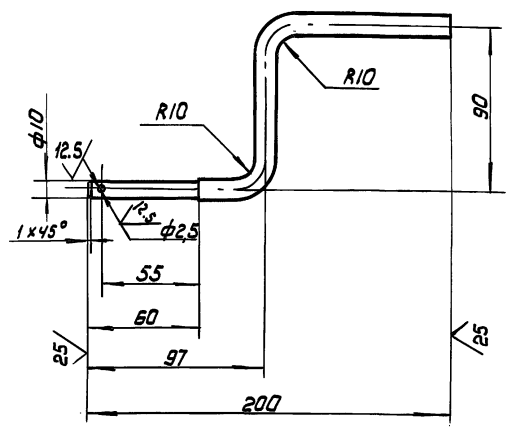

Предельные отклонения размеров: h14; H14; $\pm \frac{IT14}{2}$

Изм.	Лист	№ докум.	Подп.	Дата	2060.00.00.003			
Разраб.		Имаметдинов			Ручка	Лит.	Масса	Масштаб
Пров.		Шипков				И	0.3	1:2
Т.контр.						Лист	Листов 1	
Н.контр.		Буданкова			Круг 12-В ГОСТ 2590-88 / Б-Ст.3-II ГОСТ 535-88	ЦНИИЭП инженерного оборудования г. Москва		
Утв.		Шипков						

Инв.№ подл. | Подп. и дата | Взам. инв.№ | Инв.№ дубл. | Подп. и дата

Формат: А4

2060.00.00.004

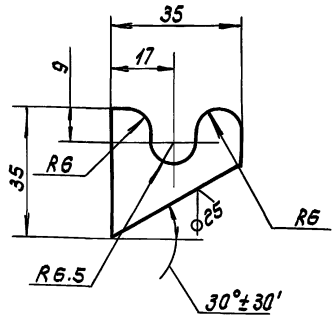

Предельные отклонения размеров: h14; $\pm \frac{IT14}{2}$

Изм.	Лист	№ докум.	Подп.	Дата	2060.00.00.004			
Разраб.		Имаметдинов			Петля	Лит.	Масса	Масштаб
Пров.		Шипков				И	0.03	1:1
Т.контр.						Лист	Листов 1	
Н.контр.		Буданкова			Лист Б-Ч ГОСТ 19903-74 / Ст.3 ГОСТ 14637-89	ЦНИИЭП инженерного оборудования г. Москва		
Утв.		Шипков						

Инв.№ подл. | Подп. и дата | Взам. инв.№ | Инв.№ дубл. | Подп. и дата

Формат: А4

2060.00.00.005

2060.00.00.005 - изображено

2060.00.00.005-01 - зеркальное отражение

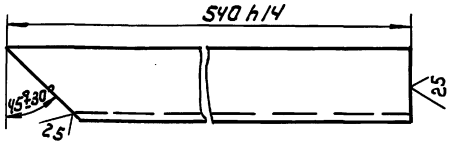

Изм.	Лист	№ докум.	Подп.	Дата	2060.00.00.005			
Разраб.		Имаметдинов			Ребро	Лит.	Масса	Масштаб
Пров.		Шипков				И	1.2	1:2
Т.контр.						Лист	Листов 1	
Н.контр.		Буданкова			Уголок 40х40х4-Б ГОСТ 8509-86 / Ст.3-II ГОСТ 535-88	ЦНИИЭП инженерного оборудования г. Москва		
Утв.		Шипков						

Инв.№ подл. | Подп. и дата | Взам. инв.№ | Инв.№ дубл. | Подп. и дата

Формат: А4

2060.00.00.006

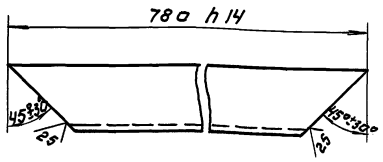

Изм.	Лист	N докум.	Подп.	Дата	
Разраб.		Имаметдинов			
Пров.		Шипков			
Т. контр.					
Н. контр.		Буданкова			
Утв.		Шипков			

2060.00.00.006

Ребро.

Лит	Масса	Масштаб
И	1.75	1:2
Лист	Листов: 1	

Уголок 40х4 ГОСТ 8509-86 Б-Г3-II ГОСТ 535-88

ЦНИИЭП инженерного оборудования г. Москва

Формат: А4

2060.00.00.012

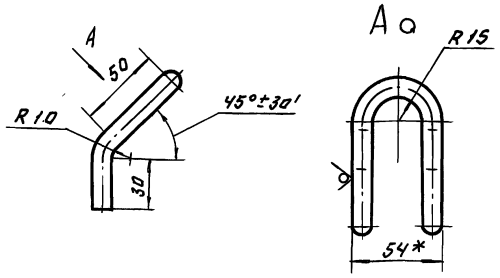

1. * Размер для справок.
2. Предельные отклонения размеров h14; $\pm \frac{IT14}{2}$

Изм.	Лист	N докум.	Подп.	Дата	
Разраб.		Имаметдинов			
Пров.		Шипков			
Т. контр.					
Н. контр.		Буданкова			
Утв.		Шипков			

2060.00.00.012

Петля

Лит	Масса	Масштаб
И	0.19	1:2
Лист	Листов: 1	

Круг 12-В ГОСТ 2590-88 Б-Г3-II ГОСТ 535-88

ЦНИИЭП инженерного оборудования г. Москва

Формат: А4

Формат	Зона	Поз.	Обозначение	Наименование	Кол.	Примечание
				Документация		
А4			2061.03.00.000 СБ	Сборочный чертеж.		
				Детали.		
А4		1	2061.03.00.001	Стойка	1	
А4		2	2061.03.00.001	Стойка	1	
А4		3	2061.03.00.002	Опора	1	

Изм.	Лист	N докум.	Подп.	Дата	
Разраб.		Пучкова			
Пров.		Шипков			
Н. контр.		Буданкова			
Пров.		Шипков			

2061.03.00.000.

Кронштейн.

Лит	Лист	Листов
И	1	1

ЦНИИЭП инженерного оборудования г. Москва

Формат	Зона	Поз.	Обозначение	Наименование	Кол.	Примечание
				Документация		
А4			2061.04.00.000 СБ	Сборочный чертеж.		
				Детали		
А4		1	2061.04.00.001	Стойка	1	
А4		2	2061.04.00.001-01	Стойка	1	
А4		3	2061.04.00.002	Ось	2	
А4		4	2061.04.00.003.	Опора	1	

Изм.	Лист	N докум.	Подп.	Дата	
Разраб.		Пучкова			
Пров.		Шипков			
Н. контр.		Буданкова			
Утв.		Шипков			

2061.04.00.000.

Кронштейн.

Лит	Лист	Листов
И	1	1

ЦНИИЭП инженерного оборудования г. Москва

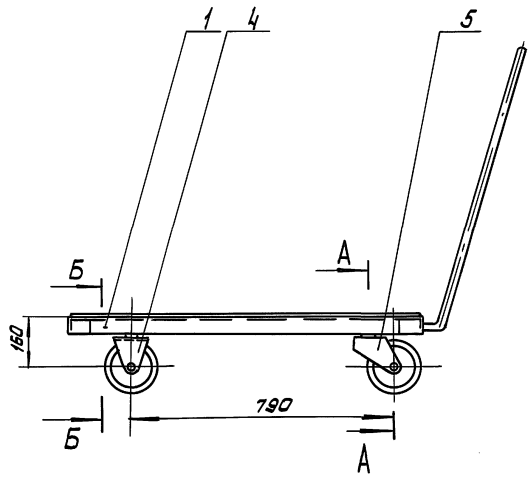

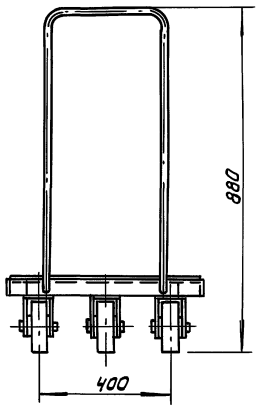

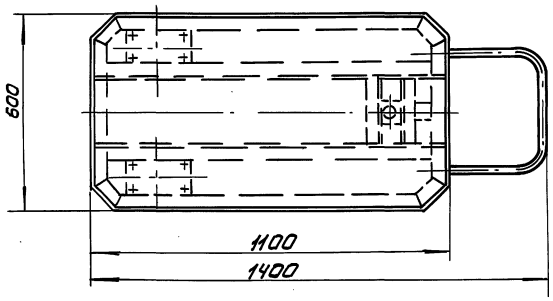

Б-Б (1:2)

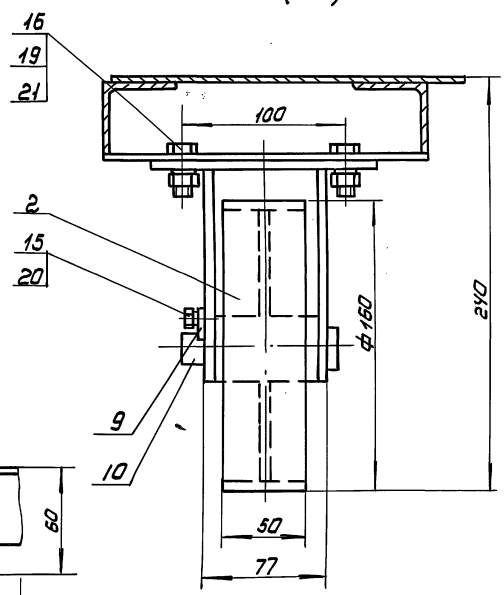

А-А (1:2)

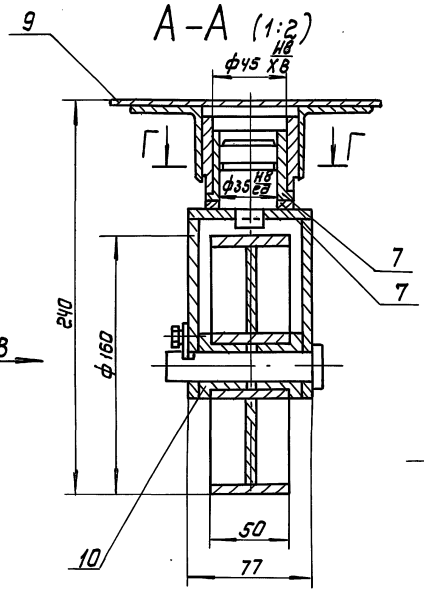

В (1:2)

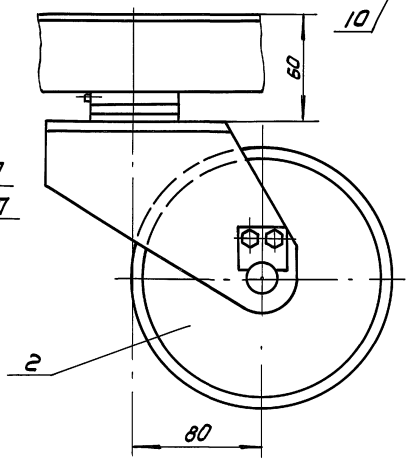

Г-Г (1:1)

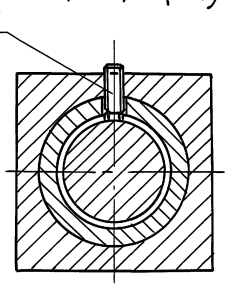

Размеры для справок

						2061.00.00.000 СБ	
Изм.	Лист	№ докум.	Подп.	Дата	Тележка сборочный чертеж	Лит.	Масса	Масштаб
Разраб.		Пучкова				И	52	1:10
Пров.		Шипков				Лист	Листов 1
Т. контр.						ЦНИИЭП инженерного оборудования г. Москва	
Н. контр.		Бчданкова					
Утв.		Шипков					

Инв.№ подл. | Подп. и дата | Взам. инв.№ | Инв.№ дубл. | Подп. и дата

ТП 903-1-295.91 Альбом 4. Часть 2

Формат	Зона	Поз.	Обозначение	Наименование	Кол	Примечание
				Документация		
А3			2061.00.00.000 СБ	Сборочный чертеж		
				Сборочные единицы		
А4		1	2061.01.00.000	Рама	1	
А4		2	2061.02.00.000	Колеса	3	
А4		4	2061.03.00.000	Кронштейн	2	
А4		5	2061.04.00.000	Кронштейн	1	
				Детали		
А4		7	2061.00.00.001	Втулка	1	
А4		8	2061.00.00.002	Шайба	1	
А4		9	2061.00.00.003	Осеудержатель	3	
А4		10	2061.00.00.004	Ось	3	
				Стандартные изделия		
				Болты ГОСТ 7798-70		
		15		М6-6g х 14.58.07	6	
		16		М10-6g х 25.58.07	8	

Формат	Зона	Поз.	Обозначение	Наименование	Кол	Примечание
		17		Винт М6-6g х 16.58 ГОСТ 1478-84	1	
		19		Гайка М10-6Н 5.01 ГОСТ 5915-70 Шайба ГОСТ 6402-70	8	
		20		6.65Г.01	6	
		21		10.65Г.01	8	

Инв.№ подл. | Подп. и дата | Инв.№ дубл. | Взам. инв.№ | Подп. и дата

Изм.	Лист	№ докум.	Подп.	Дата	2061.00.00.000	Лит.	Лист	Листов
Разраб.		Пучкова			Тележка	И	1	2
Пров.		Шилков				ЦНИИЭП инженерного оборудования г. Москва		
Н.контр.		Буданкова						
Утв.		Шилков						

Изм.	Лист	№ докум.	Подп.	Дата	2061.00.00.000	Лист 2

Рис. 1

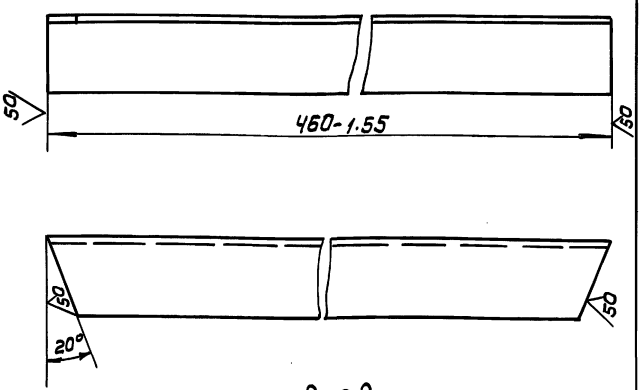

Рис. 2

Остальное - см. рис. 1

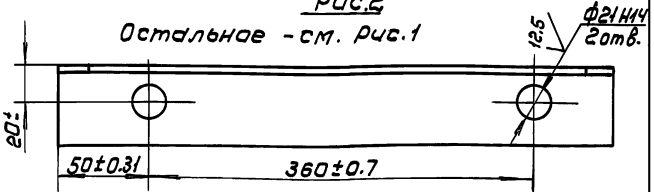

Обозначение	Рис	Масса, кг
2061.01.00.003	1	1.25
-01	2	1.1

Изм.	Лист	№ докум.	Подп.	Дата	2061.01.00.003	Лит.	Масса	Масштаб
Разраб.		Пучкова			Боковина	И	т.м. ТАБЛ	1:2
Пров.		Шилков				Лист	Листов 1	
Т.контр.						ЦНИИЭП инженерного оборудования г. Москва		
Н.контр.		Буданкова			Уголок 45х45х4-Б ГОСТ 8509-86 / Ст3-II ГОСТ 535-88			
Утв.		Шилков						

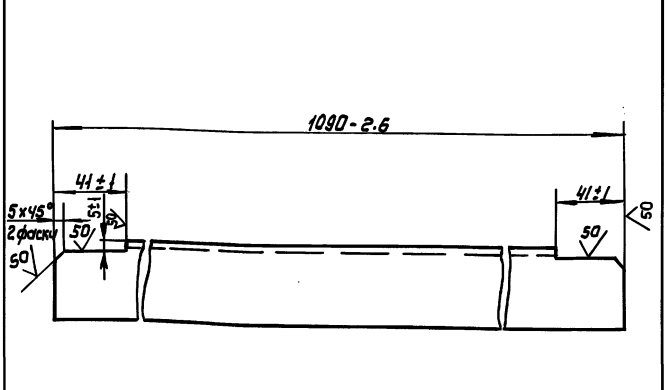

Изм.	Лист	№ докум.	Подп.	Дата	2061.01.00.002	Лит.	Масса	Масштаб
Разраб.		Пучкова			Стяжка	И	2.9	1:2
Пров.		Шилков				Лист	Листов 1	
Т.контр.						ЦНИИЭП инженерного оборудования г. Москва		
Н.контр.		Буданкова			Уголок 45х45х4-Б ГОСТ 8509-86 / Ст3-II ГОСТ 535-88			
Утв.		Шилков						

2061.00.00.002

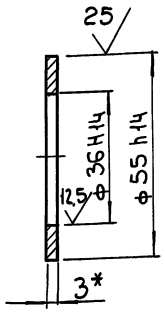

*Размер для справки

Изм.	Лист	№ докум.	Подп.	Дата
Разраб.		Пучкова		
Пров.		Шипков		
Т.контр.				
Н.контр.		Буданкова		
Утв.		Шипков		

2061.00.00.002.

Шайба

Лит.	Масса	Масштаб
И	0.03	1:1

Лист | Листов 1

Лист Б-3 ГОСТ 19903-74 / Ст.3 ГОСТ 16523-70

ЦНИИЭП инженерного оборудования г. Москва

Формат: А4

2061.00.00.003

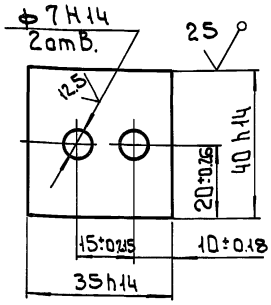

Изм.	Лист	№ докум.	Подп.	Дата
Разраб.		Пучкова		
Провер.		Шипков		
Т.контр.				
Н.контр.		Буданкова		
Утв.		Шипков		

2061.00.00.003.

Осадержатель

Лит.	Масса	Масштаб
И	0.06	1:1

Лист | Листов 1

Лист Б-6 ГОСТ 19903-74 / Ст.3 ГОСТ 14637-89

ЦНИИЭП инженерного оборудования г. Москва

Формат: А4

2061.00.00.004

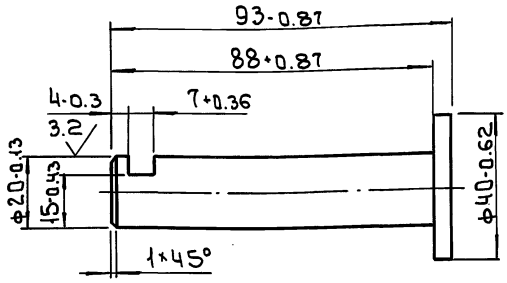

Изм.	Лист	№ докум.	Подп.	Дата
Разраб.		Пучкова		
Провер.		Шипков		
Т.контр.				
Н.контр.		Буданкова		
Утв.		Шипков		

2061.00.00.004.

Ось

Лит.	Масса	Масштаб
И	0.26	1:1

Лист | Листов 1

Сталь 20 ГОСТ 1050-74

ЦНИИЭП инженерного оборудования г. Москва

Формат: А4

2061.01.00.007

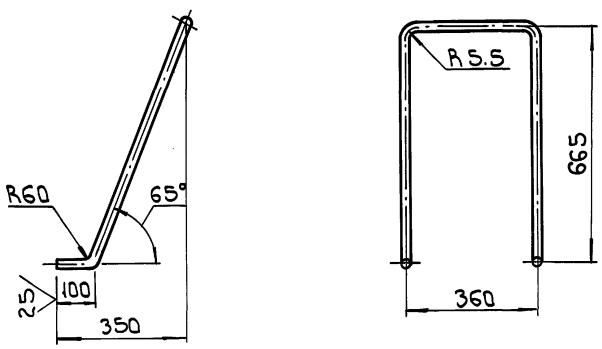

Предельные отклонения размеров: H14, h14

Изм.	Лист	№ докум.	Подп.	Дата
Разраб.		Пучкова		
Пров.		Шипков		
Т.контр.				
Н.контр.		Буданкова		
Утв.		Шипков		

2061.01.00.007.

Ручка

Лит.	Масса	Масштаб
И	1.1	1:1

Лист | Листов 1

Труба 20×1,2 ГОСТ 10704-76 / Д ГОСТ 10705-80

ЦНИИЭП инженерного оборудования г. Москва

Формат: А4

2061.04.00.000.СБ

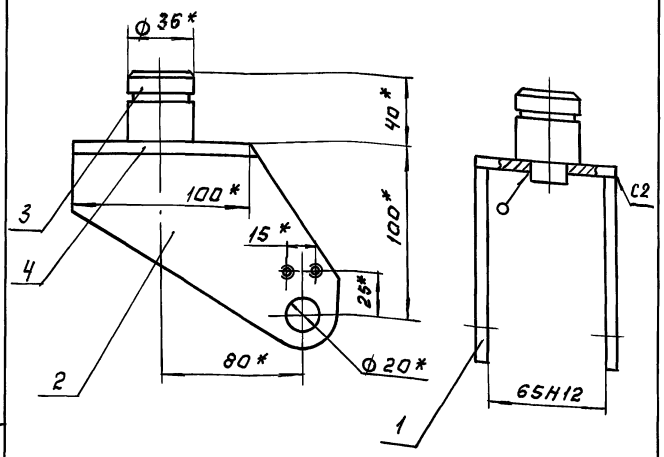

1. Сварные швы по ГОСТ 5264-80.
2. * Размеры для справок.

Изм.	Лист	№ докум.	Подп.	Дата	2061.04.00.000.СБ			
Разраб.		Пучкова			Кронштейн. Сборочный чертеж.	Лит.	Масса	Масштаб
Пров.		Шипков				И	1.7	1:2
Т. контр.						Лист	Листов: 1	
Н. контр.		Буданкова				ЦНИИЭП инженерного оборудования г. Москва		
Утв.		Шипков						

Инв. № подл. | Подп. и дата | Взам. инв. № | Инв. № дубл. | Подп. и дата

2061.01.00.001

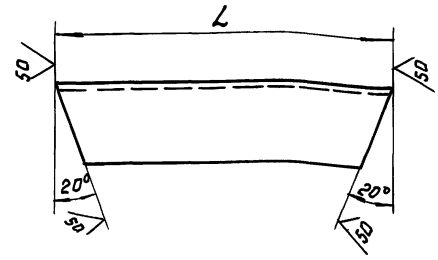

Обозначение	L, мм	Масса, кг
2061.01.00.001	100	0.27
-01	960	2.6

Изм.	Лист	№ докум.	Подп.	Дата	2061.01.00.001.			
Разраб.		Пучкова			Боковина	Лит.	Масса	Масштаб
Пров.		Шипков				И	См. табл.	—
Т. контр.						Лист	Листов 1	
Н. контр.		Буданкова			Уголок 45х45х4-Б ГОСТ 8509-86 / Ст3сп ГОСТ 535-88	ЦНИИЭП инженерного оборудования г. Москва		
Утв.		Шипков						

Инв. № подл. | Подп. и дата | Взам. инв. № | Инв. № дубл. | Подп. и дата

2061.03.00.000.СБ

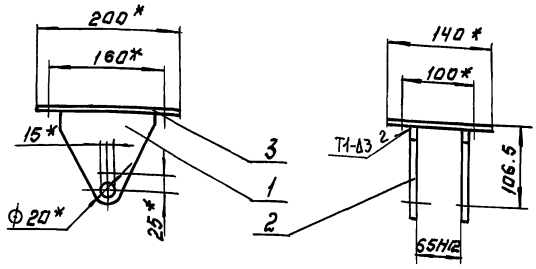

1. Сварные швы по ГОСТ 5264-80
2. * Размеры для справок.

Изм.	Лист	№ докум.	Подп.	Дата	2061.03.00.000.СБ			
Разраб.		Пучкова			Кронштейн. Сборочный чертеж.	Лит.	Масса	Масшт.
Пров.		Шипков				И	2.5	1:5
Т. контр.						Лист	Листов: 1	
Н. контр.		Буданкова				ЦНИИЭП инженерного оборудования г. Москва		
Утв.		Шипков						

Инв. № подл. | Подп. и дата | Взам. инв. № | Инв. № дубл. | Подп. и дата

Формат	Зона	Поз.	Обозначение	Наименование	Кол.	Примечание
				Документация		
А4			2061.01.00.000 СБ	Сборочный чертеж.		
				Детали.		
А4		1	2061.01.00.001	Боковина	4	
А4		2	2061.01.00.001 -01	Боковина	2	
А4		3	2061.01.00.002	Стяжка	2	
А4		4	2061.01.00.003	Боковина	1	
А4		5	2061.01.00.003-01	Боковина	1	
А4		6	2061.01.00.004	Опора	2	
А4		7	2061.01.00.005	Бобышка	1	
А4		8	2061.01.00.006	Настил	1	
А4		9	2061.01.00.007	Ручка	1	
А4		10	2061.01.00.008	Поперечина		
				Уголок 45х45х4-Б ГОСТ 8509-86 / Ст3 II ГОСТ 535-88		
				L=200 h14	2	0.54 кг

Изм.	Лист	№ докум.	Подп.	Дата	2061.01.00.000.			
Разраб.		Пучкова			Рама.	Лит	Лист	Листов
Пров.		Шипков				И		
Т. контр.						ЦНИИЭП инженерного оборудования г. Москва		
Н. контр.		Буданкова						
Утв.		Шипков						

Инв. № подл. | Подп. и дата | Взам. инв. № | Инв. № дубл. | Подп. и дата

2061.01.00.005

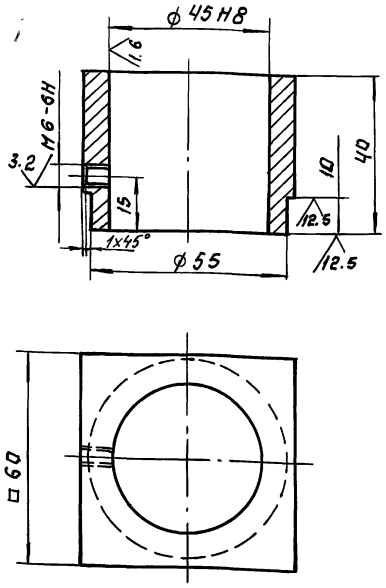

Неуказанные предельные отклонения размеров H14, h14, $\pm \frac{IT14}{2}$

				2061.01.00.005.		
Изм.	Кол.	№ докум.	Подп.	Дата		
Разраб.		Пучкова			Бобышка	Лит. И	Масса 0.59	Масштаб 1:1
Пров.		Шипков				Лист:	Листов: 1
Т. контр.						ЦНИИЭП инженерного оборудования г. Москва	
Н. контр.		Буданкова			Ст. 3 ГОСТ 380-88		
Утв.		Шипков					

Инв. № подл. | Подпись и дата | Взам. инв. № | Инв. № дубл. | Подп. и дата

2061.01.00.004

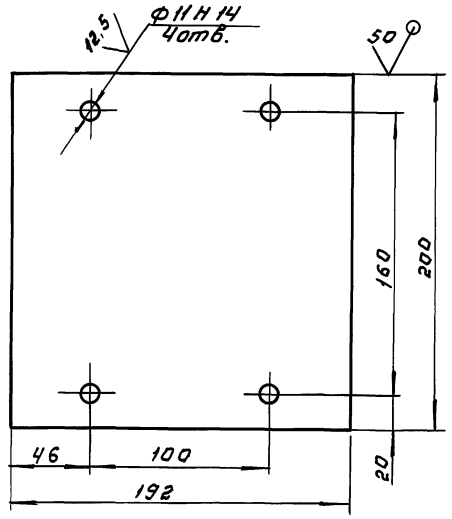

Неуказанные предельные отклонения размеров h14; $\pm \frac{IT14}{2}$

				2061.01.00.004.		
Изм.	Кол.	№ докум.	Подп.	Дата		
Разраб.		Пучкова			Опора.	Лит. И	Масса 1.8	Масштаб 1:2
Пров.		Шипков				Лист:	Листов: 1
Т. контр.						ЦНИИЭП инженерного оборудования г. Москва	
Н. контр.		Буданкова			Лист Б-6 ГОСТ 19903-74 / Ст. 3 ГОСТ 14637-89		
Утв.		Шипков					

Инв. № подл. | Подп. и дата | Взам. инв. № | Инв. № дубл. | Подп. и дата

2061.01.00.006

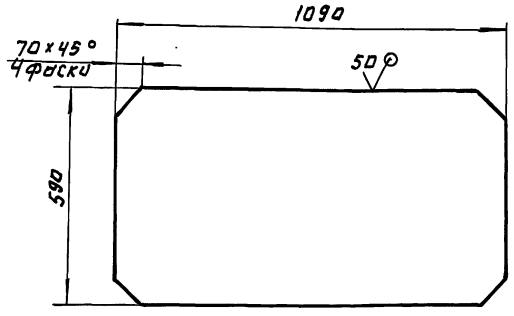

Предельные отклонения размеров h14; $\pm \frac{IT14}{2}$

				2061.01.00.006.		
Изм.	Кол.	№ докум.	Подп.	Дата		
Разраб.		Пучкова			Настил.	Лит. И	Масса 13	Масшт. 1:10
Пров.		Шипков				Лист:	Листов: 1
Т. контр.						ЦНИИЭП инженерного оборудования г. Москва	
Н. контр.		Буданкова			Лист ромб. 8-К-ПУ-2.5 Ст3сп. ГОСТ 8568-77		
Утв.		Шипков					

Инв. № подл. | Подп. и дата | Взам. инв. № | Инв. № дубл. | Подп. и дата

2061.01.00.000 СБ

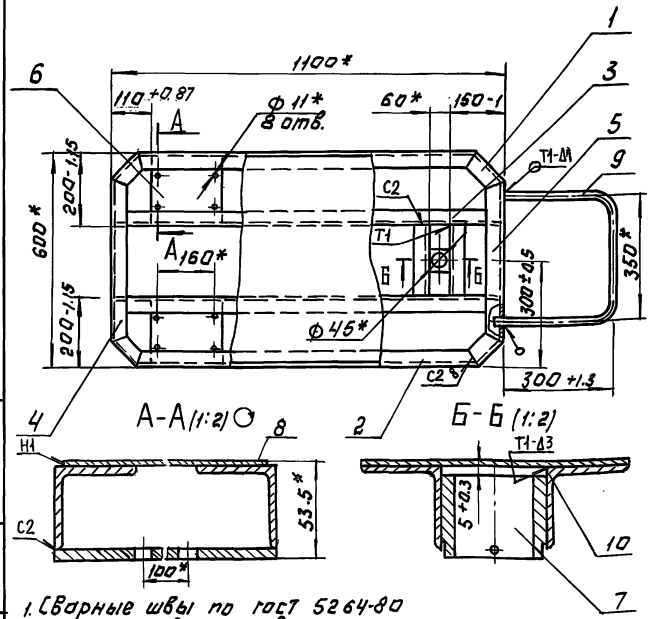

1. Сварные швы по ГОСТ 5264-80
2.* Размеры для справок.

				2061.01.00.000 СБ		
Изм.	Кол.	№ докум.	Подп.	Дата		
Разраб.		Пучкова			Рама. Сборочный чертеж.	Лит. И	Масса 35	Масштаб 1:10
Пров.		Шипков				Лист:	Листов: 1
Т. контр.						ЦНИИЭП инженерного оборудования г. Москва	
Н. контр.		Буданкова					
Утв.		Шипков					

Инв. № подл. | Подп. и дата | Взам. инв. № | Инв. № дубл. | Подп. и дата

2061.02.00.000.СБ

ТП 903-1-295.91 Альбом IV, Часть 2.

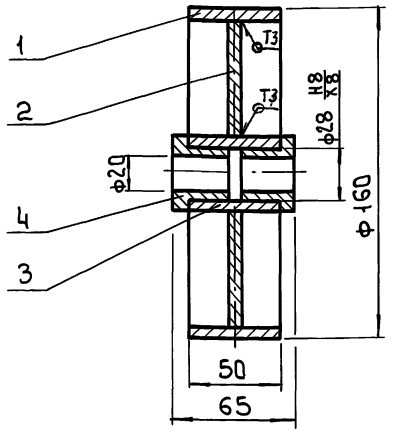

1 Сварные швы по ГОСТ 5264-80
2 Размеры для справок

Изм.	Лист	№ докум.	Подп.	Дата
Разраб.		Пучкова		
Провер.		Шипков		
Т. контр.				
Н. контр.		Буданкова		
Утв.		Шипков		

2061.02.00.000.СБ.

Колесо
Сборочный чертеж

Лит.	Масса	Масштаб
И	2.6	1:2
Лист	Листов 1	

ЦНИИЭП инженерного оборудования г. Москва

Формат: А4

Формат	Зона	Поз.	Обозначение	Наименование	Кол.	Примечание
				Документация		
А4			2061.02.00.000.СБ	Сборочный чертеж		
				Детали		
А4		1	2061.02.00.001.	Обод	1	
А4		2	2061.02.00.002.	Диск	1	
А4		3	2061.02.00.003.	Втулка	1	
А4		4	2061.02.00.004.	Втулка	2	

Изм.	Лист	№ докум.	Подп.	Дата
Разраб.		Пучкова		
Провер.		Шипков		
Н. контр.		Буданкова		
Утв.		Шипков		

2061.02.00.000.

Колесо

Лит.	Лист	Листов
И		1

ЦНИИЭП инженерного оборудования г. Москва

Формат: А4

2061.02.00.001.

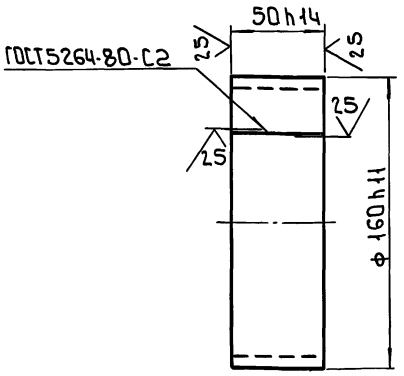

Изм.	Лист	№ докум.	Подп.	Дата
Разраб.		Пучкова		
Провер.		Шипков		
Т. контр.				
Н. контр.		Буданкова		
Утв.		Шипков		

2061.02.00.001.

Обод

Лит.	Масса	Масштаб
И	1.18	1:2
Лист	Листов 1	

Лист Б-6 ГОСТ 19903-74 Ст3 ГОСТ 14637-89

ЦНИИЭП инженерного оборудования г. Москва

2061.02.00.002.

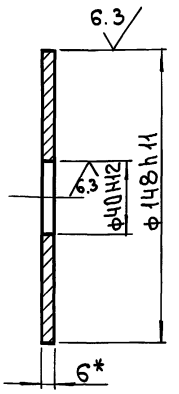

* Размер для справки

Изм.	Лист	№ докум.	Подп.	Дата
Разраб.		Пучкова		
Провер.		Шипков		
Т. контр.				
Н. контр.		Буданкова		
Утв.		Шипков		

2061.02.00.002.

Диск

Лит.	Масса	Масштаб
И	0.81	1:2
Лист	Листов 1	

Лист Б-6 ГОСТ 19903-74 Ст3 ГОСТ 14637-89

ЦНИИЭП инженерного оборудования г. Москва

ТП 903-1-295.91 Альбом 4. Часть 2

2061.02.00.003.

12.5

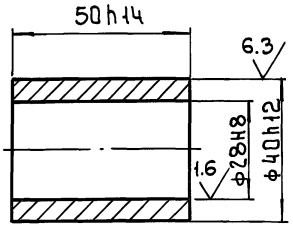

Изм.	Лист	№ докум.	Подп.	Дата
Разраб.		Пучкова		
Провер.		Шипков		
Т. контр.				
Н. контр.		Буданкова		
Утв.		Шипков		

2061.02.00.003.

Втулка

Лит.	Масса	Масштаб
И	0.25	1:1

Лист | Листов 1

Ст.3 ГОСТ 380-88

ЦНИИЭП инженерного оборудования г. Москва

Формат: А4

2061.02.00.004.

12.5

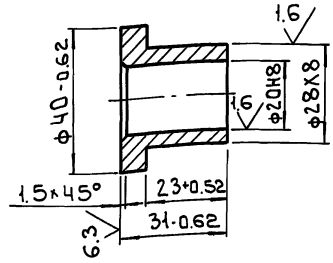

Изм.	Лист	№ докум.	Подп.	Дата
Разраб.		Пучкова		
Провер.		Шипков		
Т. контр.				
Н. контр.		Буданкова		
Утв.		Шипков		

2061.02.00.004.

Втулка

Лит.	Масса	Масштаб
И	0.11	1:1

Лист | Листов 1

БрАЖ9-4 ГОСТ 18175-78

ЦНИИЭП инженерного оборудования г. Москва

Формат: А4

2061.04.00.003.

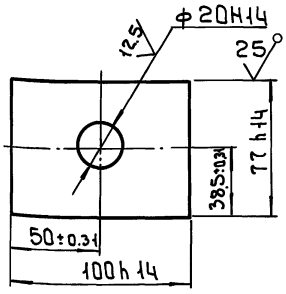

Изм.	Лист	№ докум.	Подп.	Дата
Разраб.		Пучкова		
Пров.		Шипков		
Т. контр.				
Н. контр.		Буданкова		
Утв.		Шипков		

2061.04.00.003.

Опора

Лит.	Масса	Масштаб
И	0.36	1:2

Лист | Листов 1

Лист Б-6 ГОСТ 19903-74
Ст.3 ГОСТ 14637-89

ЦНИИЭП инженерного оборудования г. Москва

Формат: А4

2061.00.00.001.

12.5

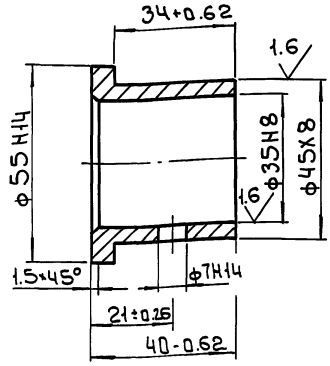

Изм.	Лист	№ докум.	Подп.	Дата
Разраб.		Пучкова		
Пров.		Шипков		
Т. контр.				
Н. контр.		Буданкова		
Утв.		Шипков		

2061.00.00.001.

Втулка

Лит.	Масса	Масштаб
И	0.24	1:1

Лист | Листов 1

БрАЖ9-4 ГОСТ 18175-78

ЦНИИЭП инженерного оборудования г. Москва

2061.03.00.001

Рис.1

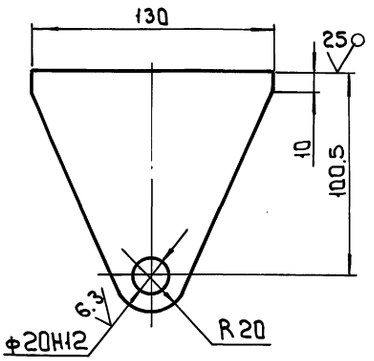

Рис.2

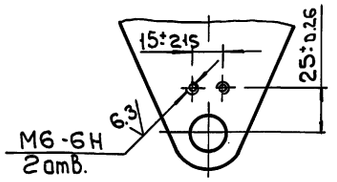

Обозначение	Рис.
2061.03.00.001.	1
-01	2

Неуказанные предельные отклонения размеров: $h14 \pm \frac{JT14}{2}$

2061.03.00.001.

Кронштейн

Изм.	Лист	№ докум.	Подп.	Дата
Разраб.		Пучкова		
Провер.		Шипков		
Т. контр.				
Н. контр.		Буданкова		
Утв.		Шипков		

Лит.	Масса	Масшт.
И	0.48	1:2
Лист	Листов 1	

Лист Б-6 ГОСТ 19903-74 Ст.3 ГОСТ 14637-89

ЦНИИЭП инженерного оборудования г. Москва

Формат: А4

2061.03.00.002

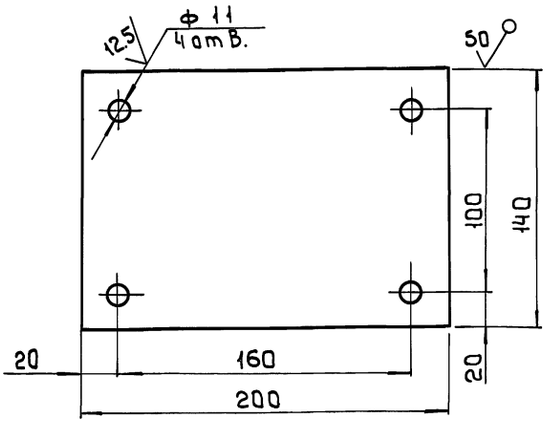

Предельные отклонения размеров: $H14.h14 \pm \frac{JT14}{2}$

2061.03.00.002

Опора

Изм.	Лист	№ докум.	Подп.	Дата
Разраб.		Пучкова		
Пров.		Шипков		
Т. контр.				
Н. контр.		Буданкова		
Утв.		Шипков		

Лит.	Масса	Масшт.
И	1.3	1:2
Лист	Листов 1	

Лист Б-6 ГОСТ 19903-74 Ст.3 ГОСТ 14637-89

ЦНИИЭП инженерного оборудования г. Москва

Формат: А4

2061.04.00.001

Рис.1

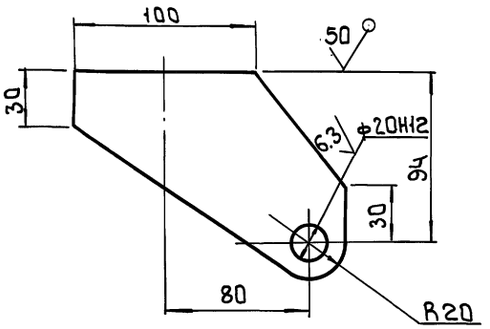

Рис.2

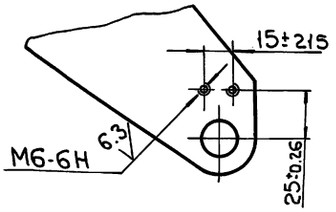

Обозначение	Рис.
2061.04.00.001	1
-01	2

Неуказанные предельные отклонения размеров: $h14 \pm \frac{JT14}{2}$

2061.04.00.001.

Кронштейн

Изм.	Лист	№ докум.	Подп.	Дата
Разраб.		Пучкова		
Провер.		Шипков		
Т. контр.				
Н. контр.		Буданкова		
Утв.		Шипков		

Лит.	Масса	Масшт.
И	0.46	1:2
Лист	Листов 1	

Лист Б-6 ГОСТ 19903-74 Ст.3 ГОСТ 14637-89

ЦНИИЭП инженерного оборудования г. Москва

Формат: А4

2061.04.00.002

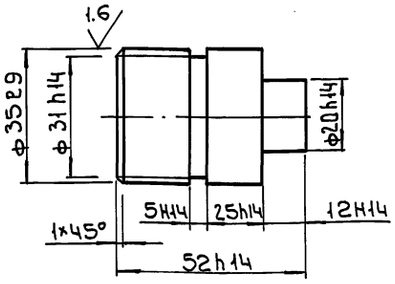

2061.04.00.002.

Ось

Изм.	Лист	№ докум.	Подп.	Дата
Разраб.		Пучкова		
Провер.		Шипков		
Т. контр.				
Н. контр.		Буданкова		
Утв.		Шипков		

Лит.	Масса	Масшт.
И	0.32	1:1
Лист	Листов 1	

Сталь 20 ГОСТ 1050-74

ЦНИИЭП инженерного оборудования г. Москва

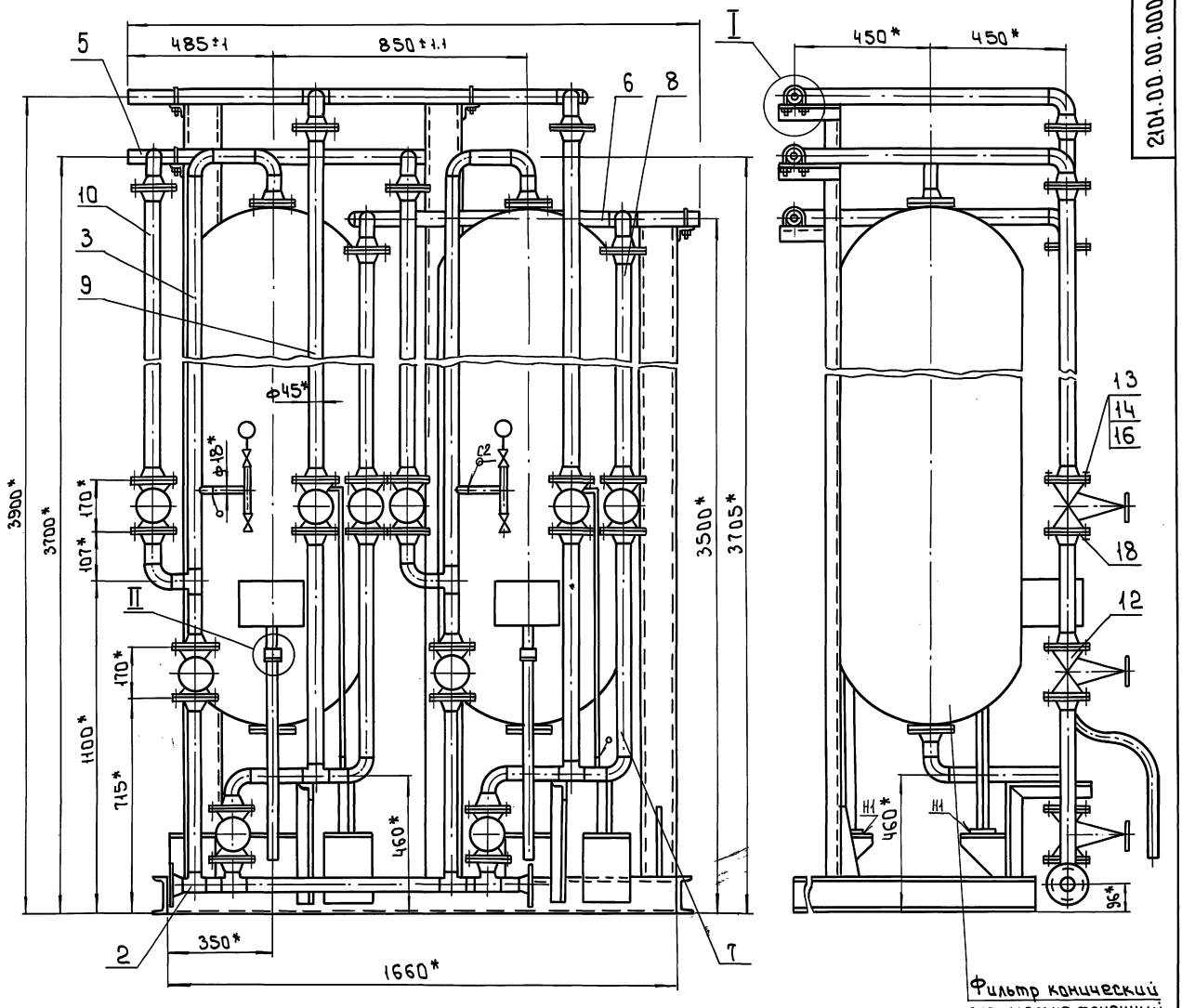

Фильтр конический параллельно точечный первой ступени ФИПа I-0.7-0.5-Na

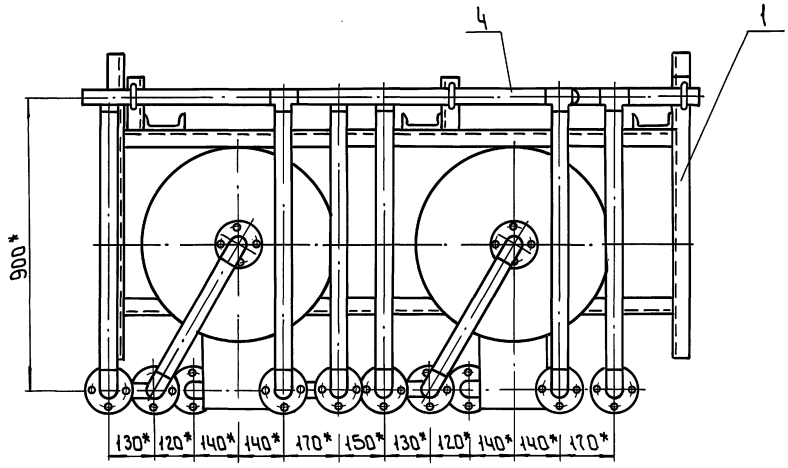

II (1:2)

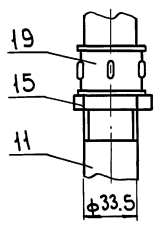

I (1:2)

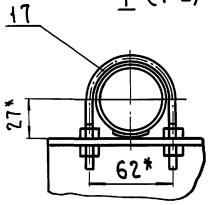

1 Сварные швы по ГОСТ 5264-80 и ГОСТ 16037-80

2 *Размеры для справок

					2101.00.00.000.СБ		
Изм.	Лист	№ докум.	Подп.	Дата	Блок фильтров обезжелезивания	Лит.	Масса	Масшт.
Разраб.		Буданкова				И	1560	1:10
Провер.		Шипков			Сборочный чертеж	Лист	Листов 1	
Т.контр.						ЦНИИЭПинж. оборудования		
Н.контр.		Парыгина						
Утв.		Шипков						

Инв.№ подл. | Подп. и дата | Взам. инв.№ | Инв.№ дубл. | Подп. и дата

ТП 903-1-295.91 Альбом 4. Часть 2.

№ строки	Обозначение	Наименование	Куда входит: Обозначение	Куда входит: кол.		Примечание
1	2101. 00. 00. 000	Блок фильтров обезжелезивания			1	
2						
3	2101. 01. 00. 000	Рама	2101. 00. 00. 000	1	1	
4	2101. 02. 00. 000	Трубопровод	2101. 00. 00. 000	1	1	
5	2101. 03. 00. 000	Трубопровод	2101. 00. 00. 000	2	2	
6	2101. 04. 00. 000	Трубопровод	2101. 00. 00. 000	1	1	
7	2101. 05. 00. 000	Трубопровод	2101. 00. 00. 000	1	1	
8	2101. 06. 00. 000	Трубопровод	2101. 00. 00. 000	1	1	
9	2101. 07. 00. 000	Трубопровод	2101. 00. 00. 000	2	2	
10	21.01. 08. 00. 000	Трубопровод	2101. 00. 00. 000	2	2	
11	2101. 08. 00. 000-01	Трубопровод	2101. 00. 00. 000	2	2	
12	2101. 08. 00. 000-02	Трубопровод	2101. 00. 00. 000	2	2	
13						
14						
15						
16						
17						
18						
19						
20						
21						
22						
23						
24						

Инв.№ подл. | Подп. и дата | Взам. инв.№ | Инв.№ дубл. | Подп. и дата

Изм.	Лист	№ докум.	Подп.	Дата	2101. 00. 00. 000			
Разраб.		Буданкова			Блок фильтров обезжелезивания	Лит.	Лист	Листов
Пров.		Шипков				И		
Н. контр.		Парыгина			Ведомость спецификаций	ЦНИИЭП инж. оборудования		
Утв.		Шипков						

Формат	Зона	Поз.	Обозначение	Наименование	Кол.	Примечание
				Документация		
А2			2101. 00. 00. 000. СБ	Сборочный чертеж		
А3			2101. 00. 00. 000. ВС	Ведомость спецификаций		
А3			2101. 00. 00. 000 ВП	Ведомость покупных изделий		
				Сборочные единицы		
А4		1	2101. 01. 00. 000	Рама	1	
А4		2	2101. 02. 00. 000	Трубопровод	1	
А4		3	2101. 03. 00. 000	Трубопровод	2	
А4		4	2101. 04. 00. 000	Трубопровод	1	
А4		5	2101. 05. 00. 000	Трубопровод	1	
А4		6	2101. 06. 00. 000	Трубопровод	1	
А4		7	2101. 07. 00. 000	Трубопровод	2	
А4		8	2101. 08. 00. 000	Трубопровод	2	
А4		9	2101. 08. 00. 000-01	Трубопровод	2	
А4		10	2101. 08. 00. 000-02	Трубопровод	2	
				Детали		
А4		11	2101. 00. 00. 001	Труба	2	
				Стандартные изделия		
		12		Вентиль фланцевый 15ч9п2 Ду40 Ру16 ТУ26-07-1464-88	10	

Инв.№ подл. | Подп. и дата | Взам. инв.№ | Инв.№ дубл. | Подп. и дата

Изм.	Лист	№ докум.	Подп.	Дата	2101. 00. 00. 000			
Разраб.		Буданкова			Блок фильтров обезжелезивания	Лит.	Лист	Листов
Пров.		Шипков				И	1	2
Н. контр.		Парыгина				ЦНИИЭП инж. оборудования		
Утв.		Шипков						

Формат	Зона	Поз.	Обозначение	Наименование	Кол.	Примечание
		13		Болт М16х55.58 ГОСТ 7798-70	104	
		14		Гайка М16.5 ГОСТ 5915-70	104	
		15		Контргайка 25 ГОСТ 8968-75	2	
		16		Шайба 16.36 ГОСТ 11371-78	104	
		17		Опора подвижная ОПБ2-45 ГОСТ 14911-82	8	
		18		Прокладка А-40-16 ГОСТ 15180-86	26	
		19		Муфта короткая 25 ГОСТ 8954-75		

Инв.№ подл. | Подп. и дата | Взам. инв.№ | Инв.№ дубл. | Подп. и дата

Изм.	Лист	№ докум.	Подп.	Дата	2101. 00. 00. 000	Инв.
						2

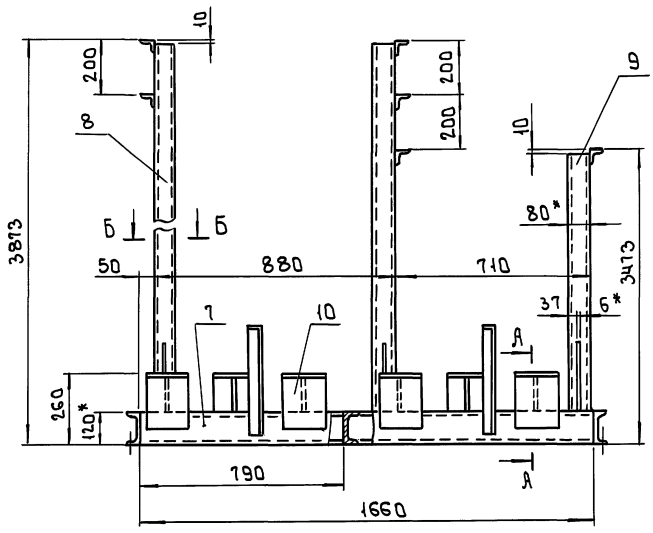

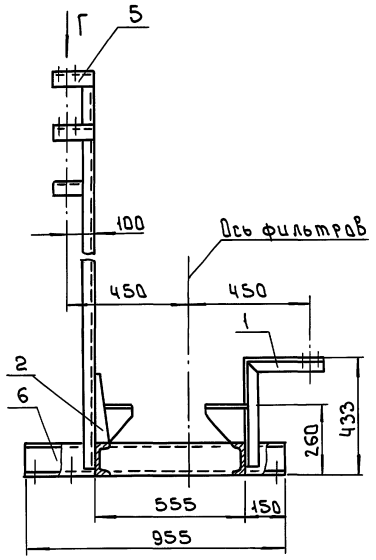

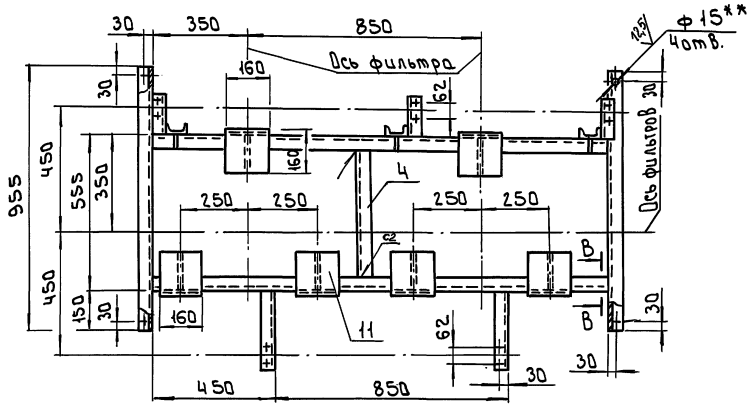

А - А (1:5)

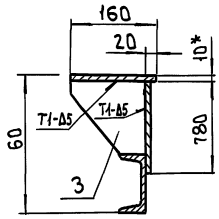

Г (1:5)

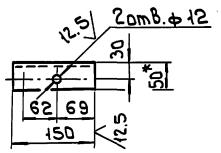

Б - Б (1:5)

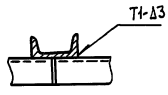

В - В (1:5)

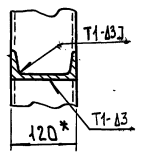

1. Сварные швы по ГОСТ 5264-80.
2* Размеры для справок
3** Отверстия выполнить в случае крепления рамы к строительным конструкциям фундаментными болтами.

					2101.01.00.000.СБ.		
Изм.	Лист	№ докум.	Подп.	Дата	Рама Сборочный чертеж	Лит.	Масса / Масштаб
Разраб.		Будонкова				И	174 / 1:10
Провер.		Шипков				Лист	Листов 1
Т.контр.						ЦНИИЭП инж. оборудования	
Н.контр.		Парыгина					
Утв.		Шипков					

Инв.№ подл. | Подп. и дата | Взам. инв.№ | Инв.№ дубл. | Подп. и дата

Формат	Зона	Поз.	Обозначение	Наименование	Кол.	Примечание
				Документация		
А2			2101.01.00.000 СБ	Сборочный чертеж		
				Детали		
А4		1	2101.01.00.001.	Кронштейн	2	
А4		2	2101.01.00.002.	Перемычка	1	
А4		3	2101.01.00.003.	Ребро	3	
А4		4	2101.01.00.004.	Ребро	6	
Бч		5	2101.01.00.005.	Кронштейн		
				Уголок 50×50×5-Б ГОСТ 8509-86		
				Ст.3 ГОСТ 535-88		
				L=150 R14	6	0.57кг
Бч		6	2101.01.00.006.	Швеллер		
				Швеллер 12 ГОСТ 8240-89		
				Ст.3 ГОСТ 535-88		
				L=955 R14	2	9.93кг
Бч		7	2101.01.00.007	Швеллер		
				Швеллер 12 ГОСТ 8240-89		
				Ст.3 ГОСТ 535-88		
				L=1660 R14	2	17.26кг
Бч		8	2101.01.00.008.	Стойка		
				Швеллер 12 ГОСТ 8240-89		
				Ст.3 ГОСТ 535-88		
				L=3843 h14	2	27.4кг

Инв.№ подл. | Подп. и дата | Взам. инв.№ | Инв.№ дубл. | Подп. и дата

Изм.	Лист	№докум.	Подп.	Дата
Разраб.		Буданкова		
Пров.		Шипков		
Н.контр.		Парыгина		
Утв.		Шипков		

2101.01.00.000.

Рама

Лит.	Лист	Листов
И		1

ЦНИИЭП инж. оборудования

Формат А4

Формат	Зона	Поз.	Обозначение	Наименование	Кол.	Примечание
Бч		9	2101.01.00.009.	Стойка		
				Швеллер 12 ГОСТ 8240-89		
				Ст.3 ГОСТ 535-88		
				L=3443 h14	1	24.27кг
Бч		10	2101.01.00.010	Ребро		
				Лист Б-6 ГОСТ 19903-74		
				Ст.3 ГОСТ 14637-89		
				(180×160) h14	6	1.36кг
Бч		11	2101.01.00.011	Основание		
				Лист Б-10 ГОСТ 19903-74		
				Ст.3 ГОСТ 14637-89		
				(160×160) h14	6	2кг

Инв.№ подл. | Подп. и дата | Взам. инв.№ | Инв.№ дубл. | Подп. и дата

Изм.	Лист	№докум.	Подп.	Дата

2101.01.00.000.

Лист 2

Формат А4

2101.01.00.001.

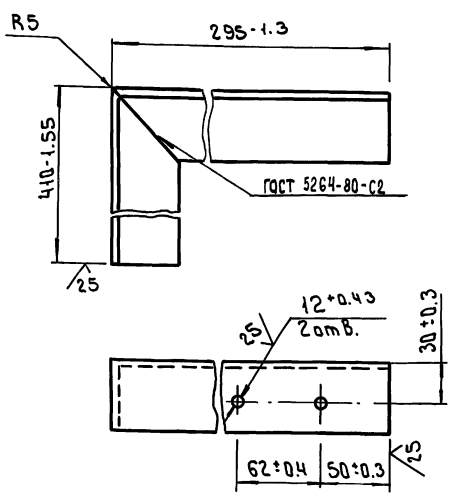

Инв.№ подл. | Подп. и дата | Взам. инв.№ | Инв.№ дубл. | Подп. и дата

Изм.	Лист	№докум.	Подп.	Дата
Разраб.		Буданкова		
Провер.		Шипков		
Т.контр.				
Н.контр.		Парыгина		
Утв.		Шипков		

2101.01.00.001.

Кронштейн

Лит.	Масса	Масшт.
И	2.5	1:2.5

Лист	Листов 1

Уголок 50×50×5-Б ГОСТ 8509-86 / Ст.3 ГОСТ 535-88

ЦНИИЭП инж. оборудования

Формат А4

2101.01.00.002.

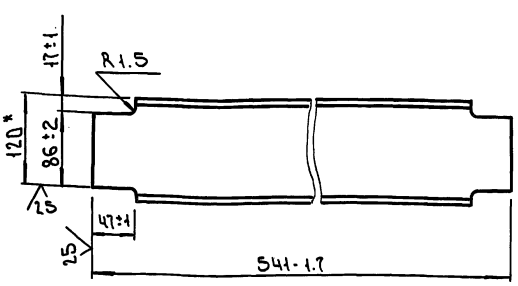

*Размер для справок

Инв.№ подл. | Подп. и дата | Взам. инв.№ | Инв.№ дубл. | Подп. и дата

Изм.	Лист	№докум.	Подп.	Дата
Разраб.		Буданкова		
Провер.		Шипков		
Т.контр.				
Н.контр.		Парыгина		
Утв.		Шипков		

2101.01.00.002.

Перемычка

Лит.	Масса	Масшт.
И	5.2	1:4

Лист	Листов 1

Швеллер 12 ГОСТ 8240-89 / Ст.3 ГОСТ 535-88

ЦНИИЭП инж. оборудования

2101.01.00.003

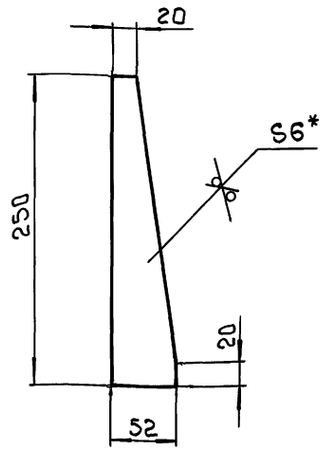

1 *Размер для справок
2 Предельные отклонения размеров: $h14; \pm \frac{IT14}{2}$

Изм.	Лист	№ докум.	Подп.	Дата
Разраб.		Буданкова		
Провер.		Шипков В		
Т. контр.				
Н. контр.		Парыгина		
Утв.		Шипков		

2101.01.00.003.

Ребро

Лит.	Масса	Масшт.
И	0.44	1:2.5

Лист	Листов 1

Лист Б-6 ГОСТ 19903-74 Ст.3 ГОСТ 14637-89

ЦНИИЭП инж. оборудования

Формат А4

2101.01.00.004

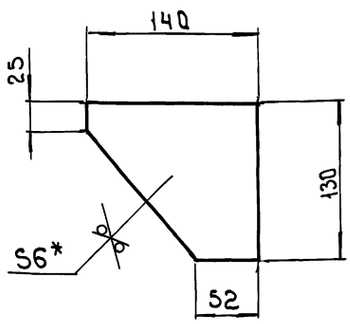

1 *Размер для справок
2 Предельные отклонения размеров: $h14; \pm \frac{IT14}{2}$

Изм.	Лист	№ докум.	Подп.	Дата
Разраб.		Буданкова		
Провер.		Шипков		
Т. контр.				
Н. контр.		Парыгина		
Утв.		Шипков		

2101.01.00.004.

Ребро

Лит.	Масса	Масшт.
И	0.64	1:2.5

Лист	Листов 1

Лист Б-6 ГОСТ 19903-74 Ст.3 ГОСТ 14637-89

ЦНИИЭП инж. оборудования

Формат А4

Формат	Зона	Поз.	Обозначение	Наименование	Кол.	Примечание
				Документация		
А3			2101.02.00.000.СБ	Сборочный чертеж		
				Детали		
Бч		1	2101.02.00.001	Патрубок		
				Труба 45×2 ГОСТ 10704-76 / В-В Ст.3 ГОСТ 10705-80		
				L=532 h14	2	1.13кг
Бч		2	2101.02.00.002	Патрубок		
				Труба 45×2 ГОСТ 10704-76 / В-В Ст.3 ГОСТ 10705-80		
				L=40 h14	2	0.08кг
Бч		3	2101.02.00.003.	Патрубок		
				Труба 45×2 ГОСТ 10704-76 / В-В Ст.3 ГОСТ 10705-80		
				L=650 h14	1	1.38кг
Бч		4	2101.02.00.004.	Патрубок		
				Труба 45×2 ГОСТ 10704-76 / В-В Ст.3 ГОСТ 10705-80		
				L=55 h14	1	0.12кг

Изм.	Лист	№ докум.	Подп.	Дата
Разраб.		Буданкова		
Пров.		Шипков		
Н. контр.		Парыгина		
Утв.		Шипков		

2101.02.00.000.

Трубопровод

Лит.	Лист	Листов
И		1

ЦНИИЭП инж. оборудования

Формат А4

Формат	Зона	Поз.	Обозначение	Наименование	Кол.	Примечание
				Стандартные изделия		
		5		Тройник 45×2.5		
				ГОСТ 17376-83	4	0.5кг
		6		Фланец 1-40-16		
				ГОСТ 12821-80	6	1.85кг

Изм.	Лист	№ докум.	Подп.	Дата

2101.02.00.000.

Лист 2

2101.02.00.000СБ

ТП 903-1-295.91 Альбом 4. Часть 2

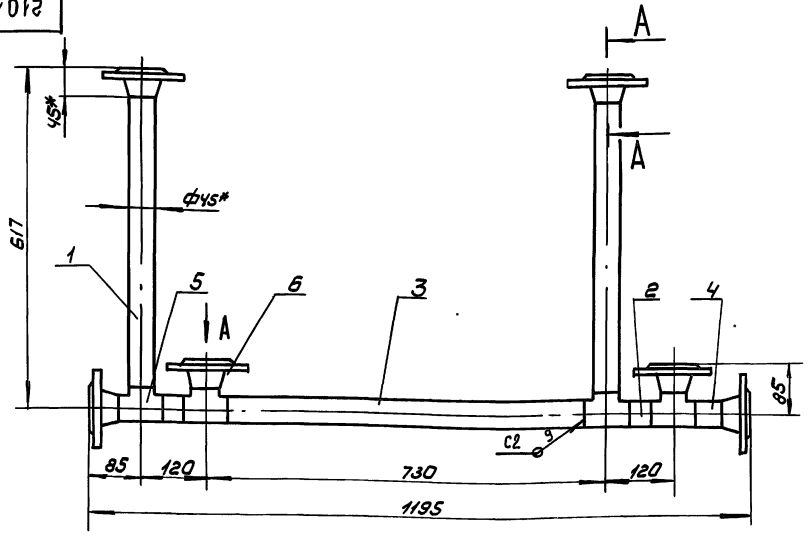

А – А (1:2)

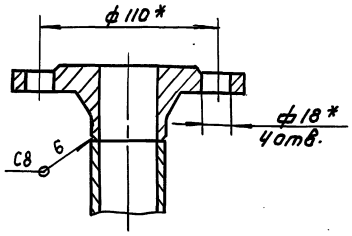

1. Сварные швы по ГОСТ 16037-80
2. *Размеры для справок.
3. Предельные отклонения размеров: $\frac{JT14}{2}$

					2101.02.00.000 СБ			
Изм	Лист	№ докум.	Подп.	Дата	Трубопровод сборочный чертеж.	Лит.	Масса	Масшт
Разраб.		Буданкова				И	17.3	1:5
Пров.		Шипков				Лист	Листов 1	
Т.контр						ЦНИИЭП инж. оборудования		
Н.контр		Парыгина						
Утв.		Шипков						

Формат	Зона	Поз.	Обозначение	Наименование	Кол	Примечание
				Документация		
А3			2101.03.00.000 СБ	Сборочный чертеж		
				Детали		
А4		1	2101.03.00.001	Патрубок	1	
А4		2	2101.03.00.002	Патрубок	1	
Б4		3	2101.03.00.003	Патрубок		
				Труба 45×2 ГОСТ10704-76		
				В-В Ст.3 ГОСТ10705-80		
				L=128 h14	1	0.27кг
Б4		4	2101.03.00.004	Патрубок		
				Труба 45×2 ГОСТ10704-76		
				В-В Ст3 ГОСТ10705-80		
				L=30 h14	1	0.08кг
				Стандартные изделия		
		5		Отвод 90° 45×2.5		
				ГОСТ17375-83	2	0.3кг
		6		Тройник 45×2.5		
				ГОСТ17376-83	1	0.5кг

Изм	Лист	№ докум.	Подп.	Дата	2101.03.00.000			
Разраб.		Буданкова			Трубопровод	Лит	Лист	Листов
Пров.		Шипков				И	1	2
Н.контр		Парыгина				ЦНИИЭП инж. оборудования		
Утв.		Шипков						

Формат	Зона	Поз.	Обозначение	Наименование	Кол	Примечание
		7		Фланец 1-40-16		
				ГОСТ18221-80	2	1.85кг

Изм	Лист	№ докум.	Подп.	Дата	2101.03.00.000	Лист	2

25143-05 24

2101.03.00.000 СБ

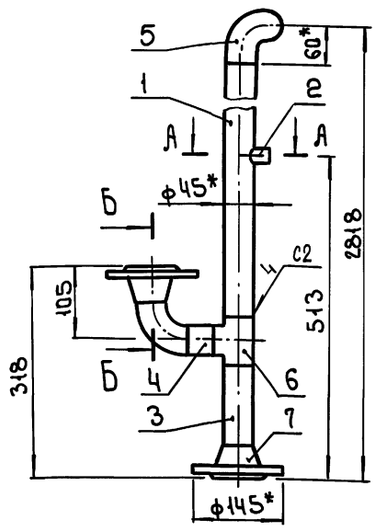

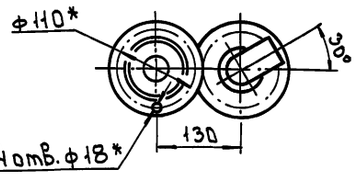

А - А (1:1)

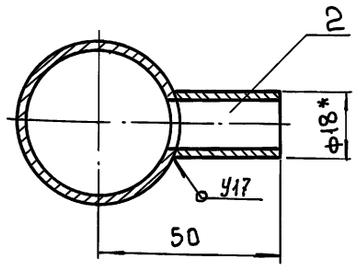

Б - Б (1:2)

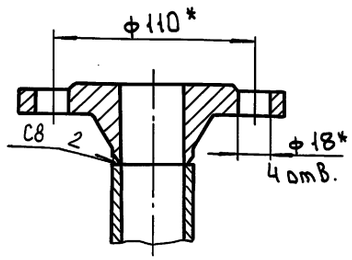

1 Сварные швы по ГОСТ 16037-80
2 *Размеры для справок.
3 Предельные отклонения размеров ± JT14/2

Изм.	Лист	№ докум.	Подп.	Дата	2101.03.00.000 СБ			
Разраб.		Буданкова			Трубопровод Сборочный чертеж	Лит.	Масса	Масшт.
Пров.		Шипков				И	10.6	1:5
Т.контр.						Лист	Листов 1	
Н.контр.		Парыгина				ЦНИИЭП инж. оборудования		
Утв.		Шипков						

Формат: А3

Инв.№ подл. | Подп. и дата | Инв.№ дубл. | Взам. инв.№ | Подп. и дата

2101.03.00.001

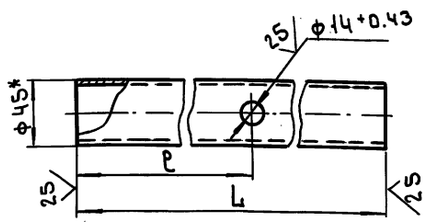

Обозначение	L, мм	ℓ, мм	Масса кг
2101.03.00.001	70	35	0.15
-01	2505	260	5.31

1 *Размер для справок.
2 Предельные отклонения размеров: h14, ± JT14/2

Изм.	Лист	№ докум.	Подп.	Дата	2101.03.00.001.			
Разраб.		Буданкова			Патрубок	Лит.	Масса	Масшт.
Пров.		Шипков				И	5.31	1:2
Т.контр.						Лист	Листов 1	
Н.контр.		Парыгина				ЦНИИЭП инж. оборудования		
Утв.		Шипков						

Труба 45×2 ГОСТ 10704-76 / В·ВСт.3ГОСТ10705-80

Формат: А4

Инв.№ подл. | Подп. и дата | Инв.№ дубл. | Взам. инв.№ | Подп. и дата

2101.03.00.002

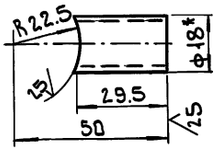

1 *Размер для справок.
2 Предельные отклонения размеров: h14, ± JT14/2

Изм.	Лист	№ докум.	Подп.	Дата	2101.03.00.002.			
Разраб.		Буданкова			Патрубок	Лит.	Масса	Масшт.
Пров.		Шипков				И	0.02	1:1
Т.контр.						Лист	Листов 1	
Н.контр.		Парыгина				ЦНИИЭП инж. оборудования		
Утв.		Шипков						

Труба 18×2 ГОСТ 10704-76 / В·ВСт.3ГОСТ10705-80

Формат: А4

ТП 903-1-295.91 Альбом А. Часть 2.

Формат	Зона	Поз.	Обозначение	Наименование	Кол.	Примечание
				Документация		
А3			2101.04.00.000.СБ	Сборочный чертеж		
				Детали		
Бч		1	2101.04.00.001	Патрубок		
				Труба 45×2 ГОСТ 10704-76		
				В.8Ст.3 ГОСТ 10705-80		
				L = 585 h14	1	1.24кг
Бч		2	2101.04.00.002	Патрубок		
				Труба 45×2 ГОСТ 10704-76		
				В.8Ст.3 ГОСТ 10705-80		
				L = 770 h14	1	1.63кг
Бч		3	2101.04.00.003	Патрубок		
				Труба 45×2 ГОСТ 10704-76		
				В.8Ст.3 ГОСТ 10705-80		
				L = 800 h14	2	1.7кг
				Стандартные изделия		
		4		Заглушка 45×2.5		
				ГОСТ 17379-83	1	0.1кг
		5		Отвод 90° 45×2.5		
				ГОСТ 17375-83	2	0.3кг

Инв.№ подл. | Подп. и дата | Взам. инв.№ | Инв.№ дубл. | Подп. и дата

Изм.	Лист	№ докум.	Подп.	Дата
Разраб.		Буданкова		
Провер.		Шипков		
Н.контр.		Порыгина		
Утв.		Шипков		

2101.04.00.000.

Трубопровод

Лит.	Лист	Листов
	1	2

ЦНИИЭП инж. оборудования

Формат А4

Формат	Зона	Поз.	Обозначение	Наименование	Кол.	Примечание
		6		Тройник 45×2.5		
				ГОСТ 17376-83	2	0.5кг
		7		Фланец 1-40-16		
				ГОСТ 12821-80	2	1.85кг

Инв.№ подл. | Подп. и дата | Взам. инв.№ | Инв.№ дубл. | Подп. и дата

Изм.	Лист	№ докум.	Подп.	Дата

2101.04.00.000.

Лист 2

Формат А4

2101.04.00.000.СБ.

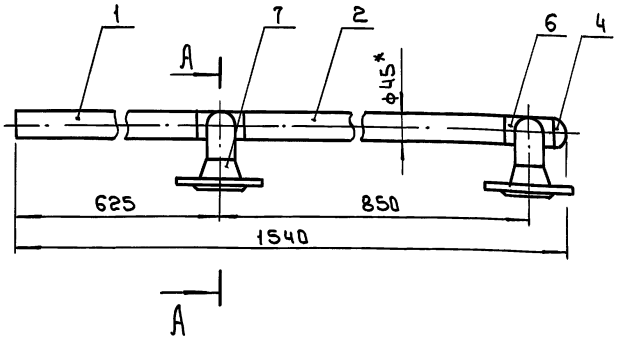

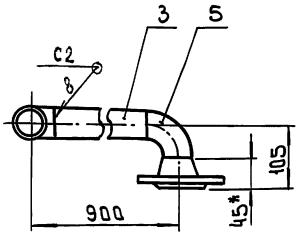

A - A (1:2)

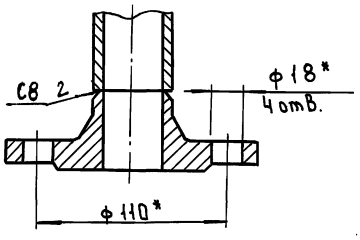

1 Сварные швы по ГОСТ 16037-80.
2 *Размеры для справок.
3 Предельные отклонения размеров $\pm \frac{JT14}{2}$

Инв.№ подл. | Подп. и дата | Взам. инв.№ | Инв.№ дубл. | Подп. и дата

Изм.	Лист	№ докум.	Подп.	Дата
Разраб.		Буданкова		
Провер.		Шипков		
Т.контр.				
Н.контр.		Порыгина		
Утв.		Шипков		

2101.04.00.000.СБ.

Трубопровод
Сборочный чертеж

Лит.	Масса	Масштаб
И	11.8	1:5
Лист	Листов 1	

ЦНИИЭП инж. оборудования

Формат	Зона	Поз.	Обозначение	Наименование	Кол.	Примечание
				Документация		
А3			2101.05.00.000 СБ	Сборочный чертеж		
				Детали		
Бч		1	2101.05.00.001	Патрубок		
				Труба 45×2 ГОСТ 10704-76		
				В-ВСт3ГОСТ 10705-80		
				L = 770 h14	1	1.63 кг
Бч		2	2101.05.00.002	Патрубок		
				Труба 45×2 ГОСТ 10704-76		
				В-ВСт3ГОСТ 10705-80		
				L = 160 h14	1	0.34 кг
Бч		3	2101.05.00.003	Патрубок		
				Труба 45×2 ГОСТ 10704-76		
				В-ВСт3ГОСТ 10705-80		
				L = 800 h14	2	1.7 кг
				Стандартные изделия		
		4		Заглушка 45×2.5		
				ГОСТ 17379-83	1	0.1 кг
		5		Отвод 90° 45×2.5		
				ГОСТ 17375-83	2	0.3 кг

Инв.№ подл. | Подп. и дата | Взам. инв.№ | Инв.№ дубл. | Подп. и дата

Изм.	Лист	№ докум.	Подп.	Дата
Разраб.		Буданкова		
Провер.		Шилков		
Н. контр.		Парыгина		
Утв.		Шилков		

2101.05.00.000.

Трубопровод

Лит.	Лист	Листов
	1	2

ЦНИИЭП инж. оборудования

Формат А4

Формат	Зона	Поз.	Обозначение	Наименование	Кол.	Примечание
		6		Тройник 45×2.5		
				ГОСТ 17376-83	2	0.5 кг
		7		Фланец 1-40-16		
				ГОСТ 12821-80	2	1.85 кг

Инв.№ подл. | Подп. и дата | Взам. инв.№ | Инв.№ дубл. | Подп. и дата

Изм.	Лист	№ докум.	Подп.	Дата

2101.05.00.000.

Лист 2

Формат А4

2101.05.00.000.СБ

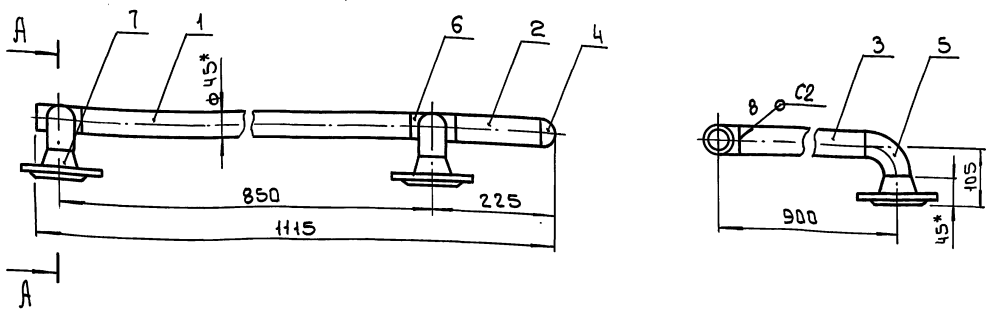

А - А (1:2)

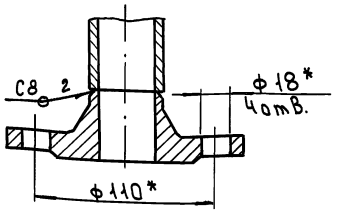

1 Сварные швы по ГОСТ 16037-80.
2 *Размеры для справок.
3 Предельные отклонения размеров $\pm \frac{JT14}{2}$.

Инв.№ подл. | Подп. и дата | Взам. инв.№ | Инв.№ дубл. | Подп. и дата

Изм.	Лист	№ докум.	Подп.	Дата
Разраб.		Буданкова		
Провер.		Шилков		
Т. контр.				
Н. контр.		Парыгина		
Утв.		Шилков		

2101.05.00.000.СБ

Трубопровод
Сборочный чертеж

Лит.	Масса	Масшт.
	10.9	1:5
Лист	Листов 1	

ЦНИИЭП инж. оборудования

ТП 903-1-295.91 Альбом 4. Часть 2

Формат	Зона	Поз	Обозначение	Наименование	Кол	Примечание
				Документация		
А3			2101.06.00.000СБ	Сборочный чертеж		
				Детали		
Б4		1	2101.06.00.001	Патрубок		
				Труба 45×2 ГОСТ 10704-76		
				В-В ст3 ГОСТ 10705-80		
				L = 770 h14	1	1.63кг
Б4		2	2101.06.00.002	Патрубок		
				Труба 45×2 ГОСТ 10704-76		
				В-В ст3 ГОСТ 10705-80		
				L = 210 h14	1	0.45кг
Б4		3	2101.06.00.003	Патрубок		
				Труба 45×2 ГОСТ 10704-76		
				В-В ст3 ГОСТ 10705-80		
				L = 800 h14	2	1.7кг
				Стандартные изделия		
		4		Заглушка 45×2.5		
				ГОСТ 17379-83	1	0.1кг
		5		Отвод 90° 45×2.5		
				ГОСТ 17375-83	2	0.3кг

Изм	Лист	№ докум	Подп.	Дата
Разраб	Буданкова			
Пров.	Шипков			
Н. контр	Парыгина			
Утв.	Шипков			

2101.06.00.000

Трубопровод

Лит	Лист	Листов
И	1	2

ЦНИИЭП инж оборудования

Формат	Зона	Поз.	Обозначение	Наименование	Кол	Примечание
		6		Тройник 45×2.5		
				ГОСТ 17376-83	2	0.5кг
		7		Фланец 1-40-16		
				ГОСТ 12821-80	2	1.85кг

Изм	Лист	№ докум	Подп.	Дата

2101.06.00.000

Лист 2

2101.06.00.000 СБ

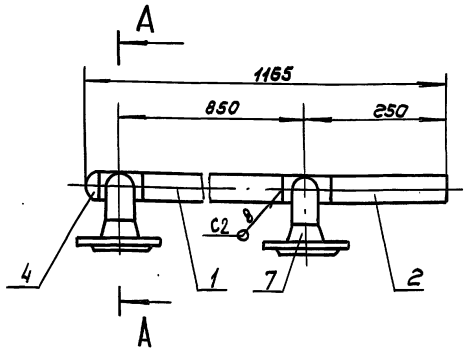

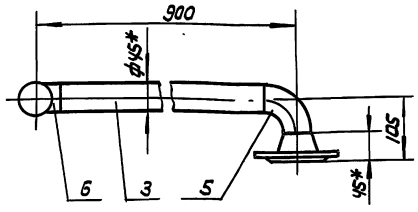

А-А (1:2)

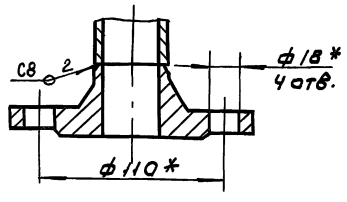

1. Сварные швы по ГОСТ 16037-80
2. *Размеры для справок
3. Предельные отклонения размеров $\pm \frac{JT14}{2}$

Изм	Лист	№ докум.	Подп.	Дата
Разраб	Буданкова			
Пров.	Шипков			
Т. контр				
Н. контр	Парыгина			
Утв.	Шипков			

2101.06.00.000 СБ

Трубопровод
Сборочный чертеж

Лит	Масса	Масшт
И	11	1:5

Лист | Листов 1

ЦНИИЭП инж оборудования

Формат	Зона	Поз.	Обозначение	Наименование	Кол.	Примечание
				Документация		
А3			2101.07.00.000 СБ	Сборочный чертеж		
				Детали		
А4		1	2101.03.00.001-01	Патрубок	1	
А4		2	2101.03.00.002	Патрубок	1	
Б4		3	2101.07.00.001	Патрубок		
				Труба 45х2 ГОСТ 10704-76 / В-В Ст3 ГОСТ 10705-80		
				L = 660 h14	2	1.4 кг
Б4		4	2101.07.00.002	Патрубок		
				Труба 45х2 ГОСТ 10704-76 / В-В Ст3 ГОСТ 10705-80		
				L = 60 h14	1	0.13 кг
Б4		5	2101.07.00.003	Патрубок		
				Труба 45х2 ГОСТ 10704-76 / В-В Ст3 ГОСТ 10705-80		
				L = 40 h14	1	0.08 кг
				Стандартные изделия		
		6		Отвод 90° 45х2.5 ГОСТ 17375-83	2	0.3 кг

Изм.	Лист	№ докум.	Подп.	Дата
Разраб.		Буданкова		
Пров.		Шипков		
Н. контр.		Парыгина		
Утв.		Шипков		

2101.07.00.000

Трубопровод

Лит. | Лист | Листов: И | 1 | 2

ЦНИИЭП инж оборудования

Инв.№ подл. | Подп. и дата | Взам. инв.№ | Инв.№ дубл. | Подп. и дата

Формат	Зона	Поз.	Обозначение	Наименование	Кол.	Примечание
		7		Тройник 45х2.5 ГОСТ 17376-83	2	0.6 кг
		8		Фланец 1-40-16 ГОСТ 12821-80	2	1.85 кг

2101.07.00.000

Лист 2

Инв.№ подл. | Подп. и дата | Взам. инв.№ | Инв.№ дубл. | Подп. и дата

2101.07.00.000СБ

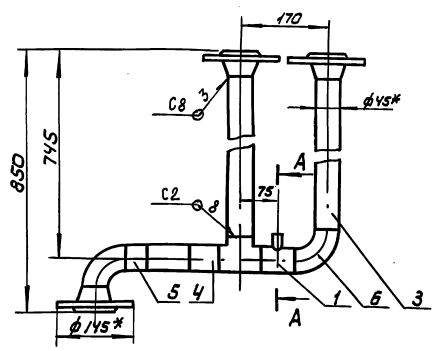

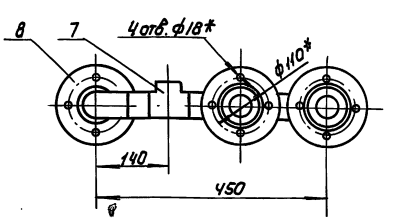

А - А (1:1)

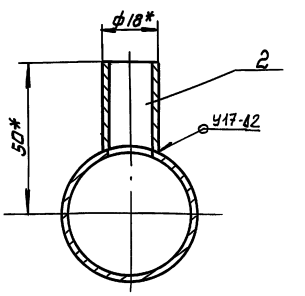

1. Сварные швы по ГОСТ 16037-80.
2*. Размеры для справок.
3. Предельные отклонения размеров $\pm \frac{IT14}{2}$

Изм.	Лист	№ докум.	Подп.	Дата
Разраб.		Буданкова		
Пров.		Шипков		
Т. контр.				
Н. контр.		Парыгина		
Утв.		Шипков		

2101.07.00.000 СБ

Трубопровод сборочный чертеж.

Лит.	Масса	Масшт.
И	40.5	1:5

Лист | Листов 1

ЦНИИЭП инж оборудования

ТП 903-1-295.91 Альбом 4. Часть 2

Формат	Зона	Поз.	Обозначение	Наименование	Кол. на —	01	02	Примечание
				Документация				
А3			2101.08.00.000.СБ	Сборочный чертеж	X	X	X	
				Детали				
Б4		1	2101.08.00.001.	Патрубок				
				Труба 45×2 ГОСТ 10704-76 / В ВСт3ГОСТ 10705-80				
				L=1924 h14	1	—	—	4.08 кг
		—	-01	Патрубок				
				Труба 45×2 ГОСТ 10704-76 / В ВСт3ГОСТ 10705-80				
				L=2324 h14	—	1	—	4.93 кг
		—	-02	Патрубок				
				Труба 45×2 ГОСТ 10704-76 / В ВСт3ГОСТ 10705-80				
				L=2124 h14	—	—	1	4.5 кг
				Стандартные изделия				
		2		Фланец 1-40-16				
				ГОСТ 12821-80	2	2	2	1.85 кг

Инв.№ подл. | Подп. и дата | Взам. инв.№ | Инв.№ дубл. | Подп. и дата

Изм.	Лист	№ докум.	Подп.	Дата
Разраб.		Буданкова		
Провер.		Шипков		
Н. контр.		Парыгина		
Утв.		Шипков		

2101.08.00.000.

Трубопровод

Лит.	Лист	Листов
И		1

ЦНИИЭП инж. оборудования

Формат: А4

2101.00.00.001.

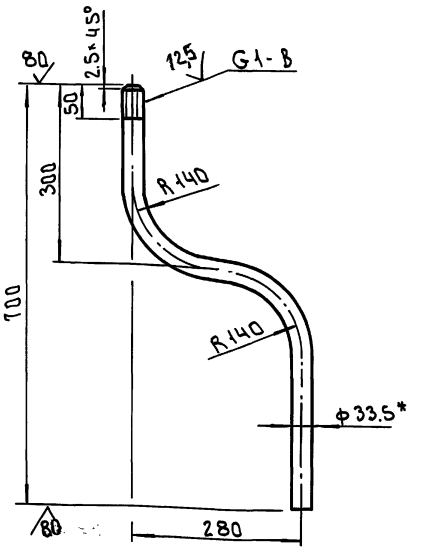

1 *Размер для справок
2 Предельные отклонения размеров: h14, ± JT14/2

Изм.	Лист	№ докум.	Подп.	Дата
Разраб.		Буданкова		
Пров.		Шипков		
Т. контр.				
Н. контр.		Парыгина		
Утв.		Шипков		

2101.00.00.001.

Труба

Лит.	Масса	Масшт
И	1.8	1:5

Лист	Листов 1

Труба 25×2.8 ГОСТ 3262-75

ЦНИИЭП инж. оборудования

Формат: А4

2101.08.00.000СБ

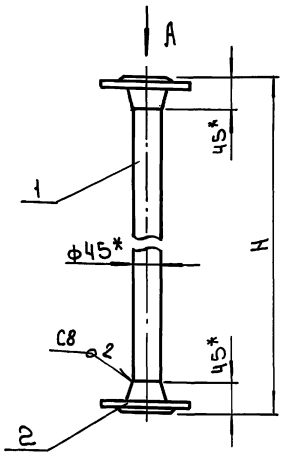

А (1:2)

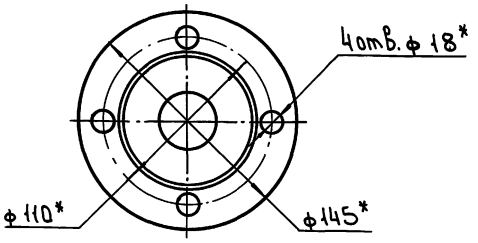

Обозначение	H, мм	Масса кг
2101.08.00.000	2014	7.9
-01	2414	8,8
-02	2214	8.3

1 Сварные швы по ГОСТ 16037-80
2 *Размеры для справок
3 Предельные отклонения размеров ± JT14/2

Изм.	Лист	№ докум.	Подп.	Дата
Разраб.		Буданкова		
Пров.		Шипков		
Т. контр.				
Н. контр.		Парыгина		
Утв.		Шипков		

2101.08.00.000.СБ

Трубопровод
Сборочный чертеж

Лит.	Масса	Масшт
И	см. табл.	—

Лист	Листов 1

ЦНИИЭП инж. оборудования

Инв.№ подл. | Подп. и дата | Инв.№ дубл. | Взам. инв.№ | Подп. и дата

ТП 903-1-295.91 Альбом 4. Часть 2

№ строки	Обозначение	Наименование	Куда входит: Обозначение	Куда входит: кол.	Общее кол-во	Примечание
1	2102.00.00.000	Обвязка бака V= 1,6м3			1	
2	2102.01.00.000	Опора	2102.00.00.000	1	1	
3	2102.02.00.000	Корпус бака	2102.00.00.000	1	1	
4	2102.02.01.000	Патрубок	2102.02.00.000	1	1	
5	2102.02.02.000	Патрубок	2102.02.00.000	1	1	
6	2102.02.03.000	Патрубок	2102.02.00.000	1	1	
7	2102.02.04.000	Патрубок сливной	2102.02.00.000	1	1	
8						
9						
10						
11						
12						
13						
14						
15						
16						
17						
18						
19						
20						
21						
22						
23						
24						
25						
26						

Взам. инв. № | Инв. № дубл. | Подп. и дата | Инв. № подл. | Подп. и дата

Изм.	Лист	№ докум.	Подп.	Дата
Разраб.		Можарский		
Провер.		Шипков		
Н. контр.		Буданкова		
Утв		Шипков		

2102.00.00.000 ВС

Обвязка бака V = 1.6 м³, Ведомость спецификации

Лит.	Лист	Листов
И		1

ЦНИИЭП инж. оборудования

Формат	Зона	Поз.	Обозначение	Наименование	Кол.	Примечание
				Документация		
А3			2102.00.00.000СБ	Сборочный чертеж		
А3			2102.00.00.000 ВС	Ведомость специ		
				фикаций		
				Сборочные единицы		
А4		1	2102.01.00.000	Опора	1	
А4		2	2102.02.00.000	Корпус бака	1	
				Детали		
Б4		3	2102.00.00.001	Упор		
				Полоса 8хЧ ГОСТ 103-76 / Ст. 3 ГОСТ 535-88	Ч	0.2 кг

Взам. инв. № | Инв. № дубл. | Подп. и дата | Инв. № подл. | Подп. и дата

Изм.	Лист	№ докум.	Подп.	Дата
Разраб.		Можарский		
Пров.		Шипков		
Н. контр.		Буданкова		
Утв		Шипков		

2102.00.00.000

Обвязка бака V = 1.6 м³

Лит.	Лист	Листов
И		1

ЦНИИЭП инж. оборудования

Формат	Зона	Поз.	Обозначение	Наименование	Кол.	Примечание
				Документация		
А3			2102.01.00.000СБ	Сборочный чертеж		
				Детали		
Б4		1	2102.01.00.001	Балка швеллер 20 ГОСТ 8240-89 / Ст. 3 ГОСТ 535-88		
				l = 708 h.14	3	13 кг
Б4		2	2102.01.00.002	Балка швеллер 20 ГОСТ 8240-89 / Ст. 3 ГОСТ 535-88		
				l = 1200 h.14	2	22 кг

Взам. инв. № | Инв. № дубл. | Подп. и дата | Инв. № подл. | Подп. и дата

Изм.	Лист	№ докум.	Подп.	Дата
Разраб.		Можарский		
Пров.		Шипков		
Н. контр.		Буданкова		
Утв		Шипков		

2102.01.00.000

Опора

Лит.	Лист	Листов
И		1

ЦНИИЭП инж. оборудования

2102.00.00.000 СБ

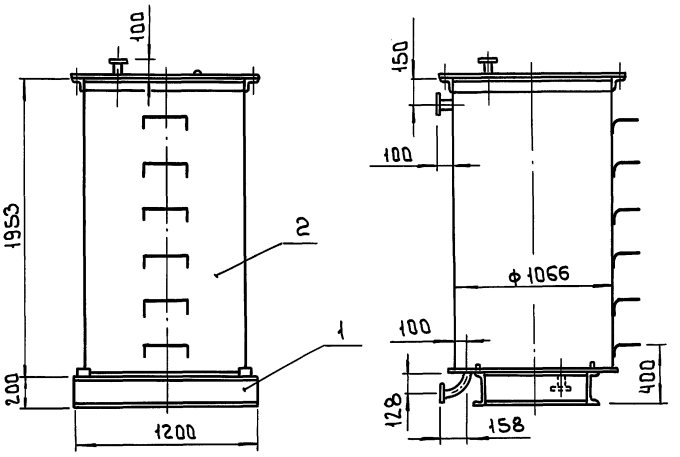

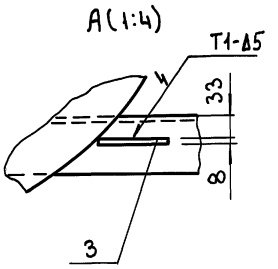

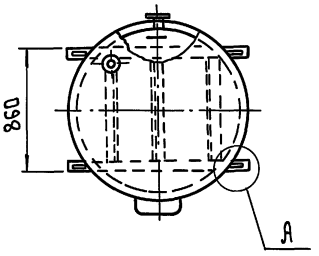

1 Сварные швы по ГОСТ 5264-80
2 Размеры для справок
3 Деталь поз. 3 приварить после установки бака на опоры.

					2102.00.00.000СБ	
Изм.	Лист	N докум.	Подп.	Дата	Объвязка бака Сборочный чертеж	Лит. / Масса / Масшт.: И / 321 / 1:20
Разраб.		Можарский				Лист / Листов 1
Провер.		Шипков				ЦНИИЭП инж. оборудования
Т.контр.						
Н.контр.		Буданкова				
Утв.		Шипков				

Формат А3

2102.01.00.000 СБ

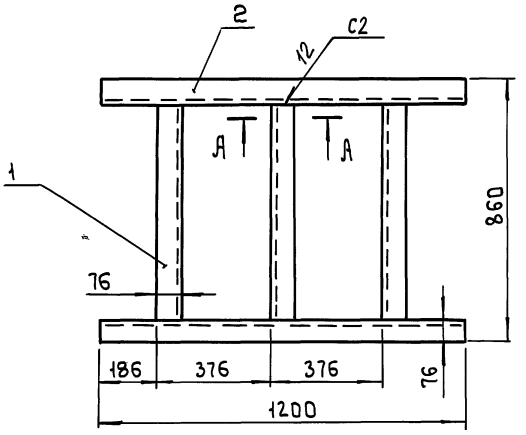

А-А (1:5)

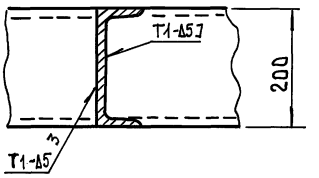

1 Сварные швы по ГОСТ 5264-80
2 Размеры для справок

					2102.01.00.000 СБ	
Изм.	Лист	N докум.	Подп.	Дата	Опора Сборочный чертеж	Лит. / Масса / Масшт.: И / 84 / 1:10
Разраб.		Можарский				Лист / Листов 1
Провер.		Шипков				ЦНИИЭП инж. оборудования
Т.контр.						
Н.контр.		Буданкова				
Утв.		Шипков				

Инв.№подл. | Подп. и дата | Инв.№дубл. | Взам.инв.№ | Подп. и дата

2102.02.00.002

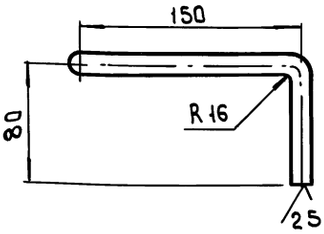

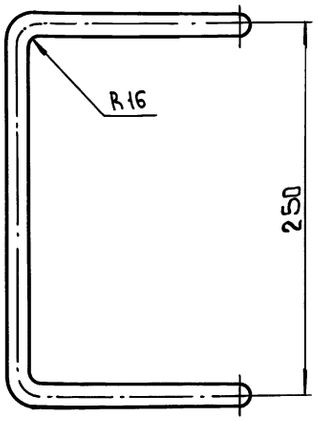

Предельные отклонения размеров $\pm \frac{IT14}{2}$

Изм.	Лист	N докум.	Подп.	Дата	
Разраб.		Можарский			Ступень
Провер.		Шипков			
Т.контр.					
Н.контр.		Буданкова			Круг 16-В ГОСТ 2590-88 / Ст.3 ГОСТ 535-88
Утв.		Шипков			

2102.02.00.002.

Лит.	Масса	Масшт.
И	0.9	1:2.5
Лист	Листов 1	

ЦНИИЭП инж. оборудования

Формат: А4

2102.02.00.003

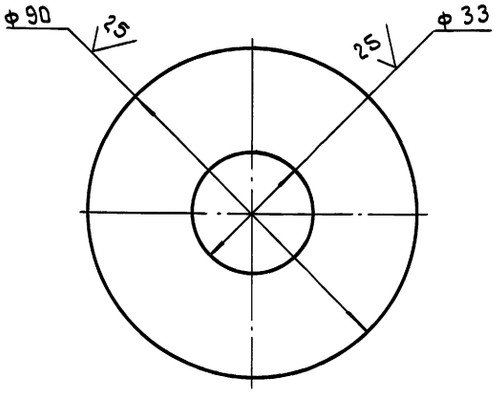

Предельные отклонения размеров H14, h14

Изм.	Лист	N докум.	Подп.	Дата	
Разраб.		Можарский			Накладка
Провер.		Шипков			
Т.контр.					
Н.контр.		Буданкова			Лист 6-5 ГОСТ 19903-86 / В Ст.3 ГОСТ 14637-89
Утв.		Шипков			

2102.02.00.003.

Лит.	Масса	Масшт.
И	0.22	1:1
Лист	Листов 1	

ЦНИИЭП инж. оборудования

Формат: А4

2102.02.00.004

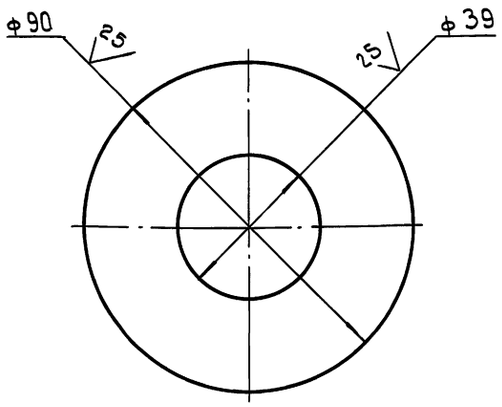

Предельные отклонения размеров H14, h14

Изм.	Лист	N докум.	Подп.	Дата	
Разраб.		Можарский			Накладка
Провер.		Шипков			
Т.контр.					
Н.контр.		Буданкова			Лист 6-5 ГОСТ 19903-86 / В Ст.3 ГОСТ 14637-89
Утв.		Шипков			

2102.02.00.004

Лит.	Масса	Масшт.
И	0.21	1:1
Лист	Листов 1	

ЦНИИЭП инж. оборудования

Формат: А4

2102.02.00.005

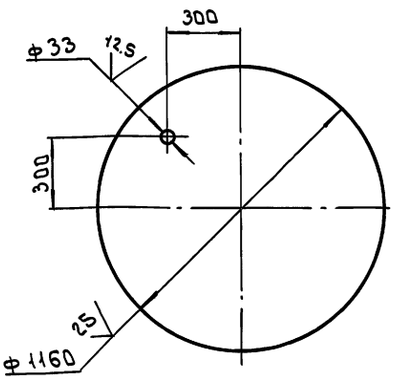

Предельные отклонения размеров H14, h14

Изм.	Лист	N докум.	Подп.	Дата	
Разраб.		Можарский			Крышка
Провер.		Шипков			
Т.контр.					
Н.контр.		Буданкова			Лист 6-5 ГОСТ 19903-86 / В Ст.3 ГОСТ 14637-89
Утв.		Шипков			

2102.02.00.005.

Лит.	Масса	Масшт.
И	42	1:15
Лист	Листов 1	

ЦНИИЭП инж. оборудования

Инв.№ подл. | Подп. и дата | Взам. инв.№ | Инв.№ дубл. | Подп. и дата

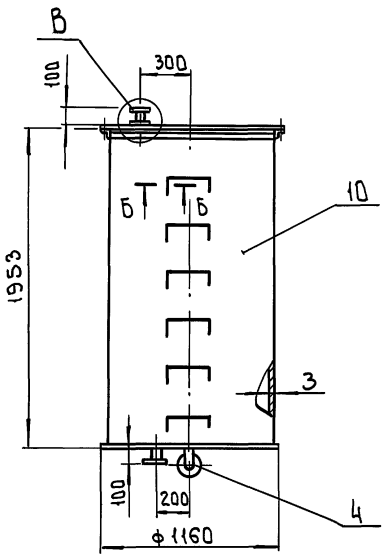

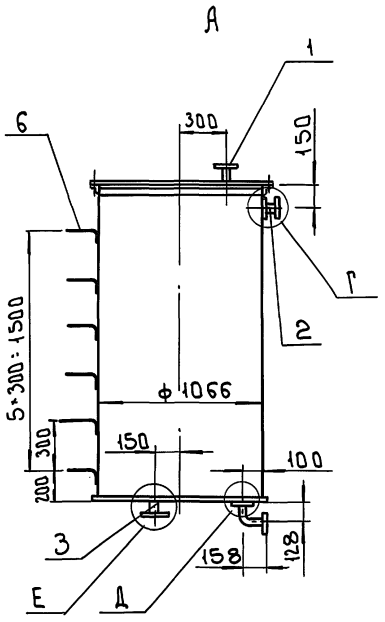

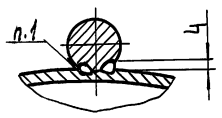

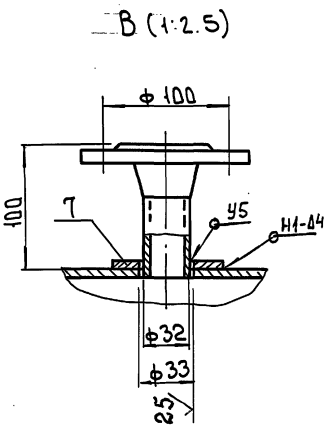

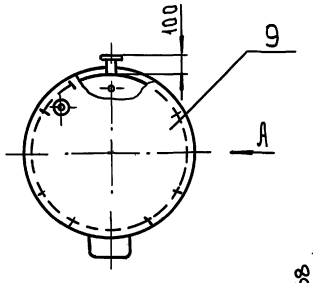

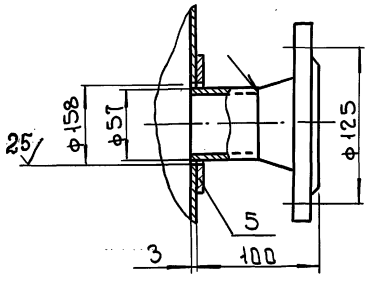

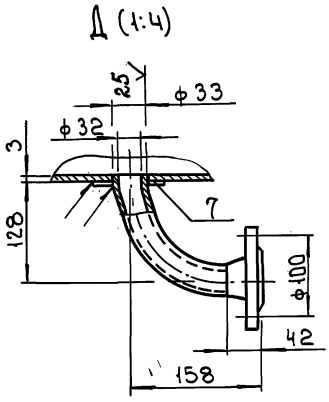

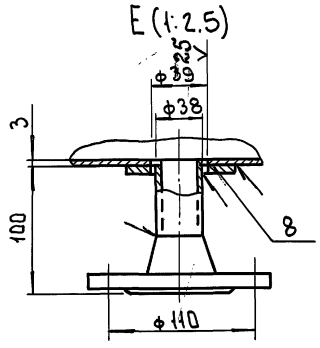

1. Сварка ручная электродуговая.
2. Остальные швы по ГОСТ 5264-80 и ГОСТ 16037-80.
3. * Размеры для справок.

					2102.02.00.000 СБ		
Изм.	Лист	№ докум.	Подп.	Дата	Корпус бака Сборочный чертеж	Лит.	Масса 236 / Масшт. 1:20
Разраб.		Мажарский				И	
Провер.		Шипков				Лист	Листов 1
Т. контр.						ЦНИИЭП инж. оборудования	
Н. контр.		Буданкова					
Утв.		Шипков					

Инв. № подл. | Подп. и дата | Взам. инв. № | Инв. № дубл. | Подп. и дата

ТП 903-1-295.91 Альбом 4. Часть 2

Форм.	Зона	Поз.	Обозначение	Наименование	Кол.	Примечание
				Документация		
А2			2102.02.00.000. СБ	Сборочный чертеж		
				Сборочные единицы		
А4		1	2102.02.01.000.	Патрубок	1	
А4		2	2102.02.02.000.	Патрубок	1	
А4		3	2102.02.03.000.	Патрубок	1	
А4		4	2102.02.04.000.	Патрубок сливной	1	
				Детали		
А4		5	2102.02.00.001.	Накладка	1	
А4		6	2102.02.00.002.	Ступень	6	
А4		7	2102.02.00.003.	Накладка	2	
А4		8	2102.02.00.004.	Накладка	1	
А4		9	2102.02.00.005.	Крышка	1	

Инв.№ подл. | Подп. и дата | Взам. инв.№ | Инв.№ дубл. | Подп. и дата

Изм.	Лист	№ докум.	Подп.	Дата
Разраб.		Можарский		
Пров.		Шипков		
Н. контр.		Буданкова		
Утв.		Шипков		

2102.02.00.000.

Корпус бака

Лит.	Лист	Листов
И	1	2

ЦНИИЭП инж. оборудования

Формат А4

Форм.	Зона	Поз.	Обозначение	Наименование	Кол.	Примечание
				Стандартные изделия		
		10		Бак цилиндрический вертикальный V=1.6м³		
				ОСТ 34-42-560-82	1	

Инв.№ подл. | Подп. и дата | Взам. инв.№ | Инв.№ дубл. | Подп. и дата

Изм.	Лист	№ докум.	Подп.	Дата

2102.02.00.000.

Лист 2

Формат А4

Форм.	Зона	Поз.	Обозначение	Наименование	Кол.	Примечание
				Документация		
А4			2102.02.01.000 СБ	Сборочный чертеж		
				Детали		
Б4		1	2102.02.01.001.	Патрубок		
				Труба 32×2 ГОСТ 10704-76 / В Ст.3 ГОСТ 10705-80		
				ℓ = 50 h 14	1	0.08 кг
				Стандартные изделия		
		2		Фланец 1-32-16 ГОСТ 12821-80	1	

Инв.№ подл. | Подп. и дата | Взам. инв.№ | Инв.№ дубл. | Подп. и дата

Изм.	Лист	№ докум.	Подп.	Дата
Разраб.		Можарский		
Пров.		Шипков		
Н. контр.		Буданкова		
Утв.		Шипков		

2102.02.01.000.

Патрубок

Лит.	Лист	Листов
И	1	1

ЦНИИЭП инж. оборудования

Формат А4

2102.02.01.000.СБ

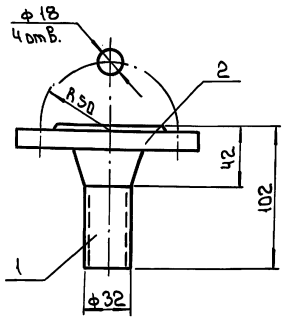

1. Сварные швы по ГОСТ 16037-80-С8.
2. Размеры для справок

Инв.№ подл. | Подп. и дата | Взам. инв.№ | Инв.№ дубл. | Подп. и дата

Изм.	Лист	№ докум.	Подп.	Дата
Разраб.		Можарский		
Пров.		Шипков		
Н. контр.		Буданкова		
Утв.		Шипков		

2102.02.01.000.СБ.

Патрубок
Сборочный чертеж

Лит.	Масса	Масшт.
И	1.7	1:2

Лист | Листов 1

ЦНИИЭП инж. оборудования

ТП 903-1-295.91 Альбом 4. Часть 2

Форм.	Зона	Поз.	Обозначение	Наименование	Кол.	Примечание
				Документация		
А4			2102.02.02.000 СБ	Сборочный чертеж		
				Детали		
Б4		1	2102.02.02.001	Патрубок		
				Труба 57×3 ГОСТ 10704-76 / В Ст.3 ГОСТ 10705-80		
				P = 53 h 14	1	0.2 кг
				Стандартные изделия		
		2		Фланец 1-50-16 ГОСТ 12821-80	1	2.28 кг

Инв.№ подл. | Подп. и дата | Взам. инв.№ | Инв.№ дубл. | Подп. и дата

Изм.	Лист	N докум.	Подп.	Дата
Разраб.		Можарский		
Провер.		Шипков		
Н. контр.		Буданкова		
Утв.		Шипков		

2102.02.02.000.

Патрубок

Лит.	Лист	Листов
И		1

ЦНИИЭП инж. оборудования

Формат: А4

2102.02.02.000 СБ

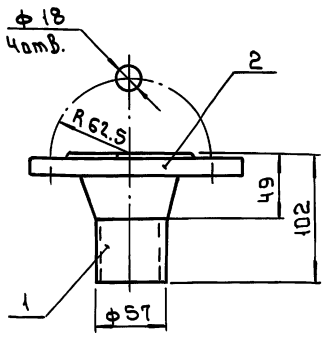

1 Сварные швы по ГОСТ 16037-80-С8
2 Размеры для справок

Изм.	Лист	N докум.	Подп.	Дата
Разраб.		Можарский		
Провер.		Шипков		
Т. контр.				
Н. контр.		Буданкова		
Утв.		Шипков		

2102.02.02.000.СБ

Патрубок
Сборочный чертеж

Лит.	Масса	Масшт.
И	2.5	1:2.5
Лист	Листов 1	

ЦНИИЭП инж. оборудования

Формат: А4

Форма	Зона	Поз.	Обозначение	Наименование	Кол.	Примечание
				Документация		
А4			2102.02.03.000 СБ	Сборочный чертеж		
				Детали		
Б4		1	2102.02.03.001	Патрубок		
				Труба 38×2 ГОСТ 10704-76 / В Ст.3 ГОСТ 10705-80		
				P = 57 h 14	1	0.1 кг
				Стандартные изделия		
		2		Фланец 1-40-16 ГОСТ 12821-80	1	1.85 кг

Инв.№ подл. | Подп. и дата | Взам. инв.№ | Инв.№ дубл. | Подп. и дата

Изм.	Лист	N докум.	Подп.	Дата
Разраб.		Можарский		
Провер.		Шипков		
Н. контр.		Буданкова		
Утв.		Шипков		

2102.02.03.000

Патрубок

Лит.	Лист	Листов
И		1

ЦНИИЭП инж. оборудования

Формат: А4

2102.02.03.000 СБ

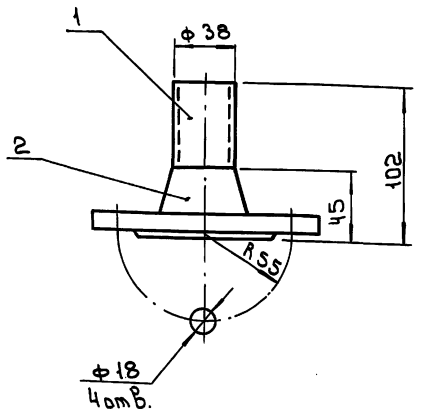

1 Сварные швы по ГОСТ 16037-80-С8.
2 Размеры для справок

Изм.	Лист	N докум.	Подп.	Дата
Разраб.		Можарский		
Провер.		Шипков		
Т. контр.				
Н. контр.		Буданкова		
Утв.		Шипков		

2102.02.03.000 СБ

Патрубок
Сборочный чертеж

Лит.	Масса	Масшт.
И	2	1:2
Лист	Листов 1	

ЦНИИЭП инж. оборудования

Формат	Зона	Поз.	Обозначение	Наименование	Кол.	Примечание
				Документация		
А4			2102.02.04.000 СБ	Сборочный чертеж		
				Детали		
А4		1	2102.02.04.001.	Патрубок	1	
				Стандартные изделия		
		2		Фланец 1-32-16 ГОСТ 12821-80	1	1.54кг

Изм.	Лист	№ докум.	Подп.	Дата	2102.02.04.000			
Разраб.		Можарский			Патрубок сливной	Лит.	Лист	Листов 1
Провер.		Шипков				И		
Н. контр.		Буданкова				ЦНИИЭП инж. оборудования		
Утв.		Шипков						

Инв. № подл. | Подп. и дата | Взам. инв. № | Инв. № дубл. | Подп. и дата

Формат А4

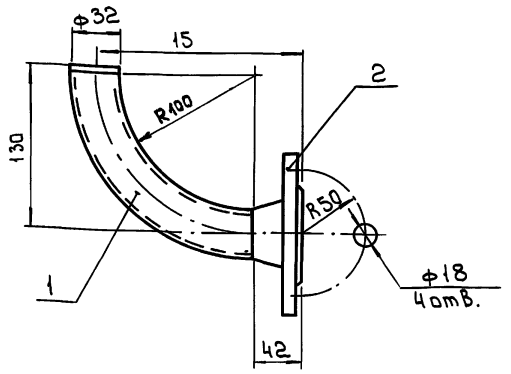

1 Сварные швы по ГОСТ 16037-80 - С8
2 Размеры для справок

2102.02.04.000 СБ

Изм.	Лист	№ докум.	Подп.	Дата	2102.02.04.000 СБ			
Разраб.		Можарский			Патрубок сливной сборочный чертеж	Лит.	Масса	Масшт.
Провер.		Шипков				И	1.9	1:2.5
Н. контр.		Буданкова				Лист	Листов 1	
Утв.		Шипков				ЦНИИЭП инж. оборудования.		

Инв. № подл. | Подп. и дата | Взам. инв. № | Инв. № дубл. | Подп. и дата

Формат А4

2102.02.04.001.

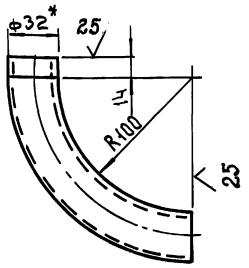

1 * Размер для справок
2 Предельные отклонения размеров h14; $\pm \frac{IT14}{2}$

2102.02.04.001.

Изм.	Лист	№ докум.	Подп.	Дата	2102.02.04.001.			
Разраб.		Можарский			Патрубок	Лит.	Масса	Масшт.
Провер.		Шипков				И	0.3.	1:2.5
Т. контр.						Лист	Листов 1	
Н. контр.		Буданкова			Труба 32×2 ГОСТ 10704-76 / В Ст.3 ГОСТ 10705-80	ЦНИИЭП инж. оборудования		
Утв.		Шипков						

Инв. № подл. | Подп. и дата | Взам. инв. № | Инв. № дубл. | Подп. и дата

Формат А4

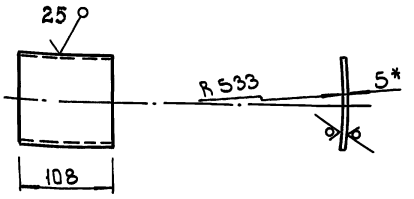

1 * Размер для справок
2 Предельные отклонения размеров h14; $\pm \frac{IT14}{2}$

2102.02.00.001

Изм.	Лист	№ докум.	Подп.	Дата	2102.02.00.001			
Разраб.		Можарский			Накладка	Лит.	Масса	Масшт.
Провер.		Шипков				И	0.46	1:4
Т. контр.						Лист	Листов 1	
Н. контр.		Буданкова			Лист Б-5 ГОСТ 19903-86 / В Ст3 ГОСТ 14637-89	ЦНИИЭП инж. оборудования		
Утв.		Шипков						

Инв. № подл. | Подп. и дата | Взам. инв. № | Инв. № дубл. | Подп. и дата

2103.00.00.000 СБ

ТП 903-1-295.91 Альбом 4. Часть 2

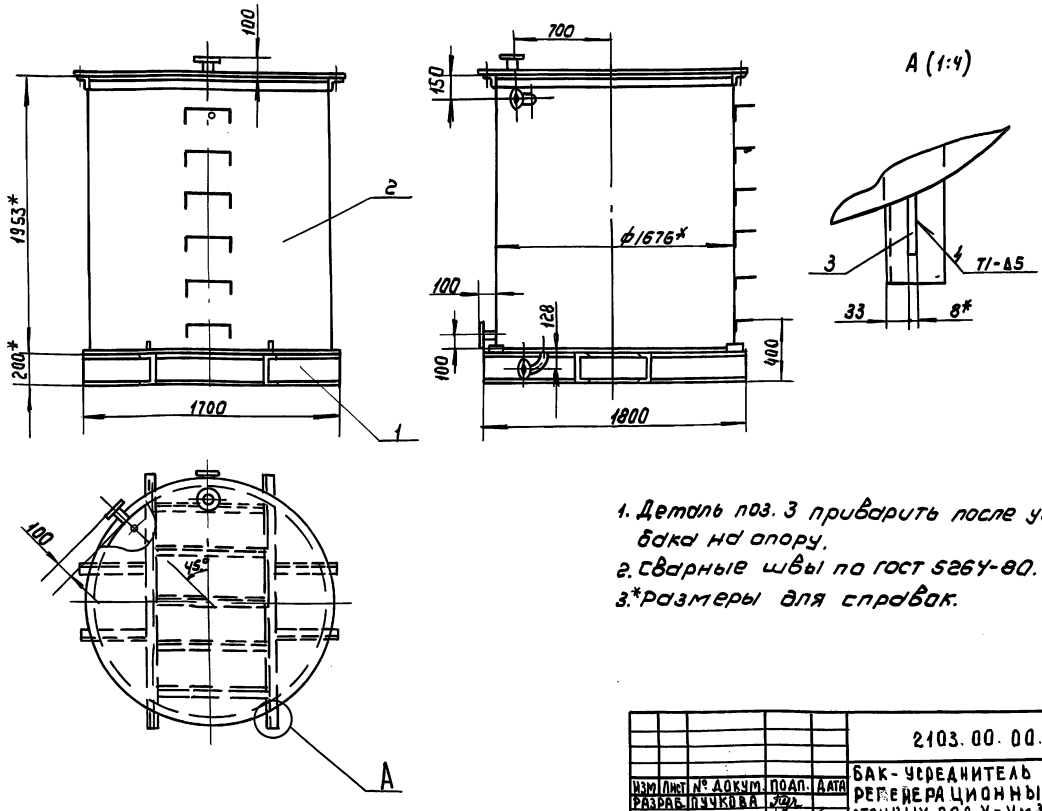

1. Деталь поз. 3 приварить после установки бака на опору.
2. Сварные швы по ГОСТ 5264-80.
3. *Размеры для справок.

Изм	Лист	№ докум.	Подп.	Дата
Разраб.		Пучкова		
Пров.		Шилков		
Т. контр.				
Н. контр.		Буданкова		
Утв.		Шилков		

2103.00.00.000 СБ

Бак-усреднитель регенерационных сточных вод V=Ум³
Сборочный чертеж

Лит.	Масса	Масштаб
И	600	1:20

Лист 1 Листов 1

ЦНИИЭП инж. оборудования

Поз.	Обозначение	Наименование	Куда входит: Обозначение	Кол.	Общее кол.	Примечание
1	2103.00.00.000	Бак-усреднитель регенерационных			1	
2		сточных вод V=Ум³				
3	2103.01.00.000	Опора	2103.00.00.000	1	1	
4	2103.02.00.000	Бак	2103.00.00.000	1	1	
5	2103.02.00.100	Патрубок	2103.02.00.000	2	2	
6	2103.02.00.200	Патрубок	2103.02.00.000	1	1	
7	2103.02.00.300	Патрубок сливной	2103.02.00.000	1	1	
8						
9						
10						
11						
12						
13						
14						
15						
16						
17						
18						
19						
20						
21						
22						
23						
24						
25						
26						

Изм	Лист	№ докум.	Подп.	Дата
Разраб.		Пучкова		
Пров.		Шилков		
Н. контр.		Буданкова		
Утв.		Шилков		

2103.00.00.000 ВС

Бак-усреднитель регенерационных сточных вод V=Ум³
Ведомость спецификации

Лит.	Лист	Листов
И		1

ЦНИИЭП инж. оборудования

Инв.№ подл. | Подп. и дата | Взам. инв.№ | Инв.№ дубл. | Подп. и дата

Инв.№ подл. | Подп. и дата

Формат	Зона	Поз.	Обозначение	Наименование	Кол	Примечание
				Документация		
А3			2103.00.00.000 СБ	Сборочный чертеж		
			2103.00.00.000 ВС	Ведомость спецификации		
				Сборочные единицы		
А4		1	2103.01.00.000	Опора	1	
А4		2	2103.02.00.000	Бак	1	
				Детали		
Б4		3	2103.00.00.003	Упор полоса 8×40 ГОСТ 103-76 Ст3 ГОСТ 535-88 ℓ = 80 h14	4	0.2 кг

Инв.№ подл. | Подп. и дата | Взам. инв.№ | Инв.№ дубл. | Подп. и дата

Изм.	Лист	№ докум.	Подп.	Дата
Разраб.		Пучкова		
Пров.		Шипков		
Н. контр.		Буданкова		
Утв.		Шипков		

2103.00.00.000

Бак-усреднитель реге-рерационных сточных вод V = 4 м³

Лит	Лист	Листов
И		1

ЦНИИЭП инж. оборудования

Формат	Зона	Поз.	Обозначение	Наименование	Кол	Примечание
				Документация		
А3			2103.01.00.000 СБ	Сборочный чертеж		
				Детали		
А4		1	2103.01.00.001	Балка	4	
Б4		2	2103.01.00.002	Балка швеллер 20 ГОСТ 8240-89 Ст3 ГОСТ 535-88 ℓ = 748 h14	5	13.76 кг
Б4		3	2103.01.00.003	Балка швеллер 20 ГОСТ 8240-89 Ст3 ГОСТ 535-88 ℓ = 1800 h14	2	33.12 кг

Инв.№ подл. | Подп. и дата | Взам. инв.№ | Инв.№ дубл. | Подп. и дата

Изм.	Лист	№ докум.	Подп.	Дата
Разраб.		Пучкова		
Пров.		Шипков		
Н. контр.		Буданкова		
Утв.		Шипков		

2103.01.00.000

Опора

Лит	Лист	Листов
И		1

ЦНИИЭП инж. оборудования

2103.01.00.000 СБ

А - А

Б - Б

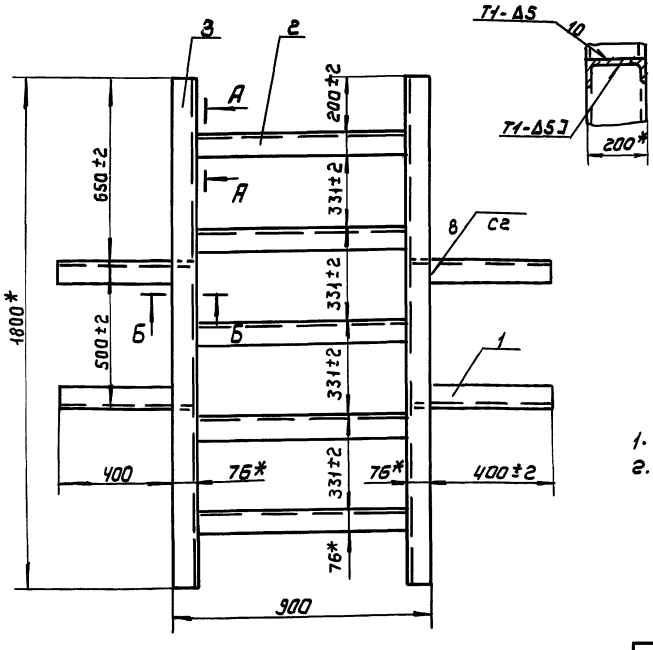

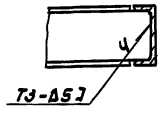

1. Сварные швы по ГОСТ 5264-80
2.* Размеры для справок.

Инв.№ подл. | Подп. и дата | Взам. инв.№ | Инв.№ дубл. | Подп. и дата

Изм.	Лист	№ докум.	Подп.	Дата
Разраб.		Пучкова		
Пров.		Шипков		
Т. контр.				
Н. контр.		Буданкова		
Утв.		Шипков		

2103.01.00.000 СБ

Опора
Сборочный чертеж

Лит	Масса	Масштаб
И	211	1:40

Лист	Листов
	1

ЦНИИЭП инж. оборудования

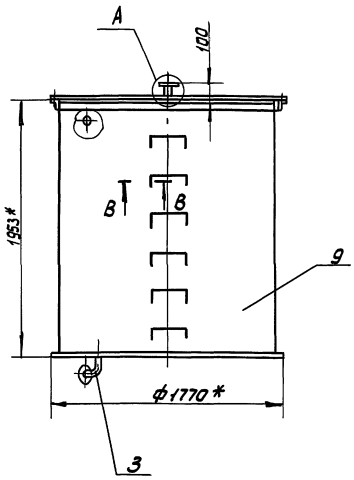

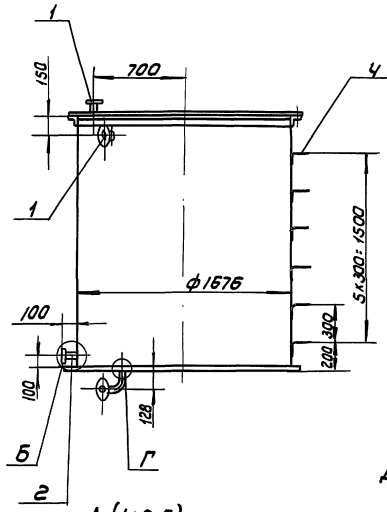

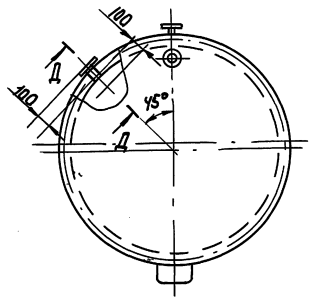

А (1:2.5)

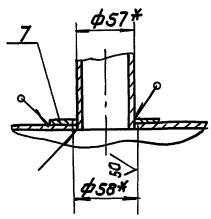

Д-Д (1:1)

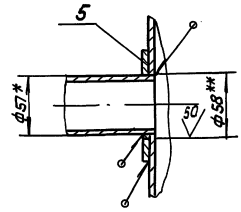

В-В (1:1)

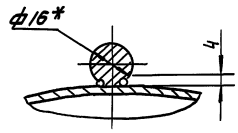

Г (1:2)

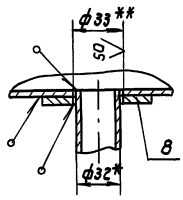

Б (1:1)

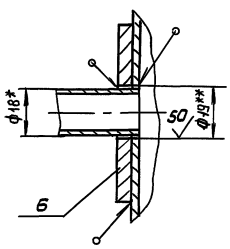

1. Патрубки обрезать заподлицо с внутренней поверхностью бака. места среза зачистить.
2. Сварные швы по ГОСТ 5264-80, 16037-80
3. * размеры для справок.
4. ** отверстия в баке выполнить по координатам настоящего чертежа после приварки накладок.

						2103.02.00.000 СБ			
Изм.	Лист	№ докум.	Подп.	Дата	БАК сборочный чертеж	Лит.	Масса	Масшт.	
Разраб.		Пучкова				И	388	1:20	
Пров.		Шипков				Лист	Листов 1		
Т.контр.						ЦНИИЭП инж. оборудования			
Н.контр.		Буданкова							
Утв.		Шипков							

Инв.№ подл. | Подп. и дата | Взам. инв.№ | Инв.№ дубл. | Подп. и дата

2103.04.00.001

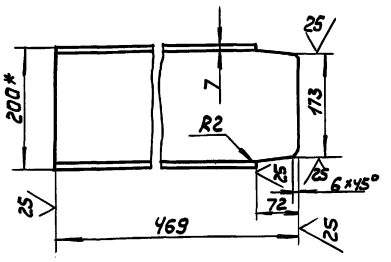

1.* Размер для справок.
2. Предельные отклонения размеров: H14, h14

Изм	Лист	№ докум.	Подп.	Дата
Разраб		Пучкова		
Пров.		Шипков		
Т. контр				
Н. контр		Буданкова		
Утв.		Шипков		

2103.01.00.001

БАЛКА

Лит	Масса	Масшт.
И	8,6	1:6

Лист 1 Листов 1

Швеллер 20 ГОСТ 8240-89 / Ст3 ГОСТ 535-88

ЦНИИЭП инж. оборудования

Инв.№ подл. | Подп. и дата | Взам. инв.№ | Инв.№ дубл. | Подп. и дата

Формат	Зона	Поз	Обозначение	Наименование	Кол.	Примечание
				Документация		
А2			2103.02.00.000 СБ	Сборочный чертеж		
				Сборочные единицы		
А4		1	2103.02.00.100	Патрубок	2	
А4		2	2103.02.00.200	Патрубок	1	
А4		3	2103.02.00.300	Патрубок сливной	1	
				Детали		
А4		4	2103.02.00.001	Ступень	6	
А4		5	2103.02.00.002	Накладка	1	
А4		6	2103.02.00.003	Накладка	1	
Б4		7	2103.02.00.004	Накладка	1	
				Лист Б-5 ГОСТ 19903-74		
				Ст3 ГОСТ 14637-89		
				ф108 h14	1	0.35 кг
Б4		8	2103.02.00.005	Накладка		
				Лист Б-5 ГОСТ 19903-74		
				Ст3 ГОСТ 14637-89		
				ф83 h14	1	0.21 кг
				Стандартные изделия		
		9		Бак цилиндрический вертикальный V=1.6м³		
				ОСТ 34-42-560-82	1	

2103.02.00.000

БАК

Изм	Лист	№ докум.	Подп.	Дата
Разраб		Пучкова		
Провер		Шипков		
Н. контр		Буданкова		
Утв.		Шипков		

Лит	Лист	Листов
И		1

ЦНИИЭП инж.-оборудования

2103.02.00.001

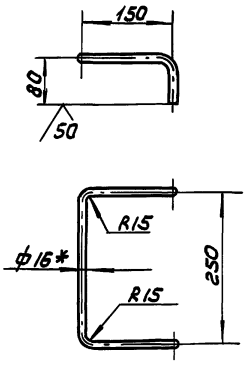

1. Развернутая длина детали-572мм
2.* Размер для справок
3. Предельные отклонения размеров: H14, h14

Изм	Лист	№ докум.	Подп.	Дата
Разраб		Пучкова		
Пров.		Шипков		
Т. контр				
Н. контр		Буданкова		
Утв.		Шипков		

2103.02.00.001

СТУПЕНЬ

Лит.	Масса	Масшт.
И	0.9	1:5

Лист Листов 1

Круг 16-В ГОСТ 2590-88 / Ст3-Ш ГОСТ 535-88

ЦНИИЭП инж. оборудования

Инв.№ подл. | Подп. и дата | Взам. инв.№ | Инв.№ дубл. | Подп. и дата

2103.02.00.002

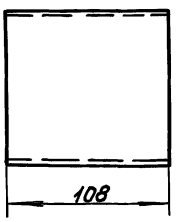

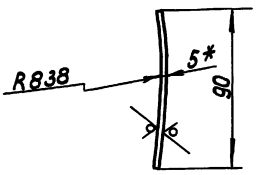

1.* Размер для справки
2. Предельные отклонения размеров: H14, h14

Изм	Лист	№ докум.	Подп.	Дата
Разраб		Пучкова		
Пров.		Шипков		
Т. контр				
Н. контр		Буданкова		
Утв.		Шипков		

2103.02.00.002

НАКЛАДКА

Лит	Масса	Масшт.
И	0.45	1:2

Лист Листов 1

Лист Б-5 ГОСТ 19903-74 / Ст3 ГОСТ 14637-89

ЦНИИЭП инж. оборудования

Инв.№ подл. | Подп. и дата | Взам. инв.№ | Инв.№ дубл. | Подп. и дата

2103.02.00.003

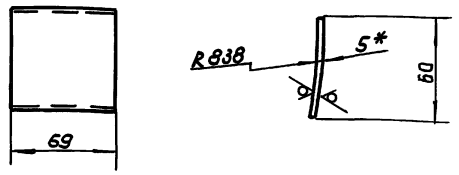

1. * Размер для справки.
2. Предельные отклонения размеров: H14, h14

Изм.	Лист	№ докум.	Подп.	Дата	2103.02.00.003		
Разраб.		Лучкова			Накладка	Лит.	Масса: 0.18	Масшт.: 1:2
Пров.		Шипков				Лист	Листов 1
Т.контр.					Лист 6-5 ГОСТ 19903-74 Ст3 ГОСТ 14637-89	ЦНИИЭП инж. оборудования	
Н.контр.		Буданкова					
Утв.		Шипков					

Инв.№ подл. | Подп. и дата | Взам. инв.№ | Инв.№ дубл. | Подп. и дата

2103.02.00.100 СБ

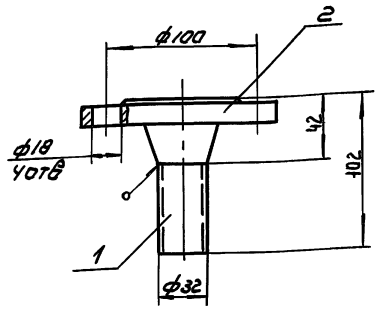

1. Сварные швы по ГОСТ 16037-80-С8
2. Размеры для справок.

Изм.	Лист	№ докум.	Подп.	Дата	2103.02.00.100 СБ		
Разраб.		Лучкова			Патрубок сборочный чертеж	Лит.	Масса: 1.7	Масшт.: 1:2
Пров.		Шипков				Лист	Листов 1
Т.контр.						ЦНИИЭП инж. оборудования	
Н.контр.		Буданкова					
Утв.		Шипков					

Инв.№ подл. | Подп. и дата | Взам. инв.№ | Инв.№ дубл. | Подп. и дата

Формат	Зона	Поз.	Обозначение	Наименование	Кол.	Примечание
				Документация		
А4			2103.02.00.100 СБ	Сборочный чертеж		
				Детали		
Б4		1	2103.02.00.101	Патрубок		
				Труба 32×2 ГОСТ 10704-75 / Вст3 ГОСТ 10705-80		
				ℓ=60 h14	1	0.08 кг
				Стандартные изделия		
		2		Фланец 1-32-16 ГОСТ 12821-80	1	

2103.02.00.100

Изм.	Лист	№ докум.	Подп.	Дата	2103.02.00.100		
Разраб.		Лучкова			Патрубок	Лит.	Лист	Листов
Пров.		Шипков				И		1
Н.контр.		Буданкова				ЦНИИЭП инж. оборудования	
Утв.		Шипков					

Инв.№ подл. | Подп. и дата | Взам. инв.№ | Инв.№ дубл. | Подп. и дата

2103.02.00.200 СБ

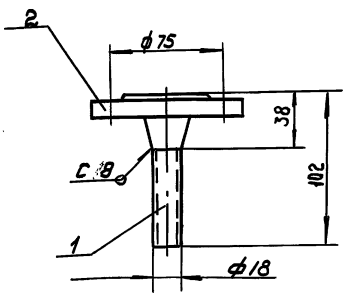

1. Сварные швы по ГОСТ 16037-80.
2. Размеры для справок.

Изм.	Лист	№ докум.	Подп.	Дата	2103.02.00.200 СБ		
Разраб.		Лучкова			Патрубок сборочный чертеж	Лит.	Масса: 1	Масшт.: 1:2
Пров.		Шипков				Лист	Листов 1
Т.контр.						ЦНИИЭП инж. оборудования	
Н.контр.		Буданкова					
Утв.		Шипков					

Инв.№ подл. | Подп. и дата | Взам. инв.№ | Инв.№ дубл. | Подп. и дата

ТП 903-1-295.91 Альбом 4. Часть 2

Формат	Зона	Поз.	Обозначение	Наименование	Кол	Примечание
				Документация		
А4			2103.02.00.200 СБ	Сборочный чертеж		
				Детали		
Б4		1	2103.02.00.201	Патрубок Труба 18х2 ГОСТ 10704-76 В ст3 ГОСТ 10705-80 Σ=Б4 h14	1	0.05 кг
				Стандартные изделия		
		2		Фланец 1-20-16 ГОСТ 12821-80	1	

Инв.№ подл. | Подп. и дата | Взам. инв.№ | Инв.№ дубл. | Подп. и дата

Изм.	Лист	№ докум.	Подп.	Дата
Разраб.		Пучкова		
Пров.		Шипков		
Н. контр.		Буданкова		
Утв.		Шипков		

2103.02.00.200

Патрубок

Лит. | Лист | Листов: 1

ЦНИИЭП инж. оборудования

2103.02.00.300 СБ

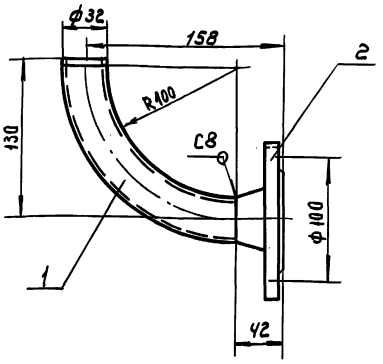

1. Сварные швы по ГОСТ 15037-80
2. Размеры для справок.

Изм.	Лист	№ докум.	Подп.	Дата
Разраб.		Пучкова		
Пров.		Шипков		
Т. контр.				
Н. контр.		Буданкова		
Утв.		Шипков		

2103.02.00.300 СБ

Патрубок сливной

Сборочный чертеж

Лит.	Масса	Масшт.
И	1.9	1:2.5
Лист	Листов 1	

ЦНИИЭП инж. оборудования

Формат	Зона	Поз.	Обозначение	Наименование	Кол	Примечание
				Документация		
А4			2103.02.00.300 СБ	Сборочный чертеж		
				Детали		
А4		1	2103.02.00.301	Патрубок	1	
				Стандартные изделия		
		2		Фланец 1-32-16 ГОСТ 12821-80	1	

Инв.№ подл. | Подп. и дата | Взам. инв.№ | Инв.№ дубл. | Подп. и дата

Изм.	Лист	№ докум.	Подп.	Дата
Разраб.		Пучкова		
Пров.		Шипков		
Н. контр.		Буданкова		
Утв.		Шипков		

2103.02.00.300

Патрубок сливной

Лит. | Лист | Листов

ЦНИИЭП инж. оборудования

2103.02.00.301

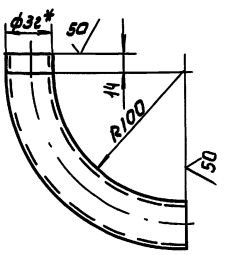

1. * Размер для справки
2. Предельные отклонения размеров h14, ±14

Изм.	Лист	№ докум.	Подп.	Дата
Разраб.		Пучкова		
Пров.		Шипков		
Т. контр.				
Н. контр.		Буданкова		
Утв.		Шипков		

2103.02.00.301

Патрубок

Труба 32х2 ГОСТ 10704-76 / В ст3 ГОСТ 10705-80

Лит.	Масса	Масшт.
И	0.3	1:2.5
Лист	Листов 1	

ЦНИИЭП инж. оборудования

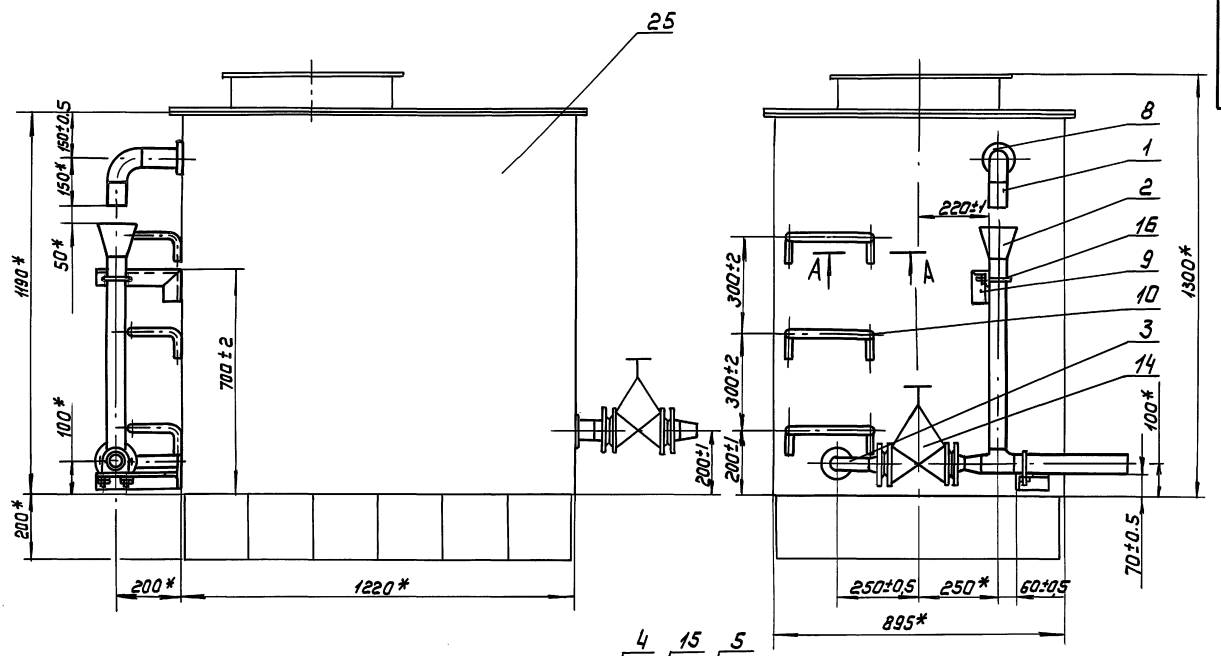

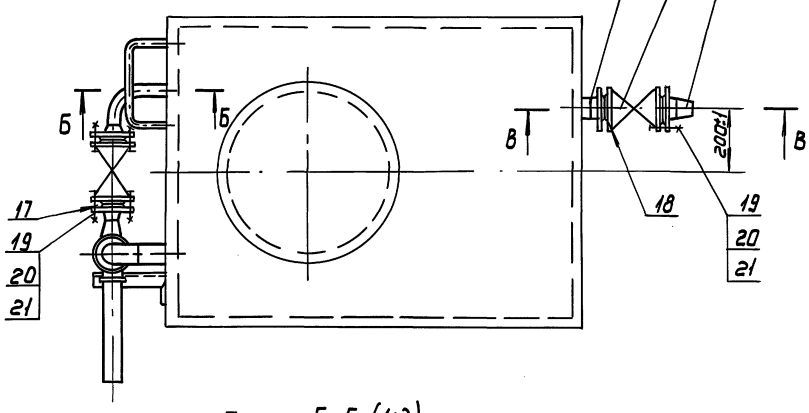

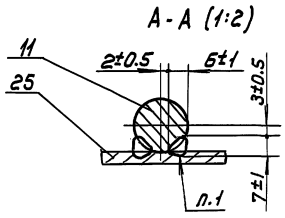

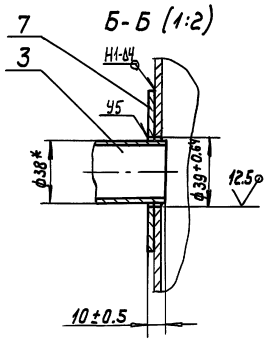

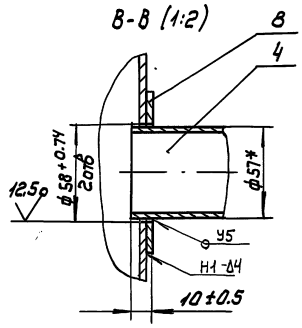

1. Сварка ручная электродуговая.
2. Остальные швы по ГОСТ 5264-80 и ГОСТ 16037-80.
3. *Размеры для справок.

					2104.00.00.000 СБ		
Изм.	Лист	№ докум.	Подп.	Дата	Бак подпиточной воды сборочный чертеж	Лит	Масса	Масштаб
Разраб.		Инамеламов				И	240	1:10
Пров.		Шилков				Лист	Листов 1	
Т. контр.						ЦНИИЭП инж. оборудования		
Н. контр.		Буданкова						
Утв.		Шилков						

Инв.№ подл. | Подп. и дата | Взам. инв.№ | Инв.№ дубл. | Подп. и дата

ТП 903-1-295.91 Альбом 4. Часть 2

Формат	Зона	Поз	Обозначение	Наименование	Кол	Примечание
				Документация		
А2			2104.00.00.000 СБ	Сборочный чертеж		
				Сборочные единицы		
А4		1	2104.01.00.000	Отвод	1	
А4		2	2104.02.00.000	Труба переливная	1	
А4		3	2104.03.00.000	Отвод	1	
А4		4	2104.04.00.000	Патрубок	1	
А4		5	2104.05.00.000	Патрубок	1	
				Детали		
А4		7	2104.00.00.001	Накладка	1	
А4		8	2104.00.00.001-01	Накладка	2	
А4		9	2104.00.00.002	Кронштейн	2	
А4		10	2104.00.00.003	Скоба	3	
				Стандартные изделия		
		14		Вентиль фланцевый 15кч9п2 Ду32, Ру1,6 МПа ТУ 26-07-1464-88	1	
		15		Задвижка параллельная с выдвижным шпинделем фланцевая 30ч6бр Ду50, Ру1,0 МПа ТУ 26-07-1399-86	1	
		16		Опора подвижная ОПБ2-57	2	
		17		Прокладка А-32-16 ГОСТ 15180-86	2	
		18		Прокладка А-50-10 ГОСТ 15180-86	2	
		19		Болт М16-6g×50.58 ГОСТ 7798-70	16	
		20		Гайка М16.7Н.5 ГОСТ 5915-70	16	
		21		Шайба 16.36 ГОСТ 11371-78	16	
				Прочие изделия		
		25		Бак V=1 м3 ОСТ 34-42-559-82	1	190 кг

Инв.№подл. | Подп. и дата | Взам. инв.№ | Инв.№дубл. | Подп. и дата

Изм	Лист	№ докум.	Подп.	Дата
Разраб.		Имаметдинов		
Пров.		Шипков		
Н.контр.		Буданкова		
Утв.		Шипков		

2104.00.00.000

Бак подпиточной воды

Лит.	Лист	Листов
И	1	2

ЦНИИЭП инж. оборудования

2104.00.00.000 Лист 2

№ строки	Обозначение	Наименование	Куда входит: Обозначение	Кол.	Общее кол.	Примечание
1	2104.00.00.000	Бак подпиточной воды			1	
2	2104.01.00.000	Отвод	2104.00.00.000	1	1	
3	2104.02.00.000	Труба переливная	2104.00.00.000	1	1	
4	2104.03.00.000	Отвод	2104.00.00.000	1	1	
5	2104.04.00.000	Патрубок	2104.00.00.000	1	1	
6	2104.05.00.000	Патрубок	2104.00.00.000	1	1	
7						
8						
9						
10						
11						
12						
13						
14						
15						
16						
17						
18						
19						
20						
21						
22						
23						
24						

Инв.№подл. | Подп. и дата | Взам. инв.№ | Инв.№дубл. | Подп. и дата

Изм	Лист	№ докум.	Подп.	Дата
Разраб.		Имаметдинов		
Пров.		Шипков		
Н.контр.		Буданкова		
Утв.		Шипков		

2104.00.00.000 ВС

Бак подпиточной воды

Ведомость спецификаций

Лит.	Лист	Листов
И	1	1

ЦНИИЭП инж. оборудования

2104.00.00.002

А

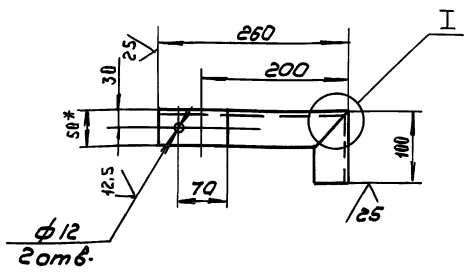

I
М1:2

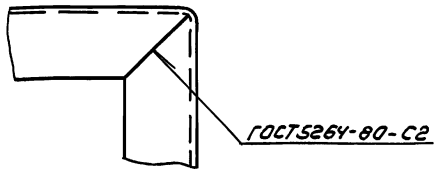

1. Сварные швы по ГОСТ 5264-80
2. Предельные отклонения размеров: H14, h14; ± JT14/2

Изм.	Лист	№ докум.	Подп.	Дата	2104.00.00.002			
Разраб.		Можарский			Кронштейн	Лит	Масса	Масшт.
Пров.		Шипков				И	1:2	1:4
Т.контр.						Лист	Листов 1	
Н.контр.		Буданкова			Уголок 50х50х5-6 ГОСТ 8509-86 / Ст3 ГОСТ 535-89	ЦНИИЭП инж. оборудования		
Утв.		Шипков						

Инв.№ подл. | Подп. и дата | Инв.№ дубл. | Взам. инв.№ | Подп. и дата

2104.00.00.001

А (V)

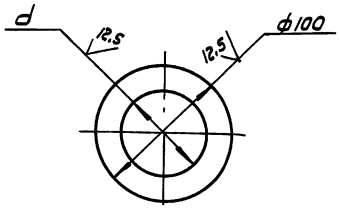

Обозначение	d, мм	Масса кг
2104.00.00.001	39	0.26
-01	58	0.21

Предельные отклонения размеров: H14, h14

Изм.	Лист	№ докум.	Подп.	Дата	2104.00.00.001			
Разраб.		Можарский			Накладка	Лит	Масса	Масшт
Пров.		Шипков				И	см. табл.	1:2
Т.контр.						Лист	Листов	
Н.контр.		Буданкова			Лист Б-5 ГОСТ 19903-74 / Ст3 ГОСТ 14637-89	ЦНИИЭП инж. оборудования		
Утв.		Шипков						

Инв.№ подл. | Подп. и дата | Инв.№ дубл. | Взам. инв.№ | Подп. и дата

2104.00.00.003

А (V)

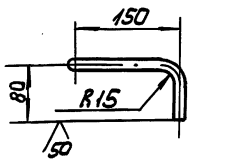

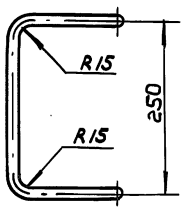

Предельные отклонения размеров: h14; ± JT14/2

Изм.	Лист	№ докум.	Подп.	Дата	2104.00.00.003			
Разраб.		Инаметдинов			Скоба	Лит	Масса	Масшт.
Пров.		Шипков				И	1,2	1:5
Т.контр.						Лист	Листов 1	
Н.контр.		Буданкова			Круг 16-В ГОСТ 2590-88 / Б-Ст.3-II ГОСТ 535-88	ЦНИИЭП инж. оборудования		
Утв.		Шипков						

Инв.№ подл. | Подп. и дата | Инв.№ дубл. | Взам. инв.№ | Подп. и дата

2104.01.00.000 СБ

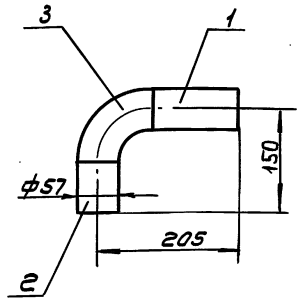

1. Сварные швы по ГОСТ 16037-80-С2.
2. Размеры для справок.

Изм.	Лист	№ докум.	Подп.	Дата	2104.01.00.000 СБ			
Разраб.		Инаметдинов			Отвод сборочный чертеж	Лит.	Масса	Масшт
Пров.		Шипков				И	1,4	1:5
Т.контр.						Лист	Листов 1	
Н.контр.		Буданкова				ЦНИИЭП инж. оборудования		
Утв.		Шипков						

Инв.№ подл. | Подп. и дата | Взам. инв.№ | Инв.№ дубл. | Подп. и дата

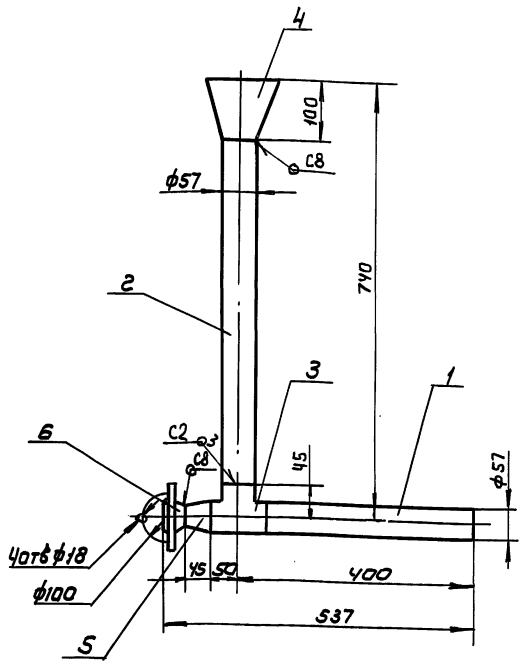

1. Сварные швы по ГОСТ 16037-80
2. Размеры для справок.

				2104.02.00.000 СБ	
Изм.	Лист	№ докум.	Подп.	Дата	Труба переливная сборочный чертеж	Лит.	Масса	Масшт.
Разраб.		Можарский				И	7.5	1:5
Пров.		Шилков				Лист	Листов 1
Т. контр.						ЦНИИЭП инж. оборудования	
Н. контр.		Буданкова			
Утв.		Шилков			

Инв. № подл. | Подп. и дата | Взам. инв. № | Инв. № дубл. | Подп. и дата

2104.03.00.000

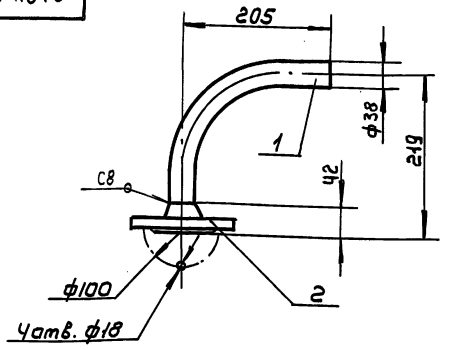

1. Сварной шов по ГОСТ 16037-80.
2. Размеры для справок

Формат	Зона	Поз.	Обозначение	Наименование	Кол.	Примечание
				Детали		
А4		1	2104.03.00.001	Патрубок	1	
				Стандартные изделия		
		2		Фланец 1-32-16 ГОСТ 12821-80	1	

				2104.03.00.000	
Изм.	Лист	№ докум.	Подп.	Дата	Отвод	Лит.	Масса	Масшт.
Разраб.		Можарский				И	1.1	1:4
Пров.		Шилков				Лист	Листов 1
Т. контр.						ЦНИИЭП инж. оборудования	
Н. контр.		Буданкова			
Утв.		Шилков			

Инв. № подл. | Подп. и дата | Взам. инв. № | Инв. № дубл. | Подп. и дата

2104.03.00.001

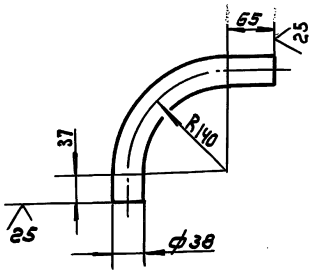

1. * размер для справок.
2. Предельные отклонения размеров $h/4$; $\pm\frac{IT14}{2}$

				2104.03.00.001	
Изм.	Лист	№ докум.	Подп.	Дата	Патрубок	Лит.	Масса	Масшт.
Разраб.		Можарский				И	0.7	1:4
Пров.		Шилков				Лист	Листов 1
Т. контр.						ЦНИИЭП инж. оборудования	
Н. контр.		Буданкова				Труба 38×2.5 ГОСТ 10704-76 / В-В.Ст3 ГОСТ 10705-80
Утв.		Шилков			

Инв. № подл. | Подп. и дата | Взам. инв. № | Инв. № дубл. | Подп. и дата

Формат	Зона	Поз.	Обозначение	Наименование	Кол.	Примечание
				Документация		
А3			2104.02.00.000 СБ	Сборочный чертеж		
				Детали		
БЧ		1	2104.02.00.001	Патрубок		
				Труба $\frac{57\times3\ ГОСТ\ 10704-76}{В-В\ Ст3\ ГОСТ\ 10705-80}$		
				L = 350 h14	1	1.4 кг
БЧ		2	2104.02.00.002	Патрубок		
				Труба $\frac{57\times3\ ГОСТ\ 10704-76}{В-В\ Ст3\ ГОСТ\ 10705-80}$		
				L = 595 h14	1	2.38 кг
				Стандартные изделия		
		3		Переход К57×4-38×2		
				ГОСТ 17378-83	1	
		4		Переход К125×4-57×3		
				ГОСТ 17378-83	1	
		5		Тройник 57×3		
				ГОСТ 17376-83	1	
		6		Фланец 1-32-16		
				ГОСТ 12821-80	1	

Инв.№ подл. | Подп. и дата | Взам. инв.№ | Инв.№ дубл. | Подп. и дата

Изм.	Лист	№ докум.	Подп.	Дата
Разраб.		Инаметдинов		
Пров.		Шипков		
Н. контр.		Буданкова		
Утв.		Шипков		

2104.02.00.000

Труба переливная

Лит	Лист	Листов
И		1

ЦНИИЭП инж. оборудования

Формат	Зона	Поз.	Обозначение	Наименование	Кол.	Примечание
				Документация		
А4			2104.01.00.000 СБ	Сборочный чертеж		
				Детали		
А4		1	2104.01.00.001	Патрубок		
				Труба 57×3 ГОСТ 10704-76 / В-В Ст3 ГОСТ 10705-80		
				L = 130 h14	1	0.5 кг
А4		2	2104.01.00.002	Патрубок		
				Труба 57×3 ГОСТ 10704-76 / В-В Ст3 ГОСТ 10705-80		
				L = 75 h14	1	0.3 кг
				Стандартные изделия		
		3		Отвод 90° 57×3		
				ГОСТ 17375-83	1	

Инв.№ подл. | Подп. и дата | Взам. инв.№ | Инв.№ дубл. | Подп. и дата

Изм.	Лист	№ докум.	Подп.	Дата
Разраб.		Инаметдинов		
Пров.		Шипков		
Н. контр.		Буданкова		
Утв.		Шипков		

2104.01.00.000

Отвод

Лит	Лист	Листов
И		1

ЦНИИЭП инж. оборудования

2104.04.00.000

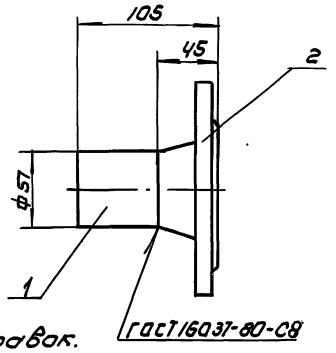

Размеры для справок.

Формат	Зона	Поз.	Обозначение	Наименование	Кол.	Примечание
				Детали		
БЧ		1	2104.04.00.001	Патрубок		
				Труба $\frac{57\times3\ ГОСТ\ 10704-76}{В-В\ Ст.3\ ГОСТ\ 10705-80}$		
				L = 60 h14		
				Стандартные изделия		
		2		Фланец 1-50-10		
				ГОСТ 12821-80	1	0.23 кг

Инв.№ подл. | Подп. и дата | Взам. инв.№ | Инв.№ дубл. | Подп. и дата

Изм.	Лист	№ докум.	Подп.	Дата
Разраб.		Инаметдинов		
Пров.		Шипков		
Т. контр.				
Н. контр.		Буданкова		
Утв.		Шипков		

2104.04.00.000

Отвод

Лит	Масса	Масшт.
И	2.5	1:2

Лист	Листов 1

ЦНИИЭП инж. оборудования

2104.05.00.000

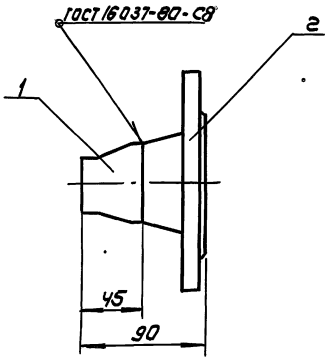

Размеры для справок.

Формат	Зона	Поз.	Обозначение	Наименование	Кол.	Примечание
				Стандартные изделия		
		1		Переход К57×4-38×2		
				ГОСТ 17378-83	1	
		2		Фланец 1-50-10		
				ГОСТ 12821-80	1	0.23 кг

Инв.№ подл. | Подп. и дата | Взам. инв.№ | Инв.№ дубл. | Подп. и дата

Изм.	Лист	№ докум.	Подп.	Дата
Разраб.		Инаметдинов		
Пров.		Шипков		
Т. контр.				
Н. контр.		Буданкова		
Утв.		Шипков		

2104.05.00.000

Отвод

Лит	Масса	Масшт.
И	2.5	1:2

Лист	Листов 1

ЦНИИЭП инж. оборудования

№ строки	Наименование	Код ОКП	Обозначение документа на поставку	Поставщик	Куда входит (обозначение)	Количество: на изделие	в комплекты	на регулир.	Всего	Примечан.
1	Трубопроводная									
2	арматура									
3	Вентиль	3722131030	ТУ26-07-1464-88	Учреждение	2101.00.00.000.					
4	Фланцевый 15Э9п2			ЯЭ 308/89						
5	Ду40 Ру16			г. Днепропетровск		10		10		
6										
7										
8	Опора подвижная		ГОСТ 14911-82		2101.00.00.000.					
9	ОПБ-2-45					8		8		
10										
11	Прокладка		ГОСТ 15180-86		2101.00.00.000.					
12	А-40-16					26		26		
13										
14	Детали трубопроводов									
15	Заглушка		ГОСТ 17379-83		2101.04.00.000.					
16	45×2.5	14 6851 0808				4			4	
17	Отвод		ГОСТ 17375-83		2101.03.00.000.					
18	90° 45×2.5	14 6841 1000				9			9	
19	Тройник		ГОСТ 17376-83		2101.00.00.000.					
20	45×2.5	14 6821 2000				4			4	
21	45×2.5	14 6821 2000				9			9	
22										
23	Фланец									
24	Фланец		ГОСТ 12821-80		2101.00.00.000.					
25	1-40-16	37 9941 4371 00				18			18	
26										

Инв.№ подл. | Подп. и дата | Взам. инв.№ | Инв.№ дубл. | Подп. и дата

Изм.	Лист	№ докум.	Подп.	Дата
Разраб.		Марытина		
Пров.		Шилков		
Н. контр.		Буданкова		
Утв.		Кремнев		

2101.00.00.000 ВП

Блок фильтров обезжелезивания

Ведомость покупных изделий

Лит.	Лист	Листов
И	1	1

ЦНИИЭП инж. оборудования

Формат: А3

№ строки	Наименование	Код ОКП	Обозначение документа на поставку	Поставщик	Куда входит (обозначение)	Количество: на изделие	в комплекты	на регулир.	Всего	Примечан.
1										
2	Бак цилиндрический	52 6526	ОСТ 34-42-560-82	Куйбышевский	2102.00.00.000.	1			1	
3	вертикальный			завод КВОкт						
4	V=1.6 м³									
5										
6										
7	Фланцы									
8	Фланец		ГОСТ 12821-80		2102.00.00.000.					
9	1-32-16	37 9941 4370 01				2			2	
10	1-40-16	37 9941 4371 00				1			1	
11	1-50-16	37 9941 4372 10				1			1	
12										
13										
14										
15										
16										
17										
18										
19										
20										
21										
22										
23										
24										
25										
26										

Инв.№ подл. | Подп. и дата | Взам. инв.№ | Инв.№ дубл. | Подп. и дата

Изм.	Лист	№ докум.	Подп.	Дата
Разраб.		Марытина		
Пров.		Шилков		
Н. контр.		Буданкова		
Утв.		Кремнев		

2102.00.00.000 ВП

Обвязка бака V=1.6 м³

Ведомость покупных изделий

Лит.	Лист	Листов
И	1	1

ЦНИИЭП инж. оборудования

ТП 903-1-295.91 Альбом 4. Часть 2

№ строки	Наименование	Код ОКП	Обозначение документа на поставку	Поставщик	Куда входит (обозначение)	Количество: на изделие	Количество: в комплекты	Количество: на регулир.	Количество: Всего	Примечан.
1										
2	Бак цилиндрический		ОСТ 34-42-560-82	Куйбышевский	2103.02.00.000.	1			1	
3	Вертикальный	52 6526		завод КВОиТ						
4	V = 4 м³									
5										
6										
7										
8	Фланец									
9										
10	Фланец		ГОСТ 12821-80							
11	1-20-16	37 9941 4368 06				1			1	
12	1-32-16	37 9941 4370 01				2			2	
13										
14										
15										
16										
17										
18										
19										
20										
21										
22										
23										
24										
25										
26										

Инв. № подл. | Подп. и дата | Взам. инв. № | Инв. № дубл. | Подп. и дата

Изм.	Лист	№ докум.	Подп.	Дата
Разраб.		Парыгина		
Пров.		Шипков		
Н. контр.		Буданкова		
Утв.		Кремнев		

2103.00.00.000.ВП.

Бак-усреднитель регенерационных сточных вод. V = 4 м³

Ведомость покупных изделий

Лит.	Лист	Листов
И		1

ЦНИИЭП инж. оборудования

Формат А3

№ строки	Наименование	Код ОКП	Обозначение документа на поставку	Поставщик	Куда входит (обозначение)	Количество: на изделие	Количество: в комплекты	Количество: на регулир.	Количество: Всего	Примечан.
1	Трубопроводная									
2	арматура									
3	Вентиль фланцевый	37 2213 1029	ТУ 26-07-1464-88	Кролевецкий	2104.00.00.000.					
4	15ч9п2			арматурный завод						
5	Ду 32 Ру 16					1			1	
6	Задвижка параллель	37 2115 1005	ТУ 26-07-1399-86	Черняховский	2104.00.00.000.					
7	ная с выдвижным			авторемонтный						
8	шпинделем фланцевая			завод						
9	30ч6бр Ду 50 Ру 10					1			1	
10										
11										
12	Бак V = 1 м³		ОСТ 34-42-559-82		2104.00.00.000.	1			1	
13										
14										
15	Опора подвижная		ГОСТ 14911-82		2104-00.00.000.					
16	ОПБ2-57					2			2	
17										
18	Прокладки									
19	Прокладка		ГОСТ 15180-86		2104.00.00.000.					
20	А-32-16					2			2	
21	А-50-10					2			2	
22										
23	Фланцы									
24	Фланец		ГОСТ 12821-80		2104-03.00.000.					
25	1-32-16	37 9941 4370 01				2			2	
26	1-50-10	37 9941 4345 02				2			2	

Инв. № подл. | Подп. и дата | Взам. инв. № | Инв. № дубл. | Подп. и дата

Изм.	Лист	№ докум.	Подп.	Дата
Разраб.		Парыгина		
Пров.		Шипков		
Н. контр.		Буданкова		
Утв.		Кремнев		

2104.00.00.000 ВП

Бак подпиточной воды

Ведомость покупных изделий

Лит.	Лист	Листов
И	1	2

ЦНИИЭП инж. оборудования

ТП 903-1-295.91 Альбом 4. Часть 2

№ строки	Наименование	Код ОКП	Обозначение документа на поставку	Поставщик	Куда входит (обозначение)	Количество на изделие	Количество в комплекты	Количество на регулир.	Количество всего	Примечан
1										
2	Детали									
3	трубопроводов									
4										
5	Отвод		ГОСТ 17375-83		2104.01.00.000.					
6	90° 57×3	14 6811 1004				1			1	
7	Переход		ГОСТ 17378-83		2104.02.00.000.					
8	К-57×4-38×2	14 6842 1012				2			2	
9	К-125×4-57×3					1			1	
10	Тройник		ГОСТ 17376-83		2104.02.00.000.					
11	57×3	14 6821 2004				1			1	
12										
13										
14										
15										
16										
17										
18										
19										
20										
21										
22										
23										
24										
25										
26										
27										
28										
29										
30										

Инв. № подл. | Подп. и дата | Взам. инв. № | Инв. № дубл. | Подп. и дата

Изм. | Лист | № докум. | Подп. | Дата

2104.00.00.000.ВП.

Лист 2

Формат А3

gost.e-ecolog.ru