# ТИПОВОЙ ПРОЕКТ
# 903-1-295.91
# КОТЕЛЬНАЯ С 6 КОТЛАМИ КВм-0,63К

СИСТЕМА ТЕПЛОСНАБЖЕНИЯ-ЗАКРЫТАЯ

ТОПЛИВО-СОРТИРОВАННЫЕ УГЛИ

## АЛЬБОМ 4

НЕСТАНДАРТИЗИРОВАННОЕ ОБОРУДОВАНИЕ

ЧАСТЬ 1

25143-04

gost.e-ecolog.ru

# ТИПОВОЙ ПРОЕКТ
# 903-1-295.91
# КОТЕЛЬНАЯ С 6 КОТЛАМИ КВм-0,63К
СИСТЕМА ТЕПЛОСНАБЖЕНИЯ-ЗАКРЫТАЯ
ТОПЛИВО-СОРТИРОВАННЫЕ УГЛИ

## АЛЬБОМ 4
## НЕСТАНДАРТИЗИРОВАННОЕ ОБОРУДОВАНИЕ
## ЧАСТЬ 1

РАЗРАБОТАН:

ЦНИИЭП инженерного оборудования
Главный инженер института А.Г. КЕТАОВ
Главный инженер проекта А.И. ПОРУБЛЕВ

УТВЕРЖДЕН Госкомархитектуры
Приказ № 125 от 5 сентября 1991 г.

# Содержание альбома


| Обозначение | Наименование | Стр. |
|---|---|---|
| | Обложка | |
| | Титульный лист | 1 |
| | Содержание альбома | 2,3 |
| 2062.00.00.000СБ | Рама под циклон и дымосос | 4 |
| | Сборочный чертеж | |
| 2062.00.00.000 | Рама под циклон и дымосос | 5 |
| | Спецификация | |
| 2062.00.00.001 | Ребро | |
| 2069.00.00.000СБ | Транспортер цепной нак- | 6 |
| | лонный. Сборочный чертеж. | |
| 2069.00.00.000 ВС | Транспортер цепной наклон- | 7 |
| | ный. Ведомость спецификаций. | |
| 2069.00.00.002 | Опора | |
| 2069.00.00.003 | Втулка ограничительная | |
| 2069.00.00.000 | Транспортер цепной наклон- | 8 |
| | ный. Спецификация. | |
| 2069.00.00.001 | Винт натяжной. | |
| 2069.00.00.004 | Шайба | 9 |
| 2069.00.00.005 | Платик | |
| 2069.00.00.006 | Накладка | |
| 2069.00.00.007 | Ось | |
| 2069.00.00.008 | Шайба | 10 |
| 2069.00.00.009 | Втулка | |
| 2069.00.00.010 | Кронштейн | |
| 2069.00.00.011 | Скребок | |
| 2069.01.00.000СБ | Каркас. Сборочный чертеж | 11 |
| 2069.01.00.000 | Каркас. Спецификация | 12 |
| 2069.01.00.001 | Балка | |
| 2069.01.00.002 | Стойка | |
| 2069.01.00.003 | Дно | 13 |
| 2069.01.00.004 | Бортик | |
| 2069.01.00.005 | Осадержатель | |
| 2069.01.00.006 | Отбойник | |
| 2069.02.00.000СБ | Опора. Сборочный чертеж. | 14 |
| 2069.02.00.000 | Опора. Спецификация. | |
| 2069.03.00.000 | Звездочка. Спецификация | |
| 2069.02.00.001 | Опора направляющая | 15 |
| 2069.02.00.002 | Опора | |
| 2069.02.00.003 | Гайка | |
| 2069.02.00.004 | Косынка | |
| 2069.03.00.000СБ | Звездочка. Сборочный чертеж. | 16 |
| 2069.03.00.001 | Звездочка внутренняя | 17 |
| 2069.03.00.002 | Звездочка наружная | |
| 2069.00.00.012 | Осадержатель | 18 |
| 2069.02.00.005 | Опора | |
| 2078.00.00.000ВС | Транспортер цепной | |
| | горизонтальный | |
| | Ведомость спецификаций | |
| 2078.00.00.000СБ | Транспортер цепной | 19 |
| | горизонтальный | |
| | Сборочный чертеж | |
| 2078.00.00.000 | Транспортер цепной | |

| Обозначение | Наименование | Стр. |
|---|---|---|
| | горизонтальный | 20 |
| | Спецификация | |
| 2078.01.00.000СБ | Каркас. Сборочный чертеж | 21 |
| 2078.01.00.000 | Каркас. Спецификация | 22 |
| 2072.00.00.000 ВС | Блок хранения и приготов- | 23 |
| | ления раствора силиката | |
| | натрия. Ведомость | |
| | спецификаций. | |
| 2072.00.00.000 | Блок хранения и приготовле- | |
| | ния раствора силиката | |
| | натрия. Спецификация. Лист 2 | |
| 2072.00.00.000 | Блок хранения и приготовле- | 24 |
| | ния раствора силиката | |
| | натрия. Спецификация. Лист 3, 4, 5, 6 | |
| 2072.00.00.000СБ | Блок хранения и приготовле- | 25 |
| | ния раствора силиката | |
| | натрия. Сборочный | |
| | чертеж. Лист 1 | |
| 2072.00.00.000 СБ | Блок хранения и приготов- | 26 |
| | ления раствора силиката | |
| | натрия. Сборочный чертеж | |
| | лист 2 | |
| 2072.01.00.000 | Рама. Спецификация. | |
| 2072.01.00.000 СБ | Рама. Сборочный чертеж. | 27 |
| 2072.00.00.002 | Шайба дроссельная | 28 |
| 2072.00.00.003 | Штуцер | |
| 2072.00.00.004 | Отвод | |
| 2072.00.00.005 | Сгон | |
| 2072.00.00.006 | Патрубок | 29 |
| 2072.00.00.007 | Патрубок | |
| 2072.00.00.008 | Патрубок | |
| 2072.01.00.001 | Стойка | 30 |
| 2072.01.00.002 | Стойка | |
| 2072.01.00.003 | Основание | 31 |
| 2072.01.00.004 | Ребро | |
| 2072.01.00.005 | Балка | |
| 2072.02.00.000 | Бак напорный V=0.94м³ | |
| | Спецификация | |
| 2072.02.00.000 СБ | Бак напорный V=0.94м³ | 32 |
| | Сборочный чертеж | |
| 2072.02.00.001 | Обечайка | 33 |
| 2072.02.00.003 | Крышка | |
| 2072.02.00.004 | Патрубок | |
| 2072.02.01.000 | Лапа. Спецификация. | 34 |
| 2072.02.02.000 | Патрубок. Спецификация. | |
| 2072.02.01.000 СБ | Лапа. Сборочный чертеж. | |
| 2072.02.02.000СБ | Патрубок. Сборочный | 35 |
| | чертеж. | |
| 2072.02.03.000 | Патрубок. Спецификация. | |
| 2072.02.03.000СБ | Патрубок. Сборочный | |
| | чертеж. | |
| 2072.02.00.002 | Днище. | |

| Обозначение | Наименование | Стр. |
|---|---|---|
| 2072.02.00.005 | Патрубок | 36 |
| 2072.02.00.006 | Ребро | |
| 2072.02.00.007 | Кронштейн | |
| 2072.03.00.000 | Бак V=0.28м³ | |
| | Спецификация. Лист1. | |
| 2072.03.00.000 | Бак V=0.28м³ | 37 |
| | Спецификация. Лист2 | |
| 2072.03.01.000 | Корпус бака | |
| | Спецификация | |
| 2072.03.01.000СБ | Корпус бака. Сборочный | |
| | чертеж. | |
| 2072.03.00.000СБ | Бак V=0.28м³ Сборочный | 38 |
| | чертеж. | |
| 2072.03.01.001 | Обечайка | 39 |
| 2072.03.02.000 | Крышка. Спецификация. | |
| 2072.03.02.000СБ | Крышка. Сборочный | |
| | чертеж. | |
| 2072.03.02.001 | Пластина | |
| 2072.03.02.002 | Ручка | 40 |
| 2072.03.04.000 | Патрубок сливной | |
| | Спецификация | |
| 2072.03.03.000СБ | Патрубок. Сборочный | |
| | чертеж. | |
| 2072.03.03.000 | Патрубок. Спецификация | |
| 2072.03.04.000СБ | Патрубок сливной | 41 |
| | Сборочный чертеж | |
| 2072.04.00.000 | Корпус нижний | |
| | Спецификация | |
| 2072.04.00.000СБ | Корпус нижний | |
| | Сборочный чертеж | |
| 2072.04.00.001 | Патрубок | 42 |
| 2072.05.00.000 | Корпус верхний | |
| | Спецификация | |
| 2072.06.00.000СБ | Корпус верхний | |
| | Сборочный чертеж | |
| 2072.05.00.001 | Корпус | |
| 2072.05.00.002 | Днище | 43 |
| 2072.05.00.003 | Патрубок | |
| 2072.06.00.000 | Воронка сливная | |
| | Спецификация | |
| 2072.06.00.001 | Стенка | |
| 2072.06.00.000СБ | Воронка сливная | 44 |
| | Сборочный чертеж | |
| 2072.06.00.002 | Стенка | |
| 2072.06.00.003 | Днище | |
| 2072.06.00.004 | Кронштейн | 45 |
| 2072.07.00.000 | Трубопровод сливной | |
| | Спецификация | |
| 2072.08.00.000 | Трубопровод | |
| | Спецификация | |
| 2072.07.00.000СБ | Трубопровод сливной | 46 |
| | Сборочный чертеж | |

| Обозначение | Наименование | Стр. |
|---|---|---|
| 2072.08.00.000СБ | Трубопровод. Сборочный | 47 |
| | чертеж. | |
| 2072.09.00.000 | Трубопровод. Спецификация | |
| 2072.10.00.000 | Трубопровод. Спецификация | |
| 2072.09.00.000СБ | Трубопровод. Сборочный | |
| | чертеж. | |
| 2012.10.00.000 СБ | Трубопровод. Сборочный | 48 |
| | чертеж. | |
| 2072.11.00.000 | Патрубок. Спецификация | |
| 2072.11.00.000СБ | Патрубок. Сборочный | |
| | чертеж. | |
| 2072.11.00.001 | Патрубок | |
| 2072.11.00.002 | Патрубок | 49 |
| 2072.12.00.000 | Патрубок. Спецификация | |
| 2072.12.00.000СБ | Патрубок. Сборочный | |
| | чертеж. | |
| 2072.13.00.000 | Патрубок. Спецификация. | |
| 2072.13.00.000СБ | Патрубок. Сборочный | 50 |
| | чертеж. | |
| 2072.13.00.001 | Сгон | |
| 2072.14.00.000 | Патрубок. Спецификация | |
| 2072.14.00.000СБ | Патрубок. Сборочный | |
| | чертеж. | |
| 2072.15.00.000 | Фильтр. Спецификация | 51 |
| 2072.15.00.000СБ | Фильтр. Сборочный | |
| | чертеж. | |
| 2072.15.00.001 | Ручка | |
| 2072.15.00.002 | Сетка | |
| 2072.16.00.000 | Кронштейн | 52 |
| | Спецификация | |
| 2072.00.00.001 | Кронштейн | |
| 2072.16.00.000СБ | Кронштейн. Сборочный | |
| | чертеж | |
| 2072.00.00.000ВП | Бак хранения и приготовле- | 53 |
| | ния раствора силиката | |
| | натрия. | |
| | Ведомость покупных изделий. | |
| | Лист1. Лист2. | |
| 2072.00.00.000ВП | Бак хранения и приготовления | 54 |
| | раствора силиката | |
| | натрия. | |
| | Ведомость покупных изделий | |
| | Лист 3. | |

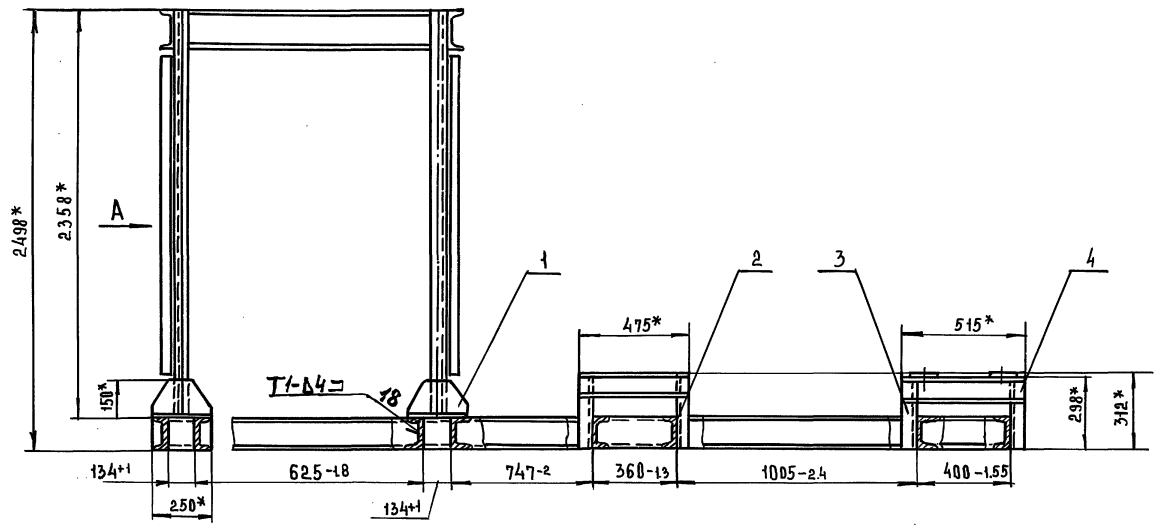


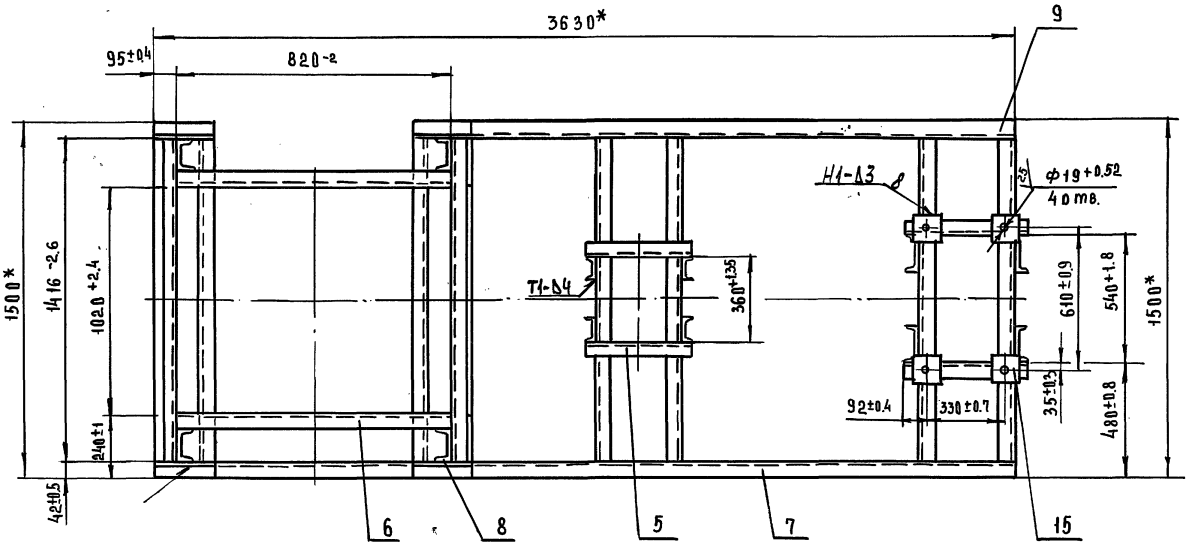


А

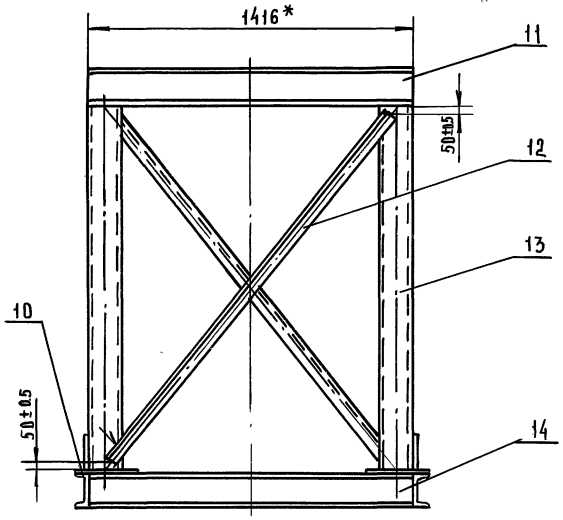


1. Сварные швы по ГОСТ 5264-80
2.* Размеры для справок

| | | | | | | | |
|---|---|---|---|---|---|---|---|
| | | | | | 2062.00.00.000 СБ | | |
| Изм. | Лист | № докум. | Подп. | Дата | | | |
| Разраб. | | Буданкова | | | Рама под циклон и дымосос Сборочный чертеж | Лит. | Масса | Масштаб |
| Пров. | | Шипков | | | | И | 494 | 1:15 |
| Т. контр. | | | | | | Лист | Листов 1 | |
| Н. контр. | | Парыгина | | | | ЦНИИЭП инженерного оборудования | | |
| Утв. | | Шипков | | | | | | |

| Инв. № подл. | Подп. и дата | Взам. инв. № | Инв. № дубл. | Подп. и дата |
|---|---|---|---|---|
| | | | | |

ТП 903-1-295.91 Альбом 4. Часть 1.

| Формат | Зона | Поз. | Обозначение | Наименование | Кол. | Примечание |
|---|---|---|---|---|---|---|
| | | | | Документация | | |
| А2 | | | 2062.00.00.000 СБ | Сборочный чертеж | | |
| | | | | Детали | | |
| А4 | | 1 | 2062.00.00.001 | Ребро | 4 | |
| Б.Ч | | 2 | 2062.00.00.002 | Стойка | | |
| | | | | Швеллер 14 ГОСТ 8240-89 / Ст.3 ГОСТ 535-88 | | |
| | | | | L = 312 ℞14 | 4 | 3,84кг |
| Б.Ч | | 3 | 2062.00.00.003 | Стойка | | |
| | | | | Швеллер 14 ГОСТ 8240-89 / Ст.3 ГОСТ 535-88 | | |
| | | | | L = 290 ℞14 | 4 | 3,56кг |
| Б.Ч | | 4 | 2062.00.00.004 | Опора | | |
| | | | | Швеллер 14 ГОСТ 8240-89 / Ст.3 ГОСТ 535-88 | | |
| | | | | L = 515 ℞14 | 2 | 6,33кг |
| Б.Ч | | 5 | 2062.00.00.005 | Опора | | |
| | | | | Швеллер 14 ГОСТ 8240-89 / Ст.3 ГОСТ 535-88 | | |
| | | | | L = 475 ℞14 | 2 | 5,8кг |
| Б.Ч | | 6 | 2062.00.00.006 | Стяжка | | |
| | | | | Швелле 14 ГОСТ 8240-89 / Ст.3 ГОСТ 535-88 | | |
| | | | | L = 820 ℞14 | 2 | 10,1кг |

Инв.№ подл. | Подп. и дата | Взам. инв.№ | Инв.№ дубл. | Подп. и дата

| Изм. | Лист | № докум. | Подп. | Дата |
|---|---|---|---|---|
| Разраб. | | Буданкова | | |
| Пров. | | Шипков | | |
| Н.контр. | | Парыгина | | |
| Утв. | | Шипков | | |

2062.00.00.000

Рама под циклон и дымосос

| Лит | Лист | Листов |
|---|---|---|
| И | 1 | 3 |

ЦНИИЭП инженерного оборудования

Формат А4



| Формат | Зона | Поз. | Обозначение | Наименование | Кол. | Примечание |
|---|---|---|---|---|---|---|
| Б.Ч | | 7 | 2062.00.00.007 | Балка | | |
| | | | | Швеллер 14 ГОСТ 8240-89 / Ст.3 ГОСТ 535-88 | | |
| | | | | L = 3630 h14 | 1 | 44,65кг |
| Б.Ч | | 8 | 2062.00.00.008 | Платик | | |
| | | | | Лист Б-8 ГОСТ 19903-74 / Ст.3 ГОСТ 14637-89 | | |
| | | | | (240 x 250) ℞14 | 4 | 3,6кг |
| Б.Ч | | 9 | 2062.00.00.009 | Балка | | |
| | | | | Швеллер 14 ГОСТ 8240-89 / Ст.3 ГОСТ 535-88 | | |
| | | | | L = 2870 ℞14 | 1 | 35,3кг |
| Б.Ч | | 10 | 2062.00.00.010 | Балка | | |
| | | | | Швеллер 14 ГОСТ 8240-89 / ст.3 ГОСТ 535-88 | | |
| | | | | L = 250 ℞14 | 1 | 3,1кг |
| Б.Ч | | 11 | 2062.00.00.011 | Стяжка | | |
| | | | | Швемер 14 ГОСТ 8240-89 / Ст.3 ГОСТ 535-88 | | |
| | | | | L = 1416 ℞14 | 2 | 17,4кг |
| Б.Ч | | 12 | 2062.00.00.012 | Стяжка | | |
| | | | | Уголок 50x50x5-Б ГОСТ 8509-86 / Ст.3 ГОСТ 535-88 | | |
| | | | | L = 2400 ℞14 | 4 | 9,1кг |
| Б.Ч | | 13 | 2062.00.00.013 | Стойка | | |
| | | | | Швеллер 14 ГОСТ 8240-89 / Ст.3 ГОСТ 535-88 | | |
| | | | | L = 2350 ℞14 | 4 | 28,9кг |
| Б.Ч | | 14 | 2062.00.00.014 | Стяжка | | |
| | | | | Швеллер 14 ГОСТ 8240-89 / Ст.3 ГОСТ 535-88 | | |
| | | | | L = 1384 ℞14 | 8 | 17кг |

Инв.№ подл. | Подп. и дата | Взам. инв.№ | Инв.№ дубл. | Подп. и дата

| Изм. | Лист | № докум. | Подп. | Дата |
|---|---|---|---|---|

2062.00.00.000

Лист 2

Формат А4

| Формат | Зона | Поз. | Обозначение | Наименование | Кол. | Примечание |
|---|---|---|---|---|---|---|
| Б.Ч | | 15 | 2062.00.00.015 | Платик | | |
| | | | | Лист Б-8 ГОСТ 19903-74 / Ст.3 ГОСТ 14637-89 | | |
| | | | | □100 ℞14 | 4 | 0,63кг |

Инв.№ подл. | Подп. и дата | Взам. инв.№ | Инв.№ дубл. | Подп. и дата

| Изм. | Лист | № докум. | Подп. | Дата |
|---|---|---|---|---|

2062.00.00.000

Лист 3

2062.00.00.001

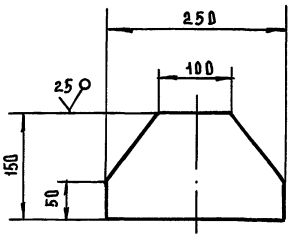


Предельные отклонения размеров ℞14

| Изм. | Лист | № докум. | Подп. | Дата |
|---|---|---|---|---|
| Разраб. | | Буданкова | | |
| Пров. | | Шипков | | |
| Т.контр. | | | | |
| Н.контр. | | Парыгина | | |
| Утв. | | Шипков | | |

2062.00.00.001

Ребро

| Лит | Масса | Масштаб |
|---|---|---|
| И | 1,9 | 1:5 |

| Лист | Листов 1 |
|---|---|

Лист Б-8 ГОСТ 19903-74 / Ст.3 ГОСТ 14637-89

ЦНИИЭП инженерного оборудования

Формат А4

ТП 903-1-295.91 Альбом 4. Часть 1

2069.00.00.000 СБ

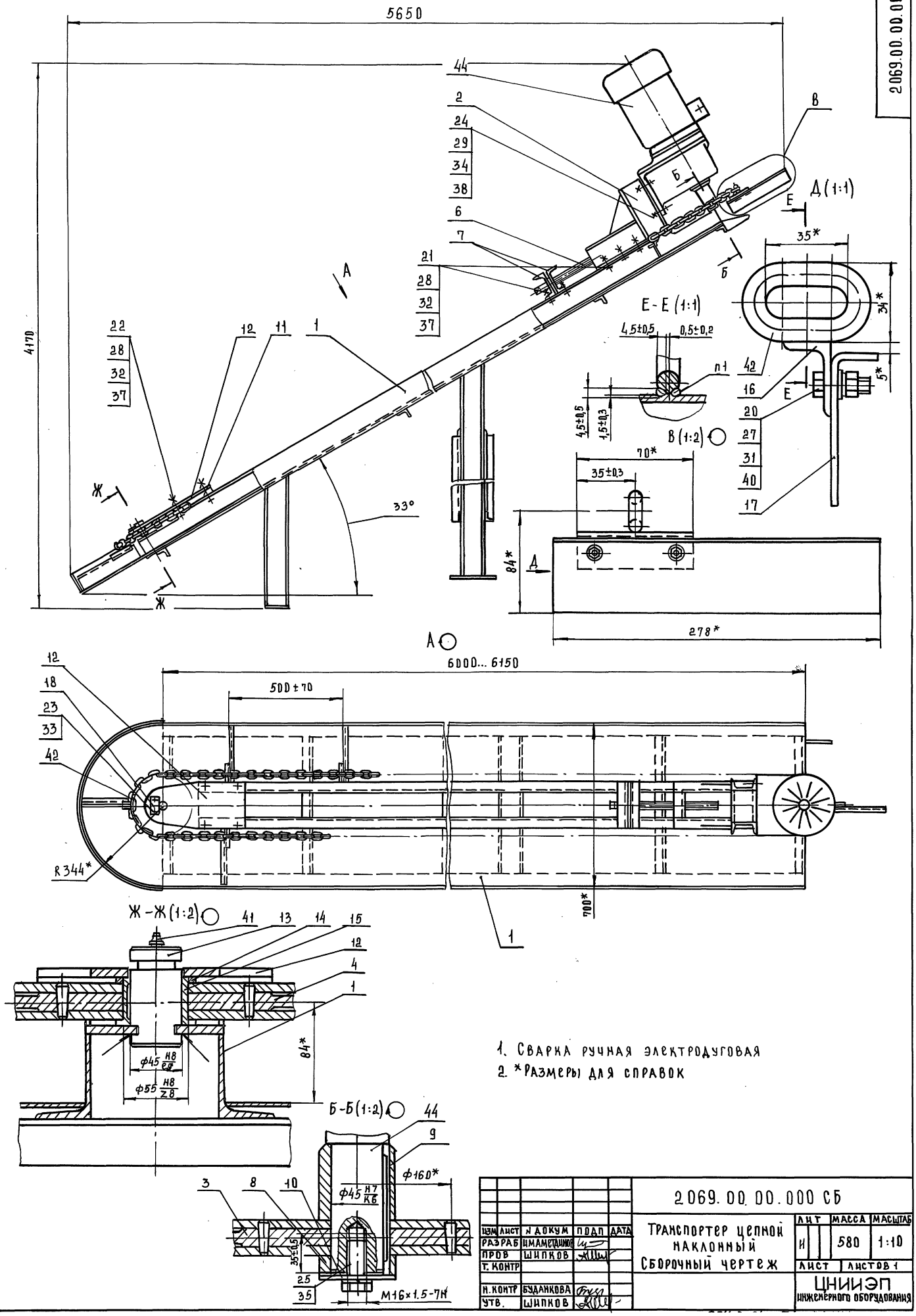


1. Сварка ручная электродуговая
2. *Размеры для справок

| | | | | | | | | |
|---|---|---|---|---|---|---|---|---|
| | | | | | 2069.00.00.000 СБ | | | |
| ИЗМ | ЛИСТ | N ДОКУМ | ПОДП | ДАТА | Транспортер цепной наклонный Сборочный чертеж | ЛИТ | МАССА | МАСШТАБ |
| РАЗРАБ | | ИМАМЕТДИНОВ | | | | И | 580 | 1:10 |
| ПРОВ | | ШИПКОВ | | | | ЛИСТ | ЛИСТОВ 1 | |
| Т. КОНТР | | | | | | ЦНИИЭП инженерного оборудования | | |
| Н. КОНТР | | БУДАНКОВА | | | | | | |
| УТВ. | | ШИПКОВ | | | | | | |

ИНВ. N ПОДЛ. | ПОДП. И ДАТА | ВЗАМ. ИНВ. N | ИНВ. N ДУБЛ. | ПОДП. И ДАТА

| № строки | Обозначение | Наименование | Куда входит: Обозначение | Куда входит: Кол. | Общее кол. | Примечание |
|---|---|---|---|---|---|---|
| 1 | 2069.00.00.000 | Транспортер цепной наклонный | | | 1 | |
| 2 | 2069.01.00.000 | Каркас | 2069.00.00.000 | 1 | 1 | |
| 3 | 2069.02.00.000 | Опора | 2069.00.00.000 | 1 | 1 | |
| 4 | 2069.03.00.000 | Звездочка | 2069.00.00.000 | 1 | 1 | |
| 5–24 | | | | | | |

Инв.№ подл. | Подп. и дата | Взам. инв.№ | Инв.№ дубл. | Подп. и дата

| Изм. | Лист | № докум. | Подп. | Дата | 2069.00.00.000 ВС | | | |
|---|---|---|---|---|---|---|---|---|
| Разраб. | | Шамсетдинов | | | Транспортер цепной наклонный. Ведомость спецификации | Лит. | Лист | Листов |
| Пров. | | Шипков | | | | И | | |
| Н.контр. | | Буданкова | | | | ЦНИИЭП инженерного оборудования | | |
| Утв. | | Шипков | | | | | | |

Формат А3

2069.00.00.002

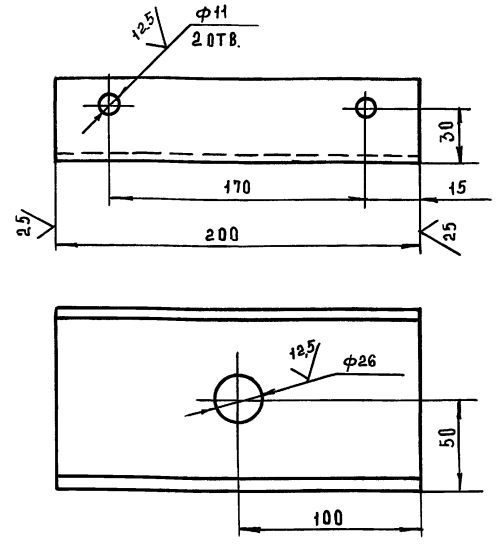


Предельные отклонения размеров: H14; h14; ±IT14/2

| Изм. | Лист | № докум. | Подп. | Дата | 2069.00.00.002 | | | |
|---|---|---|---|---|---|---|---|---|
| Разраб. | | Шамсетдинов | | | Опора | Лит. | Масса | Масшт. |
| Пров. | | Шипков | | | | И | 1.7 | 1:2 |
| Т.контр. | | | | | | Лист | Листов 1 | |
| Н.контр. | | Буданкова | | | Швеллер 10 ГОСТ 8240-89 ст.3-II ГОСТ 535-88 | ЦНИИЭП инженерного оборудования | | |
| Утв. | | Шипков | | | | | | |

Формат А4

2069.00.00.003

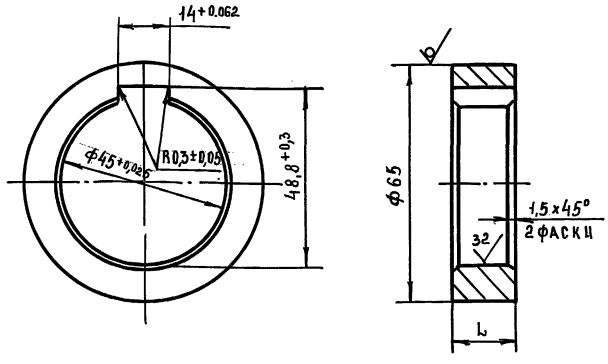


| Обозначение | L, мм | Масса, кг |
|---|---|---|
| 2069.00 00.003 | 17 | 0,2 |
| -01 | 65 | 0,85 |

Неуказанные предельные отклонения размеров: h14

| Изм. | Лист | № докум. | Подп. | Дата | 2069.00.00.003 | | | |
|---|---|---|---|---|---|---|---|---|
| Разраб. | | Шамсетдинов | | | Втулка ограничительная | Лит. | Масса | Масштаб |
| Пров. | | Шипков | | | | И | см. табл. | 1:1 |
| Т.контр. | | | | | | Лист | Листов 1 | |
| Н.контр. | | Буданкова | | | Круг 65-в ГОСТ 2590-88 / Б-Ст.3-II ГОСТ 535-88 | ЦНИИЭП инженерного оборудования | | |
| Утв. | | Шипков | | | | | | |

25443-04 8 Формат А4

ТП 903-1-295.91 Альбом 4. Часть 1.

| Формат | Зона | Поз. | Обозначение | Наименование | Кол. | Примечание |
|---|---|---|---|---|---|---|
| | | | | | | |
| | | | | Документация | | |
| | | | | | | |
| А2 | | | 2069.00.00.000 СБ | Сборочный чертеж | | |
| А3 | | | 2069.00.00.000 ВС | Ведомость спецификаций | | |
| | | | | | | |
| | | | | Сборочные единицы | | |
| | | | | | | |
| А4 | | 1 | 2069.01.00.000 | Каркас | 1 | |
| А4 | | 2 | 2069.02.00.000 | Опора | 1 | |
| А4 | | 3 | 2069.03.00.000 | Звездочка | 1 | |
| А4 | | 4 | 2069.03.00.000-01 | Звездочка | 1 | |
| | | | | | | |
| | | | | Детали | | |
| | | | | | | |
| А4 | | 6 | 2069.00.00.001 | Винт натяжной | 1 | |
| А4 | | 7 | 2069.00.00.002 | Опора | 2 | |
| А4 | | 8 | 2069.00.00.003 | Втулка ограничительная | 1 | |
| А4 | | 9 | 2069.00.00.003-01 | Втулка ограничительная | 1 | |
| А4 | | 10 | 2069.00.00.004 | Шайба | 1 | |
| А4 | | 11 | 2069.00.00.005 | Платик | 1 | |
| А4 | | 12 | 2069.00.00.006 | Накладка | 1 | |
| А4 | | 13 | 2069.00.00.007 | Ось | 1 | |
| А4 | | 14 | 2069.00.00.008 | Шайба | 1 | |
| А4 | | 15 | 2069.00.00.009 | Втулка | 1 | |
| А4 | | 16 | 2069.00.00.010 | Кронштейн | 26 | |
| А4 | | 17 | 2069.00.00.011 | Скребок | 26 | |
| А4 | | 18 | 2069.00.00.012 | Оседержатель | 1 | |

Инв. № подл. | Подп. и дата | Взам. инв. № | Инв. № дубл. | Подп. и дата

| Изм. | Лист | № докум. | Подп. | Дата |
|---|---|---|---|---|
| Разраб. | | Имаметдинов | | |
| Пров. | | Шипков | | |
| Н. контр. | | Буданкова | | |
| Утв. | | Шипков | | |

2069.00.00.000

Транспортер цепной наклонный

| Лит | Масса | Масштаб |
|---|---|---|
| И | | |

| Лист | Листов |
|---|---|
| 1 | 3 |

ЦНИИЭП инженерного оборудования

Формат А4



| Формат | Зона | Поз. | Обозначение | Наименование | Кол. | Примечание |
|---|---|---|---|---|---|---|
| | | | | | | |
| | | | | Стандартные изделия | | |
| | | | | | | |
| | | | | Болт ГОСТ 7798-70 | | |
| | | 20 | | М6-6g х 20.58 | 52 | |
| | | 21 | | М10-6g х 40.58 | 10 | |
| | | 22 | | М10-6g х 60.58 | 4 | |
| | | 23 | | М12-6g х 20.58 | 2 | |
| | | 24 | | М14-6g х 60.58 | 4 | |
| | | 25 | | М16х1.5-6g х 30.58 | 1 | |
| | | | | | | |
| | | | | Гайка ГОСТ 5915-70 | | |
| | | 27 | | М6-7Н.5 | 52 | |
| | | 28 | | М10-7Н.5 | 14 | |
| | | 29 | | М14-7Н.5 | 4 | |
| | | | | | | |
| | | | | Шайба ГОСТ 6402-70 | | |
| | | 31 | | 6 65Г 029 | 52 | |
| | | 32 | | 10 65Г 029 | 14 | |
| | | 33 | | 12 65Г 029 | 2 | |
| | | 34 | | 14 65Г 029 | 4 | |
| | | 35 | | 16 65Г 029 | 1 | |
| | | | | | | |
| | | | | Шайба ГОСТ 10906-78 | | |
| | | 37 | | 10.01.05 | 24 | |
| | | 38 | | 14.01.05 | 4 | |
| | | | | | | |
| | | 40 | | Шайба 6.01.05 | | |
| | | | | ГОСТ 11371-78 | 52 | |
| | | | | | | |
| | | 41 | | Масленка 1.2.УХЛ1 | | |
| | | | | ГОСТ 19853-74 | 1 | |

Инв. № подл. | Подп. и дата | Взам. инв. № | Инв. № дубл. | Подп. и дата

| Изм. | Лист | № докум. | Подп. | Дата |
|---|---|---|---|---|

2069.00.00.000

Лист 2

Формат А4

| Формат | Зона | Поз. | Обозначение | Наименование | Кол. | Примечание |
|---|---|---|---|---|---|---|
| | | | | | | |
| | | 42 | | Цепь В1-10х35 | | |
| | | | | ГОСТ 2319-81 | 13 | 26,6 кг |
| | | | | | | |
| | | | | | | |
| | | | | | | |
| | | | | | | |
| | | | | | | |
| | | | | Прочие изделия | | |
| | | | | | | |
| | | 44 | | Мотор-редуктор | | |
| | | | | 1МЦ2С-100Н-35,5-3,0 | | |
| | | | | G 120, У3, 380В. | | |
| | | | | ТУ2-056-241-86 | 1 | 89 кг |

Инв. № подл. | Подп. и дата | Взам. инв. № | Инв. № дубл. | Подп. и дата

| Изм. | Лист | № докум. | Подп. | Дата |
|---|---|---|---|---|

2069.00.00.000

Лист 3

Формат А4

2069.00.00.001

12,5 (✓)

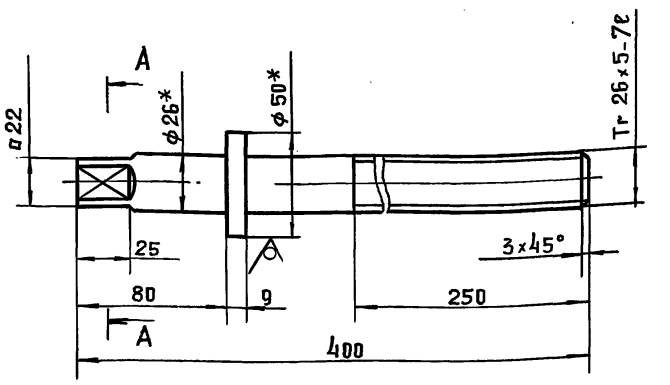


А-А (1:1)

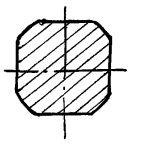

1.* Размер для справок.

2. Предельные отклонения размеров: $h14; \pm \frac{IT14}{2}$

Инв. № подл. | Подп. и дата | Взам. инв. № | Инв. № дубл. | Подп. и дата

| Изм. | Лист | № докум. | Подп. | Дата |
|---|---|---|---|---|
| Разраб. | | Имаметдинов | | |
| Пров. | | Шипков | | |
| Т. контр. | | | | |
| Н. контр. | | Буданова | | |
| Утв. | | Шипков | | |

2069.00.00.001

Винт натяжной

| Лит | Масса | Масштаб |
|---|---|---|
| И | 1,6 | 1:2 |

| Лист | Листов |
|---|---|
| | 1 |

Круг 50-в ГОСТ 2590-88
Б-Ст.3-II ГОСТ 535-88

ЦНИИЭП инженерного оборудования

25143-04 9

Формат А4

2069.00.00.004

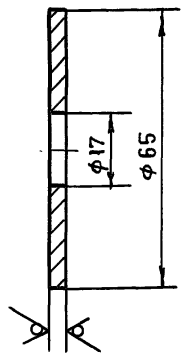


Предельные отклонения размеров; h14; H14

| | | | | | |
|---|---|---|---|---|---|
| Изм. | Лист | № докум. | Подп. | Дата | |
| Разраб. | | Имаметдинов | | | |
| Провер. | | Шипков | | | |
| Т. контр. | | | | | |
| Н. контр. | | Буданкова | | | |
| Утв. | | Шипков | | | |

2069.00.00.004

Шайба

| Лит | Масса | Масштаб |
|---|---|---|
| И | 0,1 | 1:1 |

Лист | Листов 1

Лист Б-4 ГОСТ 19903-74 / Ст.3 ГОСТ 14637-89

ЦНИИЭП инженерного оборудования

Формат А4

Инв. № подл. | Подп. и дата | Взам. инв. № | Инв. № дубл. | Подп. и дата

2069.00.00.005

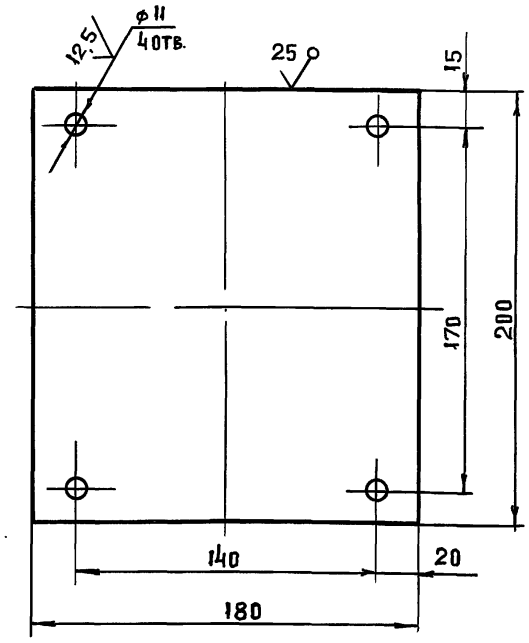


Предельные отклонения размеров: h14; H14; ±JT14/2

| | | | | | |
|---|---|---|---|---|---|
| Изм. | Лист | № докум. | Подп. | Дата | |
| Разраб. | | Имаметдинов | | | |
| Пров. | | Шипков | | | |
| Т. контр. | | | | | |
| Н. контр. | | Буданкова | | | |
| Утв. | | Шипков | | | |

2069.00.00.005

Платик

| Лит | Масса | Масштаб |
|---|---|---|
| И | 6,3 | 1:2 |

Лист | Листов 1

Лист Б-22 ГОСТ 19903-74 / Ст.3 ГОСТ 14637-89

ЦНИИЭП инженерного оборудования

Формат А4

Инв. № подл. | Подп. и дата | Взам. инв. № | Инв. № дубл. | Подп. и дата

2069.00.00.006

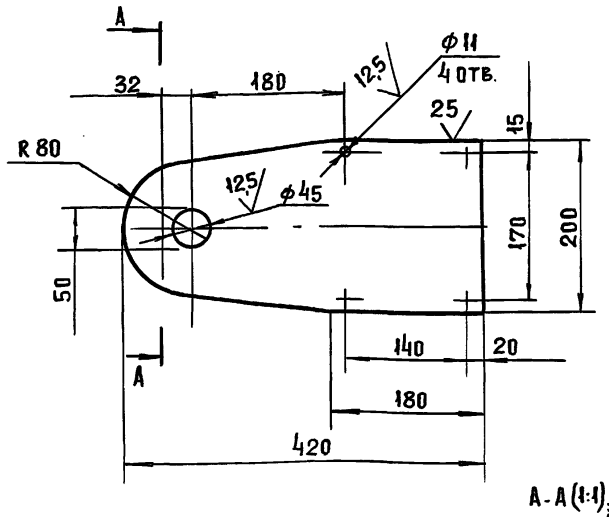


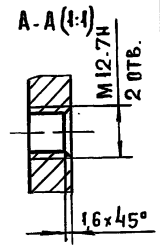


Предельные отклонения размеров: h14; H14; ±JT14/2

| | | | | | |
|---|---|---|---|---|---|
| Изм. | Лист | № докум. | Подп. | Дата | |
| Разраб. | | Имаметдинов | | | |
| Пров. | | Шипков | | | |
| Т. контр. | | | | | |
| Н. контр. | | Буданкова | | | |
| Утв. | | Шипаков | | | |

2069.00.00.006

Накладка

| Лит | Масса | Масштаб |
|---|---|---|
| И | 6,2 | 1:5 |

Лист | Листов 1

Лист Б-10 ГОСТ 19903-74 / Ст.3 ГОСТ 14637-89

ЦНИИЭП инженерного оборудования

Формат А4

Инв. № подл. | Подп. и дата | Взам. инв. № | Инв. № дубл. | Подп. и дата

2069.00.00.007

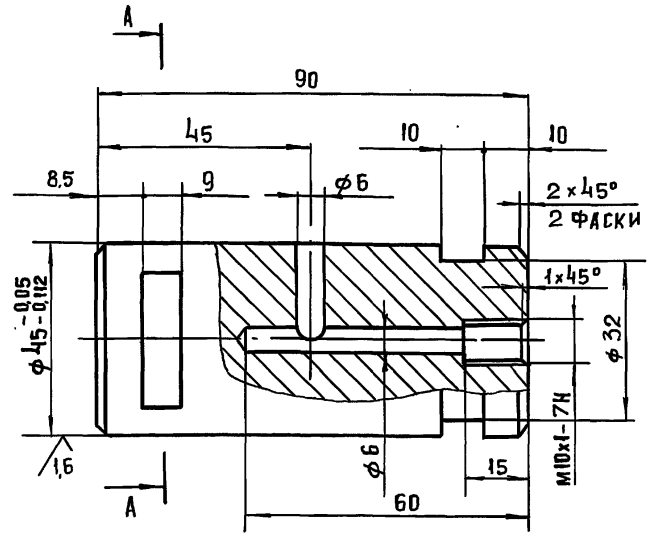


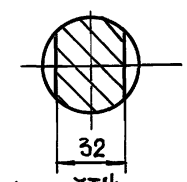


Неуказанные предельные отклонения размеров h14; H14; ±JT14/2

| | | | | | |
|---|---|---|---|---|---|
| Изм. | Лист | № докум. | Подп. | Дата | |
| Разраб. | | Имаметдинов | | | |
| Провер. | | Шипков | | | |
| Т. контр. | | | | | |
| Н. контр. | | Буданкова | | | |
| Утв. | | Шипков | | | |

2069.00.00.007

Ось

| Лит | Масса | Масштаб |
|---|---|---|
| И | 1,1 | 1:1 |

Лист | Листов 1

Сталь 20 ГОСТ 1050-74

ЦНИИЭП инженерного оборудования

Копиров. Инв. № 25143-04 10

Формат А4

Инв. № подл. | Подп. и дата | Взам. инв. № | Инв. № дубл. | Подп. и дата

ТП 903-1-295.91 Альбом 4. Часть 1.

2069.00.00.008

6.3

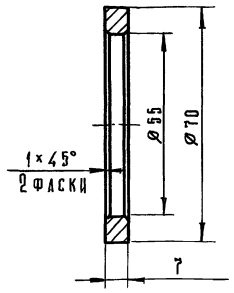


Предельные отклонения размеров: h14, H14.

| Изм. | Лист | № докум. | Подп. | Дата | 2069.00.00.008 | | | |
|---|---|---|---|---|---|---|---|---|
| Разраб. | | Имаметдинов | | | Шайба | Лит. | Масса | Масшт. |
| Пров. | | Шипков | | | | И | 0,08 | 1:1 |
| Т. контр. | | | | | | Лист | Листов 1 | |
| Н. контр. | | Буданкова | | | Бр АЖ 9-4 ГОСТ 18175-78 | ЦНИИЭП инженерного оборудования | | |
| Утв. | | Шипков | | | | | | |

Формат А4

2069.00.00.009

6.3

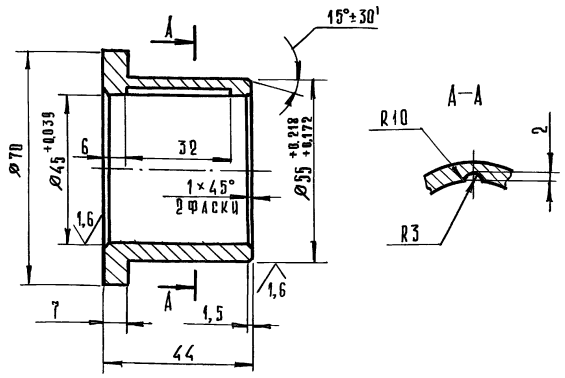


Неуказанные предельные отклонения размеров: h14, H14, $\pm\frac{IT14}{2}$

| Изм. | Лист | № докум. | Подп. | Дата | 2069.00.00.009 | | | |
|---|---|---|---|---|---|---|---|---|
| Разраб. | | Имаметдинов | | | Втулка | Лит. | Масса | Масшт. |
| Пров. | | Шипков | | | | И | 0,34 | 1:1 |
| Т. контр. | | | | | | Лист | Листов 1 | |
| Н. контр. | | Буданкова | | | Бр АЖ 9-4 ГОСТ 18175-78 | ЦНИИЭП инженерного оборудования | | |
| Утв. | | Шипков | | | | | | |

Формат А4

2069.00.00.010

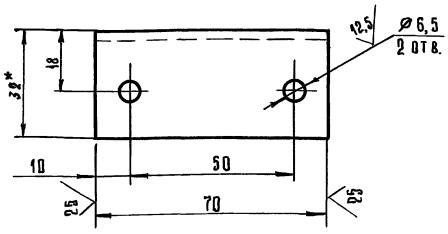


1.* Размер для справок.

2. Предельные отклонения размеров: h14, $\pm\frac{IT14}{2}$.

| Изм. | Лист | № докум. | Подп. | Дата | 2069.00.00.010 | | | |
|---|---|---|---|---|---|---|---|---|
| Разраб. | | Имаметдинов | | | Кронштейн | Лит. | Масса | Масшт. |
| Пров. | | Шипков | | | | И | 0,1 | 1:1 |
| Т. контр. | | | | | | Лист | Листов | |
| Н. контр. | | Буданкова | | | Уголок $\frac{5-32\times20\times4\ ГОСТ\ 8510-86}{Ст.3-Д\ ГОСТ\ 535-88}$ | ЦНИИЭП инженерного оборудования | | |
| Утв. | | Шипков | | | | | | |

2069.00.00.011

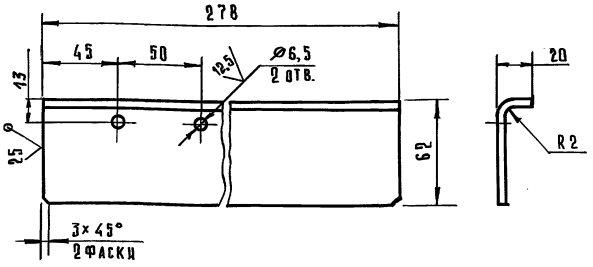


Предельные отклонения размеров: h14; H14; $\pm\frac{IT14}{2}$.

| Изм. | Лист | № докум. | Подп. | Дата | 2069.00.00.011 | | | |
|---|---|---|---|---|---|---|---|---|
| Разраб. | | Имаметдинов | | | Скребок | Лит. | Масса | Масшт. |
| Пров. | | Шипков | | | | И | 0,74 | 1:2 |
| Т. контр. | | | | | | Лист | Листов 1 | |
| Н. контр. | | Буданкова | | | Лист $\frac{5-4\ ГОСТ\ 19903-74}{Ст.3\ ГОСТ\ 14637-89}$ | ЦНИИЭП инженерного оборудования | | |
| Утв. | | Шипков | | | | | | |

Инв. № подл. | Подп. и дата | Взам. инв. № | Инв. № дубл. | Подп. и дата

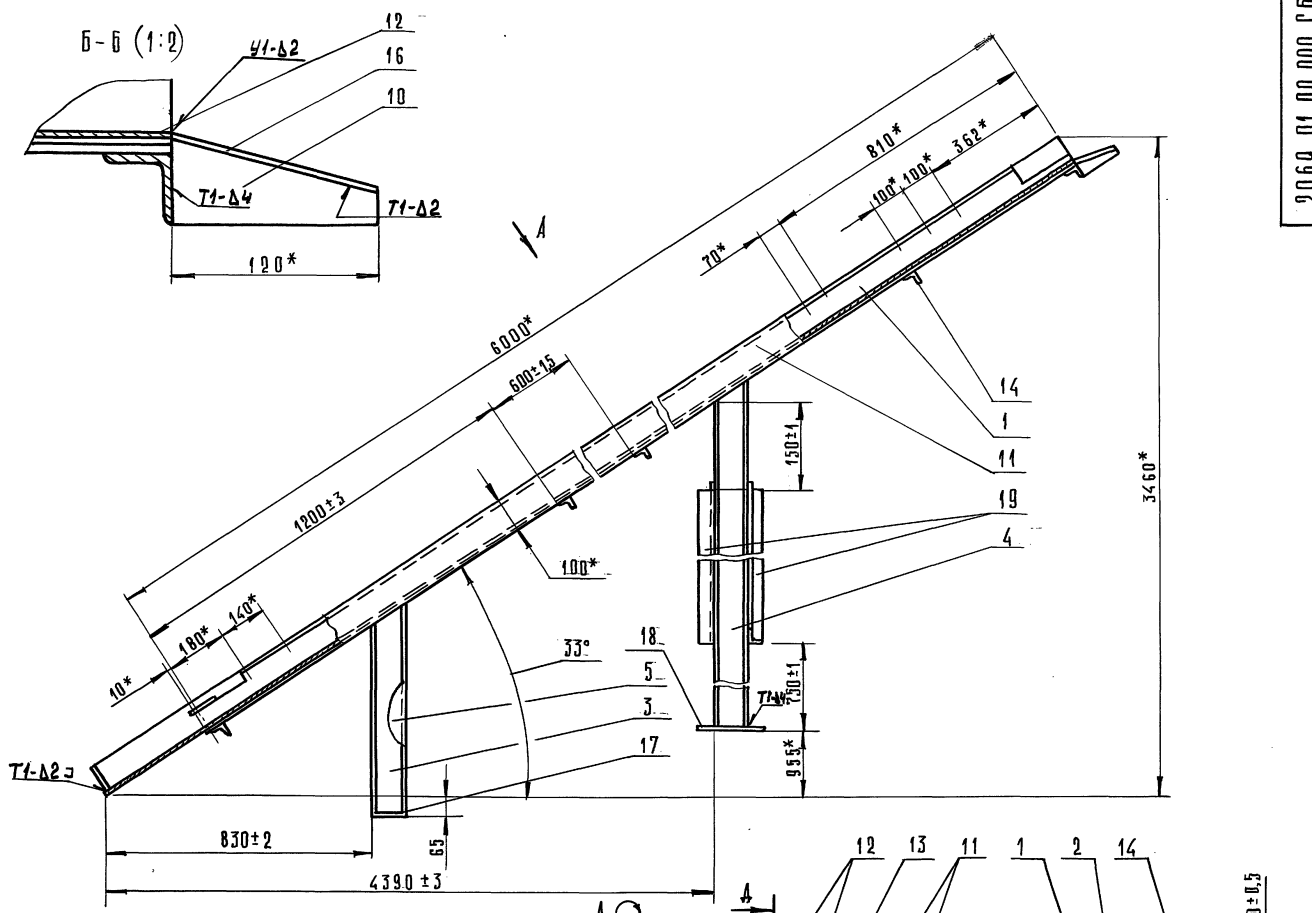


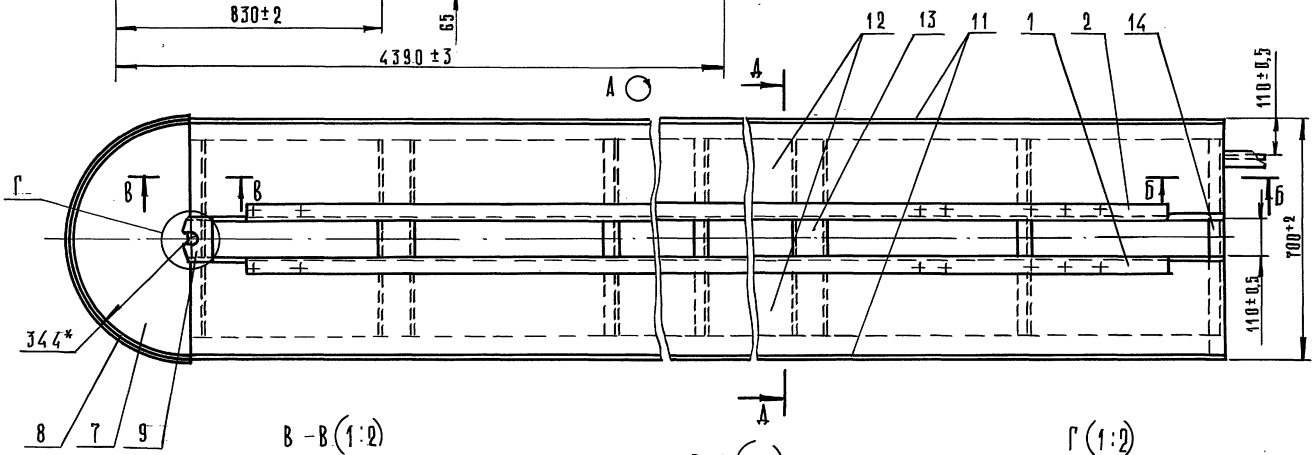


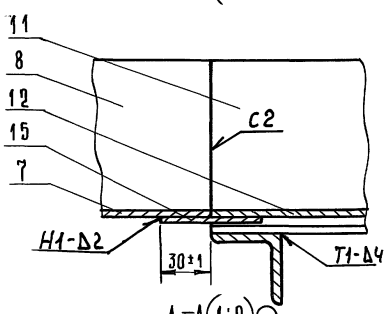


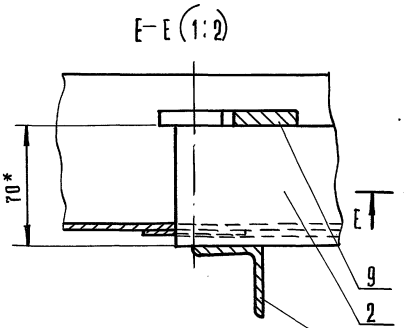


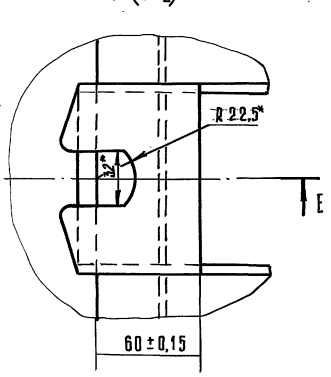


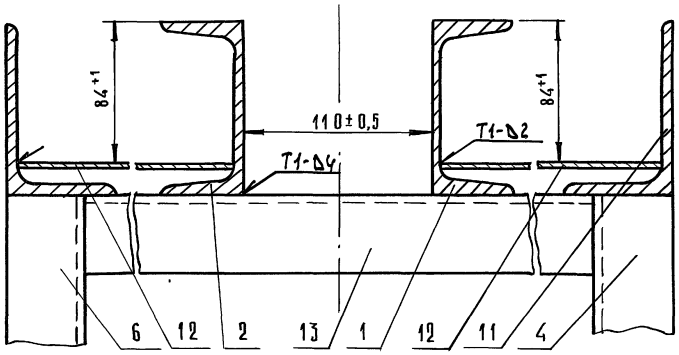


1. Сварные швы по ГОСТ 5264-80, 11534-75
2. *Размеры для справок.

| | | | | | | | |
|---|---|---|---|---|---|---|---|
| | | | | | 2069.01.00.000 СБ | | |
| Изм. | Лист | № докум. | Подп. | Дата | Каркас Сборочный чертеж | Лит. | Масса | Масштаб |
| Разраб. | | Имаметдинов | | | | И | 380 | 1:10 |
| Пров. | | Шипков | | | | Лист | Листов 1 | |
| Т. контр. | | | | | | | | |
| Н. контр. | | Буданкова | | | | ЦНИИЭП инженерного оборудования | | |
| Утв. | | Шипков | | | | | | |



Формат А2

Инв. № подл. | Подп. и дата | Взам. инв. № | Инв. № дубл. | Подп. и дата

ТП 903-1-295.91 Альбом 4. Часть 1.

| Формат | Зона | Поз. | Обозначение | Наименование | Кол. | Примечание |
|---|---|---|---|---|---|---|
| | | | | Документация | | |
| А2 | | | 2069.01.00.000 СБ | Сборочный чертеж | | |
| | | | | Детали | | |
| А4 | | 1 | 2069.01.00.001 | Балка | 1 | |
| А4 | | 2 | 2069.01.00.001-04 | Балка | 1 | |
| А4 | | 3 | 2069.01.00.002 | Стойка | 1 | |
| А4 | | 4 | 2069.01.00.002-01 | Стойка | 1 | |
| А4 | | 5 | 2069.01.00.002-02 | Стойка | 1 | |
| А4 | | 6 | 2069.01.00.002-03 | Стойка | 1 | |
| А4 | | 7 | 2069.01.00.003 | Дно | 1 | |
| А4 | | 8 | 2069.01.00.004 | Бортик | 1 | |
| А4 | | 9 | 2069.01.00.005 | Осадержатель | 1 | |
| А4 | | 10 | 2069.01.00.006 | Отбойник | 1 | |
| БЧ | | 11 | 2069.01.00.007 | Бортик | | |
| | | | | Уголок Б-100×63×6 ГОСТ 8510-86 | | |
| | | | | Ст.3-II ГОСТ 535-88 | | |
| | | | | l=6000 h14 | 2 | 45,2 кг |
| БЧ | | 12 | 2069.01.00.008 | Дно | | |
| | | | | Лист Б-3 ГОСТ 19903-74 | | |
| | | | | Ст.3 ГОСТ 16523-89 | | |
| | | | | (285×6000) h14 | 2 | 40,3 кг |
| БЧ | | 13 | 2069.01.00.009 | Поперечина | | |
| | | | | Швеллер 10 ГОСТ 8240-89 | | |
| | | | | Ст3-II ГОСТ 535-88 | | |
| | | | | l=605 h14 | 2 | 5,2 кг |

| Изм. | Лист | № докум. | Подп. | Дата |
|---|---|---|---|---|
| Разраб. | | Цимметдинов | | |
| Пров. | | Шипков | | |
| Н.контр. | | Буданкова | | |
| Утв. | | Шипков | | |

2069.01.00.000

Каркас

| Лит. | Масса | Листов |
|---|---|---|
| И | 1 | 2 |

ЦНИИЭП инженерного оборудования

Формат А4

| Формат | Зона | Поз. | Обозначение | Наименование | Кол. | Примечание |
|---|---|---|---|---|---|---|
| | | | | | | |
| БЧ | | 14 | 2069.01.00.010 | Поперечина | | |
| | | | | Уголок Б-40×40×5 ГОСТ 8509-86 | | |
| | | | | Ст3-II ГОСТ 535-88 | | |
| | | | | l=700 h14 | 5 | 2,08 кг |
| БЧ | | 15 | 2069.01.00.011 | Подкладка | | |
| | | | | Лист Б-3 ГОСТ 19903-74 | | |
| | | | | Ст.3 ГОСТ 16523-89 | | |
| | | | | (60×235) h14 | 2 | 0,33 кг |
| БЧ | | 16 | 2069.01.00.012 | Накладка | | |
| | | | | Лист Б-3 ГОСТ 19903-74 | | |
| | | | | Ст.3 ГОСТ 16523-89 | | |
| | | | | (50×125) h14 | 1 | 0,15 кг |
| БЧ | | 17 | 2069.01.00.013 | Подкладка | | |
| | | | | Лист Б-8 ГОСТ 19903-74 | | |
| | | | | Ст.3 ГОСТ 14637-89 | | |
| | | | | (46×100) h14 | 2 | 0,3 кг |
| БЧ | | 18 | 2069.01.00.014 | Подкладка | | |
| | | | | Лист Б-8 ГОСТ 19903-74 | | |
| | | | | Ст.3 ГОСТ 14637-89 | | |
| | | | | (150×200) h14 | 2 | 1,9 кг |
| БЧ | | 19 | 2069.01.00.015 | Связь | | |
| | | | | Уголок Б-40×40×4 ГОСТ 8509-86 | | |
| | | | | Ст3-II ГОСТ 535-88 | | |
| | | | | l=1210 h14 | 2 | 3,6 кг |

| Изм. | Лист | № докум. | Подп. | Дата |
|---|---|---|---|---|

2069.01.00.000

Лист 2

Формат А4

2069.01.00.001

25 (√)

2069.01.00.001; 2069.01.00.001-01; 2069.01.00.001-02; 2069.01.00.001-03 - изображено, 2069.01.00.001-04, 2069.01.00.001-05; 2069.01.00.001-06; 2069.01.00.001-07 - зеркальное отражение

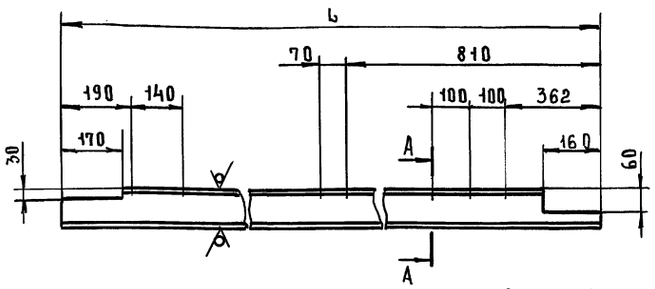


A-A (1:5)

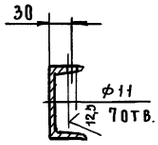


| Обозначение | l, мм | Масса, кг |
|---|---|---|
| 2069.01.00.001 | 6010 | 51,5 |
| -01 | 6510 | 55,8 |
| -02 | 12510 | 107 |
| -03 | 18510 | 159 |
| -04 | 6010 | 51,5 |
| -05 | 6510 | 55,8 |
| -06 | 12510 | 107 |
| -07 | 18510 | 159 |

Предельные отклонения размеров: $h14$; $H14$; $\pm \frac{JT14}{2}$

| Изм. | Лист | № докум. | Подп. | Дата |
|---|---|---|---|---|
| Разраб. | | Цимметдинов | | |
| Пров. | | Шипков | | |
| Т.контр. | | | | |
| Н.контр. | | Буданкова | | |
| Утв. | | Шипков | | |

2069.01.00.001

Балка

| Лит. | Масса | Масштаб |
|---|---|---|
| И | См. табл. | 1:10 |

| Лист | Листов 1 |
|---|---|

Швеллер 10 ГОСТ 8240-89 / Ст3-II ГОСТ 535-88

ЦНИИЭП инженерного оборудования

2069.01.00.002

(√)

2069.01.00.002; 2069.01.00.002-01 - изображено, 2069.01.00.002-02; 2069.01.00.002-03 - зеркальное отражение

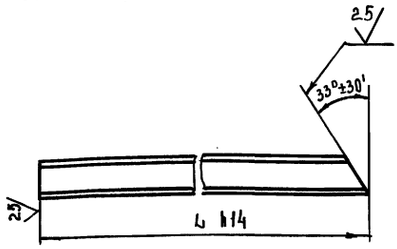


| Обозначение | l | Масса, кг |
|---|---|---|
| 2069.01.00.002 | 662 | 5,5 |
| -01 | 1952 | 16,6 |
| -02 | 662 | 5,5 |
| -03 | 1952 | 16,6 |

| Изм. | Лист | № докум. | Подп. | Дата |
|---|---|---|---|---|
| Разраб. | | Цимметдинов | | |
| Пров. | | Шипков | | |
| Т.контр. | | | | |
| Н.контр. | | Буданкова | | |
| Утв. | | Шипков | | |

2069.01.00.002

Стойка

| Лит. | Масса | Масштаб |
|---|---|---|
| И | См. табл. | 1:10 |

| Лист | Листов 1 |
|---|---|

Швеллер 10 ГОСТ 8240-89 / Ст. 3-II ГОСТ 535-88

ЦНИИЭП инженерного оборудования

2069.01.00.003

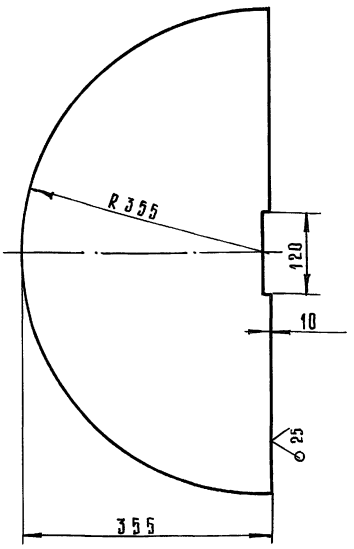


Предельные отклонения размеров: h14, H14, $\pm \frac{IT14}{2}$.

| | | | | | | | | |
|---|---|---|---|---|---|---|---|---|
| Изм. | Лист | № докум. | Подп. | Дата | 2069.01.00.003 | | | |
| Разраб. | | Имаметдинов | | | Днo | Лит. | Масса | Масшт. |
| Пров. | | Шипков | | | | И | 9,3 | 1:5 |
| Т. контр. | | | | | | Лист | Листов 1 | |
| Н. контр. | | Буданкова | | | Лист Б-3 ГОСТ 19903-74 Ст.3 ГОСТ 16523-89 | ЦНИИЭП инженерного оборудования | | |
| Утв. | | Шипков | | | | | | |

Инв.№ подл. | Подп. и дата | Взам. инв.№ | Инв.№ дубл. | Подп. и дата

Формат А4

2069.01.00.004

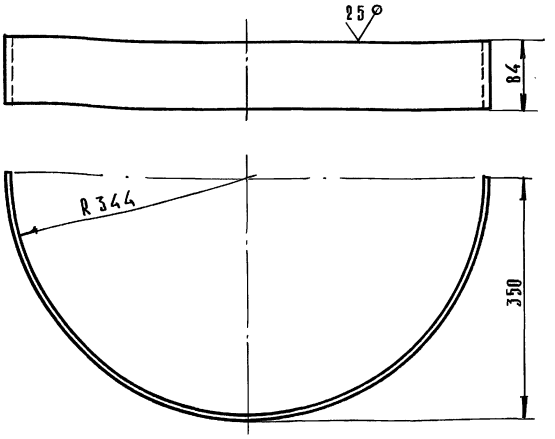


Предельные отклонения размеров: h14, $\pm \frac{IT14}{2}$.

| | | | | | | | | |
|---|---|---|---|---|---|---|---|---|
| Изм. | Лист | № докум. | Подп. | Дата | 2069.01.00.004 | | | |
| Разраб. | | Имаметдинов | | | Бортик | Лит. | Масса | Масшт. |
| Пров. | | Шипков | | | | И | 4,3 | 1:5 |
| Т. контр. | | | | | | Лист | Листов 1 | |
| Н. контр. | | Буданкова | | | Лист Б-6 ГОСТ 19903-74 Ст.3 ГОСТ 14637-89 | ЦНИИЭП инженерного оборудования | | |
| Утв. | | Шипков | | | | | | |

Инв.№ подл. | Подп. и дата | Взам. инв.№ | Инв.№ дубл. | Подп. и дата

Формат А4

2069.01.00.005

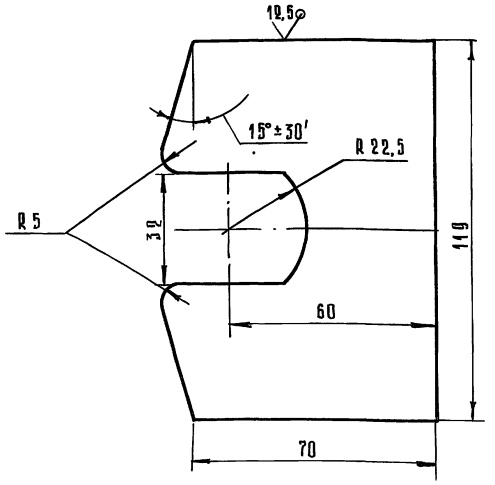


Предельные отклонения размеров: h14, H14, $\pm \frac{IT14}{2}$.

| | | | | | | | | |
|---|---|---|---|---|---|---|---|---|
| Изм. | Лист | № докум. | Подп. | Дата | 2069.01.00.005 | | | |
| Разраб. | | Имаметдинов | | | Оседержатель | Лит. | Масса | Масшт. |
| Пров. | | Шипков | | | | И | 0,47 | 1:1 |
| Т. контр. | | | | | | Лист | Листов 1 | |
| Н. контр. | | Буданкова | | | Лист Б-8 ГОСТ 19903-74 Ст.3 ГОСТ 14637-89 | ЦНИИЭП инженерного оборудования | | |
| Утв. | | Шипков | | | | | | |

Инв.№ подл. | Подп. и дата | Взам. инв.№ | Инв.№ дубл. | Подп. и дата

Формат А4

2069.01.00.006

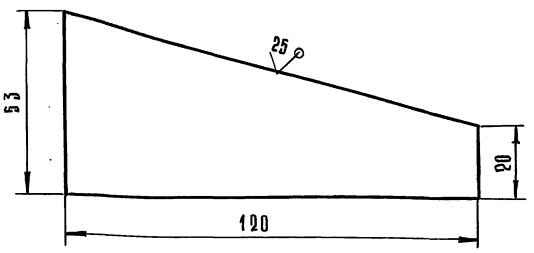


Предельные отклонения размеров: h14.

| | | | | | | | | |
|---|---|---|---|---|---|---|---|---|
| Изм. | Лист | № докум. | Подп. | Дата | 2069.01.00.006 | | | |
| Разраб. | | Имаметдинов | | | Отбойник | Лит. | Масса | Масшт. |
| Пров. | | Шипков | | | | И | 0,14 | 1:1 |
| Т. контр. | | | | | | Лист | Листов 1 | |
| Н. контр. | | Буданкова | | | Лист Б-8 ГОСТ 19903-74 Ст.3 ГОСТ 14637-89 | ЦНИИЭП инженерного оборудования | | |
| Утв. | | Шипков | | | | | | |

Инв.№ подл. | Подп. и дата | Взам. инв.№ | Инв.№ дубл. | Подп. и дата

Формат А4

2069.02.00.000 СБ

ТП 903-1-295.91 Альбом 4. Часть 1.

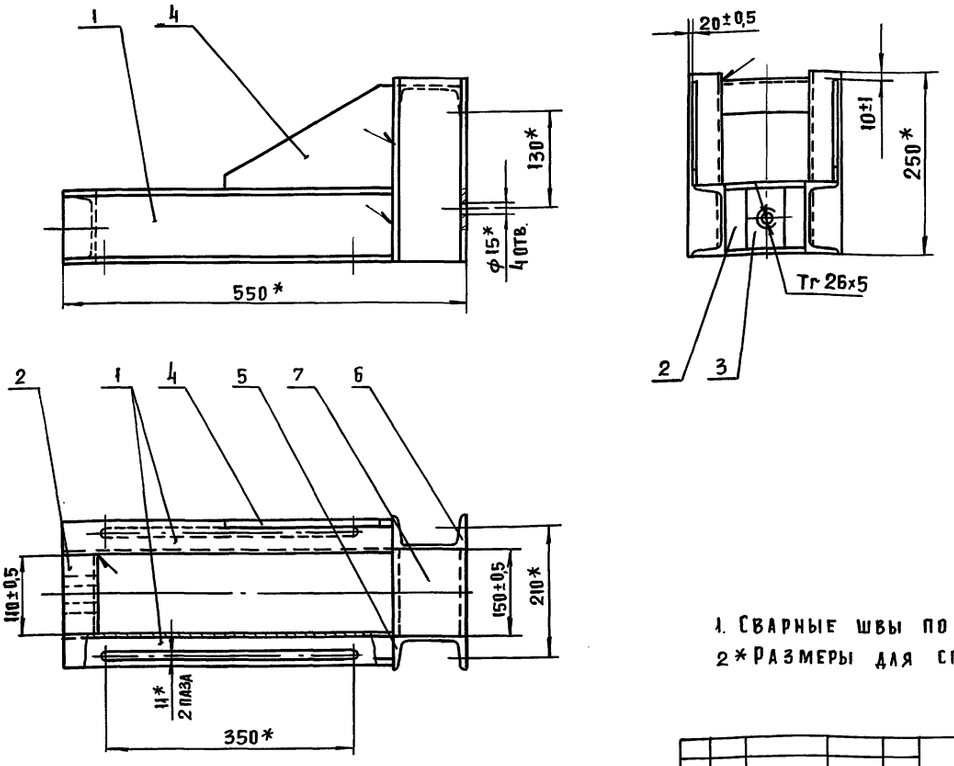


1. Сварные швы по ГОСТ 5264-80.-Т1-А4
2* Размеры для справок.

| | | | | | | | | |
|---|---|---|---|---|---|---|---|---|
| | | | | | 2069.02.00.000 СБ | | | |
| Изм | Лист | № докум. | Подп. | Дата | Опора<br>Сборочный чертеж | Лит. | Масса | Масштаб |
| Разраб. | | Имаметдинов | | | | И | 14 | 1:5 |
| Пров. | | Шпаков | | | | Лист | Листов 1 | |
| Т. контр | | | | | | ЦНИИЭП<br>инженерного оборудования | | |
| Н. контр | | Буданцева | | | | | | |
| Утв. | | Шпаков | | | | | | |

Формат А3

| Формат | Зона | Поз. | Обозначение | Наименование | Кол. | Примечание |
|---|---|---|---|---|---|---|
| | | | | Документация | | |
| А3 | | | 2069.02.00.000 СБ | Сборочный чертеж | | |
| | | | | Детали | | |
| А4 | | 1 | 2069.02.00.001 | Опора направляющая | 2 | |
| А4 | | 2 | 2069.02.00.002 | Опора | 1 | |
| А4 | | 3 | 2069.02.00.003 | Гайка | 1 | |
| А4 | | 4 | 2069.02.00.004 | Косынка | 2 | |
| А4 | | 5 | 2069.02.00.005 | Опора | 1 | |
| А4 | | 6 | 2069.02.00.005-01 | Опора | 1 | |
| Б4 | | 7 | 2069.02.00.006 | Поперечина | | |
| | | | | Швеллер 10 ГОСТ 8240-89<br>Ст.3-II ГОСТ 535-88 | | |
| | | | | L = 150 h 14: | 1 | 1,3 кг |

| | | | | | | | | |
|---|---|---|---|---|---|---|---|---|
| | | | | | 2069.02.00.000 | | | |
| Изм | Лист | № докум. | Подп. | Дата | Опора | Лит | Лист | Листов |
| Разраб | | Имаметдинов | | | | И | | 1 |
| Пров. | | Шпаков | | | | ЦНИИЭП<br>инженерного оборудования | | |
| Н. контр. | | Буданкова | | | | | | |
| Утв. | | Шпаков | | | | | | |

Формат А4

| Формат | Зона | Поз. | Обозначение | Наименование | Кол | Примечание |
|---|---|---|---|---|---|---|
| | | | | Документация | | |
| А2 | | | 2069.03.00.000 СБ | Сборочный чертеж | | |
| | | | | Детали | | |
| А3 | | 1 | 2069.03.00.001 | Звездочка внутренняя | 1 | |
| А3 | | 2 | 2069.03.00.002 | Звездочка наружняя | 2 | |
| | | | | Стандартные изделия | | |
| | | 5 | | Штифт 10×28 | | |
| | | | | ГОСТ 3128-70 | 2 | 0,017 кг |

| | | | | | | | | |
|---|---|---|---|---|---|---|---|---|
| | | | | | 2069.03.00.000 | | | |
| Изм | Лист | № докум. | Подп. | Дата | Звездочка | Лит | Лист | Листов |
| Разраб | | Имаметдинов | | | | И | | 1 |
| Пров. | | Шпаков | | | | ЦНИИЭП<br>инженерного оборудования | | |
| Н. контр. | | Буданкова | | | | | | |
| Пров. | | Шпаков | | | | | | |

Формат А4

ТП 903-1-295.91 Альбом 4. Часть1.

2069.02.00.001

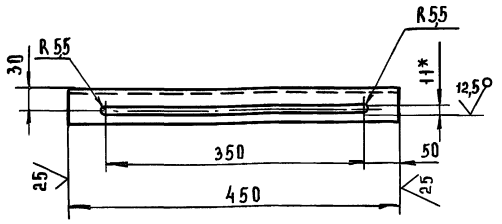


1.* Размер для справок
2. Предельные отклонения размеров: $h14; \pm \frac{IT14}{2}$

| | | | | | | | |
|---|---|---|---|---|---|---|---|
| | | | | 2069.02.00.001 | | | |
| Изм. | Лист | N докум. | Подп. | Дата | | | |
| Разраб. | | Имаметдинов | | | Опора направляющая | Лит. | Масса 3,8 / Масштаб 1:5 |
| Провер. | | Шипков | | | | И | |
| Т.контр. | | | | | | Лист | Листов 1 |
| Н.контр. | | Буданкова | | | Швеллер 10 ГОСТ 8240-89 / Ст.3-II ГОСТ 535-88 | ЦНИИЭП инженерного оборудования | |
| Утв. | | Шипков | | | | | |

Инв.№ подл. | Подп. и дата | Взам. инв.№ | Инв.№ дубл. | Подп. и дата

Формат А4

2069.02.00.002

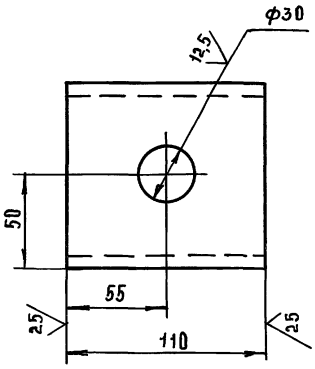


Предельные отклонения размеров: $h14, H14; \pm \frac{IT14}{2}$

| | | | | | | | |
|---|---|---|---|---|---|---|---|
| | | | | 2069.02.00.002 | | | |
| Изм. | Лист | N докум. | Подп. | Дата | | | |
| Разраб. | | Имаметдинов | | | Опора | Лит. | Масса 0,94 / Масштаб 1:2 |
| Провер. | | Шипков | | | | И | |
| Т.контр. | | | | | | Лист | Листов 1 |
| Н.контр. | | Буданкова | | | Швеллер 10 ГОСТ 8240-89 / Ст.3-II ГОСТ 535-88 | ЦНИИЭП инженерного оборудования | |
| Утв. | | Шипков | | | | | |

Инв.№ подл. | Подп. и дата | Взам. инв.№ | Инв.№ дубл. | Подп. и дата

Формат А4

2069.02.00.003

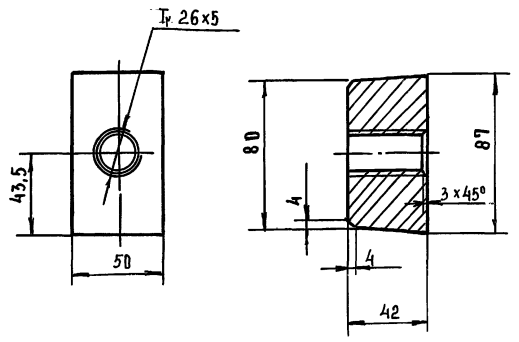


Предельные отклонения размеров: $h14; \pm \frac{IT14}{2}$

| | | | | | | | |
|---|---|---|---|---|---|---|---|
| | | | | 2069.02.00.003 | | | |
| Изм. | Лист | N докум. | Подп. | Дата | | | |
| Разраб. | | Имаметдинов | | | Гайка | Лит. | Масса 1,26 / Масштаб 1:2 |
| Пров. | | Шипков | | | | И | |
| Т.контр. | | | | | | Лист | Листов 1 |
| Н.контр. | | Буданкова | | | Ст.3 ГОСТ 380-88 | ЦНИИЭП инженерного оборудования | |
| Утв. | | Шипков | | | | | |

Инв.№ подл. | Подп. и дата | Взам. инв.№ | Инв.№ дубл. | Подп. и дата

Формат А4

2069.02.00.004

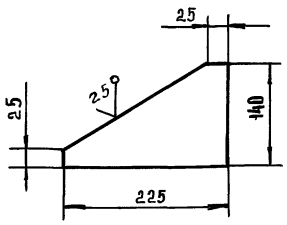


Предельные отклонения размеров: $h14$

| | | | | | | | |
|---|---|---|---|---|---|---|---|
| | | | | 2069.02.00.004 | | | |
| Изм. | Лист | N докум. | Подп. | Дата | | | |
| Разраб. | | Имаметдинов | | | Косынка | Лит. | Масса 1,26 / Масштаб 1:5 |
| Пров. | | Шипков | | | | И | |
| Т.контр. | | | | | | Лист | Листов 1 |
| Н.контр. | | Буданкова | | | Лист Б-8 ГОСТ 19903-74 / Ст 3 ГОСТ 14637-89 | ЦНИИЭП инженерного оборудования | |
| Утв. | | Шипков | | | | | |

Инв.№ подл. | Подп. и дата | Взам. инв.№ | Инв.№ дубл. | Подп. и дата

Формат А4

Рис.1

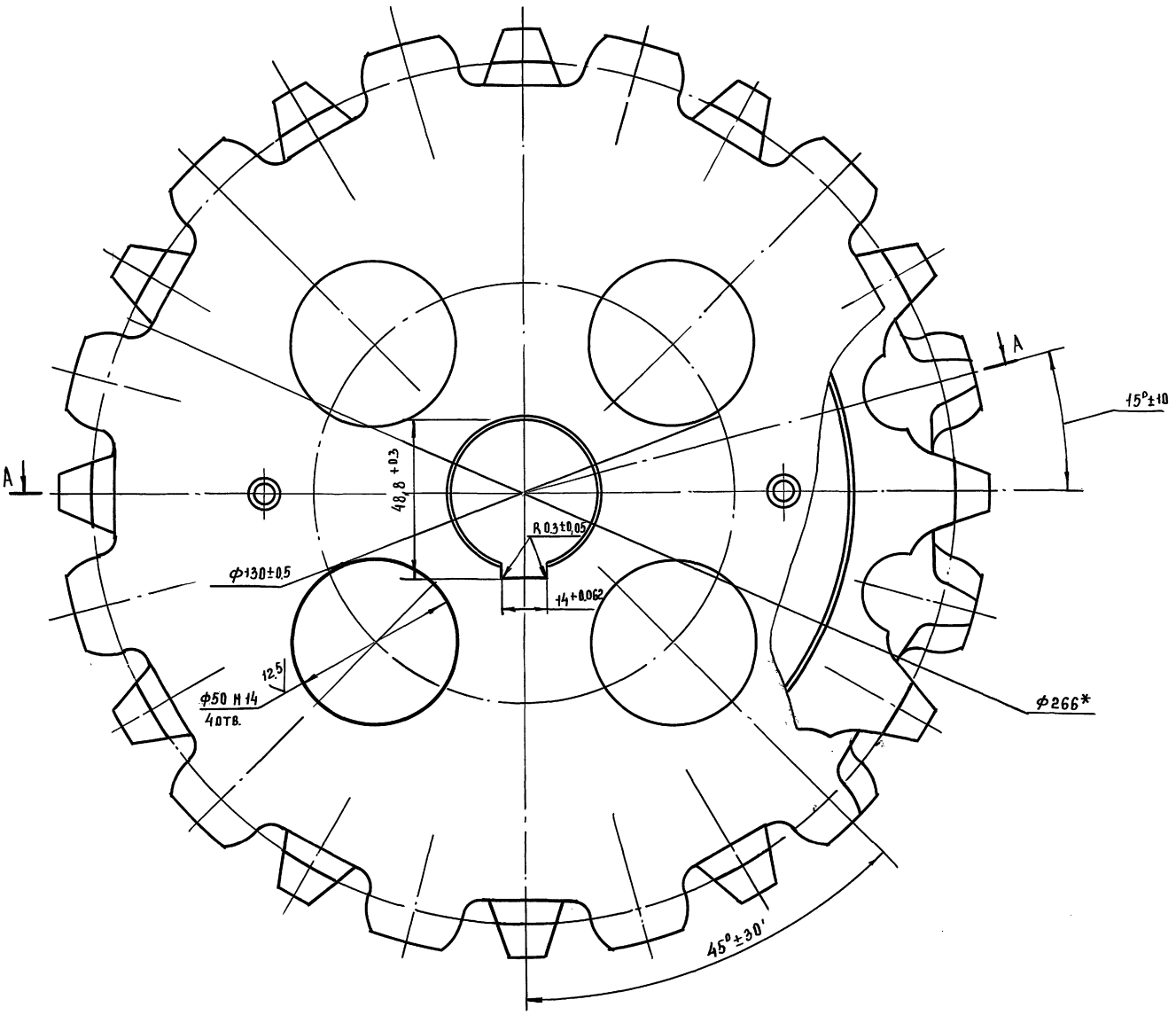


А-А

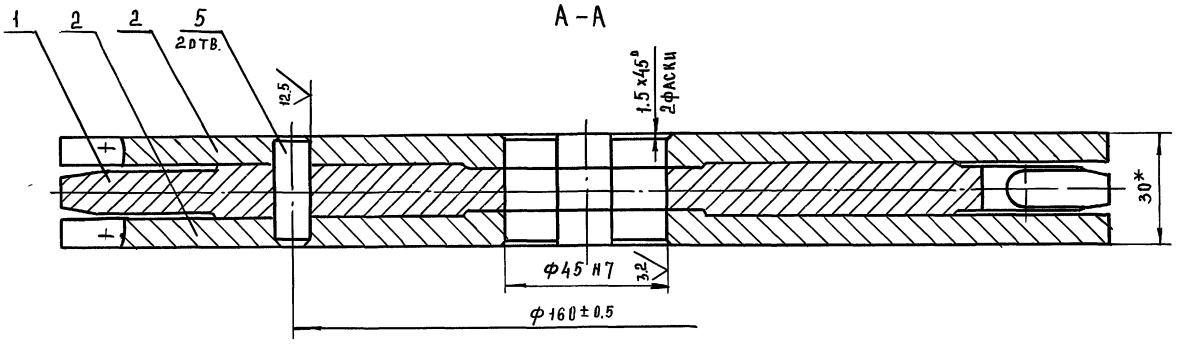


| Обозначение | Рис. | Масса, кг |
|---|---|---|
| 2069.03.00.000 | 1 | 9,6 |
| -01 | 2 | 9,4 |

Рис.2

Остальное см. рис.1

А-А

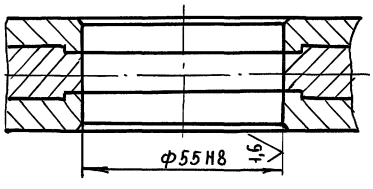


* Размеры для справок

| Изм. | Лист | № докум. | Подп. | Дата | 2069.03.00.000 СБ | | | |
|---|---|---|---|---|---|---|---|---|
| Разраб. | | Имамеддинов | | | Звездочка | Лит. | Масса | Масштаб |
| Пров. | | Шипков | | | Сборочный чертеж | И | см. табл. | 1:1 |
| Т.контр. | | | | | | Лист | Листов 1 | |
| Н.контр. | | Буданкова | | | | ЦНИИЭП инженерного оборудования | | |
| Утв. | | Шипков | | | | | | |

Инв.№ подл. | Подп. и дата | Взам. инв.№ | Инв.№ дубл. | Подп. и дата



Формат А4

2069.03.00.001

12,5

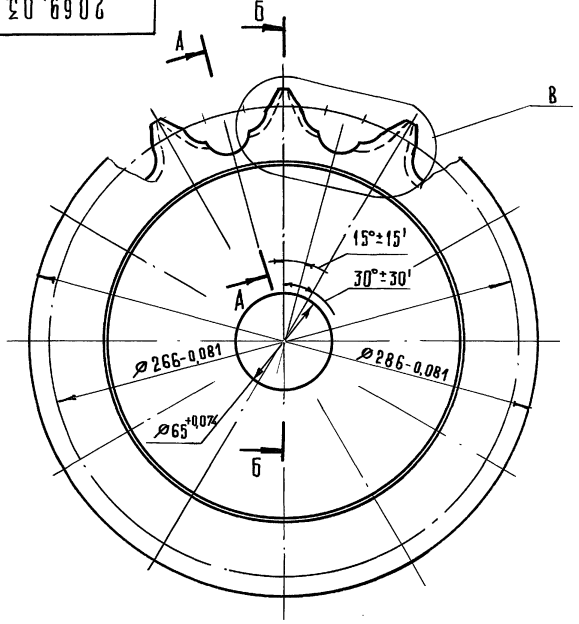


А–А (1:1)

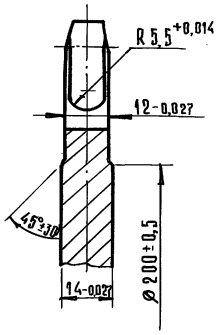


| Цепь В1-10×35 ГОСТ 2319-81 | | |
|---|---|---|
| Число зубьев | z | 12 |
| Шаг центров построения профиля зуба | $t_{ц}$ | 47 |
| Радиус скругления основания зуба | r | 17 |
| Угол заострения зуба | γ | 10 |
| Диаметр делительной окружности | $d_д$ | 266 |

Б–Б (1:1)

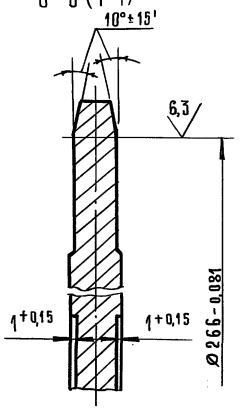


В (1:1)

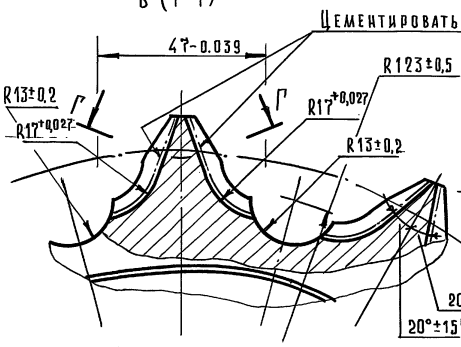


Г–Г (2:1)

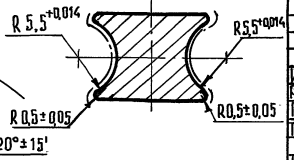


| Изм. | Лист | № докум. | Подп. | Дата | 2069.03.00.001 | | | |
|---|---|---|---|---|---|---|---|---|
| Разраб. | | Имаметдинов | | | Звездочка внутренняя | Лит. | Масса | Масшт. |
| Пров. | | Шипков | | | | И | 5,5 | 1:2 |
| Т. контр. | | | | | | Лист | Листов 1 | |
| Н. контр. | | Буданкова | | | Сталь 20 ГОСТ 1050-74 | ЦНИИЭП инженерного оборудования | | |
| Утв. | | Шипков | | | | | | |

Инв.№ подл. | Подп. и дата | Взам. инв.№ | Инв.№ дубл. | Подп. и дата

ТП 903-1-295.91 Альбом 4. Часть I.

Формат А3

2069.03.00.002

12,5

А–А (1:1)

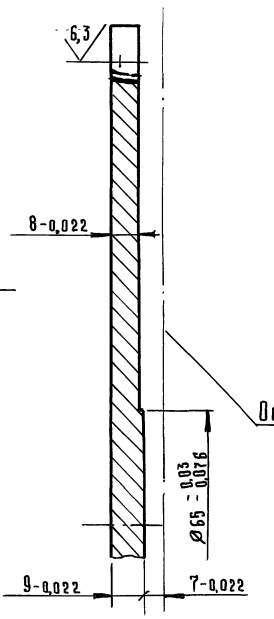


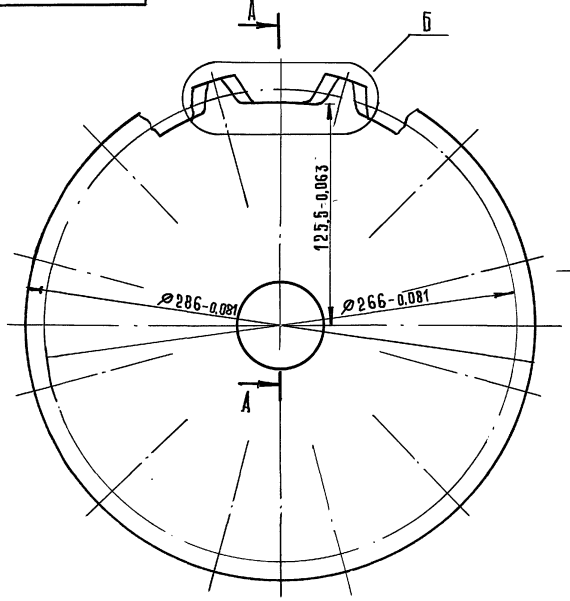


Б (1:1)

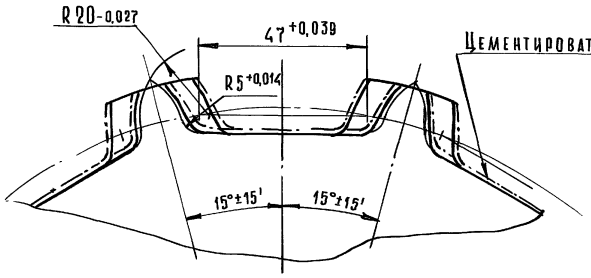


| Изм. | Лист | № докум. | Подп. | Дата | 2069.03.00.002 | | | |
|---|---|---|---|---|---|---|---|---|
| Разраб. | | Имаметдинов | | | Звездочка наружная | Лит. | Масса | Масшт. |
| Пров. | | Шипков | | | | И | 3,2 | 1:2 |
| Т. контр. | | | | | | Лист | Листов 1 | |
| Н. контр. | | Буданкова | | | Сталь 20 ГОСТ 1050-74 | ЦНИИЭП инженерного оборудования | | |
| Утв. | | Шипков | | | | | | |

Инв.№ подл. | Подп. и дата | Взам. инв.№ | Инв.№ дубл. | Подп. и дата

ТП 903-1-295.91 Альбом 4. Часть 1.

2069.00.00.012

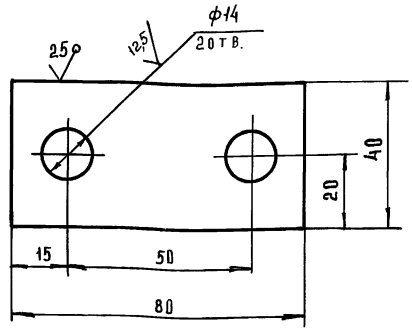


Предельные отклонения размеров: h14; H14; ± УТ14/2

| | | | | | |
|---|---|---|---|---|---|
| ИЗМ | ЛИСТ | N ДОКУМ | ПОДП | ДАТА | 2069.00.00.012 |
| РАЗРАБ | ИМАМЕТДИНОВ | | | | Оседержатель |
| ПРОВЕР | ШИПКОВ | | | | |
| Т.КОНТР | | | | | |
| Н.КОНТР | БУДАНКОВА | | | | Лист Б-8 ГОСТ 19903-74 / ст.3 ГОСТ 14637-89 |
| УТВ. | ШИПКОВ | | | | |

| ЛИТ | МАССА | МАСШТАБ |
|---|---|---|
| И | 0,18 | 1:1 |
| ЛИСТ | ЛИСТОВ 1 | |

ЦНИИЭП инженерного оборудования

ФОРМАТ А4

2069.02.00.005

2069.02.00.005 - изображено,

2069.02.00.005-01 - зеркальное отражение

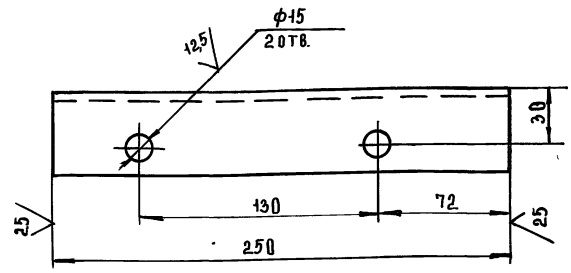


Предельные отклонения размеров: h14; H14; ± УТ14/2

| | | | | | |
|---|---|---|---|---|---|
| ИЗМ | ЛИСТ | N ДОКУМ | ПОДП | ДАТА | 2069.02.00.005 |
| РАЗРАБ | ИМАМЕТДИНОВ | | | | Опора |
| ПРОВЕР | ШИПКОВ | | | | |
| Т.КОНТР | | | | | |
| Н.КОНТР | БУДАНКОВА | | | | Швеллер 10 ГОСТ 8240-89 / ст.3 ГОСТ 535-88 |
| УТВ. | ШИПКОВ | | | | |

| ЛИТ | МАССА | МАСШТ. |
|---|---|---|
| И | 2,15 | 1:2 |
| ЛИСТ | ЛИСТОВ 1 | |

ЦНИИЭП инженерного оборудования

ФОРМАТ А4

| № строки | Обозначение | Наименование | Куда входит: Обозначение | Кол | Общее кол. | Примечание |
|---|---|---|---|---|---|---|
| 1 | | | | | | |
| 2 | 2078.00.00.000 | Транспортер цепной горизонтальный | | | 1 | |
| 3 | 2069.02.00.000 | Опора | 2078.00.00.000 | 1 | 1 | |
| 4 | 2069.03.00.000 | Звездочка | 2078.00.00.000 | 1 | 1 | |
| 5 | 2078.01.00.000 | Каркас | 2078.00.00.000 | 1 | 1 | |

| | | | | | |
|---|---|---|---|---|---|
| ИЗМ | ЛИСТ | N ДОКУМ | ПОДП | ДАТА | 2078.00.00.000 ВС |
| РАЗРАБ | ИМАМЕТДИНОВ | | | | Транспортер цепной горизонтальный |
| ПРОВЕР | ШИПКОВ | | | | Ведомость спецификаций |
| Н.КОНТР | БУДАНКОВА | | | | |
| УТВ. | ШИПКОВ | | | | |

| ЛИТ | ЛИСТ | ЛИСТОВ |
|---|---|---|
| И | | 1 |

ЦНИИЭП инженерного оборудования

ФОРМАТ А3

2078.00.00.000 СБ

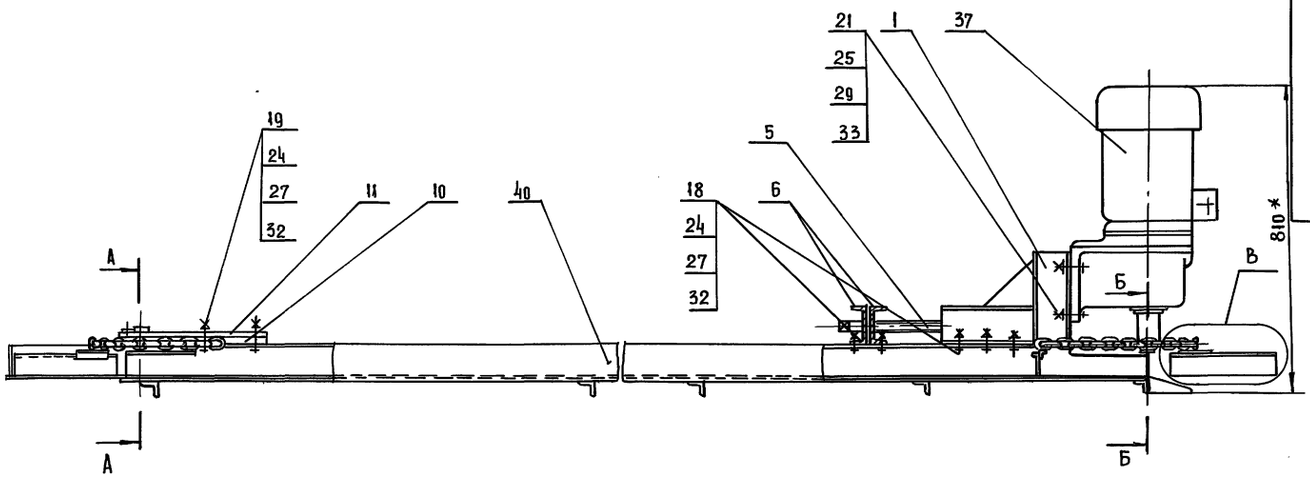


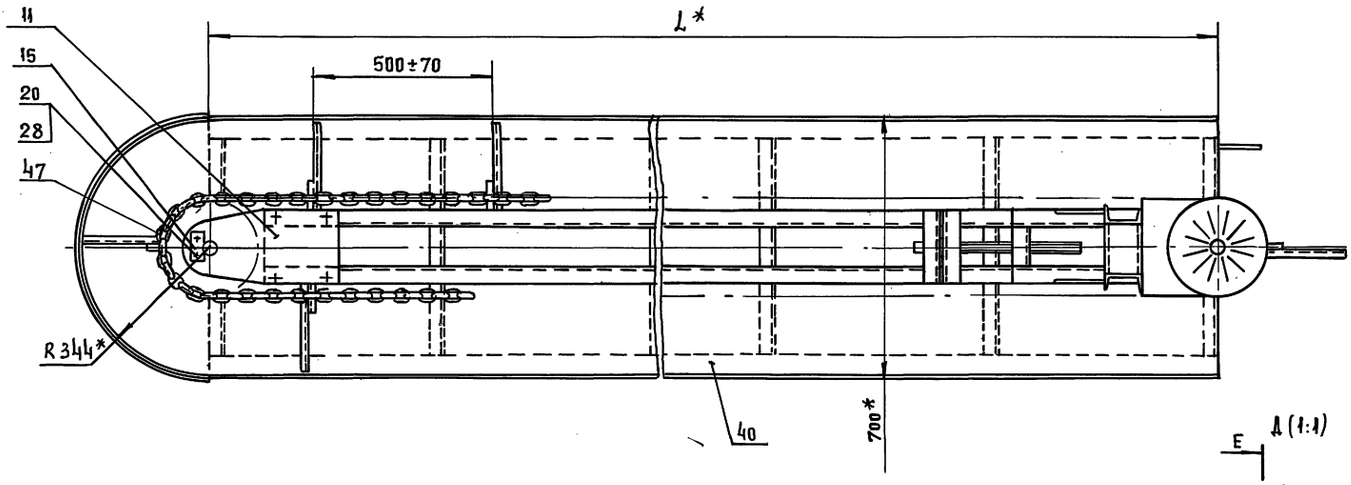


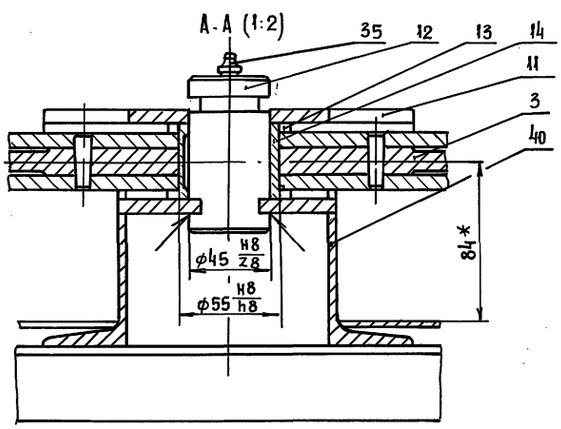


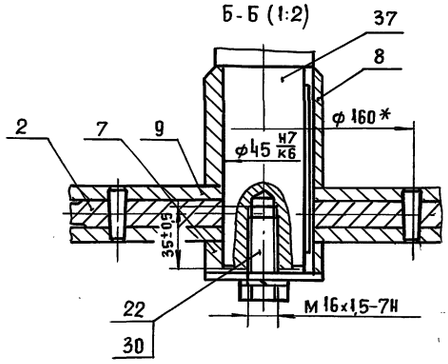


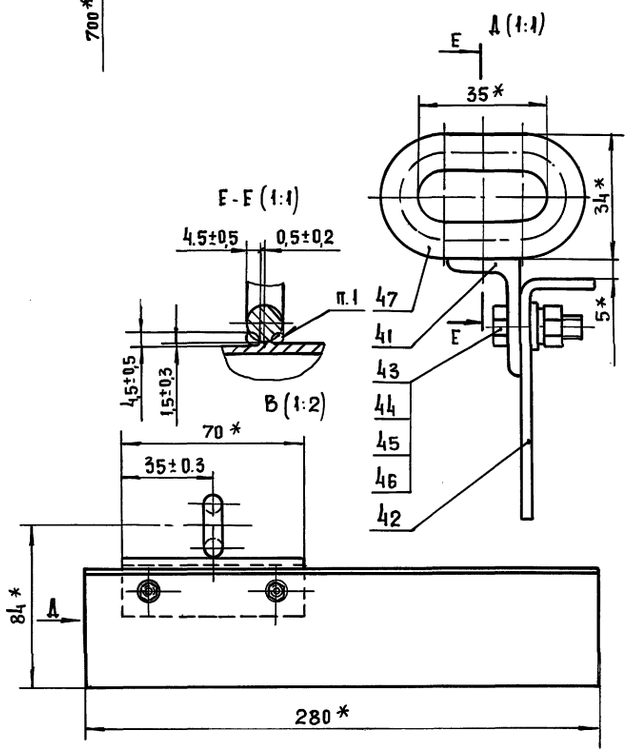


1. Сварка ручная электродуговая.
2.*Размеры для справок.

| Обозначение | L, мм | Масса,кг |
|---|---|---|
| 2078.00.00.000 | 6500 | 565 |
| -01 | 12500 | 898 |
| -02 | 18500 | 1250 |

| | | | | |
|---|---|---|---|---|
| Изм. | Лист | № докум. | Подп. | Дата |
| Разраб. | | Имаметдинов | | |
| Пров. | | Шипков | | |
| Т. контр. | | | | |
| Н. контр. | | Буданкова | | |
| Утв. | | Шипков | | |

2078.00.00.000 СБ

Транспортер цепной горизонтальный
Сборочный чертеж

| Лит. | Масса | Масштаб |
|---|---|---|
| И | См. табл. | 1:10 |

Лист | Листов 1

ЦНИИЭП инженерного оборудования

Инв.№ подл. | Подп. и дата | Взам. инв.№ | Инв.№ дубл. | Подп. и дата

| Формат | Зона | Поз. | Обозначение | Наименование | Кол. | Примечание |
|---|---|---|---|---|---|---|
| | | | | **Документация** | | |
| А2 | | | 2078.00.00.000 СБ | Сборочный чертеж | | |
| А3 | | | 2078.00.00.000 ВС | Ведомость спецификаций | | |
| | | | | **Сборочные единицы** | | |
| А4 | | 1 | 2069.02.00.000 | Опора | 1 | |
| А4 | | 2 | 2069.03.00.000 | Звездочка | 1 | |
| А4 | | 3 | 2069.03.00.000 —01 | Звездочка | 1 | |
| | | | | **Детали** | | |
| А4 | | 5 | 2069.00.00.001 | Винт натяжной | 1 | |
| А4 | | 6 | 2069.00.00.002 | Опора | 2 | |
| А4 | | 7 | 2069.00.00.003 | Втулка ограничительная | 1 | |
| А4 | | 8 | 2069.00.00.003 —01 | Втулка ограничительная | 1 | |
| А4 | | 9 | 2069.00.00.004 | Шайба | 1 | |
| А4 | | 10 | 2069.00.00.005 | Платик | 1 | |
| А4 | | 11 | 2069.00.00.006 | Накладка | 1 | |
| А4 | | 12 | 2069.00.00.007 | Ось | 1 | |
| А4 | | 13 | 2069.00.00.008 | Шайба | 1 | |
| А4 | | 14 | 2069.00.00.009 | Втулка | 1 | |
| А4 | | 15 | 2069.00.00.012 | Оседержатель | 1 | |

Инв.№ подл. | Подп. и дата | Взам. инв.№ | Инв.№ дубл. | Подп. и дата

| Изм. | Лист | № докум. | Подп. | Дата | 2078.00.00.000 | | |
|---|---|---|---|---|---|---|---|
| Разраб. | | Шмаметдинов | | | Транспортер цепной горизонтальный | Лит. | Лист 1 | Листов 4 |
| Пров. | | Шилков | | | | И | | |
| Н. контр. | | Буданкова | | | | ЦНИИЭП инженерного оборудования | |
| Утв. | | Шилков | | | | | |

Формат А4

| Формат | Зона | Поз. | Обозначение | Наименование | Кол. | Примечание |
|---|---|---|---|---|---|---|
| | | | | **Стандартные изделия** | | |
| | | | | Болт ГОСТ 7798-70 | | |
| | | 18 | | М10-6g×40.58 | 10 | |
| | | 19 | | М10-6g×60.58 | 4 | |
| | | 20 | | М12-6g×20.58 | 2 | |
| | | 21 | | М14-6g×60.58 | 4 | |
| | | 22 | | М16×1,5-6g×30.58 | 1 | |
| | | | | Гайка ГОСТ 5915-70 | | |
| | | 24 | | М10-7Н.5 | 14 | |
| | | 25 | | М14-7Н.5 | 4 | |
| | | | | Шайба ГОСТ 6402-70 | | |
| | | 27 | | 1065Г 02 9 | 14 | |
| | | 28 | | 1265Г 02 9 | 2 | |
| | | 29 | | 1465Г 02 9 | 4 | |
| | | 30 | | 1665Г 02 9 | 1 | |
| | | | | Шайба ГОСТ 10906-78 | | |
| | | 32 | | 10.01.05 | 24 | |
| | | 33 | | 14.01.05 | 4 | |
| | | 35 | | Масленка 1.2.9ХЛ1 | | |
| | | | | ГОСТ 19853-74 | 1 | |
| | | | | **Прочие изделия** | | |
| | | 37 | | Мотор-редуктор | | |
| | | | | 1МЦ2С-100Н-35,5-3,0 | | |
| | | | | С120.93.3808 | | |
| | | | | ТУ2-056-241-86 | 1 | 89кг |

Инв.№ подл. | Подп. и дата | Взам. инв.№ | Инв.№ дубл. | Подп. и дата

| Изм. | Лист | № докум. | Подп. | Дата | 2078.00.00.000 | Лист 2 |
|---|---|---|---|---|---|---|

Формат А4

| Формат | Зона | Поз. | Обозначение | Наименование | Кол. | Примечание |
|---|---|---|---|---|---|---|
| | | | | **Переменные данные для исполнений:** | | |
| | | | | **2078.00.00.000** | | |
| | | | | **Сборочные единицы** | | |
| А4 | | 40 | 2078.01.00.000 | Каркас | 1 | |
| | | | | **Детали** | | |
| А4 | | 41 | 2069.00.00.010 | Кронштейн | 28 | |
| А4 | | 42 | 2069.00.00.011 | Скребок | 28 | |
| | | | | **Стандартные изделия** | | |
| | | 43 | | Болт М6-6g×20.58 | | |
| | | | | ГОСТ 7798-70 | 56 | |
| | | 44 | | Гайка М6-7Н.5 | | |
| | | | | ГОСТ 5915-70 | 56 | |
| | | 45 | | Шайба 6 65Г 029 | | |
| | | | | ГОСТ 6402-70 | 56 | |
| | | 46 | | Шайба 6.01.05 | | |
| | | | | ГОСТ 11371-78 | 56 | |
| | | 47 | | Цепь В1-10×35 | | |
| | | | | ТУ2.017.38560.15-88 | 14м | 28,7кг |
| | | | | **2078.00.00.000-01** | | |
| | | | | **Сборочные единицы** | | |
| А4 | | 40 | 2078.01.00.000-01 | Каркас | 1 | |
| | | | | **Детали** | | |
| А4 | | 41 | 2069.00.00.010 | Кронштейн | 52 | |
| А4 | | 42 | 2069.00.00.011 | Скребок | 52 | |
| | | | | **Стандартные изделия** | | |
| | | 43 | | Болт М6-6g×20.58 | | |
| | | | | ГОСТ 7798-70 | 104 | |

Инв.№ подл. | Подп. и дата | Взам. инв.№ | Инв.№ дубл. | Подп. и дата

| Изм. | Лист | № докум. | Подп. | Дата | 2078.00.00.000 | Лист 3 |
|---|---|---|---|---|---|---|

Формат А4

| Формат | Зона | Поз. | Обозначение | Наименование | Кол. | Примечание |
|---|---|---|---|---|---|---|
| | | 44 | | Гайка М6-7Н.5 | | |
| | | | | ГОСТ 5915-70 | 104 | |
| | | 45 | | Шайба 6 65Г 02 9 | | |
| | | | | ГОСТ 6402-70 | 104 | |
| | | 46 | | Шайба 6.01.05 | | |
| | | | | ГОСТ 11371-78 | 104 | |
| | | 47 | | Цепь В1-10×35 | | |
| | | | | ТУ2.017.38560.15-88 | 26м | 53,3кг |
| | | | | **2078.00.00.000-02** | | |
| | | | | **Сборочные единицы** | | |
| А4 | | 40 | 2078.01.00.000-02 | Каркас | 1 | |
| | | | | **Детали** | | |
| А4 | | 41 | 2069.00.00.010 | Кронштейн | 76 | |
| А4 | | 42 | 2069.00.00.011 | Скребок | 76 | |
| | | | | **Стандартные изделия** | | |
| | | 43 | | Болт М6×68×20.58 | | |
| | | | | ГОСТ 7798-70 | 152 | |
| | | 44 | | Гайка М6-7Н.5 | | |
| | | | | ГОСТ 5915-70 | 152 | |
| | | 45 | | Шайба 6 65Г 02 9 | | |
| | | | | ГОСТ 6402-70 | 152 | |
| | | 46 | | Шайба 6.01.05 | | |
| | | | | ГОСТ 11371-78 | 152 | |
| | | 47 | | Цепь В1-10×35 | | |
| | | | | ТУ2.017.38560.15-88 | 38м | 77,9кг |

Инв.№ подл. | Подп. и дата | Взам. инв.№ | Инв.№ дубл. | Подп. и дата

| Изм. | Лист | № докум. | Подп. | Дата | 2078.00.00.000 | Лист 4 |
|---|---|---|---|---|---|---|



Формат А4

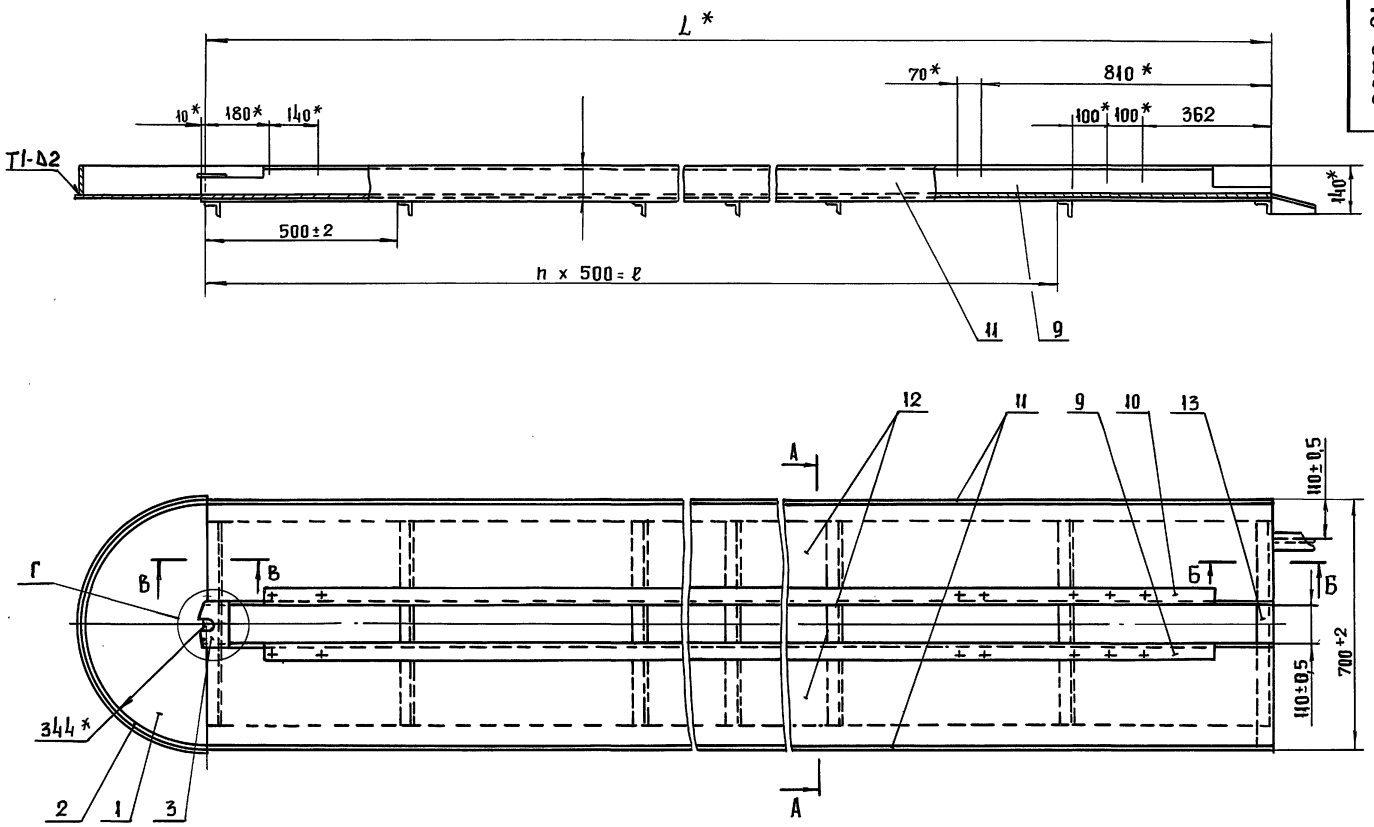


В - В (1:2)

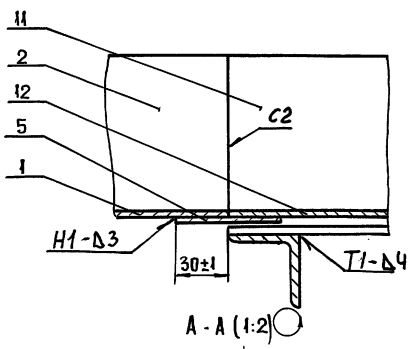


А - А (1:2)

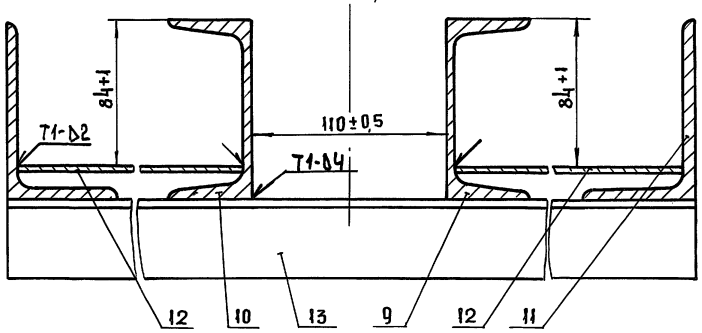


Д - Д (1:2)

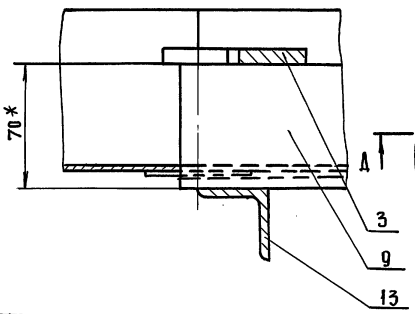


Г (1:2)

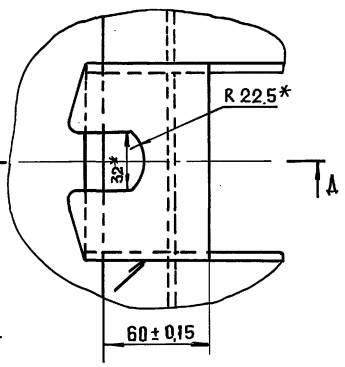


Б - Б (1:2)

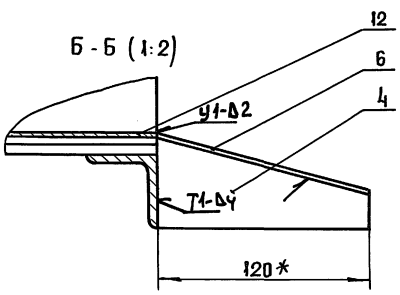


| Обозначение | L, мм | h | ℓ, мм | Масса,кг |
|---|---|---|---|---|
| 2078.01.00.000 | 6500 | 12 | 6000 | 360 |
| -01 | 12500 | 24 | 12000 | 655 |
| -02 | 18500 | 36 | 18000 | 960 |

1. Сварные швы по ГОСТ 5264-80, 11534-75
2. *Размеры для справок.

| | | | | | | | |
|---|---|---|---|---|---|---|---|
| | | | | | 2078.01.00.000 СБ | | |
| Изм. | Лист | № докум. | Подп. | Дата | Каркас Сборочный чертеж | Лит. | Масса | Масштаб |
| Разраб. | | Имаметдинов | | | | И | См. табл. | 1:10 |
| Пров. | | Шипков | | | | Лист | Листов 1 | |
| Т.контр. | | | | | | | | |
| Н.контр. | | Буданкова | | | ЦНИИЭП инженерного оборудования | | | |
| Утв. | | Шипков | | | | | | |

Инв.№ подл. | Подп. и дата | Взам.инв.№ | Инв.№ дубл. | Подп. и дата

ТП 903-1-295.91 Альбом 4. Часть 1.

| Формат | Зона | Поз. | Обозначение | Наименование | Кол. | Примечание |
|---|---|---|---|---|---|---|
| | | | | Документация | | |
| А2 | | | 2078.01.00.000 СБ | Сборочный чертеж | | |
| | | | | Детали | | |
| А4 | | 1 | 2069.01.00.003 | Дно | 1 | |
| А4 | | 2 | 2069.01.00.004 | Бортик | 1 | |
| А4 | | 3 | 2069.01.00.005 | Оседержатель | 1 | |
| А4 | | 4 | 2069.01.00.006 | Отбойник | 1 | |
| Б4 | | 5 | 2078.01.00.001 | Подкладка | | |
| | | | | Лист Б-3 ГОСТ 19903-74 / Ст3 ГОСТ 16523.89 | | |
| | | | | (60 × 235) h 14 | 2 | 0,33 кг |
| Б4 | | 6 | 2078.01.00.002 | Накладка | | |
| | | | | Лист Б-3 ГОСТ 19903-74 / Ст3 ГОСТ 16523-89 | | |
| | | | | (50 × 125) h 14 | 1 | 0,15 кг |

Инв. № подл. | Подп. и дата | Взам. инв. № | Инв. № дубл. | Подп. и дата

| Изм | Лист | № докум. | Подп. | Дата | 2078.01.00.000 | |
|---|---|---|---|---|---|---|
| Разраб. | | Имаметдинов | | | Каркас | Лит И; Лист 1; Листов 4 |
| Пров | | Шпаков | | | | ЦНИИЭП инженерного оборудования |
| Н.контр. | | Буданкова | | | | |
| Утв. | | Шпаков | | | | |

Формат А4

| Формат | Зона | Поз. | Обозначение | Наименование | Кол. | Примечание |
|---|---|---|---|---|---|---|
| | | | | Переменные данные для исполнений: | | |
| | | | | 2078.01.00.000 | | |
| | | | | Детали | | |
| А4 | | 9 | 2069.01.00.001-01 | Балка | 1 | |
| А4 | | 10 | 2069.01.00.001-05 | Балка | 1 | |
| Б4 | | 11 | 2078.01.00.003 | Бортик | | |
| | | | | Уголок Б-100×63×6 ГОСТ 8510-86 / Ст3-II ГОСТ 535-88 | | |
| | | | | L = 6500 h 14 | 2 | 49 кг |
| Б4 | | 12 | 2078.01.00.004 | Дно | | |
| | | | | Лист Б-3 ГОСТ 19903-74 / Ст3 ГОСТ 16523-89 | | |
| | | | | (285 × 6500) h 14 | 2 | 43,6 кг |
| Б4 | | 13 | 2078.01.00.005 | Поперечина | | |
| | | | | Уголок Б-40×40×5 ГОСТ 8509-86 / Ст3-II ГОСТ 535-88 | | |
| | | | | L = 700 h 14 | 14 | 2,08 кг |
| | | | | 2078.01.00.000-01 | | |
| | | | | Детали | | |
| А4 | | 9 | 2069.01.00.001-02 | Балка | 1 | |
| А4 | | 10 | 2069.01.00.001-06 | Балка | 1 | |

Инв. № подл. | Подп. и дата | Взам. инв. № | Инв. № дубл. | Подп. и дата

| Изм | Лист | № докум. | Подп. | Дата | 2078.01.00.000 | Лист 2 |
|---|---|---|---|---|---|---|

Формат А4

| Формат | Зона | Поз. | Обозначение | Наименование | Кол. | Примечание |
|---|---|---|---|---|---|---|
| Б4 | | 11 | 2078.01.00.003 | Бортик | | |
| | | | | Уголок Б-100×63×6 ГОСТ 8510-86 / Ст3-II ГОСТ 535-88 | | |
| | | | | L = 12500 h 14 | 2 | 94 кг |
| Б4 | | 12 | 2078.01.00.004 | Дно | | |
| | | | | Лист Б-3 ГОСТ 19903-74 / Ст3 ГОСТ 16523-89 | | |
| | | | | (285×12500) h 14 | 2 | 84 кг |
| Б4 | | 13 | 2078.01.00.005 | Поперечина | | |
| | | | | Уголок Б-40×40×5 ГОСТ 8509-86 / Ст3-II ГОСТ 535-88 | | |
| | | | | L = 700 h 14 | 26 | 2,08 кг |
| | | | | 2078.01.00.000-02 | | |
| | | | | Детали | | |
| А4 | | 9 | 2069.01.00.001-03 | Балка | 1 | |
| А4 | | 10 | 2069.01.00.001-07 | Балка | 1 | |
| Б4 | | 11 | 2078.01.00.003 | Бортик | | |
| | | | | Уголок Б-100×63×6 ГОСТ 8510-86 / Ст3-II ГОСТ 535-88 | | |
| | | | | L = 18500 h 14 | 2 | 139 кг |
| Б4 | | 12 | 2078.01.00.004 | Дно | | |
| | | | | Лист Б-3 ГОСТ 19903-74 / Ст3 ГОСТ 16523-89 | | |
| | | | | (285×18500) h 14 | 2 | 124 кг |

Инв. № подл. | Подп. и дата | Взам. инв. № | Инв. № дубл. | Подп. и дата

| Изм | Лист | № докум. | Подп. | Дата | 2078.01.00.000 | Лист 3 |
|---|---|---|---|---|---|---|

Формат А4

| Формат | Зона | Поз. | Обозначение | Наименование | Кол. | Примечание |
|---|---|---|---|---|---|---|
| Б4 | | 13 | 2078.01.00.005 | Поперечина | | |
| | | | | Уголок Б-40×40×5 ГОСТ 8509-86 / Ст3-II ГОСТ 535-88 | | |
| | | | | L = 700 h 14 | 38 | 2,08 кг |

Инв. № подл. | Подп. и дата | Взам. инв. № | Инв. № дубл. | Подп. и дата

| Изм | Лист | № докум. | Подп. | Дата | 2078.01.00.000 | Лист 4 |
|---|---|---|---|---|---|---|



Формат А4

ТП 903-1-295.91 Альбом 4. Часть 1.

| № строк | Обозначение | Наименование | Куда входит: Обозначение | Куда входит: Кол. | Общее кол. по | Примечание |
|---|---|---|---|---|---|---|
| 1 | 2072.00.00.000 | Блок хранения и приготовления раствора | | | 1 | |
| 2 | | силиката натрия | 2072.00.00.000 | | 1 | |
| 3 | 2072.01.00.000 | Рама | 2072.00.00.000 | 1 | 1 | |
| 4 | 2072.02.00.000 | Бак напорный V = 0,94 м³ | 2072.00.00.000 | 1 | 1 | |
| 5 | 2072.02.01.000 | Лапа | 2072.02.00.000 | 4 | 4 | |
| 6 | 2072.02.02.000 | Патрубок | 2072.02.00.000 | 1 | 1 | |
| 7 | 2072.02.03.000 | Патрубок | 2072.02.00.000 | 1 | 1 | |
| 8 | 2072.03.00.000 | Бак V = 0.28 м³ | 2072.00.00.000 | 1 | 1 | |
| 9 | 2072.03.01.000 | Корпус бака | 2072.03.00.000 | 1 | 1 | |
| 10 | 2072.03.02.000 | Крышка | 2072.03.00.000 | 1 | 1 | |
| 11 | 2072.03.03.000 | Патрубок | 2072.03.00.000 | 1 | 1 | |
| 12 | 2072.03.04.000 | Патрубок сливной | 2072.03.00.000 | 1 | 1 | |
| 13 | 2072.04.00.000 | Корпус нижний | 2072.00.00.000 | 1 | 1 | |
| 14 | 2072.05.00.000 | Корпус верхний | 2072.00.00.000 | 1 | 1 | |
| 15 | 2072.06.00.000 | Воронка сливная | 2072.00.00.000 | 1 | 1 | |
| 16 | 2072.07.00.000 | Трубопровод сливной | 2072.00.00.000 | 1 | 1 | |
| 17 | 2072.08.00.000 | Трубопровод | 2072.00.00.000 | 1 | 1 | |
| 18 | 2072.09.00.000 | Трубопровод | 2072.00.00.000 | 1 | 1 | |
| 19 | 2072.10.00.000 | Трубопровод | 2072.00.00.000 | 1 | 1 | |
| 20 | 2072.11.00.000 | Патрубок | 2072.00.00.000 | 1 | 1 | |
| 21 | 2072.12.00.000 | Патрубок | 2072.00.00.000 | 1 | 1 | |
| 22 | 2072.13.00.000 | Патрубок | 2072.00.00.000 | 1 | 1 | |
| 23 | 2072.14.00.000 | Патрубок | 2072.00.00.000 | 1 | 1 | |
| 24 | 2072.15.00.000 | Фильтр | 2072.00.00.000 | 1 | 1 | |
| 25 | 2072.16.00.000 | Кронштейн | 2072.00.00.000 | 2 | 2 | |
| 26 | | | | | | |
| 27 | | | | | | |

Инв. № подл. | Подп. и дата | Взам. инв. № | Инв. № дубл. | Подп. и дата

| Изм. | Лист | № докум. | Подп. | Дата |
|---|---|---|---|---|
| Разраб. | | Можарский | | |
| Пров. | | Шипков | | |
| Н. контр. | | Буданкова | | |
| Утв. | | Шипков | | |

2072.00.00.000 ВС

Блок хранения и приготовления раствора силиката натрия
Ведомость спецификаций

| Лит | Лист | Листов |
|---|---|---|
| И | | 1 |

ЦНИИЭП инженерного оборудования

| Формат | Зона | Поз. | Обозначение | Наименование | Кол. | Примечание |
|---|---|---|---|---|---|---|
| | | | | **Документация** | | |
| * | | | 2072.00.00.000 СБ | Сборочный чертеж | | *А2,А3 |
| А3 | | | 2072.00.00.000 ВС | Ведомость специфи. | | |
| | | | | каций | | |
| А3 | | | 2072.00.00.000 ВП | Ведомость покупных изделий | | |
| | | | | **Сборочные единицы** | | |
| А4 | | 1 | 2072.01.00.000 | Рама | 1 | |
| А4 | | 2 | 2072.02.00.000 | Бак напорный | | |
| | | | | V = 0,94 м³ | 1 | |
| А4 | | 3 | 2072.03.00.000 | Бак V = 0,28 м³ | 1 | |
| А4 | | 4 | 2072.04.00.000 | Корпус нижний | 1 | |
| А4 | | 5 | 2072.05.00.000 | Корпус верхний | 1 | |
| А4 | | 6 | 2072.06.00.000 | Воронка сливная | 1 | |
| А4 | | 7 | 2072.07.00.000 | Трубопровод сливной | 1 | |
| А4 | | 8 | 2072.08.00.000 | Трубопровод | 1 | |
| А4 | | 9 | 2072.09.00.000 | Трубопровод | 1 | |
| А4 | | 10 | 2072.10.00.000 | Трубопровод | 1 | |
| А4 | | 11 | 2072.11.00.000 | Патрубок | 1 | |
| А4 | | 12 | 2072.12.00.000 | Патрубок | 1 | |
| А4 | | 13 | 2072.13.00.000 | Патрубок | 1 | |
| А4 | | 14 | 2072.14.00.000 | Патрубок | 1 | |
| А4 | | 15 | 2072.15.00.000 | Фильтр | 1 | |
| А4 | | 16 | 2072.16.00.000 | Кронштейн | 2 | |

Инв. № подл. | Подп. и дата | Взам. инв. № | Инв. № дубл. | Подп. и дата

| Изм. | Лист | № докум. | Подп. | Дата |
|---|---|---|---|---|
| Разраб. | | Можарский | | |
| Пров. | | Шипков | | |
| Н. контр. | | Буданкова | | |
| Утв. | | Шипков | | |

2072.00.00.000

Блок хранения и приготовления раствора силиката натрия

| Лит | Лист | Листов |
|---|---|---|
| И | 1 | 6 |

ЦНИИЭП инженерного оборудования

| Формат | Зона | Поз. | Обозначение | Наименование | Кол. | Примечание |
|---|---|---|---|---|---|---|
| | | | | **Детали** | | |
| А4 | | 17 | 2072.00.00.001 | Кронштейн | 1 | |
| А4 | | 18 | 2072.00.00.002 | Шайба дроссельная | 1 | |
| А4 | | 19 | 2072.00.00.003 | Штуцер | 2 | |
| А4 | | 20 | 2072.00.00.004 | Отвод | 1 | |
| А4 | | 21 | 2072.00.00.005 | Сгон | 1 | |
| А3 | | 22 | 2072.00.00.006 | Патрубок | 1 | |
| | | 23 | -01 | Патрубок | 1 | |
| | | 24 | -02 | Патрубок | 1 | |
| | | 25 | -03 | Патрубок | 2 | |
| | | 26 | -04 | Патрубок | 1 | |
| | | 27 | -05 | Патрубок | 1 | |
| | | 28 | -06 | Патрубок | 1 | |
| | | 29 | -07 | Патрубок | 1 | |
| | | 30 | -08 | Патрубок | 1 | |
| | | 31 | -09 | Патрубок | 1 | |
| | | 32 | -10 | Патрубок | 1 | |
| | | 33 | -11 | Патрубок | 1 | |
| | | 34 | -12 | Патрубок | 1 | |
| | | 35 | -13 | Патрубок | 1 | |
| | | 36 | -14 | Патрубок | 1 | |
| | | 37 | -15 | Патрубок | 3 | |
| | | 38 | -16 | Патрубок | 1 | |
| | | 39 | -17 | Патрубок | 1 | |
| | | 40 | -18 | Патрубок | 1 | |
| | | 41 | 2072.00.00.007 | Патрубок | 4 | |
| | | 42 | 2072.00.00.008 | Патрубок | 2 | |
| | | 43 | -01 | Патрубок | 1 | |
| | | 44 | -02 | Патрубок | 1 | |
| | | 45 | -03 | Патрубок | 1 | |

Инв. № подл. | Подп. и дата | Взам. инв. № | Инв. № дубл. | Подп. и дата

| Изм. | Лист | № докум. | Подп. | Дата |
|---|---|---|---|---|

2072.00.00.000

Лист 2

| Формат | Зона | Поз. | Обозначение | Наименование | Кол. | Примечание |
|---|---|---|---|---|---|---|
| | | | | СТАНДАРТНЫЕ ИЗДЕЛИЯ | | |
| | | 46 | | ЗАДВИЖКА ПАРАЛЛЕЛЬНАЯ С ВЫДВИЖНЫМ ШПИНДЕЛЕМ ФЛАНЦЕВАЯ 30ч 6бр ТУ26-07-1399-86 | | |
| | | | | Ду 50 ; Ру 1,0 мпа | 1 | |
| | | 47 | | ВЕНТИЛЬ ЗАПОРНЫЙ ФЛАНЦЕВЫЙ 15ч9п2 | | |
| | | | | Ду40; Ру 1,6 мпа | | |
| | | | | ТУ26-07-1464-88 | 4 | |
| | | 48 | | ВЕНТИЛЬ ЗАПОРНЫЙ МУФТОВЫЙ 15ч8п2 | | |
| | | | | Ду 20 ; Ру 1,6 МПа | | |
| | | | | ТУ26-07-1465-88 | 2 | |
| | | 49 | | ВЕНТИЛЬ ЗАПОРНЫЙ МУФТОВЫЙ 15ч 8п2 | | |
| | | | | Ду 15 , Ру 1,6 МПа | | |
| | | | | ТУ26-07-1465-8 | 9 | |
| | | 50 | | ВЕНТИЛЬ ИГОЛЬЧАТЫЙ МУФТОВЫЙ П3 220 38 | | |
| | | | | Ду 15 , Ру 1,6 мПа | | |
| | | | | ТУ26-07-1418-8 | 1 | |
| | | 51 | | РАТАМЕТР РМ-А-0,0025 | | |
| | | | | ГОСТ 13045-81 | 1 | |
| | | 52 | | КОНТРГАЙКА 15 | | |
| | | | | ГОСТ 8968-75 | 4 | |

Инв.№ подл. | Подп. и дата | Взам. инв.№ | Инв.№ дубл. | Подп. и дата

Изм. | Лист | №докум. | Подп. | Дата

2072.00.00.000

Лист 3

Формат А4

| Формат | Зона | Поз. | Обозначение | Наименование | Кол. | Примечание |
|---|---|---|---|---|---|---|
| | | 53 | | КОНТРГАЙКА 20 ГОСТ 8968-75 | 2 | |
| | | 54 | | МУФТА КОРОТКАЯ ГОСТ 8954-75 | 8 | |
| | | 55 | | МУФТА КОРОТКАЯ 20 ГОСТ 8954-75 | 3 | |
| | | 58 | | СГОМ 15 ГОСТ 8969-75 | 3 | |
| | | 59 | | СГОМ 20 ГОСТ 8969-75 | 1 | |
| | | 60 | | ТРОЙНИК 15 ГОСТ 8948-75 | 1 | |
| | | 61 | | ТРОЙНИК 20х15 ГОСТ 8949-75 | 1 | |
| | | 62 | | УГОЛЬНИК 90°-1-15 ГОСТ 8946-75 | 12 | |
| | | 63 | | УГОЛЬНИК 90°-1-20 ГОСТ 8946-15 | 2 | |
| | | 64 | | УГОЛЬНИК 1-15-10 ГОСТ 8947-75 | 2 | |
| | | 65 | | ОПОРА ПОДВИЖНАЯ ОПБ2-21.3 ГОСТ 14911-82 | 9 | |
| | | 66 | | ОПОРА ПОДВИЖНАЯ ОПБ2-45 ГОСТ 14911-82 | 1 | |
| | | 67 | | ОПОРА ПОДВИЖНАЯ ОПБ2-57 ГОСТ 14911-82 | 3 | |

Инв.№ подл. | Подп. и дата | Взам. инв.№ | Инв.№ дубл. | Подп. и дата

Изм. | Лист | №докум. | Подп | Дата

2072.00.00.000

Лист 4

Формат А4

| Формат | Зона | Поз. | Обозначение | Наименование | Кол. | Примечание |
|---|---|---|---|---|---|---|
| | | 68 | | ОПОРА ПОДВИЖНАЯ ОПБ2-89 ГОСТ 14911-82 | | |
| | | 69 | | ПРОКЛАДКА А-40-16 ГОСТ 15180-86 | 11 | |
| | | 70 | | ПРОКЛАДКА А-50-10 ГОСТ 15180-86 | 3 | |
| | | 71 | | ПРОКЛАДКА А-80-6 ГОСТ 15180-86 | 2 | |
| | | 72 | | ПРОКЛАДКА Б-15-6 ГОСТ 15180-86 | 2 | |
| | | 73 | | БОЛТ М10х25.58 ГОСТ 7798-70 | 4 | |
| | | 74 | | БОЛТ М10х45.58 ГОСТ 7798-70 | 4 | |
| | | 75 | | БОЛТ М16х60.58 ГОСТ 7798-70 | 56 | |
| | | 76 | | БОЛТ М16х70.58 ГОСТ 7798-70 | 4 | |
| | | 77 | | БОЛТ М20х50.58 ГОСТ 7798-70 | 4 | |
| | | 78 | | ГАЙКА М10.5 ГОСТ 5915-70 | 8 | |
| | | 79 | | ГАЙКА М16.5 ГОСТ 5915-70 | 60 | |
| | | 80 | | ГАЙКА М20.5 ГОСТ 5915-70 | 4 | |

Инв.№ подл. | Подп. и дата | Взам. инв.№ | Инв.№ дубл. | Подп. и дата

Изм. | Лист | №докум. | Подп. | Дата

2072.00.00.000

Лист 5

Формат А4

| Формат | Зона | Поз. | Обозначение | Наименование | Кол. | Примечание |
|---|---|---|---|---|---|---|
| | | 81 | | ШАЙБА 10.36 ГОСТ 11371-78 | 8 | |
| | | 82 | | ШАЙБА 16.36 ГОСТ 11371-78 | 60 | |
| | | 83 | | ШАЙБА 20.36 ГОСТ 11371-78 | 4 | |
| | | | | ПРОЧИЕ ИЗДЕЛИЯ | | |
| | | 84 | | ЭЛЕВАТОР 40с106к №1 ТУ26-07-1255-82 | 1 | |

Инв.№ подл. | Подп. и дата | Взам. инв.№ | Инв.№ дубл. | Подп. и дата

Изм. | Лист | №докум | Подп | Дата

2072.00.00.000

Лист 6

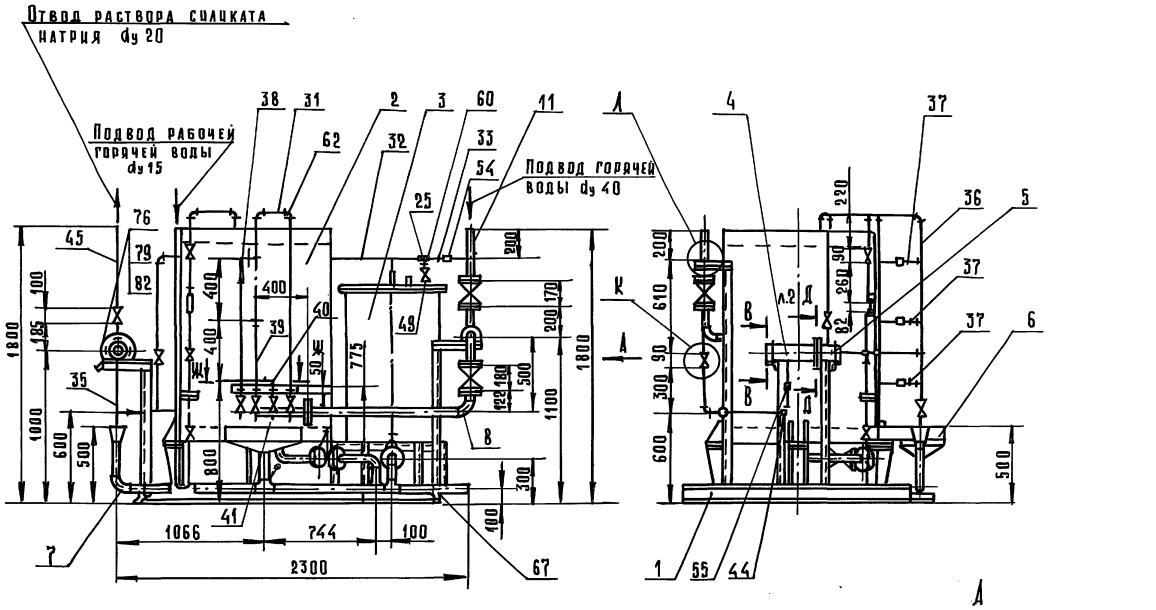


И (1:10)

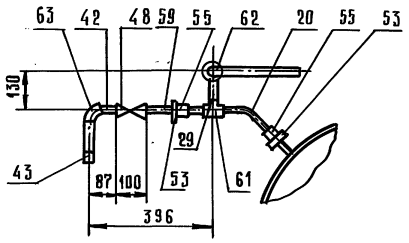


Б–Б (1:2)

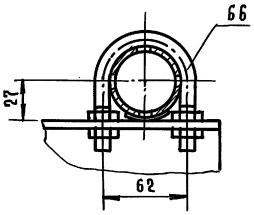


В–В (1:5)

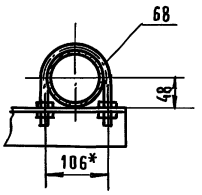


К (1:10)

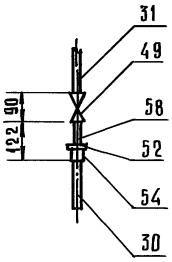


А (1:2)

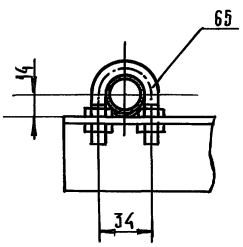


1. Сварные швы по ГОСТ 16037-80-С2
2. Размеры для справок.

Данный чертеж заимствован из ТП 903-1-272.89.

| | | | | | | | |
|---|---|---|---|---|---|---|---|
| | | | | 2072.00.00.000 СБ | | | |
| Изм. | Лист | № докум. | Подп. | Дата | Блок хранения и приготовления раствора силиката натрия. Сборочный чертеж. | Лит. | Масса | Масшт. |
| Разраб. | | Мамдарский | | | | И | 868 | 1:20 |
| Пров. | | Шипков | | | | Лист | Листов 1 | |
| Т. контр. | | | | | | | | |
| Н. контр. | | Буданкова | | | | ЦНИИЭП инженерного оборудования | | |
| Утв. | | Шипков | | | | | | |

Инв. № подл. | Подп. и дата | Взам. инв. № | Инв. № дубл. | Подп. и дата

2072.00.00.000СБ

ТП 903-1-295.91 Альбом 4. Часть 1.

Инв.№ подл. | Подп. и дата | Инв.№ дубл. | Взам. инв.№ | Подп. и дата

Г-Г (1:10)

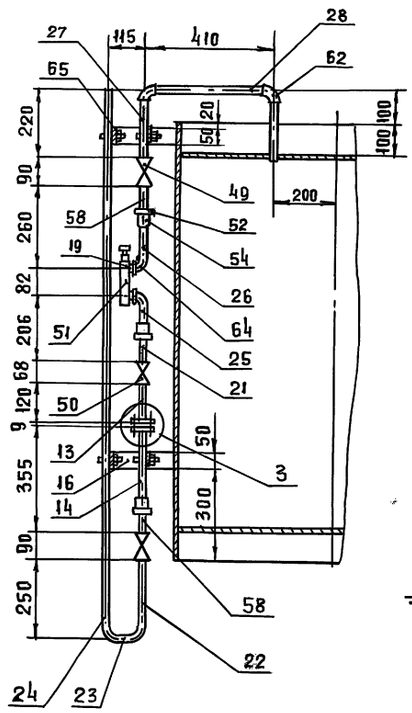


Д - Д (1:5)

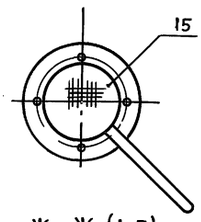


Ж - Ж (1:5)

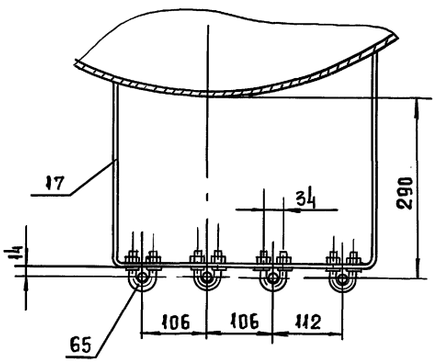


Е - Е (1:5)

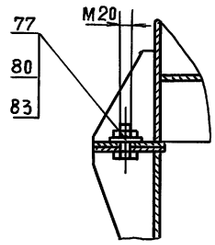


3 (1:2)

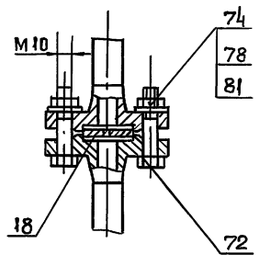


| Изм | Лист | № докум. | Подп. | Дата | 2072-00.00.000 СБ | Лист 2 |
|---|---|---|---|---|---|---|

Формат А3

| Формат | Зона | Поз | Обозначение | Наименование | Кол. | Примечание |
|---|---|---|---|---|---|---|
| | | | | Документация | | |
| А2 | | | 2072.01.00.000 СБ | Сборочный чертеж | | |
| | | | | Детали | | |
| А3 | | 1 | 2072.01.00.001 | Стойка | 1 | |
| А3 | | 2 | 2072.01.00.002 | Стойка | 4 | |
| А4 | | 3 | 2072.01.00.003 | Основание | 4 | |
| А4 | | 4 | 2072.01.00.004 | Ребро | 8 | |
| А4 | | 5 | 2072.01.00.005 | Балка | 1 | |
| Б4 | | 6 | 2072.01.00.006 | Балка | | |
| | | | | Швеллер 12 ГОСТ 8240-89 | | |
| | | | | Ст.3 ГОСТ 535-88 | | |
| | | | | ℓ = 1500 h 14 | 2 | 15,6 кг |
| Б4 | | 7 | 2072.01.00.007 | Балка | | |
| | | | | Швеллер 12 ГОСТ 8240-89 | | |
| | | | | Ст.3 ГОСТ 535-88 | | |
| | | | | ℓ = 2050 h 14 | 2 | 21,32 кг |
| Б4 | | 8 | 2072.01.00.008 | Балка | | |
| | | | | Швеллер 12 ГОСТ 8240-89 | | |
| | | | | Ст.3 ГОСТ 535-88 | | |
| | | | | ℓ = 1020 h 14 | 2 | 10,6 кг |
| Б4 | | 9 | | Стойка | | |
| | | | | Уголок 63×63×5-Б ГОСТ 8509-86 | | |
| | | | | Ст.3 ГОСТ 535-88 | | |
| | | | | ℓ = 936 h 14 | 2 | 4,5 кг |

Инв.№ подл. | Подп. и дата | Взам. инв.№ | Инв.№ дубл. | Подп. и дата

| Изм | Лист | № докум. | Подп. | Дата | 2072.01.00.000 |
|---|---|---|---|---|---|
| Разраб. | | Можарский | | | Рама |
| Пров. | | Шипков | | | Лит И; Лист 1; Листов 2 |
| Н. контр | | Буданкова | | | ЦНИИЭП инженерного оборудования |
| Утв. | | Шипков | | | |

Формат А4

| Формат | Зона | Поз. | Обозначение | Наименование | Кол. | Примечание |
|---|---|---|---|---|---|---|
| Б4 | | 10 | 2072.01.00.010 | Перекладина | | |
| | | | | Уголок 63×63×5-Б ГОСТ 8509-86 | | |
| | | | | Ст.3 ГОСТ 535-88 | 2 | 1.38 кг |
| | | | | ℓ = 287 h 14 | | |
| Б4 | | 11 | 2072.01.00.011 | Стойка | | |
| | | | | Уголок 50×50×5-Б ГОСТ 8509-86 | | |
| | | | | Ст.3 ГОСТ 535-88 | | |
| | | | | ℓ = 1570 h 14 | 1 | 5,9 кг |
| Б4 | | 12 | 2072.01.00.012 | Стойка | | |
| | | | | Уголок 50×50×5-Б ГОСТ 8509-86 | | |
| | | | | Ст.3 ГОСТ 535-88 | | |
| | | | | ℓ = 1057 h 14 | 1 | 3,98 кг |
| Б4 | | 13 | 2072.01.00.013 | Стойка | | |
| | | | | Уголок 50×50×5-Б ГОСТ 8509-86 | | |
| | | | | Ст3 ГОСТ 535-88 | | |
| | | | | ℓ = 1052 h 14 | 1 | 3,96 кг |
| Б4 | | 14 | 2072.01.00.014 | Перекладина | | |
| | | | | Уголок 50×50×5-Б ГОСТ 8509-86 | | |
| | | | | Ст.3 ГОСТ 535-88 | | |
| | | | | ℓ = 294 h 14 | 2 | 1,1 кг |
| Б4 | | 15 | | Перекладина | | |
| | | | | Уголок 50×50×5-Б ГОСТ 8509-86 | | |
| | | | | Ст.3 ГОСТ 535-88 | | |
| | | | | ℓ = 150 h 14 | 3 | 0,56 кг |
| | | 16 | | Накладка | | |
| | | | | Лист Б-ПН-Б ГОСТ 19903-74 | | |
| | | | | Ст.3 ГОСТ 14637-89 | | |
| | | | | 326 × 120 h 14 | 4 | 1,84 кг |

Инв.№ подл. | Подп. и дата | Взам. инв.№ | Инв.№ дубл. | Подп. и дата

| Изм | Лист | № докум. | Подп. | Дата | 2072.01.00.000 | Лист 2 |
|---|---|---|---|---|---|---|

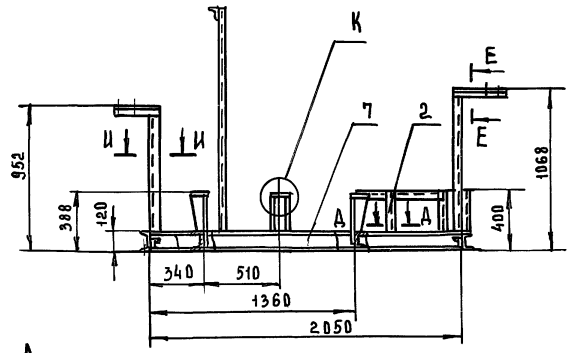


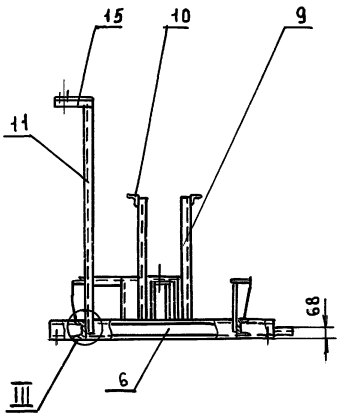


А

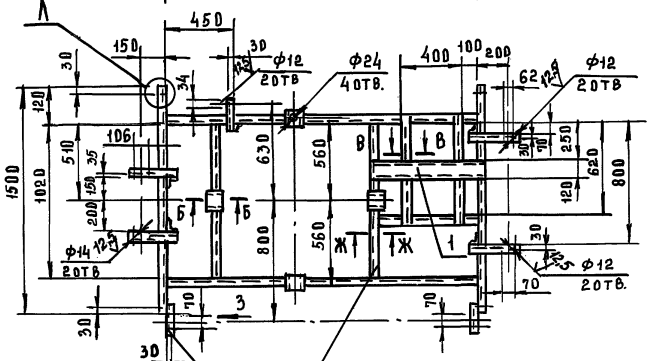


Б-Б (1:5)

В-В (1:5)

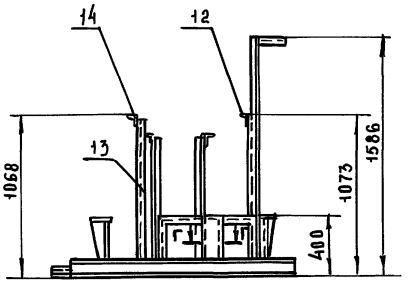


Г-Г (1:5)

Д-Д (1:5)

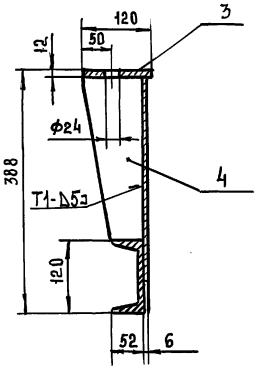


Ж-Ж (1:5)

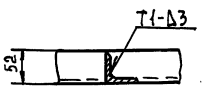


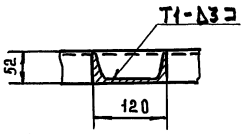


Е-Е (1:2,5)



Л (1:5)

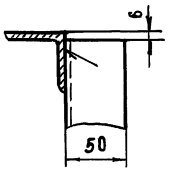


З (1:5)

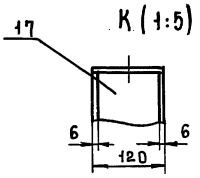


К (1:5)

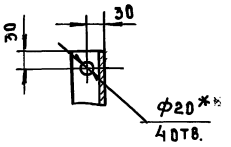


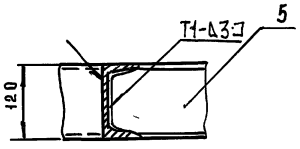


И-И
М1:2

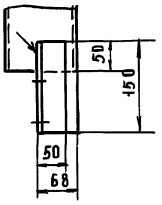


М (1:5)

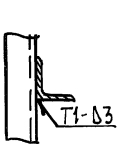


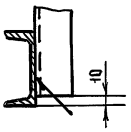


1. Сварные швы по ГОСТ 5264-80
2. Размеры для справок
3. *Отверстия выполнить в случае крепления рамы к строительным конструкциям фундаментными болтами

| | | | | | | | |
|---|---|---|---|---|---|---|---|
| | | | | 2072.01.00.000 СБ | | | |
| Изм | Лист | № докум | Подп | Дата | | | |
| Разраб | | Можарский | | | Рама | Лит | Масса | Масштаб |
| Пров | | Шипков | | | Сборочный чертеж | И | 176 | 1:20 |
| Т.контр | | | | | | Лист | Листов 1 | |
| Н.контр | | Буданкова | | | | ЦНИИЭП инженерного оборудования | | |
| Утв. | | Шипков | | | | | | |

Инв.№подл. | Подп. и дата | Взам.инв.№ | Инв.№дубл. | Подп. и дата

ТП 903-1-295.91 Альбом 4. Часть 1.

2072.00.00.002

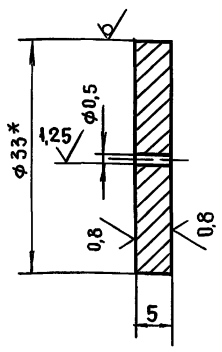


1* Размер для справок

2. Предельные отклонения размеров H14, h14

| Изм. | Лист | № докум. | Подп. | Дата | 2072.00.00.002 | | | |
|---|---|---|---|---|---|---|---|---|
| Разраб. | | Можарский | | | Шайба дроссельная | Лит | Масса | Масштаб |
| Пров. | | Шипков | | | | И | 0,033 | 2:1 |
| Т. контр. | | | | | | Лист | Листов 1 | |
| Н. контр. | | Буданкова | | | Круг 33В ГОСТ 7417-75 Сталь45 ГОСТ 1051-73 | ЦНИИЭП инженерного оборудования | | |
| Утв. | | Шипков | | | | | | |

Инв. № подл. | Подп. и дата | Взам. инв. № | Инв. № дубл. | Подп. и дата

Формат А4

2072.00.00.003

6,3

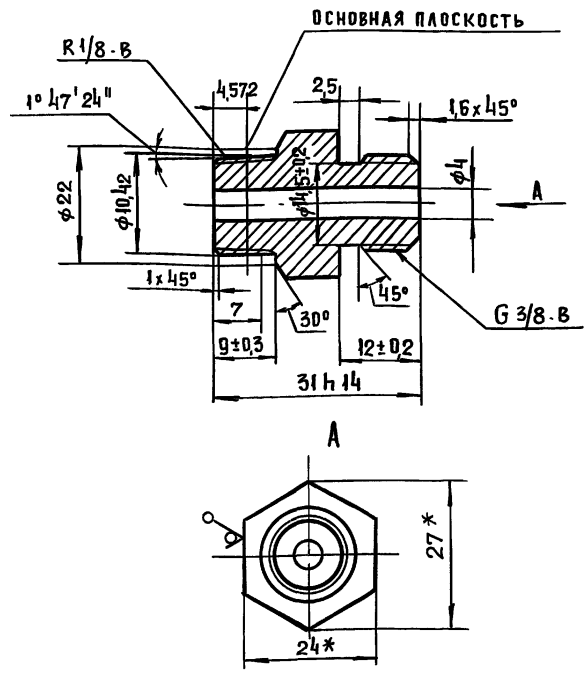


1* Размеры для справок

2. Неуказанные предельные отклонения размеров H14, h14, $\pm \frac{JT14}{2}$

| Изм. | Лист | № докум. | Подп. | Дата | 2072.00.00.003 | | | |
|---|---|---|---|---|---|---|---|---|
| Разраб. | | Можарский | | | Штуцер | Лит | Масса | Масштаб |
| Пров. | | Шипков | | | | И | 0,03 | 2:1 |
| Т. контр. | | | | | | Лист | Листов 1 | |
| Н. контр. | | Буданкова | | | Шестигранник 24 ГОСТ 2879-88 Сталь35 ГОСТ 10702-78 | ЦНИИЭП инженерного оборудования | | |
| Утв. | | Шипков | | | | | | |

Инв. № подл. | Подп. и дата | Взам. инв. № | Инв. № дубл. | Подп. и дата

Формат А4

2072.00.00.004

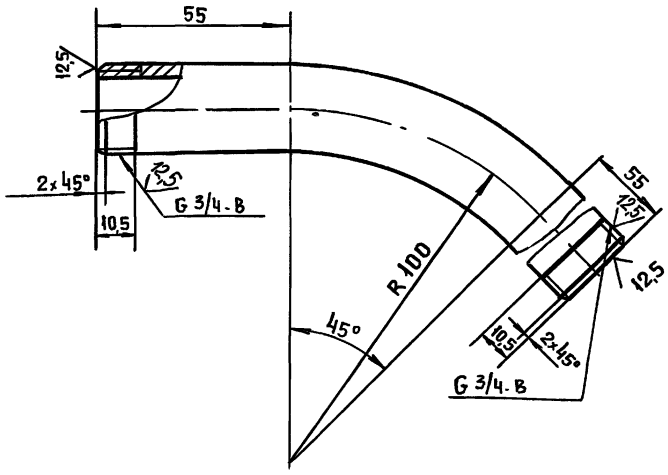


Предельные отклонения размеров h14, $\pm \frac{JT14}{2}$

| Изм. | Лист | № докум. | Подп. | Дата | 2072.00.00.004 | | | |
|---|---|---|---|---|---|---|---|---|
| Разраб. | | Можарский | | | Отвод | Лит | Масса | Масштаб |
| Пров. | | Шипков | | | | И | 0,31 | 1:1 |
| Т. контр. | | | | | | Лист | Листов 1 | |
| Н. контр. | | Буданкова | | | Труба 20х2,8 ГОСТ 3262-75 | ЦНИИЭП инженерного оборудования | | |
| Утв. | | Шипков | | | | | | |

Инв. № подл. | Подп. и дата | Взам. инв. № | Инв. № дубл. | Подп. и дата

Формат А4

2072.00.00.005

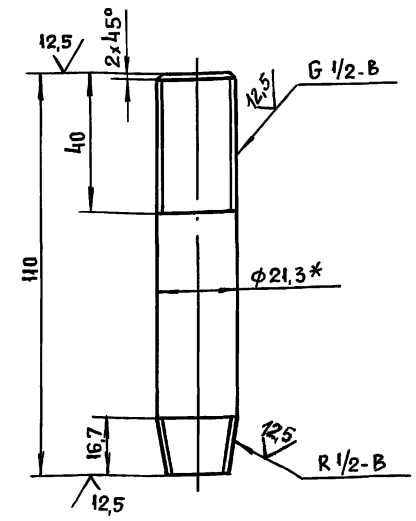


1* Размер для справок

2. Предельные отклонения размеров h14, $\pm \frac{JT14}{2}$

| Изм. | Лист | № докум. | Подп. | Дата | 2072.00.00.005 | | | |
|---|---|---|---|---|---|---|---|---|
| Разраб. | | Можарский | | | Сгон | Лит | Масса | Масштаб |
| Пров. | | Шипков | | | | И | 0,14 | 1:1 |
| Т. контр. | | | | | | Лист | Листов 1 | |
| Н. контр. | | Буданкова | | | Труба 15х2,8 ГОСТ 3262-75 | ЦНИИЭП инженерного оборудования | | |
| Утв. | | Шипков | | | | | | |

Инв. № подл. | Подп. и дата | Взам. инв. № | Инв. № дубл. | Подп. и дата

25463-04 29 Формат А4

2072.00.00.006

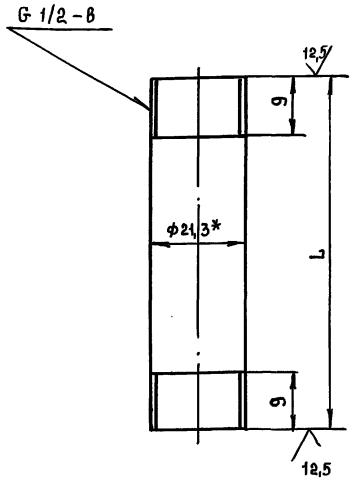


| Обозначение | L, мм | Масса кг |
|---|---|---|
| 2072.00.00.006 | 240 | 0,3 |
| -01 | 77 | 0,1 |
| -02 | 1731 | 2,2 |
| -03 | 75 | 0,1 |
| -04 | 130 | 0,17 |
| -05 | 210 | 0,27 |
| -06 | 372 | 0,48 |
| -07 | 89 | 0,11 |
| -08 | 168 | 0,215 |
| -09 | 600 | 0,77 |
| -10 | 1676 | 2,15 |
| -11 | 171 | 0,22 |
| -12 | 300 | 0,38 |
| -13 | 460 | 0,59 |
| -14 | 1190 | 1,52 |
| -15 | 160 | 0,2 |
| -16 | 890 | 1,14 |
| -17 | 490 | 0,63 |
| -18 | 90 | 0,115 |

1.* Размер для справок
2. Предельные отклонения размеров h14

| Изм. | Лист | № докум. | Подп. | Дата | 2072.00.00.006 | | | |
|---|---|---|---|---|---|---|---|---|
| Разраб. | | Можарский | | | Патрубок | Лит. | Масса | Масштаб |
| Пров. | | Шипков | | | | И | см. табл. | 2:1 |
| Т.контр. | | | | | | Лист | Листов 1 | |
| Н.контр. | | Будамкова | | | Труба 15×2,8 ГОСТ 3262-75 | ЦНИИЭП инженерного оборудования | | |
| Утв. | | Шипков | | | | | | |

Формат А4

Инв.№ подл. | Подп. и дата | Взам. инв.№ | Инв.№ дубл. | Подп. и дата

2072.00.00.007

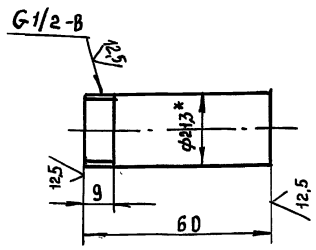


1.* Размер для справок
2. Предельные отклонения размеров h14

| Изм. | Лист | № докум. | Подп. | Дата | 2072.00.00.007 | | | |
|---|---|---|---|---|---|---|---|---|
| Разраб. | | Можарский | | | Патрубок | Лит. | Масса | Масштаб |
| Пров. | | Шипков | | | | И | 0,077 | 1:1 |
| Т.контр. | | | | | | Лист | Листов 1 | |
| Н.контр. | | Будамкова | | | Труба 15×2,8 ГОСТ 3262-75 | ЦНИИЭП инженерного оборудования | | |
| Утв. | | Шипков | | | | | | |

Инв.№ подл. | Подп. и дата | Взам. инв.№ | Инв.№ дубл. | Подп. и дата

2072.00.00.008

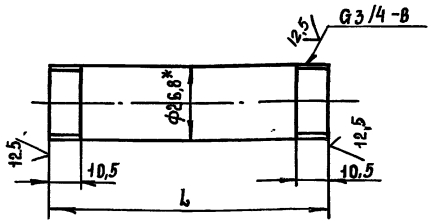


| Обозначение | L | Масса, кг |
|---|---|---|
| 2072.00.00.008 | 75 | 0,12 |
| -01 | 380 | 0,63 |
| -02 | 172 | 0,285 |
| -03 | 525 | 0,87 |

1.* Размер для справок
2. Предельные отклонения размеров h14

| Изм. | Лист | № докум. | Подп. | Дата | 2072.00.00.008 | | | |
|---|---|---|---|---|---|---|---|---|
| Разраб. | | Можарский | | | Патрубок | Лит. | Масса | Масштаб |
| Пров. | | Шипков | | | | И | см. табл. | 1:1 |
| Т.контр. | | | | | | Лист | Листов 1 | |
| Н.контр. | | Будамкова | | | Труба 20×2,8 ГОСТ 3262-75 | ЦНИИЭП инженерного оборудования | | |
| Утв. | | Шипков | | | | | | |

2072.01.00.001

ТП 903-1-295.91 Альбом 4. Часть 1.

25 (√)

РАЗВЕРТКА (1:2)

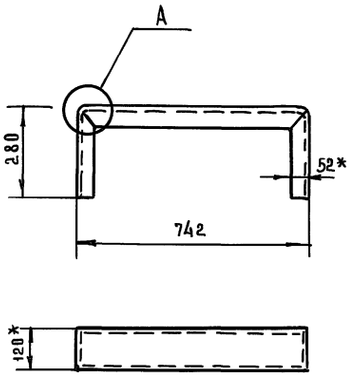


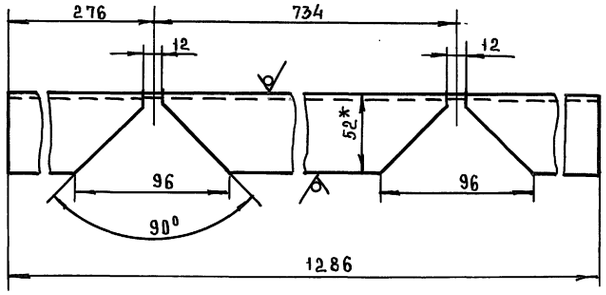


A (1:2)

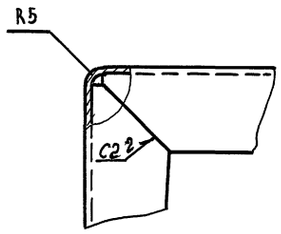


1. Сварные швы по ГОСТ 5264-80
2. Размеры для справок
3. Предельные отклонения размеров: $h14; \pm \frac{IT14}{2}$

| | | | | | | | |
|---|---|---|---|---|---|---|---|
| | | | | 2072.01.00.001 | | | |
| Изм | Лист | №докум | Подп | Дата | | | |
| Разраб | | Можарский | | | Стойка | Лит | Масса | Масштаб |
| Пров. | | Шипков | | | | И | 13,3 | 1:10 |
| Т.контр | | | | | | Лист | Листов 1 |
| Н.контр | | Буданкова | | | Швеллер 12 ГОСТ 8240-89 / Ст.3 ГОСТ 535-88 | ЦНИИЭП инженерного оборудования | |
| Утв | | Шипков | | | | | |

Формат А3

Инв.№ подл. | Подп. и дата | Инв.№ дубл. | Взам. инв.№ | Подп. и дата

2072.01.00.002

Развертка (1:2)

25 (√)

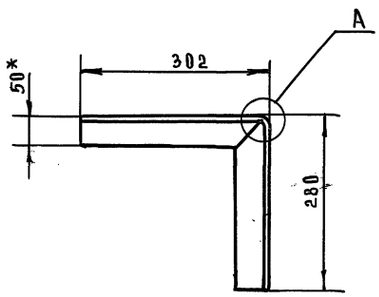


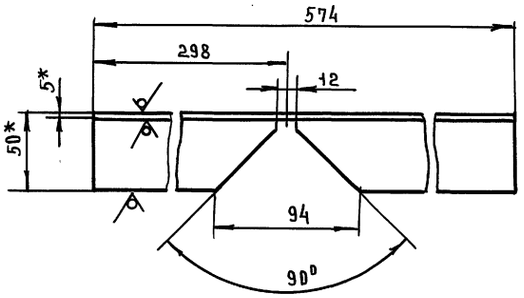


A (1:2)

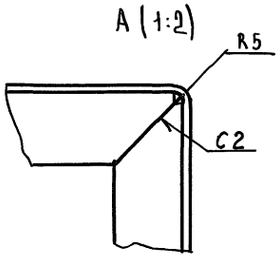


1. Сварные швы по ГОСТ 5264-80
2* Размеры для справок
3. Предельные отклонения размеров: $h14; \pm \frac{IT14}{2}$

| | | | | | | | |
|---|---|---|---|---|---|---|---|
| | | | | 2072.01.00.002 | | | |
| Изм | Лист | №докум | Подп | Дата | | | |
| Разраб | | Можарский | | | Стойка | Лит | Масса | Масштаб |
| Пров | | Шипков | | | | И | 2,16 | 1:5 |
| Т.контр | | | | | | Лист | Листов 1 |
| Н.контр | | Буданкова | | | Уголок 50×50×5-Б ГОСТ 8509-86 / Ст.3 ГОСТ 535-88 | ЦНИИЭП инженерного оборудования | |
| Утв | | Шипков | | | | | |

Формат А4



Инв.№ подл. | Подп. и дата | Инв.№ дубл. | Взам. инв.№ | Подп. и дата

2072.01.00.003

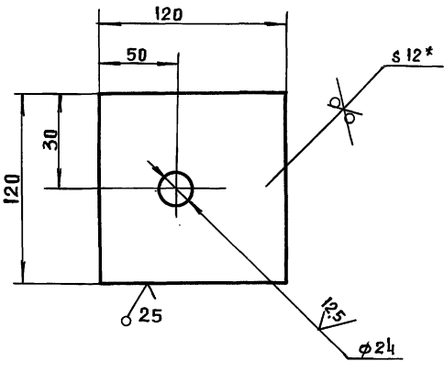


1.* Размер для справок

2. Предельные отклонения размеров $h14, h14 \pm \frac{JT14}{2}$

| | | | | | | |
|---|---|---|---|---|---|---|
| | | 2072.01.00.003 | | | | |
| Изм. | Лист | N докум. | Подп. | Дата | | |
| Разраб. | | Можарский | | | Основание | Лит. И; Масса 1.3; Масштаб 1:2 |
| Пров. | | Шипков | | | | Лист; Листов 1 |
| Т. контр. | | | | | | |
| Н. контр. | | Буданкова | | | Лист Б-12 ГОСТ 19903-74 / ст.3 ГОСТ 14637-89 | ЦНИИЭП инженерного оборудования |
| Утв. | | Шипков | | | | |

Инв. N подл. | Подп. и дата | Взам. инв. N | Инв. N дубл. | Подп. и дата

Формат А4

2072.01.00.004

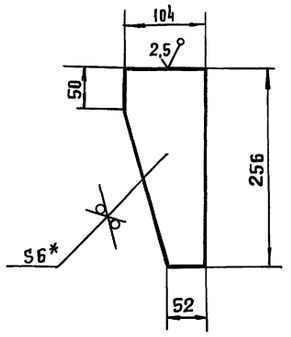


1.* Размер для справок

2. Предельные отклонения размеров $h14$

| | | | | | | |
|---|---|---|---|---|---|---|
| | | 2072.01.00.004 | | | | |
| Изм. | Лист | N докум. | Подп. | Дата | | |
| Разраб. | | Можарский | | | Ребро | Лит. И; Масса 1.0; Масштаб 1:4 |
| Пров. | | Шипков | | | | Лист; Листов 1 |
| Т. контр. | | | | | | |
| Н. контр. | | Буданкова | | | Лист Б-6 ГОСТ 19903-74 / ст.3 ГОСТ 14637-89 | ЦНИИЭП инженерного оборудования |
| Утв. | | Шипков | | | | |

Инв. N подл. | Подп. и дата | Взам. инв. N | Инв. N дубл. | Подп. и дата

Формат А4

2072.01.00.005

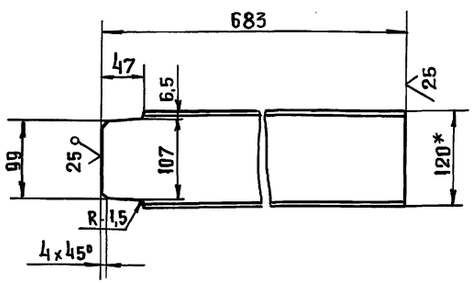


1.* Размер для справок

2. Предельные отклонения размеров $h14, \pm \frac{JT14}{2}$

| | | | | | | |
|---|---|---|---|---|---|---|
| | | 2072.01.00.005 | | | | |
| Изм. | Лист | N докум. | Подп. | Дата | | |
| Разраб. | | Можарский | | | Балка | Лит. И; Масса 7.1; Масштаб 1:4 |
| Пров. | | Шипков | | | | Лист; Листов 1 |
| Т. контр. | | | | | | |
| Н. контр. | | Буданкова | | | Швеллер 12 ГОСТ 8240-89 / Ст 3 ГОСТ 535-88 | ЦНИИЭП инженерного оборудования |
| Утв. | | Шипков | | | | |

Инв. N подл. | Подп. и дата | Взам. инв. N | Инв. N дубл. | Подп. и дата

Формат А4

| Формат | Зона | Поз. | Обозначение | Наименование | Кол. | Примечание |
|---|---|---|---|---|---|---|
| | | | | **Документация** | | |
| А2 | | | 2072.02.00.000 СБ | Сборочный чертеж | | |
| | | | | **Сборочные единицы** | | |
| А4 | | 1 | 2072.02.01.000 | Лапа | 4 | |
| А4 | | 2 | 2072.02.02.000 | Патрубок | 1 | |
| А4 | | 3 | 2072.02.03.000 | Патрубок | 1 | |
| | | | | **Детали** | | |
| А3 | | 4 | 2072.02.00.001 | Обечайка | 1 | |
| А4 | | 5 | 2072.02.00.002 | Днище | 1 | |
| А4 | | 6 | 2072.02.00.003 | Крышка | 1 | |
| А4 | | 7 | 2072.02.00.004 | Патрубок | 5 | |
| А4 | | 8 | 2072.02.00.005 | Патрубок | 1 | |
| А4 | | 9 | 2072.02.00.006 | Ребро | 8 | |
| А4 | | 10 | 2072.02.00.007 | Кронштейн | 1 | |
| А4 | | 11 | -01 | Кронштейн | 1 | |
| Б4 | | 12 | 2072.02.00.008 | Ребро | | |
| | | | | Полоса 8×80 ГОСТ 103-76 / ст. 3 ГОСТ 535-88 | | |
| | | | | $\ell = 1002$ h14 | 2 | 5,03 кг |

| | | | | | | |
|---|---|---|---|---|---|---|
| | | 2072.02.00.000 | | | | |
| Изм. | Лист | N докум. | Подп. | Дата | | |
| Разраб | | Можарский | | | Бак напорный V = 0,94 м³ | Лит. И; Лист; Листов 1 |
| Пров | | Шипков | | | | |
| Н. контр. | | Буданкова | | | | ЦНИИЭП инженерного оборудования |
| Утв. | | Шипков | | | | |

Инв. N подл. | Подп. и дата | Взам. инв. N | Инв. N дубл. | Подп. и дата



Формат А4

А-А (1:5)

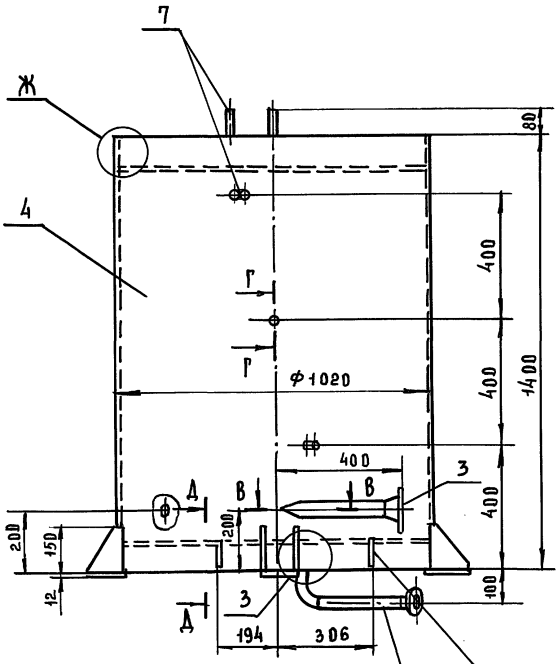


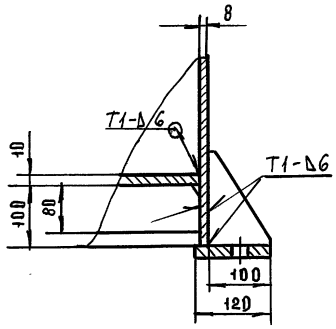


Б-Б (1:1)

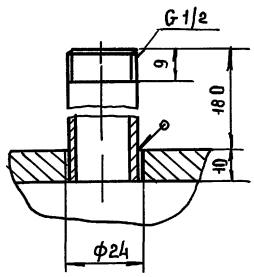


Г-Г (1:1)

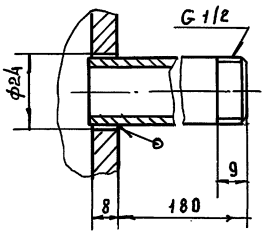


В-В (1:1)

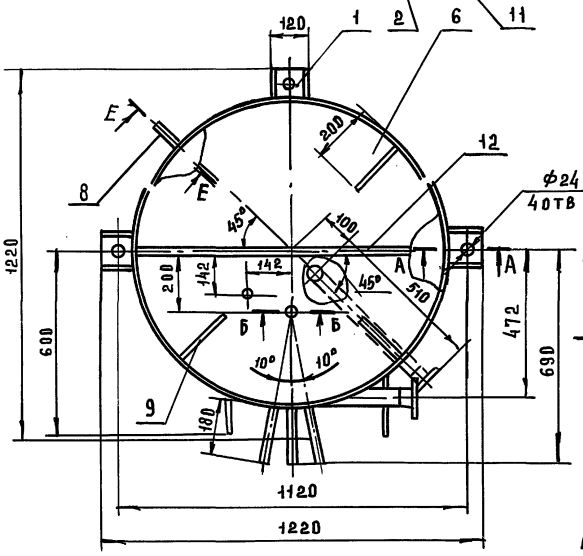


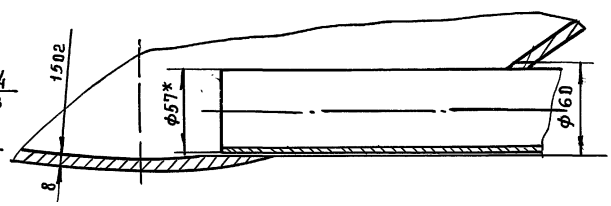


Д-Д (1:2)

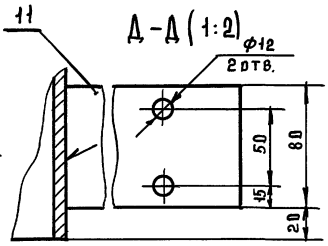


Е-Е (1:2)

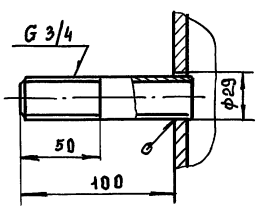


Ж (1:2)

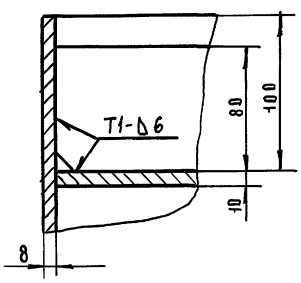


З (1:2)

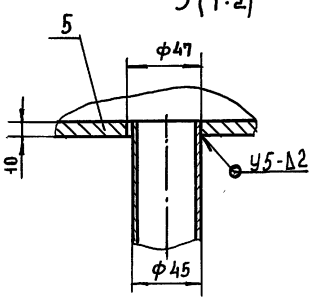


1. Сварные швы по ГОСТ 5264-80, ГОСТ 16037-80 и ГОСТ 11534-75
2. Размеры для справок

Данный чертеж заимствован из ТП 903-1-272.89

| | | | | | |
|---|---|---|---|---|---|
| | | | | 2072.02.00.000 СБ | |
| Изм. | Лист | № докум. | Подп. | Дата | |
| Разраб. | | Можарский | | Бак напорный<br>Сборочный чертёж | Лит. И; Масса 444; Масштаб 1:10 |
| Пров. | | Шипков | | | Лист; Листов 1 |
| Т.контр. | | | | | ЦНИИЭП инженерного оборудования |
| Н.контр. | | Буданкова | | | |
| Утв. | | Шипков | | | |

Инв.№подл. | Подп. и дата | Взам.инв.№ | Инв.№дубл. | Подп. и дата

2072.02.00.001

25

ТП 903-1-295.91 Альбом 4. Часть 1.

Инв.№ подл. | Подп. и дата | Взам. инв.№ | Инв.№ дубл. | Подп. и дата

## Шаблон для разметки отверстия ⌀60 (1:1)

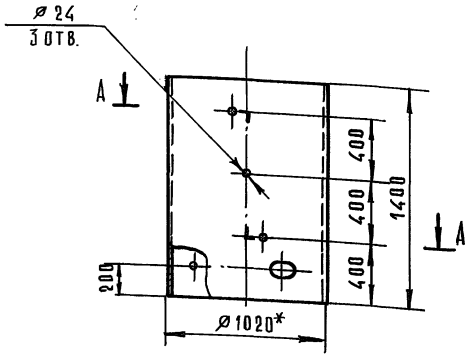


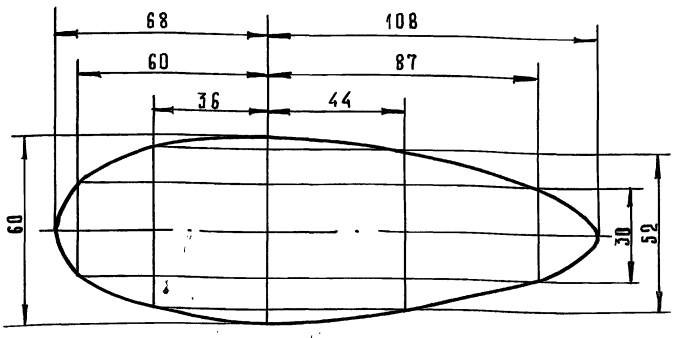


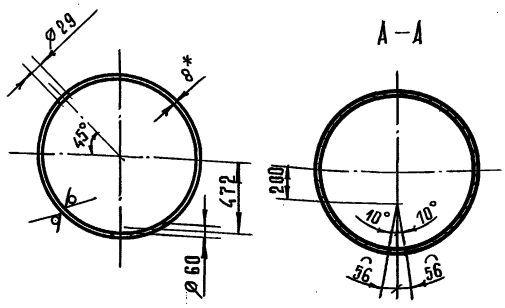


1. *Размеры для справок.
2. Предельные отклонения размеров H14, h14, $\pm \frac{IT14}{2}$
3. Отверстие ⌀60 выполнить по касательной к внутренней поверхности обечайки.

| Изм. | Лист | № докум. | Подп. | Дата | 2072.02.00.001 | | | |
|---|---|---|---|---|---|---|---|---|
| Разраб. | | Можарский | | | Обечайка | Лит. | Масса | Масшт. |
| Пров. | | Шипков | | | | И | 279 | 1:20 |
| Т. контр. | | | | | | Лист | Листов 1 | |
| Н. контр. | | Буданкова | | | Труба 1020×8 ГОСТ 10704-76 / В Ст.3 ГОСТ 10706-76 | ЦНИИЭП инженерного оборудования | | |
| Утв. | | Шипков | | | | | | |

Формат А3

2072.02.00.003

25

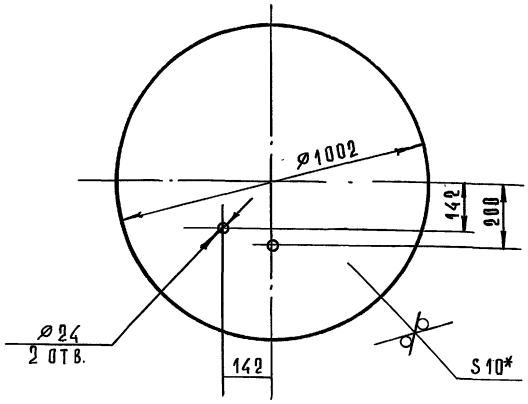


1. *Размер для справок.
2. Предельные отклонения размеров H14, h14, $\pm \frac{IT14}{2}$.

| Изм. | Лист | № докум. | Подп. | Дата | 2072.02.00.003 | | | |
|---|---|---|---|---|---|---|---|---|
| Разраб. | | Можарский | | | Крышка | Лит. | Масса | Масшт. |
| Пров. | | Шипков | | | | И | 62 | 1:10 |
| Т. контр. | | | | | | Лист | Листов 1 | |
| Н. контр. | | Буданкова | | | Лист Б-10 ГОСТ 19903-74 / Ст.3 ГОСТ 14637-89 | ЦНИИЭП инженерного оборудования | | |
| Утв. | | Шипков | | | | | | |

Формат А4

2072.02.00.004

25

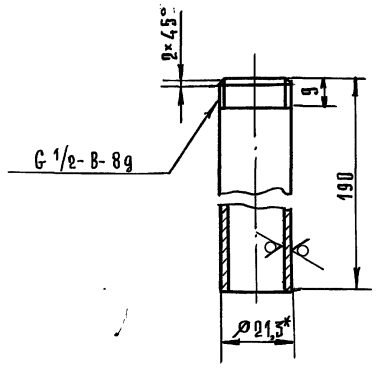


1. *Размер для справок.
2. Предельные отклонения размеров h14, $\pm \frac{IT14}{2}$.

| Изм. | Лист | № докум. | Подп. | Дата | 2072.02.00.004 | | | |
|---|---|---|---|---|---|---|---|---|
| Разраб. | | Можарский | | | Патрубок | Лит. | Масса | Масшт. |
| Пров. | | Шипков | | | | И | 0,24 | 1:1 |
| Т. контр. | | | | | | Лист | Листов 1 | |
| Н. контр. | | Буданкова | | | Труба 15×2,8 ГОСТ 3262-75 | ЦНИИЭП инженерного оборудования | | |
| Утв. | | Шипков | | | | | | |



Формат А4

ТП 903-1-295.91 Альбом 4. Часть 1.

| Формат | Зона | Поз. | Обозначение | Наименование | Кол. | Примечание |
|---|---|---|---|---|---|---|
| | | | | Документация | | |
| А3 | | | 2072.02.01.000 СБ | Сборочный чертеж | | |
| | | | | Детали | | |
| Б4 | | 1 | 2072.02.01.001 | Основание | | |
| | | | | Лист $\frac{\text{Б-12 ГОСТ 19903-74}}{\text{Ст.3 ГОСТ 14637-89}}$ | 1 | 1,31 кг |
| Б4 | | 2 | 2072.02.01.002 | Ребро | | |
| | | | | Лист $\frac{\text{Б-8 ГОСТ 19903-74}}{\text{Ст. 3 ГОСТ 14637-89}}$ | 2 | 0,57 кг |

Инв.№ подл. | Подп. и дата | Взам. инв.№ | Инв.№ дубл. | Подп. и дата

| Изм. | Лист | № докум. | Подп. | Дата |
|---|---|---|---|---|
| Разраб. | | Можарский | | |
| Пров. | | Шипков | | |
| Н. контр. | | Буданкова | | |
| Утв. | | Шипков | | |

2072.02.01.000

Лапа

Лит. И | Лист | Листов 1

ЦНИИЭП инженерного оборудования

Формат А4

| Формат | Зона | Поз. | Обозначение | Наименование | Кол. | Примечание |
|---|---|---|---|---|---|---|
| | | | | Документация | | |
| А4 | | | 2072.02.02.000 СБ | Сборочный чертеж | | |
| | | | | Детали | | |
| Б4 | | 1 | 2072.02.02.001 | Патрубок | | |
| | | | | Труба $\frac{\text{45×2 ГОСТ 10704-76}}{\text{В Ст3 ГОСТ 10705-80}}$ | | |
| | | | | $\ell$ = 150 h14 | 1 | 0,32 кг |
| Б4 | | 2 | 2072.02.02.002 | Патрубок | | |
| | | | | Труба $\frac{\text{45×2 ГОСТ 10704-76}}{\text{В Ст3 ГОСТ 10705-80}}$ | | |
| | | | | $\ell$ = 405 h14 | 1 | 0,86 кг |
| | | | | Стандартные изделия | | |
| | | | | Отвод 90° 45×2,5 ГОСТ 17375-83 | 1 | |
| | | | | Фланец 1-40-16 ГОСТ 12821-80 | 1 | |

Инв.№ подл. | Подп. и дата | Взам. инв.№ | Инв.№ дубл. | Подп. и дата

| Изм. | Лист | № докум. | Подп. | Дата |
|---|---|---|---|---|
| Разраб. | | Можарский | | |
| Пров. | | Шипков | | |
| Н. контр. | | Буданкова | | |
| Утв. | | Шипков | | |

2072.02.02.000

Патрубок

Лит. И | Лист | Листов 1

ЦНИИЭП инженерного оборудования

Формат А4

2072.02.01.000 СБ

Поз. 1

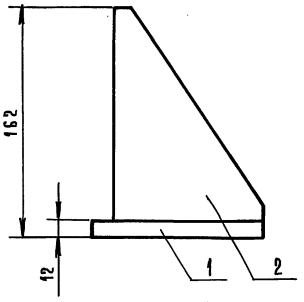


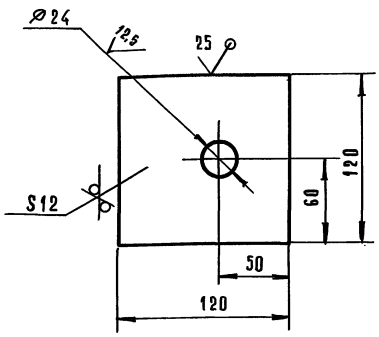


Поз. 2

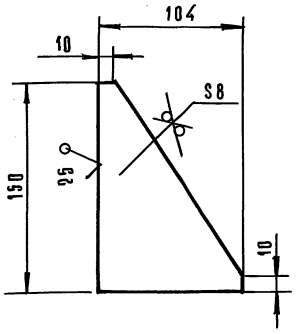


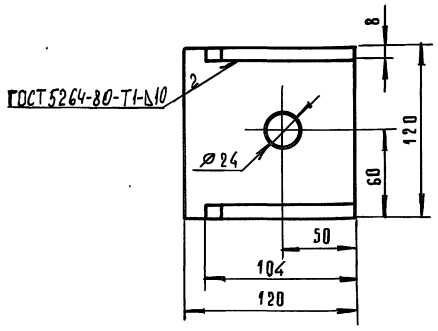


1. Размеры для справок.
2. Предельные отклонения размеров H14, h14, $\pm \frac{IT14}{2}$.

Инв.№ подл. | Подп. и дата | Взам. инв.№ | Инв.№ дубл. | Подп. и дата

| Изм. | Лист | № докум. | Подп. | Дата |
|---|---|---|---|---|
| Разраб. | | Можарский | | |
| Пров. | | Шипков | | |
| Т. контр. | | | | |
| Н. контр. | | Буданкова | | |
| Утв. | | Шипков | | |

2072.02.01.000 СБ

Лапа
Сборочный чертеж

Лит. | Масса | Масшт.
И | 2,5 | 1:2

Лист | Листов 1

ЦНИИЭП инженерного оборудования

Формат А3

ТП 903-1-295.91 Альбом 4. Часть 1.

2072.02.02.000 СБ

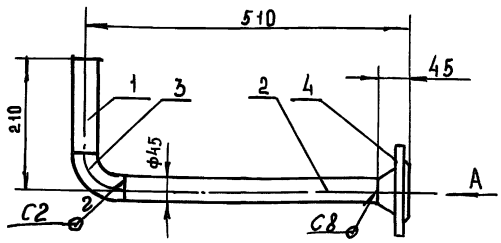


Вид А

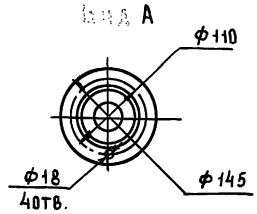


1. Сварные швы по ГОСТ 16037-80
2. Размеры для справок

| Изм. | Лист | № докум. | Подп. | Дата |
|---|---|---|---|---|
| Разраб. | | Можарский | | |
| Пров. | | Шипков | | |
| Т.контр. | | | | |
| Н.контр. | | Буданкова | | |
| Утв. | | Шипков | | |

2072.02.02.000 СБ

Патрубок
Сборочный чертеж

| Лит | Масса | Масштаб |
|---|---|---|
| И | 3,4 | 1:5 |
| Лист | Листов 1 | |

ЦНИИЭП инженерного оборудования

Формат А4

Инв.№ подл. | Подп. и дата | Взам. инв.№ | Инв.№ дубл. | Подп. и дата

| Формат | Зона | Поз. | Обозначение | Наименование | Кол. | Примечание |
|---|---|---|---|---|---|---|
| | | | | Документация | | |
| А4 | | | 2072.02.03.000 СБ | Сборочный чертеж | | |
| | | | | Детали | | |
| Б4 | | 1 | 2072.02.03.001 | Патрубок | | |
| | | | | Труба 57×3 ГОСТ 10704-76 | | |
| | | | | Ст3 ГОСТ 10705-80 | | |
| | | | | $\ell$ = 305 h14 | 1 | 1.22 кг |
| | | | | Стандартные изделия | | |
| | | | | Фланец 1-50-10 | | |
| | | | | ГОСТ 12821-80 | 1 | |

2072.02.03.000

Патрубок

| Изм. | Лист | № докум. | Подп. | Дата |
|---|---|---|---|---|
| Разраб. | | Можарский | | |
| Пров. | | Шипков | | |
| Н.контр. | | Буданкова | | |
| Утв. | | Шипков | | |

| Лит | Лист | Листов |
|---|---|---|
| И | | 1 |

ЦНИИЭП инженерного оборудования

Формат А4

2072.02.03.000 СБ

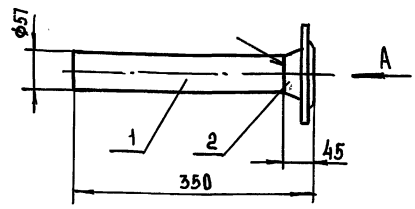


Вид А

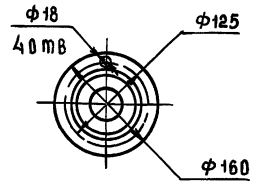


1. Сварные швы по ГОСТ 16037-80-С8
2. Размеры для справок

| Изм. | Лист | № докум. | Подп. | Дата |
|---|---|---|---|---|
| Разраб. | | Можарский | | |
| Пров. | | Шипков | | |
| Т.контр. | | | | |
| Н.контр. | | Буданкова | | |
| Утв. | | Шипков | | |

2072.02.03.000 СБ

Патрубок
Сборочный чертеж

| Лит | Масса | Масштаб |
|---|---|---|
| И | 3,5 | 1:5 |
| Лист | Листов 1 | |

ЦНИИЭП инженерного оборудования

Формат А4

2072.02.00.002

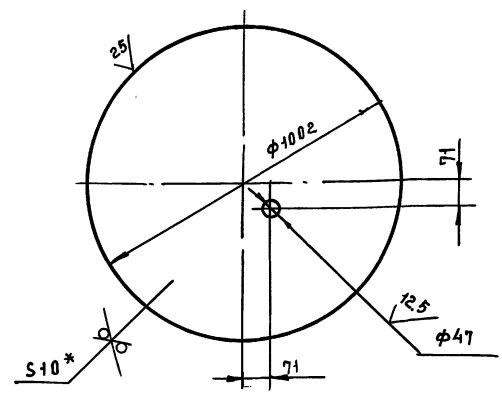


1 * Размер для справок
2. Предельные отклонения размеров H14, $\pm \frac{JT14}{2}$

| Изм. | Лист | № докум. | Подп. | Дата |
|---|---|---|---|---|
| Разраб. | | Можарский | | |
| Пров. | | Шипков | | |
| Т.контр. | | | | |
| Н.контр. | | Буданкова | | |
| Утв. | | Шипков | | |

2072.02.00.002

Днище

| Лит | Масса | Масштаб |
|---|---|---|
| И | 61,8 | 1:10 |
| Лист | Листов 1 | |

Лист Б-10 ГОСТ 19903-74
Ст.3 ГОСТ 14637-89

ЦНИИЭП инженерного оборудования

Формат А4

2072.02.00.005

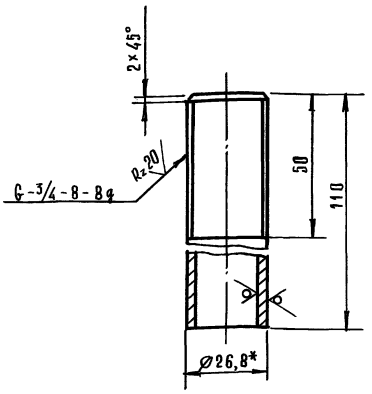


1. *Размер для справок.
2. Предельные отклонения размеров h14; $\pm \frac{IT14}{2}$

| | | | | | |
|---|---|---|---|---|---|
| Изм. | Лист | № докум. | Подп. | Дата | 2072.02.00.005 |
| Разраб. | | Можарский | | | Патрубок |
| Пров. | | Шипков | | | |
| Т.контр. | | | | | |
| Н.контр. | | Буданкова | | | Труба 20×2,8 ГОСТ 3262-75 |
| Утв. | | Шипков | | | |

| Лит. | Масса | Масшт. |
|---|---|---|
| И | 0,18 | 1:1 |
| Лист | Листов 1 | |

ЦНИИЭП инженерного оборудования

Формат А4

2072.02.00.006

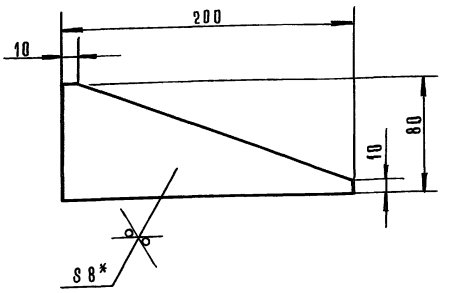


1. *Размер для справок.
2. Предельные отклонения размеров h14.

| | | | | | |
|---|---|---|---|---|---|
| Изм. | Лист | № докум. | Подп. | Дата | 2072.02.00.006 |
| Разраб. | | Можарский | | | Ребро |
| Пров. | | Шипков | | | |
| Т.контр. | | | | | |
| Н.контр. | | Буданкова | | | Лист 6-8 ГОСТ 19903-74 / Ст.3 ГОСТ 14637-89 |
| Утв. | | Шипков | | | |

| Лит. | Масса | Масшт. |
|---|---|---|
| И | 0,58 | 1:2 |
| Лист | Листов 1 | |

ЦНИИЭП инженерного оборудования

Формат А4

2072.02.00.007

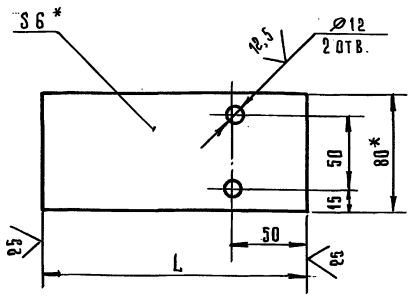


| Обозначение | L, мм | Масса кг |
|---|---|---|
| 8186-017.02.007 | 128 | 0,48 |
| — 01 | 192 | 0,72 |

1. *Размеры для справок.
2. Предельные отклонения размеров h14; h14; $\pm \frac{IT14}{2}$.

| | | | | | |
|---|---|---|---|---|---|
| Изм. | Лист | № докум. | Подп. | Дата | 2072.02.00.007 |
| Разраб. | | Можарский | | | Кронштейн |
| Пров. | | Шипков | | | |
| Т.контр. | | | | | |
| Н.контр. | | Буданкова | | | Полоса 6×80 ГОСТ 103-76 / Ст.3 ГОСТ 535-88 |
| Утв. | | Шипков | | | |

| Лит. | Масса | Масшт. |
|---|---|---|
| И | 6м. таб. | 1:2 |
| Лист | Листов 1 | |

ЦНИИЭП инженерного оборудования

Формат А4

| Формат | Зона | Поз. | Обозначение | Наименование | Кол. | Примечание |
|---|---|---|---|---|---|---|
| | | | | **Документация** | | |
| А2 | | | 2072.03.00.000 СБ | Сборочный чертеж | | |
| | | | | **Сборочные единицы** | | |
| А4 | | 1 | 2072.03.01.000 | Корпус бака | 1 | |
| А4 | | 2 | 2072.03.02.000 | Крышка | 1 | |
| А4 | | 3 | 2072.03.03.000 | Патрубок | 1 | |
| А4 | | 4 | 2072.03.04.000 | Патрубок сливной | 1 | |
| | | | | **Детали** | | |
| Б4 | | 5 | 2072.03.00.001 | Прокладка<br>Пластина I, лист<br>ТМКЩ-С-3-2,6<br>ГОСТ 7338-77 | 1 | 0,37 кг |
| Б4 | | 6 | 2072.03.00.002 | Накладка<br>Лист 6-5 ГОСТ 19903-74 / Ст.3 ГОСТ 14637-89 | 1 | 0,19 кг |
| Б4 | | 7 | 2072.03.00.003 | Накладка<br>Лист 6-5 ГОСТ 19903-74 / Ст.3 ГОСТ 14637-89 | 1 | 0,29 кг |
| Б4 | | 8 | 2072.03.00.004 | Накладка<br>Лист 6-5 ГОСТ 19903-74 / Ст.3 ГОСТ 14637-89 | 1 | 0,29 кг |

| | | | | | |
|---|---|---|---|---|---|
| Изм. | Лист | № докум. | Подп. | Дата | 2072.03.00.000 |
| Разраб. | | Можарский | | | Бак V = 0,28 м³ |
| Пров. | | Шипков | | | |
| Т.контр. | | | | | |
| Н.контр. | | Буданкова | | | |
| Утв. | | Шипков | | | |

| Лит. | Лист | Листов |
|---|---|---|
| И | 1 | 2 |

ЦНИИЭП инженерного оборудования

25143-04 37

Формат А4

ТП 903-1-295.91 Альбом 4. Часть 1.

| Формат | Зона | Поз. | Обозначение | Наименование | Кол. | Примечание |
|---|---|---|---|---|---|---|
| | | | | | | |
| Б4 | | 9 | 2072.03.00.005 | Патрубок | | |
| | | | | Труба 38×2 ГОСТ 10704-76 | | |
| | | | | В ст.3 ГОСТ 10705-80 | | |
| | | | | $\ell$ = 103 h 14 | 1 | 0,18 кг |
| | | | | Стандартные изделия | | |
| | | 10 | | Болт М10×30.58 | | |
| | | | | ГОСТ 7798-70 | 8 | |
| | | 11 | | Гайка М10.5 | | |
| | | | | ГОСТ 5915-70 | 8 | |

| Изм. | Лист | № докум. | Подп. | Дата | 2072.03.00.000 | Лист 2 |
|---|---|---|---|---|---|---|

Инв.№ подл. | Подп. и дата | Взам. инв.№ | Инв.№ дубл. | Подп. и дата

Формат А4

| Формат | Зона | Поз. | Обозначение | Наименование | Кол. | Примечание |
|---|---|---|---|---|---|---|
| | | | | Документация | | |
| А3 | | | 2072.03.01.000 СБ | Сборочный чертеж | | |
| | | | | Детали | | |
| А4 | | 1 | 2072.03.01.001 | Обечайка | 1 | |
| Б4 | | 2 | 2072.03.01.002 | Днище | | |
| | | | | Лист Б-4 ГОСТ 19903-74 | | |
| | | | | Ст.3 ГОСТ 14637-89 | 1 | 9,3 кг |
| Б4 | | 3 | 2072.03.01.003 | Фланец | | |
| | | | | Лист Б-8 ГОСТ 19903-74 | | |
| | | | | Ст.3 ГОСТ 14637-89 | 1 | 6,4 кг |

| Изм. | Лист | № докум. | Подп. | Дата | 2072.03.01.000 | | | |
|---|---|---|---|---|---|---|---|---|
| Разраб. | | Можарский | | | Корпус бака | Лит. | Лист | Листов 1 |
| Пров. | | Шипков | | | | И | | |
| Н.контр. | | Буданкова | | | | ЦНИИЭП инженерного оборудования | | |
| Утв. | | Шипков | | | | | | |

Инв.№ подл. | Подп. и дата | Взам. инв.№ | Инв.№ дубл. | Подп. и дата

Формат А4

2072.03.01.000 СБ

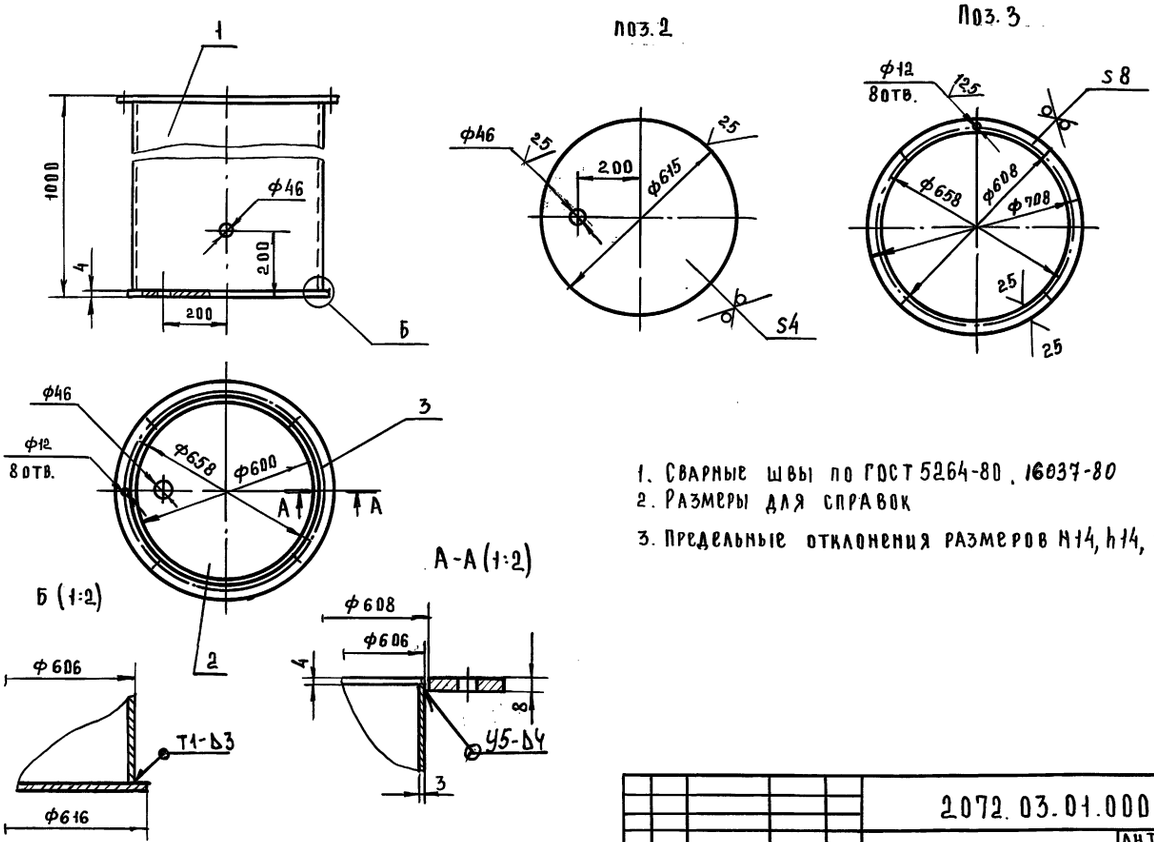


1. Сварные швы по ГОСТ 5264-80, 16037-80
2. Размеры для справок
3. Предельные отклонения размеров h14, h14, $\pm \frac{JT14}{2}$

| Изм. | Лист | № докум. | Подп. | Дата | 2072.03.01.000 СБ | | | |
|---|---|---|---|---|---|---|---|---|
| Разраб. | | Можарский | | | Корпус бака Сборочный чертеж | Лит. | Масса | Масштаб |
| Пров. | | Шипков | | | | И | 60 | 1:10 |
| Т.контр. | | | | | | Лист | Листов 1 | |
| Н.контр. | | Буданкова | | | | ЦНИИЭП инженерного оборудования | | |
| Утв. | | Шипков | | | | | | |

Инв.№ подл. | Подп. и дата | Взам. инв.№ | Инв.№ дубл. | Подп. и дата

Формат А4

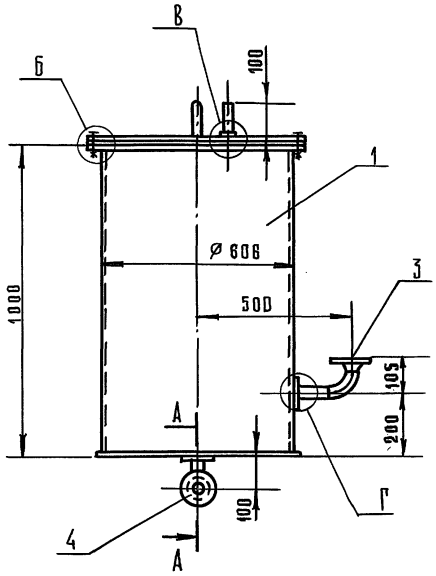


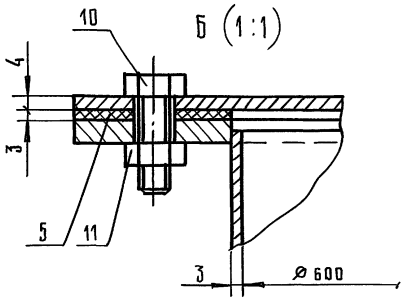


В (1:2)

Поз. 6 (1:2)

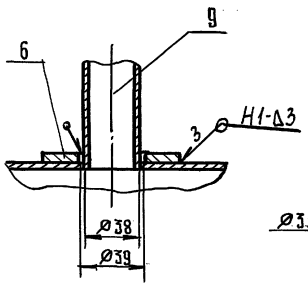


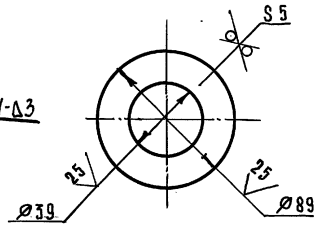


А–А (1:2)

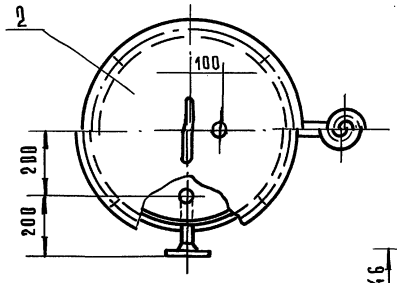


Г (1:2)

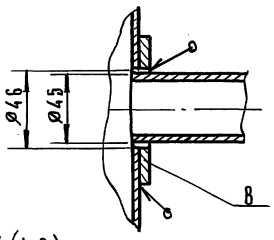


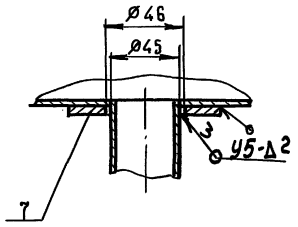


Поз. 5

Поз. 7 (1:2)

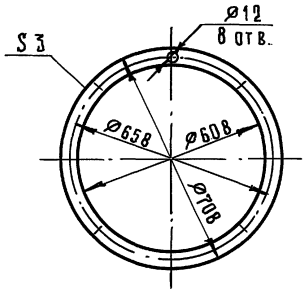


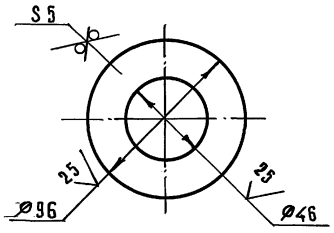


Поз. 8 (1:2)

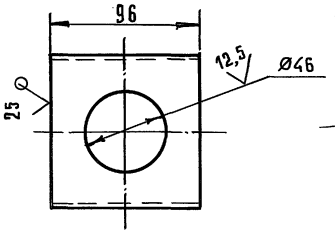


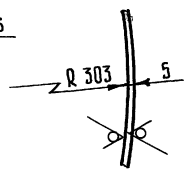


1. Сварные швы по ГОСТ 5264-80.
2. Размеры для справок.

Данный чертеж заимствован из ТП 903-1-272.89.

| | | | | | | | |
|---|---|---|---|---|---|---|---|
| | | | | | 2072.03.00.000 СБ | | |
| Изм. | Лист | № докум. | Подп. | Дата | | | |
| Разраб. | | Мошарский | | | Бак V=0,28 м³ Сварочный чертеж | Лит. | Масса | Масшт. |
| Пров. | | Шипков | | | | И | 80 | 1:10 |
| Т. контр. | | | | | | Лист | Листов 1 | |
| Н. контр. | | Буданкова | | | | ЦНИИЭП инженерного оборудования | | |
| Утв. | | Шипков | | | | | | |



Инв. № подл. | Подп. и дата | Взам. инв. № | Инв. № дубл. | Подп. и дата

2072.03.01.001

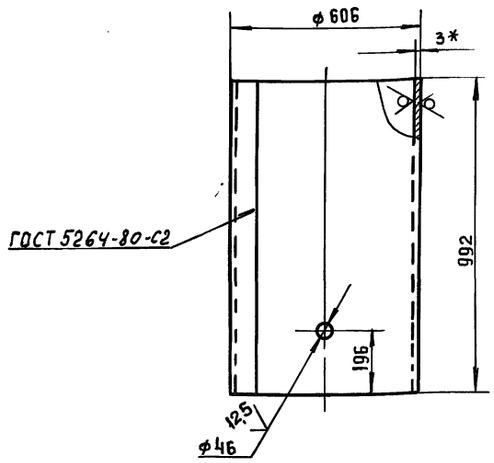


1. * Размер для справок
2. Предельные отклонения размеров H14, h14 $\pm \frac{JT14}{2}$

| Изм. | Лист | № докум. | Подп. | Дата | 2072.03.01.001 | | | |
|---|---|---|---|---|---|---|---|---|
| Разраб. | | Можарский | | | Обечайка | Лит | Масса | Масштаб |
| Пров. | | Шипков | | | | И | 44.2 | 1:10 |
| Т. контр. | | | | | | Лист | Листов 1 | |
| Н. контр. | | Буданкова | | | Лист Б-3 ГОСТ 19903-74 / Ст.3 ГОСТ 16523-89 | ЦНИИЭП инженерного оборудования | | |
| Утв. | | Шипков | | | | | | |

Инв. № подл. | Подп. и дата | Взам. инв. № | Инв. № дубл. | Подп. и дата

Формат А4

| Формат | Зона | Поз. | Обозначение | Наименование | Кол. | Примечание |
|---|---|---|---|---|---|---|
| | | | | Документация | | |
| А4 | | | 2072.03.02.000 СБ | Сборочный чертеж | | |
| | | | | Детали | | |
| А4 | | 1 | 2072.03.02.001 | Пластина | 1 | |
| А4 | | 2 | 2072.03.02.002 | Ручка | 1 | |

| Изм. | Лист | № докум. | Подп. | Дата | 2072.03.02.000 | | | |
|---|---|---|---|---|---|---|---|---|
| Разраб. | | Можарский | | | Крышка | Лит | Масса | Масштаб |
| Пров. | | Шипков | | | | И | | |
| Н. контр. | | Буданкова | | | | Лист | Листов 1 | |
| Утв. | | Шипков | | | | ЦНИИЭП инженерного оборудования | | |

Инв. № подл. | Подп. и дата | Взам. инв. № | Инв. № дубл. | Подп. и дата

Формат А4

2072.03.02.000 СБ

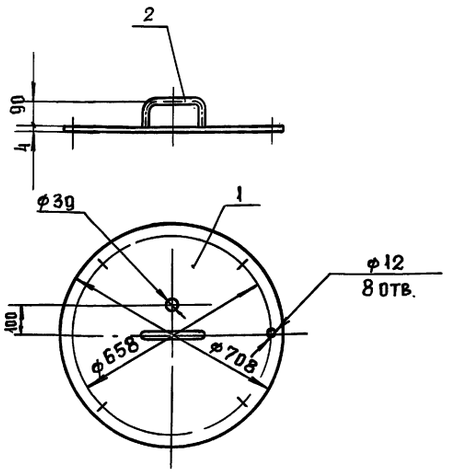


1. Сварные швы по ГОСТ 5264-80-Т1-Д2
2. Размер для справок

| Изм. | Лист | № докум. | Подп. | Дата | 2072.03.02.000 СБ | | | |
|---|---|---|---|---|---|---|---|---|
| Разраб. | | Можарский | | | Крышка Сборочный чертеж | Лит | Масса | Масшт. |
| Пров. | | Шипков | | | | И | 12.5 | 1:10 |
| Т. контр. | | | | | | Лист | Листов 1 | |
| Н. контр. | | Буданкова | | | | ЦНИИЭП инженерного оборудования | | |
| Утв. | | Шипков | | | | | | |

Инв. № подл. | Подп. и дата | Взам. инв. № | Инв. № дубл. | Подп. и дата

Формат А4

2072.03.02.001

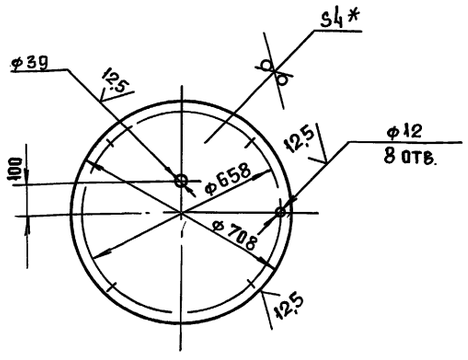


1. * Размер для справок
2. Предельные отклонения размеров H14 $\pm \frac{JT14}{2}$

| Изм. | Лист | № докум. | Подп. | Дата | 2072.03.02.001 | | | |
|---|---|---|---|---|---|---|---|---|
| Разраб. | | Можарский | | | Пластина | Лит | Масса | Масштаб |
| Пров. | | Шипков | | | | И | 12.3 | 1:10 |
| Т. контр. | | | | | | Лист | Листов 1 | |
| Н. контр. | | Буданкова | | | Лист Б-4 ГОСТ 19903-74 / Ст.3 ГОСТ 14637-89 | ЦНИИЭП инженерного оборудования | | |
| Утв. | | Шипков | | | | | | |

Инв. № подл. | Подп. и дата | Взам. инв. № | Инв. № дубл. | Подп. и дата



Формат А4

ТП 903-1-295.91 Альбом 4. Часть 1.

2072.03.02.002

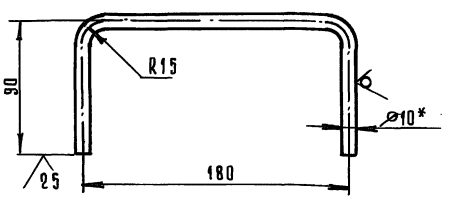


1. * Размер для справок.
2. Предельные отклонения размеров h14, $\pm \frac{IT14}{2}$

| Изм. | Лист | № докум. | Подп. | Дата |
|---|---|---|---|---|
| Разраб. | | Можарский | | |
| Пров. | | Шипков | | |
| Т. контр. | | | | |
| Н. контр. | | Буданкова | | |
| Утв. | | Шипков | | |

2072.03.02.002

Ручка

| Лит. | Масса | Масштаб |
|---|---|---|
| И | 0,21 | 1:2 |

Лист | Листов 1

Круг 10-В ГОСТ 2590-88 / Ст.3 ГОСТ 535-88

ЦНИИЭП инженерного оборудования

Формат А4

| Формат | Зона | Поз. | Обозначение | Наименование | Кол. | Примечание |
|---|---|---|---|---|---|---|
| | | | | Документация | | |
| А4 | | | 2072.03.04.000 СБ | Сборочный чертеж | | |
| | | | | Детали | | |
| Б.Ч | | 1 | 2072.03.04.001 | Труба | | |
| | | | | Труба $\frac{45\times2\ ГОСТ\ 10704-76}{В\ Ст3\ ГОСТ\ 10705-80}$ | | |
| | | | | $\ell = 95\ h14$ | 1 | 0,2 кг |
| Б.Ч | | 2 | 2072.03.04.002 | Труба | | |
| | | | | Труба 45×2 ГОСТ 10704-76 / В Ст.3 ГОСТ 10705-80 | | |
| | | | | $\ell = 95\ h14$ | 1 | 0,2 кг |
| | | | | Стандартные изделия | | |
| | | 3 | | Отвод 90° 45×2,5 | | |
| | | | | ГОСТ 17375-83 | 1 | |
| | | 4 | | Фланец 1-40-16 | | |
| | | | | ГОСТ 12821-80 | 1 | |

2072.03.04.000

Патрубок сливной

| Лит. | Лист | Листов |
|---|---|---|
| И | | 1 |

ЦНИИЭП инженерного оборудования

Формат А4

2072.03.03.000 СБ

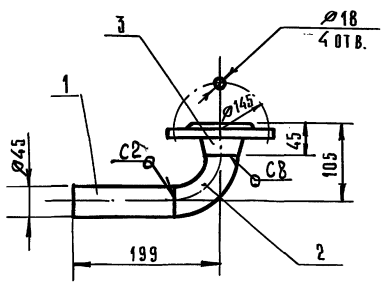


1. Сварные швы по ГОСТ 16037-80.
2. Размеры для справок.

| Изм. | Лист | № докум. | Подп. | Дата |
|---|---|---|---|---|
| Разраб. | | Можарский | | |
| Пров. | | Шипков | | |
| Т. контр. | | | | |
| Н. контр. | | Буданкова | | |
| Утв. | | Шипков | | |

Патрубок
Сборочный чертеж

| Лит. | Масса | Масштаб |
|---|---|---|
| И | 2,5 | 1:4 |

Лист | Листов 1

ЦНИИЭП инженерного оборудования

Формат А4

| Формат | Зона | Поз. | Обозначение | Наименование | Кол. | Примечание |
|---|---|---|---|---|---|---|
| | | | | Документация | | |
| А4 | | | 2072.03.03.000 СБ | Сборочный чертеж | | |
| | | | | Детали | | |
| Б.Ч | | 1 | 2072.03.03.001 | Труба | | |
| | | | | Труба $\frac{45\times2\ ГОСТ\ 10704-76}{В\ Ст3\ ГОСТ\ 10705-80}$ | | |
| | | | | $\ell = 139\ h14$ | 1 | 0,29 кг |
| | | | | Стандартные изделия | | |
| | | 2 | | Отвод 90° 45×2 | | |
| | | | | ГОСТ 17375-83 | 1 | |
| | | 3 | | Фланец 1-40-16 | | |
| | | | | ГОСТ 12821-80 | 1 | |

2072.03.03.000

Патрубок

| Лит. | Лист | Листов |
|---|---|---|
| И | | 1 |

ЦНИИЭП инженерного оборудования

Формат А4

2072.03.04.000

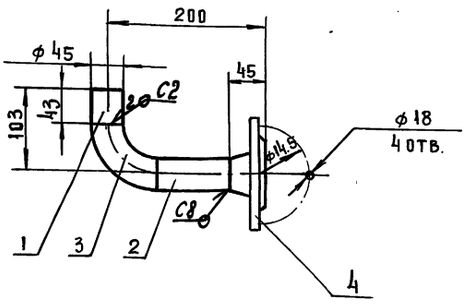


1. Сварные швы по ГОСТ 16037-80
2. Размеры для справок

| Изм. | Лист | № докум. | Подп. | Дата |
|---|---|---|---|---|
| Разраб. | | Можарский | | |
| Пров. | | Шипков | | |
| Т. контр. | | | | |
| Н. контр. | | Буданкова | | |
| Утв. | | Шипков | | |

2072.03.04.000 СБ

Патрубок сливной
Сборочный чертеж

| Лит | Масса | Масштаб |
|---|---|---|
| И | 2.6 | 1:4 |
| Лист | Листов 1 | |

ЦНИИЭП инженерного оборудования

Формат А4

Инв. № подл. | Подп. и дата | Взам. инв. № | Инв. № дубл. | Подп. и дата

41

| Формат | Зона | Поз. | Обозначение | Наименование | Кол. | Примечание |
|---|---|---|---|---|---|---|
| | | | | Документация | | |
| А3 | | | 2072.04.00.000 СБ | Сборочный чертеж | | |
| | | | | Детали | | |
| А4 | | 1 | 2072.04.00.001 | Патрубок | 1 | |
| Б4 | | 2 | 2072.04.00.002 | Корпус | | |
| | | | | Труба 89х3,5 ГОСТ 19903-74 | | |
| | | | | Б20 ГОСТ 10705-80 | 1 | 2,3 кг |
| Б4 | | 3 | 2072.04.00.003 | Днище | | |
| | | | | Лист Б-10 ГОСТ 19903-74 | | |
| | | | | Ст3 ГОСТ 14637-89 | 1 | 0,36 кг |
| | | | | Стандартные изделия | | |
| | | 4 | | Пробка 20 | | |
| | | | | ГОСТ 8963-75 | 1 | |
| | | | | Фланец 1-80-6 | | |
| | | | | ГОСТ 12821-80 | 1 | |

| Изм. | Лист | № докум. | Подп. | Дата |
|---|---|---|---|---|
| Разраб. | | Можарский | | |
| Пров. | | Шипков | | |
| Н. контр. | | Буданкова | | |
| Утв. | | Шипков | | |

2072.04.00.000

Корпус нижний

| Лит. | Лист | Листов |
|---|---|---|
| И | | 1 |

ЦНИИЭП инженерного оборудования

Формат А4

2072.04.00.000 СБ

25

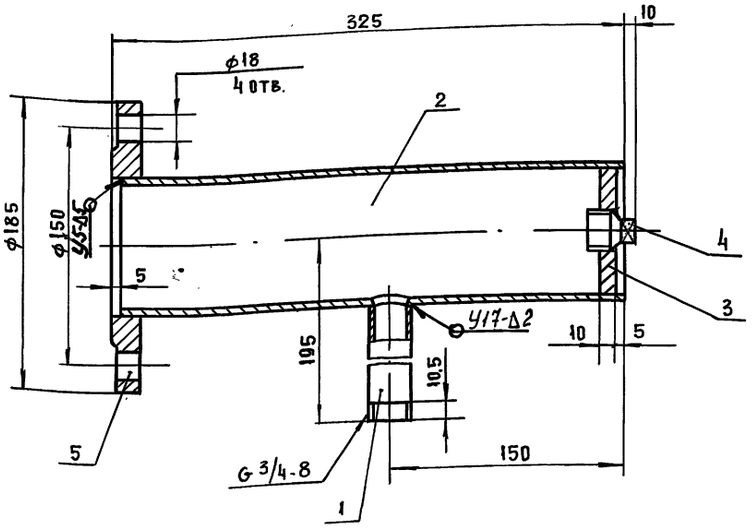


Поз. 2

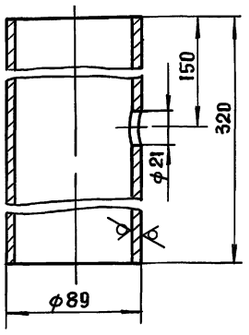


Поз. 3 (1:1)

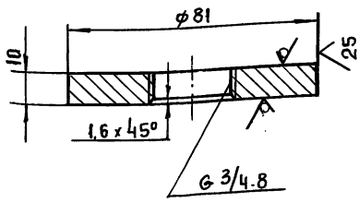


1. Сварные швы по ГОСТ 16037-80
2. Размеры для справок

| Изм. | Лист | № докум. | Подп. | Дата |
|---|---|---|---|---|
| Разраб. | | Можарский | | |
| Пров. | | Шипков | | |
| Т. контр. | | | | |
| Н. контр. | | Буданкова | | |
| Утв. | | Шипков | | |

2072.04.00.000 СБ

Корпус нижний
Сборочный чертёж

| Лит | Масса | Масштаб |
|---|---|---|
| И | 5,5 | 1:2 |
| Лист | Листов 1 | |

ЦНИИЭП инженерного оборудования



Инв. № подл. | Подп. и дата | Взам. инв. № | Инв. № дубл. | Подп. и дата

ТП 903-1-295.91 Альбом 4. Часть 1.

2072.04.00.001

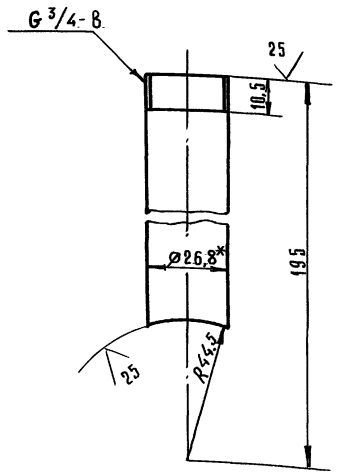


1. * Размер для справок.
2. Предельные отклонения размеров h14, $\pm \frac{IT14}{2}$.

| Изм. | Лист | № докум. | Подп. | Дата |
|---|---|---|---|---|
| Разраб. | | Можарский | | |
| Провер. | | Шипков | | |
| Т.контр. | | | | |
| Н.контр. | | Бубанкова | | |
| Утв. | | Шипков | | |

2072.04.00.001

Патрубок

| Лит. | Масса | Масшт. |
|---|---|---|
| И | 0,24 | 1:1 |

Лист | Листов 1

Труба 20×2,8 ГОСТ 3262-75

ЦНИИЭП инженерного оборудования

Формат А4

| Формат | Зона | Поз. | Обозначение | Наименование | Кол. | Примечание |
|---|---|---|---|---|---|---|
| | | | | Документация | | |
| А4 | | | 2072.05.00.000 СБ | Сборочный чертеж | | |
| | | | | Детали | | |
| А4 | | 1 | 2072.05.00.001 | Корпус | 1 | |
| А4 | | 2 | 2072.05.00.002 | Днище | 1 | |
| А4 | | 3 | 2072.05.00.003 | Патрубок | 1 | |
| А4 | | 4 | 2072.04.00.001 | Патрубок | 1 | |
| | | | | Стандартные изделия | | |
| | | 5 | | Фланец 1-80-6 ГОСТ 12821-80 | 1 | |

| Изм. | Лист | № докум. | Подп. | Дата |
|---|---|---|---|---|
| Разраб. | | Можарский | | |
| Пров. | | Шипков | | |
| Н.контр. | | Бубанкова | | |
| Утв. | | Шипков | | |

2072.05.00.000

Корпус верхний

| Лит. | Лист | Листов |
|---|---|---|
| И | | 1 |

ЦНИИЭП инженерного оборудования

Формат А4

2072.05.00.000 СБ

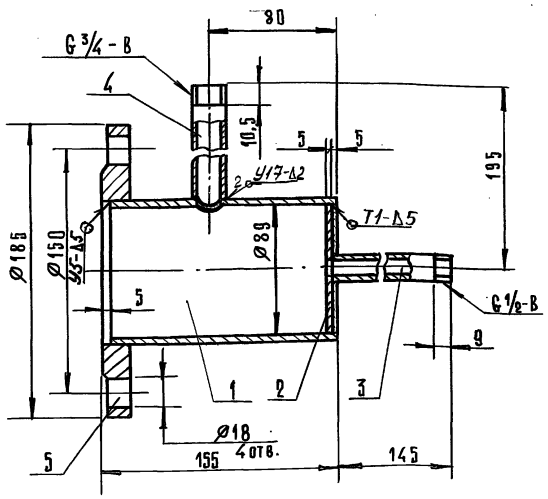


1. Сварные швы по ГОСТ 5264-80 и ГОСТ 16037-80.
2. Размеры для справок.

| Изм. | Лист | № докум. | Подп. | Дата |
|---|---|---|---|---|
| Разраб. | | Можарский | | |
| Пров. | | Шипков | | |
| Т.контр. | | | | |
| Н.контр. | | Бубанкова | | |
| Утв. | | Шипков | | |

2072.05.00.000 СБ

Корпус верхний
Сборочный чертеж

| Лит. | Масса | Масшт. |
|---|---|---|
| И | 4,3 | 1:2 |

Лист | Листов 1

ЦНИИЭП инженерного оборудования

Формат А4

2072.05.00.001

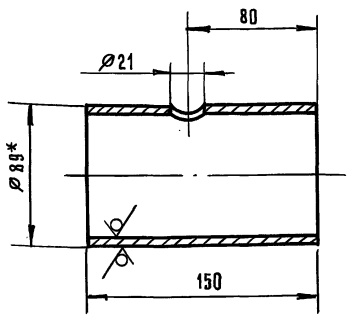


1. * Размер для справок.
2. Предельные отклонения размеров H14, h14 $\pm \frac{IT14}{2}$.

| Изм. | Лист | № докум. | Подп. | Дата |
|---|---|---|---|---|
| Разраб. | | Можарский | | |
| Пров. | | Шипков | | |
| Т.контр. | | | | |
| Н.контр. | | Бубанкова | | |
| Утв. | | Шипков | | |

2072.05.00.001

Корпус

| Лит. | Масса | Масшт. |
|---|---|---|
| И | 1,1 | 1:2 |

Лист | Листов 1

Труба 89×3,5 ГОСТ 10704-76 / Б ГОСТ 10705-80

ЦНИИЭП инженерного оборудования

25×3-24 43

Формат А4

2072.05.00.002

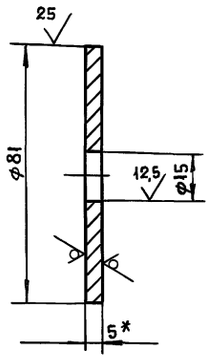


1.* Размер для справок

2. Предельные отклонения размеров H14, h14

| | | | | | | | |
|---|---|---|---|---|---|---|---|
| | | | | | 2072.05.00.002 | | |
| Изм. | Лист | № докум. | Подп. | Дата | | | |
| Разраб. | | Можарский | | | Днище | Лит. / Масса / Масштаб | |
| Пров. | | Шипков | | | | И / 0,19 / 1:1 | |
| Т. контр. | | | | | | Лист / Листов 1 | |
| Н. контр. | | Буданкова | | | Лист Б-5 ГОСТ 19903-74 | ЦНИИЭП инженерного оборудования | |
| Утв. | | Шипков | | | Ст. 3 ГОСТ 14637-89 | | |

Инв. № подл. | Подп. и дата | Взам. инв. № | Инв. № дубл. | Подп. и дата

Формат А4

2072.05.00.003

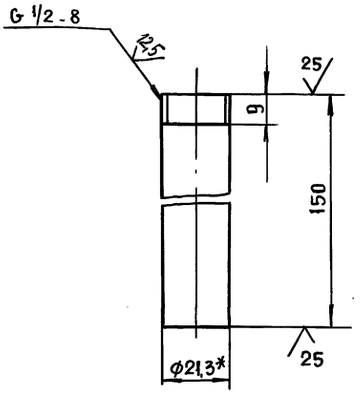


1* Размер для справок

2. Предельные отклонения размеров h14

| | | | | | | | |
|---|---|---|---|---|---|---|---|
| | | | | | 2072.05.00.003 | | |
| Изм. | Лист | № докум. | Подп. | Дата | | | |
| Разраб. | | Можарский | | | Патрубок | Лит. / Масса / Масштаб | |
| Пров. | | Шипков | | | | И / 0,19 / 1:1 | |
| Т. контр. | | | | | | Лист / Листов 1 | |
| Н. контр. | | Буданкова | | | Труба 15х2,8 ГОСТ 3262-75 | ЦНИИЭП инженерного оборудования | |
| Утв. | | Шипков | | | | | |

Инв. № подл. | Подп. и дата | Взам. инв. № | Инв. № дубл. | Подп. и дата

Формат А4

| Формат | Зона | Поз. | Обозначение | Наименование | Кол. | Примечание |
|---|---|---|---|---|---|---|
| | | | | **Документация** | | |
| А3 | | | 2072.06.00.000 СБ | Сборочный чертеж | | |
| | | | | **Детали** | | |
| А4 | | 1 | 2072.06.00.001 | Стенка | 2 | |
| А4 | | 2 | 2072.06.00.002 | Стенка | 2 | |
| А4 | | 3 | 2072.06.00.003 | Днище | 1 | |
| А4 | | 4 | 2072.06.00.004 | Кронштейн | 2 | |
| А4 | | 5 | 2072.06.00.005 | Патрубок | | |
| | | | | Труба 57х3 ГОСТ 10704-76 / В ст 3 ГОСТ 10705-80 | | |
| | | | | ρ = 251 h14 | 1 | 1,0 кг |

| | | | | | | | |
|---|---|---|---|---|---|---|---|
| | | | | | 2072.06.00.000 | | |
| Изм. | Лист | № докум. | Подп. | Дата | | | |
| Разраб. | | Можарский | | | Воронка сливная | Лит. / Лист / Листов 1 | |
| Пров. | | Шипков | | | | И / 1 | |
| Н. контр. | | Буданкова | | | | ЦНИИЭП инженерного оборудования | |
| Утв. | | Шипков | | | | | |

Инв. № подл. | Подп. и дата | Взам. инв. № | Инв. № дубл. | Подп. и дата

Формат А4

2072.06.00.001

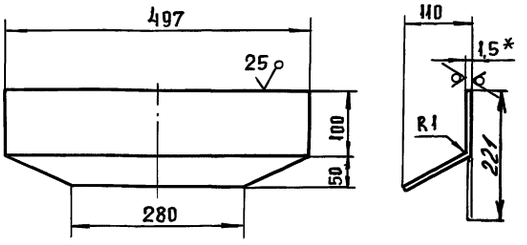


1* Размер для справок

2 Предельные отклонения размеров $h14, \pm \frac{IT14}{2}$

| | | | | | | | |
|---|---|---|---|---|---|---|---|
| | | | | | 2072.06.00.001 | | |
| Изм. | Лист | № докум. | Подп. | Дата | | | |
| Разраб. | | Можарский | | | Стенка | Лит. / Масса / Масштаб | |
| Пров. | | Шипков | | | | И / 1,14 / 1:5 | |
| Т. контр. | | | | | | Лист / Листов 1 | |
| Н. контр. | | Буданкова | | | Лист Б-1,5 ГОСТ 19903-74 | ЦНИИЭП инженерного оборудования | |
| Утв. | | Шипков | | | Ст. 3 ГОСТ 16523-89 | | |

Инв. № подл. | Подп. и дата | Взам. инв. № | Инв. № дубл. | Подп. и дата

Инв.№ подл. | Подп. и дата | Взам. инв.№ | Инв.№ дубл. | Подп. и дата

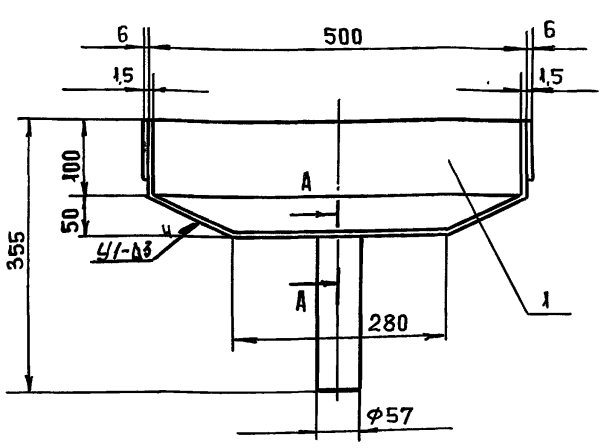


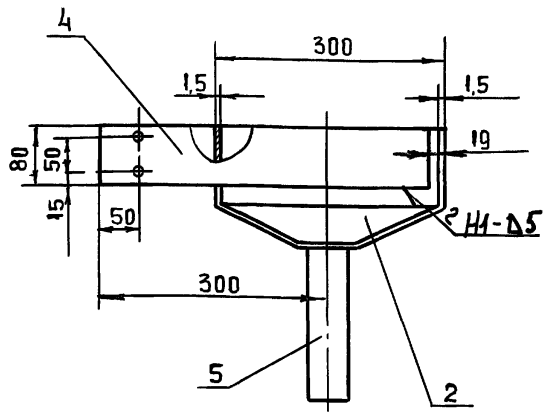


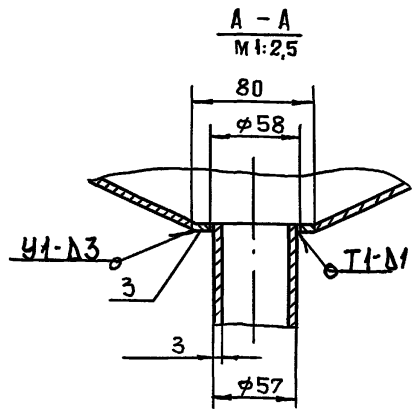


1. Сварные швы по ГОСТ 5264-80 и ГОСТ 11534-75
2. Размеры для справок.

| | | | | | | | |
|---|---|---|---|---|---|---|---|
| | | | | | 2072.06.00.000 СБ | | |
| Изм. | Лит. | N докум. | Подп. | Дата | Воронка сливная Сборочный чертеж | Лит | Масса | Масштаб |
| Разраб. | | Мажарский | | | | И | 8 | 1:5 |
| Пров. | | Шипков | | | | Лист | Листов 1 | |
| Т. контр. | | | | | | | | |
| Н. контр. | | Буданкова | | | ЦНИИЭП инженерного оборудования | | | |
| Утв. | | Шипков | | | | | | |

Формат А3



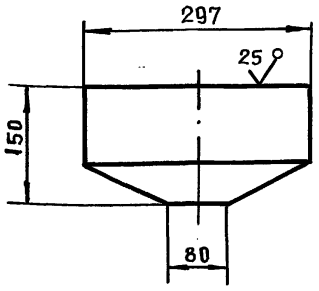


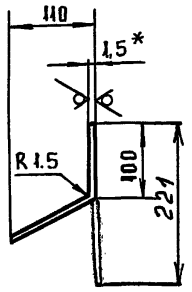


1. * Размер для справок
2. Предельные отклонения размеров h14, $\frac{\pm JT14}{2}$

| | | | | | | | |
|---|---|---|---|---|---|---|---|
| | | | | | 2072.06.00.002 | | |
| Изм. | Лит | N докум. | Подп. | Дата | Стенка | Лит | Масса | Масштаб |
| Разраб. | | Мажарский | | | | И | 0,62 | 1:5 |
| Пров. | | Шипков | | | | Лист | Листов 1 | |
| Т. контр. | | | | | | | | |
| Н. контр. | | Буданкова | | | Лист Б-1,5 ГОСТ 19903-74 / Ст.3 ГОСТ 16523-89 | ЦНИИЭП инженерного оборудования | | |
| Утв. | | Шипков | | | | | | |

Формат А4



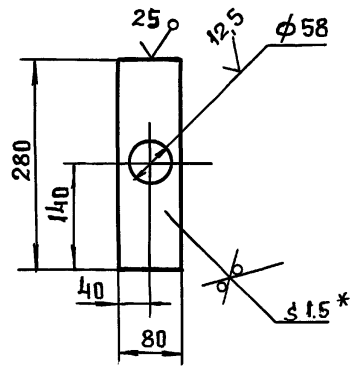


1. * Размер для справок
2. Предельные отклонения размеров H14, h14 $\frac{\pm JT14}{2}$

| | | | | | | | |
|---|---|---|---|---|---|---|---|
| | | | | | 2072.06.00.003 | | |
| Изм. | Лит | N докум. | Подп. | Дата | Днище | Лит | Масса | Масштаб |
| Разраб. | | Мажарский | | | | И | 0,2 | 1:2 |
| Пров. | | Шипков | | | | Лист | Листов 1 | |
| Т. контр. | | | | | | | | |
| Н. контр. | | Буданкова | | | Лист Б-1,5 ГОСТ 19903-74 / Ст.3 ГОСТ 16523-89 | ЦНИИЭП инженерного оборудования | | |
| Утв. | | Шипков | | | | | | |

Копиров. 25143-04 4.5 Формат А4

2072.06.00.004

ТП 903-1-295.91 Альбом 4. Часть 1

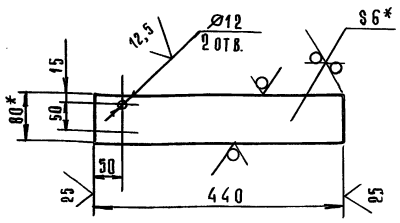


1. * Размер для справок.
2. Предельные отклонения размеров H14; h14; $\pm\frac{IT14}{2}$

| Изм | Лист | № докум. | Подп. | Дата | 2072.06.00.004 | | | |
|---|---|---|---|---|---|---|---|---|
| Разраб. | | Можарский | | | Кронштейн | Лит | Масса | Масшт. |
| Пров. | | Шипков | | | | И | 1,6 | 1:5 |
| Т. контр. | | | | | | Лист | Листов 1 | |
| Н. контр. | | Буданкова | | | Полоса 6×80-Б-2 ГОСТ 103-76 / Ст3 ГОСТ 535-88 | ЦНИИЭП инженерного оборудования | | |
| Утв. | | Шипков | | | | | | |

Формат А4

Инв.№ подл. | Подп. и дата | Взам. инв.№ | Инв.№ дубл. | Подп. и дата

| Формат | Зона | Поз. | Обозначение | Наименование | Кол. | Примечание |
|---|---|---|---|---|---|---|
| | | | | Документация | | |
| А3 | | | 2072.07.00.000 СБ | Сборочный чертеж | | |
| | | | | Детали | | |
| Б4 | | 1 | 2072.07.00.001 | Патрубок | | |
| | | | | Труба $\frac{57\times3\ \text{ГОСТ}\ 10704\text{-}76}{\text{Ст3 ГОСТ}\ 10705\text{-}80}$ | | |
| | | | | ℓ = 225 h14 | 1 | 0,9 кг |
| Б4 | | 2 | 2072.07.00.002 | Патрубок | | |
| | | | | Труба $\frac{57\times3\ \text{ГОСТ}\ 10704\text{-}76}{\text{Ст3 ГОСТ}\ 10705\text{-}80}$ | | |
| | | | | ℓ = 941 h14 | 1 | 3,76 кг |
| Б4 | | 3 | 2072.07.00.003 | Патрубок | | |
| | | | | Труба $\frac{57\times3\ \text{ГОСТ}\ 10704\text{-}76}{\text{Ст3 ГОСТ}\ 10705\text{-}80}$ | | |
| | | | | ℓ = 644 h14 | 1 | 2,58 кг |
| Б4 | | 4 | 2072.07.00.004 | Патрубок | | |
| | | | | Труба $\frac{57\times3\ \text{ГОСТ}\ 10704\text{-}76}{\text{Ст3 ГОСТ}\ 10705\text{-}80}$ | | |
| | | | | ℓ = 340 h14 | 1 | 1,36 кг |
| Б4 | | 5 | 2072.07.00.005 | Патрубок | | |
| | | | | Труба $\frac{45\times2\ \text{ГОСТ}\ 10704\text{-}76}{\text{Ст3 ГОСТ}\ 10705\text{-}80}$ | | |
| | | | | ℓ = 95 h14 | 2 | 0,2 кг |

| Изм | Лист | № докум. | Подп. | Дата | 2072.07.00.000 | | | |
|---|---|---|---|---|---|---|---|---|
| Разраб. | | Можарский | | | Трубопровод сливной | Лит | Лист | Листов |
| Пров. | | Шипков | | | | И | 1 | 2 |
| Н. контр. | | Буданкова | | | | ЦНИИЭП инженерного оборудования | | |
| Утв. | | Шипков | | | | | | |

Формат А4

| Формат | Зона | Поз. | Обозначение | Наименование | Кол. | Примечание |
|---|---|---|---|---|---|---|
| Б4 | | 6 | 2072.07.00.006 | Патрубок | | |
| | | | | Труба $\frac{45\times2\ \text{ГОСТ}\ 10704\text{-}76}{\text{Ст3 ГОСТ}\ 10705\text{-}80}$ | | |
| | | | | ℓ = 242 h14 | 1 | 0,51 кг |
| Б4 | | 7 | 2072.07.00.007 | Патрубок | | |
| | | | | Труба $\frac{45\times2\ \text{ГОСТ}\ 10704\text{-}76}{\text{Ст3 ГОСТ}\ 10705\text{-}80}$ | | |
| | | | | ℓ = 321 h14 | 1 | 0,68 кг |
| | | | | Стандартные изделия | | |
| | | 8 | | Отвод 90° 45×2,5 | | |
| | | | | ГОСТ 17375-83 | 2 | |
| | | 9 | | Отвод 90° 57×3 | | |
| | | | | ГОСТ 17375-83 | 1 | |
| | | 10 | | Переход К133×4-57×3 | | |
| | | | | ГОСТ 17378-83 | 1 | |
| | | 11 | | Тройник 57×3 | | |
| | | | | ГОСТ 17376-83 | 1 | |
| | | 12 | | Тройник 57×3-45×2,5 | | |
| | | | | ГОСТ 17376-83 | 2 | |
| | | 13 | | Фланец 1-40-16 | | |
| | | | | ГОСТ 12821-80 | 2 | |

| Изм | Лист | № докум. | Подп. | Дата | 2072.07.00.000 | Лист 2 |
|---|---|---|---|---|---|---|

Формат А4

| Формат | Зона | Поз. | Обозначение | Наименование | Кол. | Примечание |
|---|---|---|---|---|---|---|
| | | | | Документация | | |
| А3 | | | 2072.08.00.000 СБ | Сборочный чертеж | | |
| | | | | Детали | | |
| Б4 | | 1 | 2072.08.00.001 | Патрубок | | |
| | | | | Труба $\frac{57\times3\ \text{ГОСТ}\ 10704\text{-}76}{\text{Ст3 ГОСТ}\ 10705\text{-}80}$ | | |
| | | | | ℓ = 878 h14 | 1 | 3,51 кг |
| | | | | Стандартные изделия | | |
| | | 2 | | Отвод 90° 57×3 | | |
| | | | | ГОСТ 17375-83 | 1 | |
| | | | | Фланец 1-50-10 | | |
| | | | | ГОСТ 12821-81 | 2 | |

| Изм | Лист | № докум. | Подп. | Дата | 2072.08.00.000 | | | |
|---|---|---|---|---|---|---|---|---|
| Разраб. | | Можарский | | | Трубопровод | Лит | Лист | Листов |
| Пров. | | Шипков | | | | И | 1 | 1 |
| Н. контр. | | Буданкова | | | | ЦНИИЭП инженерного оборудования | | |
| Утв. | | Шипков | | | | | | |

25143-04 46 Формат А3

2072.07.00.000СБ

ТП 903-1-295.91 Альбом 4. Часть 1

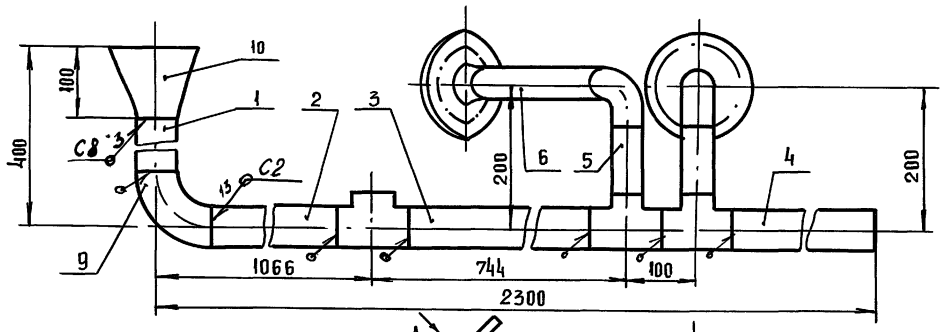


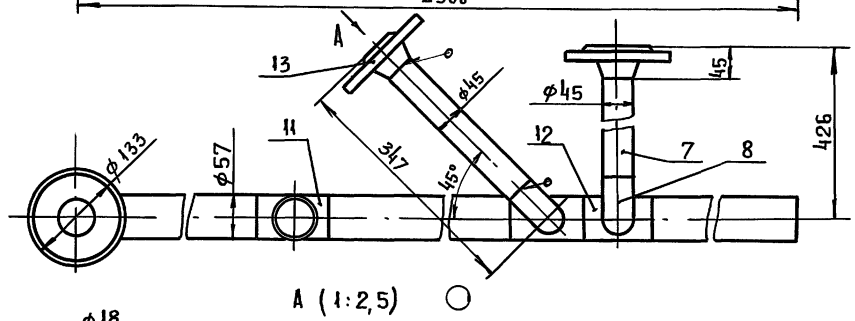


А (1:2,5)

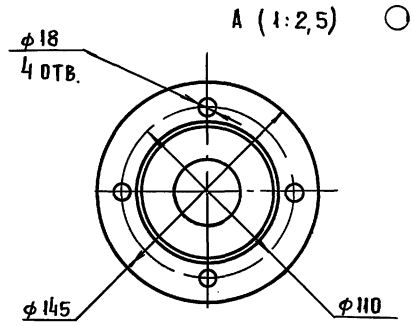


1. Сварные швы по ГОСТ 16037-80
2. Размеры для справок

| | | | | | | |
|---|---|---|---|---|---|---|
| | | | | | 2072.07.00.000 СБ | |
| Изм. | Лист | № докум. | Подп. | Дата | | |
| Разраб. | | Можарский | | | Трубопровод сливной Сборочный чертеж | Лит: И; Масса: 18,5; Масштаб: 1:5 |
| Пров. | | Шипков | | | | Лист; Листов 1 |
| Т. контр. | | | | | | |
| Н. контр. | | Буданкова | | | | ЦНИИЭП инженерного оборудования |
| Утв. | | Шипков | | | | |

Формат А3

Инв. N подл. | Подп. и дата | Взам. инв. N | Инв. N дубл. | Подп. и дата

2072.08.00.000 СБ

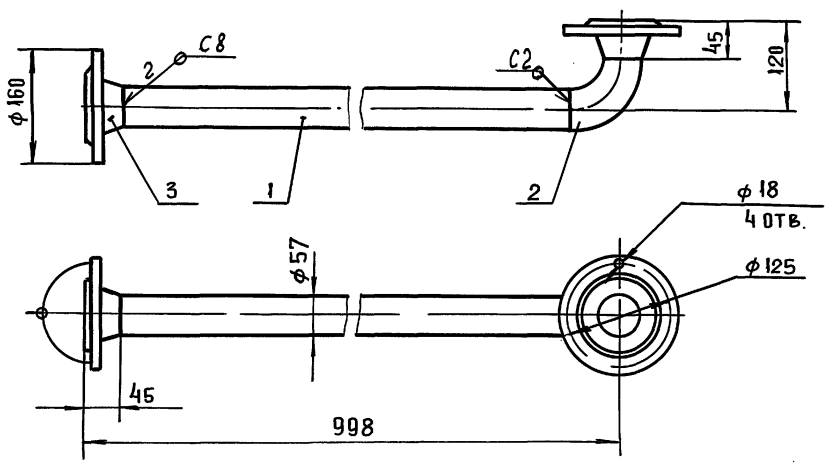


1. Сварные швы по ГОСТ 16037-80
2. Размеры для справок

| | | | | | | |
|---|---|---|---|---|---|---|
| | | | | | 2072.08.00.000 СБ | |
| | | № докум. | Подп. | Дата | | |
| Разраб. | | Можарский | | | Трубопровод Сборочный чертеж | Лит: И; Масса: 8.7; Масштаб: 1:5 |
| Пров. | | Шипков | | | | Лист; Листов 1 |
| Т. контр. | | | | | | |
| Н. контр. | | Буданкова | | | | ЦНИИЭП инженерного оборудования |
| Утв. | | Шипков | | | | |

Инв. N подл. | Подп. и дата | Взам. инв. N | Инв. N дубл. | Подп. и дата

ТП 903-1-295.91 Альбом 4, Часть 1

| Формат | Зона | Поз. | Обозначение | Наименование | Кол. | Примечание |
|---|---|---|---|---|---|---|
| | | | | Документация | | |
| А3 | | | 2072.09.00.000 СБ | Сборочный чертеж | | |
| | | | | Детали | | |
| Б4 | | 1 | 2072.09.00.001 | Патрубок | | |
| | | | | Труба 57×3 ГОСТ 10704-75 / В Ст.3 ГОСТ 10705-80 | | |
| | | | | ℓ=76 h14 | 1 | 0,3 кг |
| Б4 | | 2 | 2072.09.00.002 | Патрубок | | |
| | | | | Труба 57×3 ГОСТ 10704-75 / В Ст.3 ГОСТ 10705-80 | | |
| | | | | ℓ=200 h14 | 1 | 0,8 кг |
| | | | | Стандартные изделия | | |
| | | 3 | | Отвод 57×3 | | |
| | | | | ГОСТ 17375-83 | 1 | |
| | | 4 | | Переход К57×4-45×2,5 | | |
| | | | | ГОСТ 17378-83 | 1 | |
| | | 5 | | Фланец 1-40-10 | | |
| | | | | ГОСТ 12821-80 | 1 | |
| | | 6 | | Фланец 1-50-10 | | |
| | | | | ГОСТ 12821-80 | 1 | |

Подп. и дата | Инв. № подл. | Взам. инв. № | Инв. № дубл. | Подп. и дата

| Изм. | Лист | № докум. | Подп. | Дата |
|---|---|---|---|---|
| Разраб. | | Можарский | | |
| Пров. | | Шипков | | |
| Н. контр. | | Буданкова | | |
| Утв. | | Шипков | | |

2072.09.00.000

Трубопровод

| Лит. | Лист | Листов |
|---|---|---|
| И | | 1 |

ЦНИИЭП инженерного оборудования

Формат А4

| Формат | Зона | Поз. | Обозначение | Наименование | Кол. | Примечание |
|---|---|---|---|---|---|---|
| | | | | Документация | | |
| А4 | | | 2072.10.00.000 СБ | Сборочный чертеж | | |
| | | | | Детали | | |
| Б4 | | 1 | 2072.10.00.001 | Патрубок | | |
| | | | | Труба 45×2 ГОСТ 10704-76 / В Ст.3 ГОСТ 10705-80 | | |
| | | | | ℓ=93 h14 | 1 | 0,2 кг |
| Б4 | | 2 | 2072.10.00.002 | Патрубок | | |
| | | | | Труба 45×2 ГОСТ 10704-76 / В Ст.3 ГОСТ 10705-80 | | |
| | | | | ℓ=253 h14 | 1 | 0,54 кг |
| | | | | Стандартные изделия | | |
| | | 3 | | Отвод 90° 45×2,5 | | |
| | | | | ГОСТ 17375-83 | 1 | |
| | | 4 | | Фланец 1-40-10 | | |
| | | | | ГОСТ 12821-80 | 1 | |
| | | 5 | | Фланец 1-40-16 | | |
| | | | | ГОСТ 12821-80 | 1 | |

Подп. и дата | Инв. № подл. | Взам. инв. № | Инв. № дубл. | Подп. и дата

| Изм. | Лист | № докум. | Подп. | Дата |
|---|---|---|---|---|
| Разраб. | | Можарский | | |
| Пров. | | Шипков | | |
| Н. контр. | | Буданкова | | |
| Утв. | | Шипков | | |

2072.10.00.000

Трубопровод

| Лит. | Листов | Листов |
|---|---|---|
| И | | 1 |

ЦНИИЭП инженерного оборудования

Формат А4

2072.09.00.000 СБ

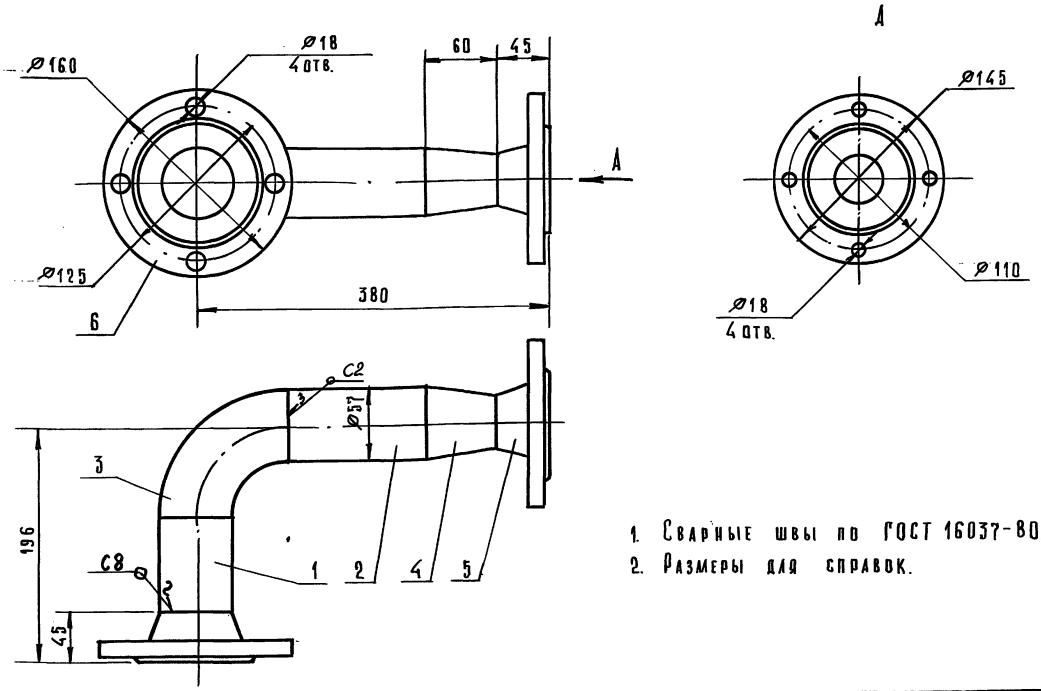


1. Сварные швы по ГОСТ 16037-80.
2. Размеры для справок.

Подп. и дата | Инв. № подл. | Взам. инв. № | Инв. № дубл. | Подп. и дата

| Изм. | Лист | № докум. | Подп. | Дата |
|---|---|---|---|---|
| Разраб. | | Можарский | | |
| Пров. | | Шипков | | |
| Т. контр. | | | | |
| Н. контр. | | Буданкова | | |
| Утв. | | Шипков | | |

2072.09.00.000 СБ

Трубопровод
Сборочный чертеж

| Лит. | Масса | Масшт. |
|---|---|---|
| И | 5,8 | 1:2,5 |

| Лист | Листов 1 |
|---|---|

ЦНИИЭП инженерного оборудования



Формат А3

2072.10.00.000 СБ

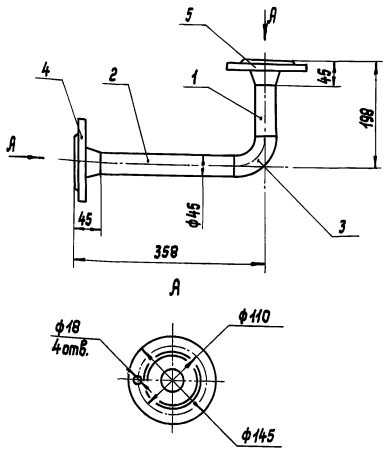


1. Сварные швы по ГОСТ 16037-80.
2. Размеры для справок.

| Изм. | Лист | № докум. | Подп. | Дата |
|---|---|---|---|---|
| Разраб. | | Можарский | | |
| Пров. | | Шипков | | |
| Т.контр. | | | | |
| Н.контр. | | Бубнкова | | |
| Утв. | | Шипков | | |

2072.10.00.000 СБ

Трубопровод

| Лит. | Масса | Масштаб |
|---|---|---|
| И | 4,8 | 1,5 |
| Лист | Листов 1 | |

ЦНИИЭП инженерного оборудования

Инв.№ подл. | Подп. и дата | Взам.инв.№ | Инв.№ дубл. | Подп. и дата



| Формат | Зона | Поз. | Обозначение | Наименование | | Примечание |
|---|---|---|---|---|---|---|
| | | | | Документация | | |
| А4 | | | 2072.11.00.000 СБ | Сборочный чертеж | | |
| | | | | Детали | | |
| А4 | | 1 | 2072.11.00.001 | Патрубок | 1 | |
| | | 2 | 2072.11.00.002 | Патрубок | 1 | |
| | | | | Стандартные изделия | | |
| | | 3 | | Фланец 1-40-16 ГОСТ 12821-80 | 1 | |

| Изм. | Лист | № докум. | Подп. | Дата |
|---|---|---|---|---|
| Разраб. | | Можарский | | |
| Пров. | | Шипков | | |
| Н.контр. | | Бубнкова | | |
| Утв. | | Шипков | | |

2072.11.00.001

Патрубок

| Лит. | Лист | Листов |
|---|---|---|
| И | | 1 |

ЦНИИЭП инженерного оборудования

Инв.№ подл. | Подп. и дата | Взам.инв.№ | Инв.№ дубл. | Подп. и дата

2072.11.00.000 СБ

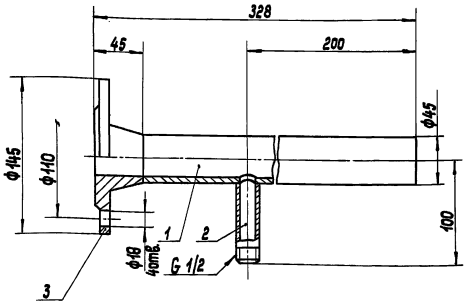


1. Сварные швы по ГОСТ 16037-80.
2. Размеры для справок.

| Изм. | Лист | № докум. | Подп. | Дата |
|---|---|---|---|---|
| Разраб. | | Можарский | | |
| Пров. | | Шипков | | |
| Т.контр. | | | | |
| Н.контр. | | Бубнкова | | |
| Утв. | | Шипков | | |

2072.11.00.000 СБ

Патрубок

Сборочный чертеж.

| Лит. | Масса | Масштаб |
|---|---|---|
| И | 2,8 | 1:2,5 |
| Лист | Листов 1 | |

ЦНИИЭП инженерного оборудования

Инв.№ подл. | Подп. и дата | Взам.инв.№ | Инв.№ дубл. | Подп. и дата

2072.11.00.004

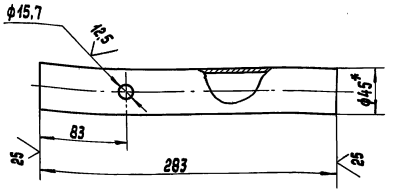


1.* Размер для справок.

2. Предельные отклонения размеров $H14, h14 \pm \frac{JT14}{2}$.

| Изм. | Лист | № докум. | Подп. | Дата |
|---|---|---|---|---|
| Разраб. | | Можарский | | |
| Пров. | | Шипков | | |
| Т.контр. | | | | |
| Н.контр. | | Буданкова | | |
| Утв. | | Шипков | | |

2072.11.00.001

Патрубок

Труба 45×2 ГОСТ 10704-76 / В Ст.3 ГОСТ 10705-80

| Лит. | Масса | Масштаб |
|---|---|---|
| И | 0,6 | 1:25 |
| Лист | Листов 1 | |

ЦНИИЭП инженерного оборудования

Инв.№ подл. | Подп. и дата | Взам.инв.№ | Инв.№ дубл. | Подп. и дата

2072.13.00.000 СБ

ТП 903-1-295.91 Альбом 4. Часть 1

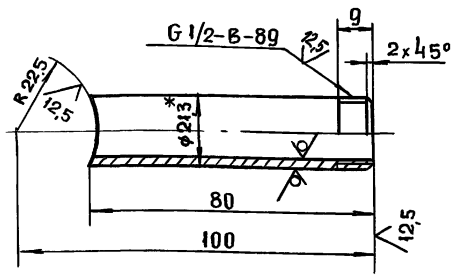


1* Размер для справок

2. Предельные отклонения размеров h14, $\pm \frac{IT14}{2}$

| Изм. | Лист | № докум. | Подп. | Дата | 2072.11.00.002 | | | |
|---|---|---|---|---|---|---|---|---|
| Разраб. | | Можарский | | | Патрубок | Лит | Масса | Масштаб |
| Пров. | | Шипков | | | | И | 0,1 | 1:1 |
| Т. контр. | | | | | | Лист | Листов 1 | |
| Н. контр. | | Буданкова | | | Труба 15х2,8 ГОСТ 3262-75 | ЦНИИЭП инженерного оборудования | | |
| Утв. | | Шипков | | | | | | |

Формат А4

| Формат | Зона | Поз. | Обозначение | Наименование | Кол. | Примечание |
|---|---|---|---|---|---|---|
| | | | | Документация | | |
| А4 | | | 2072.12.00.000 СБ | Сборочный чертеж | | |
| | | | | Стандартные изделия | | |
| | | | | Фланец 1-40-10 ГОСТ 12821-80 | 2 | |

| Изм. | Лист | N докум. | Подп. | Дата | 2072.12.00.000 | | | |
|---|---|---|---|---|---|---|---|---|
| Разраб. | | Можарский | | | Патрубок | Лит | Лист | Листов |
| Пров. | | Шипков | | | | И | | 1 |
| Н. контр. | | Буданкова | | | | ЦНИИЭП инженерного оборудования | | |
| Утв. | | Шипков | | | | | | |

Формат А4

2072.12.00.000 СБ

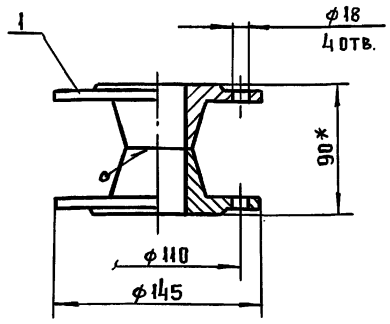


1. Сварные швы по ГОСТ 16037-80-С8

2. Размеры для справок

| Изм. | Лист | № докум. | Подп. | Дата | 2072.12.00.000 СБ | | | |
|---|---|---|---|---|---|---|---|---|
| Разраб. | | Можарский | | | Патрубок Сборочный чертеж | Лит | Масса | Масштаб |
| Пров. | | Шипков | | | | И | 3.7 | 1:2,5 |
| Т. контр. | | | | | | Лист | Листов 1 | |
| Н. контр. | | Буданкова | | | | ЦНИИЭП инженерного оборудования | | |
| Утв. | | Шипков | | | | | | |

Формат А4

| Формат | Зона | Поз. | Обозначение | Наименование | Кол. | Примечание |
|---|---|---|---|---|---|---|
| | | | | Документация | | |
| А4 | | | 2072.13.00.000 СБ | Сборочный чертеж | | |
| | | | | Детали | | |
| А4 | | 1 | 2072.13.00.001 | Сгон | 1 | |
| | | | | Стандартные изделия | | |
| | | 2 | | Фланец 3-15-6 ГОСТ 12821-80 | 1 | |

| Изм. | Лист | N докум. | Подп. | Дата | 2072.13.00.000 | | | |
|---|---|---|---|---|---|---|---|---|
| Разраб. | | Можарский | | | Патрубок | Лит | Лист | Листов |
| Пров. | | Шипков | | | | И | | 1 |
| Н. контр. | | Буданкова | | | | ЦНИИЭП инженерного оборудования | | |
| Утв. | | Шипков | | | | | | |

Формат А4

2072.13.00.000 СБ

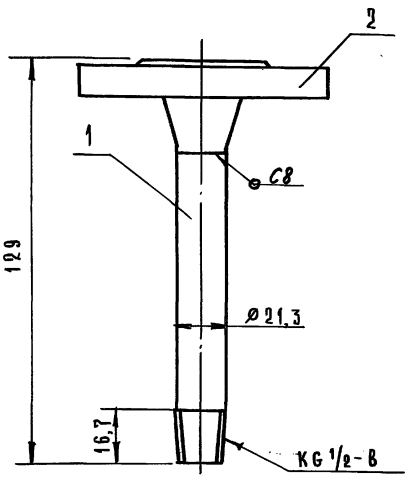


1. Сварные швы по ГОСТ 16037-80.
2. Размеры для справок.

| Изм. | Лист | № докум. | Подп. | Дата | 2072.13.00.000 СБ | | | |
|---|---|---|---|---|---|---|---|---|
| Разраб. | | Мозарский | | | Патрубок Сборочный чертеж | Лит. | Масса | Масшт. |
| Пров. | | Шипков | | | | И | 0,52 | 1:1 |
| Т. контр. | | | | | | Лист | Листов 1 | |
| Н. контр. | | Буданкова | | | ЦНИИЭП инженерного оборудования | | | |
| Утв. | | Шипков | | | | | | |

Формат А4

2072.13.00.001

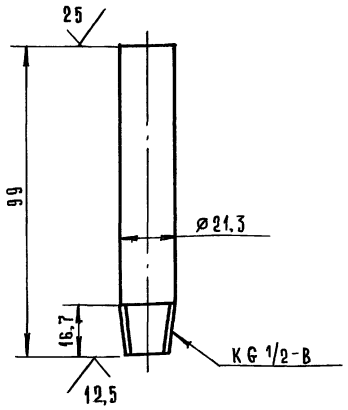


1. *Размер для справок.
2. Предельные отклонения размеров h14.

| Изм. | Лист | № докум. | Подп. | Дата | 2072.13.00.001 | | | |
|---|---|---|---|---|---|---|---|---|
| Разраб. | | | | | Сгон | Лит. | Масса | Масшт. |
| Пров. | | Мозарский | | | | И | 0,1 | 1:1 |
| Т. контр. | | Шипков | | | | Лист | Листов 1 | |
| Н. контр. | | Буданкова | | | Труба 15×2,8 ГОСТ 3262-75 | ЦНИИЭП инженерного оборудования | | |
| Утв. | | Шипков | | | | | | |

Формат А4

| Формат | Зона | Поз. | Обозначение | Наименование | Кол. | Примечание |
|---|---|---|---|---|---|---|
| | | | | Документация | | |
| А4 | | | 2072.14.00.000 СБ | Сборочный чертеж | | |
| | | | | Детали | | |
| Б4 | | 1 | 2072.14.00.001 | Патрубок | | |
| | | | | Труба 15×2,8 ГОСТ 3262-75 | 1 | 0,3 кг |
| | | | | Стандартные изделия | | |
| | | 2 | | Фланец 3-15-6 ГОСТ 12821-80 | 1 | |

2072.14.00.000

| Изм. | Лист | № докум. | Подп. | Дата | | | | |
|---|---|---|---|---|---|---|---|---|
| Разраб. | | Мозарский | | | Патрубок | Лит. | Лист | Листов 1 |
| Пров. | | Шипков | | | | И | | |
| Н. контр. | | Буданкова | | | ЦНИИЭП инженерного оборудования | | | |
| Утв. | | Шипков | | | | | | |

Формат А4

2072.14.00.000 СБ

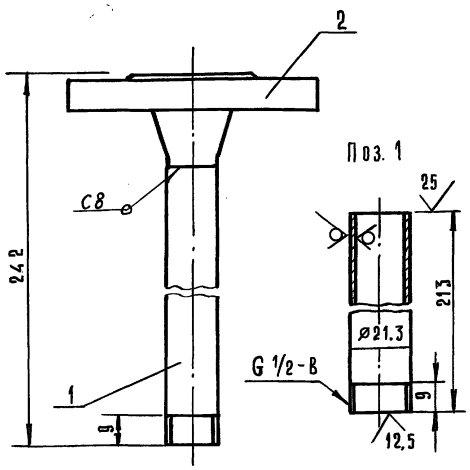


1. Сварные швы по ГОСТ 16037-80.
2. Размеры для справок.

| Изм. | Лист | № докум. | Подп. | Дата | 2072.14.00.000 СБ | | | |
|---|---|---|---|---|---|---|---|---|
| Разраб. | | Мозарский | | | Патрубок Сборочный чертеж | Лит. | Масса | Масшт. |
| Пров. | | Шипков | | | | И | 0,75 | 1:1 |
| Т. контр. | | | | | | Лист | Листов 1 | |
| Н. контр. | | Буданкова | | | ЦНИИЭП инженерного оборудования | | | |
| Утв. | | Шипков | | | | | | |



Формат А4

ТП 903-1-295.91 Альбом 4. Часть 1.

| Формат | Зона | Поз. | Обозначение | Наименование | Кол. | Примечание |
|---|---|---|---|---|---|---|
| | | | | **Документация** | | |
| А4 | | | 2072.15.00.000 СБ | Сборочный чертеж | | |
| | | | | **Детали** | | |
| А4 | | 1 | 2072.15.00.001 | Ручка | 1 | |
| А4 | | 2 | 2072.15.00.002 | Сетка | 1 | |

| Изм. | Лист | № докум. | Подп. | Дата |
|---|---|---|---|---|
| Разраб. | | Можарский | | |
| Пров. | | Шипков | | |
| Т.контр. | | | | |
| Н.контр. | | Буданкова | | |
| Утв. | | Шипков | | |

2072.15.00.000

Фильтр

| Лит. | Лист | Листов |
|---|---|---|
| И | | 1 |

ЦНИИЭП инженерного оборудования

Формат А4

Инв.№ подл. | Подп. и дата | Взам. инв.№ | Инв.№ дубл. | Подп. и дата

2072.15.00.000 СБ

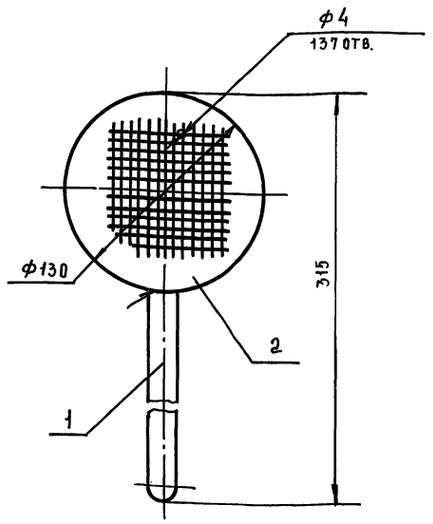


1. Сварные швы по ГОСТ 5264-80-С2.
2. Размеры для справок.

| Изм. | Лист | № докум. | Подп. | Дата |
|---|---|---|---|---|
| Разраб. | | Можарский | | |
| Пров. | | Шипков | | |
| Т.контр. | | | | |
| Н.контр. | | Буданкова | | |
| Утв. | | Шипков | | |

Фильтр
Сборочный чертеж

| Лит. | Масса | Масштаб |
|---|---|---|
| И | 0,5 | 1:2 |
| Лист | Листов 1 | |

ЦНИИЭП инженерного оборудования

Формат А4

Инв.№ подл. | Подп. и дата | Взам. инв.№ | Инв.№ дубл. | Подп. и дата

2072.15.00.001

25

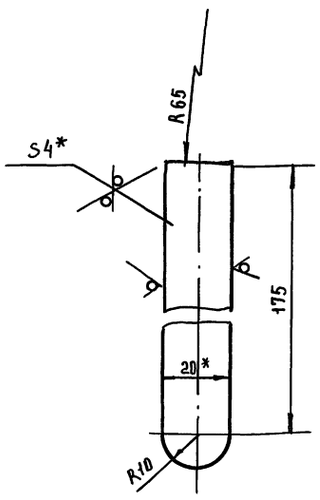


1. * Размеры для справок
2. Предельные отклонения размеров h14, $\pm \frac{JT14}{2}$

| Изм. | Лист | № докум. | Подп. | Дата |
|---|---|---|---|---|
| Разраб. | | Можарский | | |
| Пров. | | Шипков | | |
| Т.контр. | | | | |
| Н.контр. | | Буданкова | | |
| Утв. | | Шипков | | |

2072.15.00.001

Ручка

| Лит. | Масса | Масштаб |
|---|---|---|
| И | 0,11 | 1:1 |
| Лист | Листов 1 | |

Полоса $\frac{4\times20-Б-2\ ГОСТ\ 103-76}{Ст.3\ ГОСТ\ 535-88}$

ЦНИИЭП инженерного оборудования

Формат А4

Инв.№ подл. | Подп. и дата | Взам. инв.№ | Инв.№ дубл. | Подп. и дата

2072.15.00.002

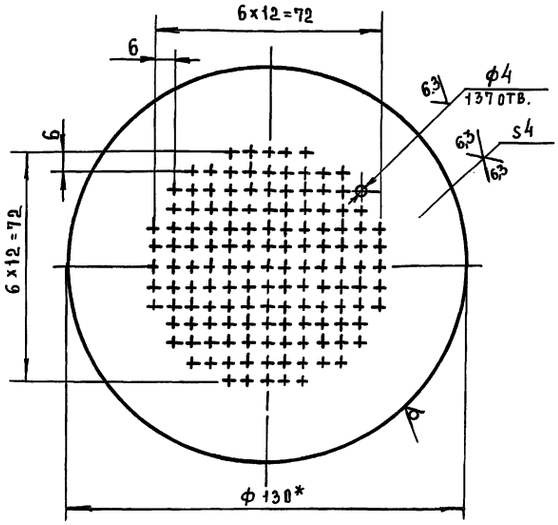


1.* Размер для справок
2. Предельные отклонения размеров h14, $\pm \frac{JT14}{2}$

| Изм. | Лист | № докум. | Подп. | Дата |
|---|---|---|---|---|
| Разраб. | | Можарский | | |
| Пров. | | Шипков | | |
| Т.контр. | | | | |
| Н.контр. | | Буданкова | | |
| Утв. | | Шипков | | |

2072.15.00.002

Сетка

| Лит. | Масса | Масштаб |
|---|---|---|
| И | 0,36 | 1:1 |
| Лист | Листов 1 | |

Круг $\frac{130-В\ ГОСТ\ 2590-88}{Ст.3\ ГОСТ\ 535-88}$

ЦНИИЭП инженерного оборудования

Формат А4

ТП 903-1-295.91 Альбом 4. Часть 1

| Формат | Зона | Поз. | Обозначение | Наименование | Кол. | Примечание |
|---|---|---|---|---|---|---|
| | | | | Документация | | |
| А3 | | | 2072.16.00.000 СБ | Сборочный чертеж | | |
| | | | | Детали | | |
| Б4 | | 1 | 2072.16.00.001 | Пластина | | |
| | | | | Полоса 5×50-Б-2 ГОСТ 103-76 Ст3 ГОСТ 535-88 | 1 | 1,0 кг |
| Б4 | | 2 | 2072.16.00.002 | Пластина | | |
| | | | | Полоса 5×50-Б-2 ГОСТ 103-76 Ст3 ГОСТ 535-88 | 1 | 0,2 кг |

| Изм. | Лист | № докум. | Подп. | Дата |
|---|---|---|---|---|
| Разраб. | | Мождарский | | |
| Пров. | | Шипков | | |
| Н. контр. | | Буданкова | | |
| Утв. | | Шипков | | |

2072.16.00.000

Кронштейн

| Лит. | Лист | Листов |
|---|---|---|
| И | 1 | 1 |

ЦНИИЭП инженерного оборудования

Формат А4

Инв. № подл. | Подп. и дата | Взам. инв. № | Инв. № дубл. | Подп. и дата

2072.00.00.001

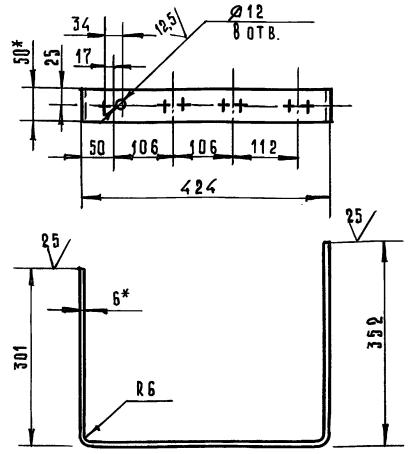


1. * Размеры для справок.
2. Предельные отклонения размеров H14, h14, $\pm \frac{IT14}{2}$

| Изм. | Лист | № докум. | Подп. | Дата |
|---|---|---|---|---|
| Разраб. | | Мождарский | | |
| Пров. | | Шипков | | |
| Т. контр. | | | | |
| Н. контр. | | Буданкова | | |
| Утв. | | Шипков | | |

2072.00.00.001

Кронштейн

| Лит. | Масса | Масшт. |
|---|---|---|
| И | 2,45 | 1:5 |

| Лист | Листов 1 |
|---|---|

ЦНИИЭП инженерного оборудования

Полоса 6×50-Б-2 ГОСТ 103-76 Ст. 3 ГОСТ 535-88

Формат А4

Инв. № подл. | Подп. и дата | Взам. инв. № | Инв. № дубл. | Подп. и дата

2072.16.00.000 СБ

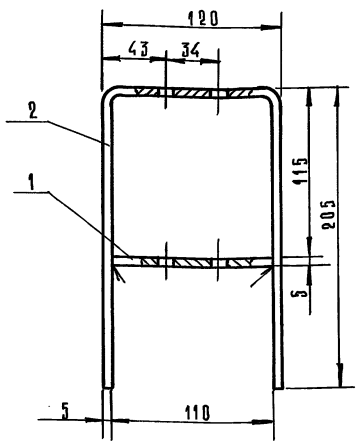


Поз. 1

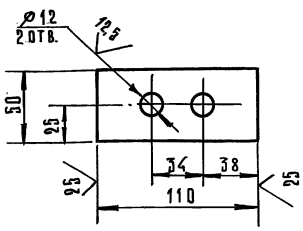


Поз. 2

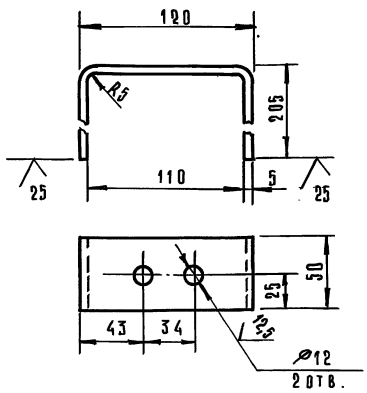


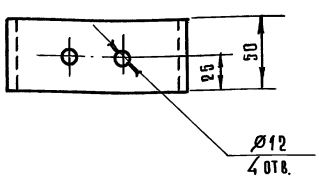


1. Сварные швы по ГОСТ 5264-80.-Т1-Д4
2. Размеры для справок.
3. Предельные отклонения размеров H14, h14, $\pm \frac{IT14}{2}$.

| Изм. | Лист | № докум. | Подп. | Дата |
|---|---|---|---|---|
| Разраб. | | Мождарский | | |
| Пров. | | Шипков | | |
| Т. контр. | | | | |
| Н. контр. | | Буданкова | | |
| Утв. | | Шипков | | |

2072.16.00.000 СБ

Кронштейн
Сборочный чертеж

| Лит. | Масса | Масшт. |
|---|---|---|
| И | 1,2 | 1:2 |

| Лист | Листов 1 |
|---|---|

ЦНИИЭП инженерного оборудования



Инв. № подл. | Подп. и дата | Взам. инв. № | Инв. № дубл. | Подп. и дата

ТП 903-1-295.91 Альбом 4. Часть 1

| № строки | Наименование | Код ОКП | Обозначение документа на поставку | Поставщик | Куда входит (обозначение) | Количество: на изделие | в комплекты | на регулир. | всего | Примечан. |
|---|---|---|---|---|---|---|---|---|---|---|
| 1 | Трубопроводная | | | | | | | | | |
| 2 | арматура | | | | | | | | | |
| 3 | | | | | | | | | | |
| 4 | Клапан проходной | | ТУ 26-07-1464-88 | Кролевецкий | | | | | | |
| 5 | Фланцевый 15ч9п2 | | | арматурный завод | 2072.00.00.000 | 4 | | | 4 | |
| 6 | Ду40 Ру16 | с37 2213 1030 | | | | | | | | |
| 7 | Клапан проходной | | | | | | | | | |
| 8 | муфтовый 15ч8п2 | | | | | | | | | |
| 9 | Ду 15 Ру1.6 | 37 2211 1012 | ТУ 26-07-1465-88 | Уральский арма- | 2072.00.00.000 | 9 | | | 9 | |
| 10 | Ду 20 Ру1.6 | 372212 1019 | | турный завод | | 2 | | | 2 | |
| 11 | | | | | | | | | | |
| 12 | Клапан 15с54бк2 | | | | | | | | | |
| 13 | Ду15 Ру 16 | 37 4211 1043 | ТУ 26-07-1418-86 | | 2072.00.00.000 | 1 | | | 1 | |
| 14 | | | | | | | | | | |
| 15 | Задвижка 30ч6бр | | | Георгиевский | | | | | | |
| 16 | Ду 50 Ру 1,0 | 37 2115 1005 | ТУ 26-07-1399-86 | арматурный завод | 2072.00.00.000 | 1 | | | 1 | |
| 17 | | | | | | | | | | |
| 18 | Ротаметр | | | | | | | | | |
| 19 | РМ-А-0,0025 | | ГОСТ 13045-81 | | 2072.00.00.000 | 1 | | | 1 | |
| 20 | | | | | | | | | | |
| 21 | | | | | | | | | | |
| 22 | Опоры | | | | | | | | | |
| 23 | | | | | | | | | | |
| 24 | Опора подвижная | | ГОСТ 14911-82 | | 2072.00.00.000 | | | | | |
| 25 | ОПБ2-21.3 | | | | | 9 | | | 9 | |
| 26 | ОПБ2-4.5 | | | | | 9 | | | 1 | |

Инв.№подл. | Подп. и дата | Взам.инв.№ | Инв.№дубл. | Подп. и дата

| Изм. | Лист | № докум. | Подп. | Дата | 2072.00.00.000 ВП. | | | |
|---|---|---|---|---|---|---|---|---|
| Разраб. | | Пучкова | | | Бак хранения и приготовления раствора силиката натрия | Лит. | Лист 1 | Листов 3 |
| Пров. | | Шипков | | | Ведомость покупных изделий | ЦИИЭП инж. оборудования | | |
| Н.контр. | | Кремнев | | | | | | |
| Утв. | | Шипков | | | | | | |

| № строки | Наименование | Код ОКП | Обозначение документа на поставку | Поставщик | Куда входит (обозначение) | Количество: на изделие | в комплекты | на регулир. | всего | Примечан. |
|---|---|---|---|---|---|---|---|---|---|---|
| 1 | ОПБ2-57 | | ГОСТ 14911-82 | | 2072.00.00.000 | 3 | | | 3 | |
| 2 | ОПБ2-89 | | | | | 1 | | | 1 | |
| 3 | | | | | | | | | | |
| 4 | Прокладки | | ГОСТ 15180-86 | | 2072.00.00.000 | | | | | |
| 5 | А-40-16 | | | | | 11 | | | 11 | |
| 6 | А-50-10 | | | | | 3 | | | 3 | |
| 7 | А-80-6 | | | | | 8 | | | 8 | |
| 8 | Б-15-6 | | | | | 2 | | | 2 | |
| 9 | | | | | | | | | | |
| 10 | | | | | | | | | | |
| 11 | Детали трубопроводов | | | | | | | | | |
| 12 | | | | | | | | | | |
| 13 | Отвод П90° 45х2.5 | 14 6811 0102 | ГОСТ 17375-83 | | 2072.00.00.000 | 5 | | | 5 | |
| 14 | 45х2 | 14 6811 0102 | | | | 1 | | | 1 | |
| 15 | 57х3 | 14 6811 0106 | | | | 3 | | | 3 | |
| 16 | | | | | | | | | | |
| 17 | Пробка 20 | | ГОСТ 8963-75 | | 2072.00.00.000 | 1 | | | 1 | |
| 18 | | | | | | | | | | |
| 19 | Переход К | | ГОСТ 17378-83 | | 2072.00.00.000 | | | | | |
| 20 | 133х4-57х3 | 14 6842 0160 | | | | 1 | | | 1 | |
| 21 | 57х4-45х2.5 | 14 6842 0108 | | | | 1 | | | 1 | |
| 22 | | | | | | | | | | |
| 23 | Тройник П 57х3 | 14 6821 2004 | ГОСТ 17376-83 | | 2072.00.00.000 | 1 | | | 1 | |
| 24 | П 57х3-45х2.5 | 14 6821 2500 | | | | 2 | | | 2 | |
| 25 | | | | | | | | | | |
| 26 | Тройник 15 | | ГОСТ 8948-75 | | 2072.00.00.000 | 1 | | | 1 | |
| 27 | 20х15 | | ГОСТ 8949-75 | | 2072.00.00.000 | 1 | | | 1 | |
| 28 | | | | | | | | | | |
| 29 | Угольник 90°-1-15 | | ГОСТ 8946-75 | | 2072.00.00.000 | 12 | | | 12 | |
| 30 | 90°-1-20 | | | | | 2 | | | 2 | |

Инв.№подл. | Подп. и дата | Взам.инв.№ | Инв.№дубл. | Подп. и дата

| Изм. | Лист | № докум. | Подп. | Дата | 2072.00.00.000 ВП | Лист 2 |
|---|---|---|---|---|---|---|

ТП 903-1-295.91 Альбом 4. Часть 1

| № строки | Наименование | Код ОКП | Обозначение документа на поставку | Поставщик | Куда входит (обозначение) | Количество: на изделие | Количество: в комплекты | Количество: на регулир. | Количество: Всего | Примечан |
|---|---|---|---|---|---|---|---|---|---|---|
| 1 | Угольник 1-15×10 | | ГОСТ 8947-75 | | 2072.00.00.000. | 2 | | | 2 | |
| 2 | | | | | | | | | | |
| 3 | Контргайка 15 | | ГОСТ 8968-75 | | 2072.00.00.000. | 4 | | | 4 | |
| 4 | Контргайка 20 | | | | | 2 | | | 2 | |
| 5 | | | | | | | | | | |
| 6 | Муфта короткая 15 | | ГОСТ 8954-75 | | 2072.00.00.000. | 8 | | | 8 | |
| 7 | Муфта короткая 20 | | | | | 3 | | | 3 | |
| 8 | | | | | | | | | | |
| 9 | Сгон 15 | | ГОСТ 8969-75 | | 2072.00.00.000. | 3 | | | 3 | |
| 10 | Сгон 20 | | | | | 1 | | | 1 | |
| 11 | | | | | | | | | | |
| 12 | Фланцы | | | | | | | | | |
| 13 | Фланец 1-40-16 | 37 9941 4371 00 | ГОСТ 12821-80 | | 2072.00.00.000. | 7 | | | 7 | |
| 14 | 1-50-10 | 37 9941 4345 02 | | | | 4 | | | 4 | |
| 15 | 1-80-6 | 37 9941 4348 05 | | | | 2 | | | 2 | |
| 16 | 1-40-10 | 37 9941 4344 03 | | | | 4 | | | 4 | |
| 17 | 3-15-6 | 37 9941 4311 01 | | | | 2 | | | 2 | |
| 18 | | | | | | | | | | |
| 19 | | | | | | | | | | |
| 20 | | | | | | | | | | |
| 21 | | | | | | | | | | |
| 22 | | | | | | | | | | |
| 23 | | | | | | | | | | |
| 24 | | | | | | | | | | |
| 25 | | | | | | | | | | |
| 26 | | | | | | | | | | |
| 27 | | | | | | | | | | |
| 28 | | | | | | | | | | |
| 29 | | | | | | | | | | |
| 30 | | | | | | | | | | |

Инв.№подл. | Подп. и дата | Взам.инв.№ | Инв.№дубл. | Подп. и дата

Изм. Лист № докум. Подп. Дата

2072.00.00.000.

Лист 3

Формат А3

Инв.№подл. | Подп. и дата | Взам.инв.№ | Инв.№дубл. | Подп. и дата

gost.e-ecolog.ru