ТИПОВОЙ ПРОЕКТ

ТП 416-6-39.90

ПОЖАРНОЕ ДЕПО НА 2 АВТОМОБИЛЯ В СБОРНЫХ КОНСТРУКЦИЯХ

АЛЬБОМ 2

СТРОИТЕЛЬНЫЕ ИЗДЕЛИЯ

2759-02

цена

gost.e-ecolog.ru

ТИПОВОЙ ПРОЕКТ

ТП 416-6-3990

ПОЖАРНОЕ ДЕПО НА 2 АВТОМОБИЛЯ В СБОРНЫХ КОНСТРУКЦИЯХ

АЛЬБОМ 2

ПЕРЕЧЕНЬ АЛЬБОМОВ

Альбом 1	ПЗ	ПОЯСНИТЕЛЬНАЯ ЗАПИСКА
	ТХ	ТЕХНОЛОГИЯ ПРОИЗВОДСТВА
	АР	АРХИТЕКТУРНЫЕ РЕШЕНИЯ
	КЖ	КОНСТРУКЦИИ ЖЕЛЕЗОБЕТОННЫЕ
	ВК	ВНУТРЕННИЙ ВОДОПРОВОД И КАНАЛИЗАЦИЯ
	ОВ	ОТОПЛЕНИЕ И ВЕНТИЛЯЦИЯ
	ЭМ	СИЛОВОЕ ЭЛЕКТРООБОРУДОВАНИЕ. ЭЛЕКТРООСВЕЩЕНИЕ
	СС	СВЯЗЬ И СИГНАЛИЗАЦИЯ
Альбом 2	ЮКИ	СТРОИТЕЛЬНЫЕ ИЗДЕЛИЯ
Альбом 3	СО	СПЕЦИФИКАЦИИ ОБОРУДОВАНИЯ
Альбом 4	ВМ	ВЕДОМОСТИ ПОТРЕБНОСТИ В МАТЕРИАЛАХ
Альбом 5	С	СМЕТЫ

РАЗРАБОТАН:
БЕЛАГРОПРОЕКТОМ

ГЛАВНЫЙ ИНЖЕНЕР ИНСТИТУТА Я.Я КОЛЕСНИК
ГЛАВНЫЙ ИНЖЕНЕР ПРОЕКТА С.В РЕДЬКО

УТВЕРЖДЁН Госагропромом БССР
22.10.1990 года ПИСЬМО N 40-КС
Введен в действие БЕЛАГРОПРОЕКТОМ
12.11.1990 года ПРИКАЗ N 124

2759-02

Альбом 2

Содержание альбома №2

№№ листов	Наименование и обозначение документов Наименование листа	Стр.
1	Колонна 1К33.2-1-а	
	Сборочный чертеж КЖИ-01	4
2	Колонна 2К33.2-1-а	
	Сборочный чертеж КЖИ-02	5
3	Колонна 1К33.2-1-б	
	Сборочный чертеж КЖИ-03	6
4	Колонна 1К33.2-1-в, 1К33.2-1-г	
	Сборочный чертеж КЖИ-04	7
5	Колонна 2К51.3-1-а	
	Сборочный чертеж КЖИ-05	8
6	Колонна 2К51.3-1-б	
	Сборочный чертеж КЖИ-06	9
7	Колонна 1К51.3-2-а; 1К51.3-2-г	
	Сборочный чертеж КЖИ-07	10
8	Колонна 1К51.3-2-б, 1К51.3-2-в	
	Сборочный чертеж КЖИ-08	11
9	Колонна 1К51.3-2-д	
	Сборочный чертеж КЖИ-09	12
10	Колонна 1К51.3-2-е	
	Сборочный чертеж КЖИ-10	13
11	Балка 1БСТ6-1АIIIт-а; 1БСТ6-3АIIIт-а, 1БСТ6-1АIIIт-б; 1БСТ6-3АIIIт-б	
	Сборочный чертеж КЖИ-11	14
12	Панель ПСД60.12.30-т-а, ПСД60.12.30-т-б	
	Сборочный чертеж КЖИ-12	15
13	Панель ПСД60.12.30-т-в	
	Сборочный чертеж КЖИ-13	16
14	Панель ПСД12.12.30-т-а, ПСД6.12.30-т-а	
	Сборочный чертеж КЖИ-14	17

№№ листов	Наименование и обозначение документов Наименование листа	Стр
15	Металлическая насадка НФ4-а	
	Сборочный чертеж КЖИ-15	18
16	Металлическая насадка НФ4-б	
	Сборочный чертеж КЖ-16	18
17	Изделие соединительное МС12-а	
	Сборочный чертеж КЖИ-17	19
18	Изделие закладное МН-3	
	Сборочный чертеж КЖ-18	19
19	Изделие закладное МН-1	
	Сборочный чертеж КЖИ-19	20
20	Сетка С5	
	Сборочный чертеж КЖИ-20	20
21	Изделие закладное МН-2	
	Сборочный чертеж КЖИ-21	21
22	Изделие закладное МН-4	
	Сборочный чертеж КЖИ-22	22
23	Изделие закладное МН-5	
	Сборочный чертеж КЖИ-23	23
24	Изделие закладное МН-6	
	Сборочный чертеж КЖ-24	24
25	Изделие закладное МН-7	
	Сборочный чертеж КЖИ-25	25
26	Каркас КР-1	
	Сборочный чертеж КЖ-26	26
27	Каркас КР-2	
	Сборочный чертеж КЖИ-27	26
28	Сетка С-1	
	Сборочный чертеж КЖИ-28	27

Инв.№подл. | Подпись и дата | Взам. инв.№

Альбом 2

Продолжение содержания альбома №2

№№ листов	Наименование и обозначение документов. Наименование листа		Стр.
29	Сетка С2		
	Сборочный чертеж	КЖИ-29	27
30	Сетка С3		
	Сборочный чертеж	КЖИ-30	28
31	Сетка С4		
	Сборочный чертеж	КЖИ-31	28
32	Анкер А-1		
	Сборочный чертеж	КЖИ-32	29
33	Подвеска П-1		
	Сборочный чертеж	КЖ-33	29
34	Скоба подвески СП-1		
	Сборочный чертеж	КЖ-34	30
35	Наездник Н-1		
	Сборочный чертеж	КЖ-35	30
36	Соединительная накладка СН-1		
	Сборочный чертеж	КЖИ-36	31
37	Шпонка Ш-1		
	Сборочный чертеж	КЖИ-37	31
38	Перемычка ЧПБ 48-8-а		
	Сборочный чертеж	КЖИ-38	32

Инв. № подл. | Подпись и дата | Взам. инв. №

Альбом 2

Типовой проект

1К33 2-1-а

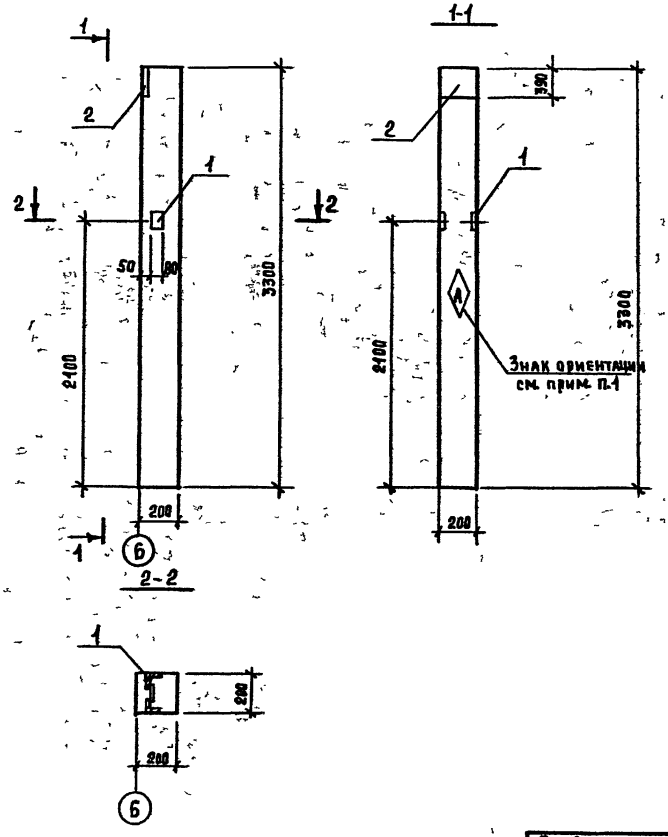

Формат	Зона	Поз	Обозначение	Наименование	Кол.	Примеч.
				1К33 2-1-а		
				Сборочный чертеж		
			1.823.1-2, вып.1	1К33.2-1		
				Сборочные единицы		
		1	1.400-6/76, вып.1	Изделие закладное МЧ-10	1	4,0 кг
		2		Изделие закладное М1-5-5	1	7,7 кг

1. Знак ориентации нанести несмываемой краской

Нач.отд.	Юшков		07.90
Рук.гр.	Белобородов		07.90
Инж.	Губчик		07.90
Н.контр.	Агашкова		07.90

ТП 416-6-39.90 КЖИ-01

Колонна 1К33.2-1-а

Стадия	Масса	Масштаб
Р		
Лист	Листов 1	

Госагропром БССР Белагропроект г.Минск

Привязан:

Инв. № подл. | Подпись и дата | Взам. инв. №

Инв. №

Копировал Панасенко 2759-02 Формат А3

Альбом 2

Типовой проект

2К33.2-1-а

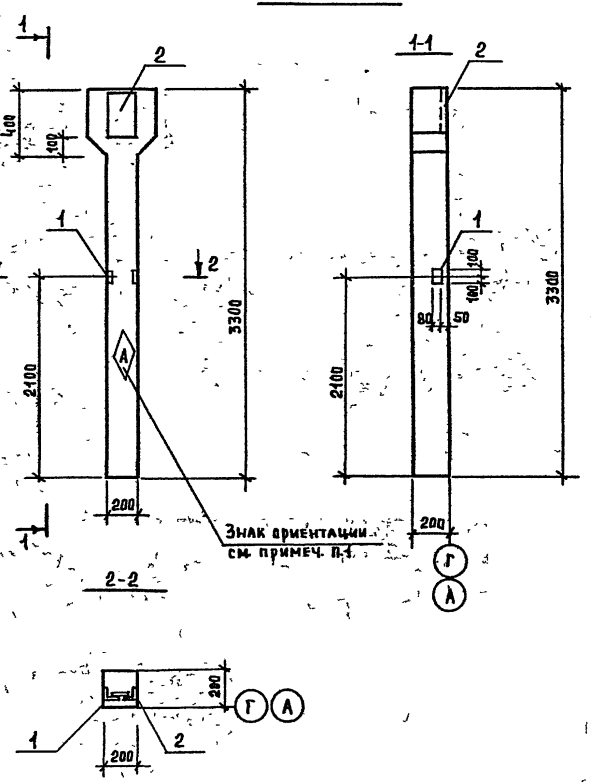

Формат	Зона	Поз	Обозначение	Наименование	Кол.	Примеч.
				2К33.2-1-а		
				Сборочный чертеж		
			1.823.1-2, вып.1	2К33.2-1		
				Сборочные единицы		
		1	1.400-6/76, вып.1	Изделие закладное МЧ-10	1	4,0 кг
		2		Изделие закладное МЧ-5-5	1	1,1 кг

1. Знак ориентации нанести несмываемой краской

Нач.отд.	Юшков		07.9
Рук.гр.	Белобородова		07.9
Инж.	Губчик		07.9
Н.контр.	Аглашкова		07.9

ТП 416-6-39.90 КЖИ-02

Колонна 2К33.2-1-а

Стадия	Масса	Масштаб
Р		

Лист | Листов 1

Госагропром БССР Белагропроект г. Минск

Привязан:

Инв. №

Инв. № подл. | Подпись и дата | Взам. инв. №

Копировал ТЗ Панасенко 2759-02 формат А3

Альбом 2

Типовой проект

1К33.2-1-б

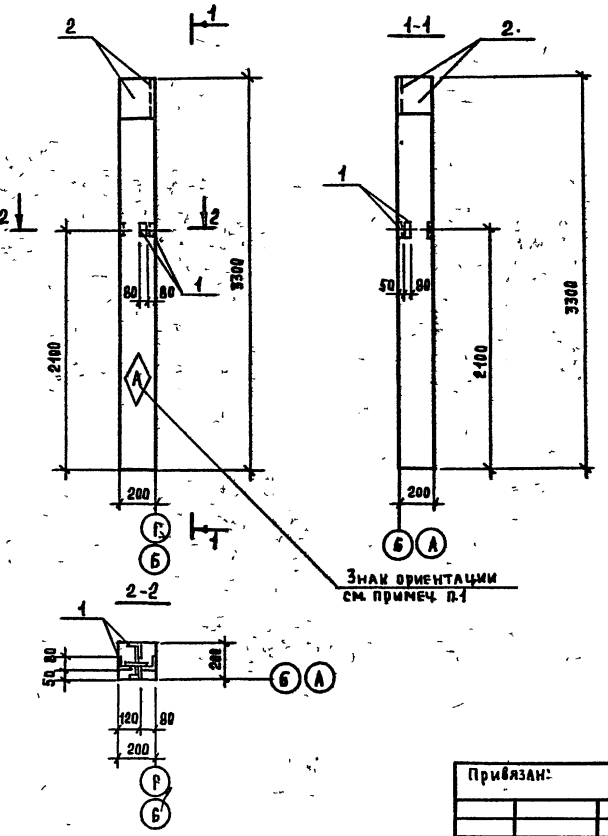

Формат	Зона	Поз	Обозначение	Наименование	Кол.	Примеч.
				1К33.2-1-б		
				Сборочный чертеж		
			1.823.1-2, вып.1	1К33.2-1		
				Сборочные единицы		
		1	1.400-6/76г, вып.1	Изделие закладное МЧ-10	2	4,0 кг
		2		Изделие закладное М1-5-5	2	7,7 кг

1. Знак ориентации нанести несмываемой краской

Нач.отд.	Ушков		07.90
Рук.гр.	Белобородов		07.90
Инж.	Губчик		7.90
Н.контр.	Аглашкова		7.90

Т.П 416-6-39.90 КНИ-03

Колонна 1К33.2-1-б

Стадия	Масса	Масштаб
Р		
Лист	Листов 1	

Госагропром БССР Белагропроект г.Минск

Привязан:

Инв.№

Копировал Панасенко

2759-02

Формат А3

Инв.№подл. | Подпись и дата | Взам.инв.№

Альбом 2

Типовой проект

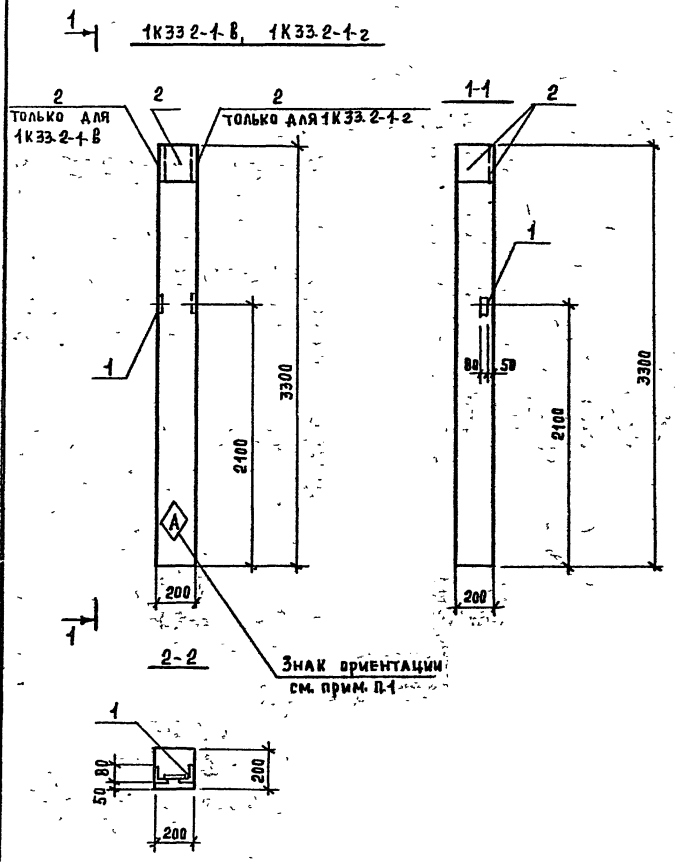

Формат	Зона	Поз	Обозначение	Наименование	Кол.	Примеч.
				1К33.2-1-В, 1К33 2-1-2		
				Сборочный чертеж		
			1 823 1-2, вып.1	1К33.2-1		
				Сборочные единицы		
		1	1.400-6/76, вып.1	Изделие закладное М4-10	1	4,0 кг
		2		Изделие закладное М4-5-5	2	7,7 кг

1. Знак ориентации нанести несмываемой краской.

Нач. отд.	Юшков		07 90
Рук. гр.	Белобородов		07 90
Инж.	Губчик		07 90
Н. контр.	Агашкова		07 90

Т.П. 416-6-39 90 КЖИ-04

Колонна 1К33 2-1-В, 1К33 2-1-2

Стадия	Масса	Масштаб
Р		
Лист	Листов 1	

Росагропром СССР Белагропроект г. Минск

Привязан:

Инв. №

Инв. № подл. | Подпись и дата | Взам. инв. №

Копировал Панасенко 2759-02 Формат А3

Альбом 2

Типовой проект

2К513-1-а; 2К513-1-б

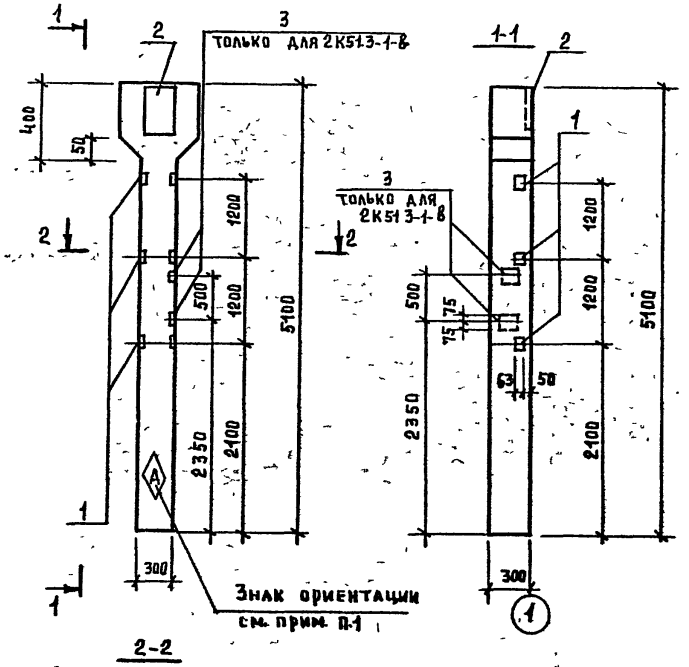

Формат	Зона	Поз	Обозначение	Наименование	Кол.	Примеч.
				2К513-1-а		
				Сборочный чертеж		
			1 823 1-2, вып 1	2К51.3-1		
				Сборочные единицы		
		1		Изделие закладное М1-13	3	1.7кг
		2	1 400-6/76, вып 1	Изделие закладное М1-5-3	1	8.2кг
				2К51.3-1-б		
				Сборочный чертеж		
			1 823 1-2, вып-1	2К51.3-1		
				Сборочные единицы		
		1		Изделие закладное М1-13	3	1.7кг
		2	1.400-6/76, вып-1	Изделие закладное М1-5-3	1	8,2кг
		3		Изделие закладное М6-1	2	2.1кг

1. Знак ориентации нанести несмываемой краской

Нач отд	Юшков		07.90
Рук гр	Белосародов		07.90
Инж	Губчик		07.90
Н контр	Агашкова		07.90

Т.П 416-6-39 90 КЖИ-05

Колонна 2К513-1-а

Стадия	Масса	Масштаб
Р		
Лист	Листов 1	

Госагропром БССР Белагропроект г. Минск

Привязан

Инв №

Взам инв №

Подпись и дата

2759-02

Копировал Панасенко

Формат А3

Альбом 2

Типовой проект

2К51.3-1-б

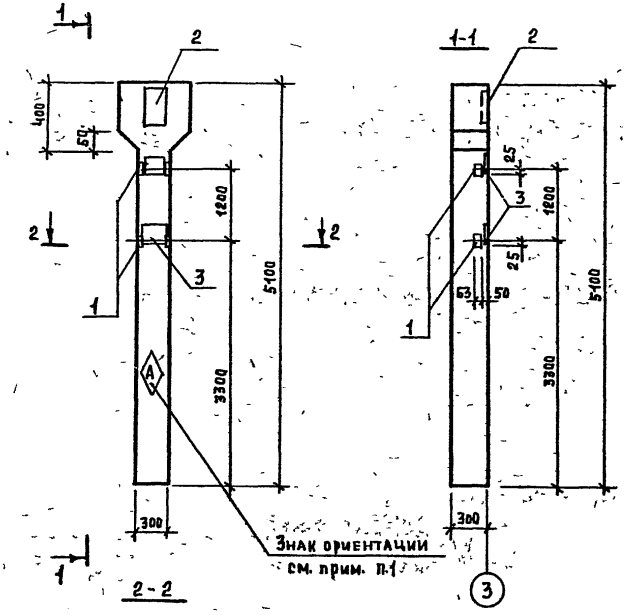

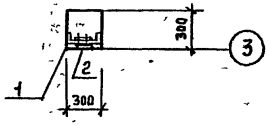

Формат	Зона	Поз	Обозначение	Наименование	Кол.	Примеч.
				2К51.3-1-б		
				Сборочный чертеж		
			1.823.1-2, вып.1	2К51.3-1		
				Сборочные единицы		
		1	1.400-6/76, вып.1	Изделие закладное М1-13	3	17 кг.
		2		Изделие закладное М1-5-3	1	8,2 кг
		3		Изделие закладное М1-7-8	2	10,0 кг

1 Знак ориентации нанести несмываемой краской.

Взам. инв. №

Подпись и дата

Инв. № подл.

Привязан			
Инв. №			

Нач. отд.	Юшков		07.90
Рук. гр.	Белобородов		07.90
Инж.	Губчик		07.90
Н. контр.	Агашкова		07.90

Т.П. 416-6-39.90 КЖИ-06

Колонна 2К51.3-1-б

Стадия	Масса	Масштаб
Р		
Лист	Листов 1	

Госагропром БССР
Белагропроект
г. Минск

Копировал ГВ Панасенко 2759-02 формат А3

Альбом 2

Типовой проект

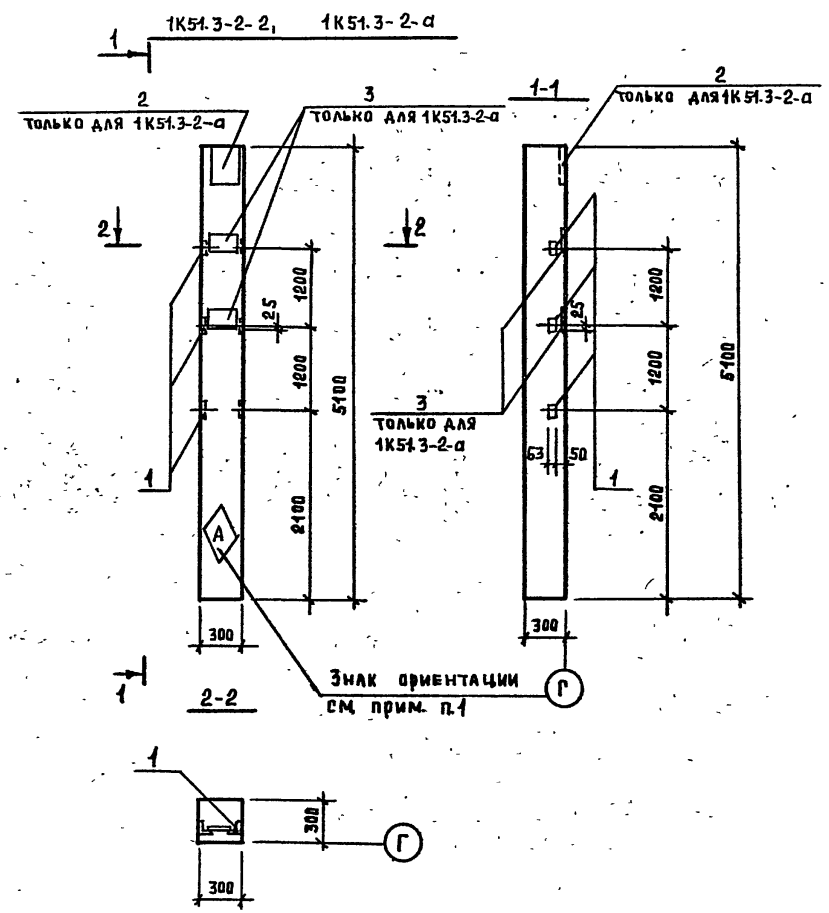

Формат	Зона	Поз	Обозначение	Наименование	Кол.	Примеч.
				1К51.3-2-а		
				Сборочный чертеж		
			1.823.1-2, вып.1	1К51.3-2		
				Сборочные единицы		
		1	1.400-6/76, вып.1	Изделие закладное М1-13	3	1,7кг
		2		Изделие закладное М1-5-3	1	8,2кг
		3		Изделие закладное М1-7-8	2	10,0кг
				1К51.3-2-2		
				Сборочный чертеж		
			1.823.1-2, вып.1	1К51.3-2		
				Сборочные единицы		
		1	1.400-6/76, вып.1	Изделие закладное М1-13	3	1,7кг

1. Знак ориентации нанести несмываемой краской

Нач.отд.	Юшков		07.90
Рук.гр.	Белобородова		07.90
Инж.	Губчик		07.90
Н.контр.	Агашкова		07.90

Т.п. 416-6-39.90 КЖИ-07

Колонна 1К51.3-2-а, 1К51.3-2-2

Стадия	Масса	Масштаб
Р		
Лист	Листов 1	

Госагропром БССР Белагропроект г. Минск

Привязан:

Инв.№

Инв.№ подл. | Подпись и дата | Взам. инв.№

Копировал Панасенко 2759-02 формат А3

Альбом 2

Типовой проект

1К51 3-2-б

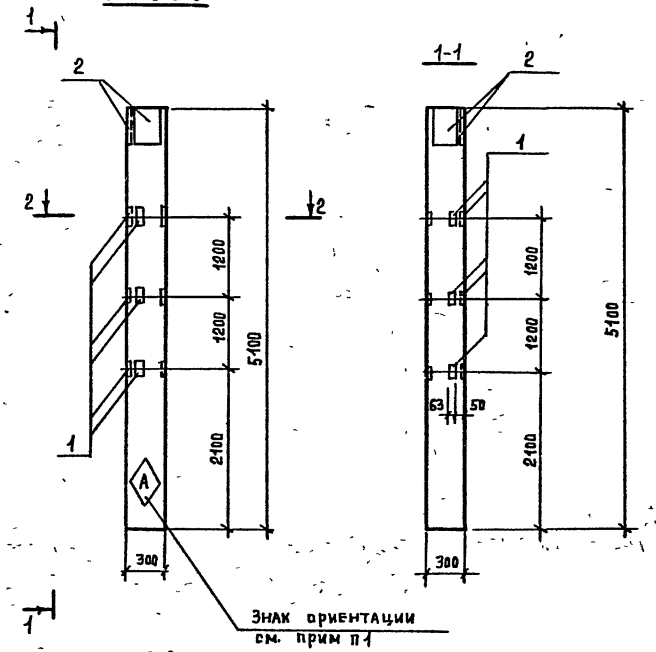

Формат	Зона	Поз	Обозначение	Наименование	Кол.	Примеч
				1К51 3-2-б		
				Сборочный чертеж		
			1 823.1-2, вып 1	1К51 3-2		
				Сборочные единицы		
		1	1 400-6/76, вып 1	Изделие закладное М1-13	6	17кг
		2		Изделие закладное М1-5-3	2	8.2кг

1. Знак ориентации нанести несмываемой краской

Нач отд	Юшков		07.90
Рук гр	Белобородова		07.90
Инж	Губчик		07.90
Н контр	Агашкова		07.90

Т.П 416-6-39.90 КЖИ-08

Колонна 1К51.3-2-б
1К51.3-2-в

Стадия	Масса	Масштаб
Р		
Лист	Листов 1	

Госагропром БССР
Белагропроект
г. Минск

Привязан

Инв №

Инв № подл | Подпись и дата | Взам инв №

Копировал Панасенко 2759-02 Формат А3

Альбом 2

Типовой проект

1К51.3-2д

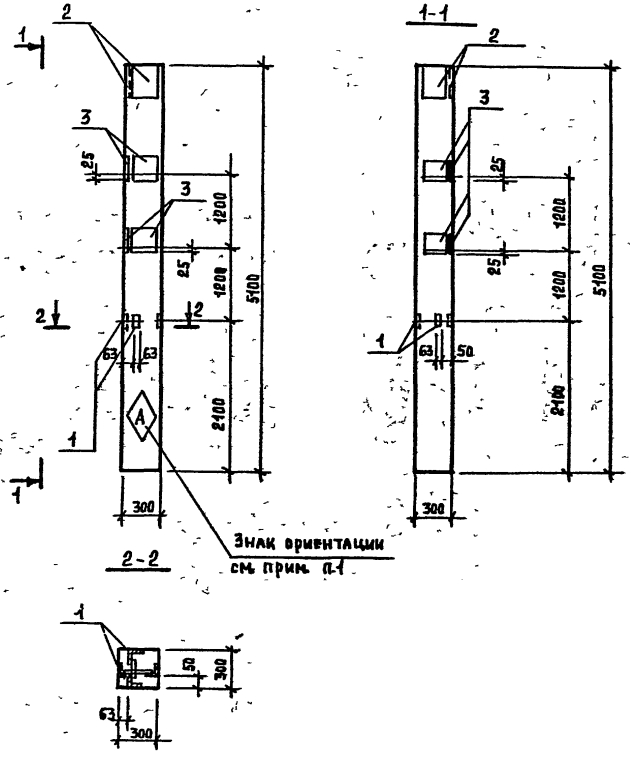

Формат	Зона	Поз	Обозначение	Наименование	Кол	Примеч
				1К51.3-2д		
				Сборочный чертеж		
			1.823.1-2, вып.1	1К51.3-2		
				Сборочные единицы		
		1	1.400-6/76, вып.1	Изделие закладное М1-13	2	17 кг
		2		Изделие закладное М1-5-3	2	8,2кг
		3		Изделие закладное М1-7-8	4	10,0 кг

1 Знак ориентации нанести несмываемой краской

Нач.отд.	Ишков		07.90
Рук.гр	Белобородов		07.90
Инж.	Губчик		07.90
Н.контр	Агашкова		07.90

ТП 416-6-39.90 КЖИ-09

Колонна 1К51.3-2д

Стадия	Масса	Масштаб
Р		

Лист | Листов 1

Госагропром БССР Белагропроект г. Минск

Привязан

Инв. №

Инв. № подл. | Подпись и дата | Взам. инв. №

Копировал Панасенко 2759-02 формат А3

Альбом 2

Типовой проект

1К513-2

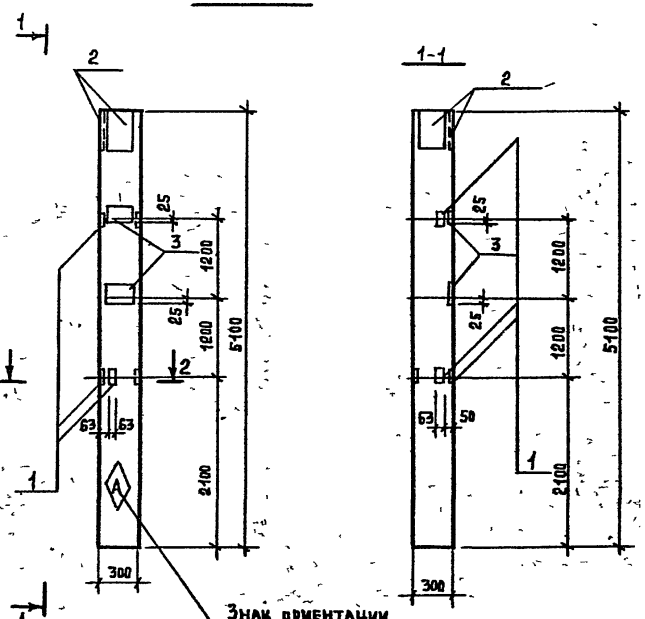

Формат	Зона	Поз	Обозначение	Наименование	Кол	Примеч
				1К513-2е		
				Сборочный чертеж		
			1.823.1-2, вып.1	1К513-2		
				Сборочные единицы		
		1	1.400-6/76, вып.1	Изделие закладное М1-13	3	1,7кг
		2		Изделие закладное М1-5-3	2	8,2кг
		3		Изделие закладное М1-7-8	2	10,0кг

1. Знак ориентации нанести несмываемой краской

Нач.отд.	Юшков		07.9.
Рук.гр.	Белобородова		07.9.
Инж.	Губчик		07.9.
Н.контр.	Агашкова		07.9.

Т.п. 416-6-39.90 КЖИ-10

Колонна 1К513-2е

Стадия	Масса	Масштаб
Р		
Лист	Листов 1	

Госагропром БССР Белагропроект г. Минск

Привязан

Инв.№

Инв.№ подл. | Подпись и дата | Взам. инв.№

Копировал Панасенко 2759-02 формат А3

Альбом 2

Типовой проект

1БСТ6-1АIIIТ-а, 1БСТ6-3АIIIТ-а, 1БСТ6-1АIIIТ-б, 1БСТ6-3АIIIТ-б

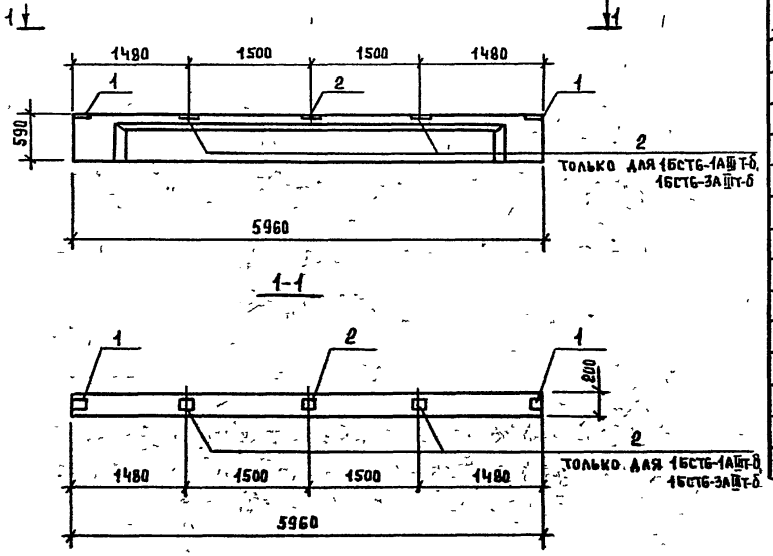

Формат	Зона	Поз	Обозначение	Наименование	Кол	Прим
				1БСТ6-1АIIIТ-а, 1БСТ6-3АIIIТ-а		
				Сборочный чертеж		
			1.462.1-10/80, вып1	1БСТ6-1АIIIТ; 1БСТ6-3АIIIТ		
				Сборочные единицы		
		1	1.462.1-10/80, вып.2	Изделие закладное М5	2	1,4кг
		2		Изделие закладное М6	1	2,4кг
				1БСТ6-1АIIIТ-б; 1БСТ6-3АIIIТ-б		
				Сборочный чертеж		
			1.462.1-10/80, вып1	1БСТ6-1АIIIТ; 1БСТ6-3АIIIТ		
				Сборочные единицы		
		1	1.462.1-10/80, вып 2	Изделие закладное М5	2	1,4кг
		2		Изделие закладное М6	3	2,4кг

Нач.отд	Ющкаб		07.90
Рук. гр	Белобородов		07.90
Инж.	Губчик		07.90
Н. контр	Агашкова		07.90

Т.П 416-6-39.90 КЖИ-11

Балка 1БСТ6-1АIIIТ-а; 1БСТ6-3АIIIТ-а; 1БСТ6-1АIIIТ-б, 1БСТ6-3АIIIТ-б

Стадия	Масса	Масштаб
Р		
Лист	Листов 1	

Госагропром БССР Белагропроект г. Минск

Привязан

Инв. №

Подпись и дата | Взам. инв. №

Копировал ТБ Панасенко 2759-02 формат А3

Альбом 2
Типовой проект
Инв. N подл. | Подпись и дата | Взам. инв. N

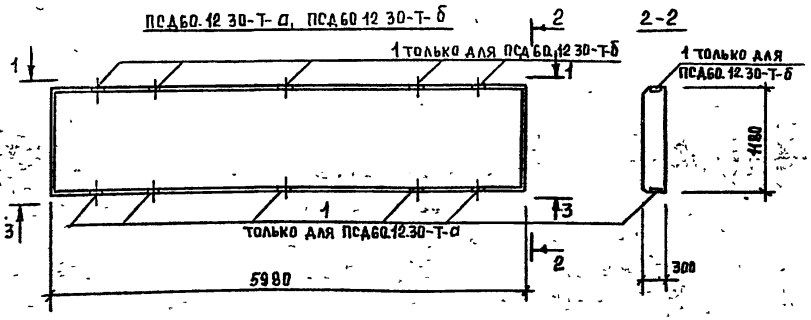

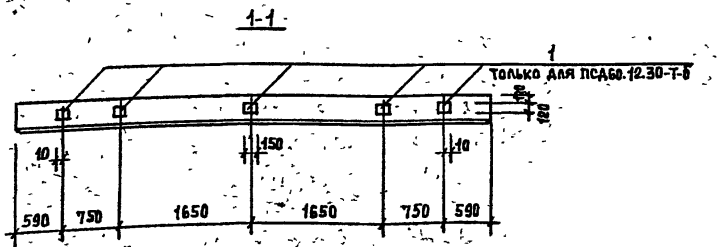

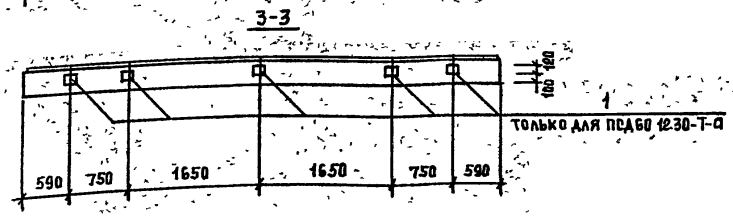

Формат	Зона	Поз	Обозначение	Наименование	Кол	Примеч
				ПСД60.12.30-Т-а, ПСД60.12.30-Т-б		
				Сборочный чертеж		
			1.832.1-9. вып.1	ПСД60.12.30-Т		
				Сборочные единицы		
		1	1.832.1-9 вып.2	Изделие закладное М1	5	1.7 кг

Нач. отд	Юшков		07.90
Рук. гр	Белобородова		07.90
Вед. инж	Черткова		07.90
Н. контр	Агашкова		07.90

Т.П. 416-6-39.90 КНИ-12

Панель ПСД60.12.30-Т-а
ПСД60.12.30-Т-б

Стадия	Масса	Масштаб
Р		
Лист	Листов 1	

Госагропром БССР
Белагропроект
г. Минск

Привязан

Инв. N

Копировал Панасенко

2759-02

Формат А3

Альбом 2

ПСД60.12.30-Т-в

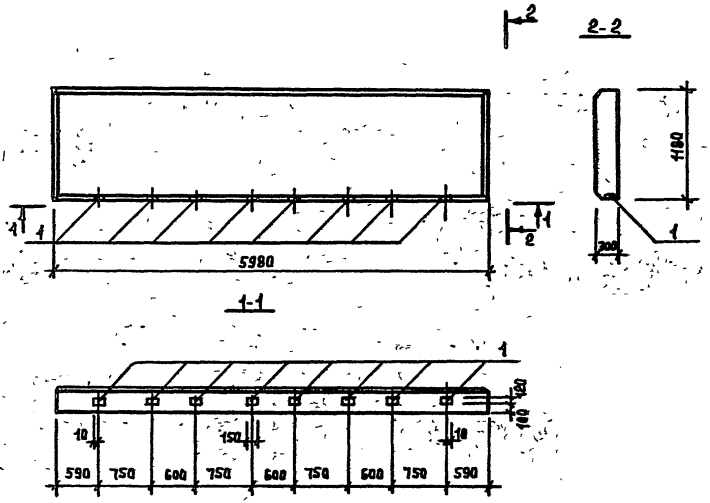

Формат	Зона	Поз	Обозначение	Наименование	Кол.	Примеч.
				ПСД60.12.30-Т-в		
				Сборочный чертеж		
			1.832.1-9, вып.1	ПСД60.12.30-Т		
				Сборочные единицы		
		1	1.832.1-9, вып 2	Изделие закладное М1	8	1,7кг

Нач. отд.	Юшков		07.90
Рук. гр.	Белобородов		07.90
Инж.	Губчик		07.90
Н. контр.	Агашкова		07.90

Т.П. 416-6-39.90 КЖИ-13

Панель ПСД60.12.30-Т-в

Стадия	Масса	Масштаб
Р		

Лист | Листов 1

Госагропром БССР
Белагропроект
г. Минск

Привязан:

Инв. №

Инв. № подл. | Подпись и дата | Взам. инв. №

Копировал Панасенко 2759-02 формат А3

Альбом 2

ПСД12.12.30-Т-а; ПСД6.12.30-Т-а

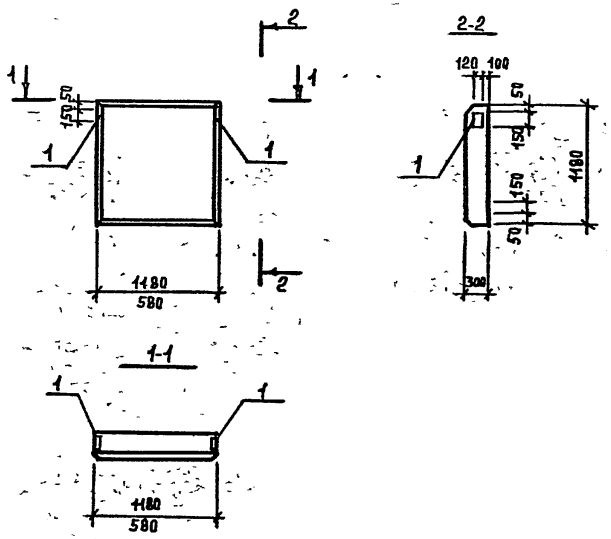

Формат	Зона	Поз	Обозначение	Наименование	Кол.	Примеч.
				ПСД12.12.30-Т-а, ПСД6.12.30-Т-а		
				Сборочный чертеж		
			1.832.1-9, вып.1	ПСД12.12.30-Т; ПСД6.12.30-Т		
				Сборочные единицы		
		1	1.832.1-9, вып.2	Изделие закладное М-1	2	1.7кг

Инв.№подл. | Подпись и дата | Взам. инв.№

Нач.отд.	Юшков		07.90
Рук.гр.	Белобородов		07.90
Инж.	Гусечик		07.90
Н.контр.	Агашкова		07.90

Т.П. 416-6-39.90 КНИ-14

Панель ПСД12.12.30-Т-а
ПСД6.12.30-Т-а

Стадия	Масса	Масштаб
Р		
Лист	Листов 1	

Госагропром БССР
Белагропроект
г. Минск

Привязан:

Инв.№

Копировал ПУ Панасенко 2759-02 Формат А3

Альбом 2

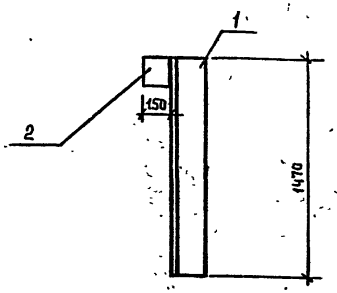

Формат	Зона	Поз.	Обозначение	Наименование	Кол.	Примеч.
				Металлическая насадка НФЧ-а		
				Детали		
		1		Уголок 160х160х10 ГОСТ 8509-86 / С245 ГОСТ 27772-88 / L=1470	1	36,3 кг
		2		Лист 10х100х150 ГОСТ 19903-74 / С245 ГОСТ 27772-88	1	1,18 кг

Привязан

Инв. №

Нач. отд.	Ющков		07.90
Рук. гр.	Белобородова		07.90
Инж.	Губчик		07.90
Н. контр.	Агашкова		07.90

Т.П. 416-6-39.90 КЖИ-15

Металлическая насадка НФЧ-а

Стадия	Масса	Масштаб
Р	37,5кг	
Лист	Листов 1	

Госагропром БССР Белагропроект г. Минск

Взам. инв. № | Подпись и дата | Инв. № подл.

Формат А4

Альбом 2

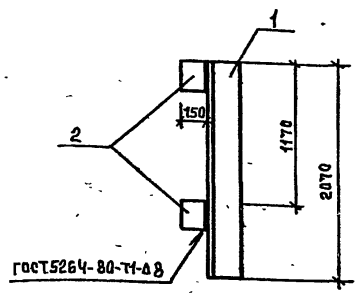

Формат	Зона	Поз.	Обозначение	Наименование	Кол.	Примеч.
				Металлическая насадка НФЧ-б		
				Детали		
		1		Уголок 160х160х10 ГОСТ 8509-86 / С245 ГОСТ 27772-88 / L=2070	1	51,07 кг
		2		Лист 10х100х150 ГОСТ 19903-74 / С245 ГОСТ 27772-88	2	1,18 кг

Привязан

Инв. №

Нач. отд.	Ющков		07.90
Рук. гр.	Белобородова		07.90
Инж.	Губчик		07.90
Н. контр.	Агашкова		07.90

Т.П. 416-6-39.90 КЖИ-16

Металлическая насадка НФЧ-б

Стадия	Масса	Масштаб
Р	53,4кг	
Лист	Листов 1	

Госагропром БССР Белагропроект г. Минск

Взам. инв. № | Подпись и дата | Инв. № подл.

2759-02

Формат А4

Альбом 2

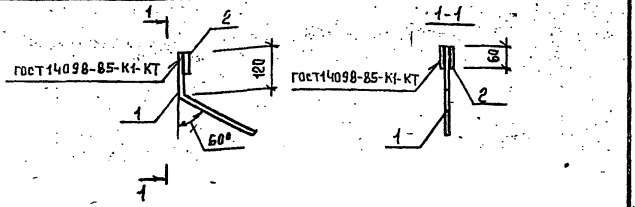

Формат	Зона	Поз	Обозначение	Наименование	Кол	Примеч
				Детали		
		1		14-А-I ГОСТ 5781-82, l=360	1	0,44кг
				Лист 10х40х60 ГОСТ 19903-74 / С245 ГОСТ 27772-88	1	0,19кг

Нач. отд.	Юшков		07.90	ТП 416-6-39 90	КЖИ-17	
Рук. гр.	Белобородова		07.90			
Инж.	Губчик		07.90			
Н. контр.	Агашкова		07.90			
				Изделие соединительное МС12-а	Стадия: Р; Масса: 0,63кг; Масштаб:	
					Лист; Листов 1	
					Госагропром БССР Белагропроект г. Минск	

Формат А4

Альбом 2

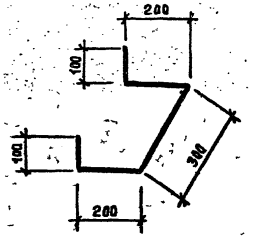

Нач. отд.	Юшков		07.90	ТП 416-6-39 90	КЖИ-18	
Рук. гр.	Белобородова		07.90			
Инж.	Губчик		07.90			
Н. контр.	Агашкова		07.90			
				Изделие закладное МН-3	Стадия: Р; Масса: 1,5кг; Масштаб:	
					Лист; Листов 1	
				10-А-I ГОСТ 5781-82, l=900	Госагропром БССР Белагропроект г. Минск	

Копировал Панасенко 2759-02

Формат А4

Инв. № подл. | Подпись и дата | Взам. инв. №

Альбом 2

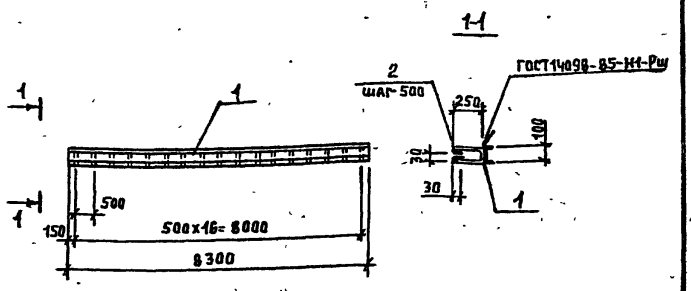

Формат	Зона	Поз.	Обозначение	Наименование	Кол.	Примеч.
				Детали		
		1		Швеллер 16 ГОСТ 8240-72 / С245 ГОСТ 27772-88 L=8300	1	117.86 кг
		2		10-А-I ГОСТ 5781-82, L=720	17	0,45 кг

Привязан:

Инв. №

Нач. отд.	Юшков		07.90
Рук. гр.	Белобородова		07.90
Инж.	Губчик		07.90
Н. контр.	Агашкова		07.90

Т.П. 416-6-39.90 КЖИ-19

Изделие закладное МК-1

Стадия	Масса	Масштаб
Р		
Лист	Листов 1	

Госагропром БССР Белагропроект г. Минск

Формат А4

Альбом 2

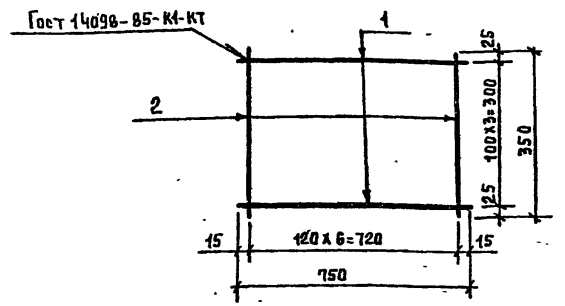

Формат	Зона	Поз.	Обозначение	Наименование	Кол.	Примеч.
				Детали		
		1		6-А-I ГОСТ 5781-82, L=750	4	0,17 кг
		2		6-А-I ГОСТ 5781-82, L=350	7	0,08 кг

Привязан:

Инв. №

Нач. отд.	Юшков		07.90
Рук. гр.	Белобородова		07.90
Инж.	Губчик		07.90
Н. контр.	Агашкова		07.90

Т.П. 416-6-39.90 КЖИ-20

Сетка С-5

Стадия	Масса	Масштаб
Р	1.24 кг	
Лист.	Листов 1	

Госагропром БССР Белагропроект г. Минск

Копировал Панасенко

2759-02

Формат А4

Альбом 2

МН-2

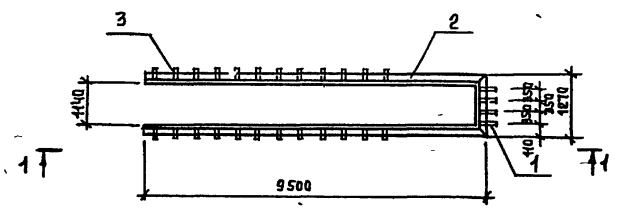

поз 1



Длина развертки L=300 мм

Формат	Зона	Поз	Обозначение	Наименование	Кол	Примеч
				МН-2		
				Детали		
		1		6-А-I ГОСТ 5781-82, L=300	4	0,07 кг
		2		Уголок 100х63х8 ГОСТ 8510-86 / С235 ГОСТ 27772-88 L=20300		200,4 кг
		3		Полоса 10х80 ГОСТ 19903-74 / С245 ГОСТ 27772-88 L=2000(200...50)		11,3 кг

Нач.отд	Юшков		07.90
Рук.гр.	Белобородова		07.90
Инж.	Губчик		07.90
Н.контр	Агашкова		07.90

Т.П. 416-6-39.90 КЖИ-21

Изделие закладное МН-2

Стадия	Масса	Масштаб
Р	212,0 кг	
Лист	Листов 1	

Госагропром БССР Белагропроект г. Минск

Привязан

Инв.№

Копировал Панасенко 2759-02 формат А3

Инв.№ подл. | Подпись и дата | Взам. инв.№

Альбом 2

МН-4

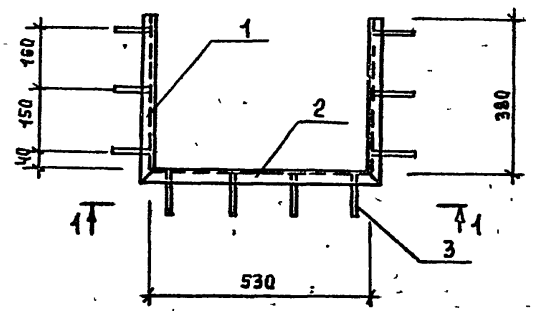

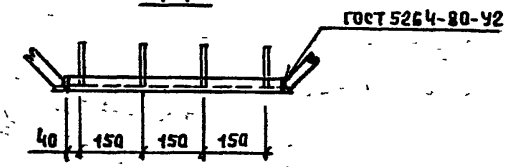

Поз. 3

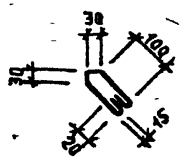

Длина развертки L=330мм

Формат	Зона	Поз.	Обозначение	Наименование	Кол.	Примеч.
				МН-4		
				Детали		
		1		Уголок 50х50х5 ГОСТ 8509-86 / С235 ГОСТ 27772-88 L=410	2	1,55 кг
		2		Уголок 50х50х5 ГОСТ 8509-86 / С235 ГОСТ 27772-88 L=590	1	2,22 кг
		3		Б-А-I ГОСТ 5781-82, L=330	10	0,07 кг

Нач отд	Юшков		07.90
Рук гр	Белобородова		07.90
Инж	Губчик		07.90
Н. контр	Агашкова		07.90

Т.П. 416-6-39.90 КЖИ-22

Изделие закладное МН-4

Стадия	Масса	Масштаб
Р	6,02 кг	
Лист	Листов 1	

Госагропром БССР Белагропроект г. Минск

Привязан:

Инв. №

Инв. № подл. | Подпись и дата | Взам. инв. №

Копировал Панасенко

2759-02

Формат А3

Альбом 2

МН-5

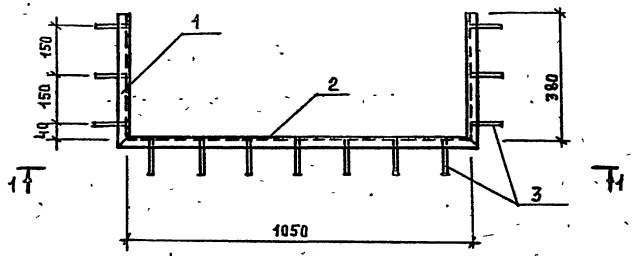

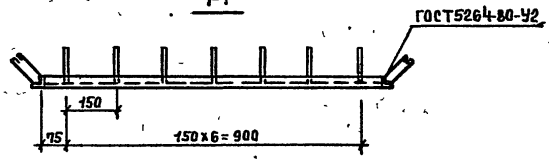

Поз. 3

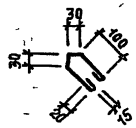

Формат	Зона	Поз.	Обозначение	Наименование	Кол.	Примеч.
				МН-5		
				Детали		
		1		Уголок 50х50х5 ГОСТ 8509-86 / С235 ГОСТ 27772-88 L=410	2	1,55 кг
		2		Уголок 50х50х5 ГОСТ 8509-86 / С235 ГОСТ 27772-88 L=1110	1	4,18 кг
		3		6-А-I ГОСТ 5781-82, L=330	13	0,07 кг

Нач отд	Юшков		07.90
Рук гр	Белобородова		07.90
Инж	Губчик		07.90
Н контр	Агашкова		07.90

Т.П. 416-6-39.90 КЖИ-23

Изделие закладное МН-5

Стадия	Масса	Масштаб
Р	8,19 кг	

Лист | Листов 1

Госагропром БССР Белагропроект г. Минск

Привязан

Инв №

Копировал КЗ Панасенко

2759-02

Формат А3

Инв. № подл. | Подпись и дата | Взам. инв. №

Альбом 2

Типовой проект

МН-6

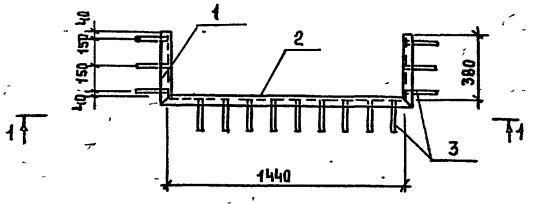

1-1

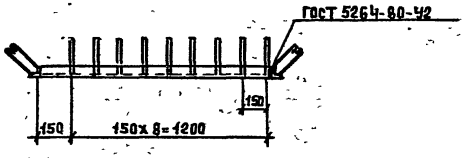

поз. 3

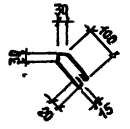

Длина ростверка L=330мм

Формат	Зона	Поз	Обозначение	Наименование	Кол.	Примеч.
				МН-6		
				Детали		
		1		Уголок 50х50х5 ГОСТ 8509-86 / С235 ГОСТ 27772-88 L=410	2	1,55кг
		2		Уголок 50х50х5 ГОСТ 8509-86 / С235 ГОСТ 27772-88 L=1500	1	5,66кг
		3		6-А-I ГОСТ 5781-82, L=330	15	0,07кг

Нач.отд	Ющков		07.90
Рук.гр	Белобородова		07.90
Инж	Губчик		07.90
Н.контр	Агашкова		07.90

Т.П. 416-6-39.90 КЖИ-24

Изделие закладное МН-6

Стадия	Масса	Масштаб
Р	9,81	

Лист 1 Листов 1

Госагропром БССР Белагропроект г. Минск

Привязан:

Инв. №

Инв.№подл. | Подпись и дата | Взам.инв.№

Копировал Панасенко 2759-02 Формат А3

Альбом 2

МН-7

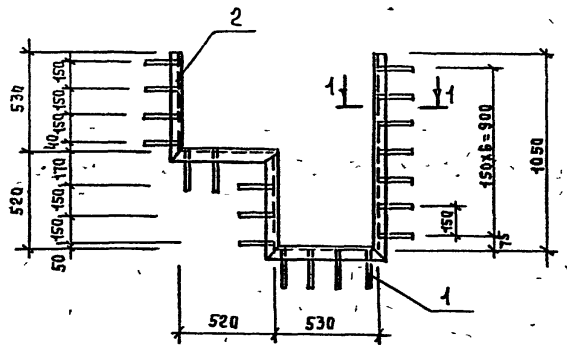

1-1

ГОСТ 5264-80-У2

поз.1

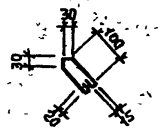

Длина развертки l=330мм

Формат	Зона	Поз.	Обозначение	Наименование	Кол.	Примеч.
				МН-7		
				Детали		
		1		6-А-I ГОСТ 5781-82, l=330	20	0,07 кг
		2		Уголок 50х5 ГОСТ 8509-86 / С235 ГОСТ 27772-88 l=3150	1	11,88 кг

Нач.отд	Юшков		07.90
Рук.гр	Белобородова		07.90
Инж	Губчик		07.90
Н.контр	Агашкова		07.90

Т.П. 416-6-39.90 КЖИ-25

Изделие закладное МН-7

Стадия	Масса	Масштаб
Р	13,28 кг	
Лист	Листов 1	

Госагропром БССР Белагропроект г.Минск

Привязан

Инв.№

Инв.№подл. | Подпись и дата | Взам.инв.№

Копировал Гр Панасенко

2759-02

Формат А3

Альбом 2

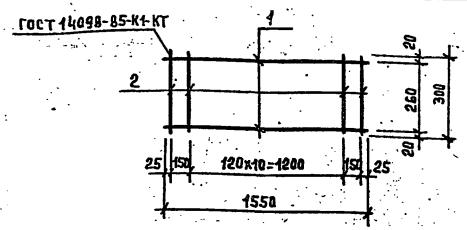

Формат	Зона	Поз	Обозначение	Наименование	Кол	Примеч
				Детали		
		1		16-А-I ГОСТ 5781-82, L=1550	2	2,45 кг
		2		8-А-I ГОСТ 5781-82, L=300	13	0,12 кг

Типовой проект

Привязан

Инв. №

Нач.отд.	Юшков		07.90
Рук.гр.	Белобородова		07.90
Инж.	Губчик		07.90
Н.контр.	Агашкова		07.90

Т.П 416-6-39.90 КЖИ-25

Каркас КР-1

Стадия	Масса	Масштаб
Р	6,46 кг	
Лист	Листов 1	

Госагропром БССР Белагропроект г. Минск

Взам. инв. № | Подпись и дата | Инв. № подл.

Формат А4

Альбом 2

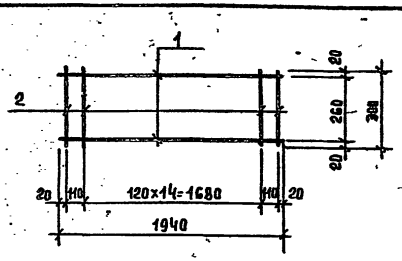

Формат	Зона	Поз.	Обозначение	Наименование	Кол	Примеч
				Детали		
		1		16-А-I ГОСТ 5781-82, L=1940	2	3,07 кг
		2		6-А-I ГОСТ 5781-82, L=300	16	0,12 кг

Типовой проект

Привязан

Инв. №

Нач.отд.	Юшков		07.90
Рук.гр.	Белобородова		07.90
Инж.	Губчик		07.90
Н.контр.	Агашкова		07.90

Т.П. 416-6-39.90 К.Ж.И.-27

Каркас КР-2

Стадия	Масса	Масштаб
Р	8,18 кг	
Лист	Листов 1	

Госагропром БССР Белагропроект г. Минск

Взам. инв. № | Подпись и дата | Инв. № подл.

Копировал Панасенко 2759-02 Формат А4

Альбом 2

Типовой проект

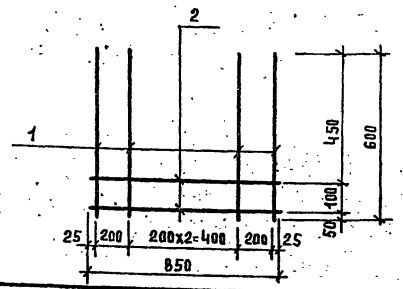

Формат	Зона	Поз.	Обозначение	Наименование	Кол.	Примеч.
				Детали		
		1		12-А-III ГОСТ 5781-82, l=600	5	0,53 кг
		2		8-А-III ГОСТ 5781-82, l=850	2	0,34 кг

Привязан:

Инв. №

Нач. отд.	Юшков		07.90
Рук. гр.	Белобородова		07.90
Инж.	Губчик		07.90
Н. контр.	Агашкова		07.90

Т.П. 416-6-39.90 КЖИ-28

Сетка С1

Стадия	Масса	Масштаб
Р	3,33 кг	
Лист	Листов 1	

Госагропром БССР Белагропроект г. Минск

Формат А4

Альбом 2

Типовой проект

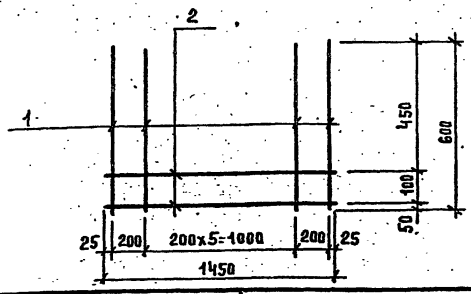

Формат	Зона	Поз.	Обозначение	Наименование	Кол.	Примеч.
				Детали		
		1		12-А-III ГОСТ 5781-82, l=600	8	0,53 кг
		2		8-А-III ГОСТ 5781-82, l=1450	2	0,57 кг

Привязан:

Инв. №

Нач. отд.	Юшков		07.90
Рук. гр.	Белобородова		07.90
Инж.	Губчик		07.90
Н. контр.	Агашкова		07.90

Т.П. 416-6-39.90 КЖИ-29

Сетка С2

Стадия	Масса	Масштаб
Р	5,38 кг	
Лист	Листов 1	

Госагропром БССР Белагропроект г. Минск

Копировал Панасенко

2759-02

Формат А4

Инв. № подл. | Подпись и дата | Взам. инв. №

Альбом 2

Типовой проект

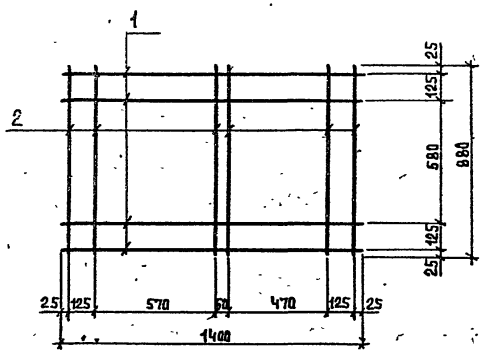

Формат	Зона	Поз.	Обозначение	Наименование	Кол.	Примеч.
				Детали		
		1		8-А-I ГОСТ 5781-82 l=1400	4	0,6 кг
		2		8-А-I ГОСТ 5781-82 l=880	6	0,4 кг

Привязан:

Инв. №

Нач. отд.	Юшков		07.90
Рук. гр.	Белобородова		07.90
Вед. инж.	Черткова		07.90
Н. контр.	Агашкова		07.90

Т.П. 416-6-39.90 КЖИ-30

Сетка С3

Стадия	Масса	Масштаб
Р	4,8 кг	
Лист	Листов 1	

Госагропром БССР
Белагропроект
г. Минск

Инв. № подл. | Подпись и дата | Взам. инв. №

Формат А4

28

Альбом 2

Типовой проект

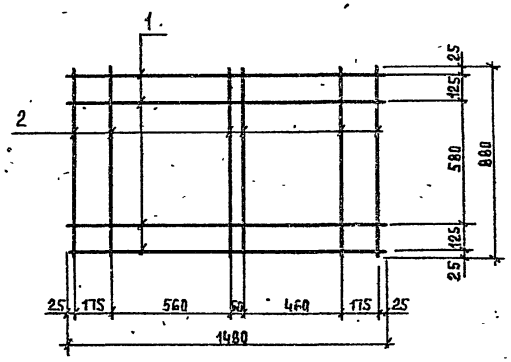

Формат	Зона	Поз.	Обозначение	Наименование	Кол.	Примеч.
				Детали		
		1		8-А-I ГОСТ 5781-82 l=1480	4	0,6 кг
		2		8-А-I ГОСТ 5781-82 l=880	6	0,4 кг

Привязан:

Инв. №

Нач. отд.	Юшков		07.90
Рук. гр.	Белобородова		07.90
Вед. инж.	Черткова		07.90
Н. контр.	Агашкова		07.90

Т.П. 416-6-39.90 КЖИ-31

Сетка С4

Стадия	Масса	Масштаб
Р	4,8 кг	
Лист	Листов 1	

Госагропром БССР
Белагропроект
г. Минск

Инв. № подл. | Подпись и дата | Взам. инв. №

Копировал Панасенко 2759-02 Формат А4

Альбом 2

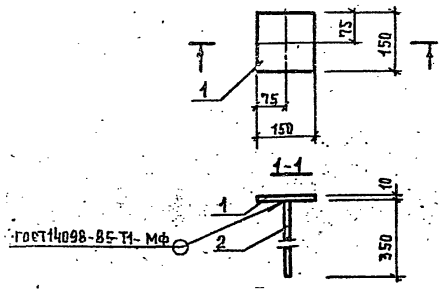

Типовой проект

Формат	Зона	Поз.	Обозначение	Наименование	Кол.	Примечание
				Детали		
		1		Лист 10х150х150 ГОСТ 19903-74 С255 ГОСТ 27772-88	1	1.77 кг
		2		10-А1 ГОСТ 5781-82, L=350	1	0.230 кг

Сварку производить электродами Э-42 по ГОСТ 9467-75

Взам. инв. № | Подпись и дата | Инв. № подл.

Привязан:

Инв. №

Нач. отд.	Ющков		07.90
Рук. гр.	Белогородова		07.90
Инж.	Пясецкая		07.90
Н. контр.	Агашкова		07.90

Т.П. 416-6-39.90 КЖИ-32

Анкер А-1

Стадия	Масса	Масштаб
Р	2.000кг	
Лист	Листов 1	

Госагропром БССР Белагропроект г. Минск

Формат А4

Альбом 2

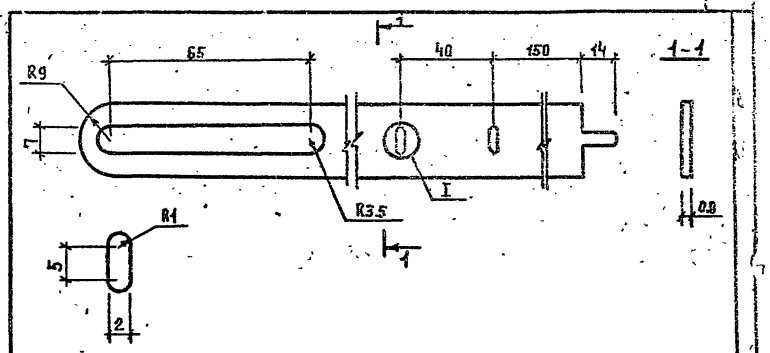

Типовой проект

Изделие для варианта с подвесным потолком.

Взам. инв. № | Подпись и дата | Инв. № подл.

Привязан:

Инв. №

Нач. отд.	Ющков		07.90
Рук. гр.	Белогородова		07.90
Инж.	Пясецкая		07.90
Н. контр.	Агашкова		07.90

Т.П. 416-6-39.90 КЖИ-33

Подвеска П-1

Стадия	Масса	Масштаб
Р	0.038кг	
Лист	Листов 1	

ОЦ Б-ПН-Н9-0.8х10х350 ГОСТ 19904-74 ОН-КР-1 ГОСТ 14918-80

Госагропром БССР Белагропроект г. Минск

Копировал. ФС Панасенко 2759-02 Формат А4

Альбом 2

Типовой проект

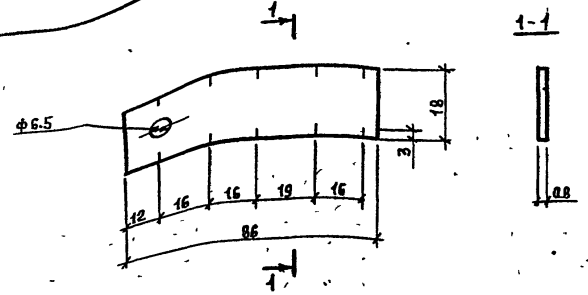

Изделие для варианта с подвесным потолком

Привязан:

Инв. №

Нач.отд.	Юшков		07.90
Рук.гр.	Белобородова		07.90
Инж.	Пясецкая		07.90
Н.контр	Агашкова		07.90

Т.П. 416-6-39.90 КЖИ-34

Скоба подвески СП-1

Стадия	Масса	Масштаб
Р	0.009кг	
Лист	Листов 1	

ОЦ Б-ПН-НО-0,8х18х86 ГОСТ 19904-74
ОН-КР-1 ГОСТ 14918-80

Госагропром БССР Белагропроект г.Минск

Инв.№подл. | Подпись и дата | Взам.инв.№

Формат А4

Альбом 2

Типовой проект

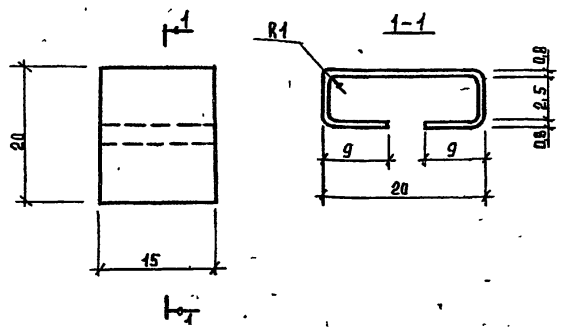

Изделие для варианта с подвесным потолком

Привязан:

Инв. №

Нач.отд.	Юшков		07.90
Рук.гр.	Белобородова		07.90
Инж.	Пясецкая		07.90
Н.контр	Агашкова		07.90

Т.П. 416-6-39.90 КЖИ-35

Наездник Н-1

Стадия	Масса	Масштаб
Р	0.006	
Лист	Листов 1	

ОЦ Б-ПН-НО-0,8х15х43 ГОСТ 19904-74
ОН-КР-1 ГОСТ 14918-80

Госагропром БССР Белагропроект г.Минск

Инв.№подл. | Подпись и дата | Взам.инв.№

Копировал Ю Панасенко

2759-02

Формат А4

Альбом 2

Типовой проект

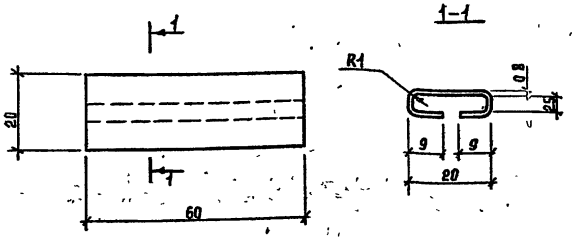

Изделие для варианта с подвесным потолком.

Инв. № подл.	Подпись и дата	Взам. инв. №

Привязан:

Инв. №			
Нач. отд.	Юшков		07.90
Рук. гр.	Белобородова		07.90
Инж.	Пясецкая		07.90
Н. контр.	Агашкова		07.90

Т.П. 416-6-39.90 КЖИ-36

Соединительная накладка СН-1

Стадия	Масса	Масштаб
Р	0,023кг	

Лист | Листов 1

ОЦ Б-ПН-НО-0,8×60×43 ГОСТ 19904-74
ОН-КР-1 ГОСТ 14918-80

Госагропром БССР
Белагропроект
г. Минск

Формат А4

Альбом 2

Типовой проект

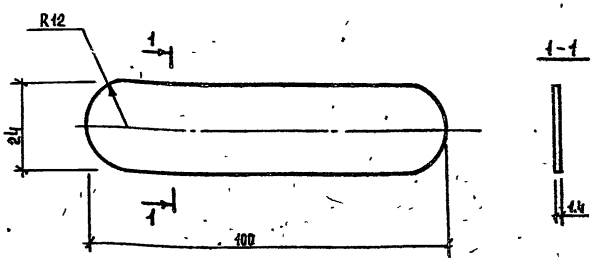

Изделие для варианта с подвесным потолком.

Инв. № подл.	Подпись и дата	Взам. инв. №

Привязан:

Инв. №			
Нач. отд.	Юшков		07.90
Рук. гр.	Белобородова		07.90
Инж.	Пясецкая		07.90
Н. контр.	Агашкова		07.90

Т.П. 416-6-39.90 КЖИ-37

Шпонка Ш-1

Стадия	Масса	Масштаб
Р	0,003кг	

Лист | Листов 1

Листовая фибра
ФТ-24×100×1,4 ГОСТ 14613-83*Е

Госагропром БССР
Белагропроект
г. Минск

Копировал. Панасенко 2759-02 Формат А4

Альбом 2

Типовой проект

Инв. № подл. | Подпись и дата | Взам. инв. №

1ПБ48-8-а

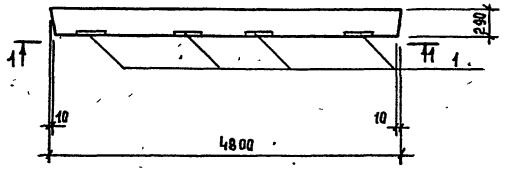

1-1

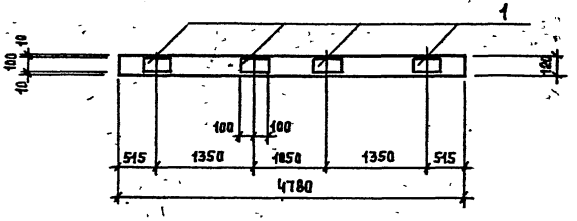

Формат	Зона	Поз.	Обозначение	Наименование	Кол.	Примеч.
				1ПБ48-8-а		
				Сборочный чертеж		
			1.038.1-1, вып.4	1ПБ48-8		
				Сборочные единицы		
		1	1.400-15, вып.1	Изделие закладное МН101-3	4	1.2 кг

Нач.отд.	Нашков		07.90
Рук. гр.	Белобородова		07.90
Вед. инж.	Черткова		07.90
Н. контр.	Агашкова		07.90

Т.п. 416-6-39.90 КЖИ-38

Перемычка 1ПБ48-8-а

Стадия	Масса	Масштаб
Р		
Лист	Листов 1	

Госагропром БССР Белагропроект г. Минск

Привязан:

Инв. №

Копировал Панасенко 2759-02 Формат А3

gost.e-ecolog.ru