ОТКРЫТОЕ АКЦИОНЕРНОЕ ОБЩЕСТВО
ЦЕНТРАЛЬНЫЙ НАУЧНО-ИССЛЕДОВАТЕЛЬСКИЙ
И ПРОЕКТНО-ЭКСПЕРИМЕНТАЛЬНЫЙ ИНСТИТУТ
ПРОМЫШЛЕННЫХ ЗДАНИЙ И СООРУЖЕНИЙ

ОАО ЦНИИПРОМЗДАНИЙ

Полы жилых, общественных и производственных зданий с применением материалов немецкой фирмы «UZIN»

Материалы для проектирования
и рабочие чертежи узлов

М 28.16/09

Москва 2009

gost.e-ecolog.ru

СИСТЕМА СЕРТИФИКАЦИИ ГОСТ Р
ГОССТАНДАРТ РОССИИ

Добровольная сертификация

СЕРТИФИКАТ СООТВЕТСТВИЯ

№ РОСС RU.СР48.С00150

Срок действия с 28.09.2009 **по** 28.09.2012

1144549

ОРГАН ПО СЕРТИФИКАЦИИ

ОРГАН ПО СЕРТИФИКАЦИИ ПРОЕКТНОЙ ПРОДУКЦИИ В СТРОИТЕЛЬСТВЕ
№ РОСС RU.0001.11СР48 от 06.11.2008
Россия, 127238, Москва, Дмитровское шоссе, д. 46, корп. 2, тел. 482-07-78

ПРОДУКЦИЯ

ПРОЕКТНАЯ ДОКУМЕНТАЦИЯ: "ПОЛЫ ЖИЛЫХ, ОБЩЕСТВЕННЫХ И ПРОИЗВОДСТВЕННЫХ ЗДАНИЙ С ПРИМЕНЕНИЕМ МАТЕРИАЛОВ НЕМЕЦКОЙ ФИРМЫ «UZIN»". МАТЕРИАЛЫ ДЛЯ ПРОЕКТИРОВАНИЯ И РАБОЧИЕ ЧЕРТЕЖИ УЗЛОВ, ШИФР М 28.16 / 09

код ОК 005 (ОКП):

СООТВЕТСТВУЕТ ТРЕБОВАНИЯМ НОРМАТИВНЫХ ДОКУМЕНТОВ

СНиП 2.03.13-88, СНиП 3.04.01-87,
ФЗ РФ № 123-ФЗ от 22.07.2008

код ТН ВЭД:

ИЗГОТОВИТЕЛЬ

ОАО «ЦНИИпромзданий», ИНН 7713006939
Россия, 127238, Москва, Дмитровское шоссе, д. 46, корп. 2, тел. 482-18-23

СЕРТИФИКАТ ВЫДАН

ОАО «ЦНИИпромзданий»

НА ОСНОВАНИИ

экспертного заключения № 558с/09 от 25.09.2009, выполненного органом по сертификации проектной продукции в строительстве № РОСС RU.0001.11СР48 от 06.11.2008

ДОПОЛНИТЕЛЬНАЯ ИНФОРМАЦИЯ

Сертификация по схеме 1.
Маркировка проектной документации производится знаком соответствия органа по сертификации № РОСС RU.0001.11СР48 в правом верхнем углу титульного листа

Руководитель органа _____ (подпись) Г.П. Володин (инициалы, фамилия)

М.П.

Эксперт _____ (подпись) И.Б. Баранова (инициалы, фамилия)

Сертификат не применяется при обязательной сертификации

ОТКРЫТОЕ АКЦИОНЕРНОЕ ОБЩЕСТВО
ЦЕНТРАЛЬНЫЙ НАУЧНО-ИССЛЕДОВАТЕЛЬСКИЙ
И ПРОЕКТНО-ЭКСПЕРИМЕНТАЛЬНЫЙ ИНСТИТУТ
ПРОМЫШЛЕННЫХ ЗДАНИЙ И СООРУЖЕНИЙ

ОАО ЦНИИПРОМЗДАНИЙ

Полы жилых, общественных и производственных зданий с применением материалов немецкой фирмы «UZIN»

Материалы для проектирования
и рабочие чертежи узлов

М 28.16/09

Зам. генерального директора — С.М. Гликин

Зав. сектором полов — А.П.Чекулаев

Москва 2009

ВВЕДЕНИЕ

В работе представлены материалы для проектирования и устройства полов жилых, общественных и производственных зданий с применением клеевых композиций и саморазравнивающихся составов фирмы «UZIN», выполненные на основе анализа опыта применения их в практике строительства, а также экспериментальной проверки физико-технических показателей материалов.

Работа включает:

РАЗДЕЛ I – Технические требования, предъявляемые к полам
РАЗДЕЛ II – Проектирование и устройство полов
Конструктивные решения полов
Основные узлы
Приложения

РАЗДЕЛ I

ТЕХНИЧЕСКИЕ ТРЕБОВАНИЯ, ПРЕДЪЯВЛЯЕМЫЕ К ПОЛАМ

1. ОБЛАСТЬ ПРИМЕНЕНИЯ

1.1. Настоящие технические требования распространяются на правила проектирования и устройства полов производственных, жилых, общественных, административных и бытовых зданий.

1.2. Соблюдение изложенных ниже технических требований обеспечивает эксплуатационную надёжность и долговечность конструкций полов.

1.3. При проектировании полов, кроме настоящих технических требований, обязательных к применению, необходимо соблюдать дополнительные требования, установленные нормами проектирования конкретных зданий и сооружений, противопожарными и санитарными нормами, а также нормами технологического проектирования.

1.4. Данные технические требования не распространяются на правила проектирования съёмных полов (фальшполов) и полов, расположенных на вечномерзлых грунтах.

2. ОСНОВНЫЕ ПОЛОЖЕНИЯ

2.1. Проектирование полов должно осуществляться с учётом эксплуатационных воздействий на них, специальных требований (безыскровость, антистатичность, беспыльность, теплоусвоение, звукоизолирующая способность) и климатических условий места строительства.

2.2. Полы, выполняемые по перекрытиям, при предъявлении к последним требований по защите от шума, должны обеспечивать нормативные параметры звукоизоляции перекрытий в соответствии с указаниями СНиП 23-03-2003.

2.3. Полы производственных, жилых, общественных, административных и бытовых зданий с нормируемым показателем теплоусвоения поверхности пола должны проектироваться с учётом требований СНиП 23-02-2003.

2.4. Полы в помещениях, где возможно образование взрывоопасных смесей газов, пыли, жидкостей и других веществ в концентрациях, при которых искры, образующиеся при разрядах статического электричества, могут вызвать взрыв или возгорание, в соответствии с «Правилами защиты от статического электричества в производствах химической, нефтехимической и нефтеперерабатывающей промышленности» должны быть заземлены и должен быть обеспечен отвод зарядов статического электричества путем уменьшения удельных объемных и поверхностных электричес-

ких сопротивлений диэлектрических материалов (удельное поверхностное электрическое сопротивление не должно превышать 10^9 Ом).

2.5. Согласно ГОСТ Р ИСО 14644-4-2002 в «чистых» и «особо чистых» помещениях с нормируемым содержанием пыли в воздухе, а также при наличии в помещениях электронного оборудования, для которого искры могут создать помехи нормальной работе (предприятия с электронной гигиеной) покрытия полов должны быть выполнены из устойчивых к износу материалов и заземлены (сопротивление от $5 \cdot 10^4$ до 10^7 Ом). В некоторых случаях для уменьшения влияния любого наведённого заряда для изготовления покрытий полов могут потребоваться электропроводящие или антистатические материалы (аккумулируемый поверхностный заряд не должен превышать 2 кВ)

2.6. Требования по беспыльности, антистатичности и (или) безыскровости устанавливаются Заказчиком на стадии Технического Задания на проектирование с учётом технологического процесса и требований отраслевых стандартов.

2.7. В помещениях, где полы подвержены воздействиям кислот, щелочей, масел и других агрессивных жидкостей, они должны быть химически стойкими и выполняться из материалов, отвечающих требованиям, предъявляемым СНиП 2.03.11-85.

2.8. В помещениях со средней и большой интенсивностью воздействия жидкостей в покрытии пола должны быть предусмотрены уклоны, равные:

0,5 – 1 % - при бесшовных покрытиях и покрытиях из плит (кроме бетонных покрытий всех видов);

1 – 2 % - при покрытиях из кирпича и бетонов всех видов.

Уклоны лотков и каналов в зависимости от применяемых материалов должны приниматься соответственно не менее указанных.

Направление уклонов должно обеспечивать отвод сточных вод в лотки, каналы и трапы, без пересечения проездов и проходов.

2.9. Во избежание образования трещин в бетонном подстилающем в слое в полах на грунте их уклон должен создаваться путём соответствующей планировки грунтового основания.

2.10. Уровень пола в туалетных и ванных комнатах должен быть на 15-20 мм ниже уровня пола в смежных помещениях либо помещения должны быть разделены порогом.

2.11. Оценка пожарной опасности материалов для покрытий полов осуществляется по следующим параметрам: группа горючести, группа распространения пламени, группа воспламеняемости, группа по дымообразующей способности, группа по токсичности продуктов горения. При оценке ковровых покрытий полов оценка по группе горючести исключается. Класс пожарной опасности строительных материалов устанавливается в соответствии с рекомендациями табл. 2.1

Таблица 2.1

Класс пожарной опасности строительных материалов

Свойства пожарной опасности строительных материалов	Класс пожарной опасности строительных					
	КМ0	КМ1	КМ2	КМ3	КМ4	КМ5
Горючесть	НГ	Г1	Г1	Г2	Г2	Г4
Воспламеняемость	-	В1	В1	В2	В2	В3
Дымообразующая способность	-	Д1	Д3+	Д3	Д3	Д3
Токсичность продуктов горения	-	Т1	Т2	Т2	Т2	Т4
Распространение пламени по поверхности	-	РП1	РП1	РП1	РП2	РП4

Примечание: Знак «+» обозначает, что допускается присваивать материалу класс МК2 при коэффициенте дымообразования Д ≤1000 м²/кг

2.12. Материалы для покрытий полов применятся в зданиях, сооружениях и строениях в зависимости от функционального назначения и пожарной опасности. Классы и подклассы по функ-

циональной пожарной опасности устанавливаются в соответствии с классификацией федерального закона № 123-ФЗ «Технический регламент о требованиях пожарной безопасности».

2.13. В помещениях зданий класса Ф5 категорий А, Б и В1, в которых производятся, применяются или хранятся легковоспламеняющиеся жидкости, полы следует выполнять из негорючих материалов или материалов группы горючести Г1.

2.14. Область применения покрытий полов на путях эвакуации в зданиях различного функционального назначения, этажности и вместимости приведена в табл. 2.2 и 2.3

таблица 2.2

Область применения покрытий полов на путях эвакуации

Класс (подкласс) функциональной пожарной опасности здания	Этажность и высота здания	Класс пожарной опасности материала для	
		Вестибюли, лестничные клетки, лифтовые холлы	Общие коридоры, холлы, фойе
Ф1.2; Ф1,3; Ф2,3; Ф2,4; Ф3.1; Ф3.2; Ф3.6; Ф4.2; Ф4.3; Ф4.4; Ф5.1; Ф5.2; Ф5.3	не более 9 этажей или не более 28 метров	КМ3	КМ4
	более 9 этажей, но не более 17 этажей или более 28 метров, но не более 50 метров	КМ2	КМ3
	более 9 этажей 17 этажей или более 50 метров	КМ1	КМ2
Ф1.1; Ф2.1; Ф2.2; Ф3.3; Ф3.4; Ф3.5; Ф4.1	вне зависимости от этажности и высоты	КМ1	КМ2

таблица 2.3

Область применения покрытий полов в зальных помещениях

Класс (подкласс) функциональной пожарной опасности здания	Вместимость зальных помещений, человек	Класс материала, не более указанного
Ф1.2; Ф2.3; Ф2.4; Ф3.1; Ф3.2; Ф3.6; Ф4.2; Ф4.3; Ф4.4; Ф5.1	более 800	КМ2
	более 300, но не более 800	КМ2
	более 50, но не более 300	КМ3
	не более 50	КМ4
Ф1.1; Ф2.1; Ф2.2; Ф3.3; Ф3.4; Ф3.5; Ф4.1	более 300	КМ2
	более 15, но не более 300	КМ2
	не более 15	КМ4

2 15. .Не допускается применять покрытия полов с более высокой пожарной опасностью:

- в спальнях и палатных помещениях, а также в помещениях зданий детских дошкольных образовательных учреждений подкласса Ф1.1 – чем класс КМ2;

- в помещениях для физиотерапевтических процедур и для диагностики, в операционных и реанимационных помещениях - класс КМ3;
- в жилых помещениях зданий подкласса Ф1.2 – класс КМ4;
- в гардеробных помещениях зданий подкласса Ф2.1 - класс КМ2;- в читальных залах – КМ3;
- в демонстрационных залах помещений зданий подкласса Ф2.2 – КМ;
- в танцевальных залах – КМ2;
- в торговых зала зданий подкласса Ф3.1 - класс КМ3;
- в залах ожидания зданий подкласса Ф3.3 – класс КМ0.

2.16. Обогреваемые полы в соответствии с требованиями СНиП 2.08.02-89 следует предусматривать на первом этаже в групповых помещениях всех типов детских дошкольных учреждений, а также в спальных и раздевальных в учреждениях для детей с нарушением опорно-двигательного аппарата, а также в соответствии с рекомендациями справочного пособия к СНиП «Проектирование бассейнов» в зонах хождения людей босыми ногами по покрытиям полов из керамической плитки – обходные дорожки по периметру ванн бассейнов (кроме открытых бассейнов), в раздевалках, душевых. Средняя температура на поверхности пола должна потдерживаться в пределах +23°С.

2.17. Обогреваемые полы являются дополнением к основному отоплению и служат для создания комфорта.

3. ГРУНТ ОСНОВАНИЯ ПОДПОЛЫ

3.1. Грунт основания под полы должен исключать возможность деформации конструкции пола вследствие просадки или пучения.

3.2. Не допускается применять в качестве основания под полы торф, чернозём и другие растительные грунты. Насыпные и естественные грунты с нарушенной структурой должны быть предварительно уплотнены в соответствии с требованиями СНиП 3.02.01-87

3.3.Нескальное грунтовое основание под бетонный подстилающий слой должно быть предварительно укреплено щебнем или гравием, утопленным на глубину не менее 40 мм.

4. ПОДСТИЛАЮЩИЙ СЛОЙ

4.1. Жесткий подстилающий слой должен выполняться из бетона класса не ниже В 22,5.

Если по расчёту напряжение растяжения в подстилающем слое из бетона класса В 22,5 получается ниже расчётного, допускается применять бетон более низкого класса, но не ниже В7,5.

4.2. Толщина подстилающего слоя устанавливается расчётом на прочность от действующих нагрузок и должна быть не менее 80 мм в жилых и общественных зданиях и не менее 100 мм в производственных помещениях.

4.3. При использовании бетонного подстилающего слоя в качестве покрытия или основания под покрытие без выравнивающей стяжки его толщина по сравнению с расчётной должна быть увеличена на 20-30 мм.

4.4. Отклонение поверхности подстилающего слоя от горизонтальной плоскости на длине 2 м не должно превышать для:

бетонных под бетонные покрытия, покрытия по прослойке из цементно-песчаного раствора и под выравнивающие стяжки	-10 мм
бетонных под покрытия на прослойке из горячей битумной мастики и при укладке оклеечной гидроизоляции	-5 мм
бетонных под покрытия из плитки на прослойке на основе синтетических смол и из клеевой композиции на основе цемента, под покрытия из линолеума, паркета, ламината, рулонных материалов на основе синтетических волокон и под полимерные покрытия	- 2 мм

4.5. В бетонных подстилающих слоях должны быть предусмотрены деформационные швы, располагаемые во взаимно перпендикулярных направлениях с шагом 6-12 м. Глубина деформационного шва должна быть не менее 40 мм и не менее 1/3 толщины подстилающего слоя. После завершения процесса усадки деформационные швы должны быть заделаны цементно-песчаным раствором.

В помещениях, при эксплуатации которых возможны резкие перепады температур (положительная и отрицательная температуры воздуха) деформационные швы должны быть расшиты полимерной эластичной композицией.

4.6. Деформационные швы в полах, совпадающие с деформационными швами здания, должны выполняться на всю толщину бетонного подстилающего слоя.

5. ГИДРОИЗОЛЯЦИЯ

5.1. Гидроизоляция от проникновения сточных вод и других жидкостей должна предусматриваться при средней и большой интенсивности воздействия:

воды и нейтральных растворов – в полах на перекрытии, на просадочных и набухающих грунтах, а также в полах на пучинистых грунтах основания в не отапливаемых помещениях;

органических растворителей, минеральных масел и эмульсий из них – в полах на перекрытии;

кислот, щелочей и их растворов, а также веществ животного происхождения – в полах на грунте и на перекрытии.

5.2. Гидроизоляция от проникания сточных вод и других жидкостей должна быть непрерывной в конструкции пола, стенках и днищах лотков и каналов, над фундаментами под оборудование, а также в местах перехода пола к этим конструкциям. В местах примыкания пола к стенам, фундаментам под оборудование, трубопроводам и другим конструкциям, выступающим над полом, гидроизоляция должна предусматриваться непрерывной на высоту не менее 300 мм от уровня покрытия пола, а при попадании струи воды на стены – на всю высоту замачивания.

5.3. При средней и большой интенсивности воздействия жидкостей на пол, а также под сточными лотками, каналами и трапами должна применяться оклеечная гидроизоляция.

При средней и большой интенсивности воздействия на пол минеральных масел, эмульсий из них или органических растворителей, применение оклеечной гидроизоляции из материалов на основе битума не допускается.

5.4. Гидроизоляция под бетонным подстилающим слоем должна быть предусмотрена:

- при расположении в зоне опасного капиллярного поднятия грунтовых вод низа подстилающего слоя в помещениях, где отсутствует воздействие на пол сточных вод средней и большой интенсивности. В этом случае при проектировании гидроизоляции высота (м) опасного поднятия грунтовых вод от их горизонта должна приниматься равной для основания из песка крупного – 0,3; песка средней крупности и мелкого – 0,5; песка пылеватого – 1,5; суглинка, пылеватых суглинка и супеси, глины – 2,0;
- при расположении подстилающего слоя ниже уровня отмостки здания в помещениях, где отсутствует воздействие на пол сточных вод средней и большой интенсивности;
- при средней и большой интенсивности воздействия на пол растворов серной, соляной, азотной, уксусной, фосфорной, хлорноватистой и хромовой кислот.

6. ТЕПЛО-ЗВУКОИЗОЛЯЦИОННЫЙ СЛОЙ

6.1. Теплоизоляционный слой должен предусматриваться в полах с нормируемым теплоусвоением, а также в полах на перекрытиях, расположенных над арками или не отапливаемыми помещениями.

6.2. Полы на грунте в помещениях с нормируемой температурой внутреннего воздуха, расположенные выше отмостки здания или ниже её не более чем на 0,5 м, должны быть утеплены в зоне примыкания пола к наружным стенам или стенам, отделяющим отапливаемые помещения от не отапливаемых, путём укладки по грунту слоя неорганического влагостойкого утеплителя шири-

ной 0,8 м и толщиной, определяемой из условия обеспечения термического сопротивления этого слоя утеплителя не менее термического сопротивления наружной стены.

6.3. Требуемая толщина теплоизоляционного слоя должна устанавливаться расчётом в соответствии с указаниями СНиП 23-02-2003.

6.4. Требуемая толщина звукоизоляционного слоя и прокладок должна устанавливаться расчётом в соответствии с указаниями СНиП 23-03-2003.

7. ПРОСЛОЙКА

7.1. Прочность на сжатие материала прослойки в МПа (кгс/см^2) в зависимости от интенсивности механических воздействий должна быть не менее для прослойки из:

- цементно-песчаного раствора - 15 (150) – при слабой интенсивности и 30 (300) - при умеренной, значительной и весьма значительной интенсивности;
- из раствора на жидком стекле – 20 (200);
- из мелкозернистого бетона класса - не ниже В 30.

7.2. Толщина прослойки должна быть, мм:

- из цементно-песчаного раствора и раствора на жидком стекле с уплотняющей добавкой	-10 -15
- из полимерзамазок для покрытий из штучных материалов	-3 - 4
- из горячей битумной мастики	-2 - 3
- из клеевой композиции для приклеивания паркета	-не более 1,0
- из клеевой композиции для приклеивания рулонных материалов	-не более 0,8.

8. СТЯЖКА

8.1. Стяжка должна предусматриваться, когда необходимо:

- выравнивание поверхности нижележащего слоя;
- укрытие трубопровода;
- распределение нагрузок по тепло-звукоизоляционным слоям;
- обеспечение нормируемого теплоусвоения полов;
- создание уклонов на полах по перекрытиям.

8.2. Для выравнивания поверхности нижележащего слоя и укрытия трубопроводов, а также для создания уклона на перекрытии монолитные стяжки должны предусматриваться из бетона класса не ниже В12,5 или из цементно-песчаного раствора с прочностью на сжатие не ниже15 МПа (150 кгс/см^2).

8.3. Под наливные полимерные покрытия монолитные стяжки должны предусматриваться из бетона класса не ниже В15 или из цементно-песчаного раствора с прочностью на сжатие не ниже 20 МПа (200 кгс/см^2)..

8.4. Наименьшая толщина стяжки (мм) для создания уклона в местах примыкания к сточным лоткам, каналам и трапам, должна быть: при укладке её по плитам перекрытия – 20, по тепло- и звукоизолирующему слою – 40. Толщина стяжки для укрытия трубопроводов должна быть на 15-20 мм больше диаметра трубопроводов .

8.5. Монолитные стяжки из саморазравнивающихся составов на основе гипсовых вяжущих, используемые под наливные полимерные покрытия, должны иметь прочность на сжатие не менее 20 МПа, под остальные – 10 МПа.

8.6. Легкий бетон стяжек, выполняемых для обеспечения нормируемого теплоусвоения пола, должен быть класса не ниже В5, а поризованный цементно-песчаный раствор прочностью на сжатие не менее 5 МПа (50 кгс/см^2).

8.7. Прочность на изгиб стяжек, укладываемых по слою из сжимаемых тепло- или звукоизоля-

ционных материалов, должна быть не менее 2,5 МПа (25 кгс/см^2).

8.8. При сосредоточенных нагрузках на пол более 20 кН (200 кгс) толщина стяжки по тепло- или звукоизоляционному слою должна устанавливаться расчётом из условия исключения деформации тепло-звукоизоляционного слоя.

8.9. В местах сопряжения стяжек, выполненных по звукоизоляционным прокладкам или засыкам, с другими конструкциями (стенами, перегородками, трубопроводами, проходящими через перекрытия, и т.п.) должны быть предусмотрены зазоры шириной 25-30 мм на всю толщину стяжки, заполняемые звукоизоляционным материалом.

8.10. Сборные стяжки из гипсоволокнистых, древесностружечных листов и фанеры должны применяться при умеренной и слабой интенсивности механических воздействий. Не допускается применение данных стяжек в зданиях с мокрым режимом.

8.11. Отклонение поверхности стяжки от горизонтальной плоскости на длине 2 м не должно превышать при покрытиях:

- из штучных материалов по прослойке из цементно-песчаного раствора, а также для укладки оклеечной гидроизодяции - 4 мм
- из штучных материалов по прослойке на основе синтетических смол и из клеевых композиций на основе цемента, а также из линолеума, паркета, ламината, рулонных материалов на основе синтетических волокон и полимерных покрытий - 2 мм

8.12. В помещениях, при эксплуатации которых возможны резкие перепады температур (положительная и отрицательная температуры воздуха) в стяжке должны быть предусмотрены деформационные швы, которые должны совпадать с осями колонн, со швами плит перекрытий, деформационными швами в подстилающем слое. Деформационные швы должны быть расшиты полимерной эластичной композицией.

9. ПОКРЫТИЯ ПОЛОВ

9.1. Материалы для покрытий полов должны иметь санитарно-эпидемиологическое заключение, а линолеумы и полимерные покрытия полов, кроме того, согласно приказу № 320 МЧС РФ от 8 июля 2002 г. «Об утверждении перечня продукции, подлежащей обязательной сертификации в области пожарной безопасности» - сертификат пожарной безопасности.

9.2. Нормативный коэффициент теплоусвоения покрытий полов не должен превышать:

- в жилых зданиях, больничных учреждениях, диспансерах, амбулаториях, поликлиниках, родильных домах, домах ребёнка, домах-интернатах для престарелых и инвалидов, общеобразовательных и детских школах, детских садах, яслях, детских домах и детских приёмниках-распределителях – 12 Вт/(м^2·°С);
- в общественных зданиях, кроме вышеуказанных, вспомогательных зданиях и помещениях промышленных предприятий, а также на участках с постоянными рабочими местами в отапливаемых производственных зданиях, где выполняются легкие физические работы (категория I) - 14 Вт/(м^2·°С);
- в отапливаемых помещениях производственных зданий, где выполняются физические работы средней тяжести (категория II) - 17 Вт/(м^2·°С).

9.3. Показатель теплоусвоения покрытия пола не нормируется в производственных помещениях с температурой поверхности пола выше 23°С, в отапливаемых производственных помещениях, где выполняются тяжелые физические работы (категория III), в производственных зданиях, где на участках пола постоянных рабочих мест размещены деревянные щиты или теплоизолирующие коврики, в общественных зданиях, эксплуатация которых не связана с постоянным пребыванием людей (залы музеев и выставок, фойе театров и кинотеатров и т.п.).

9.4. Толщина керамических кислотоупорных плит должна составлять: 15-20 мм при слабой интенсивности, 30-35 мм при умеренной интенсивности и 50 мм при значительных механических

нагрузках.

9.5. Поверхность покрытия пола должна быть ровной. Отклонение поверхности покрытия пола от горизонтальной плоскости на длине 2 м не должна превышать для покрытий:

- паркетных, из линолеума, рулонных на основе синтетических волокон и полимерных покрытий – 2 мм;
- из плит керамических и каменных – 4 мм.

9.6. Отклонение от заданного уклона покрытий – 0,2% соответствующего размера помещений, но не более 50 мм.

9.7. Высота уступа между смежными изделиями покрытий из керамических и каменных плит не должна превышать 1 мм.

9.8. В полах паркетных и из линолеума уступы между смежными изделиями не допускаются.

9.9. Отклонение швов в покрытиях пола между рядами штучных материалов от прямой линии не должно превышать 10 мм на длине ряда в 10 м. Ширина швов между плитками не должна превышать 6 мм при втапливании плиток и блоков в прослойку вручную и 3 мм при вибровтапливании.

9.10. Зазоры между досками дощатого покрытия не должны превышать 1 мм, между паркетными досками – 0,5 мм и между смежными планками штучного паркета – 0,3 мм.

9.11. Зазоры между смежными кромками полотнищ линолеума и ковров не допускаются.

9.12. При проверке сцепления монолитных мастичных покрытий и покрытий из керамических и каменных плит с нижележащими элементами пола простукиванием не должно быть изменения характера звучания.

9.13. Площадь приклейки паркетной планки должна составлять не менее 80%.

9.14. Поверхность покрытия не должна иметь выбоин, трещин, волн, вздутий, приподнятых кромок. Цвет покрытия должен соответствовать проектному.

9.15. В помещениях, при эксплуатации которых возможны резкие перепады температур в покрытиях полов должны быть предусмотрены деформационные швы, которые должны совпадать с деформационными швами в стяжке и в подстилающем слое и быть расшиты полимерной эластичной композицией.

РАЗДЕЛ II

ПРОЕКТИРОВАНИЕ И УСТРОЙСТВО ПОЛОВ

1. Общие положения

Выбор типа пола следует осуществлять с учётом видов и интенсивности эксплуатационных воз-действий, а также из технико-экономической целесообразности принятого решения в конкретных условиях строительства, при котором обеспечиваться:

- эксплуатационная надёжность и долговечность пола;
- экономия строительных материалов;
- наиболее полное использование физико-механических
- свойств применённых материалов;
- минимум трудозатрат на устройство и эксплуатацию;
- максимальная механизация процессов устройства;
- экологическая безопасность;
- оптимальные гигиенические условия для людей;
- пожаробезопасность

При проектировании и устройстве полов кроме указаний настоящего Альбома должны выполняться требования действующих норм проектирования, правил техники безопасности, по охране труда и противопожарной безопасности.

2. Грунт основания

2.1 При проектировании и устройстве грунтовых оснований должны соблюдаться технические требования, изложенные в Разделе I.

2.2 При пучинистых грунтах, к которым согласно СНиП 2.02.01-83* относятся пылеватоглинистые грунты, пески пылеватые и мелкие, а также крупнообломочные грунты с пылеватоглинистым заполнителем, подверженные в процессе эксплуатации пола замораживанию, рекомендуется предусматривать одну из следующих мер:

- устройство по основанию после снятия растительного грунта слоя теплоизоляции из плитного экструзионного пенополистирола;
- замену пучинистого грунта на не пучинистый.

2.3 Макропористые грунты следует закреплять или заменять на грунт с малой осадкой.

2.4 Грунты насыпные или с нарушенной структурой рекомендуется очистить от примесей древесно-строительного мусора и уплотнить.

2.5 При применении для устройства оснований гравийно-песчаных смесей их рекомендуется укладывать по выровненной поверхности слоями толщиной 100-120 мм с последующим уплотнением каждого слоя.

2.6 Уплотнение грунта рекомендуется осуществлять механизированным способом в соответствии с требованиями СНиП 3.02.01-87. Ручное трамбование грунта допускается только в местах, недоступных для используемых механизмов, и там, где их применение может вызывать повреждение примыкающих к зоне уплотнения конструкций (фундаментов, стен подвалов и др.).

2.7 Грунт основания при уплотнении и планировке должен быть талым. Уплотнение и планировка талого грунта с примесью мерзлого, а также со снегом и льдом не допускается.

2.8 При производстве работ согласно СНиП 3.02.01-87 необходимо обеспечивать требуемую степень уплотнения грунта (таблице 2.1).

Таблица 2.1

	Контрольные значения коэффициента уплотнения k_{com} при нагрузке на поверхности уплотнённого грунта МПа (кг/см^2) при											
	0				0,05-0,2 (0,5-2)				Свыше 0,2 (2)			
	общая толщина отсыпки, м											
	До 2	2,01-4	4,01-6	Св. 6	До 2	2,01-4	4,01-6	Св. 6	До 2	2,01-4	4,01-6	Св. 6
Глинистые	0,92	0,93	0,94	0,95	0,94	0,95	0,96	0,97	0,95	0,96	0,97	0,98
Песчаные	0,91	0,92	0,93	0,94	0,93	0,94	0,95	0,96	0,94	0,95	0,96	0,97

Примечание: Коэффициентом уплотнения называется отношение достигнутой плотности сухого грунта к максимальной плотности сухого грунта, полученной в приборе стандартного уплотнения по ГОСТ 22733-77

2.9 Уклоны полов, устраиваемых на грунте, рекомендуется создавать соответствующей планировкой основания. Выполнение уклонов полов на грунте за счёт утолщения подстилающего слоя допускается только в небольших помещениях, где это утолщение не превышает 40 мм.

3. Подстилающий слой

3.1 При проектировании и устройстве подстилающего слоя должны соблюдаться технические требования, изложенные в Разделе I.

3.2 Подстилающие слои должны выполняться по предварительно выровненному основанию.

3.3 При нескальных грунтах основания рекомендуется перед укладкой бетона подстилающего слоя втопить в грунт на глубину 40 мм гравий или щебень крупностью 40-60 мм с прочностью на сжатие не менее 20 МПа. При необходимости грунт основания предварительно следует увлажнить до 10-20%.

3.4 Бетонные основания толщиной до 120 мм рекомендуется армировать одним слоем металлической сетки из проволоки диаметром 5 мм с ячейками 100х100 или 150х150 мм, толщиной 120-180 мм – двумя слоями металлической сетки, а при толщине более 180 мм каркас определяется расчётом. Нижний слой металлической сетки укладывается на прокладки толщиной не менее 20 мм, верхний – картами 6х6 м, а в особых случаях 3х3 м на опоры, приваренные к нижнему слою сетки.

3.5 Для армирования бетонных оснований может также использоваться стальная фибра длиной 50-80 мм и диаметром 0,3-1 мм.

3.6 В бетонных основаниях рекомендуется предусматривать деформационные швы в продолном и поперечном направлении с шагом от 3 до 6 м. Швы должны совпадать с осями колонн, деформационными швами здания, а при двухслойном армировании сетками с границами верхнего слоя арматуры. Глубина деформационного шва должна быть не менее 40 мм и не менее 1/3 толщины бетонного основания, ширина – 3-5 мм.

3.7 Для предотвращения деформации пола при возможности осадки здания следует предусмотреть отсечку бетонного основания от колонн и стен через прокладки из рулонных гидроизоляционных материалов.

3.8 Для бетонных подстилающих слоёв рекомендуется использовать составы бетонных смесей, приведённые в таблице 3.1.

Таблица 3.1

Класс бетона	Составляющие, мас.ч.				Характеристики щеб	
	Вода	Портланд-цемент или глиноземистый цемент марки 400	Крупно- или средне-зернистый песок	Щебень или гравий крупностью до 15 мм	% износа	Предел прочности при сжатии, МПа
В 22,5	0,5	1	1,4	2,4	40	80
В 30	0,4	1	1	1,7	45	100

3.9 В качестве матричного состава для сталефибробетона рекомендуется использовать мелкозернистый бетон класса В25 и В35 с максимальным размером крупного заполнителя 20 мм (табл. 3.2).

Таблица 3.2

Класс бетона	Вода	Цемент	Песок	Щебень	Фибра	Пластификатор
В25	0,40	1	3,5	2,5	0,10	0,08
В35	0,46	1	1,7	2,8	0,16	0,05

3.10 Для приготовления бетона следует использовать портландцемент (ГОСТ 10178-85) марки не ниже 400.

3.11 Щебень из природного камня, гравий и щебень из гравия (ГОСТ 8267-93*) для классов бетона В30, В22,5 и В15 должны иметь соответственно прочность 100, 80 и 60 МПа.

3.12 Песок кварцевый или дробленный (ГОСТ 8736-85) из природного камня кристаллических пород (гранита, сиенита, базальта и им подобных) крупно- или среднезернистый, используемый для бетонных покрытий, должен быть с содержанием глинистых или илистых частиц не более 3%.

3.13 Бетонные основания полов рекомендуется изготавливать методом виброобработки и методом вакуумирования.

3.14 Бетонные смеси, в состав которых не введены пластификаторы, для бетонных оснований, изготавливаемых методом виброобработки, должны иметь осадкой конуса 2-4 см. Подвижность смесей следует увеличивать только введением пластификаторов марок С-3, СНВ и др. в количестве до 0,8 % от массы цемента.

3.15 Работы по укладке бетонных и сталефибробетонных смесей следует выполнять при температуре воздуха на уровне пола не ниже +5°С. Эта температура должна поддерживаться до приобретения бетоном 50%-ной проектной прочности. При укладке бетона в зимних условиях при отрицательных температурах в бетонную смесь следует вводить добавку нитрата натрия, поташа и т.п.

3.16 Бетонную смесь следует укладывать на основание полосами, ограниченными маячными рейками (металлопрокат, неизвлекаемые алюминиевые или бетонные рельс-формы) высотой, соответствующей толщине бетонного основания. При этом ширина полос выбирается с учётом технических характеристик применяемого оборудования, расстояния между колоннами в здании, а также планируемым расположением деформационных швов. Монтажные швы должны совпадать с деформационными швами.

3.17 Маячные рейки рекомендуется устанавливать параллельно длинной стороне стены на марки

из цементно-песчаного раствора с ориентацией на метку, вынесенную на стену. При этом первый ряд реек следует размещать на расстоянии 0,5-0,6 м от стены, противоположной входу в помещение, а следующие ряды – параллельно первому.

3.18 В местах, где пол должен иметь уклон в сторону трапов или каналов, маячные рейки следует устанавливать с таким расчётом, чтобы верх рейки имел заданный уклон.

3.19 Непосредственно перед укладкой бетонной смеси нижележащий слой следует обильно смочить водой, чтобы к моменту укладки он был влажным, но на нём не было скопления воды.

3.20 Бетонную смесь следует укладывать между маячными рейками полосами через одну. При этом толщина выровненного бетонного слоя с учётом последующей его осадки в процессе виброобработки должна приниматься на 3-5 мм выше маячных реек.

3.21 При толщине бетонного покрытия пола до 100 мм уплотнение бетонной смеси рекомендуется выполнять виброрейкой, а при толщине свыше 100 мм рекомендуется до уплотнения виброрейкой предварительно обработать уложенную бетонную смесь глубинным вибратором. Скорость передвижения виброрейки 0,5-1 м/мин, количество проходов 1-2. При применении виброрейки у нижней кромки её балок должен образовываться валик (призма волочения) высотой 2-5 см.

3.22 Бетонирование рекомендуется проводить без технологических перерывов. В противном случае перед возобновлением бетонирования затвердевшая вертикальная кромка уложенного ранее бетона должна быть очищена от грязи и пыли и промыта водой. В местах рабочих швов уплотнение и заглаживание бетона следует производить до тех пор, пока шов не станет незаметным.

3.23 Пропущенные полосы бетонируют после снятия маячных реек, используя забетонированные полосы в качестве опалубки и направляющих.

3.24 Вакуумирование бетона производится с помощью комплекта оборудования, в который входят: вакуум-агрегат, отсасывающие маты, виброрейка, заглаживающие машины, направляющие для виброреек, шланги и соединительные устройства, ёмкости для промывки отсасывающих матов.

3.25 При применении метода вакуумирования рекомендуемые бетонные смеси должны иметь повышенное на 150-200 кг на 1 $м^3$ бетонной смеси содержание песка по сравнению с составами по таблице 3.1.

3.26 Бетонные смеси, применяемые при использовании метода вакуумирования, должны характеризоваться осадкой конуса 8-12 см. Повышенное водоцементное отношение облегчает укладку и уплотнение и позволяет получить более ровную поверхность бетонного основания.

3.27 Технологический регламент изготовления покрытий полов методом вакуумирования предусматривает укладку на виброуплотнённую поверхность покрытия пола матов с вакуум-полостями, присоединение их шлангами к вакуум-насосу и отсос избыточной воды, за счёт чего достигается повышение прочности и однородности бетона.

3.28 При раскладке отсасывающих матов на свежеуложенную бетонную смесь необходимо обеспечить перекрывание верхним полотнищем нижнего на 10-15 см с каждой стороны, при укладке на затвердевший бетон – не менее чем на 20 см.

Раскладывают отсасывающий мат следующим образом: нижнее фильтровальное полотнище укладывают непосредственно на бетон (если ведут работы одновременно с двумя и более нижними полотнищами, то они должны лежать внахлёст не менее чем на 3 см), а верхнее раскатывают, начиная от середины. Такой порядок раскатки улучшает герметизацию и, следовательно, повышает качество работы.

Полотнища нужно укладывать ровно, без морщин и складок. Верхнее полотнище, кроме того, после укладки рекомендуется прогладить валиком, щёткой и т.п.

3.29 Вакуумный агрегат на холостом ходу должен создавать разряжение порядка 0,09-0,095 МПа. Нормальным рабочим разряжением вакуум-насоса считается 0,07-0,08 МПа.

Продолжительность вакуумирования увеличивается обратно пропорционально падению разрежения. При разрежении менее 0,06 МПа вакуумирование производить не следует. Время вакуумирования рассчитывают исходя из 1-1,5 мин на 1 см толщины бетонного основания. Об окончании процесса можно судить по прекращению поступления водо-воздушной смеси в трубопровод.

3.30 После окончания процесса вакуумирования необходимо закатать верхнее полотнище таким

образом, чтобы фильтровальное полотнище было открыто на 1-2 см с двух сторон при включенном вакуум-насосе 10-15 с. Затем верхнее полотнище полностью сворачивают.

3.31 С целью повышения ровности и гладкости поверхности бетонных оснований после уплотнения бетонной смеси и схватывания её до состояния, когда на поверхности при хождении остаются лёгкие следы, следует произвести первичную обработку покрытия – затирку бетоно-отделочными машинами с разравнивающими дисками. Участки, не поддающиеся заглаживанию машиной, должны быть заглажены вручную. Вторичную обработку - заглаживание бетоноотделочными машинами с заглаживающими лопастями производят не позднее, чем через 6 часов.

3.32 При использовании метода вакуумирования первичное заглаживание бетонной поверхности производят непосредственно после окончания вакуумирования, а вторичную обработку – через 3-5 часов.

3.33 Бетонные подстилающие слои в течение 7-10 дней после укладки должны находиться под слоем постоянно влажного водоудерживающего материала, затем осуществляется естественная сушка.

3.34 При необходимости в последующем выполнения по бетонному подстилающему слою оклеечной гидроизоляции, приклеиваемых битумными составами, выровненную поверхность бетона сразу после укладки бетонной смеси следует прогрунтовать раствором битума в летучем растворителе (бензине) при соотношении по массе 1:(2-3). Грунтовку наносят краскопультом после устройства подстилающего слоя, но не ранее чем через 30 минут, а кистями – через 1 – 2 суток после укладки бетона. В результате грунтования на поверхности образуется плёнка, предохраняющая бетонный подстилающий слой от быстрого высыхания, что исключает необходимость укрывать её и поливать водой.

3.35 Устройство деформационных швов рекомендуется выполнять при помощи нарезчиков швов с алмазным диском на глубину не менее 1/3 толщины бетона не позднее, чем через 2 суток твердеения. При применении не извлекаемых рельс-форм имеющиеся в верхней части рельс-форм пазы используются в качестве деформационных швов и нарезку швов осуществляют только в поперечном направлении.

Допускается при устройстве деформационных швов в бетонном подстилающем слое в местах расположения разрывов перед укладкой бетона разместить рейки, обмазанные антиадгезионным составом или обёрнутые рулонным кровельным материалом, которые удаляют после затвердевания бетонной смеси.

3.36 После достижения бетоном воздушно-сухого состояния (влажность не выше 5%) следует осуществить заделку деформационных швов. В помещениях с нормальным режимом эксплуатации швы рекомендуется заделывать полимерцементной шпаклёвкой марки UZIN NC-182, а в помещениях, при эксплуатации которых возможны резкие перепады температуры, в образованный паз укладывается эластичный пенополиэтиленовый шнур марки «Вилатерм» (ТУ 2291-009-043989419-2006) и заполняется заподлицо эластичной полиуретановой массой UZIN KR-410. При выполнении деформационых швов около колонн и вдоль стен следует удалить прокладки из пенополиэтилена и заполнить образующийся паз полиуретановой композицией UZIN KR-410.

3.37 Эксплуатация полов допускается после приобретения бетоном проектной прочности на сжатие, пешеходное движение по этим полам может быть допущено при прочности бетона на сжатие не менее 5 МПа.

4. Прослойка

4.1 При проектировании и устройстве прослойки должны соблюдаться технические требования, изложенные в Разделе I.

4.2 Клеевые прослойки должны обеспечивать надёжное сцепление вышележащих слоёв с нижележащими. Адгезия покрытий на отрыв при их укладке по бетонным, цементно-песчаным или гипсовым основаниям должна составлять, не менее:

паркетные покрытия и линолеум	-0,3 МПа;
керамическая плитка, керамогранит, плиты природного камня, укладываемые на цементных клеях	-0,75 МПа

керамическая плитка, керамогранит, плиты природного камня, укладываемые на полимерных клеях и полимерные покрытия	-превышать предел прочности основания при растяжении (отрыв когезионный, по основанию)

4.3 Упругие прослойки снижают напряженное состояние в конструкции пола, в том числе компенсируют напряжения, возникающие в полах с деревянными элементами при изменении температурно-влажностного режима, и повышают стойкость полов к ударным воздействиям. Кроме того, упругие прослойки предотвращают скрип покрытий полов, уложенных по «плавающей» технологии, при хождении людей

4.4 В качестве упругой прослойки рекомендуется применять рулонный материал UZIN RR-188, RR-189 толщиной 3, 4, 6 мм из резино-пробкового гранулята со звукоизоляцией соответственно 10, 16, 20ДБ. Допускается применение также пенополиэтиленовых и пенополипропиленовых листов, листового поролона, гофрированного картона и других материалов.

5. Стяжки

5.1 При проектировании и устройстве стяжек должны соблюдаться технические требования, изложенные в Разделе I.

5.2 Наименьшая толщина стяжки (мм) для создания уклона в местах примыкания к сточным лоткам, каналам и трапам, должна быть: при укладке её по плитам перекрытия – 20, по тепло- и звукоизолирующему слою – 45. Толщина стяжки для укрытия трубопроводов должна быть на 45 мм больше диаметра трубопроводов .

5.3 Толщина стяжки в обогреваемых полах должна быть на 45 мм больше диаметров нагревательных элементов – электрокабелей и водонагревательных трубопроводов. Стяжку рекомендуется армировать кладочной сеткой из проволоки диаметром 2 мм с размером ячейка 50х50 мм, располагая её под обогревающими элементами. В стяжках с электрообогревающими элементами армирующая сетка должна быть присоединена к системе электрозаземления здания.

5.4 В местах сопряжения стяжек с электро- и водонагревательными элементами и стяжек, укладываемых по тепло-звукоизолирующему слою, с другими конструкциями (стенами, перегородками, трубопроводами, проходящими через перекрытия, и т.п.) должны быть предусмотрены зазоры шириной 25-30 мм на всю толщину стяжки, заполняемые эластичными прокладками.

5.5 В стяжках с электро- и водонагревательными элементами в помещениях площадью более 30 м^2 или длиной более 6 м должны быть предусмотрены деформационные швы в продольном и поперечном направлении с шагом от 3 до 6 м. Швы должны совпадать с осями колонн, со швами плит перекрытий, деформационными швами подстилающего слоя. Деформационный шов должен разрезать стяжку на всю глубину, предусматривая установку на обогревающих трубах и электрических кабелях в швах компенсаторов расширения.

5.6 Электро- и водонагревательные элементы в стяжках обогреваемых полов укладываются, как правило, с шагом 150 мм. Шаг следует уточнять при теплотехнических расчётах.

5.7 Стяжки могут быть предусмотрены в монолитном и сборном вариантах.

5.8 Для устройства монолитных стяжек рекомендуется применять цементно-песчаные растворы (таблица 5.1) и бетоны (таблица 5.2) с осадкой конуса 2-4 см и саморазравнивающиеся гипсовые, цементные и полимерные композиции.

Таблица 5.1

Марка раствора	Вода	Цемент марки 400	Песок
М150	0,55	1	3,0
М200	0,48	1	2,8
М300	0,40	1	2,4

Таблица 5.2

Класс бетона	Состав по массе при марке цемента не ниже 400			
	Вода	Цемент	Песок	Щебень или гравий
В12,5	0,8	1	2,8	4,4
В15	0.65	1	2,0	3,4
В22.5	0,5	1	1,4	2,4

5.9 Для приготовления бетона и цементно-песчаного раствора следует использовать портландцемент (ГОСТ 10178-85) марки не ниже 400.

5.10 Для бетонных стяжек следует применять в качестве крупного заполнителя щебень или гравий фракций 5 -15 мм с прочностью на сжатие не менее 20 МПа.

5.11 Песок кварцевый или дробленный (ГОСТ 8736-85) из природного камня кристаллических пород (гранита, сиенита, базальта и им подобных) крупно- или среднезернистый, используемый для бетонных и цементно-песчаных стяжек, должен быть с содержанием глинистых или илистых частиц не более 3%

5.12 При необходимости сокращения срока производства работ рекомендуется применять цементно-песчаные растворы на основе быстросхватывающегося цемента марки UZIN-NC 190 (табл. 5.3). В качестве наполнителя следует использовать обожженный кварцевый песок следующего фракционного состава: 0,2-2 мм – 10%, 2-4 мм – 25%, 4-6 мм -25%, 6-8 мм – 40%.

Таблица 5.3

Марка раствора	Вода	NC-190	Песок
М200	0,55	1	6
М300	0,48	1	5
М400	0,44	1	4

5.13 Технология изготовления сплошных стяжек из бетона и цементно-песчаного раствора анналогична применяемой при изготовлении бетонного основания.

5.14 Стяжки из саморазравнивающихся гипсовых, цементных и полимерных композиций рекомендуется применять при повышенных требованиях по ровности или при ограничении по толщине или массе выравнивающего слоя. Толщина саморазравнивающихся стяжек определяется неровностью нижележащего элемента, но не может быть менее 1,5 размеров максимальной фракции наполнителя, содержащегося в саморазравнивающихся смесях.

5.15 При значительных неровностях нижележащего слоя для предварительного его выравнивания перед нанесением саморазравнивающейся стяжки используют цементно-песчаные растворы на основе быстросхватывающегося цемента марки UZIN-NC 190 с обожженным кварцевым песком следующего фракционного состава: 0,2-2 мм – 30%, 2-4 мм – 70% (табл. 5.4).

Таблица 5.4

Марка раствора	Вода	NC-190	Песок
М300	0,55	1	5
М400	0,40	1	4

5.16 Для саморазравнивающихся гипсовых и цементных стяжек рекомендуется применять сухие смеси заводского изготовления. Текучесть саморазравнивающихся композиций после затворения водой должна соответствовать 240-270 мм по вискозиметру Суттарда.

5.17 Выбор саморазравнивающейся композиции необходимо осуществлять с учётом типа подстилающего слоя, необходимой толщины стяжки и её прочностных характеристик, условий эксплуатации полов, а также рекомендаций, приведённых в таблице 5.5.

Таблица 5.5

Марка саморазравнивающейся композиции	Тип основания	Грунтовка	Предел прочности при сжатии после 28 суток воздушной выдержки, МПа , не менее	Рекомендуемая толщина слоя, мм	Расход на 1 мм слоя, кг	Условия эксплуатации	Примечание
1	2	3	3	5	6	7	8
Uzin NC-145	минеральное	UzinPE-360 или Uzin PE-460[1]	20	до 5	1,5	отапливаемое помещение	

Окончание табл. 5.5

1	2	3	3	5	6	7	8
Uzin NC-150S Okoline	минеральное	UzinPE-360 или Uzin PE-460[1]	27	до 10	1,5	отапливаемое помещение	
Uzin NC-160Okoline	минеральное	UzinPE-360 или Uzin PE-460[1]	35	до 10	1,4	отапливаемое помещение	
Uzin NC-170Okoline	минеральное	UzinPE-360 или Uzin PE-460[1]	40	свыше 10*	1,4	отапливаемое помещение	
Uzin NC-172	минеральное	UzinPE-360 или Uzin PE-460[1]	45	до 10	1,3	отапливаемое помещение	ускоренное отверждение
Uzin NC-174	минеральное	UzinPE-360 или Uzin PE-460[1]	35	до 20	1,6	отапливаемое помещение	
Uzin NC-195	минеральное	UzinPE-360 или Uzin PE-460[1]	35	до 45	1,6	отапливаемое помещение	
Uzin NC-395	минеральное	UzinPE-360 или Uzin PE-460[1]	45	до 45	1,8	не отапливаемое помещение	
Uzin KR-410	минеральное и стальное	UzinPE-360 или Uzin PE-460[1]	60	без ограничения толщины	1,6	не отапливаемое помещение	
Uzin NC-170 + пластифицирующая добавка Uzin PE-520	стальное	Uzin PE-440	40	до10	1,4+0,08	отапливаемое помещение	
Uzin NC-172 + пластифицирующая добавка Uzin PE-520	стальное	Uzin PE-440	45	до10	1,3+0,08	отапливаемое помещение	ускоренное отверждение

1 – при необходимости создания слоя пароизоляции.

5.18 Устройство саморазравнивающихся стяжек следует выполнять при температуре воздуха в помещении 15-30 °С.

5.19 Перед нанесением саморазравнивающихся стяжек поверхность бетонных оснований и плит перекрытий следует очистить от цементного молока, обеспылить, затирку удалить. Стальные основания очистить от ржавчины и окалины пескоструйной или дробеструйной обработкой и обезжирить.

5.20 В целях предотвращения интенсивного отсоса воды из составов нижерасположенным слоем и обеспечения требуемой адгезии с ним поверхность этого слоя рекомендуется загрунтовать грунтовками, соответствующими по химической природе саморазравнивающимся композициям. При выборе грунтовок следует руководствоваться рекомендациями, приведёнными в таблице 5.5.

5.21 При наличии влажных перекрытий (расположении под ними помещений с влажными условиями эксплуатации) необходимо выполнение пароизолирующей грунтовки марки Uzin PE-460.

5.22 Нанесение грунтовок осуществляется валиками в один или два слоя. Пароизолирующая грунтовка марки Uzin PE-460 наносится всегда в два слоя. Второй слой наносится через 12 часов после нанесения первого и сразу же осыпается сухим кварцевым песком фракции 0,2-0,8 мм.

5.23 Изготовление саморазравнивающихся стяжек осуществляется, как правило, в один слой. Для ускорения растекаемости рекомендуется использовать зубчатый шпатель.

5.24 Во избежание увлажнения и растрескивания стяжек из гипсовых составов места примы –

кания их к стенам и перегородкам следует изолировать рулонными гидроизоляционными материалами либо уложить по периметру помещения вдоль стен пенополиуретановый шнур.

5.25 Сборные стяжки, применяемые при необходимости сократить сроки строительно-монтажных работ или желательности отказа от выполнения «мокрых» процессов, рекомендуется выполнять из древесностружечной шпунтованной плиты. Возможно также изготовление сборных стяжек из листов водостойкой фанеры.

5.26 Работы по устройству сборных стяжек следует выполнять при температуре воздуха на уровне пола не ниже +10°С и относительной влажности воздуха не более 60%.

5.27 При отсутствии требований к полам по показателям тепло- и звукоизоляции сборные стяжки из ДСП могут укладываться непосредственно по подстилающему слою или плите перекрытия. При необходимости выравнивания поверхности подстилающего слоя или перекрытия по ним следует предусматривать прослойку толщиной 15-20 мм из средне- или крупнозернистого песка в воздушно-сухом состоянии.

5.28 Для устройства слоя тепло- и звукоизоляции под сборные стяжки рекомендуется применять пенополистирольные плиты плотностью 17 кг/м^3 (ГОСТ 15588-86) или керамзитовый песок (ГОСТ 9757-90). Необходимая толщина слоя тепло-звукоизоляции устанавливается для каждого конкретного случая расчётом по СНиП 23-03-2003.

5.29 В случаях возможного увлажнения покрытий снизу следует под тепло- и звукоизоляционным слоем на выравнивающую стяжку или плиту перекрытия в качестве пароизоляции уложить полиэтиленовую плёнку или выполнить лакокрасочный слой эпоксидным компаундом марки UZIN-PE 460.

5.30 При укладке стяжки из древесностружечных плит по тепло-звукоизолирующему слою из пенополистирольных плит с целью предотвращения скрипа следует размещать между сборной стяжкой и выравнивающим слоем промежуточный слой из полиэтиленовой плёнки или пергамина.

5.31 При выполнении плавающих стяжек площадью более 100 м^2, необходимо предусматривать в ней деформационные швы, нарезаемые в продольном и поперечном направлении. Шаг между швами не более 10 м. При использовании сборных стяжек в помещениях со значительными перепадами температуры и влажности воздуха рекомендуется сократить интервал между деформационными швами.

5.32 При устройстве сборных стяжек до начала производства работ монтажные отверстия в перекрытиях, зазоры между плитами, места примыканий перекрытий к стенам, перегородкам, трубам должны быть тщательно заделаны цементно-песчаным раствором марки не ниже М100.

5.33 При наличии под сборной стяжкой труб и использовании для изготовления тепло- и звукоизоляционного слоя пенополистирольных плит трубы следует обернуть минераловатными матами.

5.34 Весовая влажность бетона основания и плит перекрытий перед укладкой песчаной прослойки или тепло-звукоизоляционного слоя должна быть не более 4%.

5.35 Монтаж плавающих сборных стяжек из древесностружечных плит предполагает следующую последовательность работ:

- нанесение отметки уровня верха стяжки на ограждающие конструкции;
- устройство пароизоляции (при необходимости);
- укладку выравнивающего слоя (при необходимости);
- устройство тепло-звукоизоляции (при необходимости);
- устройство промежуточного слоя (при необходимости);
- укладку сборной стяжки из древесностружечных плит;
- нарезку деформационных швов (при необходимости).

5.36 Песок выравнивающего слоя и пористо-волокнистые тепло-звукоизолирующие маты укладываются непосредственно на подстилающий слой или плиты перекрытий независимо от ровности поверхности данных слоёв, а вспененные тепло-звукоизолирующие плиты – при отклонении поверхности данных слоёв от плоскости при проверке контрольной двухметровой рейкой не более 5 мм. При более высокой неровности поверхности укладка вспененных тепло-звукоизолирующих материалов осуществляется по предварительно выровненному шпаклевочными составами или кварцевым песком подстилающему слою

5.37 Кварцевый песок рассыпают по поверхности и разравнивают рейкой, начиная от стены, противоположной входу, и последующим уплотнением, а пористо-волокнистые и вспененные материалы укладывают насухо с обеспечением надёжного примыкания к основанию и плотности стыков. Не допускается образование перекрёстных швов пенополистирольных плит. При использовании двух и более слоёв совпадение швов по вертикали не допускается. В связи с этим рекомендуется укладка слоёв со смешением плит не менее чем на 300 мм в поперечном направлении (рис.1).

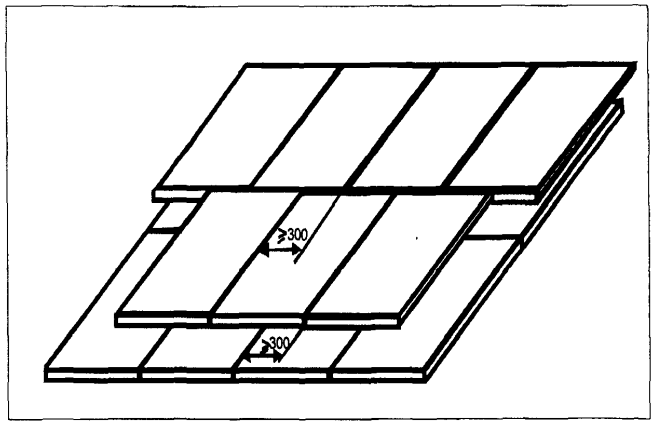

Рис.1 Схема укладки тепло-звукоизолирующих пенополистирольных плит

5.38 Укладку сборной стяжки из древесностружечных плит производят в направлении «на себя» (находясь на выравнивающем слое из песка или уложенных тепло-звукоизолирующих матах или плитах), начиная от стены, противоположной дверному проёму, оставляя зазор между стеной и сборной стяжкой не менее 10 мм. При укладке плит образование перекрёстных швов не допускается. Не допускается совпадение швов плит со швами тепло-звукоизолирующих плит.

5.39 Древесностружечные плиты склеиваются водно-дисперсионными клеями для паркета марок Uzin MK-80 или Uzin MK-80 Okoline. Возможно также применение дисперсии ПВА (ТУ 2241-027-00203521-96) или мастик строительных полимерных клеящих латексных (ГОСТ 30307-95). Необходимое для склеивания сжатие обеспечивается путём вбивания клиньев в зазоры у стен (рис. 2). После высыхания клея клинья снимаются.

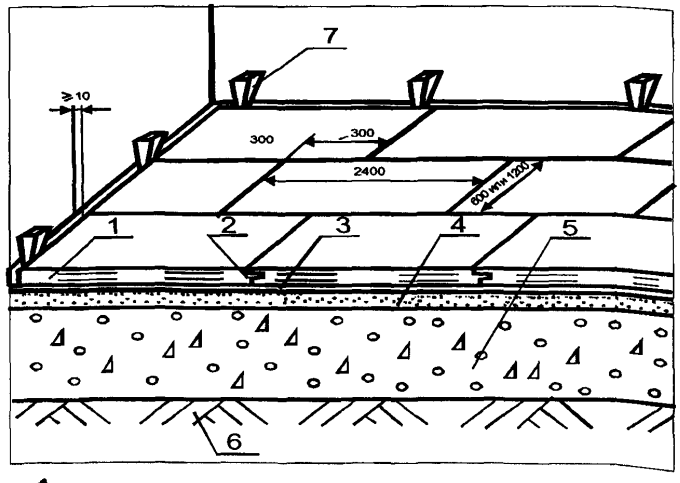

Рис.2 Схема укладки древесностружечных плит в плавающей сборной стяжке
1 - сборная стяжка из ДСП; 2 - клеевая прослойка; 3 - пароизоляция; 4 - кварцевый песок; 5 - бетонное основание; 6 - грунт основания; 7 - клинья

5.40 Нарезка деформационных швов осуществляется после высыхания клея ручной циркулярной пилой с отрегулированной опорной плитой таким образом, чтобы глубина пропила соответствовала толщине плиты. Ширина деформационного шва должна составлять 5-10 мм.

5.41 Сборные стяжки из водостойкой фанеры рекомендуется выполнять непосредственно по ровным или выровненным монолитными стяжками бетонным основаниям и плитам перекрытий при необходимости обеспечения нормируемого теплоусвоения полов - покрытие полы из безосновного линолеума или под покрытия, при изготовлении которых используются мелкие гвозди – покрытия пола из массивной доски и мозаичный паркет из древесины различных пород (паркетный ковёр).

5.42 Для приклейки листов фанеры рекомендуется применять клеи для паркета, в частности водно-дисперсионными клеями для паркета марок Uzin MK-80 или Uzin MK-80 Okoline. Листы, кроме того, должны быть закреплены при помощи дюбелей (через 150 мм по краям и через 300 мм в центре листа).

5.43 Весовая влажность бетона междуэтажных перекрытий перед приклейкой фанеры не должна превышать 3%, стяжек на основе цементного, полимерцементного и гипсового вяжущего – не более 2%.

5.44 При значительных неровностях подстилающего слоя, а также при необходимости укладки сборной стяжки по тепло-звукоизолирующему слою или прохождении под стяжкой труб возможно выполнение сборной стяжки из фанеры по регулируемым лагам со сквозными резьбовыми отверстиями (рис. 3).

5.45 Деревянные регулируемые лаги (ТУ 5361-001-42950773-99) имеют размеры 45х45х2000, 45х70х2000 и 45х120х2000 мм и поставляются в комплекте с дюбелями-стойками для регулирования уровня подъема лаг и дюбелями-гвоздями для крепления болтов-стоек к перекрытию.

5.46 Перед установкой в отверстия лаг ввинчиваются пластиковые болт-стойки, на которые опираются лаги (рис. 3а).

5.47 Лаги устанавливаются на перекрытии с шагом 375 мм, после чего через болты-стойки в перекрытии засверливаются отверстия (рис. 3б в).

5.48 В болт-стойку помещают дюбель-гвоздь, который на неполную глубину забивают с помощью дробника в отверстие, выполненное в перекрытии (рис. 3г,д).

5.49 С помощью завинчивающего инструмента регулируют необходимое положение лаг по уровню (рис. 4е) и окончательно закрепляют лаги к перекрытию с помощью дюбель-гвоздя, после чего выступающие части болтов-стоек срезают с помощью стамески (рис. 3ж).

5.50 На установленные таким образом лаги укладывают сборную стяжку из двух слоёв фанеры толщиной по 12 мм, закрепляя их с шагом 150 мм саморезами. При этом второй лист фанеры должен перекрывать стыки нижнего слоя (рис. 3з).

5.51 Монолитные стяжки на основе гидратирующихся вяжущих (гипсовые, цементно-песчаные и цементно-бетонные) требуют выдержки до достижения нормативной влажности (чаще всего воздушно сухого состояния). С целью предотвращения растрескивания стяжек срок выдержки стяжек на основе гипса, как правило, составляет 3-5 суток, цементно-песчаных и цементно-бетонных стяжек с учётом необходимости их увлажнения в первые 7-10 суток после изготовления - 3-4 недели. На стяжки из цементно-песчаных растворов и бетонов на основе быстросхватывающегося цемента, не требующих выдержки во влажных условиях, покрытия могут наноситься (при температуре воздуха на уровне пола не ниже +20°С и относительной влажности воздуха не более 60 %) через 24-48 часов (в зависимости от толщины стяжки) после изготовления стяжек. Нанесение покрытий на стяжки из саморазравнивающихся композиций при указанных температурных и влажностных условиях возможно через 24 часа.

5.52 Выполнением работ по изготовлению покрытий полов на обогреваемых стяжках осуществляется после испытания подогрева пола по следующей методике: не ранее, чем через 7 суток после изготовления стяжки осуществляется нагрев по схеме: 1 сутки – нагрев до +25°С, 2 сутки – до +35°С, 3 сутки – до +45°С, 4 сутки – до +55°С, 5-15 сутки – выдержка при температуре +55°С, 16 сутки – охлаждение до +45°С, 17 сутки – до +35°С, 18 сутки – до +25°С и 19 сутки – до комнатной

температуры и измерение влажности стяжки, которая должна быть не более 1,8%. Если готовность к укладке не достигнута, то необходимо продолжать нагрев при предварительной температуре в 40^0С до готовности к укладке, после нового измерения влажности.

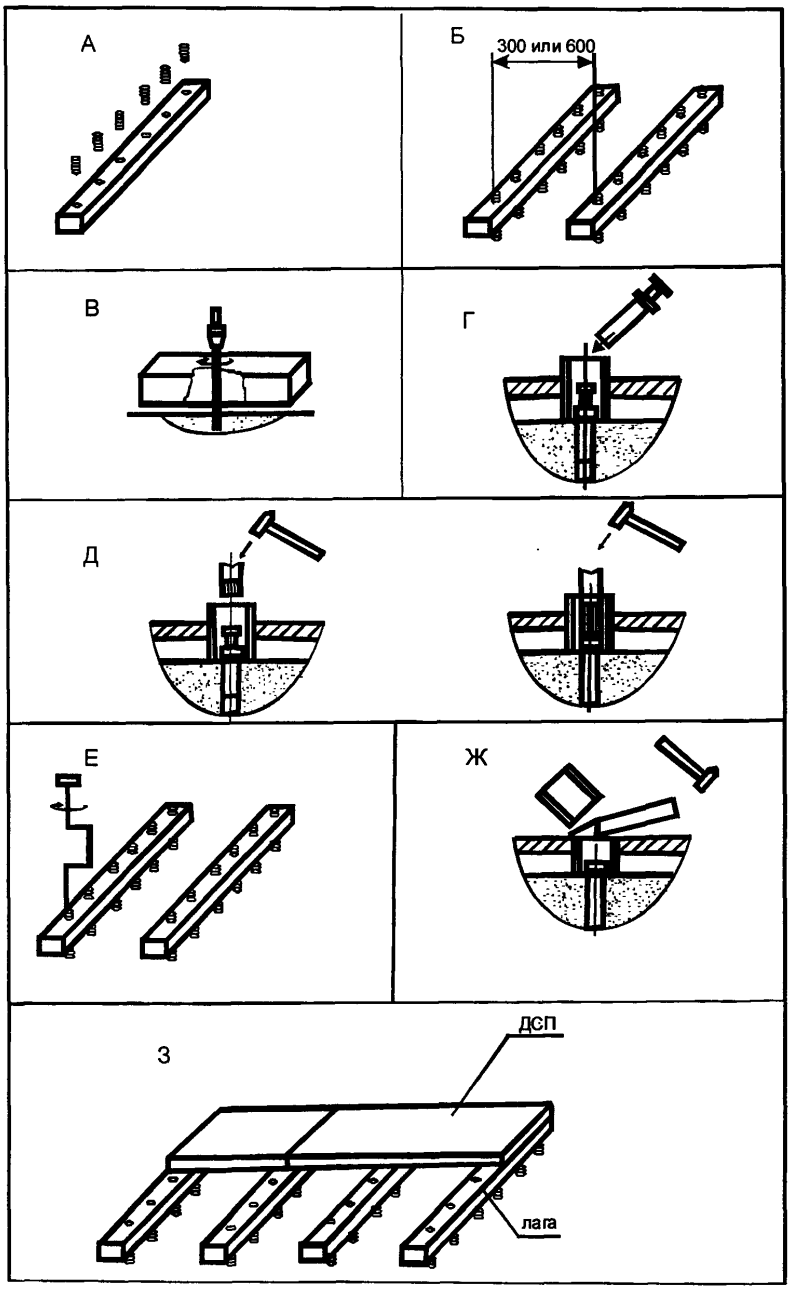

Рис. 3 Последовательность операций при установке регулируемых лаг и закреплении к ним сборной стяжки.

. 6. Тепло- и звукоизоляционный слой

6.1 При проектировании и устройстве теплозвукоизоляционного слоя должны соблюдаться технические требования, изложенные в Разделе I.

6.2 Тепло- и звукоизоляционный слой следует располагать:

а). для снижения показателя теплоусвоения пола и (или) повышения звукоизолирующих характеристик – непосредственно под покрытием пола, применяя для изготовления листы водостойкой фанеры, древесноволокнистые плиты плотностью до 250 кг/м^3 или рулонный материал из пробко-резинового гранулята марки UZIN RR-188 или UZIN RR-189 Plus, снижающий индекс приведённого уровня ударного шума при толщине h= 3 мм, h=4 мм и h=6 мм соответственно на 10 Дб, 15 Дб и 20 Дб и характеризующихся термическими сопротивлениями равными 0,05 м^{2}град/Ват, 0,06 м^{2}град/Ват и 0,10 м^{2}град/Ват соответственно;

б). для теплоизоляции полов на перекрытиях, расположенных над арками, не отапливаемыми помещениями или подвалами и (или) повышения звукоизолирующих характеристик – под стяжкой, применяя минераловатные плиты и стекловолокнистые плиты на синтетической связке плотностью до 150 кг/м^3, минераловатные маты плотностью до 150 кг/м^3, пенополистирольные плиты плотностью 25-50 кг/м^3, керамзитовый и кварцевый песок, древесноволокнистые плиты плотностью до 250 кг/м^3, а также прессованные плиты на основе синтетических волокон, связанных полимерной смолой, марок UZIN Multimoll Top4, UZIN Multimoll Top9 и UZIN Multimoll Top15, характеризующихся термическими сопротивлениями равными 0,06 м^{2}град/Ват, 0,135 м^{2}град/Ват и 0,155 м^{2}град/Ват соответственно;

в). для снижения потерь тепла при обогреве нижележащего помещения в обогреваемых полах – непосредственно под стяжкой с водо- и электронагревающими элементами, применяя прессованные плиты марок UZIN Multimoll Top4, UZIN Multimoll Top9, UZIN Multimoll Top15.

6.3 Тепло- и звукоизоляционные слои следует выполнять по выровненному основанию. При этом высушенный кварцевый и керамзитовый песок рассыпают слоями с последующим разравниванием по рейкам и уплотнением. Плиты и маты укладывают насухо с обеспечением плотности стыков между плитами и перекрытием их смежными матами.

6.4 При укладке плит в несколько слоёв не допускается совпадение стыков плит в соседних рядах.

6.5 Для крепления рулонного материала на основе пробко-резинового гранулята марок UZIN-RR 188 или UZIN-RR 189 к основанию следует применять полимерный клей марки UZIN KE – 2000S, а для укладки плит UZIN Multimoll Top4-15 используют полимерцементный клей марки codex Power Flex.

7. Гидроизоляция

7.1 При проектировании и устройстве гидроизоляции должны соблюдаться технические требования, изложенные в Разделе I.

7.2 Гидроизоляцию от сточных вод и других жидкостей следует предусматривать по подстилающему слою, перекрытию или стяжке, выполненной по перекрытию или подстилающему слою. Гидроизоляцию от капиллярного поднятия грунтовых вод следует выполнять по уплотнённому грунту или монолитной стяжке (табл.7.1).

7.3 Для защиты от проникания сточных вод и нейтральных жидкостей рекомендуется применять оклеечную гидроизоляцию из битумных или битумно-полимерных материалов, наклеиваемых на цементно-песчаную стяжку или бетонный подстилающий слой методом подплавления (для наплавляемых рулонных материалов) или наклейкой на битумно-полимерных мастиках, а также эластомерные плёнки, наклеиваемые на полимерных мастиках. Возможно также применение гидроизоляционных слоев из гидроизоляционных мастик, в частности марок UZIN HS-600 (внутри отапливаемых помещений) и UZIN HS-220 (для наружных террас и бассейнов).

7.4 Для защиты от воздействия химически агрессивных жидкостей оклеечная гидроизоляция должна выполняться из рулонных материалов и клеевых мастик, обладающих химической стой-

Таблица 7.1

Тип гидроизоляции	Количество слоёв	Схема	Слои пола
Гидроизоляция от сточных вод и других жидкостей Оклеечная из битумных или битумно-полимерных материалов		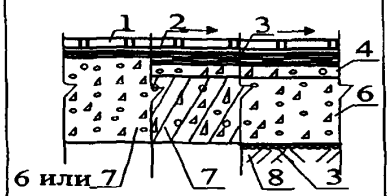	1-покрытие; 2-прослойка; 3-гидроизоляция; 4-стяжка; 6-подстилающий слой; 7-плита перекрытия; 8-грунтовое основание (уплотнённое)
Оклеечная из эластомерных плёнок		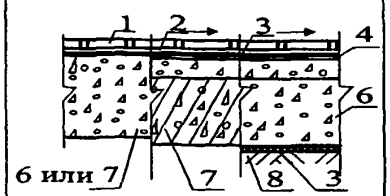	
Гидроизоляция от капиллярного поднятия грунтовых вод Наливная из щебня или гравия, пролитых битумом		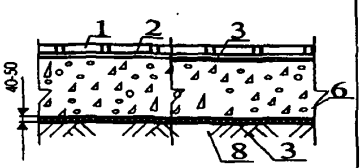	
Асфальтовая из асфальтобетона		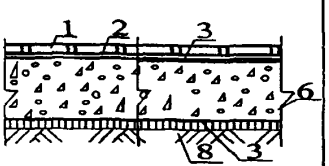	
Оклеечная из битумных или битумно-полимерных материалов		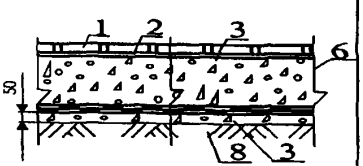	

костью к конкретной агрессивной среде. В качестве таких материалов рекомендуется применять пластины полиизобутиленовые марки ПСГ (ТУ 38-105203-87), наклеиваемые на клее 88-НП (ТУ 38-105540-85),лакокрасочные армированные стеклотканью покрытия на основе эпоксидной шпаклёвки ЭП-0010 (ГОСТ 28379-89) и лакокрасочные покрытия на основе эпоксидных составов марок codex Epoxidicht и codex Epoxiflex Plus в два слоя с прорезиненной тканью: codex Fugendichtband (для углов стен и пола), codex BST 75 (самоклеящаяся), codex Dichtmanschette Wand Boden (для выходов труб и трапов) и codex Dichteck-Innen/Dichtck-Aussen (для углов стена-пол-стена).

7.5 При средней интенсивности воздействия жидкости на пол оклеечную гидроизоляцию из битумных и битумно-полимерных материалов следует выполнять в 2 слоя, а из эластомерных плёнок – в 1 слой.

7.6 При большой интенсивности воздействия жидкости на пол, а также под сточными лотками, каналами, трапами и в радиусе 1 м от них число слоёв гидроизоляции следует увеличить вдвое.

7.7 При воздействии на пол веществ животного происхождения и других биологически активных средств оклеечную гидроизоляцию следует выполнять из рулонных битумных и битумно-полимерных материалов с не гниющей основой (стеклянной, полимерной) или из эластомерных плёнок.

7.8 При средней и большой интенсивности воздействия на пол минеральных масел, эмульсий из них, органических растворителей следует применять гидроизоляцию из эластомерных плёнок.

7.9 При средней и большой интенсивности воздействия на пол растворов серной, соляной, азотной, уксусной, фосфорной, хлорноватистой и хромовой кислот кроме гидроизоляции под покрытием пола следует предусматривать наливную или асфальтовую гидроизоляцию под подстилающим слоем.

7.10 При расположении бетонного подстилающего слоя ниже уровня отмостки здания в помещениях, где отсутствуют какие-либо воздействия на пол сточных жидкостей и нет вероятности опасного капиллярного поднятия грунтовых вод оклеечную гидроизоляцию рекомендуется применять в случаях:

- устройства заглублённых стен подвальных помещений, в которых располагается подсобное оборудование (насосы для подкачки воды, компрессорные и холодильные установки, системы кондиционирования воздуха и пр.);
- вероятного во время эксплуатации здания постепенного поднятия общего уровня грунтовых вод на застраиваемой территории, при заключении в трубы протекающих по данной территории малых рек и т.п.

7.11 Перед выполнением работ по устройству оклеечной гидроизоляции раскатанные полотнища рулонных материалов следует выдержать в течение 24 часов при температуре не ниже +15°С с целью ликвидации волн и прочих неровностей.

7.12 При устройстве оклеечной гидроизоляции следует обеспечить продольную и поперечную нахлестку полотнищ не менее 85 мм.

7.13 Поверхность битуминозной гидроизоляции перед устройством по ней покрытий, прослоек или стяжек, в состав которых входят цемент или жидкое стекло, следует предварительно покрыть горячей битумной мастикой с втапливанием в неё сухого крупнозернистого песка.

7.14 Мастику следует наносить слоем толщиной 1-1,5 мм на чистую и сухую поверхность гидроизоляции. Песок необходимо рассыпать по горячей мастике равномерным слоем без пропусков и скоплений и прокатать ручным катком. Излишки песка после остывания мастики следует удалить.

7.15 Гидроизоляционные мастики марок UZIN HS-600 и UZIN HS-220 рекомендуется выполнять по подстилающему слою, бетонному перекрытию или стяжке, выполненной по перекрытию или подстилающему слою. Мастики наносятся в несколько слоёв (не менее двух) на защищаемую поверхность кистью, щёткой или шпателем. При работе с материалом следует придерживаться правила перекрёстного нанесения (т.е. направление движения инструмента при нанесении каждого последующего слоя должно быть перпендикулярно движениям при нанесении предыдущего). Каждый последующий слой наносят на уже затвердевший, но ещё не высохший предыдущий.

7.16 Места сопряжения стена-пол следует дополнительно герметизировать с использованием уплотнительной ленты марки codex Fugendichtband. При этом уплотнительная лента вклеивается в первый слой гидроизоляционной мастики и затем покрывается вторым слоем.

7.17 При устройстве химически стойких непроницаемых гидроизоляционных слоёв из полиизобутиленовых пластин марки ПСГ, лакокрасочные армированные стеклотканью покрытия на основе эпоксидной шпаклёвки ЭП-0010 (ГОСТ 28379-89) и лакокрасочные покрытия на основе эпоксидных составов марок codex Epoxidicht и codex Epoxiflex Plus в два слоя с прорезиненной тканью следует руководствоваться рекомендациями ВСН 214-89 «Сборник инструкций по защите от коррозии».

7.18 При выполнении наливной битумной гидроизоляции от капиллярного поднятия грунтовых вод слой щебня рекомендуется пропитывать горячим битумом, наносимым при помощи автогудронатора слоем толщиной до 6 мм. При необходимости пропитки в несколько слоёв по слою битума следует рассыпать каменную мелочь с последующим уплотнением её катком, барабан которого смачивают растворителем, а затем наносят следующий слой горячего битума, по которому расыпают каменную мелочь или песок фракции до 5 мм.

7.19 Асфальтовую гидроизоляцию следует выполнять из горячих мастик и литых асфальтовых

смесей по подготовленному основанию ярусами толщиной 15-25 мм, нанося смесь равномерным сплошным слоем.

7.20 При выполнении работ по устройству асфальтовой гидроизоляции необходимо каждый слой разравнивать и уплотнять обогреваемыми катками или гладилками после остывания предыдущего.

7.21 Для обеспечения требуемого качества гидроизоляции из литого асфальтобетона сопряжение ярусов и захваток следует выполнять внахлестку шириной не менее 20 см, а стыки верхних слоёв располагать вразбежку со стыками нижних слоёв.

7.22 Асфальтовую гидроизоляцию из холодных мастик следует выполнять по подготовленному огрунтованному основанию, начиная от стен или перегородок, полосами в 1-2 слоя толщиной 3-5 мм. При этом каждый последующий слой наносят после отвердения предыдущего, а сопряжение ярусов и захваток в каждом слое выполняют внахлестку шириной не менее 200 мм.

8. Покрытия полов

8.1 Общие положения

8.1.1 При проектировании и устройстве покрытий полов должны соблюдаться технические требования, изложенные в Разделе I.

8.1.2 Тип покрытия пола следует принимать в зависимости от функционального назначения помещения с учётом вида и интенсивности механических, жидкостных и тепловых воздействий, а так-же специальных требований.

8.1.3 В помещениях, классифицируемых по классам чистоты, полы должны быть беспыльными, отвечающими требованиям, предъявляемым классами беспыльности помещений. Истираемость покрытия пола не должна превышать для монолитных покрытий полов в помещениях классса беспыльности 100 – 0,06 гр/см^2, класса 1000 – 0,09 гр/см^2 и класса 10000 – 0,12 гр/см^2, а для покрытий полов из линолеума – 50 мкм, 90 мкм и 100 мкм соответственно.

В помещениях класса беспыльности 100 покрытия полов должны быть антистатическими, удельное электрическое сопротивление которых должно быть в пределах $1*10^6 – 1*10^9$ Ом. Кромки стыкуемых полотнищ линолеума в помещениях классов 100 и 1000 должны быть сварены.

8.1.4 Обогрев полов приводит к конверсии пыли, что следует учитывать как на стадии проектирования, устанавливая в помещениях окна и двери с повышенной герметичностью, так и на стадии технического обслуживания, предусмотрев ежедневные мокрые уборки

8.1.5 Полы должны характеризоваться устойчивостью к деформациям под действием сосредоточенных и распределённых нагрузок – не обладать «зыбкостью», в том числе и при движении людей.

8.1.6 При стыковке разнородных покрытий рекомендуется установка медных, алюминиевых или стальных защитных элементов, защищающих края этих покрытий от механических повреждений, от попадания воды в шов и отклеивания. Для паркетных и плиточных покрытий полов защитные элементы, кроме того, позволяют компенсировать линейные деформации этих покрытий при изменении температуры и влажности.

8.2 Покрытия из паркета

8.2.1 Покрытия полов из паркета рекомендуется применять в жилых домах, в общественных и административных зданиях, а также в ряде специальных помещений общественных зданий, больниц и поликлиник с учётом допустимых эксплуатационных воздействий, приведённых в табл. 1, 2, 3 Приложения 3.

8.2.2 Покрытия, выполненные из паркета, являются «тёплыми» и характеризуются показателем теплоусвоения при укладке на плотный бетон, равным 12 Вт/(м^2•К).

8.2.3 Для покрытий из паркета применяются штучный, наборный и готовый паркет, а также паркетная и массивная доска.

8.2.4 Штучный и наборный паркет, применяемый в жилых домах и в общественных и админи-

стративных зданиях, должен удовлетворять требованиям ГОСТ 862.1-85. Паркет из сосны и лиственницы допускается только в помещениях, в которых полы не подвержены интенсивному износу. Покрытия полов должны выполняться только из одной породы древесины и одного рисунка; применение паркета различного цвета и размера допускается только для создания специального рисунка.

8.2.5 Рекомендуется применять паркетные планки толщиной не менее 10 мм, при этом их ширина во избежание возможного поперечного коробления не должна превышать пяти толщин. Влажность паркета при укладке не должна превышать 10%.

8.2.6 Готовый паркет – штучный паркет с многослойными (2-3-х слойными) планками и отшлифованной и покрытой лаком в заводских условиях лицевой поверхностью. Выпускается по технической документации заводов-изготовителей и характеризуется пониженным расходом древесины уникальных пород (нижележащие слои изготавливаются из менее ценных пород) и пониженной склонностью к короблению при изменении влажности.

8.2.7 Паркетные доски (ГОСТ 862.3-86) представляют собой клееные реечные изделия с пазами и гребнями на боковых и торцевых кромках, выполненные из древесины хвойных пород, берёзы или осины с наклеенными на них планками покрытия квадратной или прямоугольной формы (из тех же пород древесины, что и штучный паркет) толщиной не менее 4 мм. В основании досок по всей длине предусмотрены компенсационные продольные пропилы, препятствующие их короблению при периодических изменениях влажности. Доски подразделяются на два типа: $П_1$ – укладываемые по лагам (толщина 25 мм) и $П_2$ – укладываемое на сплошное основание (толщина 18 мм).

8.2.8 Массивная доска – крупноформатная доска (длина от 600 до 1800 мм, ширина от 85 до 180 мм, толщина 20 мм) с пазами и гребнями на боковых и торцевых кромках из цельной не клеенной древесины ценных пород. Выпускается по технической документации заводов-изготовителей и применяется в помещениях с повышенными требованиями по эстетике.

8.2.9 Покрытия из паркета могут быть выполнены непосредственно по бетонному основанию или железобетонному перекрытию (при ровной поверхности), по выравнивающей цементно-песчаной или гипсовой, сплошному деревянному основанию или по сборной стяжке из фанеры или древесно-стружечных плит.

. При укладке паркета на цементно-песчаную стяжку предъявляются особые требования как стяжкам, так и к клеям. Прочность стяжки должна быть для наклейки обычных сортов дерева, не менее 200 кг/см^2, и для наклейки экзотических пород и особых видов плашек - не менее 300 кг/см^2, стяжка должна быть ровной (зазор не более 4 мм на 2 м), и не влажной (не более 2%). Клей должен обеспечивать достаточную силу сцепления с основанием и быть пластичным после высыхания.

8.2.10 Покрытия из готового паркета и из паркетной доски, предъявляющие повышенные требования к ровности (1 мм на 2 м) подстилающих слоёв, следует выполнять по стяжкам из полимерцементных саморазравнивающихся композиций – нивелирмасс марок Uzin NC-145, Uzin NC-150S Okoline или Uzin NC-160 Okoline.

8.2.11 Весовая влажность бетона междуэтажных перекрытий перед укладкой паркета не должна превышать 3,3%, стяжек на основе цементного, полимерцементного и гипсового вяжущего - не более 2,5%, стяжек из древесно-стружечных плит - 12%. Все паркетные клея наносятся на основание зубчатым шпателем (со сменными рейками: B1, B2, B3, B4, B23/48).

8.2.12 Для улучшения звукоизоляции от ударного и воздушного шума полов, выполненных по перекрытиям, выполняют одно из следующих мероприятий:

- применение под монолитными или сборными стяжками тепло- и звукоизоляционного слоя из минераловатных плит или стекловолокнистых плит на синтетической связке плотностью до 150 кг/м^3, минераловатных матов плотностью до 150 кг/м^3, пенополистирольных плит плотностью 25-50 кг/м^3, керамзитового или кварцевого песка, а также прессованных плит на основе синтетических волокон, связанных полимерной смолой, марок UZIN Multimoll Top4, UZIN Multimoll Top9, UZIN Multimoll Top15;

- использование между монолитными или сборными стяжками и паркетным покрытием промежуточного слоя из плит пробко-резинового гранулята марок UZIN-RR 188 или UZIN-RR 189 или из

древесноволокнистых плит плотностью 800-850 кг/м^3 и листов водостойкой фанеры размером 750х750 мм толщиной 10-18 мм, укладываемых в разбежку с зазором 3-5 мм.

8.2.13 На слабые многослойные цементно-песчаные стяжки фанеру применять не рекомендуется (из-за невозможности прикрепить фанеру шлямбурами). В этом случае лучше применить в качестве среднего слоя рулонный материал на основе полиэстерного волокна марки UZIN Multimoll Vlies. Его наклеивают на поверхность любой многослойной стяжки.

8.2.14 При устройстве покрытия пола из паркетной доски плавающим способом с целью предотвращения скрипа при ходьбе её укладывают на амортизирующую подложку, в качестве которой рекомендуется использовать гофрированный картон или вспененный полиэтилен, а также пенопласт толщиной 2-3 мм. Для полов с повышенными требованиями к звукоизоляции в качестве амортизирующей подложки рекомендуется применять пробко-резиновый рулонный материал марки UZIN-RR 188 или UZIN-RR 189 Plus (звукоизоляция повышается на 10-20 Дб).

8.2.15 Наборный паркет с паркетными планками из древесины различных пород (паркетный ковёр) и массивные доски укладываются, как правило, по прослойке из фанеры, поскольку технология изготовления данных покрытий предусматривает крепление планок и досок не только клеями, но и гвоздиками (паркетный ковёр) или саморезами (массивные доски). Гвозди следует забивать в пласт плашек наклонно с втапливанием шляпок. Саморезы устанавливаются также наклонно в основание гребней досок.

8.2.16 При укладке паркета на обогреваемые стяжки необходимо учитывать:

- при укладке паркета подогрев должен быть выключен
- до начала работ подогрев пола должен быть испытан (см. п. **5.57**)
- для штучного паркета рекомендуется выбирать такие породы дерева, как дуб, тик, мербау. Не рекомендуется бук, черная вишня, канадский клен
- для готового и штучного паркета ширина плашек не более 70мм
- не рекомендуется укладка «палубой», разбежкой, «елочкой». Рекомендуется укладка «шашечками», «плетенкой»
- деформационные швы на паркете повторяют деформационные швы стяжек и отделяют обогреваемые и не обогреваемые полы
- для заделки деформационных швов следует применять отверждаемый эластичный полиуретановый герметик.

8.2.17 Паркетные планки и доски следует приклеивать к основаниям быстротвердеющими мастиками на водостойких вяжущих, применяемых в холодном состоянии и обеспечивающих сцепление планок с основанием не менее 0,3 МПа. В качестве их рекомендуются водно-дисперсионные клеи марок UZIN МК-80 и UZIN МК-80 Okoline, полимерные клеи с органическими растворителями марок UZIN МК-73 и UZIN МК-77 и двухкомпонентный полиуретановый клей марки UZIN МК-92S. На водно-дисперсионные клеи рекомендуется укладывать штучный паркет из обычных пород дерева, на клеях на органических растворителях – паркет из сильно впитывающих пород дерева (бук), а на 2-х компонентных клеях – паркет из экзотических пород дерева. При выборе клея следует руководствоваться рекомендациями табл. 8.2.1.

Таблица 8.2.1

Рекомендуемые клеи фирмы UZIN для паркета

	Дисперсионные клея		Клеи на основе искусственных смол	Клеи на основе искусственных смол		Специальный клей
	UZIN МК 80	UZIN МК 80 Ökoline	UZIN МК 92S	UZIN МК 73	UZIN МК 77	UZIN МК 33
1	2	3	4	5	6	7
Типы паркета						
Мозаичный паркет	○	○	○	○	○	
Многослойный паркет		□	○	○	○	○

Окончание таблицы 8.2.1

1		2	3	4	5	6	7
10мм штучный паркет				○			
Сорта древесины							
Дуб		○	○	○	○	○	
Склонные к короблению/ набуханию сорта древесины	а) бук			○	○	○	
	b) Экзотические породы древесины			○	□	□	

○ – Основная область применения □ – Применение возможно

8.2.18 Не рекомендуется применение клея UZIN-MK 73 для укладки экзотических пород дерева (все фруктовые породы дерева рассматриваются как экзотические) и для пород, свойства которых не известны, а также для планок толщиной меньше 10 мм.

8.2.19 При устройстве наборного паркета с паркетными планками из древесины различных пород (паркетных ковров) тип клея выбирается по самой «капризной» породе дерева, независимо от % этой породы в площади узора.

8.2.20 При укладке паркетных досок плавающим способом склеиваются только их стыки водно-дисперсионным прозрачным клеем UZIN MK-33, образующим при высыхании не видимый шов.

8.2.21 Для крепления древесноволокнистых плит, фанеры и рулонного материала на основе полиэстерного волокна марки UZIN Multimoll Vlies к основанию следует применять клеи для паркета - клеи марок UZIN MK-80 Okoline и UZIN MK-80. Листы фанеры, кроме того, должны быть закреплены при помощи дюбелей (крепление к цементно-песчаной стяжке) или саморезами (крепление к деревянным черным полам).

8.2.22 Работы по наклейке паркета следует выполнять при температуре воздуха в помещении не ниже 10°С и его влажности до 60%. Данный температурно-влажностный режим следует потдерживать и при эксплуатации покрытий.

8.2.23 Штучный и готовый паркет следует укладывать в соответствии с принятым рисунком: «в ёлку» с фризами по периметру помещения и без них; «квадратом» - прямым и развёрнутым диагонально; «прямой» - с расположением планок в одном направлении и стыковкой торцами и кромками. При этом следует иметь ввиду, что при рисунке «прямой» напряжения, возникающие в древесине планок при влагосменах, распространяются в одном направлении - поперёк планок, что может снизить эксплуатационную надёжность пола.

8.2.24 Перед укладкой паркета по цементно-песчаной стяжке с влажностью до 2%, древесно-стружечным стяжкам и фанере их необходимо грунтовать под клеи Uzin MK-73 и Uzin MK-77 грунтовкой Uzin PE-317, под клей Uzin MK-92S грунтовкой Uzin PE-420 (2-х компонентной, эпоксидной). При влажности цементно-песчаной стяжки до 4% следует применять грунтовку Uzin PE-460. Нанесение грунтовки осуществляется валиком. Покрытия можно укладывать только после полного высыхания грунтовки (через 4-6 часов).

8.2.25 При укладке паркета на саморазравнивающиеся стяжки "UZIN" и на клея "UZIN" грунтовка не требуется если поверхность не загрязнена и прошло не более 3-х недель со дня их укладки.

8.2.26 Работы по изготовлению покрытий полов из штучного и готового паркета рекомендуется начинать с укладки маячных рядов. В помещениях малого размера маячный ряд следует укладывать у стены, наиболее удалённой от входной двери. В больших помещениях два стыкуемых маячных ряда следует укладывать в середине и работы вести в двух направлениях.

8.2.27 Укладку паркетных и массивных досок следует начинать в направлении слева направо пазовой стороной к стене на расстоянии 8-10 мм от стены, наиболее удалённой от входа. При ширине помещения более 6 м в направлении ширины доски, зазор между стеной и доской следует увеличить на 1,5 мм на каждый дополнительный метр.

8.2.28 Последующие ряды следует укладывать таким образом, чтобы шаг стыков между торцами досок смежных рядов был не менее 30 см.

8.2.29 Паркетные планки укладывают вплотную к ранее уложенным, втапливают в клей и плотно соединяют в шпунт с помощью паркетного молотка. Толщина слоя мастики под паркетом долж-

на быть не более 1 мм, зазоры между смежными планками – 0,3 мм; компенсационные швы между покрытием и стенами, перекрываемые плинтусами, должны быть 10-15 мм.

8.2.30 Выступающие кромки паркета следует отциклевать вровень со смежными, а затем покрытие отшлифовать. Эти работы следует выполнять при наклейке паркета на водно-дисперсионных клеях – через 2 недели, на клеях с органическими растворителями – через 1 неделю, а на 2-х компонентных полимерных клеях – через 1-2 суток.

8.2.31 Зазоры между паркетным покрытием и стенами (перегородками) должны перекрываться после циклевки паркета плинтусами или галтелями, которые крепят гвоздями длиной 30-40 мм, диаметром 2,5 мм или шурупами длиной 25 мм, диаметром 3 мм либо только к стене (перегородке), либо только к полу. Поливинилхлоридные плинтусы приклеивают к стенам и перегородкам полимерными контактным (UZIN GN-277) или термоконтактным UZIN DK-290 Thermocoll) клеями.

8.2.32 Под плинтусы рекомендуется устанавливать упругие прокладки из полос линолеума на теплоизолирующей подоснове, которые следует укладывать между плинтусом и стеной, если плинтус крепится к полу, или между плинтусом и полом, если плинтус крепится к стене.

8.2.33 До начала работы по покрытию паркета лаком должна быть закончена отделка стен, потолка и установлено навесное оборудование. При нанесении лаков не допускается больших количеств пыли, сквозняков, прямого попадания солнечных лучей на пол.

8.2.34 Лаковые системы покрытия паркета предполагают использование 4-х этапов работ: шпаклевка швов, нанесение грунтовки и не менее 2-х слоев лака в жилых помещениях (но не менее 80 микрон) или 3-х слоёв в общественных и промышленных зданиях (но не менее 120 микрон) и покрытие лака защитным средством.

8.2.35 В зависимости от видов эксплуатационного воздействия, оптических свойств покрытия и пород древесины могут рекомендованы лаковые отделочные системы: экологически чистые с высоким показателем на истирание, минимальным изменением цвета дерева при высокой эластичности и устойчивости к ультрафиолету, а также к воде (при применении средств по уходу) водные лаки Pall-X 94 (для жилых зон), Pall-X 96 и Pall-X 97 (при высоких нагрузках), Pall-X 98 A/B, Pall-X Nano (при очень высоких нагрузках); с высокой водо-химстойкостью, быстрым набором окончательной прочности, высокой поверхностной прочностью, возможностью работы в условиях высокой влажности воздуха полиуретановый лак DD 2000 A/B (при нормальных нагрузках); характеризующиеся высокой эластичностью, низкой истираемостью, возможностью создания поверхностей с коэффициентом трения 0,5-0,7 уретаналкидные лаки: IS 60 Quick (при нормальных нагрузках), отличающиеся быстрым высыханием (при температуре применения от +5 до +30 С) и простотой применения лаки на кислотных отвердителях: SH 81 A/B, а также экологически чистые масляно-восковые системы: Soja Base Plus (натуральное масло) и Magic Oil 2K/88 (двухкомпонентное масло), которые применимы при больших интенсивных нагрузках и всех видах паркета. При выборе лаковой системы следует руководствоваться рекомендациями таблицы 8.2.2.

Таблица 8.2.2

Характеристики лаковых систем (баллы)

Свойства лаков	Водные лаки	DD-полиуретановые лаки	Уретан-алкидные лаки	Лаки на кислотных отвердителях	Масляно-восковые пропитки
1	2	3	4	5	6
Истираемость	5	4-5	2-3	4	Параметр не определяется
Поверхностная твердость	4	5	2	4-5	Параметр не определяется
Экология	5	4	3-4	2	5
Эластичность	4-5	3-4	4-5	3-4	Параметр не определяется
Устойчивость к ультрафиолету	4-5	4-5	3-4	3	4-5
Устойчивость к воде	3	4-5	3-4	4-5	3-4
Изменение цвета дерева (минимальное - 5)	5	4-5	3-4	3-4	3

Окончание таблицы 8.2.2

1	2	3	4	5	6
Требования к темп./влажности воздуха	3	4-5	4	5	4
Лёгкость нанесения	3	3-4	4	5	4
Время высыхания после нанесения	3-4	5	2	4-5	3-4
Набор прочности после нанесения	4	5	2	4-5	3-4
Поднятие ворса дерева	Есть	Нет	Нет	Нет	Нет
Лёгкость при шлифовке	2	3	4	3	Параметр не определяется
Доступность по цене	2	3	4	5	3-5
Устойчивость к Химикалиям	4	5	3	5	4

5 - очень высокие показатели; 4 - высокие показатели; 3 - средние показатели; 2 - удовлетворительные показатели

8.2.36 При выборе систем лаков надо учитывать, что все фруктовые породы дерева рассматриваются как экзотические.

8.2.37 Для паркетных покрытий обогреваемых полов рекомендуются масляно-восковые натирки, не склеивающие боковины паркетных планок.

8.2.38 Шпаклёвки и грунтовки должны соответствовать по химической природе лаковым системам. При выборе шпаклёвок и грунтовок следует руководствоваться рекомендациями табл. 8.2.3.

Таблица 8.2.3

Породы дерева	Лаковые системы				
	Водные лаки	DD полиуретановые лаки	Уретан-алкидные лаки	Лаки на кислотной основе	Масляно-восковые
Шпаклёвки					
Все виды пород	Pall-X Kitt Uni-Kitt Allkitt	Uni-Kitt Allkitt	Uni-Kitt Allkitt	Uni-Kitt Allkitt	Pall-X Kitt Uni-Kitt Allkitt
Грунтовки					
Обычные породы дерева (дуб, ясень, орех и т.д.)	Allbase Allbase Gel Unibase	Allbase Allbase Gel Unibase	Allbase Unibase	Allbase Allbase Gel Unibase	
Сильно впитывающие породы дерева (бук, канадский клён, чёрная вишня и т.д.)	Allbase Unibase Pall-X 325	Allbase Unibase	Allbase Unibase	Allbase Allbase Gel Unibase	
Экзотические породы дерева	Allbase Unibase	Allbase Unibase	Allbase Unibase	Allbase Unibase	

8.2.39 Шпаклёвка швов осуществляется плоскими шпателями. Для придания шпаклёвочным композициям необходимой вязкости и тиксотропных свойств в них в качестве наполнителя вводится древесная мука, образующаяся при шлифовки паркета.

8.2.40 Перед нанесением грунтовок и лаковых композиций покрытие пола должно быть обеспылено.

8.2.41 Грунтовки и лаковые композиции наносятся при помощи шпателя, валика или распылителя. Каждый последующий слой наносится после отверждения предыдущего.

8.2.42 Перед нанесением последнего слоя лака покрытие следует прошлифовать мелкозернистой наждачной шкуркой.

8.2.43 Средства по уходу за паркетом, наносимые как сразу же после нанесения лака, так и при регулярном уходе, создают защитную плёнку на поверхности лака, защищают от царапанья, воздей-твия воды, химикатов, грязи и придают поверхности пола антискользящие свойства.

8.2.44 Нанесение защитного средства на лаковое покрытие следует выполнять после окончательного набора прочности.

8.2.45 Средства по уходу за паркетом, пропитанным масляно-восковыми пропитками, улучшают внешний вид покрытия (создают блеск), придают поверхности грязеотталкивающие свойства, повышают стойкость к воздействию воды и химикатов.

8.2.46 Средства по уходу за готовым паркетом (покрытым лаком при изготовлении) защищают швы между плашками, в последующем применяют более «мягкие» средства для первичного и регулярного ухода, а также для чистки.

8.2.47 Сильные загрязнения, возникшие при эксплуатации паркета: следы от обуви, резины, продуктов и т.д., следует удалять с паркета, покрытого лаком или маслом, при помощи специального средства для очистки от сильных загрязнений – Soap Care

8.2.48 Паркет, покрытый лаком, можно начинать эксплуатировать (раскладывать ковры, расставлять мебель) не ранее, чем через 7 суток (для всех лаковых систем).

8.3 Покрытия из линолеума, синтетических плиток (ПВХ), ковров, резиновых и каучуковых покрытий

8.3.1 Покрытия полов из поливинилхлоридного линолеума рекомендуется применять в жилых, общественных и промышленных зданиях с учётом допустимых эксплуатационных воздействий, приведённых в табл. 1, 2, 3 Приложения 3.

8.3.2 Покрытия из резинового линолеума, характеризующиеся самыми низким водопоглощением и повышенными износостойкостью и упругостью, рекомендуется применять в системах вход-выход, при высоких эксплуатационных нагрузках.

8.3.3 Антистатические покрытия полов из линолеума рекомендуется применять в помещениях, где не допускается скопления электростатических зарядов на полу – хирургические, операционные, специальные лаборатории, машинные залы с электронным оборудованием и в «чистых» и «особо чистых» помещениях, так как покрытия полов не должны удерживать частички пыли на поверхности за счёт сил электростатики, а также в помещениях с «электронной гигиеной», в которых располагается электронное оборудование, для которого искры могут создать помехи нормальной работе.

8.3.4 Алкидный линолеум, характеризующийся природными антисептическими свойствами, рекомендуется применять прежде всего в помещениях дошкольных и школьных учреждений, в больницах, поликлиниках, а также в жилых зданиях.

8.3.5 Покрытия из синтетических плиток (поливинилхлоридных, хлорвиниловых и резиновых) являются разновидностью покрытий полов из линолеума с аналогичной областью применения. Данный вид покрытий характеризуется как рядом преимуществ по сравнению с покрытием из линолеума - не требуется выдержка материалов перед укладкой в течение 2 суток и прирезка стыков полотнищ, возможно устраивать покрытия с неограниченным количеством вариантов по цвету и рисунку, так и недостатков - большим количеством швов, что приводит к пониженной водостойкости покрытий и повышенному пылеотделению из швов.

8.3.6 Покрытия полов из ковров на синтетической основе рекомендуется применять в общественных зданиях (гостиницы, торговые залы ресторанов, зрительные залы зрелищных зданий, библиотеки, административные помещения и т.п.) с учётом допустимых эксплуатационных воздействий, приведённых в табл. 1, 2, 3 Приложения 3.

8.3.7 В жилых, общественных и промышленных зданиях полы рекомендуется выполнять преимущественно из поливинилхлоридного линолеума на теплоизолирующей подоснове, сваренного в стационарных условиях в ковры размером на комнату (ГОСТ 27023-86), а также поливинилхлоридного линолеума на тепло-звукоизолирующей подоснове (ГОСТ 18108-80) и на тканевой подоснове (ГОСТ 7251-77). Возможно также применение линолеума поливинилхлоридного мно-

гослойного и однослойного без подосновы, резинового линолеума и алкидного (натурального) линолеума, выпускаемых по технической документации заводов-изготовителей.

8.3.8 Для покрытий полов применяются поливинилхлоридные плитки по ГОСТ 16475-81, получаемые вырубкой из листов безосновного линолеума, изготовленного каландровым или вальцовым способом, и плитки марки «Превинил» по ТУ 400-1-497-77, получаемые методом прессования из смеси, содержащей поливинилхлоридную смолу, наполнители, пигменты, пластификаторы и добавки из измельчённых отходов поливинилхлоридных материалов. Возможно также применение поливинилхлоридных и резиновых плит, выпускаемых по технической документации заводов-изготовителей, утверждённой в установленном порядке.

8.3.9 Виниловые покрытия делят на однослойные (гомогенные) и многослойные (гетерогенные). Гомогенные винилы (ПВХ) и плитка из них изготовлены толщиной от 1 мм (для стен) и до 6 мм (промполы). Обратная сторона винила определяется так: гладкая с меньшим расходом клея (А1), тисненая с большим расходом (А2, В2, В1).

8.3.10 К покрытиям полов на основе химических волокон относятся покрытие для полов рулонное на основе химических волокон (ГОСТ 26149-84). Возможно также применение синтетических ковровых материалов на вспененной латексной, поливинилхлоридной или резиновой подоснове, иглопробивных на тканевой или войлочной подоснове, ворсово-прошивных (тафтинговых) и др., выпускаемых по технической документации заводов-изготовителей.

8.3.11 Линолеум, синтетические плитки (ПВХ), ковры, резиновые и каучуковые покрытия применятся в зданиях, сооружениях и строениях в зависимости от функционального назначения и пожарной опасности с учетом рекомендаций, изложенных в Разделе I п. 2.11-2.15.

8.3.12 Для антистатических покрытий рекомендуется применять антистатический поливинилхлоридный однослойный линолеум без подосновы, характеризующийся удельным поверхностным электросопротивлением не выше 10^9Ом. Возможно также применение резинового антистатического линолеума и алкидного (натурального) антистатического линолеума..

8.3.13 Покрытия, выполненные из поливинилхлоридного линолеума на тепло-звукоизолирующей подоснове (ГОСТ 18108-80) и ковров на основе химических волокон являются «тёплыми» и характеризуются показателем теплоусвоения соответственно не более 12 Вт/(м^2•К) и не более 11,6 Вт/(м^2•К) и индекс снижения ударного шума не менее 18 дБ.

8.3.14 Основанием под полы из линолеума и синтетических ковров может быть бетонный подстилающий слой и железобетонное или стальное перекрытие, выравнивающая цементно-песчаная или полимерцементная стяжка, а также сборная стяжка из древесностружечных плит или листов фанеры. При наличии в помещении мебели на роликах необходимо применение полимерцементных саморазравнивающихся стяжек, выбор которых зависит от материала основания, его прочности и ровности

8.3.15 Применение линолеума поливинилхлоридного многослойного и однослойного без подосновы в помещениях с нормируемыми показателями теплоусвоения возможно только при укладке их по теплоизолирующей прослойке – листам фанеры, плитам пробко-резинового гранулята марок UZIN-RR 188 или UZIN-RR 189 или сборным стяжкам из древесностружечных плит.

8.3.16 Для улучшения звукоизоляции от ударного и воздушного шума полов, выполненных по перекрытиям, следует руководствоваться указаниями п. 6.2.

8.3.17 В помещениях, где устраиваются полы из линолеума, синтетических плиток или ковровых покрытий, температура воздуха на уровне пола должна быть не ниже 15°С, влажность воздуха– не более 60 %. Влажность по массе для бетона панелей междуэтажных перекрытий должна быть не более 3 %, для стяжек на основе цементного, полимерцементного и гипсового вяжущего – не более 2 %, для стяжек из древесностружечных плит – не более –12 %.

8.3.18 Линолеум в виде сварных ковров (размером на комнату) и синтетические ковровые материалы должны поставляться в рулонах, намотанных на сердечники диаметром 100-150мм. При этом каждый рулон синтетического коврового материала должен быть упакован в обёрточную бумагу, поливинилхлоридную или полиэтиленовую плёнку. Алкидный (натуральный) линолеум до укладки хранят только в вертикальном положении.

8.3.19 Перед укладкой покрытия бетонное основание следует выровнять, бугорки на поверхности бетона сошлифовать, западающие неровности, трещины и выбоины зашпаклевать в отапливаемых помещениях полимерцементными шпаклёвками марок UZIN NC-180 (толщина слоя от 1 мм) или UZIN NC-182 (толщина слоя от 0 мм – способна «сводиться на нет»), в не отапливаемых помещениях - UZIN NC-182 (толщина слоя от 3 до 20 мм). Трещины в нижележащем слое необходимо расшить, поверхность в трещинах и в выбоинах очистить и обеспылить, а перед нанесением шпаклёвок прогрунтовать грунтовкой марки UZIN PE-360. Шпаклёвку в местах заделки следует просушить, а поверхность нижележащего слоя перед укладкой покрытий обеспылить без увлажнения водой. Если стяжка выполнена по упругому тепло-звукоизолирующему слою или произошёл отрыв кромок стяжки от нижележащего слоя, трещины расшивают и заделывают смолой UZIN KR-416 с установкой поперечных скоб (через 20-30 см).

8.3.20 При наклейке линолеума непосредственно на стальное межэтажное перекрытие его поверхность следует очистить от ржавчины и окалины пескоструйной или дробеструйной обработкой и обезжирить.

8.3.21 Рулоны линолеума и синтетических ворсовых ковров следует раскатать для устранения волнистости не позднее, чем за двое суток до их укладки, выдержать при температуре воздуха не ниже 15°С. Деформированные места листов, не прилегающие к основанию, следует пригрузить.

8.3.22 Перед наклейкой алкидного (натурального) линолеума необходимо произвести обрезку рулона с 2-х сторон по 2 см, так как края рулона могут «заплыть» и отличаться по толщине.

8.3.23 Для приклейки линолеумных полотнищ и синтетических плит рекомендуется применять водостойкие клеи и мастики, обеспечивающие прочность сцепления на отрыв не менее 0,3 Мпа и на срез не менее 0,35 МПа. Выбор клея осуществляется в зависимости от типа линолеума (табл. 8.3.1).

8.3.24 Ковровые покрытия могут как укладываться свободным методом, натягиваясь по краям на специальные анкера и приклеиваясь скотчем на стыках, так и приклеиваясь. Наклейка ковровых покрытий необходима при интенсивной при интенсивной нагрузке (гостиницы, офисы), при применении влажной уборки (специальная очистка промышленным способом) и при создании сложного дизайна. Для приклейки ковровых покрытий рекомендуется применять водостойкие клеи и мастики, обеспечивающие прочность сцепления на отрыв не менее 0,3 МПа Выбор клея осуществляется в зависимости от типа подложки рулонного материала – текстильная, джутовая, из синтетических волокон, виниловая, вспененная или резиновая в соответствии с рекомендациями табл. 8.3.1.

Таблица 8.3.1

Покрытие пола	Основание под покрытие		
	Минеральное	Стальное	Тепло- и звукоизолирующее пробко-резиновое
1	2	3	4
Поливинилхлоридный линолеум на тепло-звукоизолирующей подоснове а). войлочная подоснова	Водо-дисперсионный UZIN UZ-90 Водо-дисперсионный UZIN UZ-57		Водо-дисперсионный UZIN UZ-2000S
б). вспененная подоснова	Полимерный с органическим растворителем UZIN KE-2000S² Водо-дисперсионный UZIN UZ-90		Водо-дисперсионный UZIN UZ-2000S
Поливинилхлоридный линолеум на тканной подоснове	Водо-дисперсионный UZIN UZ-90 Водо-дисперсионный UZIN UZ-57		

Продолжение таблицы 8.3.1

1	2	3	4
Поливинилхлоридный одно- и многослойный без подосновы а). диэлектрический	Водо-дисперсионный UZIN KE-418[1] Водо-дисперсионный UZIN KE-2008 Полимерный с органическим растворителем UZIN KE-2000S[2] Водо-дисперсионный UZIN KE-2008 Arctik	UZIN UZ KR-421	Водо-дисперсионный UZIN KE-2000S
Б). антистатический	Водо-дисперсионный с электропроводящими волокнами UZIN KE-2000SL	UZIN UZ KR-421L	
Резиновый линолеум (релин) а). диэлектрический	Полиуретановый UZIN KR-430	UZIN UZ KR-430	
б). антистатический	Эпоксидный UZIN KR-421L	UZIN UZ KR-421L	
Алкидный (натуральный) линолеум а). диэлектрический	Водо-дисперсионный UZIN LE -44 Водо-дисперсионный UZIN LE-2401	Полимер-цементный 2-х компонентный UZIN KE-603	
б). антистатический	Водо-дисперсионный электропроводящий UZIN UZ-75L		
покрытия из синтетических плит а) поливинилхлоридные	Полимерный с органическим растворителем UZIN KE-2000S	UZIN UZ KR-421	
б). резиновые	Полиуретановый UZIN KR-430 Полимерный с органическим растворителем UZIN KE-2000S[3]	UZIN UZ KR-430	
Ковровые покрытия а). тканная или войлочная подоснова	Водо-дисперсионный UZIN UZ-90		Водо-дисперсионный UZIN UZ-2000S
б). вспененная подоснова	Полимерный с органическим растворителем UZIN KE-2000S[2] Водо-дисперсионный UZIN UZ-90		Водо-дисперсионный UZIN UZ-2000S

Окончание таблицы 8.3.1

1	2	3	4
в). поливинилхлоридная подоснова	Водо-дисперсионный UZIN KE-418[1] Водо-дисперсионный UZIN KE-2008 Полимерный с органическим растворителем UZIN KE-2000S[2] Водо-дисперсионный UZIN KE-2008 Arctik		
г). резиновая подоснова	Водо-дисперсионный UZIN KE-2000S		

1 - площадь покрытия пола не более 30 м²
2 – повышенное время работоспособности

8.3.25 Нанесение клея зубчатым шпателем (со сменными рейками А1, А2, В1, В2, В3, С1, обеспечивающими расчетный расход клея и нормируемую толщину клеевого слоя) осуществляется, как правило, непосредственно на очищенное и обеспыленное основание. При применении 2-х компонентных полимерных клеёв марок UZIN KR-421 и UZIN KR-430 и полимерцементного 2-х компонентный клея марки UZIN KE-603 поверхность основания следует огрунтовать эпоксидными грунтовкой UZIN PE-460 (минеральные основания). Грунтовка наносится валиком в один или два слоя (при повышенной пористости минерального основания). Нанесение второго слоя осуществляется после отверждения предыдущего слоя

8.3.26 На дисперсионные клеи и мастики линолеум, синтетические плитки и ковровые покрытия следует укладывать сразу после их нанесения на основание. Клеи и мастики на основе синтетических смол и каучуков следует наносить на основание и на тыльную сторону покрытия (кроме синтетических ковров) толщиной 0,2-0,3 мм и выдерживать до отлипа для улетучивания избытка растворителя.

8.3.27 При приклейке рулона линолеума с рисунком на лицевой стороне нельзя смещать его относительно смежного. Если ворс синтетических ковров наклонён под углом к подоснове, то угол наклона ворса всех полотнищ должен быть в одном направлении. Рекомендуется покрытия укладывать так, чтобы наклон ворса был от окна в сторону двери, что облегчает уборку помещения.

8.3.28 Зазоры между смежными кромками листов линолеума и синтетических ворсовых ковров в покрытии не допускаются. Эти листы следует укладывать с напуском 10 мм на ранее уложенные, приклеивая по всей площади, за исключением краёв шириной около 100 мм. В местах напуска оба листа одновременно разрезают по линейке. Отрезанные полоски удаляют и края листов приклеивают к нижележащему слою. Кромки полотнищ следует приклеивать к основанию тем же клеем, что и сами полотнища. Во время приклейки листы следует плотно прижимать к нижележащему слою. Зазор между кромкой ковра из линолеума или синтетического ковра со стеной должен составлять 4-5 мм и перекрываться плинтусом.

8.3.29 Стыки приклеенных смежных полотнищ и ковров прирезают после высыхания клеевой прослойки, но не ранее чем через 3-е суток после приклейки, что необходимо для стабилизации пер-воначальной усадки линолеума.

8.3.30 При устройстве покрытий из линолеума, сваренного в ковры, и из синтетических ковров их предварительно отгибают на половину длины и на освободившуюся площадь основания наносят клей, после чего раскатывают ковёр по клеевому слою, прижимая его к основанию с помощью катка или гладилки с целью удаления воздуха. При использовании клея на полимерной основе клеевой слой предварительно выдерживают в течение 20 минут, а затем раскатывают ковер по основанию. Аналогичную операцию проводят со второй половиной ковра.

8.3.31 Технология изготовления антистатических покрытий из антистатического поливинилхлоридного однослойного линолеума без подосновы включает создание электропроводного слоя путём нанесение валиком на всю поверхность основания пола электропроводной грунтовки марки

UZIN PE-260L, укладку самоклеющейся медной ленты марки codex-Kupferleitband длиной не менее 1 м на каждые 30 м^2 площади помещения, подключаемой к системе заземления здания, и приклейку антистатического линолеума на электропроводном клее.

8.3.32 Антистатические покрытия полов из антистатического алкидного (натурального) линолеумов выполняются без создания электропроводного слоя. Перед укладкой под каждый кусок покрытия приклеивается медная лента вдоль рулона, посередине. Затем по обоим краям комнаты поперёк этим лентам приклеиваются две медные ленты, замыкающие всё в единую сетку, которая присоединяется к системе заземления здания. После этого на сетку из лент аккуратно наносят электропроводный клей и укладывают покрытие.

8.3.33 В помещениях с влажными условиями эксплуатации для предотвращения проникания влаги в подоснову линолеума и основание через швы стыкуемых полотнищ, а также в «чистых» и «особо чистых» помещениях для предотвращения выделения частиц пыли из швов последние рекомендуется сваривать.

8.3.34 Линолеумы, имеющие в своём составе термопластическую поливинилхлоридную смолу, сваривают горячим воздухом. Для этого рекомендуется применять сварочный фен марки «ТриакС».

8.3.35 Полотнища поливинилхлоридного линолеума со вспененной подосновой и печатным рисунком, алкидного (природного) или резинового линолеума, которые не свариваются, стыкуют методом «холодной сварки» с помощью клеёв UZIN-GN 276 или UZIN-GN 276L (антистатические покрытия).

8.3.36 После приклейки стыков линолеума устанавливают плинтусы. Деревянные плинтусы (ГОСТ 8242-75) прибивают к предварительно установленным в стенах пробкам гвоздями длиной 30-40 мм или крепят шурупами длиной 25 мм. Плинтусы устанавливают так, чтобы они только касались покрытия пола и не были к нему прижаты. Поливинилхлоридные плинтусы приклеивают к стенам и перегородкам полимерными клеями, в качестве которых рекомендуется применять контактный клей марки UZIN GN-276.

8.3.37 В «чистых» и «особо чистых» помещениях с целью снижения количества зон скопления пыли рекомендует выполнять плинтусы из линолеума. Технологическая схема изготовления плинтуса предусматривает приклейку линолеума к основанию пола с нахлёстом полотнищ на стены на высоту 200 мм (зону сгиба на 90° следует нагреть феном), выдержку в течение 48 часов для подсыхания клея, нанесение на стены термоконтактного клея UZIN GN-290 Thermocoll (в подогретом состоянии). Затем клей и линолеум нагреваются, рулонный материал прижимается к стене и притирается молотком. При необходимости корректировки сначала нагревается место корректировки феном, отделяется линолеум от стены и осуществляется корректировка. Данную операцию можно проводить многократно.

8.3.38 При изготовлении плинтуса из алкидного (натурального) линолеума, учитывая повышенную хрупкость материала, радиус его перегиба должен быть не менее 50 мм; в угол под линолеум необходимо укладывать вкладыш соответствующего профиля.

8.3.39 Покрытия полов из линолеума, синтетических плиток и синтетических ковров принимают в эксплуатацию не ранее, чем через трое суток после наклейки.

8.3.40 После наклейки алкидный (натуральный) линолеум не нагружают в течение 7 дней для стабилизации материала. После этого необходима натирка алкидного линолеума специальными составами, указанными производителем материала. Алкидный линолеум требует также ухода специальным составом не реже1-го раза в месяц.

8.4 Покрытия из керамических плиток, плит природного камня и керамогранита

8.4.1 Полы из керамических плиток рекомендуется применять в помещениях с систематическим или периодическим увлажнением пола с учётом допустимых эксплуатационных воздействий, приведённых в табл. 1, 2, 3 Приложения 3.

8.4.2 Покрытия полов из плит природного камня (гранита, лабрадорита, мрамора и др.) и керамогранита рекомендуется применять для устройства полов в общественных, в том числе уникаль-

ных зданиях, где к ним предъявляются повышенные требования по эстетике, гигиене и истираемости с учётом допустимых эксплуатационных воздействий, приведённых в табл. 1, 2, 3 Приложения 3.

8.4.3 Для изготовления покрытий полов рекомендуется применять керамические плитки, соответствующие требованиям ГОСТ 6787-2001.

8.4.4 Плиты из природного камня и керамогранита должны соответствовать требованиям ГОСТ 9480-89, а плиты из керамогранита кроме того должны соответствовать требованиям технической документации заводов-изготовителей, утверждённой в установленном порядке.

8.4.5 Покрытия из керамических плиток, плит природного камня и керамогранита могут быть выполнены по бетонному подстилающему слою, железобетонным или металлическим перекрытиям или цементно-песчаным или саморазравнивающимся полимерцементным стяжкам с пределом проч-ности на сжатие последних не менее 15 МПа.

8.4.6 При средней и большой интенсивности воздействия жидкости на пол конструктивная схема пола должна предусматривать наличие слоя гидроизоляции. Гидроизоляционный слой может располагаться как под выравнивающей стяжкой, так и непосредственно под покрытием. Типы подслоя и рекомендации по их нанесению приведены в главе 7.

8.4.7 Покрытия из керамических плиток, плит природного камня и керамогранита относятся к «холодному» типу полов. В помещениях с нормируемыми показателями теплоусвоения покрытие полов рекомендуется выполнять по электро- или водонагреваемым стяжкам.

8.4.8 В покрытиях из керамических плиток, плит природного камня и керамогранита, выполняемых по электро- или водонагреваемым стяжкам, должны быть предусмотрены деформационные швы. Швы устраиваются в продольном и поперечном направлении с шагом не более 6 м и должны совпадать с деформационными швами в обогреваемой стяжке.

8.4.9 Керамические плитки, плиты природного камня и керамогранита следует укладывать по прослойке из плиточных клеёв на основе полимерцементных или полимерных вяжущих. Выбор клеевой композиции следует осуществлять в соответствии рекомендациями табл. 8.4.1 с учётом линейных размеров и толщины плиток, пористости, характеризуемой водопоглощением – не впитывающие при коэффициенте водопоглощения менее 0,5 %, средне впитывающие при коэффициенте водопоглощения от 0,5 до 3 % и впитывающие при коэффициенте водопоглощения более 3 %, типа помещения – обогреваемое или не обогреваемое, а также типа подстилающего слоя – впитывающее минеральное или не впитывающее стальное основание

Таблица 8.4.1

Клеи фирмы "UZIN" для керамической плитки, натурального и искусственного камня по типу материалу и толщине плитки

Тип материала	Толщина плитки				В отапливаемых помещениях	В не отапливаемых помещениях	Затирка
	до 5 мм	5-10 мм	10-20 мм	30-40 мм			
1	2	3	4	5	6	7	8
I. Керамическая плитка							
Впитывающая	Codex Power Base	Codex Power Plus	Codex Power Flex	Codex Power Flex	Codex Power Plus	Codex Power Flex	Codex Brillant Color
Средне впитывающая	Codex Power Base	Codex Power Plus	Codex Power Flex	Codex Power Flex	Codex Power Plus	Codex Power Flex	Codex Brillant Object
Не впитывающая	Codex Power Flex	Codex Power Flex	Codex Power Flex	Codex Power Flex	Codex Power Flex	Codex Power Flex	Codex Brillant Flex
II. Искусственная плитка							
Средне впитывающая	Codex Power Flex	Codex Power Flex Turbo	Codex Power Flex Turbo	Codex Power Flex Turbo	Codex Power Flex	Codex Power Flex Turbo	Codex Brillant XL

Окончание табл. 8.4.1

1	2	3	4	5	6	7	8
Не впитывающая	Codex Power Flex	Codex Power Flex Turbo	Codex Power Flex Turbo	Codex Power Flex Turbo	Codex Power Flex	Codex Power Flex Turbo	Codex Brillant Flex
III. Природный камень							
Мрамор	Codex Stone Plus	Codex Stone Flex	Codex Stone Mittelbett	Codex Stone Mittelbett	Codex Stone Plus	Codex Stone Flex	Codex Brillant Stone
Гранит	Codex Stone Plus	Codex Stone Flex	Codex Stone Mittelbett	Codex Stone Mittelbett	Codex Stone Plus	Codex Stone Flex	Codex Brillant Stone
Лабрадорит	Codex Stone Plus	Codex Stone Flex	Codex Stone Mittelbett	Stone Mittelbett	Codex Stone Plus	Codex Stone Flex	Brillant Stone
Оникс	Codex Stone Plus	Codex Stone Flex	Codex Stone Mittelbett	Stone Mittelbett	Codex Stone Plus	Codex Stone Flex	Brillant Stone
Туф	Codex Stone Plus	Codex Stone Flex	Codex Stone Mittelbett	Stone Mittelbett	Codex Stone Plus	Codex Stone Flex	Brillant Stone
Базальт	Codex Stone Plus	Codex Stone Flex	Codex Stone Mittelbett	Stone Mittelbett	Codex Stone Plus	Codex Stone Flex	Brillant Stone
Песчаник	Codex Stone Plus	Codex Stone Flex	Codex Stone Mittelbett	Stone Mittelbett	Codex Stone Plus	Codex Stone Flex	Brillant Stone

8.4.10 При применении плит из керамогранита для антикоррозионных облицовочных покрытий (в частности, покрытий полов на пивзаводах), наклейку необходимо выполнять полимерными мастиками (как правило, на основе полиуретановых или эпоксидных смол), химически стойкими к воздействующим средам, в частности могут быть рекомендованы codex 2K-PUR-Klebstoff и codex Epoxiflex Plus. Данные клеи могут быть также применены для крепления керамических плиток, плит природного камня и керамогранита на не впитывающих основаниях – металлических междуэтажных перекрытиях или на полимерных стяжках.

8.4.11 Для крепления мрамора светлых оттенков и светлых или полупрозрачных керамогранитных плит рекомендуется применять клей белого цвета марки codex Stone Flex.

8.4.12 При укладке покрытий из штучных материалов на обогреваемые стяжки в полимерцементные клеи следует вводить пластифицирующую добавку марки codex Power Mix.

8.4.13 Толщина полимерцементных прослоек устанавливается исходя из линейных размеров плиток и плит и ровности подстилающего слоя. При укладке крупноразмерных плит (длина и ширина более 300 мм) или при укладке керамических плиток по неровному основанию следует применять толстослойные клеи (в частности, клей марки codex Stone Mittelbett). При укладке мелко- или среднеразмерных плиток (длина и ширина менее 300 мм) по основанию с повышенной ровностью (стяжки из саморазравнивающихся композиций) возможно применение тонкослойных клеёв (в частности, клей марки codex Stone Plus) толщиной 4–5 мм.

8.4.14 Толщина полимерных прослоек должна составлять 2 – 3 мм.

8.4.15 Толщина шва должна быть не более 6 мм. При укладке покрытия из керамических плиток, плит природного камня и керамогранита по обогреваемым стяжкам толщина шва должна быть не менее 3 мм для мелко- и среднеразмерных штучных материалов, и не менее 5 мм для крупноразмерных.

8.4.16 Покрытия из керамических плиток рекомендуется выполнять при использовании полимерцементных клеёв при температуре воздуха не ниже +10°С, при использовании полимерных клеёв - не ниже +15°С.

8.4.17 Перед устройством покрытий плиты следует предварительно разложить насухо для подбора. Цвет и рисунок покрытия пола устанавливается проектом.

8.4.18 Плиты следует укладывать по маякам, размещаемым через 2 м.

8.4.19 До устройства прослойки из полимерцементных толстослойных клеев устанавливают и закрепляют первый ряд маячных реек из деревянных брусков или металлических прокатных изделий высотой, соответствующей требуемой толщине прослойки (10-15 мм).

8.4.20 Первый ряд маячных реек следует размещать у стены, противоположной входу в помещение, или в центре помещения с таким расчётом, чтобы после укладки всех плиток и удаления маячной рейки в образовавшийся промежуток укладывалось целое число плиток. Последующие ряды маячных реек устанавливают параллельно первому на расстоянии, равном ширине укладываемого ряда плиток.

8.4.21 Толщина прослойки из полимерцементных тонкослойных клеев или полимерных клеёв регулируется размером зубцов шпателя (С1, С2, С3, С4), применяемого при нанесении данной композиции.

8.4.22 При укладке керамических плиток на полимерцементных или полимерных клеях предварительное увлажнение плиток не требуется.

8.4.23 В целях повышения сцепления клея с нижележащими слоями, а также предотвращения интенсивного преждевременного отсоса воды из полимерцементных составов пористыми основаниями – бетоном или цементно-песчаной стяжкой поверхность этих слоёв рекомендуется загрунтовать грунтовками, соответствующими по химической природе клеевым композициям: под полимер-цементные клеи – грунтовка марки codex Fliestngrund, под полимерные клеи – эпоксидная грунтовка марки UZIN PE-460.

8.4.24 При нанесении клея марки «codex» на стяжки из саморазравнивающихся композиций марки «UZIN» применение грунтовочных композиций не требуется.

8.4.25 В больших помещениях плиты рекомендуется укладывать от центра помещения в четырёх или двух направлениях от разбивочных осей по маячным шнурам, проходящим через центральные оси помещения. В остальных случаях укладку плит следует выполнять от стены, противоположной входным дверям, а маячный шнур натягивать вдоль стены.

8.4.26 Плиты укладываются сразу после разравнивания раствора или клея по шнуру в направлении «на себя» с образованием швов, которые затем заполняют окрашенными полимерцементными или полимерными затирочными композициями (табл. 8.4.1). В проектное положение плиты устанавливают, осаживая их трамбовкой или молотком через деревянную прокладку, которая должна захватывать не менее 2 плит.

8.4.27 Расшивку швов следует выполнять через сутки после укладки керамических плиток или плит из природного камня или керамогранита.

8.4.28 При укладке штучных материалов на полимерных клеях для расшивки швов следует применять полимерные химически стойкие составы марки codex Epo Tix или codex Epo Floor.

8.4.29 При большой интенсивности воздействия жидкости на пол, а также при расшивке швов в покрытиях полов на обогревающих стяжках в полимерцементные составы следует вводить гидрофобизирующую и пластифицирующую добавку марки UZIN PE-540.

8.4.30 Смачивание покрытий полов при укладке керамических плиток, плит из природного камня и керамогранита на полимерцементных или полимерных клеевых композициях не требуется.

8.4.31 Эксплуатация покрытий полов из керамических плиток, плит из природного камня и керамогранита при укладке их на полимерцементных плиточных клеях начинается через 3-5 суток, а при применении полимерных клеёв – не менее чем через 7 суток.

8.4.32 Включение подогрева в обогреваемых полах следует производить не ранее, чем через 7 суток, и осуществлять поэтапно (повышение температуры +5°С в сутки).

8.5 Покрытия из плит каменного литья, кислотоупорных плиток и кирпича

8.5.1 Покрытия из плит каменного литья, кислотоупорных плиток и кирпича рекомендуется применять в производственных помещениях или отдельных их зонах при воздействии на полы воды, кислот, щелочей и их растворов с учётом эксплуатационных воздействий, приведённых в табл. 1, 2, 3 Приложения 3. При этом покрытие из кислотоупорного кирпича, уложенного на ребро, рекомендуется использовать только в зонах интенсивного движения автомобилей и автокар.

8.5.2 Покрытия из плит каменного литья, кислотоупорных плиток и кирпича могут быть выполнены по бетонному подстилающему слою, железобетонным или стальному перекрытиям или цементно-песчаным стяжкам с пределом прочности на сжатие последних не менее 15 МПа.

8.5.3 Плиты из каменного литья должны соответствовать требованиям ТУ 21-РСФСР-682-76, керамические кислотоупорные и термокислотоупорные плитки – ГОСТ 961-79, кислотоупорный кирпич – ГОСТ 474-67.

8.5.4 Плитки и кирпич следует укладывать по прослойке из химически стойких мастик, в качестве которых рекомендуется применять полиуретановые и эпоксидные высокоэластичные клеи для кислотоупорной плитки: codex 2K-PUR-Klebstoff и codex Epoxiflex Plus, химическая стойкость которых представлена в табл. 8.5.1.

Таблица 8.5.1

Химическая стойкость клеёв codex 2K-PUR-Klebstoff и codex Epoxiflex Plus

Название	Стойкость к химикатам
1	2
Ацетон	-
Универсальный очиститель	++
Старые краски	++
Старое масло	++
Гидроксид алюминия ($Al(OH)_3$)	++
Муравьиная кислота 1%	+
Муравьиная кислота 5%	-
Муравьиная кислота 10%	-
Аммиак 25%	+
Кислота из аккумулятора	+
Бензин 60/95	++
Бензин 100/140	++
Бензин неэтилированный	+
Бензол	-
Вода	+
Пиво	++
Борная кислота	+
н-Бутилацетат	-
Гидроксид кальция	++
Хлорный отбеливающий щёлок 5%	+
Хлороформ	-
Хромная кислота 10%	+
Кола	+
Дистиллированная вода	++
Дибутилфталат	++
Дизтопливо	++
Диоктилфталат	++
Типографская краска	+
Уксусная кислота 5%	+
Уксусная кислота 10%	-
Уксусная кислота 30%	-
Этанол	+
Этилацетат	-
Формальдегид 35% (формалин)	-
Хлорированная вода	+

Продолжение таблицы 8.5.1

1	2
Антифриз (содержащий гликоль)	+
Овощной сок/фруктовый сок	+
Трансмиссионное масло	+
Маринад (пряности)	++
Глицерин	++
Гликоль	+
Бытовые очистители	+
Жидкое топливо/мазут	+
Изопропанол	-
Калиевая щелочь, конц.	++
Раствор карбоната калия 20%	+
Перманганат калия 5%	+
Известковая смесь	++
Керосин (Kerosin)	+
Раствор поваренной соли 20%	++
Газированная вода	++
Лаковый бензин	++
Рыбий жир	++
Льняное масло	++
Лимонад	+
Хлорид магнезии 35%	++
Морская вода	++
Метанол	-
Метиленхлорид	-
Молоко	+
Молокопродукты	+
Молочная кислота 1%	-
Молочная кислота 10%	-
Гидроксид натрия 5%	++
Гидроксид натрия 20%	++
Гидроксид натрия 50%	++
Керосин (Petroleum)	++
Растительное масло (общее)	++
Фосфорная кислота 10%	-
Фосфорная кислота 30%	-
Оливковое масло	++
Апельсиновый сок	-
Оксалатовая кислота 10%	+
Касторовое масло	++
Сырая нефть	++
Азотная кислота 5%	+
Азотная кислота 30%	-
Конц. Раствор соли	++
Соляная кислота 5%	+
Соляная кислота 20%	+
Соляная кислота 30%	-
Соляная кислота 37%	-
Санитарный очиститель (содержащий фосфорную кислоту)	-
Топленый жир	++
Смазочное средство	++
Жидкое мыло	++
Шоколад	++
Шампунь	++
Снег	++
Серная кислота 5%	+
Серная кислота 20%	+
Серная кислота 40%	+
Мыло (мыльный раствор 5%)	++
Силиконовое масло	++
Рассол	++
Скипидарное масло	+

Окончание таблицы 8.5.1

1	2
Тест-бензин	++
Тетрахлоруглерод	-
Термическая вода	++
Толуол	+
Виноградный сок	+
Трихлорэтилен	-
Моющие средства и средства для полоскания	+
Дистиллированная вода	++
Перекись водорода 5%	++
Вино	+
Винная кислота	+
Виски	+
Ксилол (диметилбензол)	-
Лимонная кислота 30%	+
Раствор сахара 15%	++

++ устойчив - при длительном воздействии нет размягчения или разрушения материала
+ условно устойчив - при временном воздействии – в т.ч. повторном – устойчив
- не устойчив - развитие повреждений материала в течение 24-72 часов

8.5.5 При устройстве покрытий полов на объектах пищевой промышленности для наклейки плиток следует применять полимерзамазки, на которые имеются санитарно-эпидемиологические заключения на допустимость контакта их с пищевыми продуктами. Как правило, для этой цели используют эпоксидные полимерзамазки.

8.5.6 При укладке кислотостойкой плитки на эпоксидных и полиуретановых клеях рекомендуется применять эпоксидные затирочные композиции для заделки швов - codex Epo Tix или codex Epo Floor.

8.5.7 Устройство покрытия пола рекомендуется выполнять по непроницаемому подслою, который одновременно служит и гидроизоляцией. Типы подслоя и рекомендации по нанесению приведены в главе 7.

8.5.8 При «малой» интенсивности воздействия жидкостных воздействий возможна укладка плиток и кирпича (облицовки) по прослойке из цементно-песчаного раствора или полимерцементных клеёв, приведённых в главе 8.4, с расшивкой швов химически стойкими полимерзамазками. Облицовка может осуществляться непосредственно по подстилающему слою (без непроницаемого подслоя).

8.5.9 Устройство покрытий пола рекомендуется выполнять при температуре воздуха не ниже +15°С.

8.5.10 Каналы, лотки и приямки, предназначенные для сбора и канализации агрессивных жидкостей, облицовываются до нанесения покрытия пола. Облицовку этих конструкций следует начинать с днища с последующим устройством облицовки стенок каналов и выполнением покрытия пола.

8.5.11 Устройство покрытия пола следует начинать от стен к проездам и дверям. Укладку плит и кирпича производят рядами, параллельными стенам. В больших помещениях плиты и кирпич укладываются полосами (участками) шириной не более 10 м. Кирпич укладывают по шнуру с соблюдением перевязки швов на 1/3-1/2 кирпича. В проездах его укладывают в «ёлку». При наличии большого числа фундаментов под оборудование, которые параллельны между собой, но не параллельны стенам – рядами, параллельными этим фундаментам.

8.5.12 При укладке плит и кирпича полосу разравниваемой полимерзамазки следует иметь длиной не менее 1 м и шире укладываемого ряда плиток или кирпича на 40-50 мм. Швы между плитками и кирпичами заполняют выдавливанием материала прослойки при их укладке. Ширина швов не должна превышать при кирпиче 5 мм, а при плитках – 3 мм.

8.5.13 Укладка плиток и кирпича по прослойке из цементно-песчаного раствора или полимерцементного клея с расшивкой швов химически стойкими полимерзамазками может осуществляться методом укладки штучных материалов на прослойку «в пустошовку» с последующим заполнением

этих швов (расшивкой) химически стойкими растворами или полимерзамазками или комбинированным способом при одновременной укладке и заполнении швов.

8.5.14 При укладке плит или кирпича в пустошовку швы должны иметь ширину 6-8 мм. Швы заполняют мастиками, наносимыми при помощи шприцов или вручную выдавливанием из полиэтиленовых мешков со срезанным углом. Глубина заполнения швов при их разделке должна быть не менее: 20 мм – для кирпича и плитки толщиной более 50 мм, 15 мм для плитки толщиной 20-30мм. Укладка в пустошовку плиток толщиной менее 20 мм не допускается.

8.5.15 При комбинированном способе на две боковые грани штучного материала наносится химически стойкий раствор или полимерзамазка и осуществляется укладка плитки или кирпича на прослойку из цементно-песчаного раствора с прижиманием их к ранее установленным штучным материалам.

8.5.16 В местах примыкания пола к стенам и колоннам устраивают плинтус, высота которого должна быть не менее 200 мм, для чего используют штучные изделия (плитку или кирпич) и химически стойкие замазки или растворы, применяемые для покрытия пола.

8.5.17 До начала эксплуатации покрытия из плит каменного литья, кислотоупорных плиток и кирпича должны быть выдержаны в течение 20 суток в сухих условиях при температуре воздуха не ниже +15°С.

8.6 Эпоксидные и полиуретановые мастичные покрытия

8.6.1 Эпоксидные и полиуретановые мастичные покрытия рекомендуется применять в производственных и общественных помещениях, к которым предъявляются повышенные требования по чистоте с учётом допустимых эксплуатационных воздействий и специальных требований – повышенной эстетике покрытий, беспыльность, безыскровость, нескользкость и т.д., приведённых в табл. 1, 2, 3 Приложения 3. При этом для уменьшения скользкости рекомендуется выполнять покрытия с шероховатой поверхностью, а в помещениях, в которых расположено электрооборудование, выходящее из строя при образовании искр от статического электричества, мастичные покрытия следует предусматривать электроотводящими и антистатическими. Полиуретановые мастичные покрытия, характеризующиеся повышенной эластичностью, рекомендуются также в помещениях со значительными перепадами температуры - холодильные камеры, тамбуры въездов/выездов, наружные площадки.

8.6.2 Полимерные мастичные покрытия относятся к «холодным» покрытиям и не могут быть применены в помещениях с нормируемым теплоусвоением полов (см. п.9.2 Раздела I).

8.6.3 Полимерные мастичные покрытия полов следует выполнять по бетонному основанию, по плите перекрытия или по стяжке из бетона класса не ниже В15 или цементно-песчаного раствора марки М200, а также (при повышенных требованиях к ровности) по саморазравнивающимся стяжкам марок UZIN NC-170, UZIN NC-172. Поверхность подстилающих слоёв должна быть ровной. Отклонение поверхности от горизонтальной плоскости на длине 2 м не должна превышать 2 мм. Поверхность подстилающих слоёв не должна иметь трещин, каверн, выбоин, жировых пятен, налипов грязи или краски.

8.6.4 При повышенных ударных воздействиях на покрытия полов рекомендуется между покрытием и подстилающим слоем располагать слой стеклоткани, наклеиваемой полимерной композицией, совпадающей по химическому составу со связующим мастичного покрытия.

8.6.5 С целью обеспечения отвода статического электричества в грунт в антистатических покрытиях полов между покрытием и основанием следует располагать электроотводящий контур из медных лент, присоединяемый к системе заземления здания.

8.6.6 Монолитные покрытия с повышенными эстетическими характеристиками получают, размещая на поверхности покрытия метилметакрилатные или поливинилхлоридные «чипсы», перекрываемые слоем бесцветного прозрачного лака, а также нанося на поверхность покрытия с целью придания им необходимого оттенка, матовости или глянцевости, повышения устойчивости к истиранию окрашенные лаковые покрытия.

8.6.7 Диэлектрические полимерные покрытия рекомендуется выполнять с применением эпо-

ксидных компаундов марок Qeshfloor 1000 и Qeshfloor EP-2500 и полиуретанового компаунда марки Qeshfloor PU-2060, антистатические - эпоксидного компаунда марки Qeshfloor EP-2400 AG. Химическая стойкость покрытий приведена в таблице 8.6.1

Таблица 8.6.1

Химическая стойкость полимерных покрытий

Агрессивные среды	Химическая стойкость после воздействия агрессивных сред в течение 24 часов		
	Qeshfloor 1000	Qeshfloor EP-2500	Qeshfloor PU-2060
1	2	3	4
Неорганические кислоты			
Фосфорная 10%	++	++	++
Азотная 10%	++	++	++
Азотная концентрированная 30%	++	+	+
Соляная 20%	++	++	++
Соляная >20%	++	++	++
Серная 10%	++	++	++
Серная 20%	++	++	++
Серная >30%	++	++	++
Органические кислоты			
Муравьиная 5%	++	++	++
Уксусная 10%	++	++	++
Уксусная >10%	++	+	++
Молочная 5%	++	++	++
Щелочи	++	++	++
Едкий кали 10%	++	++	++
Едкий кали 50%	++	++	++
Аммиак 10%	++	++	++
Аммиак 25%	++	++	++
Растворители			
Бензин	++	++	++
Скипидар	++	++	++
Толуол	++	++	++
Ксилол	++	++	++
Бензол	++	++	++
N-бутанол	++	++	++
Этанол 30%	++	++	++
Ацетон	++	++	+
Метиленхлорид	++	++	++
Перхлорэтилен	++	++	++
Тетрахлорэтилен	++	++	++
Трихлорэтилен	++	++	++
Масла и жиры			
Растительные жиры	++	++	++
Минеральные масла	++	++	++
Дизельное масло	++	++	++
Тормозная жидкость	++	++	++
Охлаждающая жидкость	++	++	++
Силиконовое масло	++	++	++
Вода			
Деминерализованная вода	++	++	++

Окончание табл. 8.6.1

1	2	3	4
Деминерализованная вода до 70 градусов Цельсия	++	++	++
Морская вода	++	++	++
Фруктовые соки	++	++	++
Пиво	++	++	++
Вино белое/красное	++	++	++
Перекись водорода	++	++	++
Раствор пищевой соли	++	++	++
Чай черный/зелёный	++	++	++
Кофе	++	++	++
Кока-кола	++	++	++

++ - без изменений + - пятна, изменения цвета

8.6.8 Нанесение покрытий осуществляется по следующей технологической схеме:

- подготовка поверхности бетонного перекрытия и подстилающего слоя;
- оклейка плинтусов, трапов, лотков и приямков стеклотканью (покрытия полов, подвергающихся воздействию агрессивных сред);
- нанесение грунтовочного слоя;
- оклейка всей поверхности стеклотканью (покрытия полов, подвергающихся воздействию агрессивных сред или при повышенном уровне ударных воздействий);
- приклейка по периметру помещения и в продольном и поперечном направлениях с шагом 3-6 м медных лент и подключение данного контура к системе заземления здания (для антистатического покрытия);
- нанесение полимерного покрытия;
- разбрасывание по не затвердевшей поверхности покрытия метилметакрилатных или поливинилхлоридных «чипсов» (для полимерных покрытии с повышенной декоративностью)
- нанесение 1-2 слоёв бесцветного лака (для полимерных покрытий с чипсами на поверхности) или окрашенного лака (для покрытий с повышенными эстетическими требованиями).

8.6.9 Полимерные покрытия полов следует выполнять по тщательно подготовленной поверхности подстилающих слоёв с влажностью не более 3 %. Поверхность основания перед нанесением полимерных составов следует отфрезеровать или подвергнуть дробеструйной обработке. Труднодоступные места – примыкания к стенам, колоннам и т.д. шлифуются углошлифовальной машинкой (Болгаркой) со специальной насадкой. Впадины, трещины и выбоины следует зашпаклевать поли- мерной шпаклёвкой на основе эпоксидной смолы марки Qeshfloor EP-200, замешанной с песком фракции 0,5-1,2 мм в соотношении от 1:10 до 1:20 в зависимости от толщины нанесения. Непосред-. ственно перед нанесением грунтовочного слоя поверхность основания должна быть обеспылена с использованием промышленного пылесоса.

8.6.10 Выполненные в процессе изготовления бетонного подстилающего слоя деформационно-усадочные швы следует заделать до начала нанесения полимерного покрытия указанной шпаклёвочной композицией (в полах, эксплуатирующихся при постоянной температуре) или полиуретановой эластичной композицией (в полах, при эксплуатации которых возможны изменения температуры при небольшой амплитуде колебаний). При эксплуатации покрытий с резкими и значительными колебаниями температуры рекомендуется заделать деформационно-усадочные швы шпаклёвочной композицией, выполнить полимерное покрытие и нарезать температурно-деформационные швы в продольном и поперечном направлении с шагом от 3 до 6 м с заделкой их полиуретановой композицией.

8.6.11 Нанесение грунтовок марок Qeshfloor EP-6055 (под диэлектрические покрытия) и Qeshfloor EP-6640 AG (под антистатические покрытия) осуществляется кистью или валиком, равно- мерным слоем, без образования потёков и луж. При нанесении грунтовки под покрытия, выполняе- мых методом «послойной технологии», с целью повышения сцепления покрытия с основанием на свеженанесённый грунтовочный слой рекомендуется равномерно разбросать кварцевую присыпку из расчёта 0,4 – 0,5 кг/м^2.

8.6.12 Оклейка плинтусов, трапов, лотков и приямков, а также всей поверхности стеклотканью осуществляется в соответствии с рекомендациями главы 7 Раздела II.

8.6.13 Технология изготовления электроотводящего контура осуществляется путём приклейки медной ленты марки codex-Kupferleitband из расчета 1м.п. на 30 м^2 площади пола и соединения её с контуром заземления здания

8.6.14 Нанесение покрытий полов может осуществляться методом «налива» и методом «послой- ной технологии».

8.6.15 При нанесении методом «налива» композиции марок Qeshfloor EP-2500, Qeshfloor EP-2400 AG и Qeshfloor PU-2060. разливаются по поверхности и разравнивается калибровочной раклей или валиком. Толщина нанесения диэлектрического покрытия марки Uzin EP-2500 варьируется от 1 до 3 мм, причём при нанесении покрытия толщиной 2 мм в компаунд следует дополнительно вводить 20% песка фракции 0,2-0,3 мм, а при нанесении покрытия толщиной 3 мм – 30% песка фракции 0,3-0,5 мм. Антистатическое покрытие марки Qeshfloor EP-2400 AG наносится толщиной 1,25-1,75 мм. С целью устранения образования воздушных пузырей следует выполнять прокатку наносимого покрытия игольчатым валиком.

8.6.16 Метод «послойной технологии», применяемый при изготовлении толстослойных покрытий полов (толщиной от 4 до 10 мм), а также при необходимости изготовить покрытия с шероховатой поверхностью. При данном методе на огрунтованную поверхность стяжки валиком наносится слой композиции марки Qeshfloor EP-1000 или Qeshfloor EP-2500 и осуществляется сплошная засыпка поверхности промытым и просушенным кварцевым песком. После отверждения композиции излишки песка удаляются и осуществляется нанесение нового слоя композиции и новая засыпка поверхности пола песком. После набора основным слоем необходимой толщины проводят нанесе- ние последнего слоя композиции.

8.6.17 Нанесение лаков марок Uzin PU 7970 (полуглянцевый), Uzin PU 7770 (матовый, прозрач- ный), Uzin PU 7900 (матовый) и Uzin PU 7350 (глянцевый) осуществляется кистью или валиком, равномерным слоем, без образования потёков и луж.

8.6.18 Нанесение каждого слоя осуществляется через 12-24 часа после нанесения предыдущего. При выполнении работ температура воздуха на уровне пола, температура нижележащего слоя и укладываемых материалов должна быть не ниже +15°С.

8.6.19 Хождение по эпоксидным покрытиям допускается через 24 часа после нанесения по- следнего слоя, а полная эксплуатация – после 7 суток воздушной выдержки при температуре не ниже +15°С. Во избежание образования на поверхности ряби и липкости в период нанесения покрытия и воздуш-ной выдержки полы следует защищать от сквозняков, воды и конденсирующейся влаги.

Конструктивные решения полов

						М 28.06/09 - 1		
Изм.	Кол.уч	Лист	№ док.	Подпись	Дата			
Зав.сектором		Чекулаев А.П				Конструктивные решения полов	Стадия: МП	Лист:	Листов: 72
							ОАО ЦНИИПРОМЗДАНИЙ г.Москва 2009 г.	

Тип 1 Полы с покрытием из паркета по цементной стяжке на плите перекрытия
Тип 2 Полы с покрытием из паркета по цементной стяжке с тепло-звукоизолирующим слоем на плите перекрытия
Тип 3 Полы с покрытием из паркета по стяжке из ДСП на плите перекрытия
Тип 4 Полы с покрытием из паркета по стяжке из ДСП на плите перекрытия
Тип 5 Полы с покрытием из паркета по стяжке из фанеры на плите перекрытия
Тип 6 Полы с покрытием из паркета по стяжке из фанеры на плите перекрытия
Тип 7 Полы с покрытием из паркета по стяжке из фанеры на плите перекрытия с тепло-звукоизолирующим слоем
Тип 8 Полы с покрытием из паркета по стяжке из фанеры на плите перекрытия с тепло-звукоизолирующим слоем
Тип 9 Полы с покрытием из паркетной доски или ламината,уложенных плавающим способом, по цементной стяжке на плите
Тип 10 Полы с покрытием из паркета по стяжке из фанерына лагах на плите перекрытия
Тип 11 Полы с покрытием из паркета по стяжке из фанеры на лагах на плите перекрытия
Тип 12 Полы с покрытием из линолеума, ПВХ, ковров и резины по бетонному основанию на грунте
Тип 13 Полы с покрытием из линолеума, ПВХ, ковров и резины по бетонному основанию с гидроизоляцией на грунте
Тип 14 Полы с покрытием из линолеума, ПВХ, ковров и резины по бетонному основанию с гидроизоляцией на грунте
Тип 15 Полы с покрытием из ПВХ-линолеума и синтетических плиток по цементным стяжкам по бетонному основанию на грунте
Тип 16 Полы с ковровым покрытием по цементным стяжкам по бетонному основанию на грунте
Тип 17 Полы с покрытием из алкидного (натурального)линолеума по цементным стяжкам по бетонному основанию на грунте
Тип 18 Полы с покрытием из линолеума, ПВХ, ковров и резины по цементной стяжке с трубой по бетонному основанию на грунте
Тип 19 Полы с покрытием из линолеума, ПВХ, ковров и резины по стяжке из ДСП по бетонному основанию на грунте
Тип 20 Полы с покрытием из ПВХ-линолеума и ковровые покрытия с теплоизоляцией по цементным стяжкам по бетонному основанию на грунте
Тип 21 Электроотводящие и антистатические полы с покрытием из алкидного (натурального)антистатического линолеума, линолеума и плит из антистатической резины по цементным стяжкам по бетонному основанию на грунте
Тип 22 Электроотводящие и антистатические полы с покрытием из поливинилхлоридного антистатического линолеума по цементным стяжкам по бетонному основанию на грунте
Тип 23 Полы с покрытием из линолеума, ПВХ, ковров и резины по плите перекрытия
Тип 24 Полы с покрытием из ПВХ-линолеума и синтетических плиток по цементным стяжкам по плите перекрытия
Тип 25 Полы с ковровым покрытием по цементным стяжкам по плите перекрытия
Тип 26 Полы с покрытием из алкидного (натурального)линолеума по цементным стяжкам по плите перекрытия
Тип 27 Полы с покрытием из линолеума, ПВХ, ковров и резины по цементной стяжке с трубой по плите перекрытия
Тип 28 Полы с покрытием из линолеума, ПВХ, ковров и резины по цементной стяжке с тепло-звукоизолирующим слоем по плите перекрытия
Тип 29 Полы с покрытием из линолеума, ПВХ, ковров и резины по цементной стяжке с тепло-звукоизолирующим слоем по плите перекрытия
Тип 30 Полы с покрытием из линолеума, ПВХ, ковров и резины по стяжке из ДСП по плите перекрытия.
Тип 31 Полы с покрытием из линолеума, ПВХ, ковров и резины по стяжке из ДСП с тепло-звукоизолирующим слоем по плите перекрытия
Тип 32 Полы с покрытием из линолеума, ПВХ, ковров и резины по стяжке из ДСП с тепло-звукоизолирующим слоем по плите перекрытия.
Тип 33 Полы с покрытием из ПВХ-линолеума и ковровые покрытия с тепло-звукоизоляцией по цементным стяжкам по плите перекрытия
Тип 34 Электроотводящие и антистатические полы с покрытием из алкидного (натурального)антистатического линолеума, линолеума и плит из антистатической резины по цементным стяжкам по плите перекрытия
Тип 35 Электроотводящие и антистатические полы с покрытием из поливинилхлоидного антистатического линолеума по цементным стяжкам по плите перекрытия
Тип 36 Полы с покрытием из линолеума и ковров по металлической плите перекрытия (отапливаемые помещения)
Тип 37 Полы с покрытием из линолеума и ковров по металлической плите перекрытия (не отапливаемые помещения)
Тип 38 Полы с покрытием из керамической плитки, керамогранитных плит или плит из природного камня по бетонному основанию на грунте
Тип 39 Полы с покрытием из керамической плитки, керамогранитных плит или плит из природного камня по бетонному основанию с гидроизоляцией на грунте
Тип 40 Полы с покрытием из керамической плитки, керамогранитных плит или плит из природного камня бетонному основанию с гидроизоляцией на грунте
Тип 41 Полы с покрытием из керамической плитки и керамогранитных плит по цементной стяжке по бетонному основанию на грунте
Тип 42 Полы с покрытием из плит из природного камня по цементной стяжке по бетонному основанию на грунте
Тип 43 Полы с покрытием из керамических плиток, плит керамогранита и плит природного камня по цементной стяжке с трубой по бетонному основанию на грунте
Тип 44 Полы с покрытием из керамических плиток, плит керамогранита и плит природного камня по цементной стяжке с гидроизоляцией по бетонному основанию на грунте
Тип 45 Полы с покрытием из керамических плиток, плит керамогранита и плит природного камня с гидроизоляцией по цементной стяжке по бетонному основанию на грунте
Тип 46 Полы с покрытием из керамической плитки по обогреваемой цементной стяжке по бетонному основанию на грунте
Тип 47 Полы с покрытием из керамической плитки, керамогранитных плит или плит из природного камня по железобетонной плите перекрытия
Тип 48 Полы с покрытием из керамической плитки и керамогранитных плит по цементной стяжке по железобетонной плите перекрытия
Тип 49 Полы с покрытием из плит из природного камня по цементной стяжке по железобетонной плите перекрытия
Тип 50 Полы с покрытием из керамической плитки, керамогранитных плит или плит из природного камня по цементной стяжке с тепло-звукоизоляцией по железобетонной плите перекрытия
Тип 51 Полы с покрытием из керамических плиток, плит керамогранита и плит природного камня по цементной стяжке с трубой по железобетонной плите перекрытия
Тип 52 Полы с покрытием из керамических плиток, плит керамогранита и плит природного камня по цементной стяжке с гидроизоляцией по железобетонной плите перекрытия
Тип 53 Полы с покрытием из керамических плиток, плит керамогранита и плит природного камня с гидроизоляцией по цементной стяжке по железобетонной плите перекрытия
Тип 54 Полы с покрытием из керамической плитки по обогреваемой цементной стяжке по железобетонной плите перекрытия
Тип 55 Полы с покрытием из керамической плитки по металлической плите перекрытия с неровной поверхностью
Тип 56 Полы с покрытием из керамической плитки по металлической плите перекрытия с ровной поверхностью
Тип 57 Полы с покрытием из керамической кислотоупорной плитки по бетонному основанию на грунте
Тип 58 Полы с покрытием из керамической кислотоупорной плитки по бетонному основанию с гидроизоляцией на грунте
Тип 59 Полы с покрытием из керамической кислотоупорной плитки по бетонному основанию с гидроизоляцией на грунте
Тип 60 Полы с покрытием из керамической кислотоупорной плитки по цементной стяжке по бетонному основанию на грунте
Тип 61 Полы с покрытием из керамических плиток, плит керамогранита и плит природного камня по цементной стяжке с трубой по бетонному основанию на грунте
Тип 62 Полы с покрытием из керамических кислотоупорных плиток с непроницаемым подслоем по бетонному основанию с гидроизоляцией на грунте
Тип 63 Полы с покрытием из керамических кислотоупорных плиток по плите перекрытия
Тип 64 Полы с покрытием из керамических кислотоупорных плиток по цементной стяжке по плите перекрытия
Тип 65 Полы с покрытием из керамических кислотоупорных плиток с непроницаемым подслоем по цементной стяжке по плите перекрытия
Тип 66 Полы с покрытием из керамических кислотоупорных плиток по металлической плите перекрытия с ровной поверхностью
Тип 67 Полы с эпоксидным мастичным покрытием толщиной 1-3 мм по цементной стяжке по бетонному основанию на грунте
Тип 68 Полы с эпоксидным мастичным покрытием с повышенными эстетическими характеристиками толщиной 1-3 мм по цементной стяжке по бетонному основанию на грунте
Тип 69 Полы с полиуретановым мастичным покрытием толщиной 2-3 мм по цементной стяжке по бетонному основанию на грунте
Тип 70 Полы с эпоксидным мастичным электроотводящим и антистатичным покрытием по цементной стяжке по бетонному основанию на грунте
Тип 71 Полы с эпоксидным мастичным покрытием с шероховатой поверхностью толщиной 6-10 мм по цементной стяжке по бетонному основанию на грунте
Тип 72 Полы с эпоксидным мастичным покрытием с гладкой поверхностью толщиной 6-10 мм по цементной стяжке по бетонному основанию на грунте

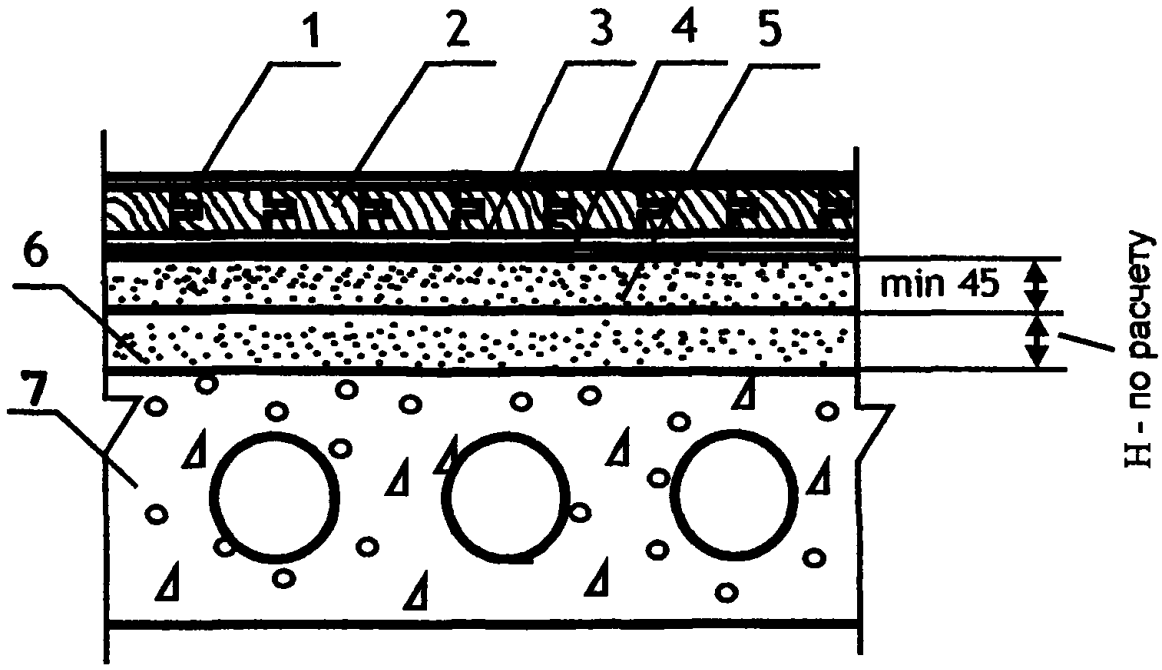

Поз	Наименование	Расход	Примечание
1.	Лаковое покрытие		Конструкции лаковых покрытий, расход материалов приведены в разделе "Основные узлы"
2.	Паркет штучный, готовый и паркетные доски	1,02 $м^2/м^2$	
3.	Клей на органическом растворителе Uzin MK-73	800-1200 $гр/м^2$	Применяется для пород дерева, кроме экзотических. Наносится зубчатым шпателем В 3, В11.
	Полимерный двухкомпонентный клей Uzin MK-92S	800-1200 $гр/м^2$	Применяется для всех пород дерева, в том числе экзотических. Наносится зубчатым шпателем В 3, В11.
	Полимерный однокомпонентный клей Uzin MK-77	800-1200 $гр/м^2$	Применяется для готового паркета. Наносится зубчатым шпателем В3, В11.
4.	Грунтовка Uzin PE-317	100-200 $гр/м^2$	Наносится кистью или валиком на очищенную поверхность бетонной или цементно-песчаной стяжки под клей марки Uzin MK-73.
	Грунтовка Uzin PE-420	100-200 $гр/м^2$	Наносится кистью или валиком на очищенную поверхность бетонной или цементно-песчаной стяжки под клеи марки Uzin MK-92S и Uzin MK-77
	Грунтовка Uzin PE-460	200-400 $гр/м^2$	Наносится кистью или валиком два слоя на очищенную поверхность бетонной или цементно-песчаной стяжки под клеи всех марок при необходимости получения паро-изоляционного слоя
5.	Стяжка из цементно-песчаного раствора	0,045 $м^3/м^2$	Марка цементно-песчаного раствора не ниже М200 при приклейке обычных пород дерева, не ниже М300 при приклейке экзотических пород
	Стяжка из бетона класса	0,045 $м^3/м^2$	Класс бетона ниже В15 при приклейке обычных пород дерева, не ниже В22,5 при приклейке экзотических пород
	Стяжка из цементно-песчаного раствора на основе полимерцемента марки Uzin NC-190 и сухого кварцевого песка фракции 0,2-6,3 мм в соотношении от 1:4 до 1:6	0,045 $м^3/м^2$	Повышенная скорость набора прочности и пониженное время сушки - не более 24 часов на 1 см толщины стяжки. Предел прочности при сжатии после 28 суток выдержки в зависимости от соотношения от 40 до 20 МПа.
	Полимерцементная саморазравнивающаяся стяжка марки Uzin NC-195	1,6 $кг/м^2$	Наносится шпателем слоем толщиной до 45 мм. Расход на 1 мм слоя Предел прочности при сжатии после 28 суток выдержки не менее 35 МПа.
	Полимерцементная саморазравнивающаяся стяжка марки Uzin NC-395	1,8 $кг/м^2$	Наносится шпателем слоем толщиной до 45 мм. Расход на 1 мм слоя Предел прочности при сжатии после 28 суток выдержки не менее 35 МПа. Стяжка рекомендуется в полах не отапливаемых помещений
6.	Тепло-звукоизоляция из кварцевого или керамзитового песка		Толщина слоя и расход материалов назначаются в соответствии с расчётами по параметрам тепло- и звукоизоляции
7.	Многопустотное железобетонное междуэтажное перекрытие с неровной поверхностью.		

Изм.	Кол.уч	Лист	№ док.	Подпись	Дата
Зав.сектором		Чекулаев А.П			

М 28.06/09 - 1.1

Полы с покрытием из паркета по цементной стяжке на плите перекрытия
Тип 1

Стадия	Лист	Листов
МП	1	72

ОАО ЦНИИПРОМЗДАНИЙ
г.Москва 2009 г.

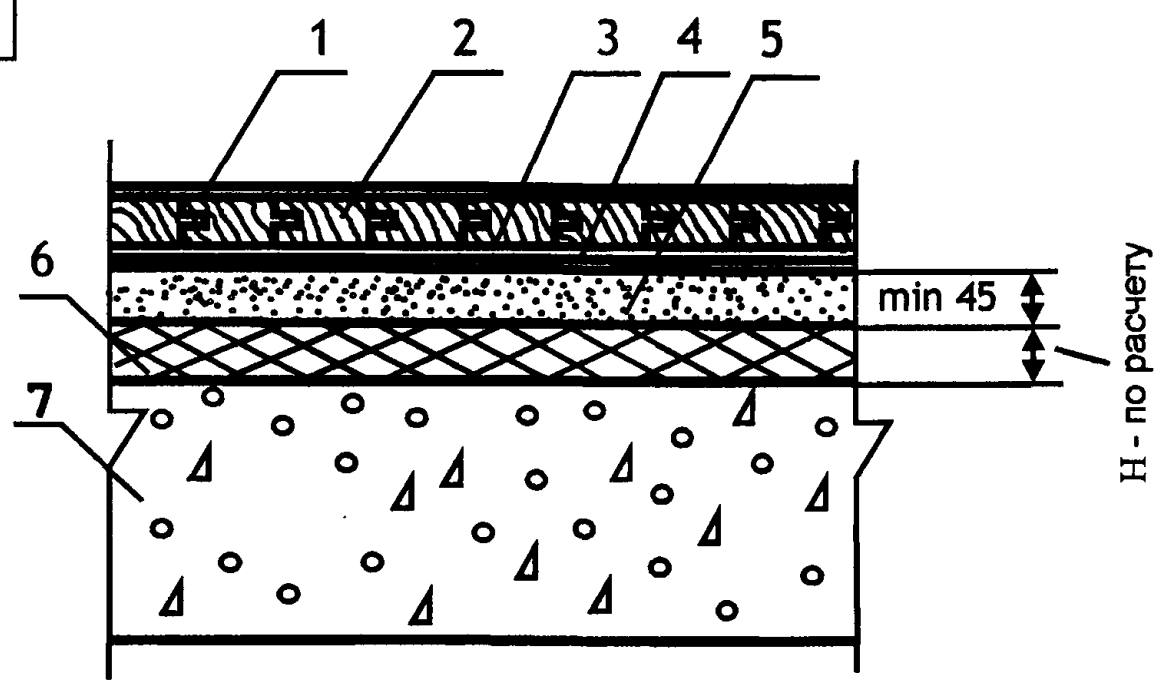

Поз	Наименование	Расход	Примечание
1.	Лаковое покрытие		Конструкции лаковых покрытий, расход материалов приведены в разделе "Основные узлы"
2.	Паркет штучный, готовый и паркетные доски	1,02 м^2/ м^2	
3.	Клей на органическом растворителе Uzin MK-73	800-1200 гр / м^2	Применяется для пород дерева, кроме экзотических. Наносится зубчатым шпателем В 3, В11.
	Полимерный двухкомпонентный клей Uzin MK-92S	800-1200 гр / м^2	Применяется для всех пород дерева, в том числе экзотических. Наносится зубчатым шпателем В 3, В11.
	Полимерный однокомпонентный клей Uzin MK-77	800-1200 гр / м^2	Применяется для готового паркета. Наносится зубчатым шпателем В3, В11.
4.	Грунтовка Uzin PE-317	100-200 гр / м^2	Наносится кистью или валиком на очищенную поверхность бетонной или цементно-песчаной стяжки под клей марки Uzin MK-73.
	Грунтовка Uzin PE-420	100-200 гр / м^2	Наносится кистью или валиком на очищенную поверхность бетонной или цементно-песчаной стяжки под клеи марки Uzin MK-92S и Uzin MK-77
	Грунтовка Uzin PE-460	200-400 гр / м^2	Наносится кистью или валиком два слоя на очищенную поверхность бетонной или цементно-песчаной стяжки под клеи всех марок при необходимости получения пароизоляционного слоя
5.	Стяжка из цементно-песчаного раствора	0,045 м^3/ м^2	Марка цементно-песчаного раствора не ниже М200 при приклейке обычных пород дерева, не ниже М300 при приклейке экзотических пород
	Стяжка из бетона класса	0,045 м^3/ м^2	Класс бетона ниже В15 при приклейке обычных пород дерева, не ниже В22,5 при приклейке экзотических пород
	Стяжка из цементно-песчаного раствора на основе полимерцемента марки Uzin NC-190 и сухого кварцевого песка фракции 0,2-6,3 мм в соотношении от 1:4 до 1:6	0,045 м^3/ м^2	Повышенная скорость набора прочности и пониженное время сушки - не более 24 часов на 1 см толщины стяжки. Предел прочности при сжатии после 28 суток выдержки в зависимости от соотношения от 40 до 20 МПа.
	Полимерцементная саморазравнивающаяся стяжка марки Uzin NC-195	1,6 кг/м^2	Наносится шпателем слоем толщиной до 45 мм. Расход на 1 мм слоя Предел прочности при сжатии после 28 суток выдержки не менее 35 МПа.
	Полимерцементная саморазравнивающаяся стяжка марки Uzin NC-395	1,8 кг/м^2	Наносится шпателем слоем толщиной до 45 мм. Расход на 1 мм слоя Предел прочности при сжатии после 28 суток выдержки не менее 35 МПа. Стяжка рекомендуется в полах не отапливаемых помещений
6.	Тепло-звукоизоляция из матов и плит		Толщина слоя и расход материалов назначаются в соответствии с расчётами по параметрам тепло- и звукоизоляции
7.	Сплошное железобетонное междуэтажное перекрытие с ровной поверхностью		

Изм.	Кол.уч	Лист	№ док.	Подпись	Дата

М 28.06/09 - 1.2

Зав.сектором	Чекулаев А.П	

Полы с покрытием из паркета по цементной стяжке с тепло-звукоизолирующим слоем на плите перекрытия Тип 2

Стадия	Лист	Листов
МП	2	72

ОАО ЦНИИПРОМЗДАНИЙ г.Москва 2009 г.

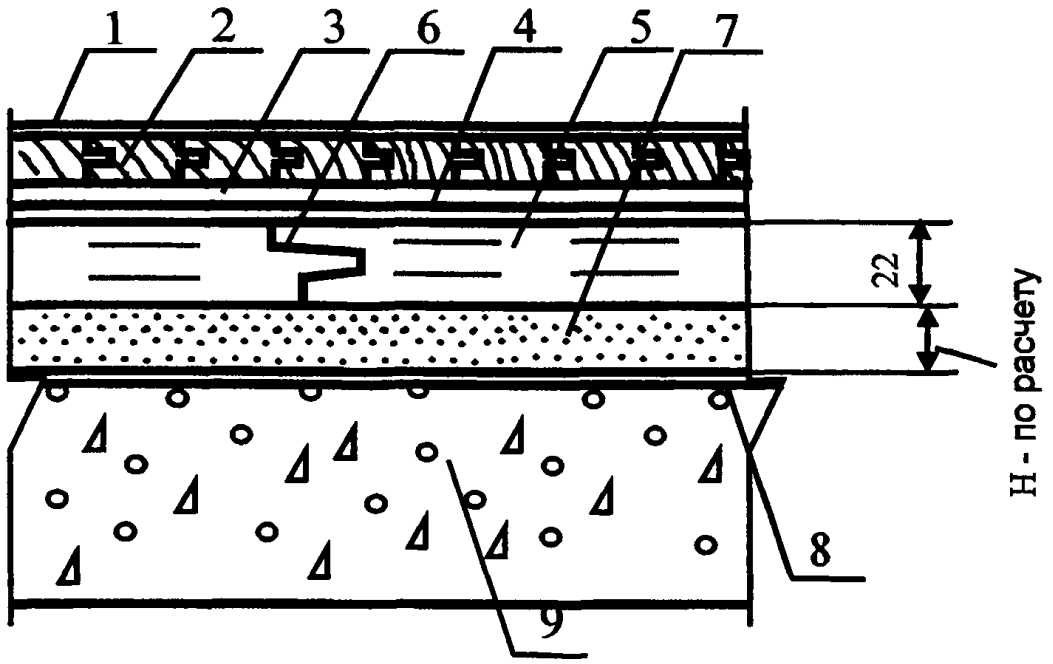

Поз	Наименование	Расход	Примечание
1.	Лаковое покрытие		Конструкции лаковых покрытий, расход материалов приведены в разделе "Основные узлы"
2.	Паркет штучный, готовый и паркетные доски	1,02 м^2/ м^2	
3.	Клей на органическом растворителе Uzin MK-73	800-1200 гр / м^2	Применяется для пород дерева, кроме экзотических. Наносится зубчатым шпателем В 3, В11.
	Полимерный двухкомпонентный клей Uzin MK-92S	800-1200 гр / м^2	Применяется для всех пород дерева, в том числе экзотических. Наносится зубчатым шпателем В 3, В11.
	Полимерный однокомпонентный клей Uzin MK-77	800-1200 гр / м^2	Применяется для готового паркета. Наносится зубчатым шпателем В3, В11.
4.	Грунтовка Uzin PE-317	100-200 гр / м^2	Наносится кистью или валиком под клей марки Uzin MK-73.
	Грунтовка Uzin PE-420	100-200 гр / м^2	Наносится кистью или валиком под клеи марки Uzin MK-92S и Uzin MK-77
5.	Сборная стяжка из ДСП	1,02 м^2/ м^2	
6.	Водно-дисперсионный клей Uzin MK-80	40-50 гр /п. м.	
7.	Тепло-звукоизоляция из кварцевого или керамзитового песка		Толщина слоя и расход материалов назначаются в соответствии с расчётами по параметрам тепло- и звукоизоляции
8.	Грунтовка Uzin PE-460	200-400 гр / м^2	Наносится кистью или валиком два слоя на очищенную поверхность бетонного основания в качестве пароизоляции
9.	Сплошное железобетонное междуэтажное перекрытие с неровной поверхностью.		

Изм.	Кол.уч	Лист	№ док.	Подпись	Дата
Зав.сектором		Чекулаев А.П			

М 28.06/09 - 1.3

Полы с покрытием из паркета по стяжке из ДСП на плите перекрытия
Тип 3

Стадия	Лист	Листов
МП	3	72

ОАО ЦНИИПРОМЗДАНИЙ
г.Москва 2009 г.

50

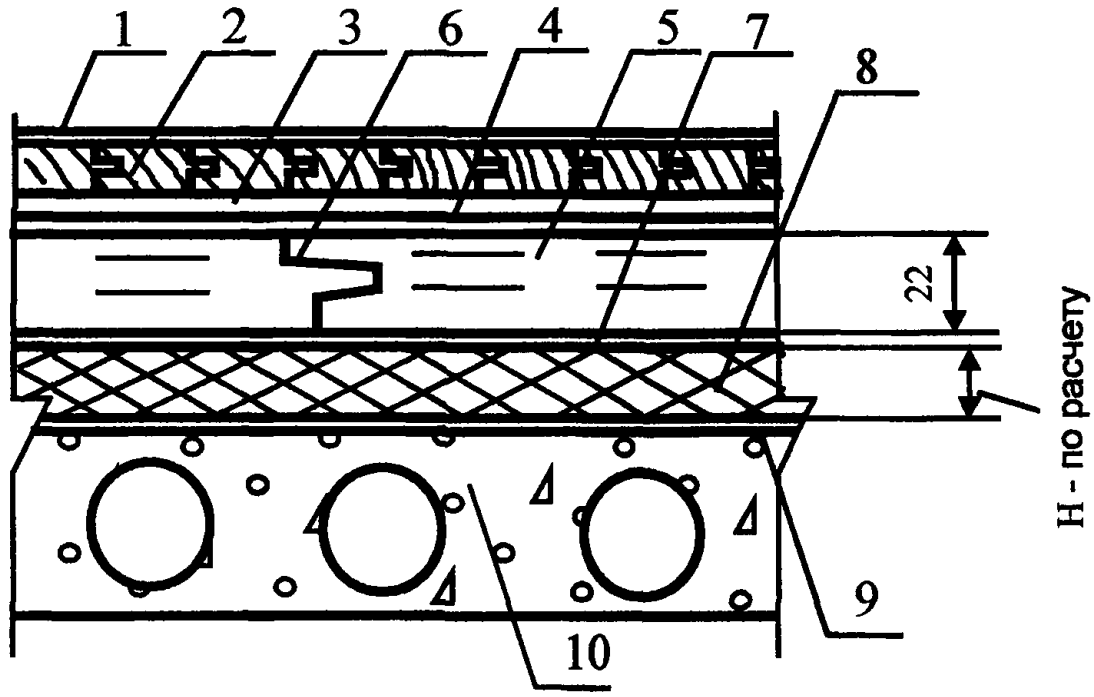

Поз	Наименование	Расход	Примечание
1.	Лаковое покрытие		Конструкции лаковых покрытий, расход материалов приведены в разделе "Основные узлы"
2.	Паркет штучный, готовый и паркетные доски	1,02 м²/ м²	
3.	Клей на органическом растворителе Uzin MK-73	800-1200 гр / м²	Применяется для пород дерева, кроме экзотических. Наносится зубчатым шпателем В 3, В11.
	Полимерный двухкомпонентный клей Uzin MK-92S	800-1200 гр / м²	Применяется для всех пород дерева, в том числе экзотических. Наносится зубчатым шпателем В 3, В11.
	Полимерный однокомпонентный клей Uzin MK-77	800-1200 гр / м²	Применяется для готового паркета. Наносится зубчатым шпателем В3, В11.
4.	Грунтовка Uzin PE-317	100-200 гр / м²	Наносится кистью или валиком под клей марки Uzin MK-73.
	Грунтовка Uzin PE-420	100-200 гр / м²	Наносится кистью или валиком под клеи марки Uzin MK-92S и Uzin MK-77.
5.	Сборная стяжка из ДСП	1,02 м²/ м²	
6.	Водно-дисперсионный клей Uzin MK-80	40-50 гр /п. м.	
7.	Полиэтиленовая плёнка	1,02 м²/ м²	Укладывается на слой тепло-звукоизоляция из плит для предотвращения скрипа
8.	Тепло-звукоизоляция из плит или матов		Толщина слоя и расход материалов назначаются в соответствии с расчётами по параметрам тепло- и звукоизоляции
9.	Грунтовка Uzin PE-460	200-400 гр / м²	Наносится кистью или валиком два слоя на очищенную поверхность бетонного основания в качестве пароизоляции
10.	Многопустотное железобетонное междуэтажное перекрытие с ровной поверхностью.		

Изм.	Кол.уч	Лист	№ док.	Подпись	Дата
Зав.сектором		Чекулаев А.П.			

М 28.06/09 - 1.4

Полы с покрытием из паркета по стяжке из ДСП на плите перекрытия
Тип 4

Стадия	Лист	Листов
МП	4	72

ОАО ЦНИИПРОМЗДАНИЙ
г.Москва 2009 г.

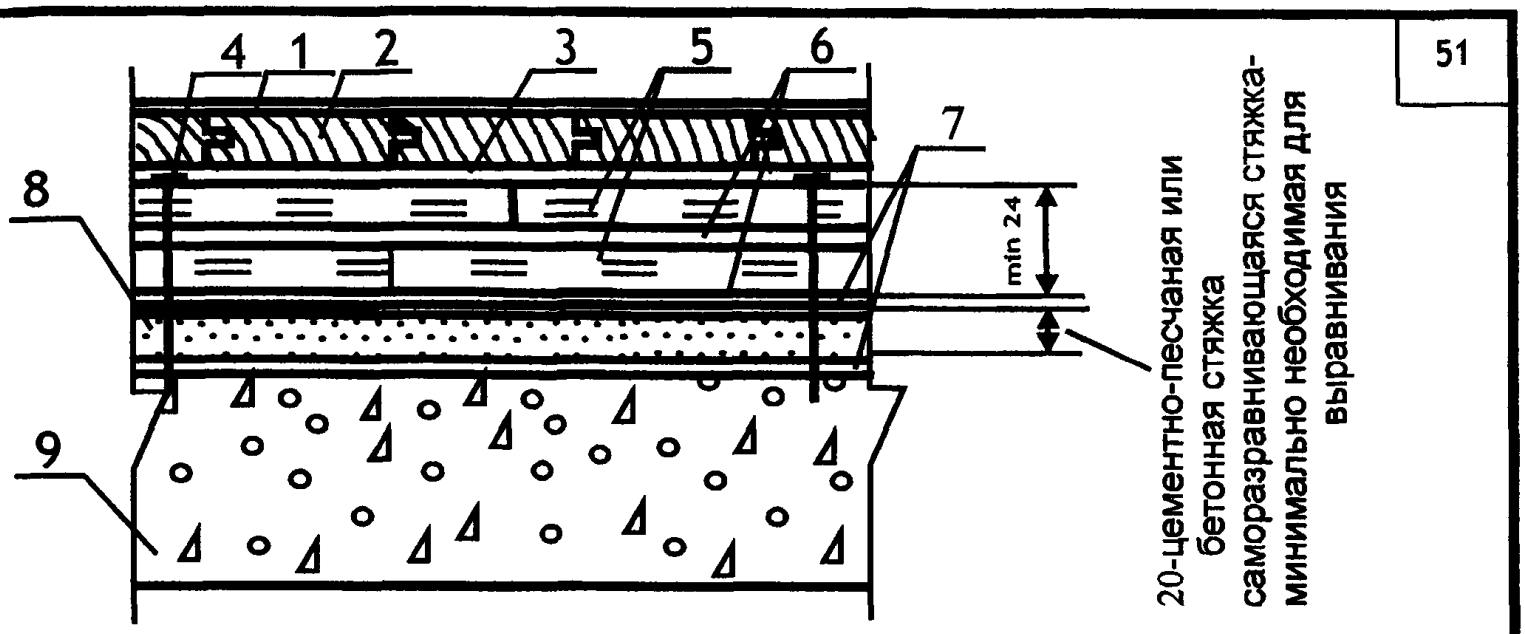

Поз	Наименование	Расход	Примечание
1.	Лаковое покрытие		Конструкции лаковых покрытий, расход материалов приведены в разделе "Основные узлы"
2.	Паркет шпучный, готовый и паркетные доски	1,02 м^2/ м^2	
3.	Клей на органическом растворителе Uzin MK-73	800-1200 гр / м^2	Применяется для пород дерева, кроме экзотических. Наносится зубчатым шпателем В 3, В11.
	Полимерный двухкомпонентный клей Uzin MK-92S	800-1200 гр / м^2	Применяется для всех пород дерева, в том числе экзотических. Наносится зубчатым шпателем В 3, В11.
	Полимерный однокомпонентный клей Uzin MK-77	800-1200 гр / м^2	Применяется для готового паркета. Наносится зубчатым шпателем В3, В11.
	Водно-дисперсионный клей Uzin MK-80 Okoline	600-1000 гр / м^2	Применяется для обычных пород дерева для укладки на фанеру паркета стандартного размера. Наносится зубчатым шпателем В3, В11.
4.	Закрепление шурупами или саморезами	По факту	Шаг между шурупами - 300 мм, по кромке листов фанеры - 150 мм.
5.	Сборная стяжка из водостойкой фанеры	По факту	Толщина слоя и расход материалов назначаются в соответствии с расчётом по параметрам тепло- и звукоизоляции, не менее 2 слоёв по 12 мм.
6.	Водно-дисперсионный клей Uzin MK-80	600-1000 гр / м^2	
7.	Грунтовка Uzin PE-380	100-150 гр / м^2	Наносится кистью или валиком на очищенную поверхность бетонной или цементно-песчаной стяжки и поверхность плиты перекрытия
	Грунтовка Uzin PE-460	200-400 гр / м^2	Наносится кистью или валиком на очищенную поверхность бетонной или цементно-песчаной стяжки и поверхность плиты перекрытия под клеи всех марок при необходимости получения пароизоляционного слоя.
8.	Стяжка из цементно-песчаного раствора марки не ниже М200	0,02 м^3/ м^2	
	Стяжка из бетона класса не ниже В15	0,02 м^3/ м^2	
	Полимерцементная саморазравнивающаяся стяжка марки Uzin NC-145	1,5 кг/м^2	Наносится шпателем слоем толщиной до 5 мм. Расход на 1 мм слоя Предел прочности при сжатии после 28 суток выдержки не менее 27 МПа.
	Полимерцементная саморазравнивающаяся стяжка марки Uzin NC-150S Okoline	1,5 кг/м^2	Наносится шпателем слоем толщиной до 10 мм. Расход на 1 мм слоя Предел прочности при сжатии после 28 суток выдержки не менее 20 МПа.
	Полимерцементная саморазравнивающаяся стяжка марки Uzin NC-195	1,6 кг/м^2	Наносится шпателем слоем толщиной до 45 мм. Расход на 1 мм слоя Предел прочности при сжатии после 28 суток выдержки не менее 35 МПа.
	Полимерцементная саморазравнивающаяся стяжка марки Uzin NC-395	1,8 кг/м^2	Наносится шпателем слоем толщиной до 45 мм. Расход на 1 мм слоя Предел прочности при сжатии после 28 суток выдержки не менее 35 МПа. Стяжка рекомендуется в полах не отапливаемых помещений
9.	Сплошное железобетонное междуэтажное перекрытие с неровной поверхностью.		

Изм.	Кол.уч	Лист	№ док.	Подпись	Дата
Зав.сектором		Чекулаев А.П			

М 28.06/09 - 1.5

Полы с покрытием из паркета по стяжке из фанеры на плите перекрытия
Тип 5

Стадия	Лист	Листов
МП	5	72

ОАО ЦНИИПРОМЗДАНИЙ
г.Москва 2009 г.

52

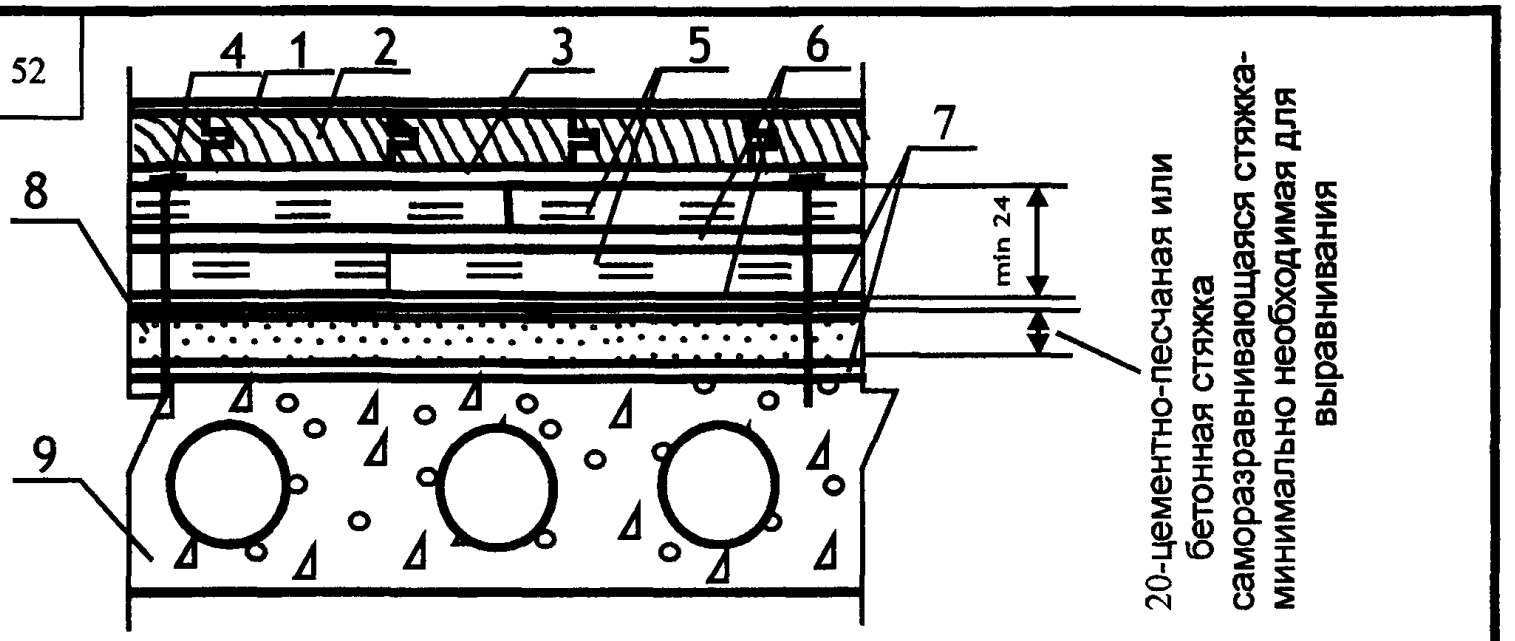

Поз	Наименование	Расход	Примечание
1.	Лаковое покрытие		Конструкции лаковых покрытий, расход материалов приведены в разделе "Основные узлы"
2.	Паркет штучный, готовый и паркетные доски	1,02 м^2/ м^2	
3.	Клей на органическом растворителе Uzin MK-73	800-1200 гр / м^2	Применяется для пород дерева, кроме экзотических. Наносится зубчатым шпателем В 3, В11.
	Полимерный двухкомпонентный клей Uzin MK-92S	800-1200 гр / м^2	Применяется для всех пород дерева, в том числе экзотических. Наносится зубчатым шпателем В 3, В11.
	Полимерный однокомпонентный клей Uzin MK-77	800-1200 гр / м^2	*Применяется для готового паркета. Наносится зубчатым шпателем В3, В11.*
	Водно-дисперсионный клей Uzin MK-80 Okoline	600-1000 гр / м^2	Применяется для обычных пород дерева для укладки на фанеру паркета стандартного размера. Наносится зубчатым шпателем В3, В11.
4.	**Закрепление шурупами или саморезами**	**По факту**	**Шаг между шурупами - 300 мм, по кромке листов фанеры - 150 мм.**
5.	**Сборная стяжка из водостойкой фанеры**	**По факту**	**Толщина слоя и расход материалов назначаются в соответствии с расчёта по параметрам тепло- и звукоизоляции, не менее 2 слоёв по 12 мм.**
6.	Водно-дисперсионный клей Uzin MK-80	600-1000 гр / м^2	
7.	Грунтовка Uzin PE-380	100-150 гр / м^2	Наносится кистью или валиком на очищенную поверхность бетонной или цементно-песчаной стяжки и поверхность плиты перекрытия
	Грунтовка Uzin PE-460	200-400 гр / м^2	Наносится кистью или валиком на очищенную поверхность бетонной или цементно-песчаной стяжки и поверхность плиты перекрытия под клеи всех марок при необходимости получения паронзоляционного слоя.
8.	Стяжка из цементно-песчаного раствора марки не ниже М200	0,02 м^3/ м^2	
	Стяжка из бетона класса не ниже В15	0,02 м^3/ м^2	
	Полимерцементная саморазравнивающаяся стяжка марки Uzin NC-145	1,5 кг/м^2	Наносится шпателем слоем толщиной до 5 мм. Расход на 1 мм слоя Предел прочности при сжатии после 28 суток выдержки не менее 27 МПа.
	Полимерцементная саморазравнивающаяся стяжка марки Uzin NC-150S Okoline	1,5 кг/м^2	Наносится шпателем слоем толщиной до 10 мм. Расход на 1 мм слоя Предел прочности при сжатии после 28 суток выдержки не менее 20 МПа.
	Полимерцементная саморазравнивающаяся стяжка марки Uzin NC-195	1,6 кг/м^2	Наносится шпателем слоем толщиной до 45 мм. Расход на 1 мм слоя Предел прочности при сжатии после 28 суток выдержки не менее 35 МПа.
	Полимерцементная саморазравнивающаяся стяжка марки Uzin NC-395	1,8 кг/м^2	Наносится шпателем слоем толщиной до 45 мм. Расход на 1 мм слоя Предел прочности при сжатии после 28 суток выдержки не менее 35 МПа. Стяжка рекомендуется в полах не отапливаемых помещений
9.	Многопустотное железобетонное междуэтажное перекрытие с неровной поверхностью.		

Изм.	Кол.уч	Лист	№ док.	Подпись	Дата
Зав.сектором		Чекулаев А.П			

М 28.06/09 - 1.6

Полы с покрытием из паркета по стяжке из фанеры на плите перекрытия
Тип 6

Стадия	Лист	Листов
,МП	6	72

ОАО ЦНИИПРОМЗДАНИЙ
г.Москва 2009 г.

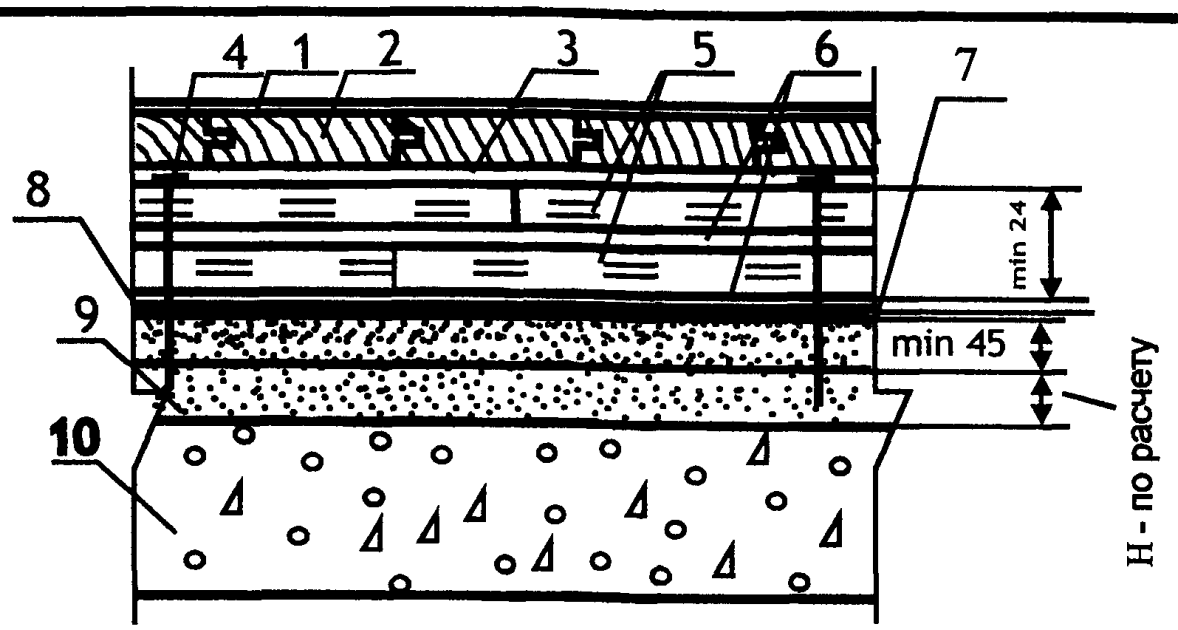

Поз	Наименование	Расход	Примечание
1.	Лаковое покрытие		Конструкции лаковых покрытий, расход материалов приведены в разделе "Основные узлы"
2.	Паркет штучный, готовый и паркетные доски	1,02 м^2/ м^2	
3.	Клей на органическом растворителе Uzin MK-73	800-1200 гр / м^2	Применяется для пород дерева, кроме экзотических. Наносится зубчатым шпателем В 3, В11.
	Полимерный двухкомпонентный клей Uzin MK-92S	800-1200 гр / м^2	Применяется для всех пород дерева, в том числе экзотических. Наносится зубчатым шпателем В 3, В11.
	Полимерный однокомпонентный клей Uzin MK-77	800-1200 гр / м^2	Применяется для готового паркета. Наносится зубчатым шпателем В3, В11.
	Водно-дисперсионный клей Uzin MK-80 Okoline	600-1000 гр / м^2	Применяется для обычных пород дерева для укладки на фанеру паркета стандартного размера. Наносится зубчатым шпателем В3, В11.
4.	Закрепление шурупами или саморезами	По факту	Шаг между шурупами - 300 мм, по кромке листов фанеры - 150 мм.
5.	Сборная стяжка из водостойкой фанеры	По факту	Толщина слоя и расход материалов назначаются в соответствии с расчёта по параметрам тепло- и звукоизоляции, не менее 2 слоёв по 12 мм.
6.	Водно-дисперсионный клей Uzin MK-80	600-1000 гр / м^2	
7.	Грунтовка Uzin PE-380	100-150 гр / м^2	Наносится кистью или валиком на очищенную поверхность бетонной или цементно-песчаной стяжки и поверхность плиты перекрытия
	Грунтовка Uzin PE-460	200-400 гр / м^2	Наносится кистью или валиком на очищенную поверхность бетонной или цементно-песчаной стяжки и поверхность плиты перекрытия под клеи всех марок при необходимости получения пароизоляционного слоя.
8.	Стяжка из цементно-песчаного раствора марки не ниже М200	0,045 м^3/ м^2	
	Стяжка из бетона класса не ниже В15	0,045 м^3/ м^2	
	Стяжка из цементно-песчаного раствора на основе полимерцемента марки Uzin NC-190 и сухого кварцевого песка фракции 0,2-6,3 мм в соотношении от 1:4 до 1:6	0,045 м^3/ м^2	Повышенная скорость набора прочности и пониженное время сушки - не более 24 часов на 1 см толщины стяжки. Предел прочности при сжатии после 28 суток выдержки в зависимости от соотношения от 40 до 20 МПа.
	Полимерцементная саморазравнивающаяся стяжка марки Uzin NC-195	1,6 кг/м^2	Наносится шпателем слоем толщиной до 45 мм. Расход на 1 мм слоя Предел прочности при сжатии после 28 суток выдержки не менее 35 МПа.
	Полимерцементная саморазравнивающаяся стяжка марки Uzin NC-395	1,8 кг/м^2	Наносится шпателем слоем толщиной до 45 мм. Расход на 1 мм слоя Предел прочности при сжатии после 28 суток выдержки не менее 35 МПа. Стяжка рекомендуется в полах не отапливаемых помещений
9.	Тепло-звукоизоляция из кварцевого или керамзитового песка		Толщина слоя и расход материалов назначаются в соответствии с расчётами по параметрам тепло- и звукоизоляции
10.	Сплошное железобетонное междуэтажное перекрытие с неровной поверхностью.		

Изм.	Кол.уч	Лист	№ док.	Подпись	Дата
Зав.сектором		Чекулаев А.П			

М 28.06/09 - 1.7

Полы с покрытием из паркета по стяжке из фанеры на плите перекрытия с тепло-звукоизолирующим слоем Тип 7

Стадия	Лист	Листов
МП	7	72

ОАО ЦНИИПРОМЗДАНИЙ г.Москва 2009 г.

54

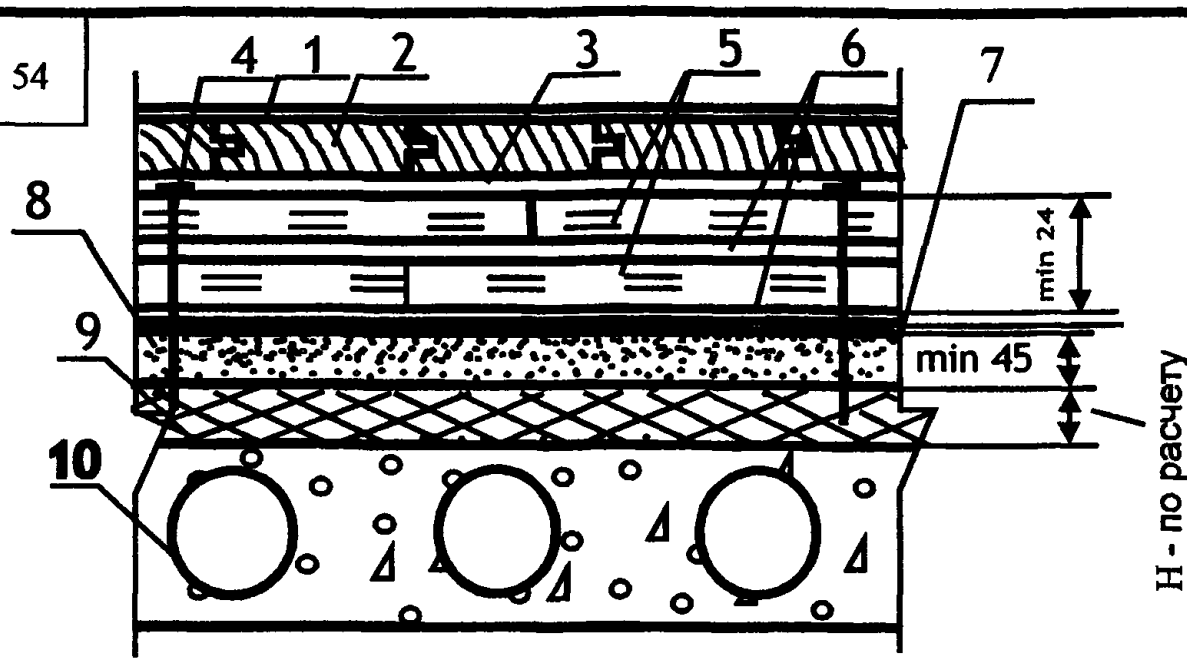

Поз	Наименование	Расход	Примечание
1.	Лаковое покрытие		Конструкции лаковых покрытий, расход материалов приведены в разделе "Основные узлы"
2.	Паркет штучный, готовый и паркетные доски	1,02 м²/ м²	
3.	Клей на органическом растворителе Uzin MK-73	800-1200 гр / м²	Применяется для пород дерева, кроме экзотических. Наносится зубчатым шпателем В 3, В11.
	Полимерный двухкомпонентный клей Uzin MK-92S	800-1200 гр / м²	Применяется для всех пород дерева, в том числе экзотических. Наносится зубчатым шпателем В 3, В11.
	Полимерный однокомпонентный клей Uzin MK-77	800-1200 гр / м²	Применяется для готового паркета. Наносится зубчатым шпателем В3, В11.
	Водно-дисперсионный клей Uzin MK-80 Okoline	600-1000 гр / м²	Применяется для обычных пород дерева для укладки на фанеру паркета стандартного размера. Наносится зубчатым шпателем В3, В11.
4.	Закрепление шурупами или саморезами	По факту	Шаг между шурупами - 300 мм, по кромке листов фанеры - 150 мм.
5.	Сборная стяжка из водостойкой фанеры	По факту	Толщина слоя и расход материалов назначаются в соответствии с расчёта по параметрам тепло- и звукоизоляции, не менее 2 слоёв по 12 мм.
6	Водно-дисперсионный клей Uzin MK-80	600-1000 гр / м²	
7.	Грунтовка Uzin PE-380	100-150 гр / м²	Наносится кистью или валиком на очищенную поверхность бетонной или цементно-песчаной стяжки
	Грунтовка Uzin PE-460	200-400 гр / м²	Наносится кистью или валиком на очищенную поверхность бетонной или цементно-песчаной стяжки и поверхность плиты перекрытия под клеи всех марок при необходимости получения пароизоляционного слоя.
8.	Стяжка из цементно-песчаного раствора марки не ниже М200	0,045 м³/ м²	
	Стяжка из бетона класса не ниже В15	0,045 м³/ м²	
	Стяжка из цементно-песчаного раствора на основе полимерцемента марки Uzin NC-190 и сухого кварцевого песка фракции 0,2-6,3 мм в соотношении от 1:4 до 1:6	0,045 м³/ м²	Повышенная скорость набора прочности и пониженное время сушки - не более 24 часов на 1 см толщины стяжки. Предел прочности при сжатии после 28 суток выдержки в зависимости от соотношения от 40 до 20 МПа.
	Полимерцементная саморазравнивающаяся стяжка марки Uzin NC-195	1,6 кг/м²	Наносится шпателем слоем толщиной до 45 мм. Расход на 1 мм слоя Предел прочности при сжатии после 28 суток выдержки не менее 35 МПа.
	Полимерцементная саморазравнивающаяся стяжка марки Uzin NC-395	1,8 кг/м²	Наносится шпателем слоем толщиной до 45 мм. Расход на 1 мм слоя Предел прочности при сжатии после 28 суток выдержки не менее 35 МПа. Стяжка рекомендуется в полах не отапливаемых помещений
9.	Тепло-звукоизоляция из плит или матов		Толщина слоя и расход материалов назначаются в соответствии с расчётами по параметрам тепло- и звукоизоляции
10.	Многопустотное железобетонное междуэтажное перекрытие с ровной поверхностью.		

Изм.	Кол.уч	Лист	№ док.	Подпись	Дата
Зав.сектором		Чекулаев А.П			

М 28.06/09 - 1.8

Полы с покрытием из паркета по стяжке из фанеры на плите перекрытия с тепло-звукоизолирующим слоем Тип 8

Стадия	Лист	Листов
МП	8	72

ОАО ЦНИИПРОМЗДАНИЙ
г.Москва 2009 г.

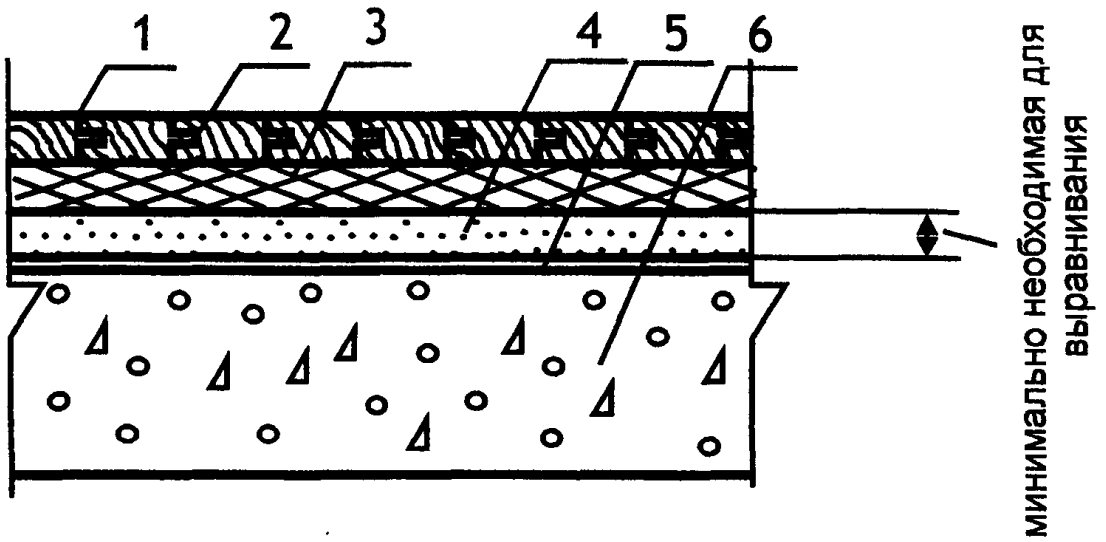

Поз	Наименование	Расход	Примечание
1.	Паркетные доски, ламинат	1,02 м^2/ м^2	
2.	Водно-дисперсионный клей Uzin MK-33	5-30 гр /п. м.	Применяется для склеивания стыков
3.	Упругая подложка из плит пробко-резинового грануллята марки Uzin RR-188	1,02 м^2/ м^2	Выбор типа упругой прослойки и её толщины осуществляется с учётом тепло-физических расчётов по параметрам теплоусвоения и звукоизоляции полов. Звукоизоляция Uzin RR-188 и Uzin RR-189 Plus соответственно: 3 мм - 10дБ, 4 мм - 15 дБ и 6 мм - 20 дБ.
	Упругая подложка из плит пробко-резинового грануллята марки Uzin RR-189 Plus	1,02 м^2/ м^2	
	Стандартная пенополипропиленовая подложка	1,02 м^2/ м^2	
4.	Полимерцементная саморазравнивающаяся стяжка марки Uzin NC-145	1,5 кг/м^2	Наносится шпателем слоем толщиной до 5 мм. Расход на 1 мм слоя Предел прочности при сжатии после 28 суток выдержки не менее 27 МПа.
	Полимерцементная саморазравнивающаяся стяжка марки Uzin NC-150S Okoline	1,5 кг/м^2	Наносится шпателем слоем толщиной до 10 мм. Расход на 1 мм слоя Предел прочности при сжатии после 28 суток выдержки не менее 20 МПа.
	Полимерцементная саморазравнивающаяся стяжка марки Uzin NC-195	1,6 кг/м^2	Наносится шпателем слоем толщиной до 45 мм. Расход на 1 мм слоя Предел прочности при сжатии после 28 суток выдержки не менее 35 МПа.
5.	Грунтовка Uzin PE-360	100-150 гр / м^2	Наносится кистью или валиком на очищенную поверхность бетонного перекрытия
	Грунтовка Uzin PE-460	200-400 гр / м^2	Наносится кистью или валиком два слоя на очищенную поверхность бетонного перекрытия при необходимости создания пароизоляционного слоя
6.	Сплошное железобетонное междуэтажное перекрытие с неровной поверхностью.		

Изм.	Кол.уч	Лист	№ док.	Подпись	Дата
Зав.сектором		Чекулаев А.П			

М 28.06/09 - 1.9

Полы с покрытием из паркетной доски или ламината, уложенных плавающим способом, по цементной стяжке на плите Тип 9

Стадия	Лист	Листов
МП	9	72

ОАО ЦНИИПРОМЗДАНИЙ г.Москва 2009 г.

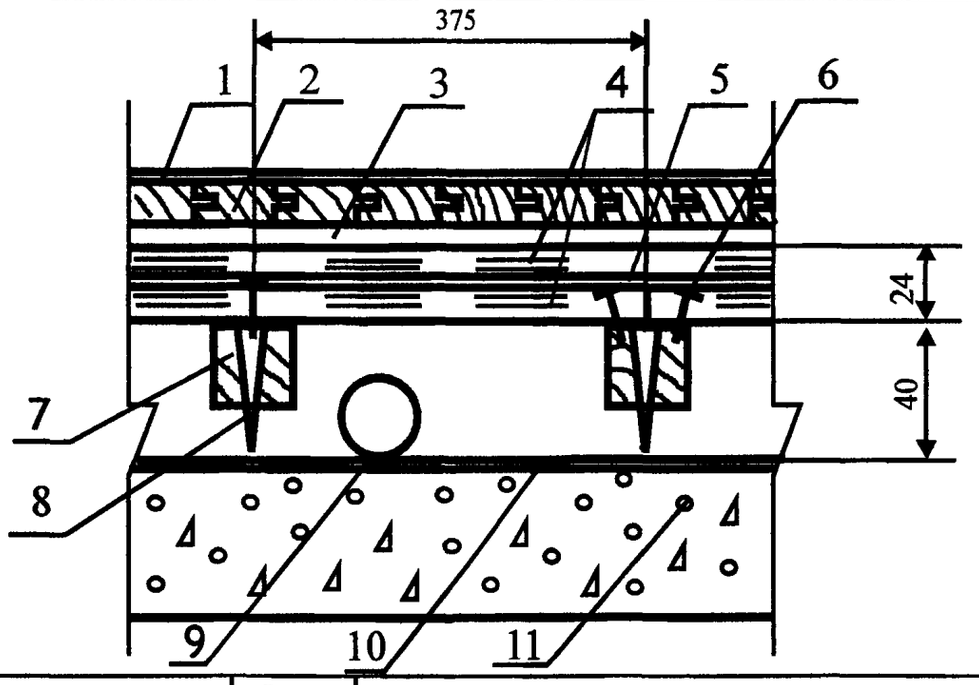

Поз	Наименование	Расход	Примечание
1.	Лаковое покрытие		Конструкции лаковых покрытий, расход материалов приведены в разделе "Основные узлы"
2.	Паркет штучный, готовый и паркетные доски	1,02 м²/м²	
3.	Клей на органическом растворителе Uzin MK-73	800-1200 гр / м²	Применяется для пород дерева, кроме экзотических. Наносится зубчатым шпателем В 3, В11.
	Полимерный двухкомпонентный клей Uzin MK-92S	800-1200 гр / м²	Применяется для всех пород дерева, в том числе экзотических. Наносится зубчатым шпателем В 3, В11.
	Полимерный однокомпонентный клей Uzin MK-77	800-1200 гр / м²	Применяется для готового паркета. Наносится зубчатым шпателем В3, В11.
	Водно-дисперсионный клей Uzin MK-80 Okoline	600-1000 гр / м²	Применяется для обычных пород дерева для укладки на фанеру паркета стандартного размера. Наносится зубчатым шпателем В3, В11.
4.	Сборная стяжка из водостойкой фанеры	По факту	Толщина слоя и расход материалов назначаются в соответствии с расчёта по параметрам тепло- и звукоизоляции, не менее 2 слоёв по 12 мм.
5.	Водно-дисперсионный клей Uzin MK-80	600-1000 гр / м²	
6.	Закрепление шурупами или саморезами	По факту	Первый слой фанеры крепится к каждой лаге шурупами или сас шагом 150 мм. Второй слой фанеры крепится к первому клеем, а также шурупами или саморезами. Шаг между шурупами или саморезами 300 мм, по кромке листов фанеры - 150 мм.
7.	Лага регулируемая	Согласно инструкции	Монтаж лаг осуществляется в соответствии с инструкцией фирмы-производителя.
8.	Болт-стойка.	Согласно инструкции	Установка болт-стоек осуществляется в соответствии с инструкцией фирмы-производителя
9.	Труба		
10.	Пароизоляция - полиэтиленовая плёнка	1,15 м²/м²	
11.	Сплошное железобетонное междуэтажное перекрытие		

Изм.	Кол.уч	Лист	№ док.	Подпись	Дата
Зав.сектором		Чекулаев А.П.			

М 28.06/09 - 1.10

Полы с покрытием из паркета по стяжке из фанеры на лагах на плите перекрытия Тип 10

Стадия	Лист	Листов
МП	10	72

ОАО ЦНИИПРОМЗДАНИЙ
г.Москва 2009 г.

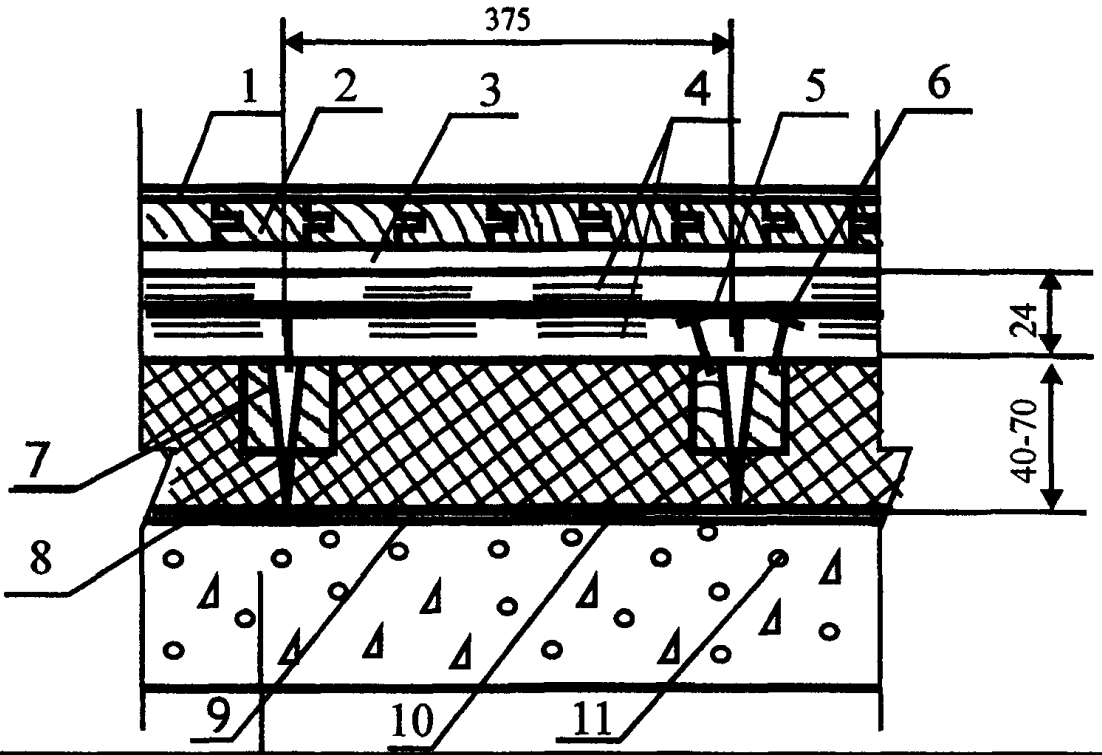

Поз	Наименование	Расход	Примечание
1.	Лаковое покрытие		Конструкции лаковых покрытий, расход материалов приведены в разделе "Основные узлы"
2.	Паркет штучный, готовый и паркетные доски	1,02 $м^2/м^2$	
3.	Клей на органическом растворителе Uzin MK-73	800-1200 гр / $м^2$	Применяется для пород дерева, кроме экзотических. Наносится зубчатым шпателем В 3, В11.
	Полимерный двухкомпонентный клей Uzin MK-92S	800-1200 гр / $м^2$	Применяется для всех пород дерева, в том числе экзотических. Наносится зубчатым шпателем В 3, В11.
	Полимерный однокомпонентный клей Uzin MK-77	800-1200 гр / $м^2$	Применяется для готового паркета. Наносится зубчатым шпателем В3, В11.
	Водно-дисперсионный клей Uzin MK-80 Okoline	600-1000 гр / $м^2$	Применяется для обычных пород дерева для укладки на фанеру паркета стандартного размера. Наносится зубчатым шпателем В3, В11.
4.	**Сборная стяжка из водостойкой фанеры**	**По факту**	**Толщина слоя и расход материалов назначаются в соответствии с расчёта по параметрам тепло- и звукоизоляции, не менее 2 слоёв по 12 мм.**
5.	Водно-дисперсионный клей Uzin MK-80	600-1000 гр / $м^2$	
6.	**Закрепление шурупами или саморезами**	**По факту**	**Первый слой фанеры крепится к каждой лаге шурупами или сас шагом 150 мм. Второй слой фанеры крепится к первому клеем, а также шурупами или саморезами. Шаг между шурупами или саморезами 300 мм, по кромке листов фанеры - 150 мм.**
7.	Лага регулируемая	Согласно инструкции	Монтаж лаг осуществляется в соответствии с инструкцией фирмы-производителя.
8.	Болт-стойка.	Согласно инструкции	Установка болт-стоек осуществляется в соответствии с инструкцией фирмы-производителя
9.	Тепло-звукоизоляция из плит или матов		Толщина слоя и расход материалов назначаются в соответствии с расчётами по параметрам тепло- и звукоизоляции
10.	Пароизоляция - полиэтиленовая плёнка	1,15 $м^2/м^2$	
11.	Сплошное железобетонное междуэтажное перекрытие с ровной поверхностью.		

Изм.	Кол.уч	Лист	№ док.	Подпись	Дата
Зав.сектором		Чекулаев А.П			

М 28.06/09 - 1.11

Полы с покрытием из паркета по стяжке из фанеры на лагах на плите перекрытия Тип 11

Стадия	Лист	Листов
МП	11	72

ОАО ЦНИИПРОМЗДАНИЙ г.Москва 2009 г.

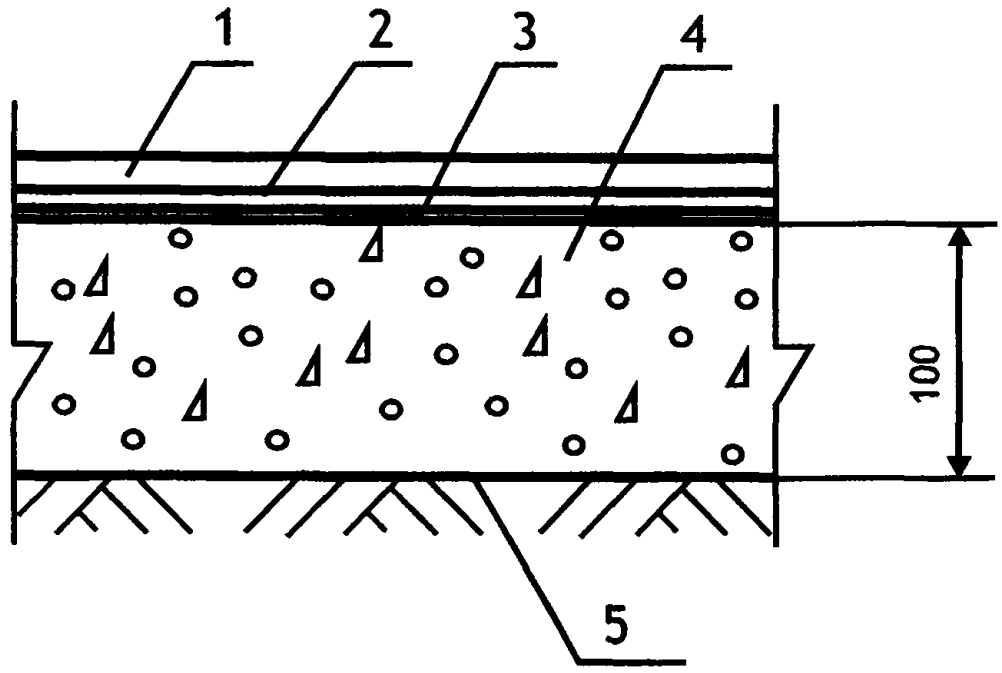

Поз	Наименование	Расход	Примечание
1.	ПВХ и ХВ-покрытия, натуральный (алкидный линолеум, ковровые и резиновые покрытия	1,02 м^2/ м^2	С целью защиты алкидного (натурального) линолеума от воздействия воды на его поверхность валиком наносится защитный слой
2.	Водно-дисперсионный клей Uzin KE-2008	300- 500 гр / м^2	Применяется для поливинилхлоридного одно- и многослойного линолеума без подосновы и ковровых покрытий с поливинилхлоридной подосновой. Наносится зубчатым шпателем А1, А2, В1.
	Полимерный клей Uzin KE-2008S	300-500 гр / м^2	Применяется для поливинилхлоридного одно- и многослойного линолеума без подосновы или вспененной подосновой, ковровых покрытий с поливинилхлоридной или вспененной подосновой, а также поливинилхлоридных и резиновых плит. Клей характеризуется повышенным временем работоспособности. Наносится зубчатым шпателем А1, А2, А5.
	Водно-дисперсионный клей Uzin KE-2008 Artic	300- 500 гр / м^2	Применяется для поливинилхлоридного одно- и многослойного линолеума без подосновы или вспененной подосновой и ковровых покрытий с поливинилхлоридной подосновой в не обогреваемых помещениях с минимальной температурой -25^{0}С. Наносится зубчатым шпателем А1, А2, В1.
	Водно-дисперсионный клей Uzin KE-418	250-280 гр / м^2	Применяется для поливинилхлоридного одно- и многослойного линолеума без подосновы, ковровых покрытий с поливинилхлоридной подосновой в помещениях площадью до 30 м^2. Наносится зубчатым шпателем А1, В1, В2.
	Водно-дисперсионный клей Uzin UZ-90	250-400 гр / м^2	Применяется для ковровых покрытий с тканной и войлочной подосновой. Наносится зубчатым шпателем А1, В1, В2.
	Водно-дисперсионный клей Uzin UZ-57 Okoline	300-550 гр / м^2	Применяется для всех видов натуральных и искусственных ковровых покрытий. Наносится зубчатым шпателем А1, В1, В2.
	Полиуретановый 2-х компонентный клей Uzin KR-430	300-1300 гр / м^2	Применяется для резинового линолеума, резиновых плит и ковровых покрытий с резиновой подосновой в отапливаемых и не отапливаемых помещениях.Наносится зубчатым шпателем А2, А3, В1, В2, В3, С1.
	Водно-дисперсионный клей Uzin LE-2401	400-500 гр / м^2	Применяется для алкидного (натурального) линолеума. Наносится зубчатым шпателем В1.
	Водно-дисперсионный клей Uzin LE-44 Okoline	400-500 гр / м^2	Применяется для алкидного (натурального) линолеума. Клей характеризуется пониженным выделением токсичных веществ при производстве работ. Наносится зубчатым шпателем В1.
3.	Грунтовка Uzin PE-360	100-200 гр / м^2	Наносится кистью или валиком на очищенную поверхность бетонного основания под водно-дисперсионные клеи.
	Грунтовка Uzin PE-460	100-200 гр / м^2	Наносится кистью или валиком в два слоя на очищенную поверхность бетонного основания под полимерные клеи и под все виды клеёв при необходимости выполнения пароизоляционного слоя
4.	Бетонное основание из бетона класса В22,5	0,10 м^3/ м^2	
5.	Грунт основания		

Изм.	Кол.уч	Лист	№ док.	Подпись	Дата
Зав.сектором		Чекулаев А.П			

М 28.06/09 - 1.12

Полы с покрытием из линолеума, ПВХ, ковров и резины по бетонному основанию на грунте. Тип 12

Стадия	Лист	Листов
МП	12	72

ОАО ЦНИИПРОМЗДАНИЙ
г.Москва 2009 г.

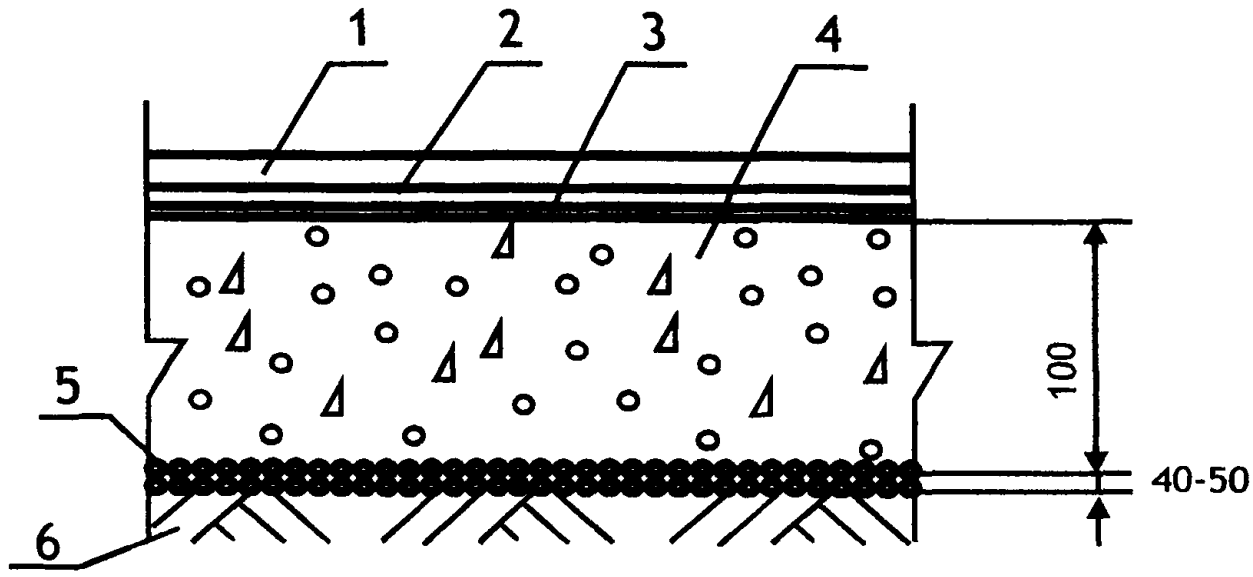

Поз	Наименование	Расход	Примечание
1.	ПВХ и ХВ-покрытия, натуральный (алкидный линолеум, ковровые и резиновые покрытия	1,02 м²/м²	С целью защиты алкидного (натурального) линолеума от воздействия воды на его поверхность валиком наносится защитный слой
2.	Водно-дисперсионный клей Uzin KE-2008	300- 500 гр / м²	Применяется для поливинилхлоридного одно- и многослойного линолеума без подосновы и ковровых покрытий с поливинилхлоридной подосновой. Наносится зубчатым шпателем А1, А2, В1.
	Полимерный клей Uzin KE-2008S	300-500 гр / м²	Применяется для поливинилхлоридного одно- и многослойного линолеума без подосновы или вспененной подосновой, ковровых покрытий с поливинилхлоридной или вспененной подосновой, а также поливинилхлоридных и резиновых плит. Клей характеризуется повышенным временем работоспособности. Наносится зубчатым шпателем А1, А2, А5.
	Водно-дисперсионный клей Uzin KE-2008 Artic	300- 500 гр / м²	Применяется для поливинилхлоридного одно- и многослойного линолеума без подосновы или вспененной подосновой и ковровых покрытий с поливинилхлоридной подосновой в не обогреваемых помещениях с минимальной температурой -25°С. Наносится зубчатым шпателем А1, А2, В1.
	Водно-дисперсионный клей Uzin KE-418	250-280 гр / м²	Применяется для поливинилхлоридного одно- и многослойного линолеума без подосновы, ковровых покрытий с поливинилхлоридной подосновой в помещениях площадью до 30 м². Наносится зубчатым шпателем А1, В1, В2.
	Водно-дисперсионный клей Uzin UZ-90	250-400 гр / м²	Применяется для ковровых покрытий с тканной и войлочной подосновой. Наносится зубчатым шпателем А1, В1, В2.
	Водно-дисперсионный клей Uzin UZ-57 Okoline	300-550 гр / м²	Применяется для всех видов натуральных и искусственных ковровых покрытий. Наносится зубчатым шпателем А1, В1, В2.
	Полиуретановый 2-х компонентный клей Uzin KR-430	300-1300 гр / м²	Применяется для резинового линолеума, резиновых плит и ковровых покрытий с резиновой подосновой в отапливаемых и не отапливаемых помещениях.Наносится зубчатым шпателем А2, А3, В1, В2, В3, С1.
	Водно-дисперсионный клей Uzin LE-2401	400-500 гр / м²	Применяется для алкидного (натурального) линолеума. Наносится зубчатым шпателем В1.
	Водно-дисперсионный клей Uzin LE-44 Okoline	400-500 гр / м²	Применяется для алкидного (натурального) линолеума. Клей характеризуется пониженным выделением токсичных веществ при производстве работ. Наносится зубчатым шпателем В1.
3.	Грунтовка Uzin PE-360	100-200 гр / м²	Наносится кистью или валиком на очищенную поверхность бетонного основания под водно-дисперсионные клеи.
	Грунтовка Uzin PE-460	100-200 гр / м²	Наносится кистью или валиком в два слоя на очищенную поверхность бетонного основания под полимерные клеи и под все виды клеёв при необходимости выполнения пароизоляционного слоя
4.	Бетонное основание из бетона класса В22,5	0,10 м³/ м²	
5.	Наливная гидроизоляция - щебень или гравий, пропитанные битумом	Щебень или гравий - 0,04-0,05 м³/м², битум - по факту	
6.	Грунт основания		

Изм.	Кол.уч	Лист	№ док.	Подпись	Дата
Зав.сектором		Чекулаев А.П			

М 28.06/09 - 1.13

Полы с покрытием из линолеума, ПВХ, ковров и резины по бетонному основанию с гидроизоляцией на грунте. Тип 13

Стадия	Лист	Листов
МП	13	72

ОАО ЦНИИПРОМЗДАНИЙ г.Москва 2009 г.

60

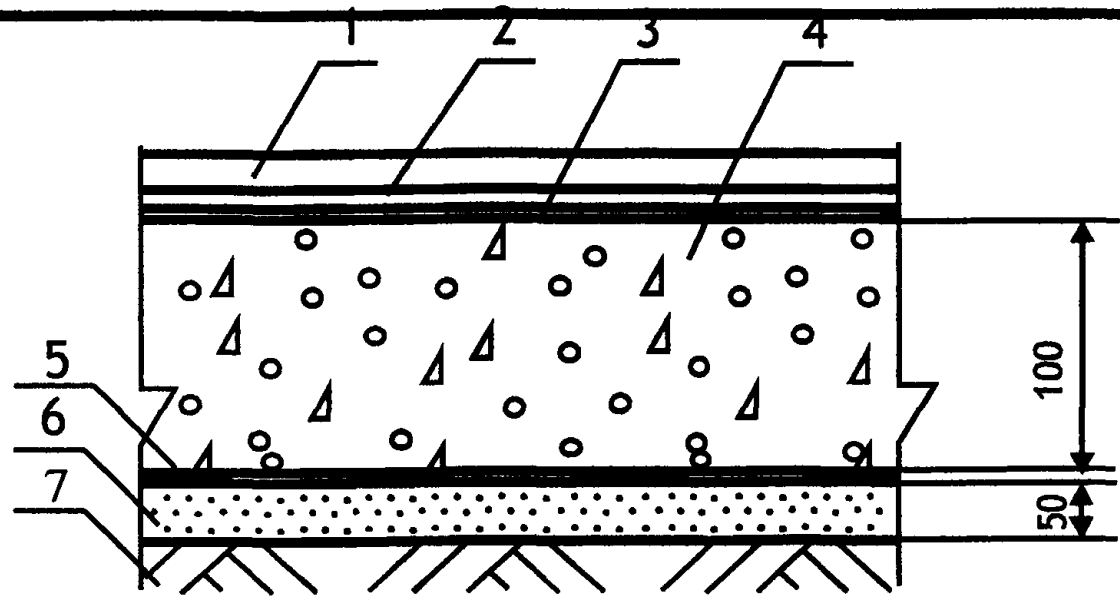

Поз	Наименование	Расход	Примечание
1.	ПВХ и ХВ-покрытия, натуральный (алкидный линолеум, ковровые и резиновые покрытия	1,02 м²/м²	С целью защиты алкидного (натурального) линолеума от воздействия воды на его поверхность валиком наносится защитный слой
2.	Водно-дисперсионный клей Uzin KE-2008	300- 500 гр / м²	Применяется для поливинилхлоридного одно- и многослойного линолеума без подосновы и ковровых покрытий с поливинилхлоридной подосновой. Наносится зубчатым шпателем A1, A2, B1.
	Полимерный клей Uzin KE-2008S	300-500 гр / м²	Применяется для поливинилхлоридного одно- и многослойного линолеума без подосновы или вспененной подосновой, ковровых покрытий с поливинилхлоридной или вспененной подосновой, а также поливинилхлоридных и резиновых плит. Клей характеризуется повышенным временем работоспособности. Наносится зубчатым шпателем A1, A2, A5.
	Водно-дисперсионный клей Uzin KE-2008 Artic	300- 500 гр / м²	Применяется для поливинилхлоридного одно- и многослойного линолеума без подосновы или вспененной подосновой и ковровых покрытий с поливинилхлоридной подосновой в не обогреваемых помещениях с минимальной температурой -25°С Наносится зубчатым шпателем A1, A2, B1.
	Водно-дисперсионный клей Uzin KE-418	250-280 гр / м²	Применяется для поливинилхлоридного одно- и многослойного линолеума без подосновы, ковровых покрытий с поливинилхлоридной подосновой в помещениях площадью до 30 м². Наносится зубчатым шпателем A1, B1, B2.
	Водно-дисперсионный клей Uzin UZ-90	250-400 гр / м²	Применяется для ковровых покрытий с тканной и войлочной подосновой. Наносится зубчатым шпателем A1, B1, B2.
	Водно-дисперсионный клей Uzin UZ-57 Okoline	300-550 гр / м²	Применяется для всех видов натуральных и искусственных ковровых покрытий. Наносится зубчатым шпателем A1, B1, B2.
	Полиуретановый 2-х компонентный клей Uzin KR-430	300-1300 гр / м²	Применяется для резинового линолеума, резиновых плит и ковровых покрытий с резиновой подосновой в отапливаемых и не отапливаемых помещениях.Наносится зубчатым шпателем A2, A3, B1, B2, B3, C1.
	Водно-дисперсионный клей Uzin LE-2401	400-500 гр / м²	Применяется для алкидного (натурального) линолеума. Наносится зубчатым шпателем B1.
	Водно-дисперсионный клей Uzin LE-44 Okoline	400-500 гр / м²	Применяется для алкидного (натурального) линолеума. Клей характеризуется пониженным выделением токсичных веществ при производстве работ. Наносится зубчатым шпателем B1.
3.	Грунтовка Uzin PE-360	100-200 гр / м²	Наносится кистью или валиком на очищенную поверхность бетонного основания под водно-дисперсионные клеи.
	Грунтовка Uzin PE-460	100-200 гр / м²	Наносится кистью или валиком в два слоя на очищенную поверхность бетонного основания под полимерные клеи и под все виды клеёв при необходимости выполнения пароизоляционного слоя
4.	Бетонное основание из бетона класса B22,5	0,10 м³/ м²	
5.	Рулонная гидроизоляция	1,02 м²/м²	
6.	Стяжка из цементно-песчаного раствора М150	0,05 м³/м²	
7.	Грунт основания		

Изм.	Кол.уч	Лист	№ док.	Подпись	Дата
Зав.сектором		Чекулаев А.П			

М 28.06/09 - 1.14

Полы с покрытием из линолеума, ПВХ, ковров и резины по бетонному основанию с гидроизоляцией на грунте. Тип 14

Стадия	Лист	Листов
МП	14	72

ОАО ЦНИИПРОМЗДАНИЙ
г.Москва 2009 г.

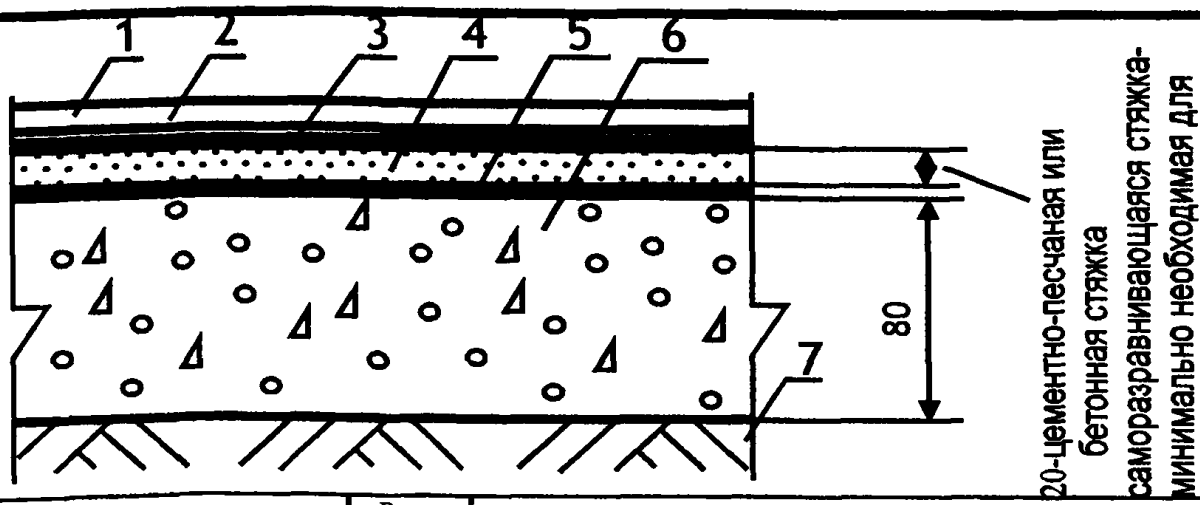

Поз	Наименование	Расход	Примечание
1.	ПВХ-линолеум или синтетические плитки	1,02 м^2/ м^2	
2.	Водно-дисперсионный клей Uzin KE-2008	300- 500 гр / м^2	Применяется для поливинилхлоридного одно- и многослойного линолеума без подосновы. Наносится зубчатым шпателем А1, А2, В1.
	Полимерный клей Uzin KE-2008S	300-500 гр / м^2	Применяется для поливинилхлоридного одно- и многослойного линолеума без подосновы или вспененной подосновой, а также поливинилхлоридныхплит. Клей характеризуется повышенным временем работоспособности. Наносится зубчатым шпателем А1, А2, А5.
	Водно-дисперсионный клей Uzin KE-2008 Artic	300- 500 гр / м^2	Применяется для поливинилхлоридного одно- и многослойного линолеума без подосновы или вспененной подосновой в не обогреваемых помещениях с минимальной температурой -25°С. Наносится зубчатым шпателем А1, А2, В1.
	Водно-дисперсионный клей Uzin KE-418	250-280 гр / м^2	Применяется для поливинилхлоридного одно- и многослойного линолеума без подосновы в помещениях площадью до 30 м^2. Наносится зубчатым шпателем А1, В1, В2.
	Полиуретановый 2-х компонентный клей Uzin KR-430	300-1300 гр / м^2	Применяется для синтетических плиток в не отапливаемых помещениях.Наносится зубчатым шпателем А2, А3, В1, В2, В3, С1.
3.	Грунтовка Uzin PE-360	100-200 гр / м^2	Наносится кистью или валиком на очищенную поверхность цементно-песчаной или бетонной стяжки под водно-дисперсионные клеи.
	Грунтовка Uzin PE-420	100-200 гр / м^2	Наносится кистью или валиком в два слоя на очищенную поверхность цементно-песчаной или бетонной стяжки под полимерные клеи
4.	Стяжка из цементно-песчаного раствора марки не ниже М150	0,02 м^3/ м^2	
	Стяжка из бетона класса не ниже В12,5	0,02 м^3/ м^2	
	Полимерцементная саморазравнивающаяся стяжка марки Uzin NC-140	1,5 кг/м^2	Наносится шпателем слоем толщиной до 5 мм. Расход на 1 мм слоя Предел прочности при сжатии после 28 суток выдержки не менее 20 МПа.
	Полимерцементная саморазравнивающаяся стяжка марки Uzin NC-150S Okoline	1,5 кг/м^2	Наносится шпателем слоем толщиной до 10 мм. Расход на 1 мм слоя Предел прочности при сжатии после 28 суток выдержки не менее 27 МПа.
	Полимерцементная саморазравнивающаяся стяжка марки Uzin NC-160 Okoline	1,4 кг/м^2	Наносится шпателем слоем толщиной до 10 мм. Расход на 1 мм слоя Предел прочности при сжатии после 28 суток выдержки не менее 35 МПа.
	Полимерцементная саморазравнивающаяся стяжка марки Uzin NC-170 Okoline	1,4 кг/м^2	Наносится шпателем слоем толщиной до 10 мм. Расход на 1 мм слоя Предел прочности при сжатии после 28 суток выдержки не менее 40 МПа.
	Полимерцементная саморазравнивающаяся стяжка марки Uzin NC-172	1,3 кг/м^2	Наносится шпателем слоем толщиной до 10 мм. Расход на 1 мм слоя Предел прочности при сжатии после 28 суток выдержки не менее 45 МПа.
	Полимерцементная саморазравнивающаяся стяжка марки Uzin NC-174	1,6 кг/м^2	Наносится шпателем слоем толщиной до 20 мм. Расход на 1 мм слоя Предел прочности при сжатии после 28 суток выдержки не менее 35 МПа.
	Полимерцементная саморазравнивающаяся стяжка марки Uzin NC-195	1,6 кг/м^2	Наносится шпателем слоем толщиной до 45 мм. Расход на 1 мм слоя Предел прочности при сжатии после 28 суток выдержки не менее 35 МПа.
	Полимерцементная саморазравнивающаяся стяжка марки Uzin NC-395	1,8 кг/м^2	Наносится шпателем слоем толщиной до 45 мм. Расход на 1 мм слоя Предел прочности при сжатии после 28 суток выдержки не менее 35 МПа. Стяжка рекомендуется в полях не отапливаемых помещений
5.	Грунтовка Uzin PE-380	100-150 гр / м^2	Наносится кистью или валиком на очищенную поверхность бетонного основания под саморазравнивающиеся стяжки
	Грунтовка Uzin PE-460	200-400 гр / м^2	Наносится кистью или валиком в два слоя на очищенную поверхность бетонного основания при необходимости выполнения пароизоляционного слоя
6.	Бетонное основание из бетона класса В22,5	0,08 м^3/ м^2	
7.	Грунт основания		

Изм.	Кол.уч	Лист	№ док.	Подпись	Дата
Зав.сектором		Чекулаев А.П			

М 28.06/09 - 1.15

Полы с покрытием из ПВХ-линолеума и синтетических плиток по цементным стяжкам по бетонному основанию на грунте. Тип 15

Стадия	Лист	Листов
МП	15	72

ОАО ЦНИИПРОМЗДАНИЙ
г.Москва 2009 г.

62

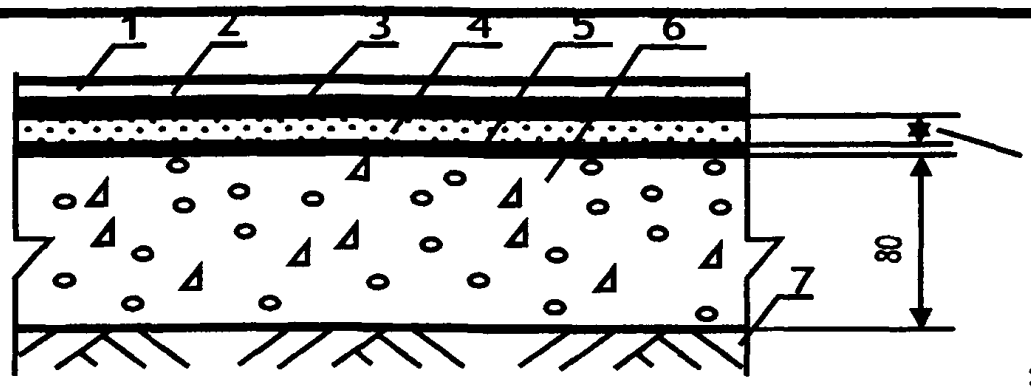

Поз	Наименование	Расход	Примечание
1.	Ковры из синтетических волокон	1,02 м²/ м²	
2.	Водно-дисперсионный клей Uzin KE-2008	300- 500 гр / м²	Применяется для ковровых покрытий с поливинилхлоридной подосновой. Наносится зубчатым шпателем A1, A2, B1.
	Полимерный клей Uzin KE-2008S	300-500 гр / м²	Применяется для ковровых покрытий с поливинилхлоридной иливспененной подосновой. Клей характеризуется повышенным временем работоспособности. Наносится зубчатым шпателем A1, A2, A5.
	Водно-дисперсионный клей Uzin KE-2008 Artic	300- 500 гр / м²	Применяется для ковровых покрытий с поливинилхлоридной подосновой в не обогреваемых помещениях с минимальной температурой -25°С. Наносится зубчатым шпателем A1, A2, B1.
	Водно-дисперсионный клей Uzin KE-418	250-280 гр / м²	Применяется для ковровых покрытий с поливинилхлоридной подосновой в помещениях площадью до 30 м². Наносится зубчатым шпателем A1, B1, B2.
	Водно-дисперсионный клей Uzin UZ-90	250-400 гр / м²	Применяется для ковровых покрытий с тканной и войлочной подосновой. Наносится зубчатым шпателем A1, B1, B2.
	Водно-дисперсионный клей Uzin UZ-57 Okoline	300-550 гр / м²	Применяется для всех видов натуральных и искусственных ковровых покрытий. Наносится зубчатым шпателем A1, B1, B2.
3.	Грунтовка Uzin PE-360	100-200 гр / м²	Наносится кистью или валиком на очищенную поверхность цементно-песчаной или бетонной стяжки под водно-дисперсионные клеи.
	Грунтовка Uzin PE-420	100-200 гр / м²	Наносится кистью или валиком в два слоя на очищенную поверхность цементно-песчаной или бетонной стяжки под полимерные клеи
4.	Стяжка из цементно-песчаного раствора марки не ниже М150	0,02 м³/ м²	
	Стяжка из бетона класса не ниже В12,5	0,02 м³/ м²	
	Полимерцементная саморазравнивающаяся стяжка марки Uzin NC-140	1,5 кг/м²	Наносится шпателем слоем толщиной до 5 мм. Расход на 1 мм слоя Предел прочности при сжатии после 28 суток выдержки не менее 20 МПа.
	Полимерцементная саморазравнивающаяся стяжка марки Uzin NC-150S Okoline	1,5 кг/м²	Наносится шпателем слоем толщиной до 10 мм. Расход на 1 мм слоя Предел прочности при сжатии после 28 суток выдержки не менее 27 МПа.
	Полимерцементная саморазравнивающаяся стяжка марки Uzin NC-160 Okoline	1,4 кг/м²	Наносится шпателем слоем толщиной до 10 мм. Расход на 1 мм слоя Предел прочности при сжатии после 28 суток выдержки не менее 35 МПа.
	Полимерцементная саморазравнивающаяся стяжка марки Uzin NC-170 Okoline	1,4 кг/м²	Наносится шпателем слоем толщиной до 10 мм. Расход на 1 мм слоя Предел прочности при сжатии после 28 суток выдержки не менее 40 МПа.
	Полимерцементная саморазравнивающаяся стяжка марки Uzin NC-172	1,3 кг/м²	Наносится шпателем слоем толщиной до 10 мм. Расход на 1 мм слоя Предел прочности при сжатии после 28 суток выдержки не менее 45 МПа.
	Полимерцементная саморазравнивающаяся стяжка марки Uzin NC-174	1,6 кг/м²	Наносится шпателем слоем толщиной до 20 мм. Расход на 1 мм слоя Предел прочности при сжатии после 28 суток выдержки не менее 35 МПа.
	Полимерцементная саморазравнивающаяся стяжка марки Uzin NC-195	1,6 кг/м²	Наносится шпателем слоем толщиной до 45 мм. Расход на 1 мм слоя Предел прочности при сжатии после 28 суток выдержки не менее 35 МПа.
	Полимерцементная саморазравнивающаяся стяжка марки Uzin NC-395	1,8 кг/м²	Наносится шпателем слоем толщиной до 45 мм. Расход на 1 мм слоя Предел прочности при сжатии после 28 суток выдержки не менее 35 МПа. Стяжка рекомендуется в полах не отапливаемых помещений
5.	Грунтовка Uzin PE-380	100-150 гр / м²	Наносится кистью или валиком на очищенную поверхность бетонного основания под саморазравнивающиеся стяжки
	Грунтовка Uzin PE-460	200-400 гр / м²	Наносится кистью или валиком в два слоя на очищенную поверхность бетонного основания при необходимости выполнения пароизоляционного слоя
6.	Бетонное основание из бетона класса В22,5	0,08 м³/ м²	
7.	Грунт основания		

Изм.	Кол.уч	Лист	№ док.	Подпись	Дата
Зав.сектором		Чекулаев А.П			

М 28.06/09 - 1.16

Полы с ковровым покрытием по цементным стяжкам по бетонному основанию на грунте. Тип 16

Стадия	Лист	Листов
МП	16	72

ОАО ЦНИИПРОМЗДАНИЙ
г.Москва 2009 г.

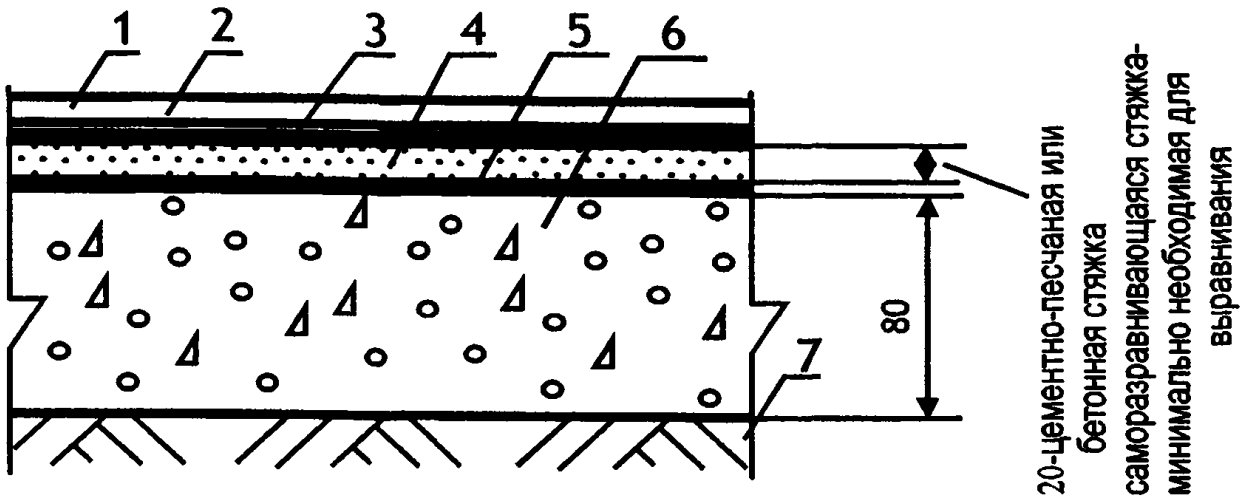

Поз	Наименование	Расход	Примечание
1.	Линолеум алкидный (натуральный)	1,02 м^2/ м^2	С целью защиты алкидного (натурального) линолеума от воздействия воды на его поверхность валиком наносится защитный слой
2.	Водно-дисперсионный клей Uzin LE-2401	400-500 гр / м^2	Применяется для алкидного (натурального) линолеума. Наносится зубчатым шпателем В1.
	Водно-дисперсионный клей Uzin LE-44 Okoline	400-500 гр / м^2	Применяется для алкидного (натурального) линолеума. Клей характеризуется пониженным выделением токсичных веществ при производстве работ. Наносится зубчатым шпателем В1.
3.	Грунтовка Uzin PE-360	100-200 гр / м^2	Наносится кистью или валиком на очищенную поверхность цементно-песчаной или бетонной стяжки под водно-дисперсионные клеи.
	Грунтовка Uzin PE-420	100-200 гр / м^2	Наносится кистью или валиком в два слоя на очищенную поверхность цементно-песчаной или бетонной стяжки под полимерные клеи
4.	Стяжка из цементно-песчаного раствора марки не ниже М150	0,02 м^3/ м^2	
	Стяжка из бетона класса не ниже В12,5	0,02 м^3/ м^2	
	Полимерцементная саморазравнивающаяся стяжка марки Uzin NC-140	1,5 кг/м^2	Наносится шпателем слоем толщиной до 5 мм. Расход на 1 мм слоя Предел прочности при сжатии после 28 суток выдержки не менее 20 МПа.
	Полимерцементная саморазравнивающаяся стяжка марки Uzin NC-150S Okoline	1,5 кг/м^2	Наносится шпателем слоем толщиной до 10 мм. Расход на 1 мм слоя Предел прочности при сжатии после 28 суток выдержки не менее 27 МПа.
	Полимерцементная саморазравнивающаяся стяжка марки Uzin NC-160 Okoline	1,4 кг/м^2	Наносится шпателем слоем толщиной до 10 мм. Расход на 1 мм слоя Предел прочности при сжатии после 28 суток выдержки не менее 35 МПа.
	Полимерцементная саморазравнивающаяся стяжка марки Uzin NC-170 Okoline	1,4 кг/м^2	Наносится шпателем слоем толщиной до 10 мм. Расход на 1 мм слоя Предел прочности при сжатии после 28 суток выдержки не менее 40 МПа.
	Полимерцементная саморазравнивающаяся стяжка марки Uzin NC-172	1,3 кг/м^2	Наносится шпателем слоем толщиной до 10 мм. Расход на 1 мм слоя Предел прочности при сжатии после 28 суток выдержки не менее 45 МПа.
	Полимерцементная саморазравнивающаяся стяжка марки Uzin NC-174	1,6 кг/м^2	Наносится шпателем слоем толщиной до 20 мм. Расход на 1 мм слоя Предел прочности при сжатии после 28 суток выдержки не менее 35 МПа.
	Полимерцементная саморазравнивающаяся стяжка марки Uzin NC-195	1,6 кг/м^2	Наносится шпателем слоем толщиной до 45 мм. Расход на 1 мм слоя Предел прочности при сжатии после 28 суток выдержки не менее 35 МПа.
	Полимерцементная саморазравнивающаяся стяжка марки Uzin NC-395	1,8 кг/м^2	Наносится шпателем слоем толщиной до 45 мм. Расход на 1 мм слоя Предел прочности при сжатии после 28 суток выдержки не менее 35 МПа. Стяжка рекомендуется в полах не отапливаемых помещений
5.	Грунтовка Uzin PE-380	100-150 гр / м^2	Наносится кистью или валиком на очищенную поверхность бетонного основания под саморазравнивающиеся стяжки
	Грунтовка Uzin PE-460	200-400 гр / м^2	Наносится кистью или валиком в два слоя на очищенную поверхность бетонного основания при необходимости выполнения пароизоляционного слоя
6.	Бетонное основание из бетона класса В22,5	0,08 м^3/ м^2	
7.	Грунт основания		

Изм.	Кол.уч	Лист	№ док.	Подпись	Дата
Зав.сектором		Чекулаев А.П			

М 28.06/09 - 1.17

Полы с покрытием из алкидного (натурального)линолеума по цементным стяжкам по бетонному основанию на грунте. Тип 17

Стадия	Лист	Листов
МП	17	72

ОАО ЦНИИПРОМЗДАНИЙ
г.Москва 2009 г.

64

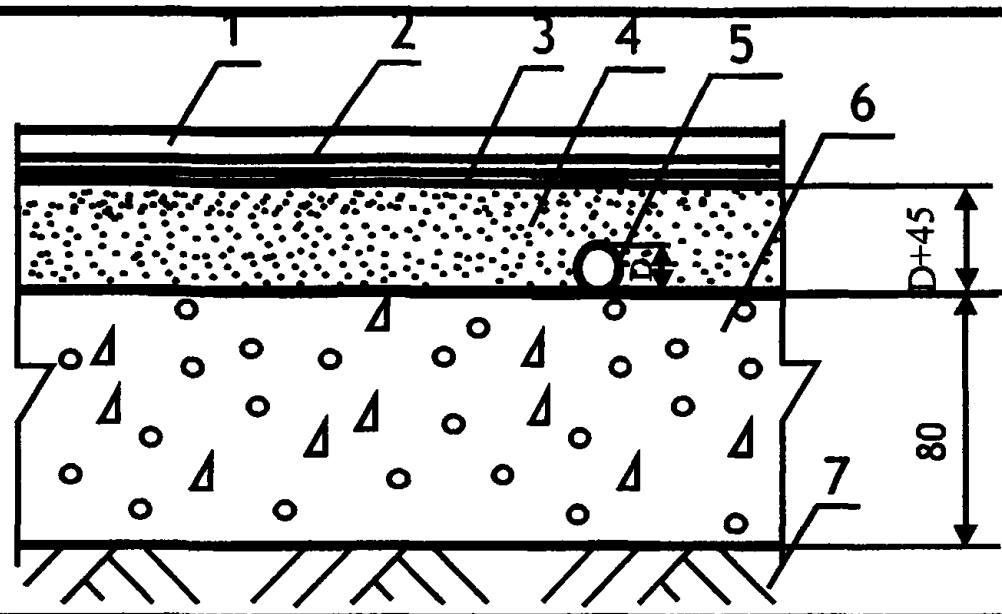

Поз	Наименование	Расход	Примечание
1.	ПВХ и ХВ-покрытия, натуральный (алкидный линолеум, ковровые и резиновые покрытия	1,02 м^2/ м^2	С целью защиты алкидного (натурального) линолеума от воздействия воды на его поверхность валиком наносится защитный слой
2.	Водно-дисперсионный клей Uzin KE-2008	300- 500 гр / м^2	Применяется для поливинилхлоридного одно- и многослойного линолеума без подосновы и ковровых покрытий с поливинилхлоридной подосновой. Наносится зубчатым шпателем А1, А2, В1.
	Полимерный клей Uzin KE-2008S	300-500 гр / м^2	Применяется для поливинилхлоридного одно- и многослойного линолеума без подосновы или вспененной подосновой, ковровых покрытий с поливинилхлоридной или вспененной подосновой, а также поливинилхлоридных и резиновых плит. Клей характеризуется повышенным временем работоспособности. Наносится зубчатым шпателем А1, А2, А5.
	Водно-дисперсионный клей Uzin KE-2008 Artic	300- 500 гр / м^2	Применяется для поливинилхлоридного одно- и многослойного линолеума без подосновы или вспененной подосновой и ковровых покрытий с поливинилхлоридной подосновой в не обогреваемых помещениях с минимальной температурой -25°С. Наносится зубчатым шпателем А1, А2, В1.
	Водно-дисперсионный клей Uzin KE-418	250-280 гр / м^2	Применяется для поливинилхлоридного одно- и многослойного линолеума без подосновы, ковровых покрытий с поливинилхлоридной подосновой в помещениях площадью до 30 м^2. Наносится зубчатым шпателем А1, В1, В2.
	Водно-дисперсионный клей Uzin UZ-90	250-400 гр / м^2	Применяется для ковровых покрытий с тканной и войлочной подосновой. Наносится зубчатым шпателем А1, В1, В2.
	Водно-дисперсионный клей Uzin UZ-57 Okoline	300-550 гр / м^2	Применяется для всех видов натуральных и искусственных ковровых покрытий. Наносится зубчатым шпателем А1, В1, В2.
	Полиуретановый 2-х компонентный клей Uzin KR-430	300-1300 гр / м^2	Применяется для резинового линолеума, резиновых плит и ковровых покрытий с резиновой подосновой в отапливаемых и не отапливаемых помещениях.Наносится зубчатым шпателем А2, А3, В1, В2, В3, С1.
	Водно-дисперсионный клей Uzin LE-2401	400-500 гр / м^2	Применяется для алкидного (натурального) линолеума. Наносится зубчатым шпателем В1.
	Водно-дисперсионный клей Uzin LE-44 Okoline	400-500 гр / м^2	Применяется для алкидного (натурального) линолеума. Клей характеризуется пониженным выделением токсичных веществ при производстве работ. Наносится зубчатым шпателем В1.
3.	Грунтовка Uzin PE-360	100-200 гр / м^2	Наносится кистью или валиком на очищенную поверхность цементно-песчаной или бетонной стяжки с влажностью под водно-дисперсионные клеи.
	Грунтовка Uzin PE-460	200-400 гр / м^2	Наносится кистью или валиком в два слоя на очищенную поверхность цементно-песчаной или бетонной стяжки под полимерные клеи и под все виды клеёв при неободимости создания пароизоляционного слоя
4.	Стяжка из цементно-песчаного раствора марки не ниже М150		Расход материала определяется толщиной стяжки, которая должна превышать на 45 мм диаметр трубы
	Стяжка из бетона класса не ниже В12,5		Расход материала определяется толщиной стяжки, которая должна превышать на 45 мм диаметр трубы
	Стяжка из цементно-песчаного раствора на основе полимерцемента марки Uzin NC-190 и сухого кварцевого песка фракции 0,2-6,3 мм в соотношении от 1:4 до 1:6		Повышенная скорость набора прочности и пониженное время сушки - не более 24 часов на 1 см толщины стяжки.Предел прочности при сжатии после 28 суток выдержки в зависимости от соотношения от 40 до 20 МПа. Расход материала определяется толщиной стяжки, которая должна превышать на 45 мм диаметр трубы
5.	Труба		
6.	Бетонное основание из бетона класса В22,5	0,08 м^3/ м^2	
7.	Грунт основания		

Изм.	Кол.уч	Лист	№ док.	Подпись	Дата
Зав.сектором		Чекулаев А.П.			

М 28.06/09 - 1.18

Полы с покрытием из линолеума, ПВХ, ковров и резины по цементной стяжке с трубой по бетонному основанию на грунте. Тип 18

Стадия	Лист	Листов
МП	18	72

ОАО ЦНИИПРОМЗДАНИЙ г.Москва 2009 г.

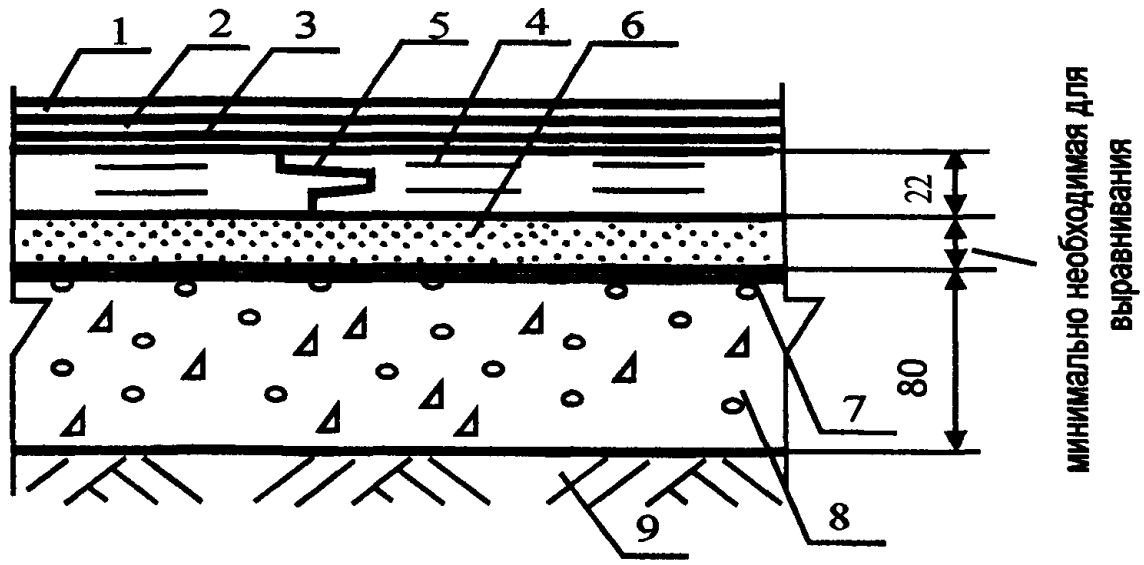

Поз	Наименование	Расход	Примечание
1.	ПВХ и ХВ-покрытия, натуральный (алкидный линолеум, ковровые и резиновые покрытия	1,02 м²/м²	С целью защиты алкидного (натурального) линолеума от воздействия воды на его поверхность валиком наносится защитный слой
2.	Водно-дисперсионный клей Uzin KE-2008	300- 500 гр / м²	Применяется для поливинилхлоридного одно- и многослойного линолеума без подосновы и ковровых покрытий с поливинилхлоридной подосновой. Наносится зубчатым шпателем A1, A2, B1.
	Полимерный клей Uzin KE-2008S	300-500 гр / м²	Применяется для поливинилхлоридного одно- и многослойного линолеума без подосновы или вспененной подосновой, ковровых покрытий с поливинилхлоридной или вспененной подосновой, а также поливинилхлоридных и резиновых плит. Клей характеризуется повышенным временем работоспособности. Наносится зубчатым шпателем A1, A2, A5.
	Водно-дисперсионный клей Uzin KE-2008 Artic	300- 500 гр / м²	Применяется для поливинилхлоридного одно- и многослойного линолеума без подосновы или вспененной подосновой и ковровых покрытий с поливинилхлоридной подосновой в не обогреваемых помещениях с минимальной температурой -25°С. Наносится зубчатым шпателем A1, A2, B1.
	Водно-дисперсионный клей Uzin KE-418	250-280 гр / м²	Применяется для поливинилхлоридного одно- и многослойного линолеума без подосновы, ковровых покрытий с поливинилхлоридной подосновой в помещениях площадью до 30 м². Наносится зубчатым шпателем A1, B1, B2.
	Водно-дисперсионный клей Uzin UZ-90	250-400 гр / м²	Применяется для ковровых покрытий с тканной и войлочной подосновой. Наносится зубчатым шпателем A1, B1, B2.
	Водно-дисперсионный клей Uzin UZ-57 Okoline	300-550 гр / м²	Применяется для всех видов натуральных и искусственных ковровых покрытий. Наносится зубчатым шпателем A1, B1, B2.
	Полиуретановый 2-х компонентный клей Uzin KR-430	300-1300 гр / м²	Применяется для резинового линолеума, резиновых плит и ковровых покрытий с резиновой подосновой в отапливаемых и не отапливаемых помещениях.Наносится зубчатым шпателем A2, A3, B1, B2, B3, C1.
	Водно-дисперсионный клей Uzin LE-2401	400-500 гр / м²	Применяется для алкидного (натурального) линолеума. Наносится зубчатым шпателем B1.
	Водно-дисперсионный клей Uzin LE-44 Okoline	400-500 гр / м²	Применяется для алкидного (натурального) линолеума. Клей характеризуется пониженным выделением токсичных веществ при производстве работ. Наносится зубчатым шпателем B1.
3.	Грунтовка Uzin PE-414	100-200 гр / м²	Наносится кистью или валиком на очищенную поверхность сборной стяжки под водно-дисперсионные клеи.
	Грунтовка Uzin PE-460	100-200 гр / м²	Наносится кистью или валиком на очищенную поверхность сборной стяжки под полимерные клеи
4.	Сборная стяжка из ДСП	1,02 м²/м²	
5.	Водно-дисперсионный клей Uzin MK-80	40-50 гр /п. м.	
6.	Засыпка из кварцевого песка		
7.	Грунтовка Uzin PE-460	200-400 гр / м²	Наносится кистью или валиком два слоя на очищенную поверхность бетонного основания в качестве пароизоляции
8.	Бетонное основание из бетона класса В22,5	0,08 м³/м²	
9.	Грунт основания		

Изм.	Кол.уч	Лист	№ док.	Подпись	Дата
Зав.сектором	Чекулаев А.П				

М 28.06/09 - 1.19

Полы с покрытием из линолеума, ПВХ, ковров и резины по стяжке из ДСП по бетонному основанию на грунте. Тип 19

Стадия	Лист	Листов
МП	19	72

ОАО ЦНИИПРОМЗДАНИЙ г.Москва 2009 г.

66

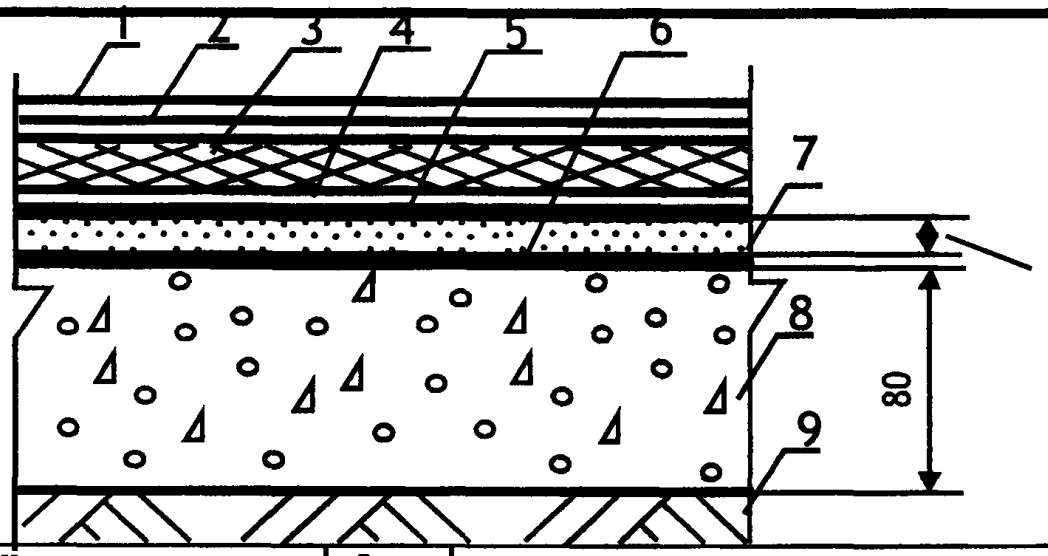

Поз	Наименование	Расход	Примечание
1.	ПВХ и ковровые покрытия	1,02 м^2/ м^2	
2.	Полимерный клей Uzin KE-2008S	300- 500 гр / м^2	Применяется для поливинилхлоридного одно- и многослойного линолеума без подосновы или вспененной подосновой, ковровых покрытий с поливинилхлоридной или вспененной подосновой, а также поливинилхлоридных и резиновых плит. Клей характеризуется повышенным временем работоспособности. Наносится зубчатым шпателем А1, А2, А5.
	Водно-дисперсионный клей Uzin UZ-57 Okoline	300-550 гр / м^2	Применяется для всех видов натуральных и искусственных ковровых покрытий. Наносится зубчатым шпателем А1, В1, В2.
3.	Упругая подложка из плит пробко-резинового грануллята марки Uzin RR-188	1,02 м^2/ м^2	Выбор типа упругой прослойки и её толщины осуществляется с учётом тепло-физических расчётов по параметру теплоусвоения полов.
	Упругая подложка из плит пробко-резинового грануллята марки Uzin RR-189 Plus	1,02 м^2/ м^2	.
4.	Полимерный клей Uzin KE-2008S	300- 500 гр / м^2	
5	Грунтовка Uzin PE-460	100-200 гр / м^2	Наносится кистью или валиком на очищенную поверхность упругой подложки
6.	Стяжка из цементно-песчаного раствора марки не ниже М150	0,02 м^3/ м^2	
	Стяжка из бетона класса не ниже В12,5	0,02 м^3/ м^2	
	Полимерцементная саморазравнивающаяся стяжка марки Uzin NC-140	1,5 кг/м^2	Наносится шпателем слоем толщиной до 5 мм. Расход на 1 мм слоя Предел прочности при сжатии после 28 суток выдержки не менее 20 МПа.
	Полимерцементная саморазравнивающаяся стяжка марки Uzin NC-150S Okoline	1,5 кг/м^2	Наносится шпателем слоем толщиной до 10 мм. Расход на 1 мм слоя Предел прочности при сжатии после 28 суток выдержки не менее 27 МПа.
	Полимерцементная саморазравнивающаяся стяжка марки Uzin NC-160 Okoline	1,4 кг/м^2	Наносится шпателем слоем толщиной до 10 мм. Расход на 1 мм слоя Предел прочности при сжатии после 28 суток выдержки не менее 35 МПа.
	Полимерцементная саморазравнивающаяся стяжка марки Uzin NC-170 Okoline	1,4 кг/м^2	Наносится шпателем слоем толщиной до 10 мм. Расход на 1 мм слоя Предел прочности при сжатии после 28 суток выдержки не менее 40 МПа.
	Полимерцементная саморазравнивающаяся стяжка марки Uzin NC-172	1,3 кг/м^2	Наносится шпателем слоем толщиной до 10 мм. Расход на 1 мм слоя Предел прочности при сжатии после 28 суток выдержки не менее 45 МПа.
	Полимерцементная саморазравнивающаяся стяжка марки Uzin NC-174	1,6 кг/м^2	Наносится шпателем слоем толщиной до 20 мм. Расход на 1 мм слоя Предел прочности при сжатии после 28 суток выдержки не менее 35 МПа.
	Полимерцементная саморазравнивающаяся стяжка марки Uzin NC-195	1,6 кг/м^2	Наносится шпателем слоем толщиной до 45 мм. Расход на 1 мм слоя Предел прочности при сжатии после 28 суток выдержки не менее 35 МПа.
	Полимерцементная саморазравнивающаяся стяжка марки Uzin NC-395	1,8 кг/м^2	Наносится шпателем слоем толщиной до 45 мм. Расход на 1 мм слоя Предел прочности при сжатии после 28 суток выдержки не менее 35 МПа. Стяжка рекомендуется в полах не отапливаемых помещений
7.	Грунтовка Uzin PE-360	100-150 гр / м^2	Наносится кистью или валиком на очищенную поверхность бетонного основания под саморазравнивающиеся стяжки
	Грунтовка Uzin PE-460	200-400 гр / м^2	Наносится кистью или валиком в два слоя на очищенную поверхность бетонного основания при необходимости выполнения пароизоляционного слоя
8.	Бетонное основание из бетона класса В22,5	0,08 м^3/ м^2	
9.	Грунт основания		

Изм.	Кол.уч	Лист	№ док.	Подпись	Дата
Зав.сектором		Чекулаев А.П			

М 28.06/09 - 1.20

Полы с покрытием из ПВХ-линолеума и ковровые покрытия с теплоизоляцией по цементным стяжкам по бетонному основанию на грунте. Тип 20

Стадия	Лист	Листов
МП	20	72

ОАО ЦНИИПРОМЗДАНИЙ
г.Москва 2009 г.

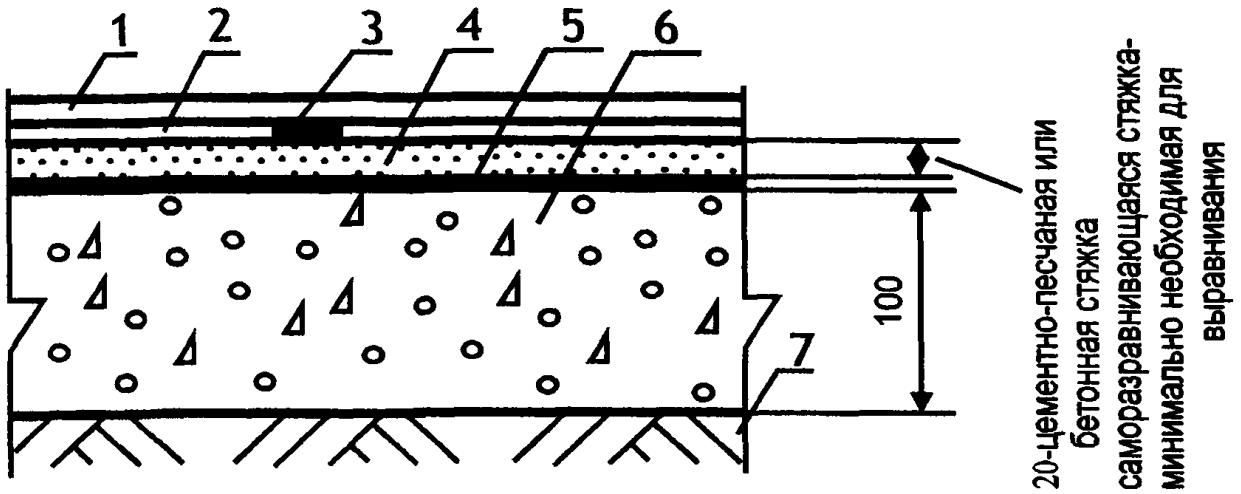

Поз	Наименование	Расход	Примечание
1.	Линолеум алкидный (натуральный) антистатический, линолеум резиновый антистатический, плиты из антистатической резины	1,02 м^2/ м^2	С целью защиты алкидного (натурального) линолеума от воздействия воды на его поверхность валиком наносится защитный слой
2.	Водно-дисперсионный электропроводный клей Uzin UZ-75L	500-600 гр / м^2	Применяется для алкидного (натурального) антистатического линолеума. Наносится зубчатым шпателем 23/П.
	Эпоксидный 2-х компонентный электропроводный клей Uzin KR-421L	250-550 гр / м^2	Применяется для резинового антистатического линолеума и плит из антистатической резины. Наносится зубчатым шпателем А1, А2, А5, В1, В2.
3.	Самоклеящаяся медная лента Uzin-Kupferleitband	По факту	Создаётся электроотводящий контур, наклеивая ленту по периметру помещения, а так же вдоль середины каждого рулона. Электроотводящий контур должен быть присоединен к системе здания.
4.	Стяжка из цементно-песчаного раствора марки не ниже М150	0,02 м^3/ м^2	
	Стяжка из бетона класса не ниже В12,5	0,02 м^3/ м^2	
	Полимерцементная саморазравнивающаяся стяжка марки Uzin NC-150S Okoline	1,5 кг/м^2	Наносится шпателем слоем толщиной до 10 мм. Расход на 1 мм слоя Предел прочности при сжатии после 28 суток выдержки не менее 27 МПа.
	Полимерцементная саморазравнивающаяся стяжка марки Uzin NC-160 Okoline	1,4 кг/м^2	Наносится шпателем слоем толщиной до 10 мм. Расход на 1 мм слоя Предел прочности при сжатии после 28 суток выдержки не менее 35 МПа.
	Полимерцементная саморазравнивающаяся стяжка марки Uzin NC-170 Okoline	1,4 кг/м^2	Наносится шпателем слоем толщиной до 10 мм. Расход на 1 мм слоя Предел прочности при сжатии после 28 суток выдержки не менее 40 МПа.
	Полимерцементная саморазравнивающаяся стяжка марки Uzin NC-172	1,3 кг/м^2	Наносится шпателем слоем толщиной до 10 мм. Расход на 1 мм слоя Предел прочности при сжатии после 28 суток выдержки не менее 45 МПа.
	Полимерцементная саморазравнивающаяся стяжка марки Uzin NC-174	1,6 кг/м^2	Наносится шпателем слоем толщиной до 20 мм. Расход на 1 мм слоя Предел прочности при сжатии после 28 суток выдержки не менее 35 МПа.
	Полимерцементная саморазравнивающаяся стяжка марки Uzin NC-195	1,6 кг/м^2	Наносится шпателем слоем толщиной до 45 мм. Расход на 1 мм слоя Предел прочности при сжатии после 28 суток выдержки не менее 35 МПа.
5.	Грунтовка Uzin PE-380	100-150 гр / м^2	Наносится кистью или валиком на очищенную поверхность бетонного основания под саморазравнивающиеся стяжки
	Грунтовка Uzin PE-460	200-400 гр / м^2	Наносится кистью или валиком в два слоя на очищенную поверхность бетонного основания при необходимости выполнения пароизоляционного слоя
6.	Бетонное основание из бетона класса В22,5	0,10 м^3/ м^2	
7.	Грунт основания		

Изм.	Кол.уч	Лист	№ док.	Подпись	Дата
Зав.сектором		Чекулаев А.П.			

М 28.06/09 - 1.21

Электроотводящие и антистатические полы с покрытием из алкидного (натурального) антистатического линолеума, линолеума и плит из антистатической резины по цементным стяжкам по бетонному основанию на грунте. Тип 21

Стадия	Лист	Листов
МП	21	72

ОАО ЦНИИПРОМЗДАНИЙ
г.Москва 2009 г.

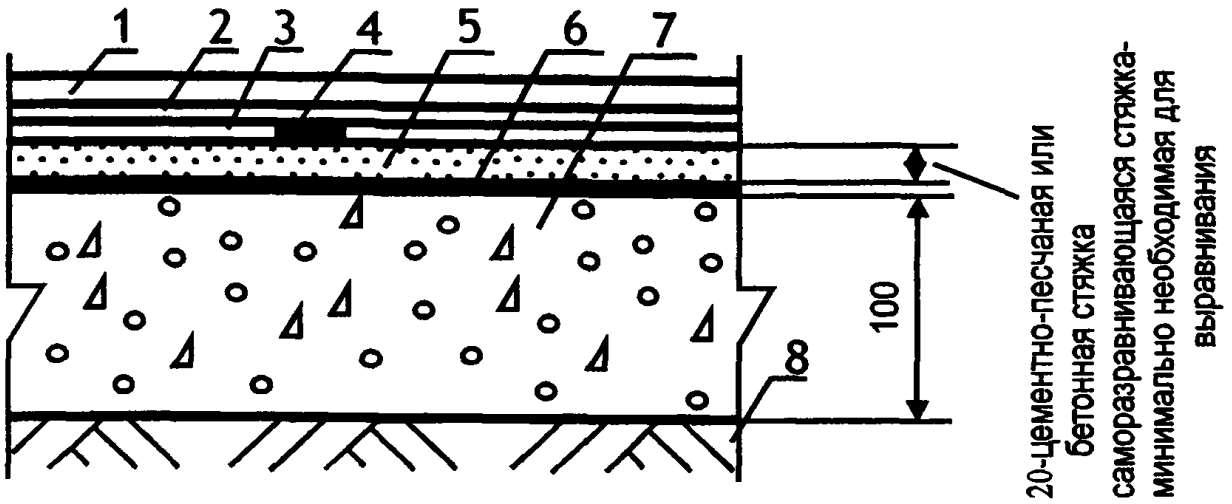

Поз	Наименование	Расход	Примечание
1.	Линолеум поливинидхлоридный антистатический	1,02 м^2/ м^2	
2.	Электропроводный клей Uzin UZ-2000SL	300-400 гр / м^2	Наносится зубчатым шпателем 23/80
3.	Электропроводная грунтовка Uzin PE-260L	100-150 гр / м^2	Наносится валиком на очищенную поверхность цементно-песчаной, полимерцемент-ной самораздравнивающейся или бетонной стяжки.
4.	Самоклеящаяся медная лента Uzin-Kupferleitband	По факту	Самоклеящаяся медная лента должна быть присоединена к системе здания. 1 м на 30 м^{2}здания
5.	Стяжка из цементно-песчаного раствора марки не ниже М150	0,02 м^3/ м^2	
	Стяжка из бетона класса не ниже В12,5	0,02 м^3/ м^2	
	Полимерцементная саморазравнивающаяся стяжка марки Uzin NC-150S Okoline	1,5 кг/м^2	Наносится шпателем слоем толщиной до 10 мм. Расход на 1 мм слоя Предел прочности при сжатии после 28 суток выдержки не менее 27 МПа.
	Полимерцементная саморазравнивающаяся стяжка марки Uzin NC-160 Okoline	1,4 кг/м^2	Наносится шпателем слоем толщиной до 10 мм. Расход на 1 мм слоя Предел прочности при сжатии после 28 суток выдержки не менее 35 МПа.
	Полимерцементная саморазравнивающаяся стяжка марки Uzin NC-170 Okoline	1,4 кг/м^2	Наносится шпателем слоем толщиной до 10 мм. Расход на 1 мм слоя Предел прочности при сжатии после 28 суток выдержки не менее 40 МПа.
	Полимерцементная саморазравнивающаяся стяжка марки Uzin NC-172	1,3 кг/м^2	Наносится шпателем слоем толщиной до 10 мм. Расход на 1 мм слоя Предел прочности при сжатии после 28 суток выдержки не менее 45 МПа.
	Полимерцементная саморазравнивающаяся стяжка марки Uzin NC-174	1,6 кг/м^2	Наносится шпателем слоем толщиной до 20 мм. Расход на 1 мм слоя Предел прочности при сжатии после 28 суток выдержки не менее 35 МПа.
	Полимерцементная саморазравнивающаяся стяжка марки Uzin NC-195	1,6 кг/м^2	Наносится шпателем слоем толщиной до 45 мм. Расход на 1 мм слоя Предел прочности при сжатии после 28 суток выдержки не менее 35 МПа.
5.	Грунтовка Uzin PE-380	100-150 гр / м^2	Наносится кистью или валиком на очищенную поверхность бетонного основания под саморазравнивающиеся стяжки
	Грунтовка Uzin PE-460	200-400 гр / м^2	Наносится кистью или валиком в два слоя на очищенную поверхность бетонного основания при необходимости выполнения пароизоляционного слоя
6.	Бетонное основание из бетона класса В22,5	0,10 м^3/ м^2	
7.	Грунт основания		

Изм.	Кол.уч	Лист	№ док.	Подпись	Дата
Зав.сектором		Чекулаев А.П			

М 28.06/09 - 1.22

Электроотводящие и антистатические полы с покрытием из поливинилхлоридного антистатического линолеума по цементным стяжкам по бетонному основанию на грунте.
Тип 22

Стадия	Лист	Листов
МП	22	72

ОАО ЦНИИПРОМЗДАНИЙ
г.Москва 2009 г.

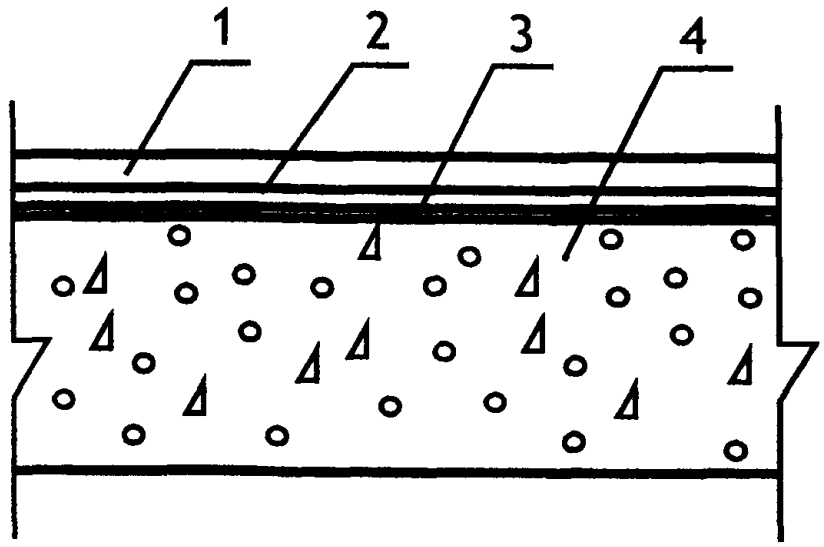

Поз	Наименование	Расход	Примечание
1.	ПВХ и ХВ-покрытия, натуральный (алкидный линолеум, ковровые и резиновые покрытия	1,02 м^2/ м^2	С целью защиты алкидного (натурального) линолеума от воздействия воды на его поверхность валиком наносится защитный слой
2.	Водно-дисперсионный клей Uzin KE-2008	300- 500 гр / м^2	Применяется для поливинилхлоридного одно- и многослойного линолеума без подосновы и ковровых покрытий с поливинилхлоридной подосновой. Наносится зубчатым шпателем A1, A2, B1.
	Полимерный клей Uzin KE-2008S	300-500 гр / м^2	Применяется для поливинилхлоридного одно- и многослойного линолеума без подосновы или вспененной подосновой, ковровых покрытий с поливинилхлоридной или вспененной подосновой, а также поливинилхлоридных и резиновых плит. Клей характеризуется повышенным временем работоспособности. Наносится зубчатым шпателем A1, A2, A5.
	Водно-дисперсионный клей Uzin KE-2008 Artic	300- 500 гр / м^2	Применяется для поливинилхлоридного одно- и многослойного линолеума без подосновы или вспененной подосновой и ковровых покрытий с поливинилхлоридной подосновой в не обогреваемых помещениях с минимальной температурой -25^{0}C. Наносится зубчатым шпателем A1, A2, B1.
	Водно-дисперсионный клей Uzin KE-418	250-280 гр / м^2	Применяется для поливинилхлоридного одно- и многослойного линолеума без подосновы, ковровых покрытий с поливинилхлоридной подосновой в помещениях площадью до 30 м^2. Наносится зубчатым шпателем A1, B1, B2.
	Водно-дисперсионный клей Uzin UZ-90	250-400 гр / м^2	Применяется для ковровых покрытий с тканной и войлочной подосновой. Наносится зубчатым шпателем A1, B1, B2.
	Водно-дисперсионный клей Uzin UZ-57 Okoline	300-550 гр / м^2	Применяется для всех видов натуральных и искусственных ковровых покрытий. Наносится зубчатым шпателем A1, B1, B2.
	Полиуретановый 2-х компонентный клей Uzin KR-430	300-1300 гр / м^2	Применяется для резинового линолеума, резиновых плит и ковровых покрытий с резиновой подосновой в отапливаемых и не отапливаемых помещениях.Наносится зубчатым шпателем A2, A3, B1, B2, B3, C1.
	Водно-дисперсионный клей Uzin LE-2401	400-500 гр / м^2	Применяется для алкидного (натурального) линолеума. Наносится зубчатым шпателем B1.
	Водно-дисперсионный клей Uzin LE-44 Okoline	400-500 гр / м^2	Применяется для алкидного (натурального) линолеума. Клей характеризуется пониженным выделением токсичных веществ при производстве работ. Наносится зубчатым шпателем B1.
3.	Грунтовка Uzin PE-360	100-200 гр / м^2	Наносится кистью или валиком на очищенную поверхность бетонного перекрытия под водно-дисперсионные клеи.
	Грунтовка Uzin PE-460	200-400 гр / м^2	Наносится кистью или валиком в два слоя на очищенную поверхность бетонного перекрытия под полимерные клеи и под все виды клеёв при необходимости создания пароизоляционного слоя
4.	Сплошное железобетонное междуэтажное перекрытие с ровной поверхностью		

Изм.	Кол.уч	Лист	№ док.	Подпись	Дата
Зав.сектором		Чекулаев А.П			

М 28.06/09 - 1.23

Полы с покрытием из линолеума, ПВХ, ковров и резины по плите перекрытия
Тип 23

Стадия	Лист	Листов
МП	23	72

ОАО ЦНИИПРОМЗДАНИЙ
г.Москва 2009 г.

70

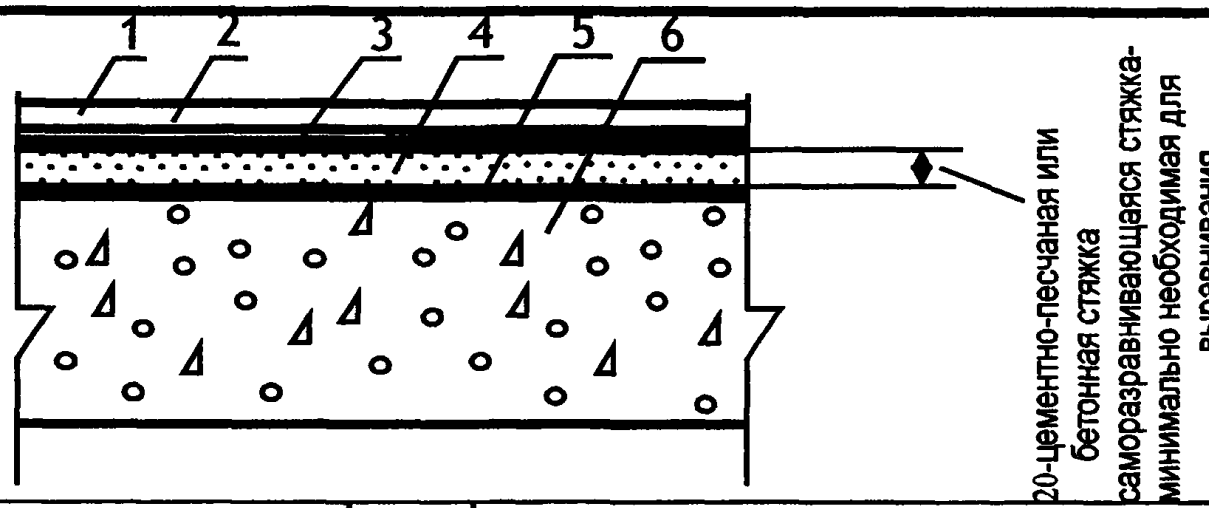

Поз	Наименование	Расход	Примечание
1.	ПВХ-линолеум или синтетические плитки	1,02 м^2/ м^2	
2.	Водно-дисперсионный клей Uzin KE-2008	300- 500 гр / м^2	Применяется для поливинилхлоридного одно- и многослойного линолеума без подосновы. Наносится зубчатым шпателем А1, А2, В1.
	Полимерный клей Uzin KE-2008S	300-500 гр / м^2	Применяется для поливинилхлоридного одно- и многослойного линолеума без подосновы или вспененной подосновой, а также поливинилхлоридныхплит. Клей характеризуется повышенным временем работоспособности. Наносится зубчатым шпателем А1, А2, А5.
	Водно-дисперсионный клей Uzin KE-2008 Artic	300- 500 гр / м^2	Применяется для поливинилхлоридного одно- и многослойного линолеума без подосновы или вспененной подосновой в не обогреваемых помещениях с минимальной температурой -25°С. Наносится зубчатым шпателем А1, А2, В1.
	Водно-дисперсионный клей Uzin KE-418	250-280 гр / м^2	Применяется для поливинилхлоридного одно- и многослойного линолеума без подосновы в помещениях площадью до 30 м^2. Наносится зубчатым шпателем А1, В1, В2.
	Полиуретановый 2-х компонентный клей Uzin KR-430	300-1300 гр / м^2	Применяется для синтетических плиток в не отапливаемых помещениях.Наносится зубчатым шпателем А2, А3, В1, В2, В3, С1.
3.	Грунтовка Uzin PE-360	100-200 гр / м^2	Наносится кистью или валиком на очищенную поверхность цементно-песчаной или бетонной стяжки под водно-дисперсионные клеи.
	Грунтовка Uzin PE-420	100-200 гр / м	Наносится кистью или валиком в два слоя на очищенную поверхность цементно-песчаной или бетонной стяжки под полимерные клеи
4.	Стяжка из цементно-песчаного раствора марки не ниже М150	0,02 м^3/ м^2	
	Стяжка из бетона класса не ниже В12,5	0,02 м^3/ м^2	
	Полимерцементная саморазравнивающаяся стяжка марки Uzin NC-140	1,5 кг/м^2	Наносится шпателем слоем толщиной до 5 мм. Расход на 1 мм слоя Предел прочности при сжатии после 28 суток выдержки не менее 20 МПа.
	Полимерцементная саморазравнивающаяся стяжка марки Uzin NC-150S Okoline	1,5 кг/м^2	Наносится шпателем слоем толщиной до 10 мм. Расход на 1 мм слоя Предел прочности при сжатии после 28 суток выдержки не менее 27 МПа.
	Полимерцементная саморазравнивающаяся стяжка марки Uzin NC-160 Okoline	1,4 кг/м^2	Наносится шпателем слоем толщиной до 10 мм. Расход на 1 мм слоя Предел прочности при сжатии после 28 суток выдержки не менее 35 МПа.
	Полимерцементная саморазравнивающаяся стяжка марки Uzin NC-170 Okoline	1,4 кг/м^2	Наносится шпателем слоем толщиной до 10 мм. Расход на 1 мм слоя Предел прочности при сжатии после 28 суток выдержки не менее 40 МПа.
	Полимерцементная саморазравнивающаяся стяжка марки Uzin NC-172	1,3 кг/м^2	Наносится шпателем слоем толщиной до 10 мм. Расход на 1 мм слоя Предел прочности при сжатии после 28 суток выдержки не менее 45 МПа.
	Полимерцементная саморазравнивающаяся стяжка марки Uzin NC-174	1,6 кг/м^2	Наносится шпателем слоем толщиной до 20 мм. Расход на 1 мм слоя Предел прочности при сжатии после 28 суток выдержки не менее 35 МПа.
	Полимерцементная саморазравнивающаяся стяжка марки Uzin NC-195	1,6 кг/м^2	Наносится шпателем слоем толщиной до 45 мм. Расход на 1 мм слоя Предел прочности при сжатии после 28 суток выдержки не менее 35 МПа.
	Полимерцементная саморазравнивающаяся стяжка марки Uzin NC-395	1,8 кг/м^2	Наносится шпателем слоем толщиной до 45 мм. Расход на 1 мм слоя Предел прочности при сжатии после 28 суток выдержки не менее 35 МПа. Стяжка рекомендуется в полах не отапливаемых помещений
5.	Грунтовка Uzin PE-380	100-150 гр / м^2	Наносится кистью или валиком на очищенную поверхность бетонного основания под саморазравнивающиеся стяжки
	Грунтовка Uzin PE-460	200-400 гр / м^2	Наносится кистью или валиком в два слоя на очищенную поверхность бетонного основания при необходимости выполнения пароизоляционного слоя
6.	Сплошное железобетонное междуэтажное перекрытие с неровной поверхностью		

Изм.	Кол.уч	Лист	№ док.	Подпись	Дата
Зав.сектором		Чекулаев А.П			

М 28.06/09 - 1.24

Полы с покрытием из ПВХ-линолеума и синтетических плиток по цементным стяжкам по плите перекрытия
Тип 24

Стадия	Лист	Листов
МП	24	72

ОАО ЦНИИПРОМЗДАНИЙ
г.Москва 2009 г.

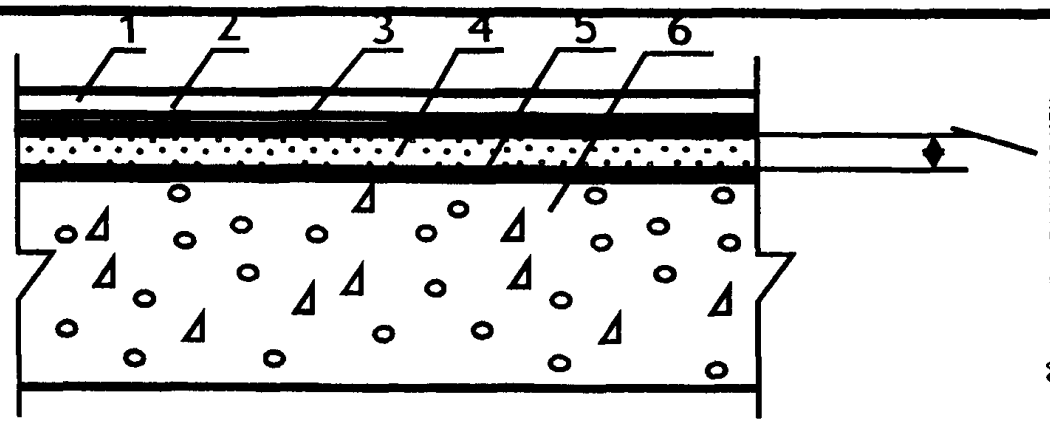

Поз	Наименование	Расход	Примечание
1.	Ковры из синтетических волокон	1,02 м²/м²	
2.	Водно-дисперсионный клей Uzin KE-2008	300- 500 гр/м²	Применяется для ковровых покрытий с поливинилхлоридной подосновой. Наносится зубчатым шпателем A1, A2, B1.
	Полимерный клей Uzin KE-2008S	300-500 гр/м²	Применяется для ковровых покрытий с поливинилхлоридной иливспененной подосновой. Клей характеризуется повышенным временем работоспособности. Наносится зубчатым шпателем A1, A2, A5.
	Водно-дисперсионный клей Uzin KE-2008 Artic	300- 500 гр/м²	Применяется для ковровых покрытий с поливинилхлоридной подосновой в не обогреваемых помещениях с минимальной температурой -25°С. Наносится зубчатым шпателем A1, A2, B1.
	Водно-дисперсионный клей Uzin KE-418	250-280 гр/м²	Применяется для ковровых покрытий с поливинилхлоридной подосновой в помещениях площадью до 30 м². Наносится зубчатым шпателем A1, B1, B2.
	Водно-дисперсионный клей Uzin UZ-90	250-400 гр/м²	Применяется для ковровых покрытий с тканной и войлочной подосновой. Наносится зубчатым шпателем A1, B1, B2.
	Водно-дисперсионный клей Uzin UZ-57 Okoline	300-550 гр/м²	Применяется для всех видов натуральных и искусственных ковровых покрытий. Наносится зубчатым шпателем A1, B1, B2.
3.	Грунтовка Uzin PE-360	100-200 гр/м²	Наносится кистью или валиком на очищенную поверхность цементно-песчаной или бетонной стяжки под водно-дисперсионные клеи.
	Грунтовка Uzin PE-420	100-200 гр/м²	Наносится кистью или валиком в два слоя на очищенную поверхность цементно-песчаной или бетонной стяжки под полимерные клеи
4.	Стяжка из цементно-песчаного раствора марки не ниже М150	0,02 м³/м²	
	Стяжка из бетона класса не ниже В12,5	0,02 м³/м²	
	Полимерцементная саморазравнивающаяся стяжка марки Uzin NC-140	1,5 кг/м²	Наносится шпателем слоем толщиной до 5 мм. Расход на 1 мм слоя Предел прочности при сжатии после 28 суток выдержки не менее 20 МПа.
	Полимерцементная саморазравнивающаяся стяжка марки Uzin NC-150S Okoline	1,5 кг/м²	Наносится шпателем слоем толщиной до 10 мм. Расход на 1 мм слоя Предел прочности при сжатии после 28 суток выдержки не менее 27 МПа.
	Полимерцементная саморазравнивающаяся стяжка марки Uzin NC-160 Okoline	1,4 кг/м²	Наносится шпателем слоем толщиной до 10 мм. Расход на 1 мм слоя Предел прочности при сжатии после 28 суток выдержки не менее 35 МПа.
	Полимерцементная саморазравнивающаяся стяжка марки Uzin NC-170 Okoline	1,4 кг/м²	Наносится шпателем слоем толщиной до 10 мм. Расход на 1 мм слоя Предел прочности при сжатии после 28 суток выдержки не менее 40 МПа.
	Полимерцементная саморазравнивающаяся стяжка марки Uzin NC-172	1,3 кг/м²	Наносится шпателем слоем толщиной до 10 мм. Расход на 1 мм слоя Предел прочности при сжатии после 28 суток выдержки не менее 45 МПа.
	Полимерцементная саморазравнивающаяся стяжка марки Uzin NC-174	1,6 кг/м²	Наносится шпателем слоем толщиной до 20 мм. Расход на 1 мм слоя Предел прочности при сжатии после 28 суток выдержки не менее 35 МПа.
	Полимерцементная саморазравнивающаяся стяжка марки Uzin NC-195	1,6 кг/м²	Наносится шпателем слоем толщиной до 45 мм. Расход на 1 мм слоя Предел прочности при сжатии после 28 суток выдержки не менее 35 МПа.
	Полимерцементная саморазравнивающаяся стяжка марки Uzin NC-395	1,8 кг/м²	Наносится шпателем слоем толщиной до 45 мм. Расход на 1 мм слоя Предел прочности при сжатии после 28 суток выдержки не менее 35 МПа. Стяжка рекомендуется в полах не отапливаемых помещений
5.	Грунтовка Uzin PE-380	100-150 гр/м²	Наносится кистью или валиком на очищенную поверхность бетонного основания под саморазравнивающиеся стяжки
	Грунтовка Uzin PE-460	200-400 гр/м²	Наносится кистью или валиком в два слоя на очищенную поверхность бетонного основания при необходимости выполнения пароизоляционного слоя
6.	Сплошное железобетонное междуэтажное перекрытие с неровной поверхностью		

Изм.	Кол.уч	Лист	№ док.	Подпись	Дата
Зав.сектором		Чекулаев А.П			

М 28.06/09 - 1.25

Полы с ковровым покрытием по цементным стяжкам по плите перекрытия Тип 25

Стадия	Лист	Листов
МП	25	72

ОАО ЦНИИПРОМЗДАНИЙ
г.Москва 2009 г.

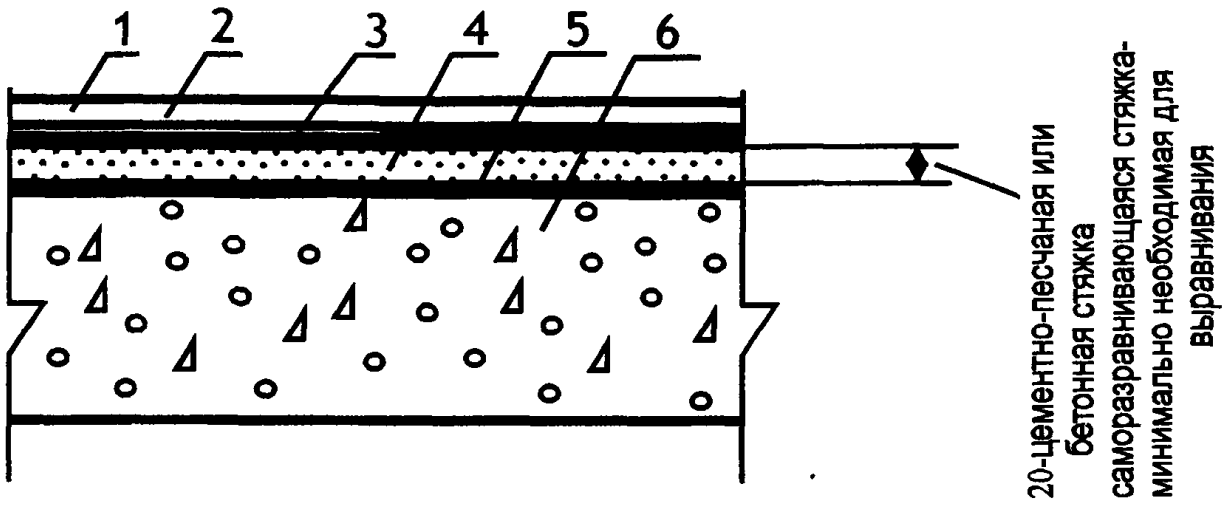

Поз	Наименование	Расход	Примечание
1.	Линолеум алкидный (натуральный)	1,02 м^2/ м^2	С целью защиты алкидного (натурального) линолеума от воздействия воды на его поверхность валиком наносится защитный слой
2.	Водно-дисперсионный клей Uzin LE-2401	400-500 гр / м^2	Применяется для алкидного (натурального) линолеума. Наносится зубчатым шпателем В1.
	Водно-дисперсионный клей Uzin LE-44 Okoline	400-500 гр / м^2	Применяется для алкидного (натурального) линолеума. Клей характеризуется пониженным выделением токсичных веществ при производстве работ. Наносится зубчатым шпателем В1.
3.	Грунтовка Uzin PE-360	100-200 гр / м^2	Наносится кистью или валиком на очищенную поверхность цементно-песчаной или бетонной стяжки под водно-дисперсионные клеи.
	Грунтовка Uzin PE-420	200-400 гр / м^2	Наносится кистью или валиком в два слоя на очищенную поверхность цементно-песчаной или бетонной стяжки под полимерные клеи
4.	Стяжка из цементно-песчаного раствора марки не ниже М150	0,02 м^3/ м^2	
	Стяжка из бетона класса не ниже В12,5	0,02 м^3/ м^2	
	Полимерцементная саморазравнивающаяся стяжка марки Uzin NC-140	1,5 кг/м^2	Наносится шпателем слоем толщиной до 5 мм. Расход на 1 мм слоя Предел прочности при сжатии после 28 суток выдержки не менее 20 МПа.
	Полимерцементная саморазравнивающаяся стяжка марки Uzin NC-150S Okoline	1,5 кг/м^2	Наносится шпателем слоем толщиной до 10 мм. Расход на 1 мм слоя Предел прочности при сжатии после 28 суток выдержки не менее 27 МПа.
	Полимерцементная саморазравнивающаяся стяжка марки Uzin NC-160 Okoline	1,4 кг/м^2	Наносится шпателем слоем толщиной до 10 мм. Расход на 1 мм слоя Предел прочности при сжатии после 28 суток выдержки не менее 35 МПа.
	Полимерцементная саморазравнивающаяся стяжка марки Uzin NC-170 Okoline	1,4 кг/м^2	Наносится шпателем слоем толщиной до 10 мм. Расход на 1 мм слоя Предел прочности при сжатии после 28 суток выдержки не менее 40 МПа.
	Полимерцементная саморазравнивающаяся стяжка марки Uzin NC-172	1,3 кг/м^2	Наносится шпателем слоем толщиной до 10 мм. Расход на 1 мм слоя Предел прочности при сжатии после 28 суток выдержки не менее 45 МПа.
	Полимерцементная саморазравнивающаяся стяжка марки Uzin NC-174	1,6 кг/м^2	Наносится шпателем слоем толщиной до 20 мм. Расход на 1 мм слоя Предел прочности при сжатии после 28 суток выдержки не менее 35 МПа.
	Полимерцементная саморазравнивающаяся стяжка марки Uzin NC-195	1,6 кг/м^2	Наносится шпателем слоем толщиной до 45 мм. Расход на 1 мм слоя Предел прочности при сжатии после 28 суток выдержки не менее 35 МПа.
	Полимерцементная саморазравнивающаяся стяжка марки Uzin NC-395	1,8 кг/м^2	Наносится шпателем слоем толщиной до 45 мм. Расход на 1 мм слоя Предел прочности при сжатии после 28 суток выдержки не менее 35 МПа. Стяжка рекомендуется в полах не отапливаемых помещений
5.	Грунтовка Uzin PE-380	100-150 гр / м^2	Наносится кистью или валиком на очищенную поверхность бетонного основания под саморазравнивающиеся стяжки
	Грунтовка Uzin PE-460	200-400 гр / м^2	Наносится кистью или валиком в два слоя на очищенную поверхность бетонного основания при необходимости выполнения пароизоляционного слоя
6.	Сплошное железобетонное междуэтажное перекрытие с неровной поверхностью		

Изм.	Кол.уч	Лист	№ док.	Подпись	Дата
Зав.сектором		Чекулаев А.П			

М 28.06/09 - 1.26

Полы с покрытием из алкидного (натурального) линолеума по цементным стяжкам по плите перекрытия
Тип 26

Стадия	Лист	Листов
МП	26	72

ОАО ЦНИИПРОМЗДАНИЙ
г.Москва 2009 г.

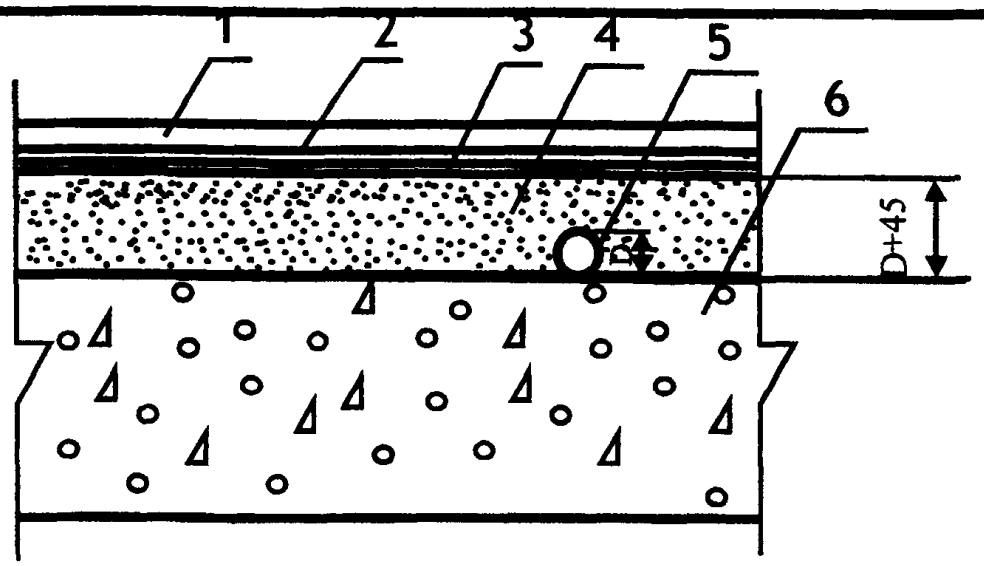

Поз	Наименование	Расход	Примечание
1.	ПВХ и ХВ-покрытия, натуральный (алкидный линолеум, ковровые и резиновые покрытия	1,02 м²/м²	С целью защиты алкидного (натурального) линолеума от воздействия воды на его поверхность валиком наносится защитный слой
2.	Водно-дисперсионный клей Uzin KE-2008	300- 500 гр / м²	Применяется для поливинилхлоридного одно- и многослойного линолеума без подосновы и ковровых покрытий с поливинилхлоридной подосновой. Наносится зубчатым шпателем A1, A2, B1.
	Полимерный клей Uzin KE-2008S	300-500 гр / м²	Применяется для поливинилхлоридного одно- и многослойного линолеума без подосновы или вспененной подосновой, ковровых покрытий с поливинилхлоридной или вспененной подосновой, а также поливинилхлоридных и резиновых плит. Клей характеризуется повышенным временем работоспособности. Наносится зубчатым шпателем A1, A2, A5.
	Водно-дисперсионный клей Uzin KE-2008 Artic	300- 500 гр / м²	Применяется для поливинилхлоридного одно- и многослойного линолеума без подосновы или вспененной подосновой и ковровых покрытий с поливинилхлоридной подосновой в не обогреваемых помещениях с минимальной температурой -25°С. Наносится зубчатым шпателем A1, A2, B1.
	Водно-дисперсионный клей Uzin KE-418	250-280 гр / м²	Применяется для поливинилхлоридного одно- и многослойного линолеума без подосновы, ковровых покрытий с поливинилхлоридной подосновой в помещениях площадью до 30 м². Наносится зубчатым шпателем A1, B1, B2.
	Водно-дисперсионный клей Uzin UZ-90	250-400 гр / м²	Применяется для ковровых покрытий с тканной и войлочной подосновой. Наносится зубчатым шпателем A1, B1, B2.
	Водно-дисперсионный клей Uzin UZ-57 Okoline	300-550 гр / м²	Применяется для всех видов натуральных и искусственных ковровых покрытий. Наносится зубчатым шпателем A1, B1, B2.
	Полиуретановый 2-х компонентный клей Uzin KR-430	300-1300 гр / м²	Применяется для резинового линолеума, резиновых плит и ковровых покрытий с резиновой подосновой в отапливаемых и не отапливаемых помещениях.Наносится зубчатым шпателем A2, A3, B1, B2, B3, C1.
	Водно-дисперсионный клей Uzin LE-2401	400-500 гр / м²	Применяется для алкидного (натурального) линолеума. Наносится зубчатым шпателем B1.
	Водно-дисперсионный клей Uzin LE-44 Okoline	400-500 гр / м²	Применяется для алкидного (натурального) линолеума. Клей характеризуется пониженным выделением токсичных веществ при производстве работ. Наносится зубчатым шпателем B1.
3.	Грунтовка Uzin PE-360	100-200 гр / м²	Наносится кистью или валиком на очищенную поверхность цементно-песчаной или бетонной стяжки под водно-дисперсионные клеи.
	Грунтовка Uzin PE-460	200-400 гр / м²	Наносится кистью или валиком в два слоя на очищенную поверхность цементно-песчаной или бетонной стяжки под полимерные клеи и под все виды клеёв при при необходимости создания пароизоляционного слоя
4.	Стяжка из цементно-песчаного раствора марки не ниже М150		Расход материала определяется толщиной стяжки, которая должна превышать на 45 мм диаметр трубы
	Стяжка из бетона класса не ниже В12,5		Расход материала определяется толщиной стяжки, которая должна превышать на 45 мм диаметр трубы
	Стяжка из цементно-песчаного раствора на основе полимерцемента марки Uzin NC-190 и сухого кварцевого песка фракции 0,2-6,3 мм в соотношении от 1:4 до 1:6		Повышенная скорость набора прочности и пониженное время сушки - не более 24 часов на 1 см толщины стяжки.Предел прочности при сжатии после 28 суток выдержки в зависимости от соотношения от 40 до 20 МПа. Расход материала определяется толщиной стяжки, которая должна превышать на 45 мм диаметр трубы
5.	Труба		
6.	Сплошное железобетонное междуэтажное перекрытие с ровной или неровной поверхностью.		

М 28.06/09 - 1.27

Изм.	Кол.уч	Лист	№ док.	Подпись	Дата
Зав.сектором		Чекулаев А.П			

Полы с покрытием из линолеума, ПВХ, ковров и резины по цементной стяжке с трубой по плите перекрытия Тип 27

Стадия	Лист	Листов
МП	27	72

ОАО ЦНИИПРОМЗДАНИЙ
г.Москва 2009 г.

74

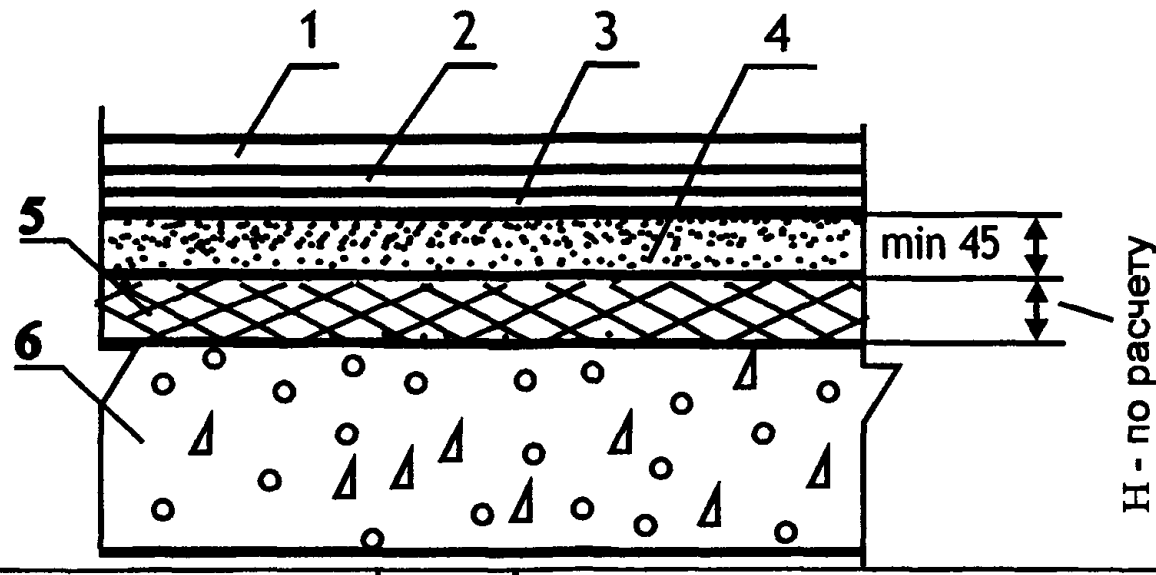

Поз	Наименование	Расход	Примечание
1.	ПВХ и ХВ-покрытия, натуральный (алкидный линолеум, ковровые и резиновые покрытия	1,02 м²/м²	С целью защиты алкидного (натурального) линолеума от воздействия воды на его поверхность валиком наносится защитный слой
2.	Водно-дисперсионный клей Uzin KE-2008	300- 500 гр / м²	Применяется для поливинилхлоридного одно- и многослойного линолеума без подосновы и ковровых покрытий с поливинилхлоридной подосновой. Наносится зубчатым шпателем А1, А2, В1.
	Полимерный клей Uzin KE-2008S	300-500 гр / м²	Применяется для поливинилхлоридного одно- и многослойного линолеума без подосновы или вспененной подосновой, ковровых покрытий с поливинилхлоридной или вспененной подосновой, а также поливинилхлоридных и резиновых плит. Клей характеризуется повышенным временем работоспособности. Наносится зубчатым шпателем А1, А2, А5.
	Водно-дисперсионный клей Uzin KE-2008 Artic	300- 500 гр / м²	Применяется для поливинилхлоридного одно- и многослойного линолеума без подосновы или вспененной подосновой и ковровых покрытий с поливинилхлоридной подосновой в не обогреваемых помещениях с минимальной температурой -25°С. Наносится зубчатым шпателем А1, А2, В1.
	Водно-дисперсионный клей Uzin KE-418	250-280 гр / м²	Применяется для поливинилхлоридного одно- и многослойного линолеума без подосновы, ковровых покрытий с поливинилхлоридной подосновой в помещениях площадью до 30 м². Наносится зубчатым шпателем А1, В1, В2.
	Водно-дисперсионный клей Uzin UZ-90	250-400 гр / м²	Применяется для ковровых покрытий с тканной и войлочной подосновой. Наносится зубчатым шпателем А1, В1, В2.
	Водно-дисперсионный клей Uzin UZ-57 Okoline	300-550 гр / м²	Применяется для всех видов натуральных и искусственных ковровых покрытий. Наносится зубчатым шпателем А1, В1, В2.
	Полиуретановый 2-х компонентный клей Uzin KR-430	300-1300 гр / м²	Применяется для резинового линолеума, резиновых плит и ковровых покрытий с резиновой подосновой в отапливаемых и не отапливаемых помещениях.Наносится зубчатым шпателем А2, А3, В1, В2, В3, С1.
	Водно-дисперсионный клей Uzin LE-2401	400-500 гр / м²	Применяется для алкидного (натурального) линолеума. Наносится зубчатым шпателем В1.
	Водно-дисперсионный клей Uzin LE-44 Okoline	400-500 гр / м²	Применяется для алкидного (натурального) линолеума. Клей характеризуется пониженным выделением токсичных веществ при производстве работ. Наносится зубчатым шпателем В1.
3.	Грунтовка Uzin PE-360	100-200 гр / м²	Наносится кистью или валиком на очищенную поверхность стяжки под водно-дисперсионные клеи.
	Грунтовка Uzin PE-460	200-400 гр / м²	Наносится кистью или валиком в два слоя на очищенную поверхность стяжки под полимерные клеи
4.	Стяжка из цементно-песчаного раствора марки не ниже М150	0,045 м³/м²	
	Стяжка из бетона класса не ниже В12,5	0,045м³/м²	
	Стяжка из цементно-песчаного раствора на основе полимерцемента марки Uzin NC-190 и сухого кварцевого песка фракции 0,2-6,3 мм в соотношении от 1:4 до 1:6	0,045 м³/м²	Повышенная скорость набора прочности и пониженное время сушки - не более 24 часов на 1 см толщины стяжки. Предел прочности при сжатии после 28 суток выдержки в зависимости от соотношения от 40 до 20 МПа.
5.	Тепло-звукоизоляция из плит или матов		Толщина слоя и расход материалов назначаются в соответствии с расчётами по параметрам тепло- и звукоизоляции
6.	Сплошное железобетонное междуэтажное перекрытие с ровной поверхностью.		

Изм.	Кол.уч	Лист	№ док.	Подпись	Дата
Зав.сектором		Чекулаев А.П			

М 28.06/09 - 1.28

Полы с покрытием из линолеума, ПВХ, ковров и резины по цементной стяжке с тепло-звукоизолирующим слоем по плите перекрытия
Тип 28

Стадия	Лист	Листов
МП	28	72

ОАО ЦНИИПРОМЗДАНИЙ
г.Москва 2009 г.

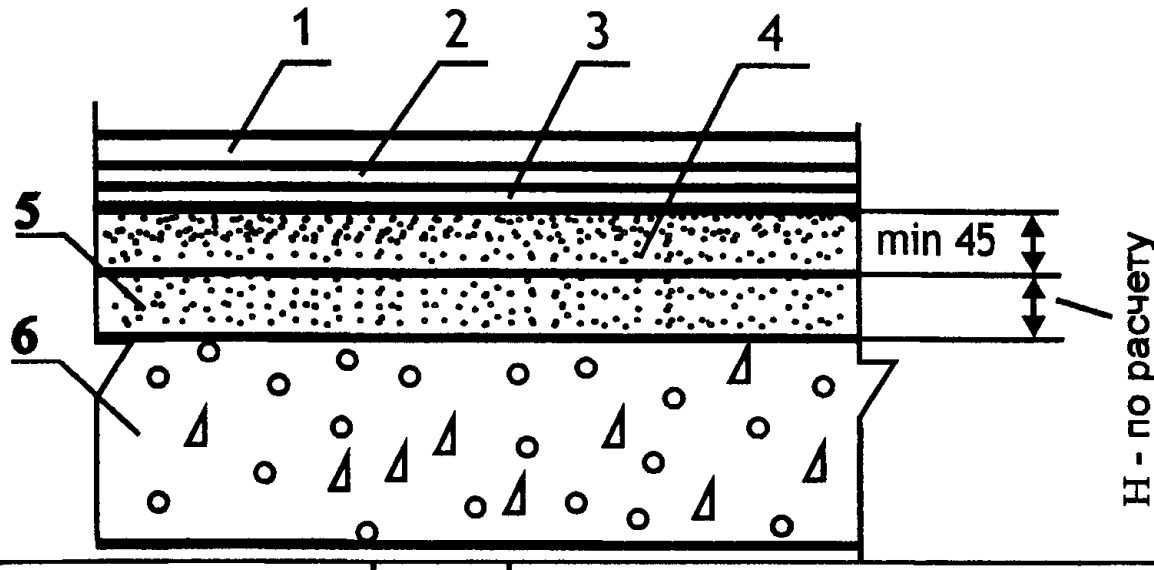

Поз	Наименование	Расход	Примечание
1.	ПВХ и ХВ-покрытия, натуральный (алкидный линолеум, ковровые и резиновые покрытия	1,02 м²/м²	С целью защиты алкидного (натурального) линолеума от воздействия воды на его поверхность валиком наносится защитный слой
2.	Водно-дисперсионный клей Uzin KE-2008	300- 500 гр / м²	Применяется для поливинилхлоридного одно- и многослойного линолеума без подосновы и ковровых покрытий с поливинилхлоридной подосновой. Наносится зубчатым шпателем A1, A2, B1.
	Полимерный клей Uzin KE-2008S	300-500 гр / м²	Применяется для поливинилхлоридного одно- и многослойного линолеума без подосновы или вспененной подосновой, ковровых покрытий с поливинилхлоридной или вспененной подосновой, а также поливинилхлоридных и резиновых плит. Клей характеризуется повышенным временем работоспособности. Наносится зубчатым шпателем A1, A2, A5.
	Водно-дисперсионный клей Uzin KE-2008 Artic	300- 500 гр / м²	Применяется для поливинилхлоридного одно- и многослойного линолеума без подосновы или вспененной подосновой и ковровых покрытий с поливинилхлоридной подосновой в не обогреваемых помещениях с минимальной температурой -25°С. Наносится зубчатым шпателем A1, A2, B1.
	Водно-дисперсионный клей Uzin KE-418	250-280 гр / м²	Применяется для поливинилхлоридного одно- и многослойного линолеума без подосновы, ковровых покрытий с поливинилхлоридной подосновой в помещениях площадью до 30 м². Наносится зубчатым шпателем A1, B1, B2.
	Водно-дисперсионный клей Uzin UZ-90	250-400 гр / м²	Применяется для ковровых покрытий с тканной и войлочной подосновой. Наносится зубчатым шпателем A1, B1, B2.
	Водно-дисперсионный клей Uzin UZ-57 Okoline	300-550 гр / м²	Применяется для всех видов натуральных и искусственных ковровых покрытий. Наносится зубчатым шпателем A1, B1, B2.
	Полиуретановый 2-х компонентный клей Uzin KR-430	300-1300 гр / м²	Применяется для резинового линолеума, резиновых плит и ковровых покрытий с резиновой подосновой в отапливаемых и не отапливаемых помещениях.Наносится зубчатым шпателем A2, A3, B1, B2, B3, C1.
	Водно-дисперсионный клей Uzin LE-2401	400-500 гр / м²	Применяется для алкидного (натурального) линолеума. Наносится зубчатым шпателем B1.
	Водно-дисперсионный клей Uzin LE-44 Okoline	400-500 гр / м²	Применяется для алкидного (натурального) линолеума. Клей характеризуется пониженным выделением токсичных веществ при производстве работ. Наносится зубчатым шпателем B1.
3.	Грунтовка Uzin PE-360	100-200 гр / м²	Наносится кистью или валиком на очищенную поверхность стяжки под водно-дисперсионные клеи.
	Грунтовка Uzin PE-460	200-400 гр / м²	Наносится кистью или валиком в два слоя на очищенную поверхность стяжки под полимерные клеи
4.	Стяжка из цементно-песчаного раствора марки не ниже М150	0,04 м³/м²	
	Стяжка из бетона класса не ниже В12,5	0,04 м³/м²	
	Стяжка из цементно-песчаного раствора на основе полимерцемента марки Uzin NC-190 и сухого кварцевого песка фракции 0,2-6,3 мм в соотношении от 1:4 до 1:6	0,04 м³/м²	Повышенная скорость набора прочности и пониженное время сушки - не более 24 часов на 1 см толщины стяжки. Предел прочности при сжатии после 28 суток выдержки в зависимости от соотношения от 40 до 20 МПа.
5.	Тепло-звукоизоляция из керамзитового или кварцевого песка		Толщина слоя и расход материалов назначаются в соответствии с расчётами по параметрам тепло- и звукоизоляции
6.	Сплошное железобетонное междуэтажное перекрытие с неровной поверхностью		

Изм.	Кол.уч	Лист	№ док.	Подпись	Дата
Зав.сектором	Чекулаев А.П				

М 28.06/09 - 1.29

Полы с покрытием из линолеума, ПВХ, ковров и резины по цементной стяжке с тепло-звукоизолирующим слоем по плите перекрытия Тип 29

Стадия	Лист	Листов
МП	29	72

ОАО ЦНИИПРОМЗДАНИЙ г.Москва 2009 г.

76

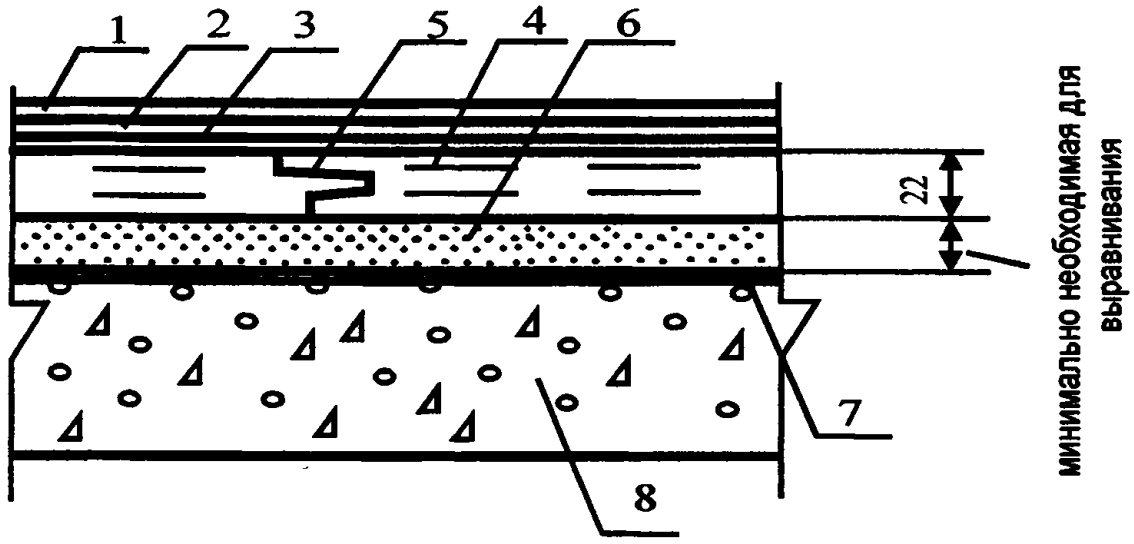

Поз	Наименование	Расход	Примечание
1.	ПВХ и ХВ-покрытия, натуральный (алкидный линолеум, ковровые и резиновые покрытия	1,02 м^2/ м^2	С целью защиты алкидного (натурального) линолеума от воздействия воды на его поверхность валиком наносится защитный слой
2.	Водно-дисперсионный клей Uzin KE-2008	300- 500 гр / м^2	Применяется для поливинилхлоридного одно- и многослойного линолеума без подосновы и ковровых покрытий с поливинилхлоридной подосновой. Наносится зубчатым шпателем A1, A2, B1.
	Полимерный клей Uzin KE-2008S	300-500 гр / м^2	Применяется для поливинилхлоридного одно- и многослойного линолеума без подосновы или вспененной подосновой, ковровых покрытий с поливинилхлоридной или вспененной подосновой, а также поливинилхлоридных и резиновых плит. Клей характеризуется повышенным временем работоспособности. Наносится зубчатым шпателем A1, A2, A5.
	Водно-дисперсионный клей Uzin KE-2008 Artic	300- 500 гр / м^2	Применяется для поливинилхлоридного одно- и многослойного линолеума без подосновы или вспененной подосновой и ковровых покрытий с поливинилхлоридной подосновой в не обогреваемых помещениях с минимальной температурой -25^{0}С. Наносится зубчатым шпателем A1, A2, B1.
	Водно-дисперсионный клей Uzin KE-418	250-280 гр / м^2	Применяется для поливинилхлоридного одно- и многослойного линолеума без подосновы, ковровых покрытий с поливинилхлоридной подосновой в помещениях площадью до 30 м^2. Наносится зубчатым шпателем A1, B1, B2.
	Водно-дисперсионный клей Uzin UZ-90	250-400 гр / м^2	Применяется для ковровых покрытий с тканной и войлочной подосновой. Наносится зубчатым шпателем A1, B1, B2.
	Водно-дисперсионный клей Uzin UZ-57 Okoline	300-550 гр / м^2	Применяется для всех видов натуральных и искусственных ковровых покрытий. Наносится зубчатым шпателем A1, B1, B2.
	Полиуретановый 2-х компонентный клей Uzin KR-430	300-1300 гр / м^2	Применяется для резинового линолеума, резиновых плит и ковровых покрытий с резиновой подосновой в отапливаемых и не отапливаемых помещениях.Наносится зубчатым шпателем A2, A3, B1, B2, B3, C1.
	Водно-дисперсионный клей Uzin LE-2401	400-500 гр / м^2	Применяется для алкидного (натурального) линолеума. Наносится зубчатым шпателем B1.
	Водно-дисперсионный клей Uzin LE-44 Okoline	400-500 гр / м^2	Применяется для алкидного (натурального) линолеума. Клей характеризуется пониженным выделением токсичных веществ при производстве работ. Наносится зубчатым шпателем B1.
3.	Грунтовка Uzin PE-414	100-200 гр / м^2	Наносится кистью или валиком на очищенную поверхность сборной стяжки под водно-дисперсионные клеи.
	Грунтовка Uzin PE-460	100-200 гр / м^2	Наносится кистью или валиком на очищенную поверхность сборной стяжки под полимерные клеи
4.	Сборная стяжка из ДСП	1,02 м^2/ м^2	
5.	Водно-дисперсионный клей Uzin MK-80	40-50 гр /п. м.	
6.	Засыпка из кварцевого или керамзитового песка		
7.	Грунтовка Uzin PE-460	200-400 гр / м^2	Наносится кистью или валиком в два слоя на очищенную поверхность плиты перекрытия в качестве пароизоляции
8.	Сплошное железобетонное междуэтажное перекрытие с неровной поверхностью.		

Изм.	Кол.уч	Лист	№ док.	Подпись	Дата
Зав.сектором		Чекулаев А.П			

М 28.06/09 - 1.30

Полы с покрытием из линолеума, ПВХ, ковров и резины по стяжке из ДСП по плите перекрытия
Тип 30

Стадия	Лист	Листов
МП	30	72

ОАО ЦНИИПРОМЗДАНИЙ
г.Москва 2009 г.

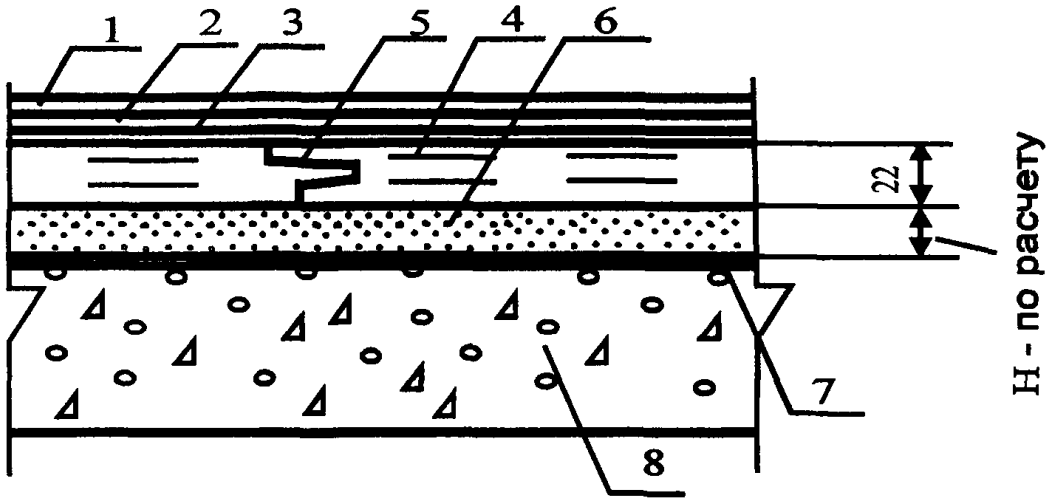

Поз	Наименование	Расход	Примечание
1.	ПВХ и ХВ-покрытия, натуральный (алкидный линолеум, ковровые и резиновые покрытия	1,02 м^2/ м^2	С целью защиты алкидного (натурального) линолеума от воздействия воды на его поверхность валиком наносится защитный слой
2.	Водно-дисперсионный клей Uzin KE-2008	300- 500 гр / м^2	Применяется для поливинилхлоридного одно- и многослойного линолеума без подосновы и ковровых покрытий с поливинилхлоридной подосновой. Наносится зубчатым шпателем А1, А2, В1.
	Полимерный клей Uzin KE-2008S	300-500 гр / м^2	Применяется для поливинилхлоридного одно- и многослойного линолеума без подосновы или вспененной подосновой, ковровых покрытий с поливинилхлоридной или вспененной подосновой, а также поливинилхлоридных и резиновых плит. Клей характеризуется повышенным временем работоспособности. Наносится зубчатым шпателем А1, А2, А5.
	Водно-дисперсионный клей Uzin KE-2008 Artic	300- 500 гр / м^2	Применяется для поливинилхлоридного одно- и многослойного линолеума без подосновы или вспененной подосновой и ковровых покрытий с поливинилхлоридной подосновой в не обогреваемых помещениях с минимальной температурой -25^{0}С. Наносится зубчатым шпателем А1, А2, В1.
	Водно-дисперсионный клей Uzin KE-418	250-280 гр / м^2	Применяется для поливинилхлоридного одно- и многослойного линолеума без подосновы, ковровых покрытий с поливинилхлоридной подосновой в помещениях площадью до 30 м^2. Наносится зубчатым шпателем А1, В1, В2.
	Водно-дисперсионный клей Uzin UZ-90	250-400 гр / м^2	Применяется для ковровых покрытий с тканной и войлочной подосновой. Наносится зубчатым шпателем А1, В1, В2.
	Водно-дисперсионный клей Uzin UZ-57 Okoline	300-550 гр / м^2	Применяется для всех видов натуральных и искусственных ковровых покрытий. Наносится зубчатым шпателем А1, В1, В2.
	Полиуретановый 2-х компонентный клей Uzin KR-430	300-1300 гр / м^2	Применяется для резинового линолеума, резиновых плит и ковровых покрытий с резиновой подосновой в отапливаемых и не отапливаемых помещениях.Наносится зубчатым шпателем А2, А3, В1, В2, В3, С1.
	Водно-дисперсионный клей Uzin LE-2401	400-500 гр / м^2	Применяется для алкидного (натурального) линолеума. Наносится зубчатым шпателем В1.
	Водно-дисперсионный клей Uzin LE-44 Okoline	400-500 гр / м^2	Применяется для алкидного (натурального) линолеума. Клей характеризуется пониженным выделением токсичных веществ при производстве работ. Наносится зубчатым шпателем В1.
3.	Грунтовка Uzin PE-414	100-200 гр / м^2	Наносится кистью или валиком на очищенную поверхность сборной стяжки под водно-дисперсионные клеи.
	Грунтовка Uzin PE-460	100-200 гр / м^2	Наносится кистью или валиком на очищенную поверхность сборной стяжки под полимерные клеи
4.	Сборная стяжка из ДСП	1,02 м^2/ м^2	
5.	Водно-дисперсионный клей Uzin MK-80	40-50 гр /п. м.	
6.	Тепло-звукоизоляция из керамзитового или кварцевого песка	По факту	Толщина слоя и расход материалов назначаются в соответствии с расчётами по параметрам тепло- и звукоизоляции
7.	Грунтовка Uzin PE-460	200-400 гр / м^2	Наносится кистью или валиком в два слоя на очищенную поверхность плиты перекрытия в качестве пароизоляции
8.	Сплошное железобетонное междуэтажное перекрытие с неровной поверхностью.		

Изм.	Кол.уч	Лист	№ док.	Подпись	Дата
Зав.сектором		Чекулаев А.П			

М 28.06/09 - 1.31

Полы с покрытием из линолеума, ПВХ, ковров и резины по стяжке из ДСП с тепло-звукоизолирующим слоем по плите перекрытия.
Тип 31

Стадия	Лист	Листов
МП	31	72

ОАО ЦНИИПРОМЗДАНИЙ
г.Москва 2009 г.

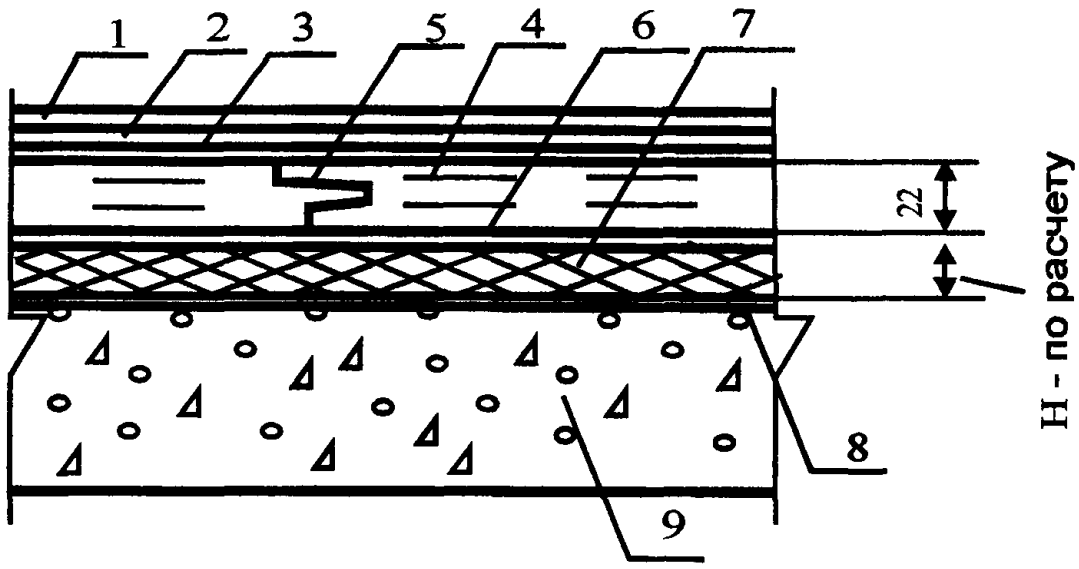

Поз	Наименование	Расход	Примечание
1.	ПВХ и ХВ-покрытия, натуральный (алкидный линолеум, ковровые и резиновые покрытия	1,02 м²/м²	С целью защиты алкидного (натурального) линолеума от воздействия воды на его поверхность валиком наносится защитный слой
2.	Водно-дисперсионный клей Uzin KE-2008	300- 500 гр / м²	Применяется для поливинилхлоридного одно- и многослойного линолеума без подосновы и ковровых покрытий с поливинилхлоридной подосновой. Наносится зубчатым шпателем А1, А2, В1.
	Полимерный клей Uzin KE-2008S	300-500 гр / м²	Применяется для поливинилхлоридного одно- и многослойного линолеума без подосновы или вспененной подосновой, ковровых покрытий с поливинилхлоридной или вспененной подосновой, а также поливинилхлоридных и резиновых плит. Клей характеризуется повышенным временем работоспособности. Наносится зубчатым шпателем А1, А2, А5.
	Водно-дисперсионный клей Uzin KE-2008 Artic	300- 500 гр / м²	Применяется для поливинилхлоридного одно- и многослойного линолеума без подосновы или вспененной подосновой и ковровых покрытий с поливинилхлоридной подосновой в не обогреваемых помещениях с минимальной температурой -25°С. Наносится зубчатым шпателем А1, А2, В1.
	Водно-дисперсионный клей Uzin KE-418	250-280 гр / м²	Применяется для поливинилхлоридного одно- и многослойного линолеума без подосновы, ковровых покрытий с поливинилхлоридной подосновой в помещениях площадью до 30 м². Наносится зубчатым шпателем А1, В1, В2.
	Водно-дисперсионный клей Uzin UZ-90	250-400 гр / м²	Применяется для ковровых покрытий с тканной и войлочной подосновой. Наносится зубчатым шпателем А1, В1, В2.
	Водно-дисперсионный клей Uzin UZ-57 Okoline	300-550 гр / м²	Применяется для всех видов натуральных и искусственных ковровых покрытий. Наносится зубчатым шпателем А1, В1, В2.
	Полиуретановый 2-х компонентный клей Uzin KR-430	300-1300 гр / м²	Применяется для резинового линолеума, резиновых плит и ковровых покрытий с резиновой подосновой в отапливаемых и не отапливаемых помещениях.Наносится зубчатым шпателем А2, А3, В1, В2, В3, С1.
	Водно-дисперсионный клей Uzin LE-2401	400-500 гр / м²	Применяется для алкидного (натурального) линолеума. Наносится зубчатым шпателем В1.
	Водно-дисперсионный клей Uzin LE-44 Okoline	400-500 гр / м²	Применяется для алкидного (натурального) линолеума Клей характеризуется пониженным выделением токсичных веществ при производстве работ. Наносится зубчатым шпателем В1.
3.	Грунтовка Uzin PE-414	100-200 гр / м²	Наносится кистью или валиком на очищенную поверхность сборной стяжки под водно-дисперсионные клеи.
	Грунтовка Uzin PE-460	100-200 гр / м²	Наносится кистью или валиком на очищенную поверхность сборной стяжки под полимерные клеи
4.	Сборная стяжка из ДСП	1,02 м²/м²	
5.	Водно-дисперсионный клей Uzin MK-80	40-50 гр /п. м.	
6.	Полиэтиленовая плёнка	1,02 м²/ м²	Укладывается на слой тепло-звукоизоляция из плит для предотвращения скрипа
7.	Тепло-звукоизоляция из матов или плит	По факту	Толщина слоя и расход материалов назначаются в соответствии с расчётами по параметрам тепло- и звукоизоляции
8.	Грунтовка Uzin PE-460	200-400 гр / м²	Наносится кистью или валиком в два слоя на очищенную поверхность плиты перекрытия в качестве пароизоляции
9.	Сплошное железобетонное междуэтажное перекрытие с ровной поверхностью.		

М 28.06/09 - 1.32

Изм.	Кол.уч	Лист	№ док.	Подпись	Дата
Зав.сектором	Чекулаев А.П.				

Полы с покрытием из линолеума, ПВХ, ковров и резины по стяжке из ДСП с тепло-звукоизолирующим слоем по плите перекрытия.
Тип 32

Стадия	Лист	Листов
МП	32	72

ОАО ЦНИИПРОМЗДАНИЙ
г.Москва 2009 г.

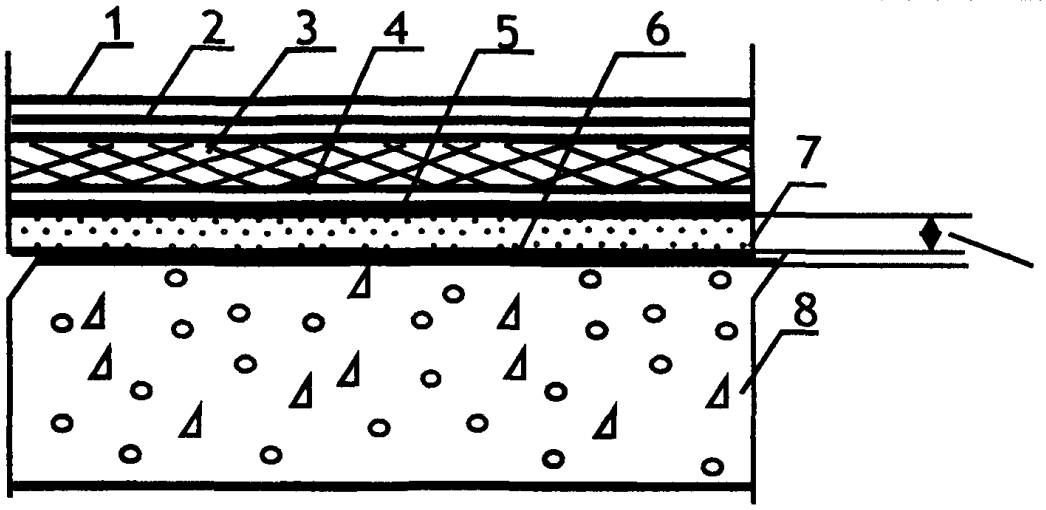

Поз	Наименование	Расход	Примечание
1.	ПВХ и ковровые покрытия	1,02 м^2/ м^2	
2.	Полимерный клей Uzin KE-2008S	300- 500 гр / м^2	Применяется для поливинилхлоридного одно- и многослойного линолеума без подосновы или вспененной подосновой, ковровых покрытий с поливинилхлоридной или вспененной подосновой, а также поливинилхлоридных и резиновых плит. Клей характеризуется повышенным временем работоспособности. Наносится зубчатым шпателем А1, А2, А5.
	Водно-дисперсионный клей Uzin UZ-57 Okoline	300-550 гр / м^2	Применяется для всех видов натуральных и искусственных ковровых покрытий. Наносится зубчатым шпателем А1, В1, В2.
3.	Упругая подложка из плит пробко-резинового грануллята марки Uzin RR-188	1,02 м^2/ м^2	Выбор типа упругой прослойки и её толщины осуществляется с учётом тепло-физических расчётов по параметрам теплоусвоения и звукоизоляции полов. Звукоизоляция Uzin RR-188 и Uzin RR-189 Plus соответственно: 3 мм - 10дБ, 4 мм - 15 дБ и 6 мм - 20 дБ.
	Упругая подложка из плит пробко-резинового грануллята марки Uzin RR-189 Plus	1,02 м^2/ м^2	
4.	Полимерный клей Uzin KE-2008S	300- 500 гр / м^2	
5.	Грунтовка Uzin PE-460	100-200 гр / м^2	Наносится кистью или валиком на очищенную поверхность упругой подложки
6.	Стяжка из цементно-песчаного раствора марки не ниже М150	0,02 м^3/ м^2	
	Стяжка из бетона класса не ниже В12,5	0,02 м^3/ м^2	
	Полимерцементная саморазравнивающаяся стяжка марки Uzin NC-140	1,5 кг/м^2	Наносится шпателем слоем толщиной до 5 мм. Расход на 1 мм слоя Предел прочности при сжатии после 28 суток выдержки не менее 20 МПа.
	Полимерцементная саморазравнивающаяся стяжка марки Uzin NC-150S Okoline	1,5 кг/м^2	Наносится шпателем слоем толщиной до 10 мм. Расход на 1 мм слоя Предел прочности при сжатии после 28 суток выдержки не менее 27 МПа.
	Полимерцементная саморазравнивающаяся стяжка марки Uzin NC-160 Okoline	1,4 кг/м^2	Наносится шпателем слоем толщиной до 10 мм. Расход на 1 мм слоя Предел прочности при сжатии после 28 суток выдержки не менее 35 МПа.
	Полимерцементная саморазравнивающаяся стяжка марки Uzin NC-170 Okoline	1,4 кг/м^2	Наносится шпателем слоем толщиной до 10 мм. Расход на 1 мм слоя Предел прочности при сжатии после 28 суток выдержки не менее 40 МПа.
	Полимерцементная саморазравнивающаяся стяжка марки Uzin NC-172	1,3 кг/м^2	Наносится шпателем слоем толщиной до 10 мм. Расход на 1 мм слоя Предел прочности при сжатии после 28 суток выдержки не менее 45 МПа.
	Полимерцементная саморазравнивающаяся стяжка марки Uzin NC-174	1,6 кг/м^2	Наносится шпателем слоем толщиной до 20 мм. Расход на 1 мм слоя Предел прочности при сжатии после 28 суток выдержки не менее 35 МПа.
	Полимерцементная саморазравнивающаяся стяжка марки Uzin NC-195	1,6 кг/м^2	Наносится шпателем слоем толщиной до 45 мм. Расход на 1 мм слоя Предел прочности при сжатии после 28 суток выдержки не менее 35 МПа.
	Полимерцементная саморазравнивающаяся стяжка марки Uzin NC-395	1,8 кг/м^2	Наносится шпателем слоем толщиной до 45 мм. Расход на 1 мм слоя Предел прочности при сжатии после 28 суток выдержки не менее 35 МПа. Стяжка рекомендуется в полах не отапливаемых помещений
7.	Грунтовка Uzin PE-360	100-150 гр / м^2	Наносится кистью или валиком на очищенную поверхность бетонного основания под саморазравнивающиеся стяжки
	Грунтовка Uzin PE-460	200-400 гр / м^2	Наносится кистью или валиком в два слоя на очищенную поверхность бетонного основания при необходимости выполнения пароизоляционного слоя
8.	Сплошное железобетонное междуэтажное перекрытие с ровной и неровной поверхностью.		

Изм.	Кол.уч	Лист	№ док.	Подпись	Дата
Зав.сектором		Чекулаев А.П			

М 28.06/09 - 1.33

Полы с покрытием из ПВХ-линолеума и ковровые покрытия с тепло-звукоизоляцией по цементным стяжкам по плите перекрытия
Тип 33

Стадия	Лист	Листов
МП	33	72

ОАО ЦНИИПРОМЗДАНИЙ
г.Москва 2009 г.

80

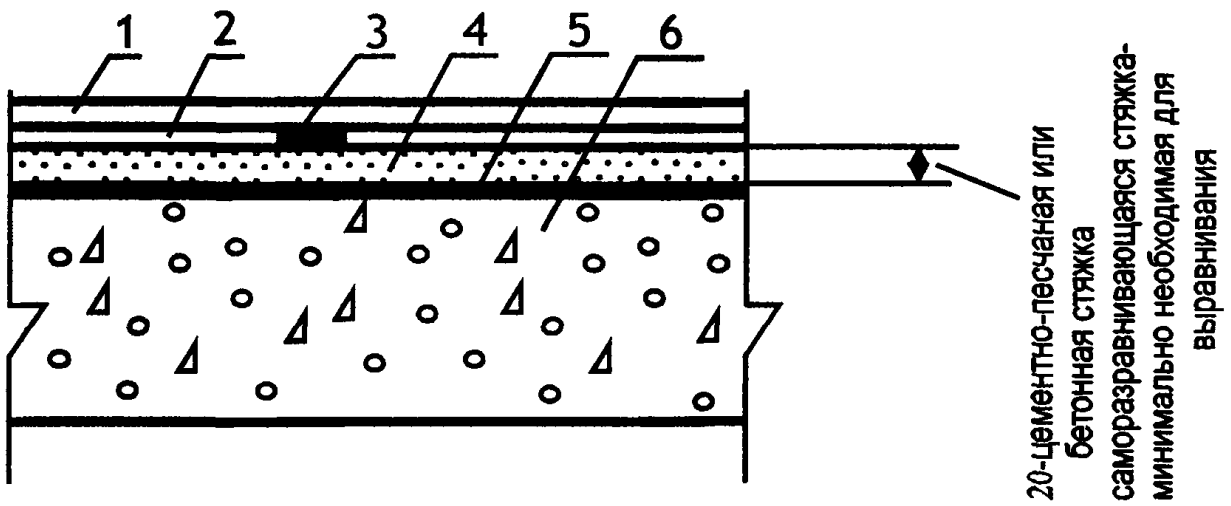

Поз	Наименование	Расход	Примечание
1.	Линолеум алкидный (натуральный) антистатический, линолеум резиновый антистатический, плиты из антистатической резины	1,02 $м^2/м^2$	С целью защиты алкидного (натурального) линолеума от воздействия воды на его поверхность валиком наносится защитный слой
2.	Водно-дисперсионный электропроводный клей Uzin UZ-75L	500-600 гр / $м^2$	Применяется для алкидного (натурального) антистатического линолеума. Наносится зубчатым шпателем 23/П.
	Эпоксидный 2-х компонентный электропроводный клей Uzin KR-421L	250-550 гр / $м^2$	Применяется для резинового антистатического линолеума и плит из антистатической резины. Наносится зубчатым шпателем А1, А2, А5, В1, В2.
3.	Самоклеящаяся медная лента Uzin-Kupferleitband	По факту	Создаётся электроотводящий контур, наклеивая ленту по периметру помещения, а так же вдоль середины каждого рулона. Электроотводящий контур должен быть присоединен к системе здания.
4.	Стяжка из цементно-песчаного раствора марки не ниже М150	0,02 $м^3/м^2$	
	Стяжка из бетона класса не ниже В12,5	0,02 $м^3/м^2$	
	Полимерцементная саморазравнивающаяся стяжка марки Uzin NC-150S Okoline	1,5 $кг/м^2$	Наносится шпателем слоем толщиной до 10 мм. Расход на 1 мм слоя Предел прочности при сжатии после 28 суток выдержки не менее 27 МПа.
	Полимерцементная саморазравнивающаяся стяжка марки Uzin NC-160 Okoline	1,4 $кг/м^2$	Наносится шпателем слоем толщиной до 10 мм. Расход на 1 мм слоя Предел прочности при сжатии после 28 суток выдержки не менее 35 МПа.
	Полимерцементная саморазравнивающаяся стяжка марки Uzin NC-170 Okoline	1,4 $кг/м^2$	Наносится шпателем слоем толщиной до 10 мм. Расход на 1 мм слоя Предел прочности при сжатии после 28 суток выдержки не менее 40 МПа.
	Полимерцементная саморазравнивающаяся стяжка марки Uzin NC-172	1,3 $кг/м^2$	Наносится шпателем слоем толщиной до 10 мм. Расход на 1 мм слоя Предел прочности при сжатии после 28 суток выдержки не менее 45 МПа.
	Полимерцементная саморазравнивающаяся стяжка марки Uzin NC-174	1,6 $кг/м^2$	Наносится шпателем слоем толщиной до 20 мм. Расход на 1 мм слоя Предел прочности при сжатии после 28 суток выдержки не менее 35 МПа.
	Полимерцементная саморазравнивающаяся стяжка марки Uzin NC-195	1,6 $кг/м^2$	Наносится шпателем слоем толщиной до 45 мм. Расход на 1 мм слоя Предел прочности при сжатии после 28 суток выдержки не менее 35 МПа.
5.	Грунтовка Uzin PE-380	100-150 гр / $м^2$	Наносится кистью или валиком на очищенную поверхность бетонного основания под саморазравнивающиеся стяжки
	Грунтовка Uzin PE-460	200-400 гр / $м^2$	Наносится кистью или валиком в два слоя на очищенную поверхность бетонного основания при необходимости выполнения пароизоляционного слоя
6.	Сплошное железобетонное междуэтажное перекрытие с неровной поверхностью.		

Изм.	Кол.уч	Лист	№ док.	Подпись	Дата
Зав.сектором		Чекулаев А.П			

М 28.06/09 - 1.34

Электроотводящие и антистатические полы с покрытием из алкидного (натурального) антистатического линолеума, линолеума и плит из антистатической резины по цементным стяжкам по плите перекрытия
Тип 34

Стадия	Лист	Листов
МП	34	72

ОАО ЦНИИПРОМЗДАНИЙ
г.Москва 2009 г.

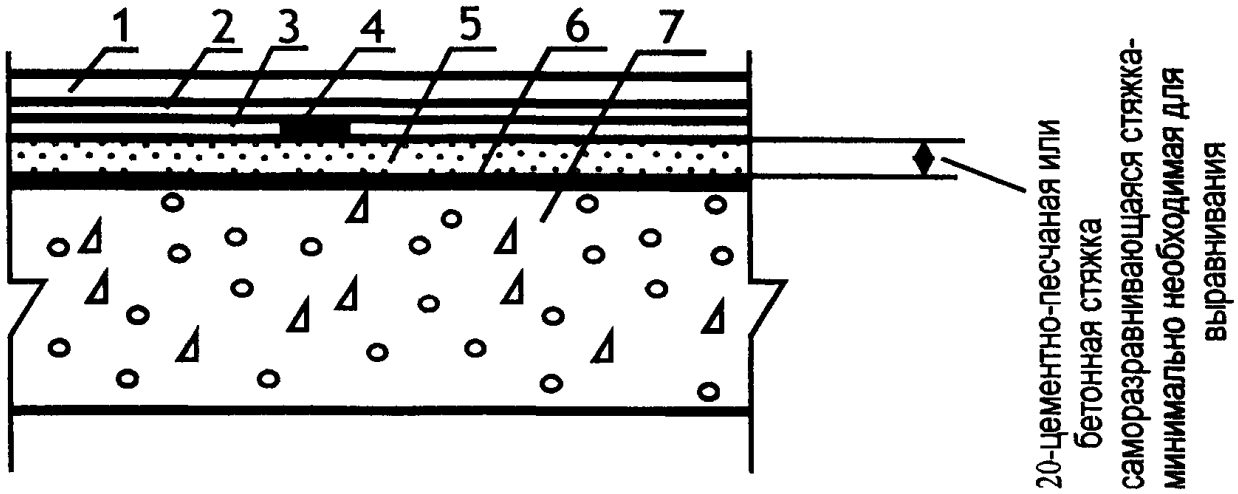

Поз	Наименование	Расход	Примечание
1.	Линолеум поливинидхлоридный антистатический	1,02 $м^2/м^2$	
2.	Электропроводный клей Uzin UZ-2000SL	300-400 гр / $м^2$	Наносится зубчатым шпателем 23/80
3.	Электропроводная грунтовка Uzin PE-260L	100-150 гр / $м^2$	Наносится валиком на очищенную поверхность цементно-песчаной, полимерцемент-ной саморазравнивающейся или бетонной стяжки.
4.	Самоклеящаяся медная лента Uzin-Kupferleitband	По факту	Самоклеящаяся медная лента должна быть присоединена к системе здания. 1 м на 30 $м^2$здания
5.	Стяжка из цементно-песчаного раствора марки не ниже М150	0,02 $м^3/м^2$	
	Стяжка из бетона класса не ниже В12,5	0,02 $м^3/м^2$	
	Полимерцементная саморазравнивающаяся стяжка марки Uzin NC-150S Okoline	1,5 кг/$м^2$	Наносится шпателем слоем толщиной до 10 мм. Расход на 1 мм слоя Предел прочности при сжатии после 28 суток выдержки не менее 27 МПа.
	Полимерцементная саморазравнивающаяся стяжка марки Uzin NC-160 Okoline	1,4 кг/$м^2$	Наносится шпателем слоем толщиной до 10 мм. Расход на 1 мм слоя Предел прочности при сжатии после 28 суток выдержки не менее 35 МПа.
	Полимерцементная саморазравнивающаяся стяжка марки Uzin NC-170 Okoline	1,4 кг/$м^2$	Наносится шпателем слоем толщиной до 10 мм. Расход на 1 мм слоя Предел прочности при сжатии после 28 суток выдержки не менее 40 МПа.
	Полимерцементная саморазравнивающаяся стяжка марки Uzin NC-172	1,3 кг/$м^2$	Наносится шпателем слоем толщиной до 10 мм. Расход на 1 мм слоя Предел прочности при сжатии после 28 суток выдержки не менее 45 МПа.
	Полимерцементная саморазравнивающаяся стяжка марки Uzin NC-174	1,6 кг/$м^2$	Наносится шпателем слоем толщиной до 20 мм. Расход на 1 мм слоя Предел прочности при сжатии после 28 суток выдержки не менее 35 МПа.
	Полимерцементная саморазравнивающаяся стяжка марки Uzin NC-195	1,6 кг/$м^2$	Наносится шпателем слоем толщиной до 45 мм. Расход на 1 мм слоя Предел прочности при сжатии после 28 суток выдержки не менее 35 МПа.
5.	Грунтовка Uzin PE-380	100-150 гр / $м^2$	Наносится кистью или валиком на очищенную поверхность бетонного основания под саморазравнивающиеся стяжки
	Грунтовка Uzin PE-460	200-400 гр / $м^2$	Наносится кистью или валиком в два слоя на очищенную поверхность бетонного основания при необходимости выполнения пароизоляционного слоя
6.	Сплошное железобетонное междуэтаж-ное перекрытие с неровной поверхностью.		

Изм.	Кол.уч	Лист	№ док.	Подпись	Дата
Зав.сектором		Чекулаев А.П			

М 28.06/09 - 1.35

Электроотводящие и антистатические полы с покрытием из поливинилхлоидного антистатического линолеума по цементным стяжкам по плите перекрытия Тип 35

Стадия	Лист	Листов
мп	35	72

ОАО ЦНИИПРОМЗДАНИЙ
г.Москва 2009 г.

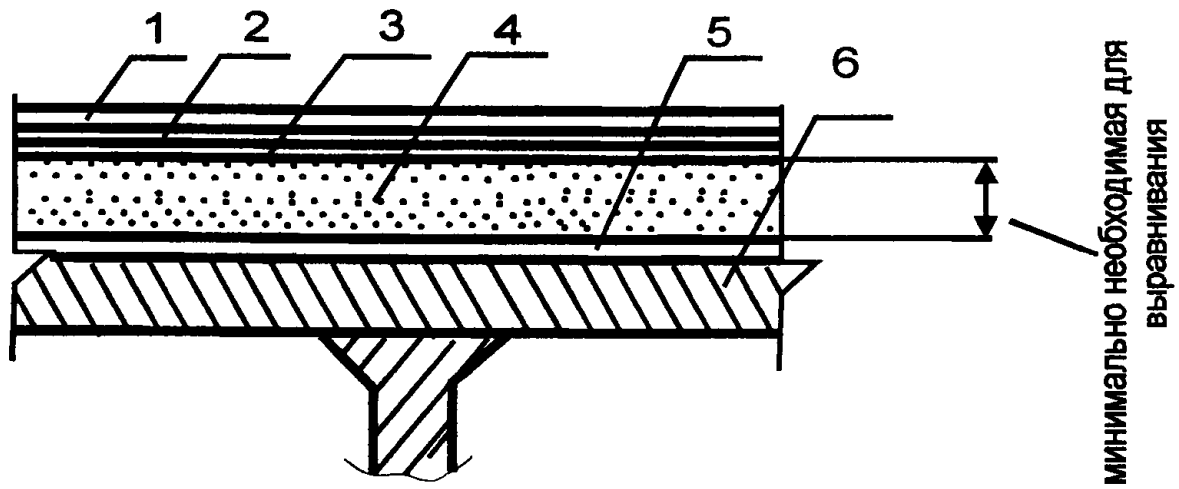

Поз	Наименование	Расход	Примечание
1.	ПВХ и ХВ-покрытия, натуральный (алкидный линолеум, ковровые и резиновые покрытия	1,02 м^2/ м^2	С целью защиты алкидного (натурального) линолеума от воздействия воды на его поверхность валиком наносится защитный слой
2.	Водно-дисперсионный клей Uzin KE-2008	300- 500 гр / м^2	Применяется для поливинилхлоридного одно- и многослойного линолеума без подосновы и ковровых покрытий с поливинилхлоридной подосновой. Наносится зубчатым шпателем А1, А2, В1.
	Полимерный клей Uzin KE-2008S	300-500 гр / м^2	Применяется для поливинилхлоридного одно- и многослойного линолеума без подосновы или вспененной подосновой, ковровых покрытий с поливинилхлоридной или вспененной подосновой, а также поливинилхлоридных и резиновых плит. Клей характеризуется повышенным временем работоспособности. Наносится зубчатым шпателем А1, А2, А5.
	Водно-дисперсионный клей Uzin KE-418	250-280 гр / м^2	Применяется для поливинилхлоридного одно- и многослойного линолеума без подосновы, ковровых покрытий с поливинилхлоридной подосновой в помещениях площадью до 30 м^2. Наносится зубчатым шпателем А1, В1, В2.
	Водно-дисперсионный клей Uzin UZ-90	250-400 гр / м^2	Применяется для ковровых покрытий с тканной и войлочной подосновой. Наносится зубчатым шпателем А1, В1, В2.
	Водно-дисперсионный клей Uzin UZ-57 Okoline	300-550 гр / м^2	Применяется для всех видов натуральных и искусственных ковровых покрытий. Наносится зубчатым шпателем А1, В1, В2.
	Полиуретановый 2-х компонентный клей Uzin KR-430	300-1300 гр / м^2	Применяется для резинового линолеума, резиновых плит и ковровых покрытий с резиновой подосновой в отапливаемых и не отапливаемых помещениях.Наносится зубчатым шпателем А2, А3, В1, В2, В3, С1.
	Полимерцементный 2-х компонентный клей Uzin UZ KE-603	300-500 гр / м^2	Применяется для алкидного (натурального) линолеума. Наносится зубчатым шпателем А3, В1, В2.
3.	Грунтовка Uzin PE-440	100-200 гр / м^2	Наносится валиком на очищенную поверхность стяжки при наклейке резиновых покрытий
4.	Полимерцементная саморазравнивающаяся стяжка марки Uzin NC-170 + пластифицирующая добавка Uzin PE-520	1,4 + 0,08 кг / м^2	Наносится зубчатым шпателем слоем толщиной до 10 мм. Расход - на 1 мм слоя. Предел прочности при сжатии после 28 суток выдержки не менее 40 МПа.
	Полимерцементная саморазравнивающаяся стяжка марки Uzin NC-172 + пластифицирующая добавка Uzin PE-520	1,3 + 0,08 кг / м^2	Наносится зубчатым шпателем слоем толщиной до 10 мм. Расход - на 1 мм слоя. Предел прочности при сжатии после 28 суток выдержки не менее 45 МПа.
5.	Грунтовка Uzin PE-460	0,2-0,4 кг / м^2	Наносится кистью или валиком в два слоя на отпескоструенную и обезжиренную поверхность металлического междуэтажного перекрытия
6.	Металлическое междуэтажное перекрытие		

Изм.	Кол.уч	Лист	№ док.	Подпись	Дата
Зав.сектором		Чекулаев А.П			

М 28.16/09 - 1.36

Полы с покрытием из линолеума и ковров по металлической плите перекрытия (отапливаемые помещения) Тип 36

Стадия	Лист	Листов
МП	36	72

ОАО ЦНИИПРОМЗДАНИЙ г.Москва 2009 г.

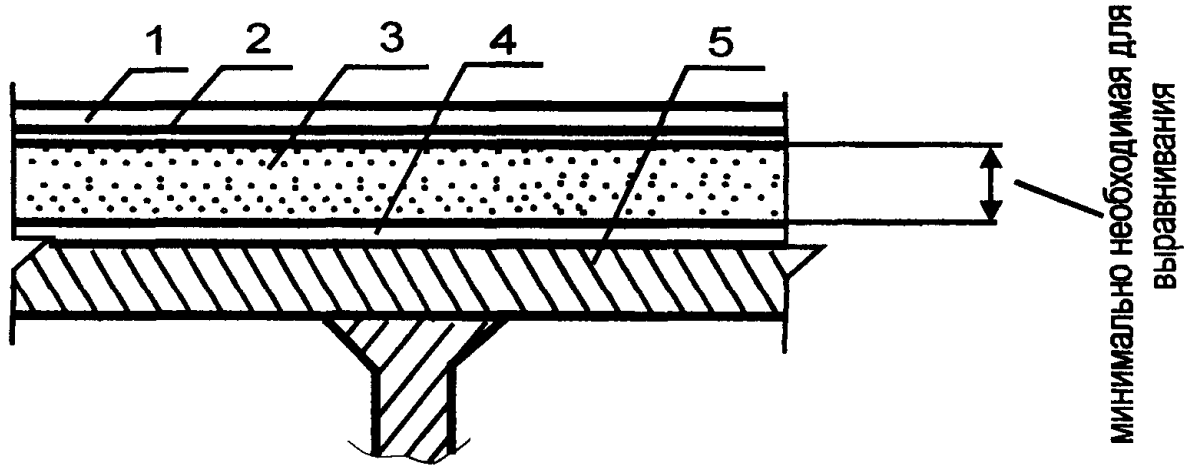

Поз	Наименование	Расход	Примечание
1.	ПВХ и ХВ-покрытия, натуральный (алкидный линолеум, ковровые и резиновые покрытия	1,02 $м^2/м^2$	С целью защиты алкидного (натурального) линолеума от воздействия воды на его поверхность валиком наносится защитный слой
2.	Эпоксидный 2-х компонентный клей Uzin KR-421	300- 500 $гр/м^2$	Применяется для поливинилхлоридного одно- и многослойного линолеума без подосновы и ковровых покрытий с поливинилхлоридной подосново в не обогреваемых помещениях с минимальной температурой -25^{0}С. Наносится зубчатым шпателем А1, А2.
	Полиуретановый 2-х компонентный клей Uzin KR-430	300-1300 $гр/м^2$	Применяется для резинового линолеума, резиновых плит и ковровых покрытий с резиновой подосновой в отапливаемых и не отапливаемых помещениях.Наносится зубчатым шпателем А2, А3, В1, В2, В3, С1.
	Полимерцементный 2-х компонентный клей Uzin UZ KE-603	300-500 $гр/м^2$	Применяется для алкидного (натурального) линолеума. Наносится зубчатым шпателем А3, В1, В2.
3.	Полиуретановая саморазравнивающаяся 2-х компонентная стяжка марки Uzin KR-410	1,6 $кг/м^2$	Наносится зубчатым шпателем без ограничения толщины . Расход - на 1 мм слоя. Предел прочности при сжатии после 28 суток выдержки не менее 60 МПа.
4.	Грунтовка Uzin PE-460	0,2-0,4 $кг/м^2$	Наносится кистью или валиком в два слоя на отпескоструенную и обезжиренную поверхность металлического междуэтажного перекрытия
5.	Металлическое междуэтажное перекрытие		

Изм.	Кол.уч	Лист	№ док.	Подпись	Дата
Зав.сектором		Чекулаев А.П.			

М 28.16/09 - 1.37

Полы с покрытием из линолеума и ковров по металлической плите перекрытия (не отапливаемые помещения)
Тип 37

Стадия	Лист	Листов
МП	37	72

ОАО ЦНИИПРОМЗДАНИЙ
г.Москва 2009 г.

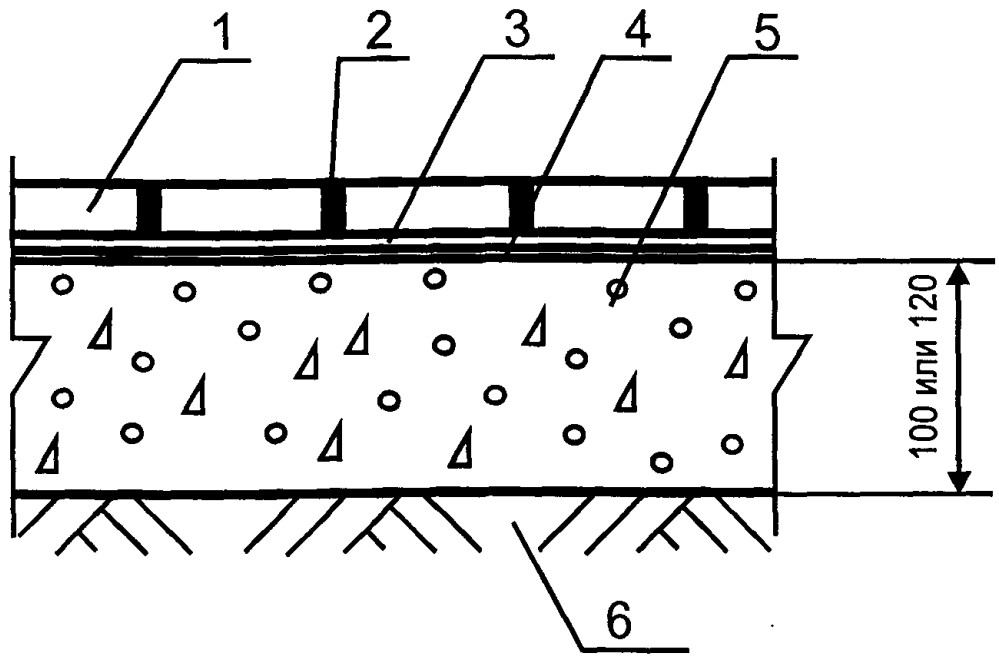

Поз	Наименование	Расход	Примечание
1.	Керамические плитки, керамогранитные плиты и плиты из природного камня		
2.	Затирка codex Brillant Color	0,3-1,3 кг / м^2	Применяется для затирки узких швов в покрытиях из керамических плиток и керамогранитных плит. Ширина шва 1-6 мм 10 цветов.
	Затирка codex Brillant Object	0,4-1,3 кг / м^2	Применяется для затирки узких швов в покрытиях из керамических плиток и керамогранитных плит. Ширина шва 2-5 мм. Цвет - серый.
	Затирка codex Brillant XL	0,8-2,6 кг / м^2	Применяется для затирки швов в покрытиях из всех видов крупноформатной плитки. Для внутренних и наружных работ. Ширина шва 3-20 мм Цвет - серый
	Затирка codex Brillant Flex	0,5-2,2 кг / м^2	Применяется для затирки швов в покрытиях из всех видов крупноформатной плитки. Для внутренних и наружных работ. Ширина шва 3-15 мм Цвет - серый
	Затирка codex Brillant Ctone	0,3-1,5 кг / м^2	Применяется для затирки швов в покрытиях из плит природного камня. Ширина шва 1-1 мм Цвет - белый
3.	Клей codex Power Base	1,7-3,3 кг / м^2	Применяется для изготовления покрытий полов из керамических плиток в отапливаемых помещениях. Толщина клеевой прослойки до 5 мм.
	Клей codex Power Plus	1,7-3,3 кг / м^2	Применяется для изготовления покрытий полов из тонкослойных (толщиной менее 10 мм) керамических плиток в отапливаемых помещениях. Толщина клеевой прослойки до 5 мм.
	Клей codex Power Flex	1,8-4,5 кг / м^2	Применяется для изготовления покрытий полов из керамогранитных плит в отапливаемых и не отапливаемых помещениях. Толщина клеевой прослойки до 5 мм.
	Клей codex Power Flex Turbo	1,7-4,4 кг / м^2	Применяется для изготовления покрытий полов из керамогранитных крупноразмерных (длина и ширина до 300 мм) плит в отапливаемых и не отапливаемых помещениях. Толщина клеевой прослойки до 10 мм
	Клей codex Stone Plus	1,8-2,7 кг / м^2	Применяется для изготовления покрытий полов из плит природного камня (толщина плит до 5 мм) в отапливаемых помещениях Толщина клеевой прослойки - до 5 мм.
	Клей codex Stone Flex	1,8-3,6 кг / м^2	Применяется для изготовления покрытий полов из плит природного камня (толщина плит от 5 до 10 мм) в отапливаемых и не отапливаемых помещениях Толщина клеевой прослойки - до 10 мм.
	Клей codex Stone Mittelbett	4,3-6,2 кг / м^2	Применяется для изготовления покрытий полов из плит природного камня (толщина плит более 10 мм) в отапливаемых и не отапливаемых помещениях. Толщина клеевой прослойки - до 20 мм.
4.	Грунтовка codex Fliesengrund	0,1-0,2 кг / м^2	Наносится кистью или валиком на очищенную поверхность бетонного основания.
5.	Бетонное основание из бетона класса В22,5	0,10 м^3 / м^2 или 0,12 м^3 / м^2	
6.	Грунт основания		

Изм.	Кол.уч	Лист	№ док.	Подпись	Дата
Зав.сектором		Чекулаев А.П.			

М 28.16/09 - 1.38

Полы с покрытием из керамической плитки, керамогранитных плит или плит из природного камня по бетонному основанию на грунте Тип 38

Стадия	Лист	Листов
МП	38	72

ОАО ЦНИИПРОМЗДАНИЙ
г.Москва 2009 г.

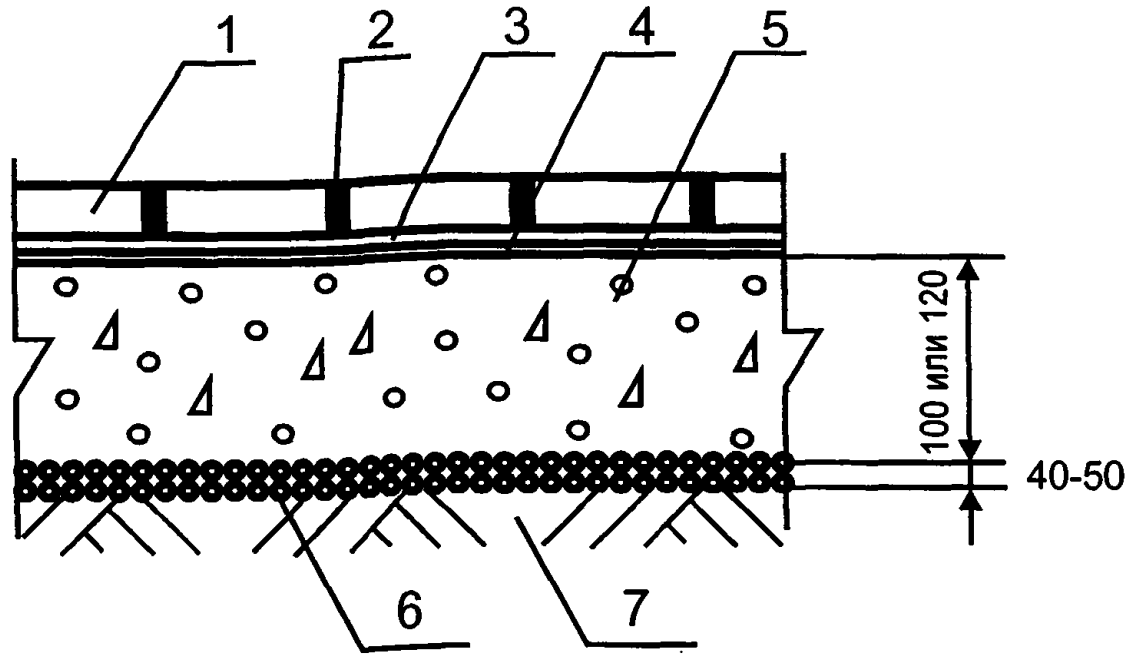

Поз	Наименование	Расход	Примечание
1.	Керамические плитки, керамогранитные плиты и плиты из природного камня		
2.	Затирка codex Brillant Color	0,3-1,3 кг / м^2	Применяется для затирки узких швов в покрытиях из керамических плиток и керамогранитных плит. Ширина шва 1-6 мм 10 цветов.
	Затирка codex Brillant Object	0,4-1,3 кг / м^2	Применяется для затирки узких швов в покрытиях из керамических плиток и керамогранитных плит. Ширина шва 2-5 мм. Цвет - серый
	Затирка codex Brillant XL	0,8-2,6 кг / м^2	Применяется для затирки швов в покрытиях из всех видов крупноформатной плитки. Для внутренних и наружных работ Ширина шва 3-20 мм Цвет - серый
	Затирка codex Brillant Flex	0,5-2,2 кг / м^2	Применяется для затирки швов в покрытиях из всех видов крупноформатной плитки. Для внутренних и наружных работ Ширина шва 3-15 мм Цвет - серый
	Затирка codex Brillant Ctone	0,3-1,5 кг / м^2	Применяется для затирки швов в покрытиях из плит природного камня. Ширина шва 1-1 мм Цвет - белый
3.	Клей codex Power Base	1,7-3,3 кг / м^2	Применяется для изготовления покрытий полов из керамических плиток в отапливаемых помещениях. Толщина клеевой прослойки до 5 мм
	Клей codex Power Plus	1,7-3,3 кг / м^2	Применяется для изготовления покрытий полов из тонкослойных (толщиной менее 10 мм) керамических плиток в отапливаемых помещениях Толщина клеевой прослойки до 5 мм
	Клей codex Power Flex	1,8-4,5 кг / м^2	Применяется для изготовления покрытий полов из керамогранитных плит в отапливаемых и не отапливаемых помещениях Толщина клеевой прослойки до 5 мм.
	Клей codex Power Flex Turbo	1,7-4,4 кг / м^2	Применяется для изготовления покрытий полов из керамогранитных крупноразмерных (длина и ширина до 300 мм) плит в отапливаемых и не отапливаемых помещениях. Толщина клеевой прослойки до 10 мм
	Клей codex Stone Plus	1,8-2,7 кг / м^2	Применяется для изготовления покрытий полов из плит природного камня (толщина плит до 5 мм) в отапливаемых помещениях. Толщина клеевой прослойки - до 5 мм.
	Клей codex Stone Flex	1,8-3,6 кг / м^2	Применяется для изготовления покрытий полов из плит природного камня (толщина плит от 5 до 10 мм) в отапливаемых и не отапливаемых помещениях. Толщина клеевой прослойки - до 10 мм.
	Клей codex Stone Mittelbett	4,3-6,2 кг / м^2	Применяется для изготовления покрытий полов из плит природного камня (толщина плит более 10 мм) в отапливаемых и не отапливаемых помещениях Толщина клеевой прослойки - до 20 мм
4.	Грунтовка codex Fliesengrund	0,1-0,2 кг / м^2	Наносится кистью или валиком на очищенную поверхность бетонного основания.
5.	Бетонное основание из бетона класса В22,5	0,10 м^3 / м^2 или 0,12 м^3 / м^2	
6	Наливная гидроизоляция - щебень или гравий, пропитанные битумом	Щебень или гравий - 0,04-0,05 м^3/м^2, битум -по факту	
7.	Грунт основания		

Изм.	Кол.уч	Лист	№ док.	Подпись	Дата
Зав.сектором		Чекулаев А.П			

М 28.16/09 - 1.39

Полы с покрытием из керамической плитки, керамогранитных плит или плит из природного камня по бетонному основанию с гидроизоляцией на грунте Тип 39

Стадия	Лист	Листов
МП	39	72

ОАО ЦНИИПРОМЗДАНИЙ г.Москва 2009 г.

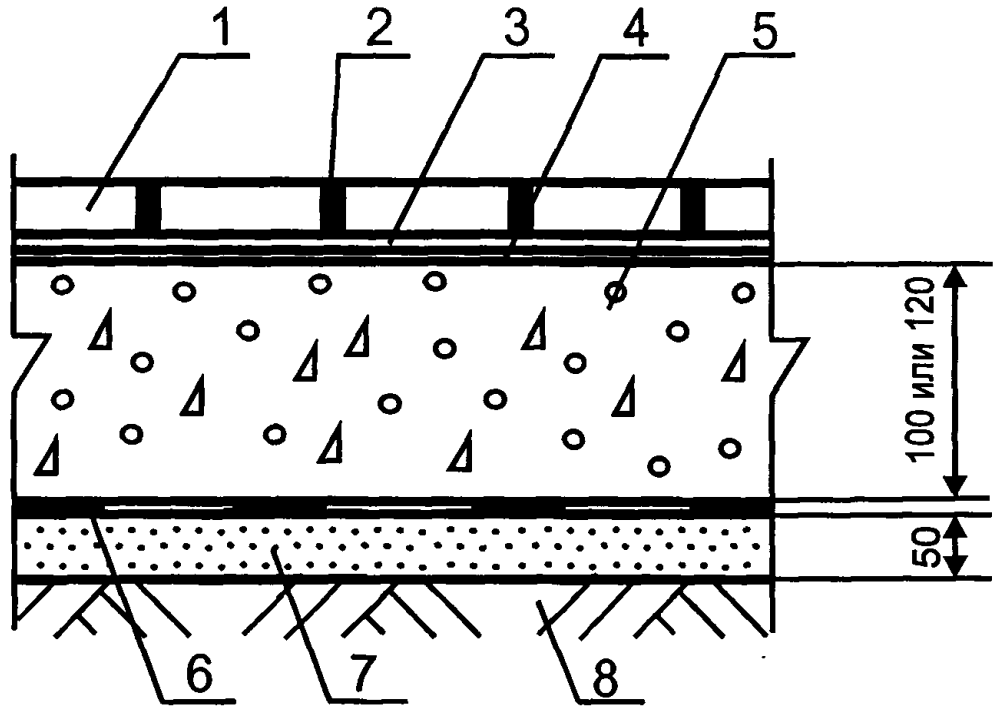

Поз	Наименование	Расход	Примечание
1.	Керамические плитки, керамогранитные плиты и плиты из природного камня		
2.	Затирка codex Brillant Color	0,3-1,3 кг / м^2	Применяется для затирки узких швов в покрытиях из керамических плиток и керамогранитных плит. Ширина шва 1-6 мм. 10 цветов.
	Затирка codex Brillant Object	0,4-1,3 кг / м^2	Применяется для затирки узких швов в покрытиях из керамических плиток и керамогранитных плит. Ширина шва 2-5 мм. Цвет - серый.
	Затирка codex Brillant XL	0,8-2,6 кг / м^2	Применяется для затирки швов в покрытиях из всех видов крупноформатной плитки. Для внутренних и наружных работ. Ширина шва 3-20 мм Цвет - серый
	Затирка codex Brillant Flex	0,5-2,2 кг / м^2	Применяется для затирки швов в покрытиях из всех видов крупноформатной плитки. Для внутренних и наружных работ. Ширина шва 3-15 мм Цвет - серый
	Затирка codex Brillant Ctone	0,3-1,5 кг / м^2	Применяется для затирки швов в покрытиях из плит природного камня. Ширина шва 1-1 мм Цвет - белый
3.	Клей codex Power Base	1,7-3,3 кг / м^2	Применяется для изготовления покрытий полов из керамических плиток в отапливаемых помещениях. Толщина клеевой прослойки до 5 мм.
	Клей codex Power Plus	1,7-3,3 кг / м^2	Применяется для изготовления покрытий полов из тонкослойных (толщиной менее 10 мм) керамических плиток в отапливаемых помещениях Толщина клеевой прослойки до 5 мм
	Клей codex Power Flex	1,8-4,5 кг / м^2	Применяется для изготовления покрытий полов из керамогранитных плит в отапливаемых и не отапливаемых помещениях Толщина клеевой прослойки до 5 мм
	Клей codex Power Flex Turbo	1,7-4,4 кг / м^2	Применяется для изготовления покрытий полов из керамогранитных крупноразмерных (длина и ширина до 300 мм) плит в отапливаемых и не отапливаемых помещениях. Толщина клеевой прослойки до 10 мм.
	Клей codex Stone Plus	1,8-2,7 кг / м^2	Применяется для изготовления покрытий полов из плит природного камня (толщина плит до 5 мм) в отапливаемых помещениях. Толщина клеевой прослойки - до 5 мм.
	Клей codex Stone Flex	1,8-3,6 кг / м^2	Применяется для изготовления покрытий полов из плит природного камня (толщина плит от 5 до 10 мм) в отапливаемых и не отапливаемых помещениях Толщина клеевой прослойки - до 10 мм.
	Клей codex Stone Mittelbett	4,3-6,2 кг / м^2	Применяется для изготовления покрытий полов из плит природного камня (толщина плит более 10 мм) в отапливаемых и не отапливаемых помещениях. Толщина клеевой прослойки - до 20 мм.
4.	Грунтовка codex Fliesengrund	0,1-0,2 кг / м^2	Наносится кистью или валиком на очищенную поверхность бетонного основания
5.	Бетонное основание из бетона класса В22,5	0,10 м^3 / м^2 или 0,12 м^3 / м^2	
6.	Рулонная гидроизоляция	1,02 м^2 /м^2	
7.	Стяжка из цементно-песчаного раствора марки М150	0,05 м^3 /м^2	
8.	Грунт основания		

Изм.	Кол.уч	Лист	№ док.	Подпись	Дата
Зав.сектором		Чекулаев А.П			

М 28.16/09 - 1.40

Полы с покрытием из керамической плитки, керамогранитных плит или плит из природного камня бетонному основанию с гидроизоляцией на грунте Тип 40

Стадия	Лист	Листов
МП	40	72

ОАО ЦНИИПРОМЗДАНИЙ
г.Москва 2009 г.

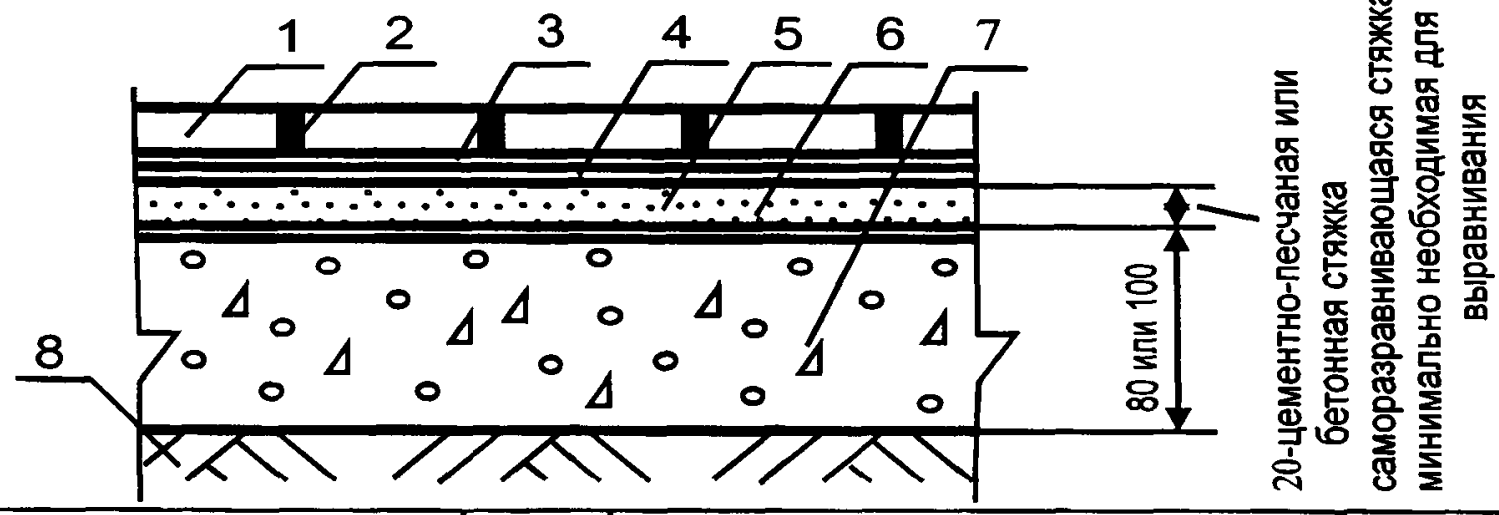

Поз	Наименование	Расход	Примечание
1.	Керамические плитки и керамогранитные плиты		
2.	Затирка codex Brillant Color	0,3-1,3 кг / м^2	Применяется для затирки узких швов в покрытиях из керамических плиток и керамогранитных плит. Ширина шва 1-6 мм 10 цветов.
	Затирка codex Brillant Object	0,4-1,3 кг / м^2	Применяется для затирки узких швов в покрытиях из керамических плиток и керамогранитных плит. Ширина шва 2-5 мм. Цвет - серый.
	Затирка codex Brillant XL	0,8-2,6 кг / м^2	Применяется для затирки швов в покрытиях из всех видов крупноформатной плитки. Для внутренних и наружных работ. Ширина шва 3-20 мм Цвет - серый
	Затирка codex Brillant Flex	0,5-2,2 кг / м^2	Применяется для затирки швов в покрытиях из всех видов крупноформатной плитки. Для внутренних и наружных работ. Ширина шва 3-15 мм Цвет - серый
3.	Клей codex Power Base	1,7-3,3 кг / м^2	Применяется для изготовления покрытий полов из керамических плиток в отапливаемых помещениях Толщина клеевой прослойки до 5 мм.
	Клей codex Power Plus	1,7-3,3 кг / м^2	Применяется для изготовления покрытий полов из тонкослойных (толщиной менее 10 мм) керамических плиток в отапливаемых помещениях. Толщина клеевой прослойки до 5 мм.
	Клей codex Power Flex	1,8-4,5 кг / м^2	Применяется для изготовления покрытий полов из керамогранитных плит в отапливаемых и не отапливаемых помещениях. Толщина клеевой прослойки до 5 мм.
	Клей codex Power Flex Turbo	1,7-4,4 кг / м^2	Применяется для изготовления покрытий полов из керамогранитных крупноразмерных (длина и ширина до 300 мм) плит в отапливаемых и не отапливаемых помещениях Толщина клеевой прослойки до 10 мм
4.	Грунтовка codex Fliesengrund	0,1-0,2 кг / м^2	Наносится кистью или валиком на очищенную поверхность цементно-песчаной или бетонной стяжки
5.	Полимерцементная саморазравнивающаяся стяжка марки Uzin NC-145	1,5 кг / м^2	Наносится шпателем слоем толщиной до 5 мм Расход - на 1 мм слоя. Предел прочности при сжатии после 28 суток выдержки не менее 20 МПа.
	Полимерцементная саморазравнивающаяся стяжка марки Uzin NC-150S Okoline	1,5 кг / м^2	Наносится шпателем слоем толщиной до 10 мм Расход - на 1 мм слоя. Предел прочности при сжатии после 28 суток выдержки не менее 27 МПа.
	Полимерцементная саморазравнивающаяся стяжка марки Uzin NC-160 Okoline	1,4 кг / м^2	Наносится шпателем слоем толщиной до 10 мм Расход - на 1 мм слоя. Предел прочности при сжатии после 28 суток выдержки не менее 35 МПа.
	Полимерцементная саморазравнивающаяся стяжка марки Uzin NC-195	1,6 кг / м^2	Наносится шпателем слоем толщиной до 45 мм. Расход - на 1 мм слоя. Предел прочности при сжатии после 28 суток выдержки не менее 35 МПа.
	Полимерцементная саморазравнивающаяся стяжка марки Uzin NC-395	1,8 кг / м^2	Наносится шпателем слоем толщиной до 45 мм. Расход - на 1 мм слоя. Предел прочности при сжатии после 28 суток выдержки не менее 35 МПа Стяжка рекомендуется в полах не отапливаемых помещений.
	Стяжка из цементно-песчаного раствора марки не ниже М150	0,02 м^3/м^2	
	Стяжка из бетона класса не ниже В12,5	0,02 м^3/м^2	
6.	Грунтовка Uzin PE-360	0,1-0,2 кг / м^2	Наносится кистью или валиком на очищенную поверхность бетонного основания под саморазравнивающиеся стяжки
	Грунтовка Uzin PE-460	0,2-0,4 кг / м^2	Наносится кистью или валиком в два слоя на очищенную поверхность бетонного основания при необходимости изготовления пароизоляционного слоя
7.	Бетонное основание из бетона класса В22,5	0,10 м^3 / м^2 или 0,12 м^3 / м^2	
8.	Грунт основания		

Изм.	Кол.уч	Лист	№ док.	Подпись	Дата
Зав.сектором		Чекулаев А.П			

М 28.16/09 - 1.41

Полы с покрытием из керамической плитки и керамогранитных плит по цементной стяжке по бетонному основанию на грунте

Тип 41

Стадия	Лист	Листов
МП	41	72

ОАО ЦНИИПРОМЗДАНИЙ
г.Москва 2009 г.

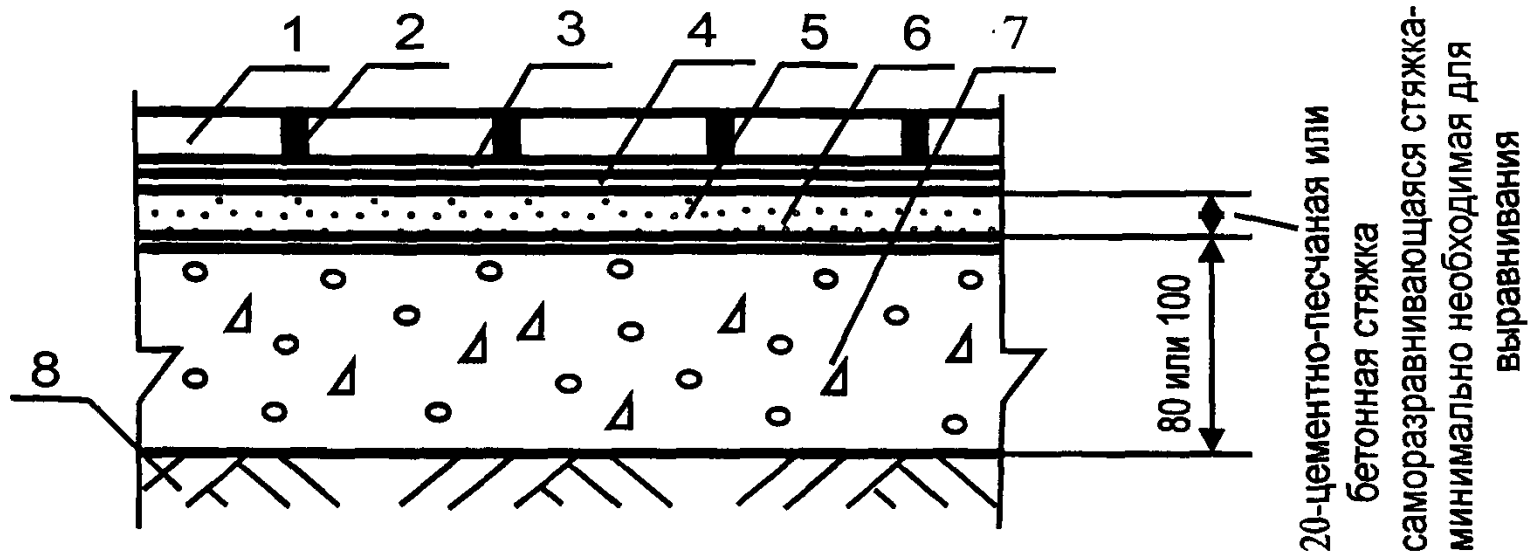

Поз	Наименование	Расход	Примечание
1	Плиты из природного камня		
2.	Затирка codex Brillant Ctone	0,3-1,5 кг / м^2	Применяется для затирки швов в покрытиях из плит природного камня. Ширина шва 1-1 мм Цвет - белый
3	Клей codex Stone Plus	1,8-2,7 кг / м^2	Применяется для изготовления покрытий полов из плит природного камня (толщина плит до 5 мм) в отапливаемых помещениях. Толщина клеевой прослойки - до 5 мм
	Клей codex Stone Flex	1,8-3,6 кг / м^2	Применяется для изготовления покрытий полов из плит природного камня (толщина плит от 5 до 10 мм) в отапливаемых и не отапливаемых помещениях Толщина клеевой прослойки - до 10 мм.
	Клей codex Stone Mittelbett	4,3-6,2 кг / м^2	Применяется для изготовления покрытий полов из плит природного камня (толщина плит более 10 мм) в отапливаемых и не отапливаемых помещениях. Толщина клеевой прослойки - до 20 мм
4.	Грунтовка codex Fliesengrund	0,1-0,2 кг / м^2	Наносится кистью или валиком на очищенную поверхность цементно-песчаной или бетонной стяжки.
5	Полимерцементная саморазравнивающаяся стяжка марки Uzin NC-145	1,5 кг / м^2	Наносится шпателем слоем толщиной до 5 мм. Расход - на 1 мм слоя Предел прочности при сжатии после 28 суток выдержки не менее 20 МПа.
	Полимерцементная саморазравнивающаяся стяжка марки Uzin NC-150S Okoline	1,5 кг / м^2	Наносится шпателем слоем толщиной до 10 мм. Расход - на 1 мм слоя Предел прочности при сжатии после 28 суток выдержки не менее 27 МПа
	Полимерцементная саморазравнивающаяся стяжка марки Uzin NC-160 Okoline	1,4 кг / м^2	Наносится шпателем слоем толщиной до 10 мм Расход - на 1 мм слоя. Предел прочности при сжатии после 28 суток выдержки не менее 35 МПа.
	Полимерцементная саморазравнивающаяся стяжка марки Uzin NC-195	1,6 кг / м^2	Наносится шпателем слоем толщиной до 45 мм. Расход - на 1 мм слоя. Предел прочности при сжатии после 28 суток выдержки не менее 35 МПа.
	Полимерцементная саморазравнивающаяся стяжка марки Uzin NC-395	1,8 кг / м^2	Наносится шпателем слоем толщиной до 45 мм. Расход - на 1 мм слоя Предел прочности при сжатии после 28 суток выдержки не менее 35 МПа Стяжка рекомендуется в полах не отапливаемых помещений.
	Стяжка из цементно-песчаного раствора марки не ниже М150	0,02 м^3/м^2	
	Стяжка из бетона класса не ниже В12,5	0,02 м^3/м^2	
6.	Грунтовка Uzin PE-360	0,1-0,2 кг / м^2	Наносится кистью или валиком на очищенную поверхность бетонного основания под саморазравнивающиеся стяжки.
	Грунтовка Uzin PE-460	0,2-0,4 кг / м^2	Наносится кистью или валиком в два слоя на очищенную поверхность бетонного основания при необходимости изготовления пароизоляционного слоя.
7.	Бетонное основание из бетона класса В22,5	0,10 м^3 / м^2 или 0,12 м^3 / м^2	
8.	Грунт основания		

Изм.	Кол.уч	Лист	№ док.	Подпись	Дата
Зав.сектором		Чекулаев А.П			

М 28.16/09 - 1.42

Полы с покрытием из плит из природного камня по цементной стяжке по бетонному основанию на грунте
Тип 42

Стадия	Лист	Листов
МП	42	72

ОАО ЦНИИПРОМЗДАНИЙ
г.Москва 2009 г.

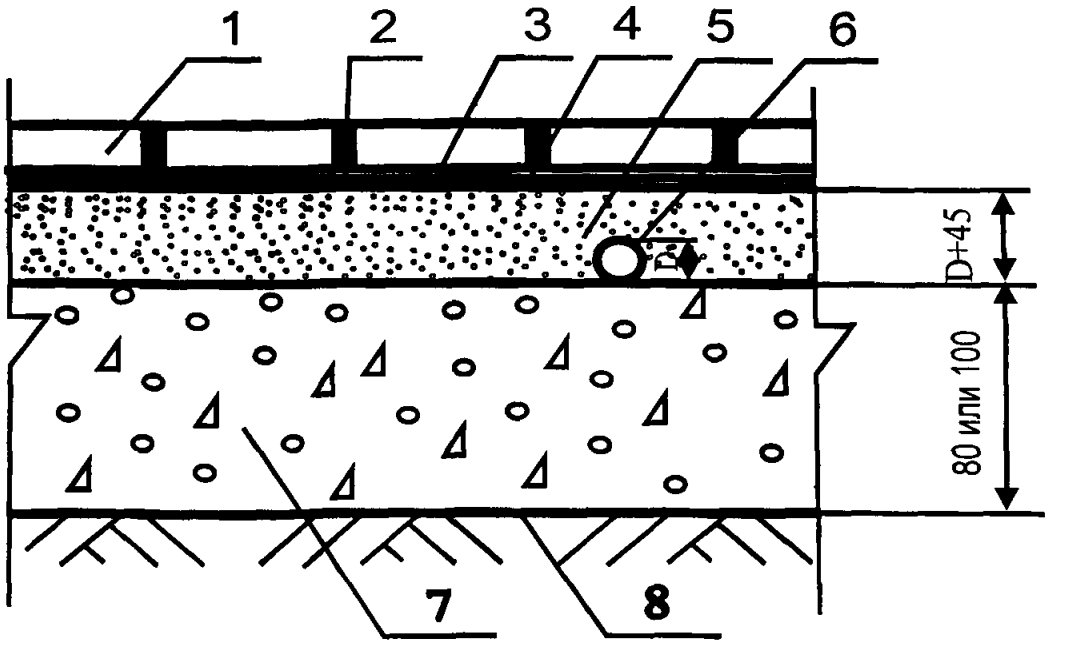

Поз	Наименование	Расход	Примечание
1.	Керамические плитки, керамогранитные плиты и плиты из природного камня		
2.	Затирка codex Brillant Color	0,3-1,3 кг / м^2	Применяется для затирки узких швов в покрытиях из керамических плиток и керамогранитных плит. Ширина шва 1-6 мм. 10 цветов.
	Затирка codex Brillant Object	0,4-1,3 кг / м^2	Применяется для затирки узких швов в покрытиях из керамических плиток и керамогранитных плит. Ширина шва 2-5 мм Цвет - серый.
	Затирка codex Brillant XL	0,8-2,6 кг / м^2	Применяется для затирки швов в покрытиях из всех видов крупноформатной плитки. Для внутренних и наружных работ. Ширина шва 3-20 мм Цвет - серый
	Затирка codex Brillant Flex	0,5-2,2 кг / м^2	Применяется для затирки швов в покрытиях из всех видов крупноформатной плитки Для внутренних и наружных работ Ширина шва 3-15 мм Цвет - серый
	Затирка codex Brillant Ctone	0,3-1,5 кг / м^2	Применяется для затирки швов в покрытиях из плит природного камня Ширина шва 1-1 мм Цвет - белый
3.	Клей codex Power Base	1,7-3,3 кг / м^2	Применяется для изготовления покрытий полов из керамических плиток в отапливаемых помещениях. Толщина клеевой прослойки до 5 мм.
	Клей codex Power Plus	1,7-3,3 кг / м^2	Применяется для изготовления покрытий полов из тонкослойных (толщиной менее 10 мм) керамических плиток в отапливаемых помещениях. Толщина клеевой прослойки до 5 мм.
	Клей codex Power Flex	1,8-4,5 кг / м^2	Применяется для изготовления покрытий полов из керамогранитных плит в отапливаемых и не отапливаемых помещениях Толщина клеевой прослойки до 5 мм.
	Клей codex Power Flex Turbo	1,7-4,4 кг / м^2	Применяется для изготовления покрытий полов из керамогранитных крупноразмерных (длина и ширина до 300 мм) плит в отапливаемых и не отапливаемых помещениях. Толщина клеевой прослойки до 10 мм
	Клей codex Stone Plus	1,8-2,7 кг / м^2	Применяется для изготовления покрытий полов из плит природного камня (толщина плит до 5 мм) в отапливаемых помещениях Толщина клеевой прослойки - до 5 мм
	Клей codex Stone Flex	1,8-3,6 кг / м^2	Применяется для изготовления покрытий полов из плит природного камня (толщина плит от 5 до 10 мм) в отапливаемых и не отапливаемых помещениях Толщина клеевой прослойки - до 10 мм.
	Клей codex Stone Mittelbett	4,3-6,2 кг / м^2	Применяется для изготовления покрытий полов из плит природного камня (толщина плит более 10 мм) в отапливаемых и не отапливаемых помещениях. Толщина клеевой прослойки - до 20 мм
4.	Грунтовка codex Fliesengrund	0,1-0,2 кг / м^2	Наносится кистью или валиком на очищенную поверхность цементно-песчаной или бетонной стяжки.
5.	Стяжка из цементно-песчаного раствора марки не ниже М150		
	Стяжка из бетона класса не ниже В12,5		
	Стяжка из цементно-песчаного раствора на основе полимерцемента марки Uzin NC-190 и сухого кварцевого песка фракции 0,2-6,3 мм в соотношении от 1:4 до 1.6		Повышенная скорость набора прочности и пониженное время сушки - не более 24 часов на 1 см толщины стяжки Предел прочности на сжатие после 28 суток воздушной выдержки в зависимости от соотношении цемент·песок от 40 до 20 МПа
6.	Труба		
7.	Бетонное основание из бетона класса В22,5	0,10 м^3 / м^2 или 0,12 м^3 / м^2	
8.	Грунт основания		

Изм.	Кол.уч	Лист	№ док.	Подпись	Дата
Зав.сектором		Чекулаев А.П			

М 28.16/09 - 1.43

Полы с покрытием из керамических плиток, плит керамогранита и плит природного камня по цементной стяжке с трубой по бетонному основанию на грунте Тип 43

Стадия	Лист	Листов
МП	43	72

ОАО ЦНИИПРОМЗДАНИЙ г.Москва 2009 г.

90

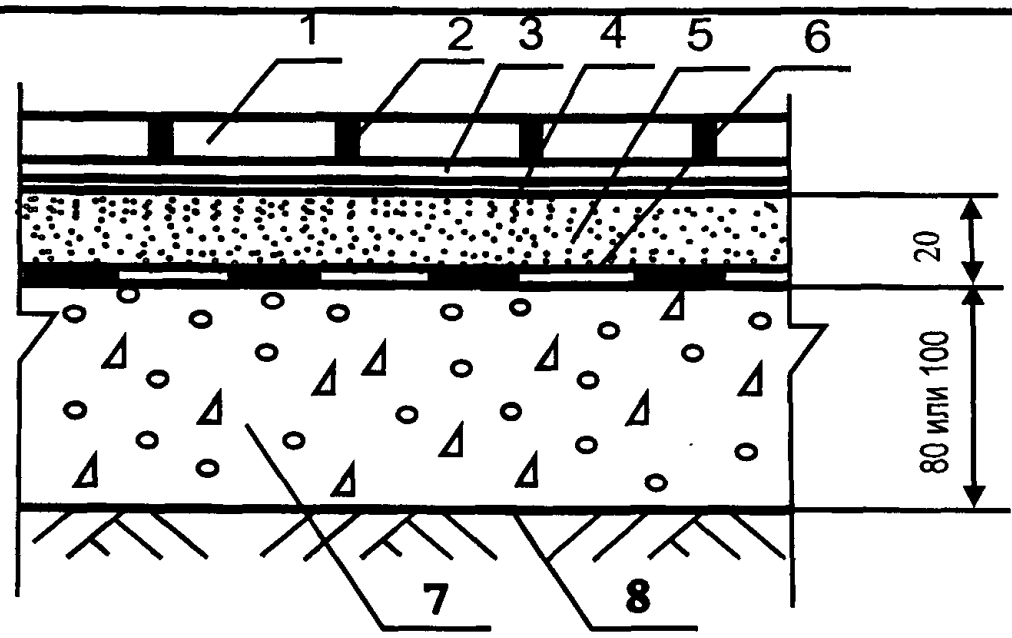

Поз	Наименование	Расход	Примечание
1.	Керамические плитки, керамогранитные плиты и плиты из природного камня		
2.	Затирка codex Brillant Color	0,3-1,3 кг / м^2	Применяется для затирки узких швов в покрытиях из керамических плиток и керамогранитных плит. Ширина шва 1-6 мм. 10 цветов.
	Затирка codex Brillant Object	0,4-1,3 кг / м^2	Применяется для затирки узких швов в покрытиях из керамических плиток и керамогранитных плит Ширина шва 2-5 мм. Цвет - серый.
	Затирка codex Brillant XL	0,8-2,6 кг / м^2	Применяется для затирки швов в покрытиях из всех видов крупноформатной плитки Для внутренних и наружных работ Ширина шва 3-20 мм Цвет - серый
	Затирка codex Brillant Flex	0,5-2,2 кг / м^2	Применяется для затирки швов в покрытиях из всех видов крупноформатной плитки. Для внутренних и наружных работ. Ширина шва 3-15 мм Цвет - серый
	Затирка codex Brillant Ctone	0,3-1,5 кг / м^2	Применяется для затирки швов в покрытиях из плит природного камня Ширина шва 1-1 мм Цвет - белый
3.	Клей codex Power Base	1,7-3,3 кг / м^2	Применяется для изготовления покрытий полов из керамических плиток в отапливаемых помещениях. Толщина клеевой прослойки до 5 мм.
	Клей codex Power Plus	1,7-3,3 кг / м^2	Применяется для изготовления покрытий полов из тонкослойных (толщиной менее 10 мм) керамических плиток в отапливаемых помещениях. Толщина клеевой прослойки до 5 мм.
	Клей codex Power Flex	1,8-4,5 кг / м^2	Применяется для изготовления покрытий полов из керамогранитных плит в отапливаемых и не отапливаемых помещениях. Толщина клеевой прослойки до 5 мм
	Клей codex Power Flex Turbo	1,7-4,4 кг / м^2	Применяется для изготовления покрытий полов из керамогранитных крупноразмерных (длина и ширина до 300 мм) плит в отапливаемых и не отапливаемых помещениях Толщина клеевой прослойки до 10 мм
	Клей codex Stone Plus	1,8-2,7 кг / м^2	Применяется для изготовления покрытий полов из плит природного камня (толщина плит до 5 мм) в отапливаемых помещениях Толщина клеевой прослойки - до 5 мм.
	Клей codex Stone Flex	1,8-3,6 кг / м^2	Применяется для изготовления покрытий полов из плит природного камня (толщина плит от 5 до 10 мм) в отапливаемых и не отапливаемых помещениях Толщина клеевой прослойки - до 10 мм.
	Клей codex Stone Mittelbett	4,3-6,2 кг / м^2	Применяется для изготовления покрытий полов из плит природного камня (толщина плит более 10 мм) в отапливаемых и не отапливаемых помещениях. Толщина клеевой прослойки - до 20 мм.
4.	Грунтовка codex Fliesengrund	0,1-0,2 кг / м^2	Наносится кистью или валиком на очищенную поверхность цементно-песчаной или бетонной стяжки.
5.	Стяжка из цементно-песчаного раствора марки не ниже М150	0,02 м^3/ м^2	
	Стяжка из бетона класса не ниже В12,5	0,02 м^3/ м^2	
	Стяжка из цементно-песчаного раствора на основе полимерцемента марки Uzin NC-190 и сухого кварцевого песка фракции 0,2-6,3 мм в соотношении от 1:4 до 1.6	0,02 м^3/ м^2	Повышенная скорость набора прочности и пониженное время сушки - не более 24 часов на 1 см толщины стяжки. Предел прочности на сжатие после 28 суток воздушной выдержки в зависимости от соотношении цемент.песок от 40 до 20 МПа.
6.	Рулонная гидроизоляция	2,04 м^2/м^2	
7.	Бетонное основание из бетона класса В22,5	0,10 м^3/ м^2 или 0,12 м^3/ м^2	
8.	Грунт основания		

Изм.	Кол.уч	Лист	№ док.	Подпись	Дата
Зав.сектором		Чекулаев А.П			

М 28.16/09 - 1.44

Полы с покрытием из керамических плиток, плит керамогранита и плит природного камня по цементной стяжке с гидроизоляцией по бетонному основанию на грунте Тип 44

Стадия	Лист	Листов
МП	44	72

ОАО ЦНИИПРОМЗДАНИЙ г.Москва 2009 г.

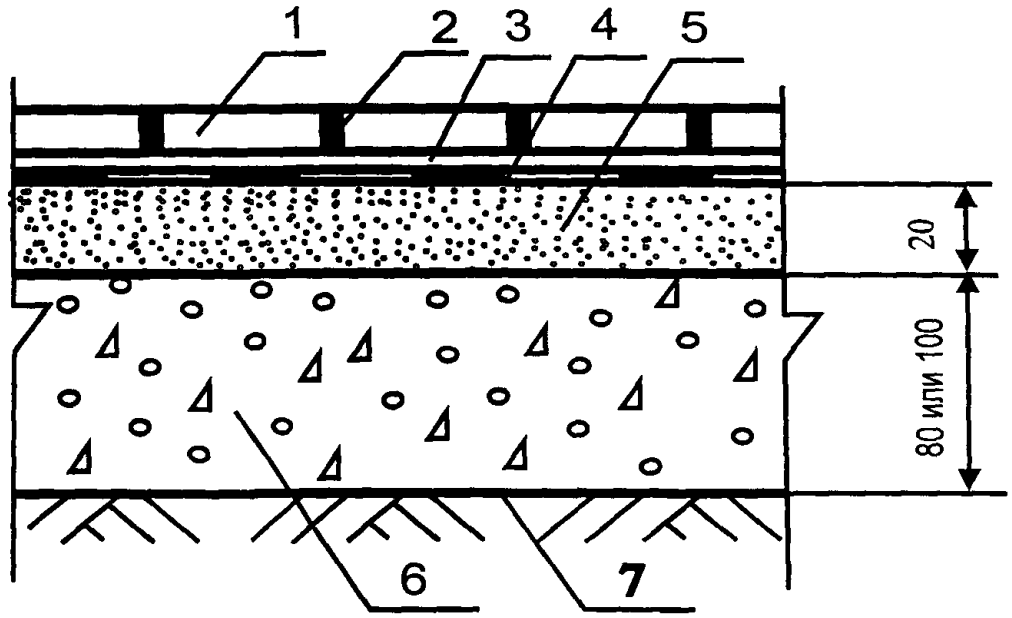

Поз	Наименование	Расход	Примечание
1.	Керамические плитки, керамогранитные плиты и плиты из природного камня		
2.	Затирка codex Brillant Color	0,3-1,3 кг / м^2	Применяется для затирки узких швов в покрытиях из керамических плиток и керамогранитных плит. Ширина шва 1-6 мм. 10 цветов
	Затирка codex Brillant Object	0,4-1,3 кг / м^2	Применяется для затирки узких швов в покрытиях из керамических плиток и керамогранитных плит. Ширина шва 2-5 мм Цвет - серый.
	Затирка codex Brillant XL	0,8-2,6 кг / м^2	Применяется для затирки швов в покрытиях из всех видов крупноформатной плитки. Для внутренних и наружных работ. Ширина шва 3-20 мм Цвет - серый
	Затирка codex Brillant Flex	0,5-2,2 кг / м^2	Применяется для затирки швов в покрытиях из всех видов крупноформатной плитки. Для внутренних и наружных работ. Ширина шва 3-15 мм Цвет - серый
	Затирка codex Brillant Ctone	0,3-1,5 кг / м^2	Применяется для затирки швов в покрытиях из плит природного камня. Ширина шва 1-1 мм Цвет - белый
3.	Клей codex Power Base	1,7-3,3 кг / м^2	Применяется для изготовления покрытий полов из керамических плиток в отапливаемых помещениях Толщина клеевой прослойки до 5 мм
	Клей codex Power Plus	1,7-3,3 кг / м^2	Применяется для изготовления покрытий полов из тонкослойных (толщиной менее 10 мм) керамических плиток в отапливаемых помещениях. Толщина клеевой прослойки до 5 мм
	Клей codex Power Flex	1,8-4,5 кг / м^2	Применяется для изготовления покрытий полов из керамогранитных плит в отапливаемых и не отапливаемых помещениях. Толщина клеевой прослойки до 5 мм
	Клей codex Power Flex Turbo	1,7-4,4 кг / м^2	Применяется для изготовления покрытий полов из керамогранитных крупноразмерных (длина и ширина до 300 мм) плит в отапливаемых и не отапливаемых помещениях. Толщина клеевой прослойки до 10 мм
	Клей codex Stone Plus	1,8-2,7 кг / м^2	Применяется для изготовления покрытий полов из плит природного камня (толщина плит до 5 мм) в отапливаемых помещениях. Толщина клеевой прослойки - до 5 мм.
	Клей codex Stone Flex	1,8-3,6 кг / м^2	Применяется для изготовления покрытий полов из плит природного камня (толщина плит от 5 до 10 мм) в отапливаемых и не отапливаемых помещениях. Толщина клеевой прослойки - до 10 мм
	Клей codex Stone Mittelbett	4,3-6,2 кг / м^2	Применяется для изготовления покрытий полов из плит природного камня (толщина плит более 10 мм) в отапливаемых и не отапливаемых помещениях. Толщина клеевой прослойки - до 20 мм
4.	Рулонная гидроизоляция	1,02 м^2/м^2	
	Гидроизоляция Uzin HS-600	1,6 кг /м^2/слой	Эластичная дисперсная гидроизоляция для внутренних работ. Наносится в 2 слоя. Применяется вместе с лентой Uzin Fugendichtband и Uzin Dichtmanschete
5.	Стяжка из цементно-песчаного раствора марки не ниже М150	0,02 м^3/ м^2	
	Стяжка из бетона класса не ниже В12,5	0,02 м^3/ м^2	
	Стяжка из цементно-песчаного раствора на основе полимерцемента марки Uzin NC-190 и сухого кварцевого песка фракции 0,2-6,3 мм в соотношении от 1:4 до 1 6	0,02 м^3/ м^2	Повышенная скорость набора прочности и пониженное время сушки - не более 24 часов на 1 см толщины стяжки. Предел прочности на сжатие после 28 суток воздушной выдержки в зависимости от соотношении цемент·песок от 40 до 20 МПа.
6.	Бетонное основание из бетона класса В22,5	0,10 м^3/ м^2 или 0,12 м^3/ м^2	
7.	Грунт основания		

Изм.	Кол.уч	Лист	№ док.	Подпись	Дата
Зав.сектором		Чекулаев А.П			

М 28.16/09 - 1.45

Полы с покрытием из керамических плиток, плит керамогранита и плит природного камня с гидроизоляцией по цементной стяжке по бетонному основанию на грунте Тип 45

Стадия	Лист	Листов
МП	45	72

ОАО ЦНИИПРОМЗДАНИЙ
г.Москва 2009 г.

92

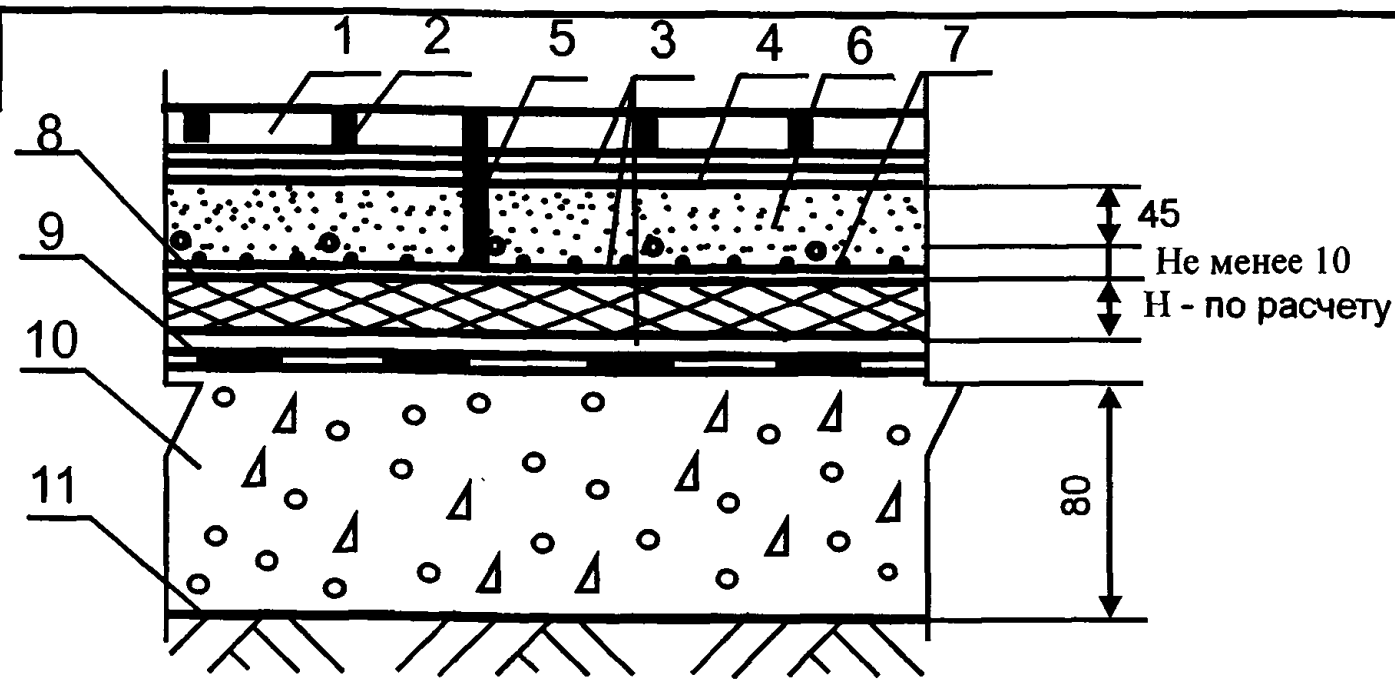

Поз	Наименование	Расход	Примечание
1.	Керамические плитки		
2.	Затирка codex Brillant Color	0,3-1,3 кг / м^2	Применяется для затирки узких швов в покрытиях из керамических плиток и керамогранитных плит Ширина шва 1-6 мм 10 цветов
	Затирка codex Brillant Object	0,4-1,3 кг / м^2	Применяется для затирки узких швов в покрытиях из керамических плиток и керамогранитных плит. Ширина шва 2-5 мм. Цвет - серый.
	Затирка codex Brillant XL	0,8-2,6 кг / м^2	Применяется для затирки швов в покрытиях из всех видов крупноформатной плитки Для внутренних и наружных работ. Ширина шва 3-20 мм Цвет - серый
	Затирка codex Brillant Flex	0,5-2,2 кг / м^2	Применяется для затирки швов в покрытиях из всех видов крупноформатной плитки Для внутренних и наружных работ. Ширина шва 3-15 мм Цвет - серый
3.	Клей codex Power Flex	1,8-4,5 кг / м^2	Толщина клеевой прослойки до 5 мм.
4.	Грунтовка codex Fliesengrund	0,1-0,2 кг / м^2	Наносится кистью или валиком на очищенную поверхность стяжки
5.	Деформационный шов, расшитый полиуретановым герметиком	По факту	Швы нарезаются в продольном и поперечном направлении с шагом не более 6 м на всю глубину стяжки Расшивка швов полиуретановым герметиком осуществляется после достижения стяжкой воздушно-сухого состояния
6.	Стяжка из цементно-песчаного раствора на основе полимерцемента марки Uzin NC-190 и сухого кварцевого песка фракции 0,2-6,3 мм в соотношении от 1:4 до 1:6, армированная металлической сеткой с ячейками 50x50x2	2,2-3,0 кг / м^2	Расход - на 1 мм слоя При использовании для обогрева электронагревательных элементов армирующая сетка должна быть присоеденена к системе заземления здания.
7.	Электрокабель или трубы		Шаг между нагревательными элементами устанавливается при теплотехническом расчёте, исходя из достижения на поверхности покрытия температуры +23^0 С.
8.	Теплоизоляция из плит марки Uzin Multimoll Tor 4	1м^2/ м^2	Выбор марки теплоизоляционной плиты и толщины теплоизоляционного слоя осуществляется при проведении теплотехнического расчёта
	Теплоизоляция из плит марки Uzin Multimoll Tor 9		
	Теплоизоляция из плит марки Uzin Multimoll Tor 15		
9.	Гидроизоляция Uzin HS-600	1,6 кг /м^2/слой	Эластичная дисперсная гидроизоляция для внутренних работ. Наносится в 2 слоя. Применяется вместе с лентой Uzin Fugendichtband и Uzin Dichtmanschete
10.	Бетонное основание из бетона класса В22,5	0,10 м^3 / м^2 или 0,12 м^3 / м^2	
11.	Грунт основания		

Изм.	Кол.уч	Лист	№ док.	Подпись	Дата
Зав.сектором		Чекулаев А.П			

М 28.16/09 - 1.46

Полы с покрытием из керамической плитки по обогреваемой цементной стяжке по бетонному основанию на грунте Тип 46

Стадия	Лист	Листов
МП	46	72

ОАО ЦНИИПРОМЗДАНИЙ г.Москва 2009 г.

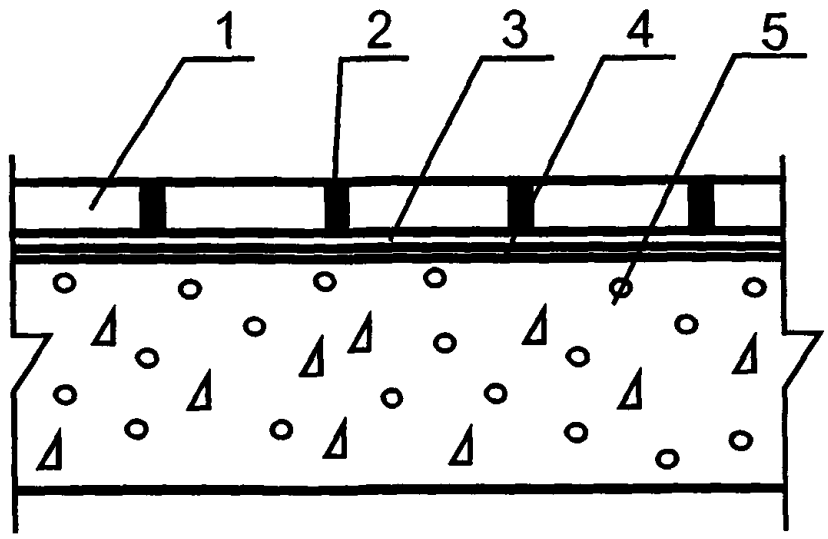

Поз	Наименование	Расход	Примечание
1.	Керамические плитки, керамогранитные плиты и плиты из природного камня		
2.	Затирка codex Brillant Color	0,3-1,3 кг / м^2	Применяется для затирки узких швов в покрытиях из керамических плиток и керамогранитных плит. Ширина шва 1-6 мм. 10 цветов.
	Затирка codex Brillant Object	0,4-1,3 кг / м^2	Применяется для затирки узких швов в покрытиях из керамических плиток и керамогранитных плит. Ширина шва 2-5 мм. Цвет - серый.
	Затирка codex Brillant XL	0,8-2,6 кг / м^2	Применяется для затирки швов в покрытиях из всех видов крупноформатной плитки. Для внутренних и наружных работ. Ширина шва 3-20 мм Цвет - серый
	Затирка codex Brillant Flex	0,5-2,2 кг / м^2	Применяется для затирки швов в покрытиях из всех видов крупноформатной плитки Для внутренних и наружных работ. Ширина шва 3-15 мм Цвет - серый
	Затирка codex Brillant Ctone	0,3-1,5 кг / м^2	Применяется для затирки швов в покрытиях из плит природного камня. Ширина шва 1-1 мм Цвет - белый
3.	Клей codex Power Base	1,7-3,3 кг / м^2	Применяется для изготовления покрытий полов из керамических плиток в отапливаемых помещениях Толщина клеевой прослойки до 5 мм.
	Клей codex Power Plus	1,7-3,3 кг / м^2	Применяется для изготовления покрытий полов из тонкослойных (толщиной менее 10 мм) керамических плиток в отапливаемых помещениях Толщина клеевой прослойки до 5 мм.
	Клей codex Power Flex	1,8-4,5 кг / м^2	Применяется для изготовления покрытий полов из керамогранитных плит в отапливаемых и не отапливаемых помещениях. Толщина клеевой прослойки до 5 мм.
	Клей codex Power Flex Turbo	1,7-4,4 кг / м^2	Применяется для изготовления покрытий полов из керамогранитных крупноразмерных (длина и ширина до 300 мм) плит в отапливаемых и не отапливаемых помещениях. Толщина клеевой прослойки до 10 мм.
	Клей codex Stone Plus	1,8-2,7 кг / м^2	Применяется для изготовления покрытий полов из плит природного камня (толщина плит до 5 мм) в отапливаемых помещениях. Толщина клеевой прослойки - до 5 мм.
	Клей codex Stone Flex	1,8-3,6 кг / м^2	Применяется для изготовления покрытий полов из плит природного камня (толщина плит от 5 до 10 мм) в отапливаемых и не отапливаемых помещениях. Толщина клеевой прослойки - до 10 мм.
	Клей codex Stone Mittelbett	4,3-6,2 кг / м^2	Применяется для изготовления покрытий полов из плит природного камня (толщина плит более 10 мм) в отапливаемых и не отапливаемых помещениях. Толщина клеевой прослойки - до 20 мм.
4.	Грунтовка codex Fliesengrund	0,1-0,2 кг / м^2	Наносится кистью или валиком на очищенную поверхность бетонного основания
5	Сплошное железобетонное междуэтажное перекрытие с ровной поверхностью		

Изм.	Кол.уч	Лист	№ док.	Подпись	Дата
Зав.сектором		Чекулаев А.П			

М 28.16/09 - 1.47

Полы с покрытием из керамической плитки, керамогранитных плит или плит из природного камня по железобетонной плите перекрытия Тип 47

Стадия	Лист	Листов
МП	47	72

ОАО ЦНИИПРОМЗДАНИЙ
г.Москва 2009 г.

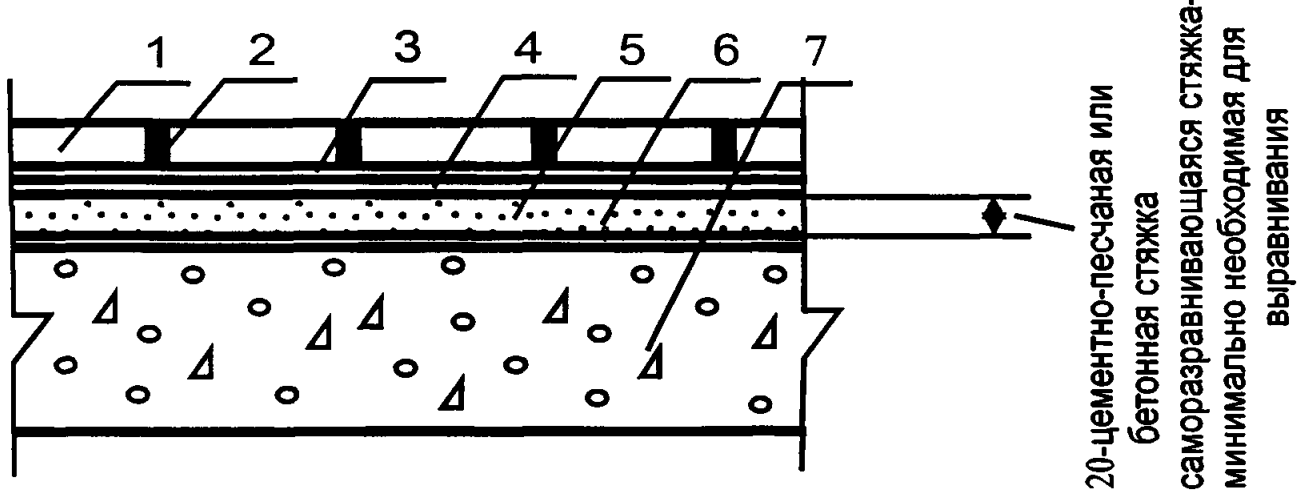

Поз	Наименование	Расход	Примечание
1.	Керамические плитки и керамогранитные плиты		
2.	Затирка codex Brillant Color	0,3-1,3 кг / м^2	Применяется для затирки узких швов в покрытиях из керамических плиток и керамогранитных плит. Ширина шва 1-6 мм. 10 цветов.
	Затирка codex Brillant Object	0,4-1,3 кг / м^2	Применяется для затирки узких швов в покрытиях из керамических плиток и керамогранитных плит. Ширина шва 2-5 мм. Цвет - серый.
	Затирка codex Brillant XL	0,8-2,6 кг / м^2	Применяется для затирки швов в покрытиях из всех видов крупноформатной плитки. Для внутренних и наружных работ. Ширина шва 3-20 мм Цвет - серый
	Затирка codex Brillant Flex	0,5-2,2 кг / м^2	Применяется для затирки швов в покрытиях из всех видов крупноформатной плитки. Для внутренних и наружных работ. Ширина шва 3-15 мм Цвет - серый
3.	Клей codex Power Base	1,7-3,3 кг / м^2	Применяется для изготовления покрытий полов из керамических плиток в отапливаемых помещениях. Толщина клеевой прослойки до 5 мм.
	Клей codex Power Plus	1,7-3,3 кг / м^2	Применяется для изготовления покрытий полов из тонкослойных (толщиной менее 10 мм) керамических плиток в отапливаемых помещениях. Толщина клеевой прослойки до 5 мм.
	Клей codex Power Flex	1,8-4,5 кг / м^2	Применяется для изготовления покрытий полов из керамогранитных плит в отапливаемых и не отапливаемых помещениях Толщина клеевой прослойки до 5 мм.
	Клей codex Power Flex Turbo	1,7-4,4 кг / м^2	Применяется для изготовления покрытий полов из керамогранитных крупноразмерных (длина и ширина до 300 мм) плит в отапливаемых и не отапливаемых помещениях Толщина клеевой прослойки до 10 мм.
4.	Грунтовка codex Fliesengrund	0,1-0,2 кг / м^2	Наносится кистью или валиком на очищенную поверхность цементно-песчаной или бетонной стяжки
5.	Полимерцементная саморазравнивающаяся стяжка марки Uzin NC-145	1,5 кг / м^2	Наносится шпателем слоем толщиной до 5 мм Расход - на 1 мм слоя Предел прочности при сжатии после 28 суток выдержки не менее 20 МПа.
	Полимерцементная саморазравнивающаяся стяжка марки Uzin NC-150S Okoline	1,5 кг / м^2	Наносится шпателем слоем толщиной до 10 мм Расход - на 1 мм слоя Предел прочности при сжатии после 28 суток выдержки не менее 27 МПа
	Полимерцементная саморазравнивающаяся стяжка марки Uzin NC-160 Okoline	1,4 кг / м^2	Наносится шпателем слоем толщиной до 10 мм Расход - на 1 мм слоя. Предел прочности при сжатии после 28 суток выдержки не менее 35 МПа
	Полимерцементная саморазравнивающаяся стяжка марки Uzin NC-195	1,6 кг / м^2	Наносится шпателем слоем толщиной до 45 мм Расход - на 1 мм слоя Предел прочности при сжатии после 28 суток выдержки не менее 35 МПа.
	Полимерцементная саморазравнивающаяся стяжка марки Uzin NC-395	1,8 кг / м^2	Наносится шпателем слоем толщиной до 45 мм Расход - на 1 мм слоя Предел прочности при сжатии после 28 суток выдержки не менее 35 МПа Стяжка рекомендуется в полах не отапливаемых помещений.
	Стяжка из цементно-песчаного раствора марки не ниже М150	0,02 м^3/м^2	
	Стяжка из бетона класса не ниже В12,5	0,02 м^3/м^2	
6.	Грунтовка Uzin PE-360	0,1-0,2 кг / м^2	Наносится кистью или валиком на очищенную поверхность бетонного основания под саморазравнивающиеся стяжки.
	Грунтовка Uzin PE-460	0,2-0,4 кг / м^2	Наносится кистью или валиком в два слоя на очищенную поверхность бетонного основания при необходимости изготовления пароизоляционного слоя
7.	Сплошное железобетонное междуэтажное перекрытие с неровной поверхностью		

Изм.	Кол.уч	Лист	№ док.	Подпись	Дата
Зав.сектором		Чекулаев А.П			

М 28.16/09 - 1.48

Полы с покрытием из керамической плитки и керамогранитных плит по цементной стяжке по железобетонной плите перекрытия

Тип 48

Стадия	Лист	Листов
МП	48	72

ОАО ЦНИИПРОМЗДАНИЙ
г.Москва 2009 г.

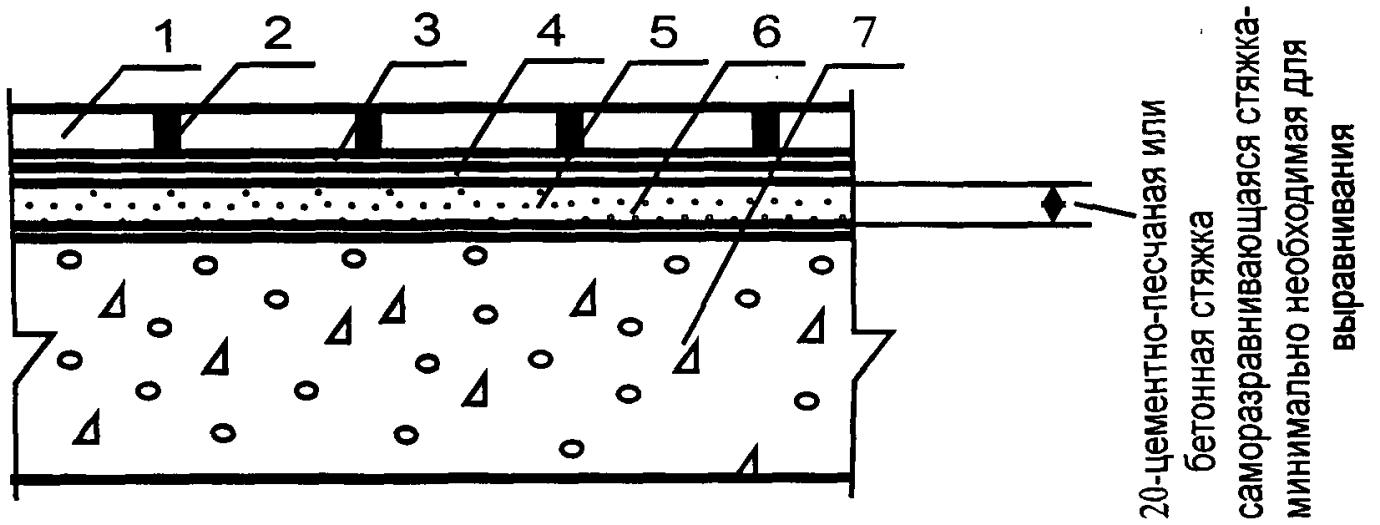

Поз	Наименование	Расход	Примечание
1.	Плиты из природного камня		
2.	Затирка codex Brillant Ctone	0,3-1,5 кг / м^2	Применяется для затирки швов в покрытиях из плит природного камня Ширина шва 1-1 мм Цвет - белый
3.	Клей codex Stone Plus	1,8-2,7 кг / м^2	Применяется для изготовления покрытий полов из плит природного камня (толщина плит до 5 мм) в отапливаемых помещениях Толщина клеевой прослойки - до 5 мм.
	Клей codex Stone Flex	1,8-3,6 кг / м^2	Применяется для изготовления покрытий полов из плит природного камня (толщина плит от 5 до 10 мм) в отапливаемых и не отапливаемых помещениях. Толщина клеевой прослойки - до 10 мм.
	Клей codex Stone Mittelbett	4,3-6,2 кг / м^2	Применяется для изготовления покрытий полов из плит природного камня (толщина плит более 10 мм) в отапливаемых и не отапливаемых помещениях. Толщина клеевой прослойки - до 20 мм
4.	Грунтовка codex Fliesengrund	0,1-0,2 кг / м^2	Наносится кистью или валиком на очищенную поверхность цементно-песчаной или бетонной стяжки.
5.	Полимерцементная саморазравнивающаяся стяжка марки Uzin NC-145	1,5 кг / м^2	Наносится шпателем слоем толщиной до 5 мм. Расход - на 1 мм слоя. Предел прочности при сжатии после 28 суток выдержки не менее 20 МПа.
	Полимерцементная саморазравнивающаяся стяжка марки Uzin NC-150S Okoline	1,5 кг / м^2	Наносится шпателем слоем толщиной до 10 мм. Расход - на 1 мм слоя. Предел прочности при сжатии после 28 суток выдержки не менее 27 МПа.
	Полимерцементная саморазравнивающаяся стяжка марки Uzin NC-160 Okoline	1,4 кг / м^2	Наносится шпателем слоем толщиной до 10 мм Расход - на 1 мм слоя Предел прочности при сжатии после 28 суток выдержки не менее 35 МПа.
	Полимерцементная саморазравнивающаяся стяжка марки Uzin NC-195	1,6 кг / м^2	Наносится шпателем слоем толщиной до 45 мм Расход - на 1 мм слоя. Предел прочности при сжатии после 28 суток выдержки не менее 35 МПа.
	Полимерцементная саморазравнивающаяся стяжка марки Uzin NC-395	1,8 кг / м^2	Наносится шпателем слоем толщиной до 45 мм. Расход - на 1 мм слоя Предел прочности при сжатии после 28 суток выдержки не менее 35 МПа Стяжка рекомендуется в полах не отапливаемых помещений.
	Стяжка из цементно-песчаного раствора марки не ниже М150	0,02 м^3/м^2	
	Стяжка из бетона класса не ниже В12,5	0,02 м^3/м^2	
6.	Грунтовка Uzin PE-360	0,1-0,2 кг / м^2	Наносится кистью или валиком на очищенную поверхность бетонного основания под саморазравнивающиеся стяжки
	Грунтовка Uzin PE-460	0,2-0,4 кг / м^2	Наносится кистью или валиком в два слоя на очищенную поверхность бетонного основания при необходимости изготовления пароизоляционного слоя.
7.	Сплошное железобетонное междуэтажное перекрытие с неровной поверхностью		

Изм.	Кол.уч	Лист	№ док.	Подпись	Дата
Зав.сектором		Чекулаев А.П			

М 28.16/09 - 1.49

Полы с покрытием из плит из природного камня по цементной стяжке по железобетонной плите перекрытия
Тип 49

Стадия	Лист	Листов
МП	49	72

ОАО ЦНИИПРОМЗДАНИЙ
г.Москва 2009 г.

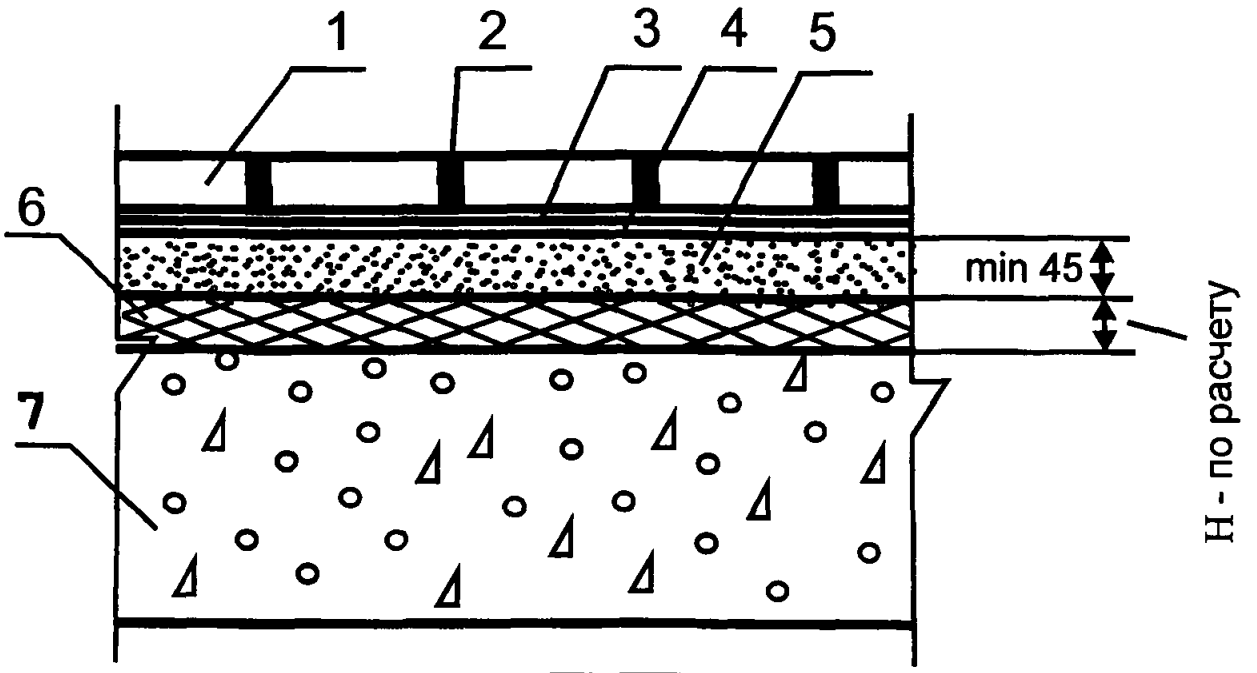

Поз	Наименование	Расход	Примечание
1.	Керамические плитки, керамогранитные плиты и плиты из природного камня		
2.	Затирка codex Brillant Color	0,3-1,3 кг / м^2	Применяется для затирки узких швов в покрытиях из керамических плиток и керамогранитных плит Ширина шва 1-6 мм. 10 цветов
	Затирка codex Brillant Object	0,4-1,3 кг / м^2	Применяется для затирки узких швов в покрытиях из керамических плиток и керамогранитных плит. Ширина шва 2-5 мм Цвет - серый
	Затирка codex Brillant XL	0,8-2,6 кг / м^2	Применяется для затирки швов в покрытиях из всех видов крупноформатной плитки. Для внутренних и наружных работ. Ширина шва 3-20 мм Цвет - серый
	Затирка codex Brillant Flex	0,5-2,2 кг / м^2	Применяется для затирки швов в покрытиях из всех видов крупноформатной плитки. Для внутренних и наружных работ. Ширина шва 3-15 мм Цвет - серый
	Затирка codex Brillant Ctone	0,3-1,5 кг / м^2	Применяется для затирки швов в покрытиях из плит природного камня Ширина шва 1-1 мм Цвет - белый
3.	Клей codex Power Base	1,7-3,3 кг / м^2	Применяется для изготовления покрытий полов из керамических плиток в отапливаемых помещениях. Толщина клеевой прослойки до 5 мм.
	Клей codex Power Plus	1,7-3,3 кг / м^2	Применяется для изготовления покрытий полов из тонкослойных (толщиной менее 10 мм) керамических плиток в отапливаемых помещениях. Толщина клеевой прослойки до 5 мм
	Клей codex Power Flex	1,8-4,5 кг / м^2	Применяется для изготовления покрытий полов из керамогранитных плит в отапливаемых и не отапливаемых помещениях Толщина клеевой прослойки до 5 мм
	Клей codex Power Flex Turbo	1,7-4,4 кг / м^2	Применяется для изготовления покрытий полов из керамогранитных крупноразмерных (длина и ширина до 300 мм) плит в отапливаемых и не отапливаемых помещениях Толщина клеевой прослойки до 10 мм.
	Клей codex Stone Plus	1,8-2,7 кг / м^2	Применяется для изготовления покрытий полов из плит природного камня (толщина плит до 5 мм) в отапливаемых помещениях. Толщина клеевой прослойки - до 5 мм.
	Клей codex Stone Flex	1,8-3,6 кг / м^2	Применяется для изготовления покрытий полов из плит природного камня (толщина плит от 5 до 10 мм) в отапливаемых и не отапливаемых помещениях. Толщина клеевой прослойки - до 10 мм.
	Клей codex Stone Mittelbett	4,3-6,2 кг / м^2	Применяется для изготовления покрытий полов из плит природного камня (толщина плит более 10 мм) в отапливаемых и не отапливаемых помещениях. Толщина клеевой прослойки - до 20 мм
4.	Грунтовка codex Fliesengrund	0,1-0,2 кг / м	Наносится кистью или валиком на очищенную поверхность бетонного основания.
5.	Стяжка из цементно-песчаного раствора марки не ниже М150	0,045 м^3 / м^2	
	Стяжка из бетона класса не ниже В12,5	0,045 м^3 / м^2	
	Стяжка из цементно-песчаного раствора на основе полимерцемента марки Uzin NC-190 и сухого кварцевого песка фракции 0,2-6,3 мм в соотношении от 1:4 до 1:6	0,045 м^3 / м^2	Повышенная скорость набора прочности и пониженное время сушки - не более 24 часов на 1 см толщины стяжки. Предел прочности на сжатие после 28 суток воздушной выдержки в зависимости от соотношении цемент:песок от 40 до 20 МПа
6.	Тепло-звукоизоляция из матов и плит	По расчёту	Толщина слоя и расход материалов назначается в соответствии с расчётом по параметрам тепло и звукоизоляции
7.	Сплошное железобетонное междуэтажное перекрытие с ровной поверхностью		

Изм.	Кол.уч	Лист	№ док.	Подпись	Дата
Зав.сектором		Чекулаев А.П			

М 28.16/09 - 1.50

Полы с покрытием из керамической плитки, керамогранитных плит или плит из природного камня по цементной стяжке с тепло-звукоизоляцией по железобетонной плите перекрытия Тип 50

Стадия	Лист	Листов
МП	50	72

ОАО ЦНИИПРОМЗДАНИЙ г.Москва 2009 г.

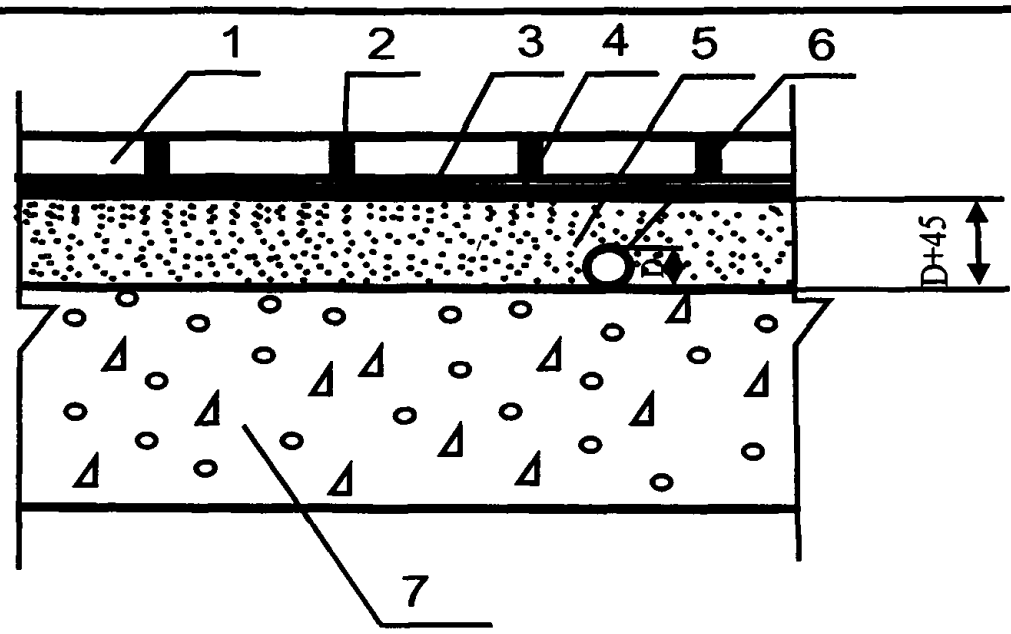

Поз	Наименование	Расход	Примечание
1.	Керамические плитки, керамогранитные плиты и плиты из природного камня		
2.	Затирка codex Brillant Color	0,3-1,3 кг / м²	Применяется для затирки узких швов в покрытиях из керамических плиток и керамогранитных плит Ширина шва 1-6 мм. 10 цветов
	Затирка codex Brillant Object	0,4-1,3 кг / м²	Применяется для затирки узких швов в покрытиях из керамических плиток и керамогранитных плит. Ширина шва 2-5 мм. Цвет - серый
	Затирка codex Brillant XL	0,8-2,6 кг / м²	Применяется для затирки швов в покрытиях из всех видов крупноформатной плитки. Для внутренних и наружных работ. Ширина шва 3-20 мм Цвет - серый
	Затирка codex Brillant Flex	0,5-2,2 кг / м²	Применяется для затирки швов в покрытиях из всех видов крупноформатной плитки. Для внутренних и наружных работ. Ширина шва 3-15 мм Цвет - серый
	Затирка codex Brillant Ctone	0,3-1,5 кг / м²	Применяется для затирки швов в покрытиях из плит природного камня. Ширина шва 1-1 мм Цвет - белый
3.	Клей codex Power Base	1,7-3,3 кг / м²	Применяется для изготовления покрытий полов из керамических плиток в отапливаемых помещениях Толщина клеевой прослойки до 5 мм
	Клей codex Power Plus	1,7-3,3 кг / м²	Применяется для изготовления покрытий полов из тонкослойных (толщиной менее 10 мм) керамических плиток в отапливаемых помещениях Толщина клеевой прослойки до 5 мм.
	Клей codex Power Flex	1,8-4,5 кг / м²	Применяется для изготовления покрытий полов из керамогранитных плит в отапливаемых и не отапливаемых помещениях. Толщина клеевой прослойки до 5 мм.
	Клей codex Power Flex Turbo	1,7-4,4 кг / м²	Применяется для изготовления покрытий полов из керамогранитных крупноразмерных (длина и ширина до 300 мм) плит в отапливаемых и не отапливаемых помещениях. Толщина клеевой прослойки до 10 мм.
	Клей codex Stone Plus	1,8-2,7 кг / м²	Применяется для изготовления покрытий полов из плит природного камня (толщина плит до 5 мм) в отапливаемых помещениях. Толщина клеевой прослойки - до 5 мм
	Клей codex Stone Flex	1,8-3,6 кг / м²	Применяется для изготовления покрытий полов из плит природного камня (толщина плит от 5 до 10 мм) в отапливаемых и не отапливаемых помещениях. Толщина клеевой прослойки - до 10 мм.
	Клей codex Stone Mittelbett	4,3-6,2 кг / м²	Применяется для изготовления покрытий полов из плит природного камня (толщина плит более 10 мм) в отапливаемых и не отапливаемых помещениях Толщина клеевой прослойки - до 20 мм.
4.	Грунтовка codex Fliesengrund	0,1-0,2 кг / м²	Наносится кистью или валиком на очищенную поверхность цементно-песчаной или бетонной стяжки
5.	Стяжка из цементно-песчаного раствора марки не ниже М150		Расход материала определяется толщиной стяжки, которая должна превышать на 45 мм диаметр трубы
	Стяжка из бетона класса не ниже В12,5		Расход материала определяется толщиной стяжки, которая должна превышать на 45 мм диаметр трубы.
	Стяжка из цементно-песчаного раствора на основе полимерцемента марки Uzin NC-190 и сухого кварцевого песка фракции 0,2-6,3 мм в соотношении от 1:4 до 1:6		Повышенная скорость набора прочности и пониженное время сушки - не более 24 часов на 1 см толщины стяжки. Предел прочности на сжатие после 28 суток воздушной выдержки в зависимости от соотношении цемент:песок от 40 до 20 МПа. Расход материала определяется толщиной стяжки, которая должна превышать на 45 мм диаметр трубы.
6.	Труба		
7.	Сплошное железобетонное междуэтажное перекрытие с ровной или неровной поверхностью		

Изм.	Кол.уч	Лист	№ док.	Подпись	Дата
Зав.сектором		Чекулаев А.П			

М 28.16/09 - 1.51

Полы с покрытием из керамических плиток, плит керамогранита и плит природного камня по цементной стяжке с трубой по железобетонной плите перекрытия Тип 51

Стадия	Лист	Листов
МП	51	72

ОАО ЦНИИПРОМЗДАНИЙ
г.Москва 2009 г.

98

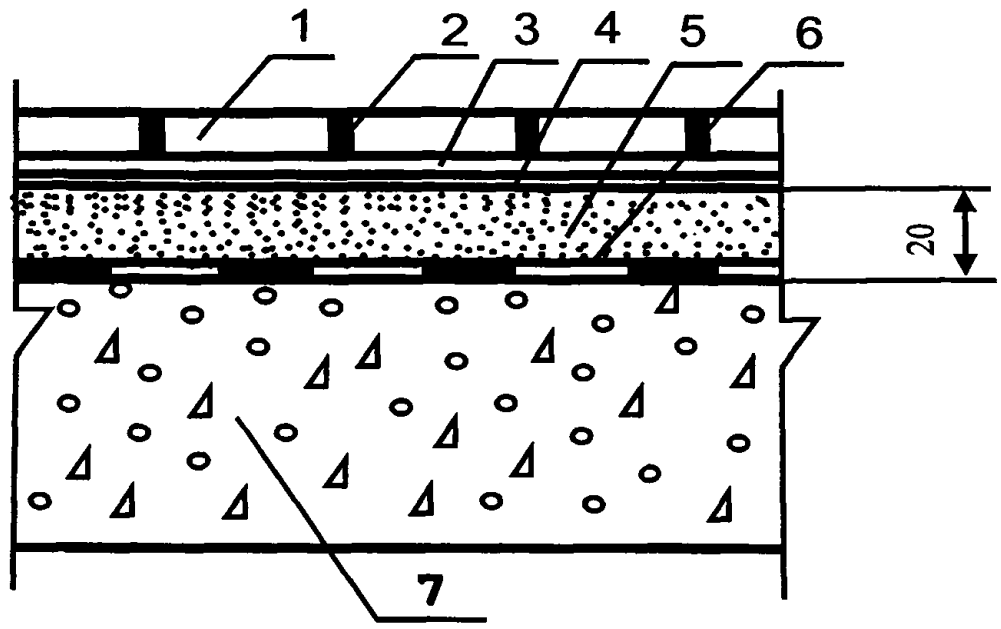

Поз	Наименование	Расход	Примечание
1.	Керамические плитки, керамогранитные плиты и плиты из природного камня		
2.	Затирка codex Brillant Color	0,3-1,3 кг / м^2	Применяется для затирки узких швов в покрытиях из керамических плиток и керамогранитных плит. Ширина шва 1-6 мм. 10 цветов.
	Затирка codex Brillant Object	0,4-1,3 кг / м^2	Применяется для затирки узких швов в покрытиях из керамических плиток и керамогранитных плит. Ширина шва 2-5 мм Цвет - серый.
	Затирка codex Brillant XL	0,8-2,6 кг / м^2	Применяется для затирки швов в покрытиях из всех видов крупноформатной плитки Для внутренних и наружных работ. Ширина шва 3-20 мм Цвет - серый
	Затирка codex Brillant Flex	0,5-2,2 кг / м^2	Применяется для затирки швов в покрытиях из всех видов крупноформатной плитки Для внутренних и наружных работ Ширина шва 3-15 мм Цвет - серый
	Затирка codex Brillant Ctone	0,3-1,5 кг / м^2	Применяется для затирки швов в покрытиях из плит природного камня. Ширина шва 1-1 мм Цвет - белый
3.	Клей codex Power Base	1,7-3,3 кг / м^2	Применяется для изготовления покрытий полов из керамических плиток в отапливаемых помещениях Толщина клеевой прослойки до 5 мм.
	Клей codex Power Plus	1,7-3,3 кг / м^2	Применяется для изготовления покрытий полов из тонкослойных (толщиной менее 10 мм) керамических плиток в отапливаемых помещениях Толщина клеевой прослойки до 5 мм
	Клей codex Power Flex	1,8-4,5 кг / м^2	Применяется для изготовления покрытий полов из керамогранитных плит в отапливаемых и не отапливаемых помещениях. Толщина клеевой прослойки до 5 мм.
	Клей codex Power Flex Turbo	1,7-4,4 кг / м^2	Применяется для изготовления покрытий полов из керамогранитных крупноразмерных (длина и ширина до 300 мм) плит в отапливаемых и не отапливаемых помещениях. Толщина клеевой прослойки до 10 мм
	Клей codex Stone Plus	1,8-2,7 кг / м^2	Применяется для изготовления покрытий полов из плит природного камня (толщина плит до 5 мм) в отапливаемых помещениях. Толщина клеевой прослойки - до 5 мм
	Клей codex Stone Flex	1,8-3,6 кг / м^2	Применяется для изготовления покрытий полов из плит природного камня (толщина плит от 5 до 10 мм) в отапливаемых и не отапливаемых помещениях. Толщина клеевой прослойки - до 10 мм.
	Клей codex Stone Mittelbett	4,3-6,2 кг / м^2	Применяется для изготовления покрытий полов из плит природного камня (толщина плит более 10 мм) в отапливаемых и не отапливаемых помещениях. Толщина клеевой прослойки - до 20 мм.
4.	Грунтовка codex Fliesengrund	0,1-0,2 кг / м^2	Наносится кистью или валиком на очищенную поверхность цементно-песчаной или бетонной стяжки.
5.	Стяжка из цементно-песчаного раствора марки не ниже М150	0,02 м^3 / м^2	
	Стяжка из бетона класса не ниже В12,5	0,02 м^3 / м^2	
	Стяжка из цементно-песчаного раствора на основе полимерцемента марки Uzin NC-190 и сухого кварцевого песка фракции 0,2-6,3 мм в соотношении от 1:4 до 1:6	0,02 м^3 / м^2	Повышенная скорость набора прочности и пониженное время сушки - не более 24 часов на 1 см толщины стяжки Предел прочности на сжатие после 28 суток воздушной выдержки в зависимости от соотношении цемент:песок от 40 до 20 МПа
6.	Рулонная гидроизоляция	2,04 м^2/м^2	
5.	Сплошное железобетонное междуэтажное перекрытие с ровной поверхностью		

Изм.	Кол.уч	Лист	№ док.	Подпись	Дата
Зав.сектором		Чекулаев А.П			

М 28.16/09 - 1.52

Полы с покрытием из керамических плиток, плит керамогранита и плит природного камня по цементной стяжке с гидроизоляцией по железобетонной плите перекрытия
Тип 52

Стадия	Лист	Листов
МП	52	72

ОАО ЦНИИПРОМЗДАНИЙ
г.Москва 2009 г.

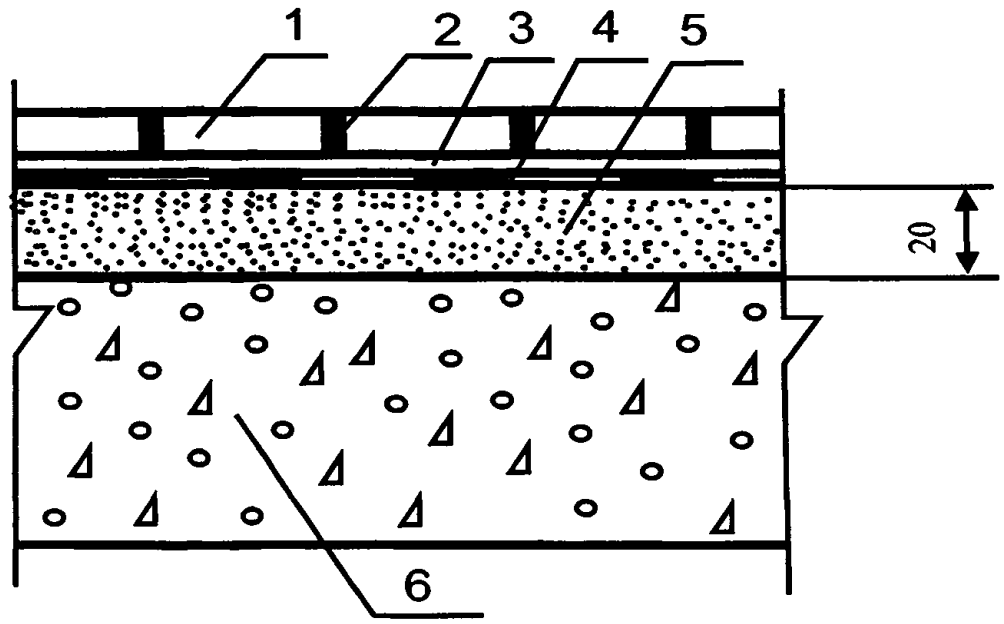

Поз	Наименование	Расход	Примечание
1.	Керамические плитки, керамогранитные плиты и плиты из природного камня		
2.	Затирка codex Brillant Color	0,3-1,3 кг / м^2	Применяется для затирки узких швов в покрытиях из керамических плиток и керамогранитных плит. Ширина шва 1-6 мм. 10 цветов.
	Затирка codex Brillant Object	0,4-1,3 кг / м^2	Применяется для затирки узких швов в покрытиях из керамических плиток и керамогранитных плит. Ширина шва 2-5 мм. Цвет - серый.
	Затирка codex Brillant XL	0,8-2,6 кг / м^2	Применяется для затирки швов в покрытиях из всех видов крупноформатной плитки. Для внутренних и наружных работ. Ширина шва 3-20 мм Цвет - серый
	Затирка codex Brillant Flex	0,5-2,2 кг / м^2	Применяется для затирки швов в покрытиях из всех видов крупноформатной плитки Для внутренних и наружных работ. Ширина шва 3-15 мм Цвет - серый
	Затирка codex Brillant Ctone	0,3-1,5 кг / м^2	Применяется для затирки швов в покрытиях из плит природного камня. Ширина шва 1-1 мм Цвет - белый
3.	Клей codex Power Base	1,7-3,3 кг / м^2	Применяется для изготовления покрытий полов из керамических плиток в отапливаемых помещениях. Толщина клеевой прослойки до 5 мм
	Клей codex Power Plus	1,7-3,3 кг / м^2	Применяется для изготовления покрытий полов из тонкослойных (толщиной менее 10 мм) керамических плиток в отапливаемых помещениях. Толщина клеевой прослойки до 5 мм
	Клей codex Power Flex	1,8-4,5 кг / м^2	Применяется для изготовления покрытий полов из керамогранитных плит в отапливаемых и не отапливаемых помещениях Толщина клеевой прослойки до 5 мм
	Клей codex Power Flex Turbo	1,7-4,4 кг / м^2	Применяется для изготовления покрытий полов из керамогранитных крупноразмерных (длина и ширина до 300 мм) плит в отапливаемых и не отапливаемых помещениях. Толщина клеевой прослойки до 10 мм.
	Клей codex Stone Plus	1,8-2,7 кг / м^2	Применяется для изготовления покрытий полов из плит природного камня (толщина плит до 5 мм) в отапливаемых помещениях. Толщина клеевой прослойки - до 5 мм
	Клей codex Stone Flex	1,8-3,6 кг / м^2	Применяется для изготовления покрытий полов из плит природного камня (толщина плит от 5 до 10 мм) в отапливаемых и не отапливаемых помещениях. Толщина клеевой прослойки - до 10 мм.
	Клей codex Stone Mittelbett	4,3-6,2 кг / м^2	Применяется для изготовления покрытий полов из плит природного камня (толщина плит более 10 мм) в отапливаемых и не отапливаемых помещениях. Толщина клеевой прослойки - до 20 мм.
4.	Рулонная гидроизоляция	1,02 м^2/м^2	
	Гидроизоляция Uzin HS-600	1,6 кг /м^{2}слой	Эластичная дисперсная гидроизоляция для внутренних работ. Наносится в 2 слоя Применяется вместе с лентой Uzin Fugendichtband и Uzin Dichtmanschete
5.	Стяжка из цементно-песчаного раствора марки не ниже М150	0,02 м^3/ м^2	
	Стяжка из бетона класса не ниже В12,5	0,02 м^3/ м^2	
	Стяжка из цементно-песчаного раствора на основе полимерцемента марки Uzin NC-190 и сухого кварцевого песка фракции 0,2-6,3 мм в соотношении от 1:4 до 1:6	0,02 м^3/ м^2	Повышенная скорость набора прочности и пониженное время сушки - не более 24 часов на 1 см толщины стяжки Предел прочности на сжатие после 28 суток воздушной выдержки в зависимости от соотношении цемент:песок от 40 до 20 МПа.
6.	Сплошное железобетонное междуэтажное перекрытие с ровной и неровной поверхностью		

Изм.	Кол.уч	Лист	№ док.	Подпись	Дата
Зав.сектором		Чекулаев А.П			

М 28.16/09 - 1.53

Полы с покрытием из керамических плиток, плит керамогранита и плит природного камня с гидроизоляцией по цементной стяжке по железобетонной плите перекрытия Тип 53

Стадия	Лист	Листов
МП	53	72

ОАО ЦНИИПРОМЗДАНИЙ г.Москва 2009 г.

100

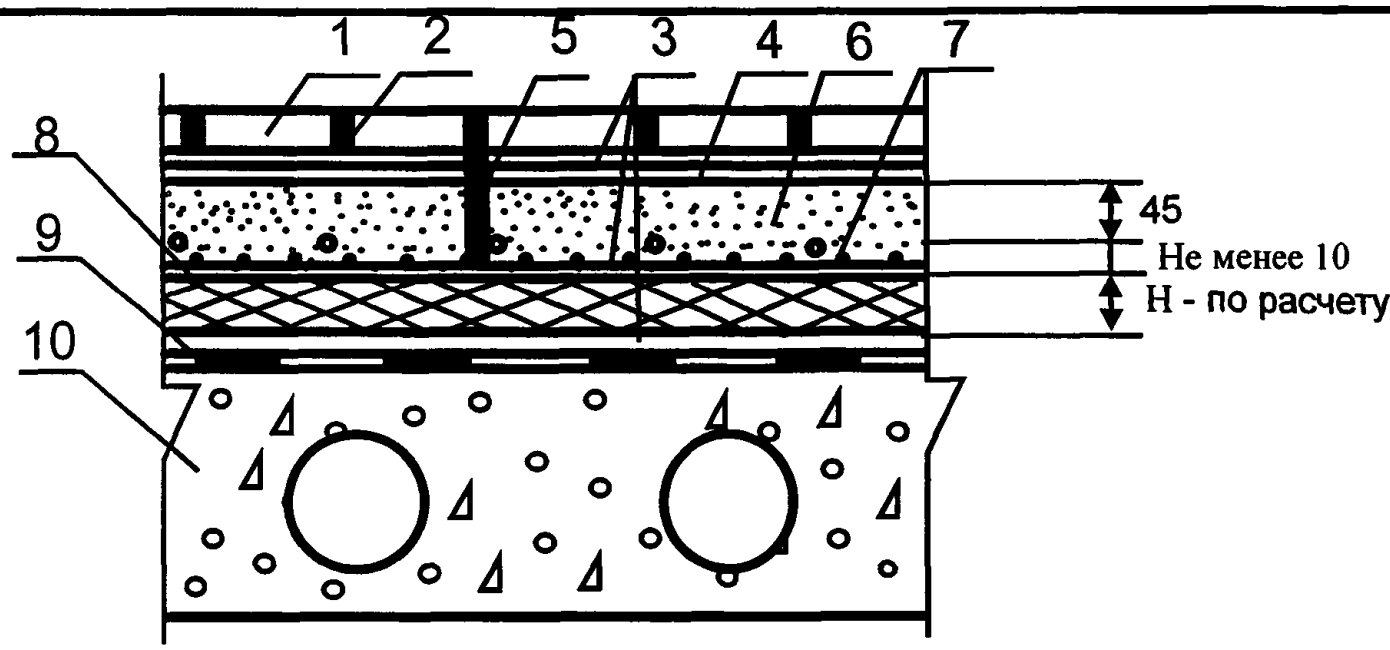

Поз	Наименование	Расход	Примечание
1.	Керамические плитки		
2.	Затирка codex Brillant Color	0,3-1,3 кг / м^2	Применяется для затирки узких швов в покрытиях из керамических плиток и керамогранитных плит. Ширина шва 1-6 мм. 10 цветов.
	Затирка codex Brillant Object	0,4-1,3 кг / м^2	Применяется для затирки узких швов в покрытиях из керамических плиток и керамогранитных плит. Ширина шва 2-5 мм. Цвет - серый.
	Затирка codex Brillant XL	0,8-2,6 кг / м^2	Применяется для затирки швов в покрытиях из всех видов крупноформатной плитки. Для внутренних и наружных работ. Ширина шва 3-20 мм Цвет - серый
	Затирка codex Brillant Flex	0,5-2,2 кг / м^2	Применяется для затирки швов в покрытиях из всех видов крупноформатной плитки. Для внутренних и наружных работ. Ширина шва 3-15 мм Цвет - серый
3.	Клей codex Power Flex	1,8-4,5 кг / м^2	Толщина клеевой прослойки до 5 мм.
4.	Грунтовка codex Fliesengrund	0,1-0,2 кг / м^2	Наносится кистью или валиком на очищенную поверхность стяжки.
5.	Деформационный шов, расшитый полиуретановым герметиком	По факту	Швы нарезаются в продольном и поперечном направлении с шагом не более 6 м на всю глубину стяжки. Расшивка швов полиуретановым герметиком осуществляется после достижения стяжкой воздушно-сухого состояния
6.	Стяжка из цементно-песчаного раствора на основе полимерцемента марки Uzin NC-190 и сухого кварцевого песка фракции 0,2-6,3 мм в соотношении от 1:4 до 1:6, армированная металлической сеткой с ячейками 50x50x2	2,2-3,0 кг / м^2	Расход - на 1 мм слоя При использовании для обогрева электронагревательных элементов армирующая сетка должна быть присоеденена к системе заземления здания.
7.	Электрокабель или трубы		Шаг между нагревательными элементами устанавливается при теплотехническом расчёте, исходя из достижения на поверхности покрытия температуры +23^{0}С.
8.	Теплоизоляция из плит марки Uzin Multimoll Tor 4	1м^2/ м^2	Выбор марки теплоизоляционной плиты и толщины теплоизоляционного слоя осуществляется при проведении теплотехнического расчёта
	Теплоизоляция из плит марки Uzin Multimoll Tor 9		
	Теплоизоляция из плит марки Uzin Multimoll Tor 15		
9.	Гидроизоляция Uzin HS-600	1,6 кг /м^2/слой	Эластичная дисперсная гидроизоляция для внутренних работ Наносится в 2 слоя. Применяется вместе с лентой Uzin Fugendichtband и Uzin Dichtmanschete
10.	Многопустотное железобетонное междуэтажное перекрытие с ровной поверхностью		

Изм.	Кол.уч	Лист	№ док.	Подпись	Дата
Зав.сектором		Чекулаев А.П.			

М 28.16/09 - 1.54

Полы с покрытием из керамической плитки по обогреваемой цементной стяжке по железобетонной плите перекрытия Тип 54

Стадия	Лист	Листов
МП	54	72

ОАО ЦНИИПРОМЗДАНИЙ
г.Москва 2009 г.

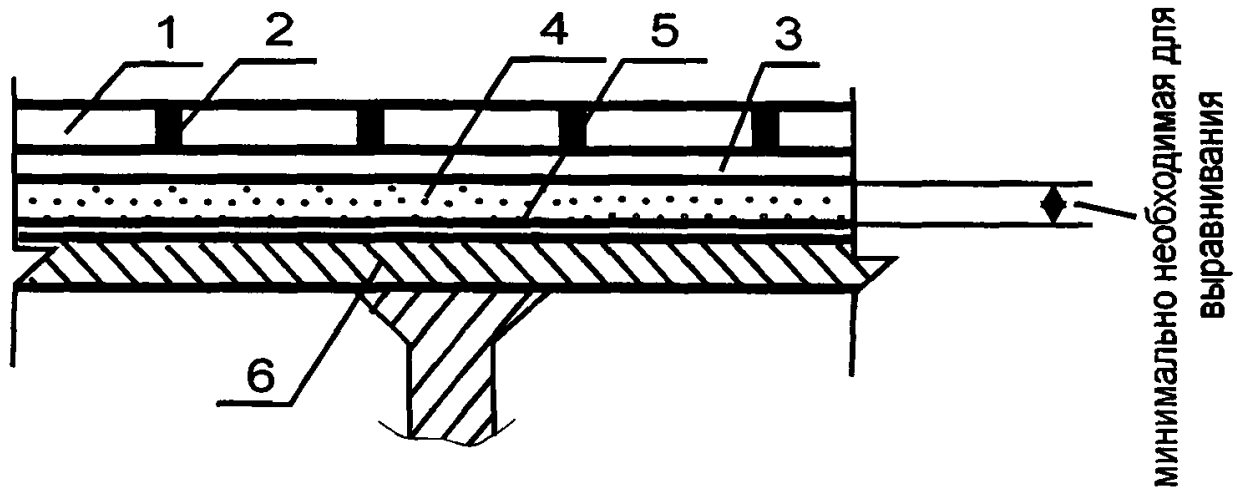

Поз	Наименование	Расход	Примечание
1.	Керамические плитки		
2.	Затирка codex Brillant Color	0,3-1,3 кг / м^2	Применяется для затирки узких швов в покрытиях из керамических плиток и керамогранитных плит. Ширина шва 1-6 мм. 10 цветов.
	Затирка codex Brillant Object	0,4-1,3 кг / м^2	Применяется для затирки узких швов в покрытиях из керамических плиток и керамогранитных плит. Ширина шва 2-5 мм Цвет - серый.
	Затирка codex Brillant XL	0,8-2,6 кг / м^2	Применяется для затирки швов в покрытиях из всех видов крупноформатной плитки. Для внутренних и наружных работ. Ширина шва 3-20 мм Цвет - серый
	Затирка codex Brillant Flex	0,5-2,2 кг / м^2	Применяется для затирки швов в покрытиях из всех видов крупноформатной плитки Для внутренних и наружных работ. Ширина шва 3-15 мм Цвет - серый
3.	Клей 2K-PUR-Klebstoff	2,0-5,3 кг / м^2	Применяется для изготовления покрытий полов из керамических плиток в отапливаемых и неотапливаемых помещениях Толщина клеевой прослойки до 5 мм.
	Клей codex Epoxiflex Plus	1,5-3,5 кг / м^2	Применяется для изготовления покрытий полов из керамических плиток в отапливаемых и неотапливаемых помещениях Толщина клеевой прослойки до 5 мм
4.	Полимерцементная саморазравнивающаяся стяжка марки Uzin NC-170 + пластифицирующая добавка Uzin PE-520	1,4 + 0,08 кг / м^2	Применяется для выравнивания поверхности металлического межэтажного перекрытия в отапливаемых помещениях площадью до 30 м^2. Наносится зубчатым шпателем слоем толщиной до 10 мм Расход - на 1 мм слоя. Предел прочности при сжатии после 28 суток выдержки не менее 40 МПа
	Полимерцементная саморазравнивающаяся стяжка марки Uzin NC-172 + пластифицирующая добавка Uzin PE-520	1,3 + 0,08 кг / м^2	Применяется для выравнивания поверхности металлического межэтажного перекрытия в отапливаемых помещениях площадью до 30 м^2. Наносится зубчатым шпателем слоем толщиной до 10 мм. Расход - на 1 мм слоя. Предел прочности при сжатии после 28 суток выдержки не менее 45 МПа.
	Полиуретановая саморазравнивающаяся 2-х компонентная стяжка марки Uzin KR-410	1,6 кг / м^2	Применяется для выравнивания поверхности металлического межэтажного перекрытия в отапливаемых и не отапливаемых помещениях помещениях Наносится зубчатым шпателем без ограничения толщины слоя. Расход - на 1 мм слоя Предел прочности при сжатии после 28 суток выдержки не менее 60 МПа.
6.	Грунтовка Uzin PE-440	0,1-0,2 кг / м^2	Наносится кистью или валиком на отпескоструенную и обезжиренную поверхность металлического междуэтажного перекрытия под полимерцементные стяжки
	Грунтовка Uzin PE-460	0,2-0,4 кг / м^2	Наносится кистью или валиком в два слоя на отпескоструенную и обезжиренную поверхность металлического междуэтажного перекрытия под полиуретановую стяжку
7.	Металлическое междуэтажное перекрытие с неровной поверхностью		

Изм.	Кол.уч	Лист	№ док.	Подпись	Дата
Зав.сектором		Чекулаев А.П			

М 28.16/09 - 1.55

Полы с покрытием из керамической плитки по металлической плите перекрытия с неровной поверхностью
Тип 55

Стадия	Лист	Листов
МП	55	72

ОАО ЦНИИПРОМЗДАНИЙ
г.Москва 2009 г.

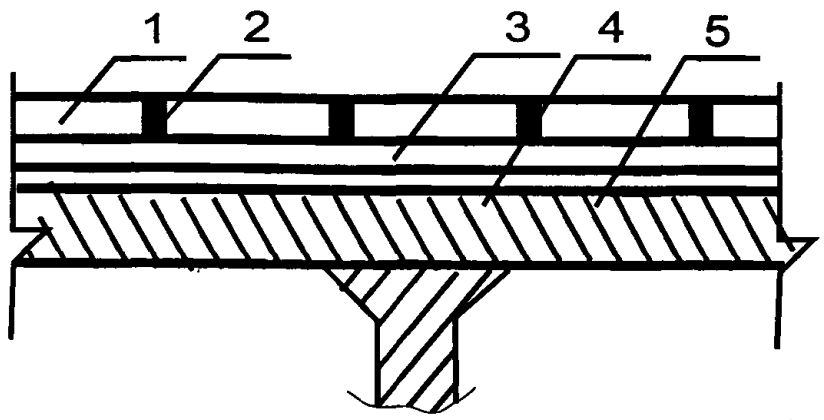

Поз	Наименование	Расход	Примечание
1.	Керамические плитки		
2.	Затирка codex Brillant Color	0,3-1,3 кг / м^2	Применяется для затирки узких швов в покрытиях из керамических плиток и керамогранитных плит. Ширина шва 1-6 мм. 10 цветов.
	Затирка codex Brillant Object	0,4-1,3 кг / м^2	Применяется для затирки узких швов в покрытиях из керамических плиток и керамогранитных плит. Ширина шва 2-5 мм. Цвет - серый.
	Затирка codex Brillant XL	0,8-2,6 кг / м^2	Применяется для затирки швов в покрытиях из всех видов крупноформатной плитки Для внутренних и наружных работ Ширина шва 3-20 мм Цвет - серый
	Затирка codex Brillant Flex	0,5-2,2 кг / м^2	Применяется для затирки швов в покрытиях из всех видов крупноформатной плитки Для внутренних и наружных работ. Ширина шва 3-15 мм Цвет - серый
3.	Клей 2K-PUR-Klebstoff	2,0-5,3 кг / м^2	Применяется для изготовления покрытий полов из керамических плиток в отапливаемых и неотапливаемых помещениях. Толщина клеевой прослойки до 5 мм.
4.	Грунтовка Uzin PE-460	0,2-0,4 кг / м^2	Наносится кистью или валиком в два слоя на отпескоструенную и обезжиренную поверхность металлического междуэтажного перекрытия
5.	Металлическое междуэтажное перекрытие с ровной поверхностью		

Изм.	Кол.уч	Лист	№ док.	Подпись	Дата
Зав.сектором		Чекулаев А.П			

М 28.16/09 - 1.56

Полы с покрытием из керамической плитки по металлической плите перекрытия с ровной поверхностью
Тип 56

Стадия	Лист	Листов
МП	56	72

ОАО ЦНИИПРОМЗДАНИЙ
г.Москва 2009 г.

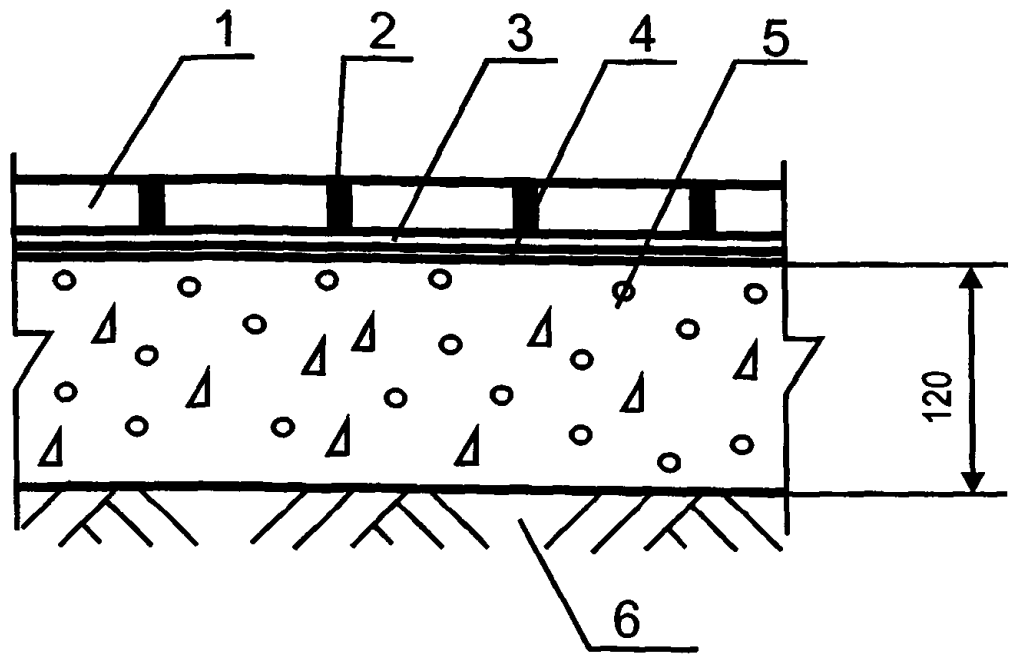

Поз	Наименование	Расход	Примечание
1.	Керамические кислотоупорные плитки		
2.	Затирка codex Epo Tix	0,5-1,0 кг / м^2	Применяется для расшивки стойких к химическому воздействию швов. Для внутренних и наружных работ. Ширина шва 3-15 мм. 4 цвета.
	Затирка codex Epo Floor	0,5-1,0 кг / м^2	Применяется для расшивки стойких к химическому воздействию швов Для внутренних и наружных работ Ширина шва 3-10 мм. Цвет серый.
3.	Клей 2K-PUR-Klebstoff	2,0-5,3 кг / м^2	Применяется для изготовления покрытий полов из керамических кислотоупорных плиток в отапливаемых и не отапливаемых помещениях. Толщина клеевой прослойки до 5 мм
	Клей codex Epoxiflex Plus	1,5-3,5 кг / м^2	Применяется для изготовления покрытий полов из керамических кислотоупорных плиток в отапливаемых и не отапливаемых помещениях Толщина клеевой прослойки до 5 мм.
4.	Грунтовка Uzin PE-460	0,1-0,2 кг / м^2	Наносится кистью или валиком на очищенную поверхность бетонного основания
5.	Бетонное основание из бетона класса В22,5	0,12 м^3 / м^2	
6.	Грунт основания		

Изм.	Кол.уч	Лист	№ док.	Подпись	Дата
Зав.сектором		Чекулаев А.П			

М 28.16/09 - 1.57

Полы с покрытием из керамической кислотоупорной плитки по бетонному основанию на грунте Тип 57

Стадия	Лист	Листов
МП	57	72

ОАО ЦНИИПРОМЗДАНИЙ г.Москва 2009 г.

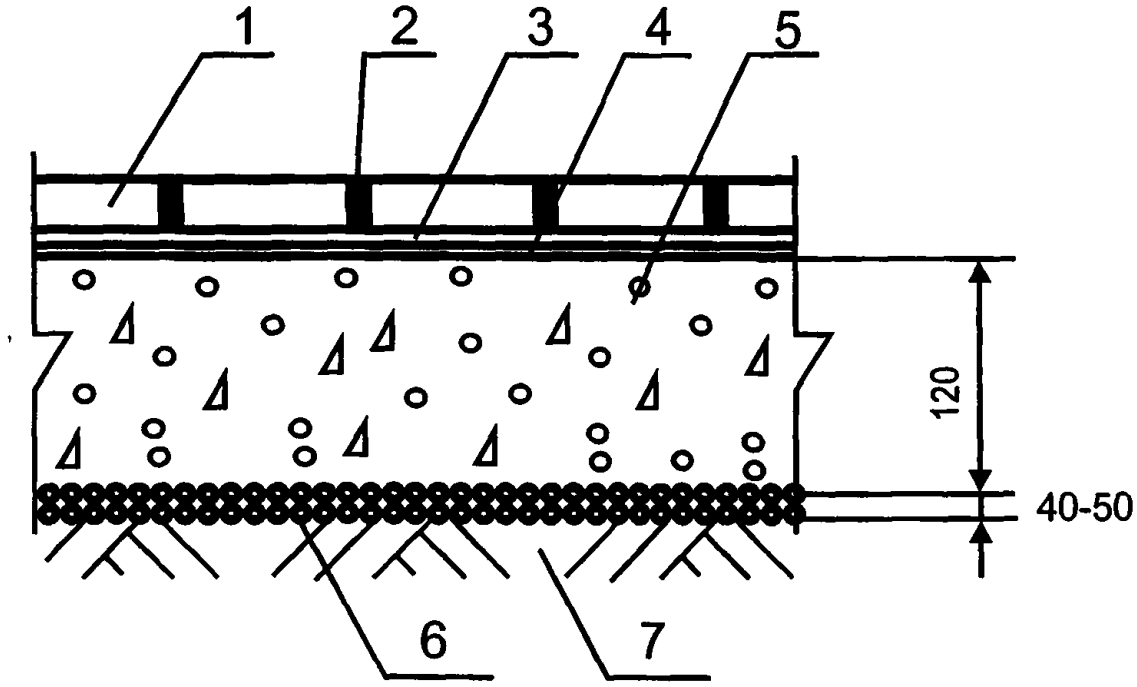

Поз	Наименование	Расход	Примечание
1.	Керамические кислотоупорные плитки		
2.	Затирка codex Epo Tix	0,5-1,0 кг / м^2	Применяется для расшивки стойких к химическому воздействию швов. Для внутренних и наружных работ Ширина шва 3-15 мм. 4 цвета
	Затирка codex Epo Floor	0,5-1,0 кг / м^2	Применяется для расшивки стойких к химическому воздействию швов Для внутренних и наружных работ. Ширина шва 3-10 мм. Цвет серый
3.	Клей 2K-PUR-Klebstoff	2,0-5,3 кг / м^2	Применяется для изготовления покрытий полов из керамических кислотоупорных плиток в отапливаемых и не отапливаемых помещениях. Толщина клеевой прослойки до 5 мм.
	Клей codex Epoxiflex Plus	1,5-3,5 кг / м^2	Применяется для изготовления покрытий полов из керамических кислотоупорных плиток в отапливаемых и не отапливаемых помещениях Толщина клеевой прослойки до 5 мм
4	Грунтовка Uzin PE-460	0,1-0,2 кг / м^2	Наносится кистью или валиком на очищенную поверхность бетонного основания
5.	Бетонное основание из бетона класса В22,5	0,12 м^3 / м^2	
6.	Наливная гидроизоляция - щебень или гравий, пропитанные битумом	Щебень или гравий - 0,04 -0,05 м^3/м^2, битум -по факту	
7.	Грунт основания		

Изм.	Кол.уч	Лист	№ док.	Подпись	Дата
Зав.сектором		Чекулаев А.П			

М 28.16/09 - 1.58

Полы с покрытием из керамической кислотоупорной плитки по бетонному основанию с гидроизоляцией на грунте Тип 58

Стадия	Лист	Листов
МП	58	72

ОАО ЦНИИПРОМЗДАНИЙ г.Москва 2009 г.

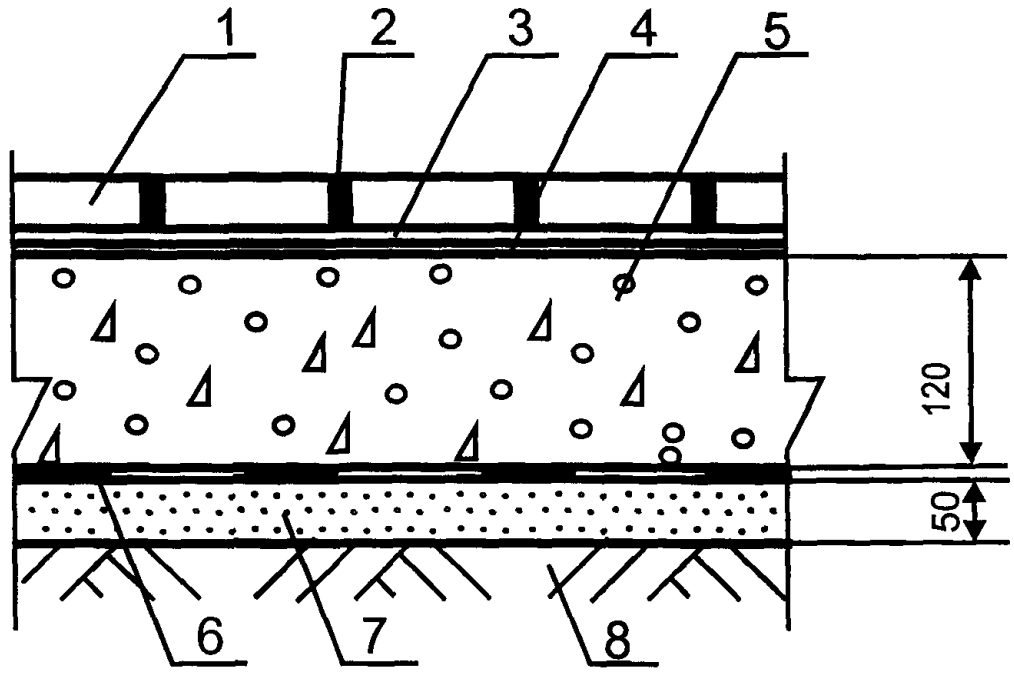

Поз	Наименование	Расход	Примечание
1.	Керамические кислотоупорные плитки		
2.	Затирка codex Epo Tix	0,5-1,0 кг / м^2	Применяется для расшивки стойких к химическому воздействию швов. Для внутренних и наружных работ. Ширина шва 3-15 мм. 4 цвета.
	Затирка codex Epo Floor	0,5-1,0 кг / м^2	Применяется для расшивки стойких к химическому воздействию швов. Для внутренних и наружных работ. Ширина шва 3-10 мм. Цвет серый
3.	Клей 2K-PUR-Klebstoff	2,0-5,3 кг / м^2	Применяется для изготовления покрытий полов из керамических кислотоупорных плиток в отапливаемых и не отапливаемых помещениях Толщина клеевой прослойки до 5 мм.
	Клей codex Epoxiflex Plus	1,5-3,5 кг / м^2	Применяется для изготовления покрытий полов из керамических кислотоупорных плиток в отапливаемых и не отапливаемых помещениях Толщина клеевой прослойки до 5 мм.
4.	Грунтовка Uzin PE-460	0,1-0,2 кг / м^2	Наносится кистью или валиком на очищенную поверхность бетонного основания
5.	Бетонное основание из бетона класса В22,5	0,12 м^3 / м^2	
6.	Рулонная гидроизоляция	1,02 м^2/м^2	
7.	Стяжка из цементно-песчаного раствора марки М150	0,05 м^3/м^2	
6.	Грунт основания		

Изм.	Кол.уч	Лист	№ док.	Подпись	Дата
Зав.сектором		Чекулаев А.П			

М 28.16/06 - 1.59

Полы с покрытием из керамической кислотоупорной плитки по бетонному основанию с гидроизоляцией на грунте Тип 59

Стадия	Лист	Листов
МП	59	72

ОАО ЦНИИПРОМЗДАНИЙ г.Москва 2009 г.

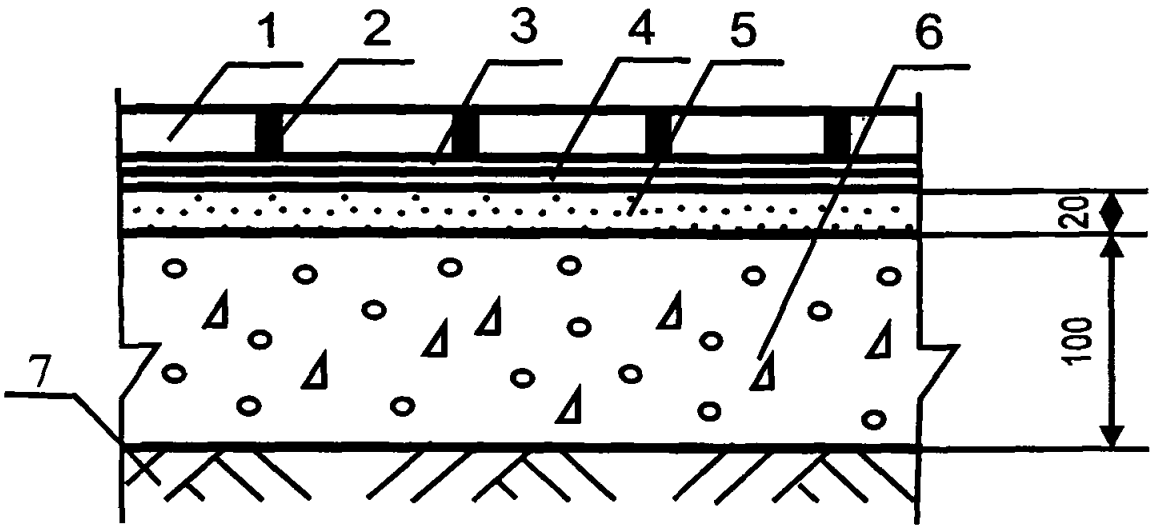

Поз	Наименование	Расход	Примечание
1.	Керамические кислотоупорные плитки		
2.	Затирка codex Epo Tix	0,5-1,0 кг / м^2	Применяется для расшивки стойких к химическому воздействию швов Для внутренних и наружных работ. Ширина шва 3-15 мм. 4 цвета.
	Затирка codex Epo Floor	0,5-1,0 кг / м^2	Применяется для расшивки стойких к химическому воздействию швов. Для внутренних и наружных работ. Ширина шва 3-10 мм. Цвет серый.
3.	Клей 2K-PUR-Klebstoff	2,0-5,3 кг / м^2	Применяется для изготовления покрытий полов из керамических кислотоупорных плиток в отапливаемых и не отапливаемых помещениях. Толщина клеевой прослойки до 5 мм
	Клей codex Epoxiflex Plus	1,5-3,5 кг / м^2	Применяется для изготовления покрытий полов из керамических кислотоупорных плиток в отапливаемых и не отапливаемых помещениях. Толщина клеевой прослойки до 5 мм
4.	Грунтовка Uzin PE-460	0,1-0,2 кг / м^2	Наносится кистью или валиком на очищенную поверхность цементно-песчаной или бетонной стяжки
5.	Стяжка из цементно-песчаного раствора марки не ниже М150	0,02 м^3/ м^2	
	Стяжка из бетона класса не ниже В12,5	0,02 м^3/ м^2	
	Стяжка из цементно-песчаного раствора на основе полимерцемента марки Uzin NC-190 и сухого кварцевого песка фракции 0,2-6,3 мм в соотношении от 1:4 до 1:6	0,02 м^3/ м^2	Повышенная скорость набора прочности и пониженное время сушки - не более 24 часов на 1 см толщины стяжки. Предел прочности на сжатие после 28 суток воздушной выдержки в зависимости от соотношении цемент:песок от 40 до 20 МПа.
7.	Бетонное основание из бетона класса В22,5	0,10 м^3/ м^2	
8.	Грунт основания		

Изм.	Кол.уч	Лист	№ док.	Подпись	Дата
Зав.сектором		Чекулаев А.П			

М 28.16/09 - 1.60

Полы с покрытием из керамической кислотоупорной плитки по цементной стяжке по бетонному основанию на грунте Тип 60

Стадия	Лист	Листов
МП	60	72

ОАО ЦНИИПРОМЗДАНИЙ г.Москва 2009 г.

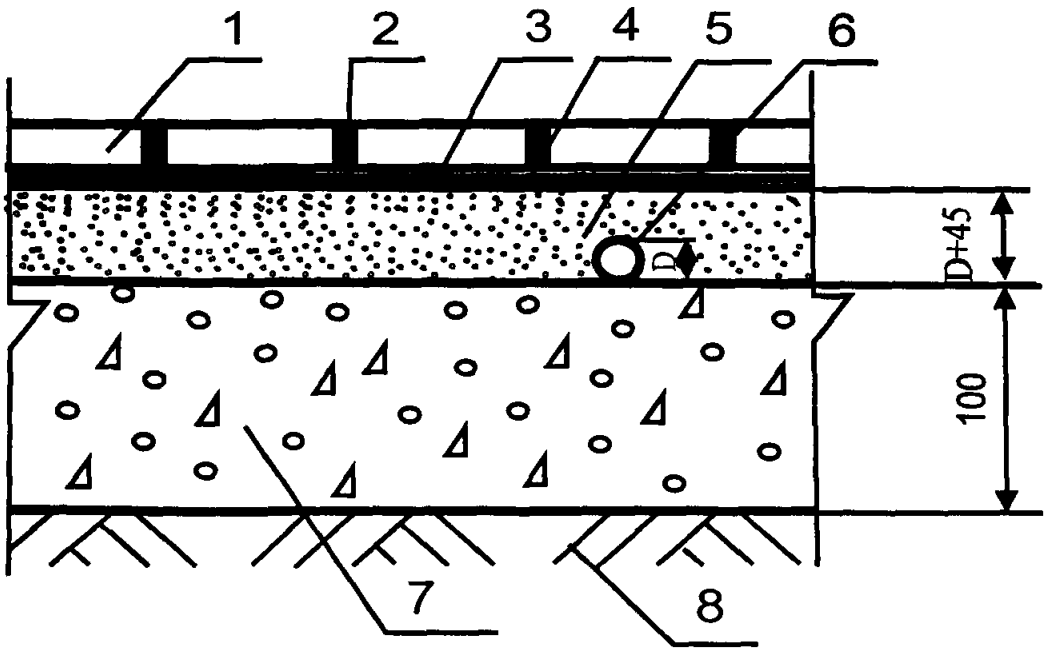

Поз	Наименование	Расход	Примечание
1.	Керамические кислотоупорные плитки		
2.	Затирка codex Epo Tix	0,5-1,0 кг / м^2	Применяется для расшивки стойких к химическому воздействию швов. Для внутренних и наружных работ. Ширина шва 3-15 мм. 4 цвета.
	Затирка codex Epo Floor	0,5-1,0 кг / м^2	Применяется для расшивки стойких к химическому воздействию швов. Для внутренних и наружных работ. Ширина шва 3-10 мм Цвет серый.
3.	Клей 2K-PUR-Klebstoff	2,0-5,3 кг / м^2	Применяется для изготовления покрытий полов из керамических кислотоупорных плиток в отапливаемых и не отапливаемых помещениях. Толщина клеевой прослойки до 5 мм.
	Клей codex Epoxiflex Plus	1,5-3,5 кг / м^2	Применяется для изготовления покрытий полов из керамических кислотоупорных плиток в отапливаемых и не отапливаемых помещениях. Толщина клеевой прослойки до 5 мм.
4.	Грунтовка Uzin PE-460	0,1-0,2 кг / м^2	Наносится кистью или валиком на очищенную поверхность цементно-песчаной или бетонной стяжки
5.	Стяжка из цементно-песчаного раствора марки не ниже М150		Расход материала определяется толщиной стяжки, которая должна превышать на 45 мм диаметр трубы
	Стяжка из бетона класса не ниже В12,5		Расход материала определяется толщиной стяжки, которая должна превышать на 45 мм диаметр трубы.
	Стяжка из цементно-песчаного раствора на основе полимерцемента марки Uzin NC-190 и сухого кварцевого песка фракции 0,2-6,3 мм в соотношении от 1:4 до 1.6		Повышенная скорость набора прочности и пониженное время сушки - не более 24 часов на 1 см толщины стяжки Предел прочности на сжатие после 28 суток воздушной выдержки в зависимости от соотношении цемент·песок от 40 до 20 МПа. Расход материала определяется толщиной стяжки, которая должна превышать на 45 мм диаметр трубы.
6.	Труба		
7.	Бетонное основание из бетона класса В22,5	0,10 м^3/ м^2	
8.	Грунт основания		

Изм.	Кол.уч	Лист	№ док.	Подпись	Дата
Зав.сектором		Чекулаев А.П			

М 28.16/09 - 1.61

Полы с покрытием из керамических плиток, плит керамогранита и плит природного камня по цементной стяжке с трубой по бетонному основанию на грунте Тип 61

Стадия	Лист	Листов
МП	6	72

ОАО ЦНИИПРОМЗДАНИЙ г.Москва 2009 г.

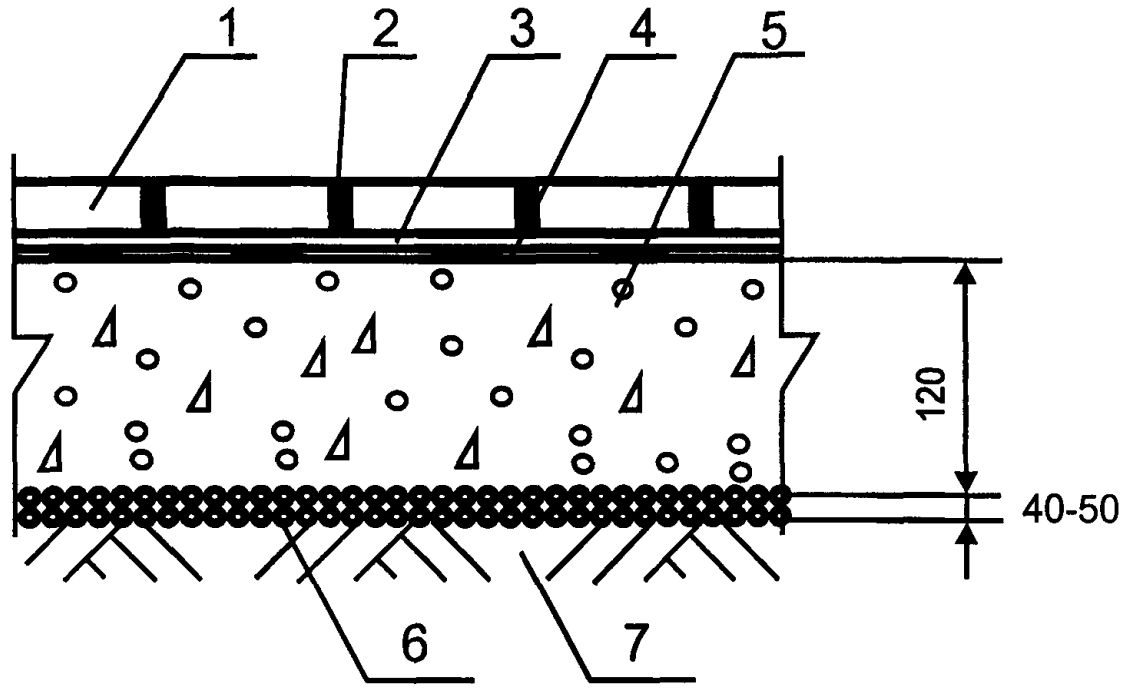

Поз	Наименование	Расход	Примечание
1.	Керамические кислотоупорные плитки		
2.	Затирка codex Epo Tix	0,5-1,0 кг / м^2	Применяется для расшивки стойких к химическому воздействию швов Для внутренних и наружных работ. Ширина шва 3-15 мм. 4 цвета.
	Затирка codex Epo Floor	0,5-1,0 кг / м^2	Применяется для расшивки стойких к химическому воздействию швов. Для внутренних и наружных работ. Ширина шва 3-10 мм. Цвет серый.
3.	Клей 2K-PUR-Klebstoff	2,0-5,3 кг / м^2	Применяется для изготовления покрытий полов из керамических кислотоупорных плиток в отапливаемых и не отапливаемых помещениях. Толщина клеевой прослойки до 5 мм.
	Клей codex Epoxiflex Plus	1,5-3,5 кг / м^2	Применяется для изготовления покрытий полов из керамических кислотоупорных плиток в отапливаемых и не отапливаемых помещениях. Толщина клеевой прослойки до 5 мм.
4.	Непроницаемый подслой		Типы непроницаемых подслоев и технология их нанесения описаны в разделе "Гидроизоляция"
5.	Бетонное основание из бетона класса В22,5	0,12 м^3 / м^2	
6.	Наливная гидроизоляция - щебень или гравий, пропитанные битумом	Щебень или гравий - 0,04 -0,05 м^3/м^2, битум -по факту	
7.	Грунт основания		

Изм.	Кол.уч	Лист	№ док.	Подпись	Дата
Зав.сектором		Чекулаев А.П			

М 28.16/09 - 1.62

Полы с покрытием из керамических кислотоупорных плиток с непроницаемым подслоем по бетонному основанию с гидроизоляцией на грунте Тип 62

Стадия	Лист	Листов
МП	62	72

ОАО ЦНИИПРОМЗДАНИЙ г.Москва 2009 г.

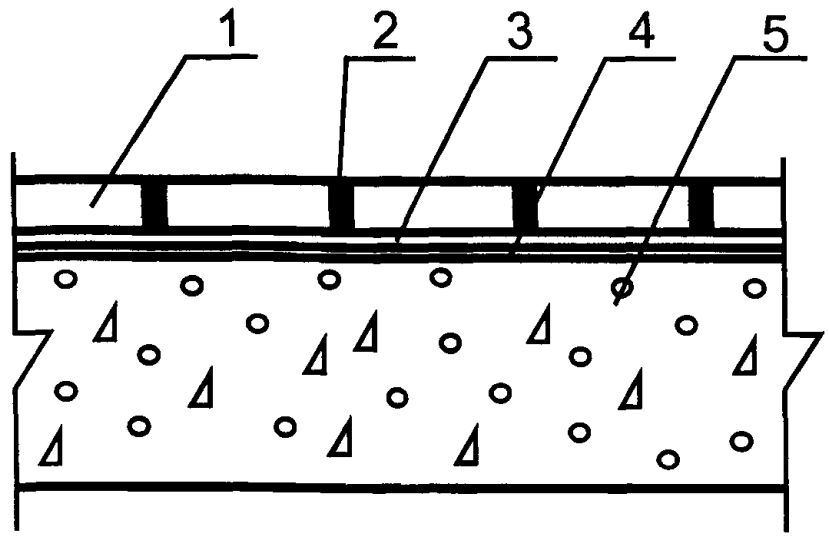

Поз	Наименование	Расход	Примечание
1.	Керамические кислотоупорные плитки		
2.	Затирка codex Epo Tix	0,5-1,0 кг / м^2	Применяется для расшивки стойких к химическому воздействию швов. Для внутренних и наружных работ. Ширина шва 3-15 мм. 4 цвета.
	Затирка codex Epo Floor	0,5-1,0 кг / м^2	Применяется для расшивки стойких к химическому воздействию швов. Для внутренних и наружных работ. Ширина шва 3-10 мм Цвет серый
3.	Клей 2K-PUR-Klebstoff	2,0-5,3 кг / м^2	Применяется для изготовления покрытий полов из керамических кислотоупорных плиток в отапливаемых и не отапливаемых помещениях. Толщина клеевой прослойки до 5 мм.
	Клей codex Epoxiflex Plus	1,5-3,5 кг / м^2	Применяется для изготовления покрытий полов из керамических кислотоупорных плиток в отапливаемых и не отапливаемых помещениях. Толщина клеевой прослойки до 5 мм
4.	Грунтовка Uzin PE-460	0,1-0,2 кг / м^2	Наносится кистью или валиком на очищенную поверхность бетонного междуэтажного перекрытия
5.	Сплошное железобетонное междуэтажное перекрытие с ровной поверхностью		

Изм.	Кол.уч	Лист	№ док.	Подпись	Дата
Зав.сектором		Чекулаев А.П			

М 28.16/09 - 1.63

Полы с покрытием из керамических кислотоупорных плиток по плите перекрытия
Тип 63

Стадия	Лист	Листов
МП	63	72

ОАО ЦНИИПРОМЗДАНИЙ
г.Москва 2009 г.

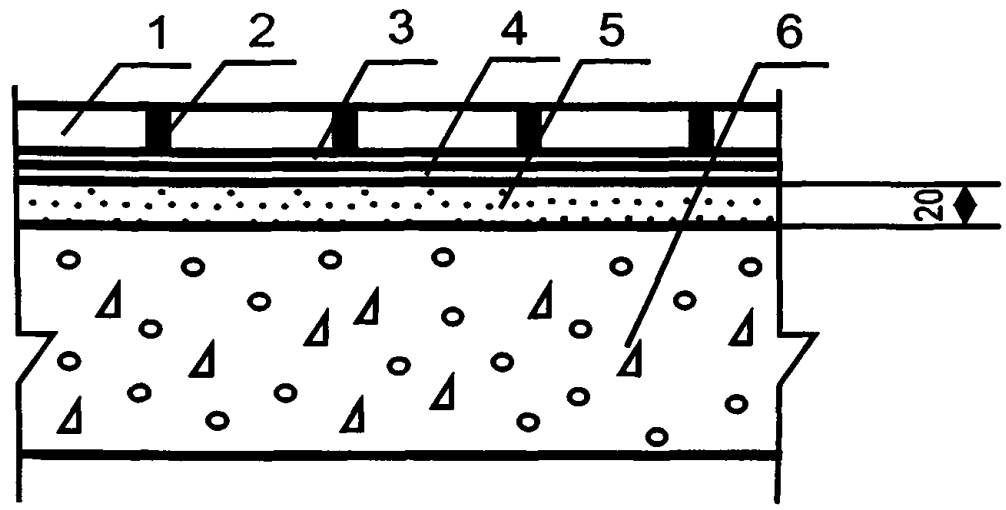

Поз	Наименование	Расход	Примечание
1.	Керамические кислотоупорные плитки		
2.	Затирка codex Epo Tix	0,5-1,0 кг / м^2	Применяется для расшивки стойких к химическому воздействию швов. Для внутренних и наружных работ. Ширина шва 3-15 мм 4 цвета.
	Затирка codex Epo Floor	0,5-1,0 кг / м^2	Применяется для расшивки стойких к химическому воздействию швов. Для внутренних и наружных работ. Ширина шва 3-10 мм. Цвет серый.
3.	Клей 2K-PUR-Klebstoff	2,0-5,3 кг / м^2	Применяется для изготовления покрытий полов из керамических кислотоупорных плиток в отапливаемых и не отапливаемых помещениях. Толщина клеевой прослойки до 5 мм.
	Клей codex Epoxiflex Plus	1,5-3,5 кг / м^2	Применяется для изготовления покрытий полов из керамических кислотоупорных плиток в отапливаемых и не отапливаемых помещениях. Толщина клеевой прослойки до 5 мм.
4.	Грунтовка Uzin PE-460	0,1-0,2 кг / м^2	Наносится кистью или валиком на очищенную поверхность цементно-песчаной или бетонной стяжки
5.	Стяжка из цементно-песчаного раствора марки не ниже М150	0,02 м^3/ м^2	
	Стяжка из бетона класса не ниже В12,5	0,02 м^3/ м^2	
	Стяжка из цементно-песчаного раствора на основе полимерцемента марки Uzin NC-190 и сухого кварцевого песка фракции 0,2-6,3 мм в соотношении от 1.4 до 1:6	0,02 м^3/ м^2	Повышенная скорость набора прочности и пониженное время сушки - не более 24 часов на 1 см толщины стяжки. Предел прочности на сжатие после 28 суток воздушной выдержки в зависимости от соотношении цемент·песок от 40 до 20 МПа.
6.	Сплошное железобетонное междуэтажное перекрытие с не ровной поверхностью		

Изм.	Кол.уч	Лист	№ док.	Подпись	Дата
Зав.сектором		Чекулаев А.П			

М 28.16/09 - 1.64

Полы с покрытием из керамических кислотоупорных плиток по цементной стяжке по плите перекрытия
Тип 64

Стадия	Лист	Листов
МП	64	72

ОАО ЦНИИПРОМЗДАНИЙ
г.Москва 2009 г.

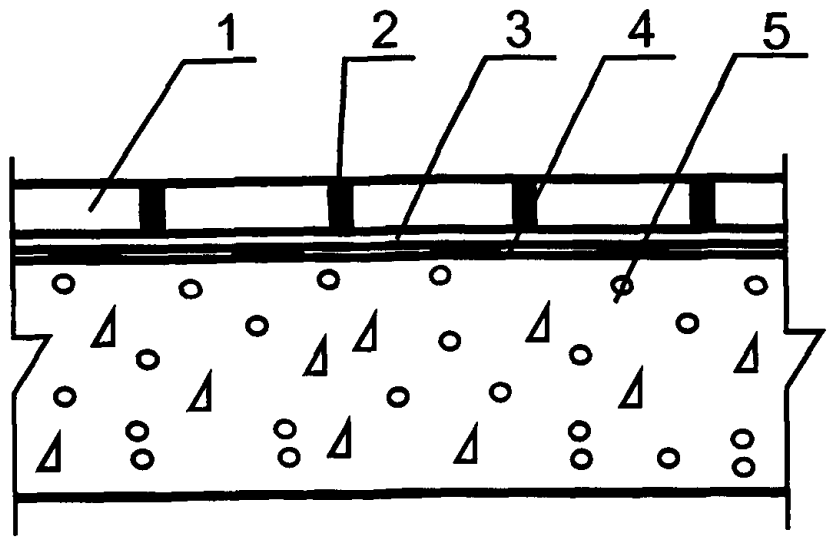

Поз	Наименование	Расход	Примечание
1.	Керамические кислотоупорные плитки		
2.	Затирка codex Epo Tix	0,5-1,0 кг / м^2	Применяется для расшивки стойких к химическому воздействию швов. Для внутренних и наружных работ. Ширина шва 3-15 мм. 4 цвета
	Затирка codex Epo Floor	0,5-1,0 кг / м^2	Применяется для расшивки стойких к химическому воздействию швов. Для внутренних и наружных работ. Ширина шва 3-10 мм. Цвет серый
3.	Клей 2K-PUR-Klebstoff	2,0-5,3 кг / м^2	Применяется для изготовления покрытий полов из керамических кислотоупорных плиток в отапливаемых и не отапливаемых помещениях Толщина клеевой прослойки до 5 мм.
	Клей codex Epoxiflex Plus	1,5-3,5 кг / м^2	Применяется для изготовления покрытий полов из керамических кислотоупорных плиток в отапливаемых и не отапливаемых помещениях. Толщина клеевой прослойки до 5 мм.
4.	Непроницаемый подслой		Типы непроницаемых подслоев и технология их нанесения описаны в разделе "Гидроизоляция"
5.	Сплошное железобетонное междуэтажное перекрытие с ровной поверхностью		

Изм.	Кол.уч	Лист	№ док.	Подпись	Дата
Зав.сектором		Чекулаев А.П			

М 28.16/09 - 1.65

Полы с покрытием из керамических кислотоупорных плиток с непроницаемым подслоем по цементной стяжке по плите перекрытия
Тип 65

Стадия	Лист	Листов
МП	65	72

ОАО ЦНИИПРОМЗДАНИЙ
г.Москва 2009 г.

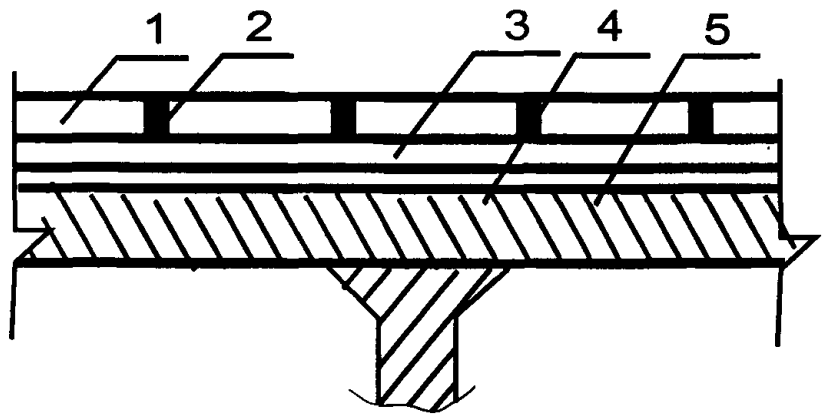

Поз	Наименование	Расход	Примечание
1.	Керамические кислотоупорные плитки		
2.	Затирка codex Epo Tix	0,5-1,0 кг / м^2	Применяется для расшивки стойких к химическому воздействию швов. Для внутренних и наружных работ. Ширина шва 3-15 мм. 4 цвета.
	Затирка codex Epo Floor	0,5-1,0 кг / м^2	Применяется для расшивки стойких к химическому воздействию швов. Для внутренних и наружных работ. Ширина шва 3-10 мм. Цвет серый.
3.	Клей 2K-PUR-Klebstoff	2,0-5,3 кг / м^2	Применяется для изготовления покрытий полов из керамических кислотоупорных плиток в отапливаемых и не отапливаемых помещениях. Толщина клеевой прослойки до 5 мм
	Клей codex Epoxiflex Plus	1,5-3,5 кг / м^2	Применяется для изготовления покрытий полов из керамических кислотоупорных плиток в отапливаемых и не отапливаемых помещениях. Толщина клеевой прослойки до 5 мм.
4.	Грунтовка Uzin PE-460	0,2-0,4 кг / м^2	Наносится кистью или валиком в два слоя на отпескоструенную и обезжиренную поверхность металлического междуэтажного перекрытия
5.	Металлическое междуэтажное перекрытие с ровной поверхностью		

Изм.	Кол.уч	Лист	№ док.	Подпись	Дата
Зав.сектором		Чекулаев А.П			

М 28.16/09 - 1.66

Полы с покрытием из керамических кислотоупорных плиток по металлической плите перекрытия с ровной поверхностью Тип 66

Стадия	Лист	Листов
МП	66	72

ОАО ЦНИИПРОМЗДАНИЙ
г.Москва 2009 г.

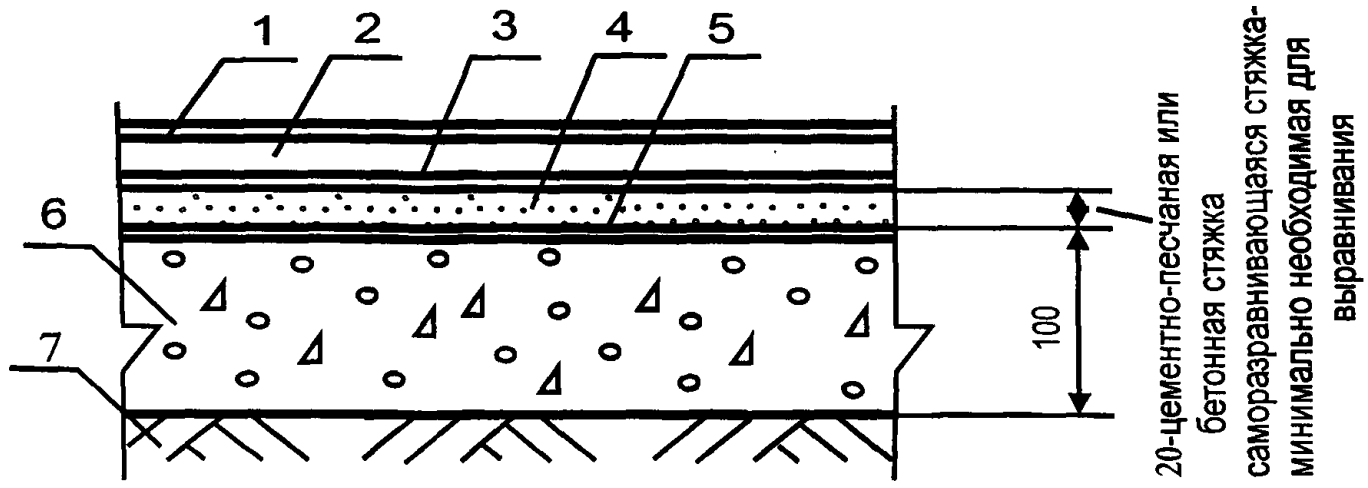

Поз	Наименование	Расход	Примечание
1.	Однокомпонентный полиуретановый лак Qeshfloor PU-7970	100-150 гр /м^2/слой	Наносится валиком в 1-2 слоя. Обеспечивает получение равномерно окрашенное полуглянцевое покрытие
	Однокомпонентный полиуретановый лак Qeshfloor PU-7900	100-150 гр /м^2/слой	Наносится валиком в 1-2 слоя. Обеспечивает получение равномерно окрашенное матовое покрытие
	Двухкомпонентный полиуретановый лак Qeshfloor PU-7350	150 гр /м^2/слой	Наносится валиком в 1-2 слоя. Обеспечивает получение равномерно окрашенное глянцевое покрытие
2.	Наливное эпоксидное покрытие Qeshfloor EP-2500 + кварцевый песок	1,6-1,85 кг /м/мм	Наносится методом налива с толщиной нанесения 1 мм - в чистом виде, 2 мм - с добавлением 20% песка фракции 0,2-0,3 мм, 3 мм - с добавлением 30% песка фракции 0,3-0,5 мм.
3.	Эпоксидная грунтовка Qeshfloor EP-6055	100-150 гр / м^2	Наносится валиком в один слой на отдробеструенную, очищенную и обеспыленную стяжку. Обеспечивает сцепление полимерного покрытияс нижележащим слоем
	Эпоксидная грунтовка Qeshfloor EP-6200	0,5-1,3 гр / м^2	Наносится шпателем в один слой на отдробеструенную, очищенную и обеспыленную стяжку. Обеспечивает шпаклевку неровностей, расшивке трещин и сцепление полимерного покрытия с нижележащим слоем
4.	Полимерцементная саморазравнивающаяся стяжка марки Uzin NC-170	1,4 кг / м^2	Наносится зубчатым шпателем слоем толщиной до 10 мм. Расход - на 1 мм слоя Предел прочности при сжатии после 28 суток выдержки не менее 40 МПа.
	Полимерцементная саморазравнивающаяся стяжка марки Uzin NC-172	1,4 кг / м^2	Наносится зубчатым шпателем слоем толщиной до 10 мм Расход - на 1 мм слоя Предел прочности при сжатии после 28 суток выдержки не менее 45 МПа
	Стяжка из цементно-песчаного раствора марки не ниже М200	0,02 м^3/м^2	
	Стяжка из бетона класса не ниже В15	0,02 м^3/м^2	
5.	Грунтовка Uzin PE-360	0,1-0,2 кг / м^2	Наносится кистью или валиком на очищенную поверхность бетонного основания с влажностью менее 4% под саморазравнивающиеся стяжки.
	Грунтовка Uzin PE-460	0,2-0,4 кг / м^2	Наносится кистью или валиком в два слоя на очищенную поверхность бетонного основания с влажностью менее 4% под саморазравнивающиеся стяжки.
6.	Бетонное основание из бетона класса В22,5	0,10 м^3 / м^2	
7.	Грунт основания		

Изм.	Кол.уч	Лист	№ док.	Подпись	Дата
Зав.сектором		Чекулаев А.П			

М 28.16/06 - 1.67

Полы с эпоксидным мастичным покрытием толщиной 1-3 мм по цементной стяжке по бетонному основанию на грунте Тип 67

Стадия	Лист	Листов
МП	67	72

ОАО ЦНИИПРОМЗДАНИЙ
г.Москва 2009 г.

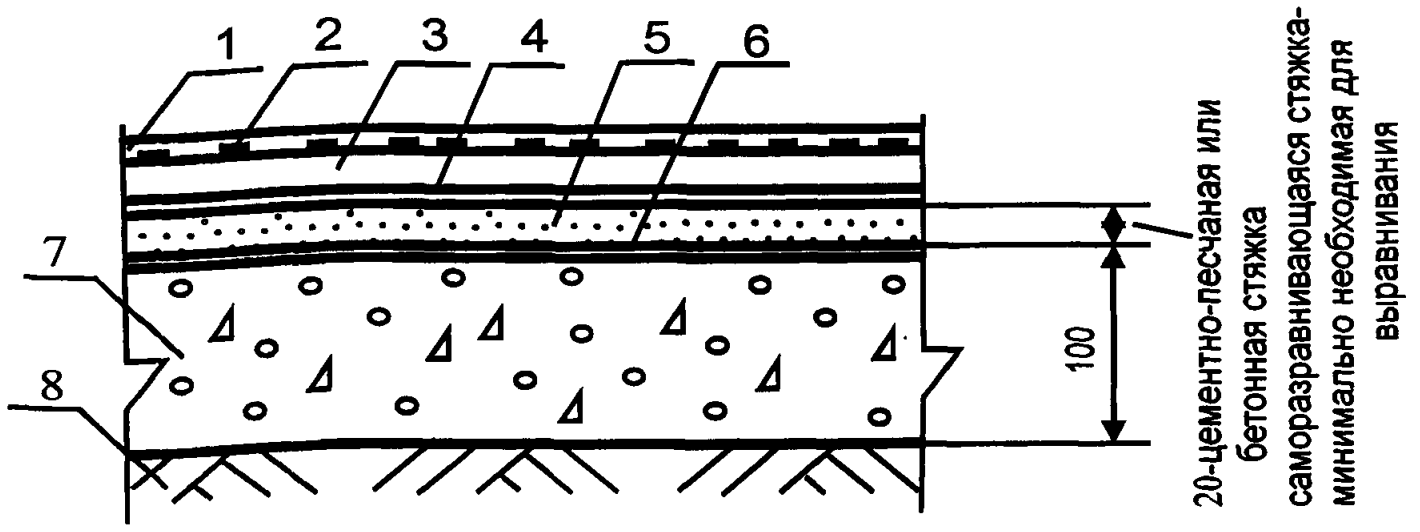

Поз	Наименование	Расход	Примечание
1.	Двухкомпонентный полиуретановый лак Qeshfloor PU-7770 (прозрачный)	100-200 гр /м^2/слой	Наносится валиком в 1-2 слоя Обеспечивает перекрытие чипсов и полуглянцевого покрытия
2.	Чипсы		
3.	Наливное эпоксидное покрытие Qeshfloor EP-2500 + кварцевый песок	1,6-1,85 кг /м^2/мм	Наносится методом налива с толщиной нанесения: 1 мм - в чистом виде, 2 мм - с добавлением 20% песка фракции 0,2-0,3 мм, 3 мм - с добавлением 30% песка фракции 0,3-0,5 мм
4.	Эпоксидная грунтовка Qeshfloor EP-6055	100-150 гр / м^2	Наносится валиком в один слой на отдробеструенную, очищенную и обеспыленную стяжку Обеспечивает сцепление полимерного покрытия с нижележащим слоем
	Эпоксидная грунтовка Qeshfloor EP-6200	0,5-1,3 гр / м^2	Наносится шпателем в один слой на отдробеструенную, очищенную и обеспыленную стяжку. Обеспечивает шпаклевку неровностей, расшивке трещин и сцепление полимерного покрытия с нижележащим слоем
5.	Полимерцементная саморазравнивающаяся стяжка марки Uzin NC-170	1,4 кг / м^2	Наносится зубчатым шпателем слоем толщиной до 10 мм Расход - на 1 мм слоя. Предел прочности при сжатии после 28 суток выдержки не менее 40 МПа
	Полимерцементная саморазравнивающаяся стяжка марки Uzin NC-172	1,4 кг / м^2	Наносится зубчатым шпателем слоем толщиной до 10 мм Расход - на 1 мм слоя. Предел прочности при сжатии после 28 суток выдержки не менее 45 МПа
	Стяжка из цементно-песчаного раствора марки не ниже М200	0,02 м^3/м^2	
	Стяжка из бетона класса не ниже В15	0,02 м^3/м^2	
6.	Грунтовка Uzin PE-360	0,1-0,2 кг / м^2	Наносится кистью или валиком на очищенную поверхность бетонного основания с влажностью менее 4% под саморазравнивающиеся стяжки.
	Грунтовка Uzin PE-460	0,2-0,4 кг / м^2	Наносится кистью или валиком в два слоя на очищенную поверхность бетонного основания с влажностью менее 4% под саморазравнивающиеся стяжки
7.	Бетонное основание из бетона класса В22,5	0,10 м^3 / м^2	
8.	Грунт основания		

Изм.	Кол.уч	Лист	№ док.	Подпись	Дата
Зав.сектором		Чекулаев А.П			

М 28.16/06 - 1.68

Полы с эпоксидным мастичным покрытием с повышенными эстетическими характеристиками толщиной 1-3 мм по цементной стяжке по бетонному основанию на грунте
Тип 68

Стадия	Лист	Листов
МП	68	72

ОАО ЦНИИПРОМЗДАНИЙ г.Москва 2009 г.

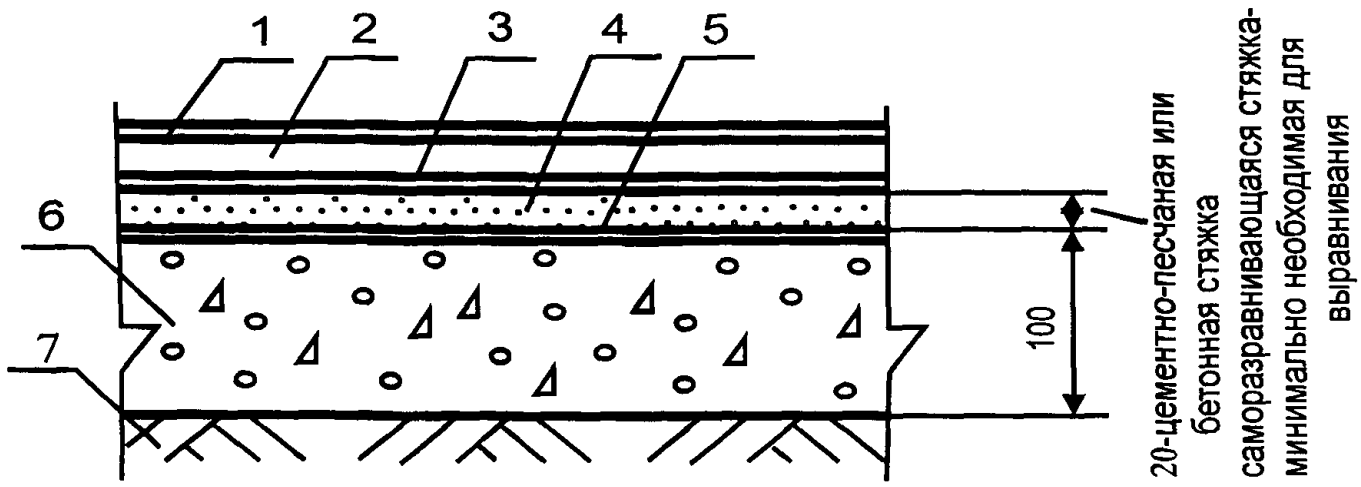

Поз	Наименование	Расход	Примечание
1.	Однокомпонентный полиуретановый лак Qeshfloor PU-7970	100-150 гр /м^{2}слой	Наносится валиком в 1-2 слоя. Обеспечивает получение равномерно окрашенное полуглянцевое покрытие
	Однокомпонентный полиуретановый лак Qeshfloor PU-7900	100-150 гр /м^{2}слой	Наносится валиком в 1-2 слоя. Обеспечивает получение равномерно окрашенное матовое покрытие
	Двухкомпонентный полиуретановый лак Qeshfloor PU-7350	150 гр /м^{2}слой	Наносится валиком в 1-2 слоя. Обеспечивает получение равномерно окрашенное глянцевое покрытие
2.	Наливное полиуретановое покрытие Qeshfloor PU-2060	1,5-1,6 кг /м^2/мм	Наносится методом налива с толщиной нанесения 2-3 мм
3.	Эпоксидная грунтовка Qeshfloor EP-6055	100-150 гр / м^2	Наносится валиком в один слой на отдробеструенную, очищенную и обеспыленную стяжку. Обеспечивает сцепление полимерного покрытия с нижележащим слоем
	Эпоксидная грунтовка Qeshfloor EP-6200	0,5-1,3 гр / м^2	Наносится шпателем в один слой на отдробеструенную, очищенную и обеспыленную стяжку. Обеспечивает шпаклевку неровностей, расшивке трещин и сцепление полимерного покрытия с нижележащим слоем
4.	Полимерцементная саморазравнивающаяся стяжка марки Uzin NC-170	1,4 кг / м^2	Наносится зубчатым шпателем слоем толщиной до 10 мм. Расход - на 1 мм слоя Предел прочности при сжатии после 28 суток выдержки не менее 40 МПа.
	Полимерцементная саморазравнивающаяся стяжка марки Uzin NC-172	1,4 кг / м^2	Наносится зубчатым шпателем слоем толщиной до 10 мм Расход - на 1 мм слоя Предел прочности при сжатии после 28 суток выдержки не менее 45 МПа
	Стяжка из цементно-песчаного раствора марки не ниже М200	0,02 м^3/м^2	
	Стяжка из бетона класса не ниже В15	0,02 м^3/м^2	
5.	Грунтовка Uzin PE-360	0,1-0,2 кг / м^2	Наносится кистью или валиком на очищенную поверхность бетонного основания с влажностью менее 4% под саморазравнивающиеся стяжки.
	Грунтовка Uzin PE-460	0,2-0,4 кг / м^2	Наносится кистью или валиком в два слоя на очищенную поверхность бетонного основания с влажностью менее 4% под саморазравнивающиеся стяжки.
6.	Бетонное основание из бетона класса В22,5	0,10 м^3 / м^2	
7.	Грунт основания		

Изм.	Кол.уч	Лист	№ док.	Подпись	Дата
Зав.сектором		Чекулаев А.П			

М 28.16/09 - 1.69

Полы с полиуретановым мастичным покрытием толщиной 2-3 мм по цементной стяжке по бетонному основанию на грунте Тип 69

Стадия	Лист	Листов
МП	69	72

ОАО ЦНИИПРОМЗДАНИЙ г.Москва 2009 г.

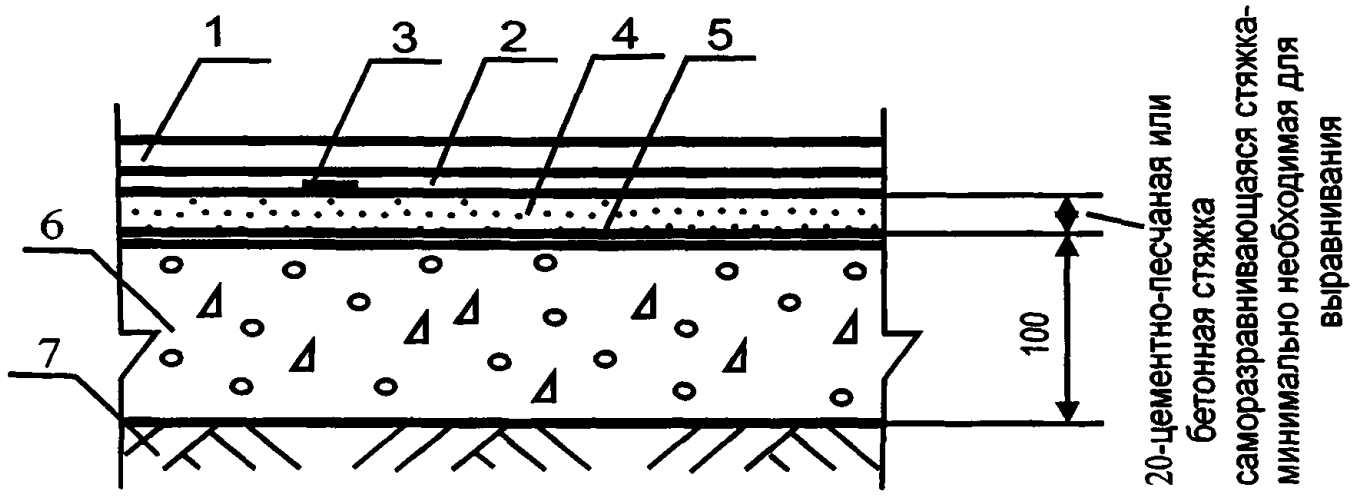

Поз	Наименование	Расход	Примечание
1.	Наливное антистатическое покрытие Qeshfloor EP-2400 EG	2,0-2,75 кг / м^2	Наносится методом налива с толщиной нанесения 1,25-1,75 мм
2.	Электропроводящая эпоксидная грунтовка Qeshfloor EP-6240	0,15-0,25 гр / м^2	Наносится валиком в один слой на отдробструенную, очищенную и обеспыленную стяжку. Обеспечивает сцепление полимерного покрытия с нижележащим слоем и отвод электрических зарядов
3.	Самоклеящаяся медная лента codex Kupfer-band	1 м /30 м^2	*Самоклеящаяся медная лента должна быть должна быть присоединена к системе* заземления здания 1 м на 30 м^2 пола
4.	Полимерцементная саморазравнивающаяся стяжка марки Uzin NC-170	1,4 кг / м^2	Наносится зубчатым шпателем слоем толщиной до 10 мм. Расход - на 1 мм слоя Предел прочности при сжатии после 28 суток выдержки не менее 40 МПа.
	Полимерцементная саморазравнивающаяся стяжка марки Uzin NC-172	1,4 кг / м^2	Наносится зубчатым шпателем слоем толщиной до 10 мм. Расход - на 1 мм слоя Предел прочности при сжатии после 28 суток выдержки не менее 45 МПа.
	Стяжка из цементно-песчаного раствора марки не ниже М200	0,02 м^3/м^2	
	Стяжка из бетона класса не ниже В15	0,02 м^3/м^2	
5.	Грунтовка Uzin PE-360	0,1-0,2 кг / м^2	Наносится кистью или валиком на очищенную поверхность бетонного основания под саморазравнивающиеся стяжки
	Грунтовка Uzin PE-460	0,2-0,4 кг / м^2	Наносится кистью или валиком в два слоя на очищенную поверхность бетонного основания при необходимости изготовления пароизоляционного слоя
6.	Бетонное основание из бетона класса В22,5	0,10 м^3 / м^2	
7.	Грунт основания		

Изм.	Кол.уч	Лист	№ док.	Подпись	Дата
Зав.сектором		Чекулаев А.П			

М 28.16/09 - 1.70

Полы с эпоксидным мастичным электроотводящим и антистатичным покрытием по цементной стяжке по бетонному основанию на грунте Тип 70

Стадия	Лист	Листов
МП	70	72

ОАО ЦНИИПРОМЗДАНИЙ г.Москва 2009 г.

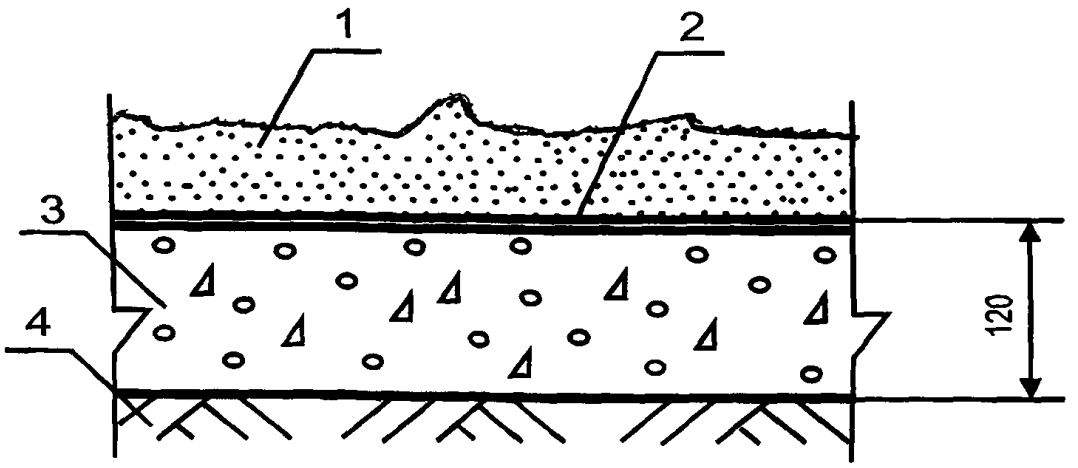

Поз	Наименование	Расход	Примечание
1.	Наливное эпоксидное покрытие Qeshfloor EP-1000 + кварцевый песок	1,7-1,8 кг /м²/мм	Наносится методом "послойной технологии" толщиной от 6 до 10 мм
2.	Эпоксидная грунтовка Qeshfloor EP-6055	100-150 гр / м²	Наносится валиком в один слой на отдробеструенную, очищенную и обеспыленную стяжку с просыпкой песка на свеженанесённую грунтовку. Обеспечивает сцепление полимерного покрытия с нижележащим слоем
	Эпоксидная грунтовка Qeshfloor EP-6200	0,5-1,3 гр / м²	Наносится шпателем в один слой на отдробеструенную, очищенную и обеспыленную стяжку с просыпкой песка на свеженанесённую грунтовку Обеспечивает шпаклевку неровностей, расшивке трещин и сцепление полимерного покрытия с нижележащим слоем
3.	Бетонное основание из бетона класса В22,5	0,12 м³ / м²	
4.	Грунт основания		

Изм.	Кол.уч	Лист	№ док.	Подпись	Дата
Зав.сектором		Чекулаев А.П			

М 28.16/09 - 1.71

Тип 71 Полы с эпоксидным мастичным покрытием с шероховатой поверхностью толщиной 6-10 мм по цементной стяжке по бетонному основанию на грунте

Стадия	Лист	Листов
МП	71	72

ОАО ЦНИИПРОМЗДАНИЙ г.Москва 2009 г.

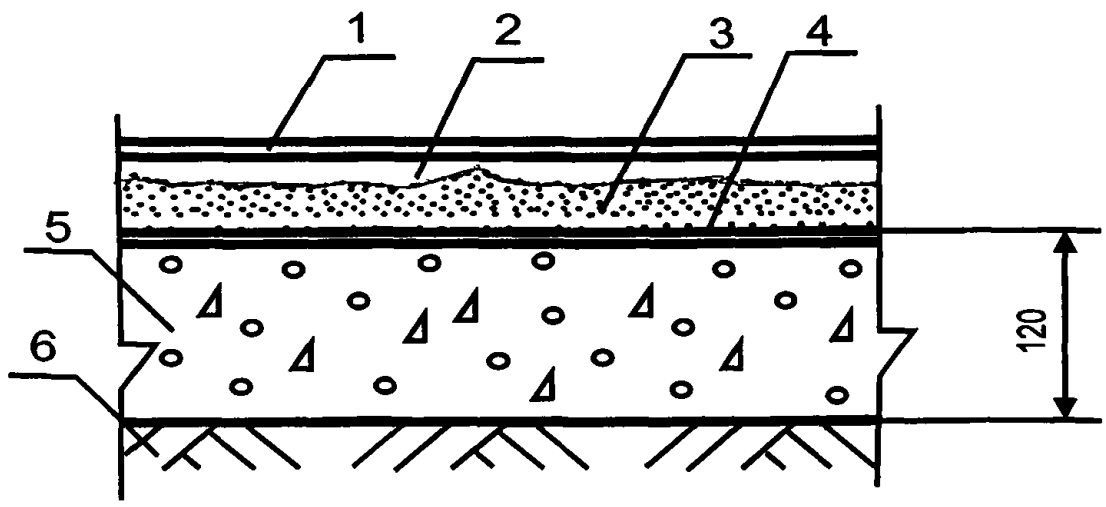

Поз	Наименование	Расход	Примечание
1.	Однокомпонентный полиуретановый лак Qeshfloor PU-7970	100-150 гр /м^2/слой	Наносится валиком в 1-2 слоя. Обеспечивает получение равномерно окрашенное полуглянцевое покрытие
	Однокомпонентный полиуретановый лак Qeshfloor PU-7900	100-150 гр /м^2/слой	Наносится валиком в 1-2 слоя Обеспечивает получение равномерно окрашенное матовое покрытие
	Двухкомпонентный полиуретановый лак Qeshfloor PU-7350	150 гр /м^2/слой	Наносится валиком в 1-2 слоя. Обеспечивает получение равномерно окрашенное глянцевое покрытие
2.	Наливное эпоксидное покрытие Qeshfloor EP-2500 + кварцевый песок	1,6-1,85 кг /м/мм	Наносится методом налива с толщиной нанесения. 1 мм - в чистом виде, 2 мм - с добавлением 20% песка фракции 0,2-0,3 мм, 3 мм - с добавлением 30% песка фракции 0,3-0,5 мм.
3.	Наливное эпоксидное покрытие Qeshfloor EP-1000 + кварцевый песок	1,7-1,8 кг /м/мм	Наносится методом "послойной технологии" толщиной от 4 до 8 мм
4.	Эпоксидная грунтовка Qeshfloor EP-6055	100-150 гр / м^2	Наносится валиком в один слой на отдробеструенную, очищенную и обеспыленную стяжку с просыпкой песка на свеженанесённую грунтовку. Обеспечивает сцепление полимерного покрытия с нижележащим слоем
	Эпоксидная грунтовка Qeshfloor EP-6200	0,5-1,3 гр / м^2	Наносится шпателем в один слой на отдробеструенную, очищенную и обеспыленную стяжку с просыпкой песка на свеженанесённую грунтовку. Обеспечивает шпаклевку неровностей, расшивке трещин и сцепление полимерного покрытия с нижележащим слоем
5.	Бетонное основание из бетона класса В22,5	0,12 м^3 / м^2	
6.	Грунт основания		

Изм.	Кол.уч	Лист	№ док.	Подпись	Дата
Зав.сектором		Чекулаев А.П			

М 28.16/09 - 1.72

Полы с эпоксидным мастичным покрытием с гладкой поверхностью толщиной 6-10 мм по цементной стяжке по бетонному основанию на грунте
Тип 72

Стадия	Лист	Листов
МП	72	72

ОАО ЦНИИПРОМЗДАНИЙ
г.Москва 2009 г.

Основные узлы

						М 28.16/09 - 2		
Изм.	Кол.уч	Лист	№ док.	Подпись	Дата			
Зав.сектором		Чекулаев А.П				Основные узлы	Стадия	Лист	Листов
							МП	126	170
							ОАО ЦНИИПРОМЗДАНИЙ г.Москва 2009 г.		

1.	Окончательная отделка штучного паркета лаками Uzin. Гидролаки	119
2.	Окончательная отделка штучного паркета лаками Uzin. Полиуретановые лаки	120
3.	Окончательная отделка штучного паркета лаками Uzin. Уретано-алкидные лаки	121
4.	Окончательная отделка штучного паркета лаками Uzin. Лаки на кислотных отвердителях	122
5.	Окончательная отделка штучного паркета лаками Uzin. Масляно-восковые системы	123
6.	Примыкание покрытия пола из паркета к наружной стене	124
7.	Примыкание покрытия пола из линолеума, синтетических плиток или ковров из синтетических волокон к стене	125
8.	Примыкание покрытия пола из линолеума, синтетических плиток или ковров из синтетических волокон к стене	126
9.	Примыкание покрытия пола из линолеума поливинилхлоридного к стене	127
10.	Примыкание покрытия пола из линолеума алкидного (натурального) к стене	128
11.	Примыкание покрытия пола из ковролина к стене	129
12.	Примыкание покрытия пола из керамической плитки, керамогранитных плит и плит из природного камня к стене с гидроизоляцией	130
13.	Наклейка готовых поливинилхлоридных элементов на лестничных маршах	131
14.	Наклейка линолеума поливинилхлоридного на лестничных маршах	132
15.	Соединение Разнородных покрытий на разном уровне	133
16.	Соединение разнородных покрытий на одном уровне	134
17.	Решения закрытия деформационных швов в уровне покрытий	135
18.	Решение деформационных швов от фирмы Deflex для промышленных полов	136-142

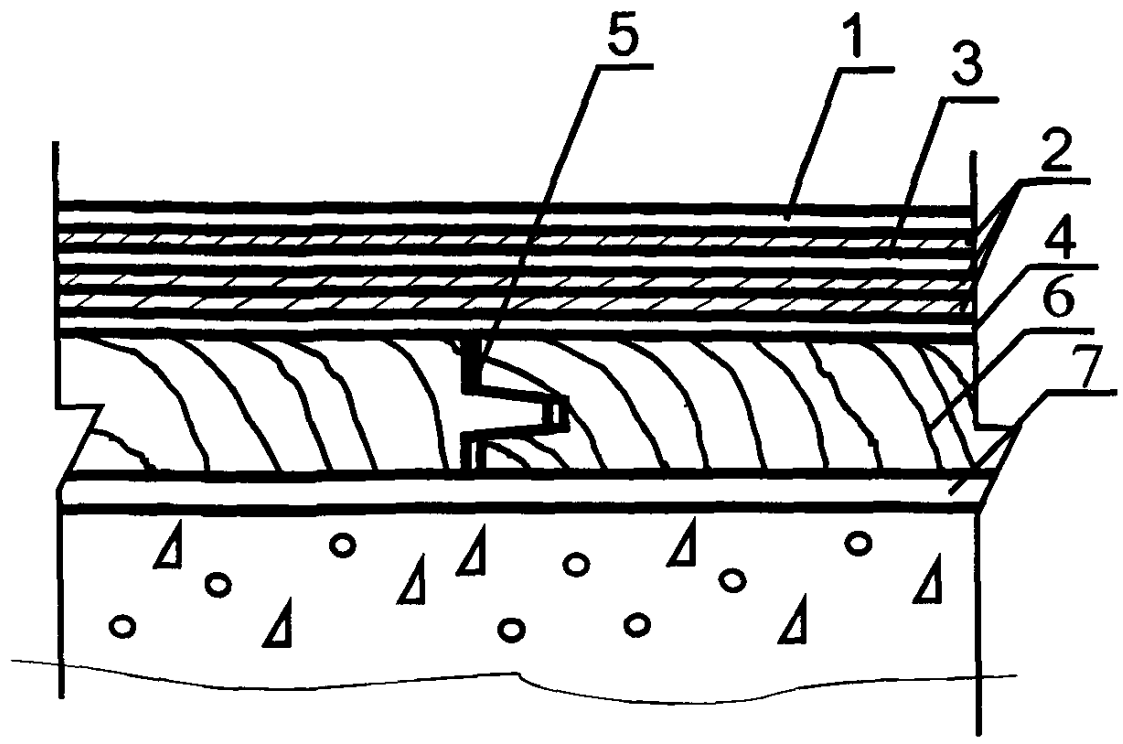

Поз	Наименование	Расход	Примечание
1.	Эмульсия на основе органического растворителя Finish Care/Vollpflige	Согласно инструкции	Наносится губкой через 8-14 дней после нанесения лака
	Эмульсия на основе органического растворителя Finish Care Stop/Wischpflige Spezial	Согласно инструкции	Наносится губкой через 8-14 дней после нанесения лака
2.	Однокомпонентный водный лак Pall-X 94	50-130 мл / м^2	Применяется в помещениях с малой нагрузкой (жилые комнаты) Наносится валиком или шпателем не менее 3-х слоёв
	Однокомпонентный водный лак Pall-X 96	90-120 мл / м^2	Применяется в жилых и общественных зданиях с высокими механическими нагрузками Наносится валиком или шпателем не менее 2-х слоёв в жилых помещениях и не менее 3-х слоёв в общественных зонах
	Однокомпонентный водный лак Pall-X 97	90-120 мл / м^2	Применяется в жилых и общественных зданиях с высокими механическими нагрузками Наносится валиком или шпателем не менее 2-х слоёв в жилых помещениях и не менее 3-х слоёв в общественных зонах
	Двухкомпонентный водный лак Pall-X 98 A/B	110-130 мл / м^2	Применяется в жилых и общественных зданиях с очень высокими механическими нагрузками - коридоры школ, казарм, музеи Наносится валиком или шпателем не менее 2-х слоёв в жилых помещениях и не менее 3-х слоёв в общественных зонах
	Однокомпонентный водный лак Pall-X Nano	110-130 мл / м^2	Применяется в жилых и общественных зданиях с очень высокими механическими нагрузками - коридоры школ, казарм, музеи Наносится валиком или шпателем не менее 2-х слоёв в жилых помещениях и не менее 3-х слоёв в общественных зонах Пригоден для полов с водным подогревом
3.	Спиртовый гель Allbase Gel	20-50 мл / м^2	Применяется для сглаживания мелких дефектов и удаления пыли. Наносится шпателем перед последним слоем лака После шлифовки
	Водный гель Pal X Gel	20-50 мл / м^2	Применяется для сглаживания мелких дефектов и удаления пыли Наносится шпателем перед последним слоем лака. После шлифовки
4.	Грунтовка на спиртовой основе Allbase	60-100 мл / м^2	Применяется для всех пород древесины, включая полностью прошлифованный готовый паркет Наносится для подготовки паркетных поверхностей к покрытию лака
	Грунтовка-гель на спиртовой основе Allbase Gel	20-50 мл / м^2	Применяется для всех пород древесины, включая полностью прошлифованный готовый паркет. Наносится для подготовки паркетных поверхностей к покрытию лака Наносится шпателем
	Грунтовка на основе органического растворителя Unilbase	80-100 мл / м^2	Применяется для всех пород древесины, в том числе экзотических Наносится валиком на очищенную и обеспыленную поверхность
	Грунтовка на водной основе Pall-X 320	110 мл / м^2	Применяется для стандартных пород древесины (не применять на впитывающих породах типа бука и экзотических) Наносится валиком на очищенную и обеспыленную поверхность
	Грунтовка на водной основе Pall-X 325	50-110 мл / м^2	Применяется для стандартных и сильно впитывающих пород древесины Наносится валиком или шпателем на очищенную и обеспыленную поверхность.
5.	Шпаклёвка на водной основе Pall-X Kitt + древесная мука от шлифовки K-100	50-100 мл / м^2	Применяется для шпаклёвки паркетных швов Наносится шпателем
	Шпаклёвка на основе органического растворителя Pall-X Kitt/Holzkittlosung + древесная мука от шлифовки K-100	120-140 мл / м^2	Применяется для заполнения швов на паркете и деревянных полах Годится для всех систем Uzin - на водной основе и на растворителе-грунтовок и масляных систем Наносится шпателем
	Шпаклёвка на спиртовой основе Allkitt + древесная мука от шлифовки K-100	120-140 мл / м^2	Применяется для заполнения швов на паркете и деревянных полах Годится для всех систем Uzin - на водной основе и на растворителе-грунтовок и масляных систем Наносится шпателем
6.	Штучный паркет		
7.	Клей Uzin		

Изм.	Кол.уч	Лист	№ док.	Подпись	Дата
Зав.сектором		Чекулаев А.П			

М 28.16/09 - 2.1

Окончательная отделка штучного паркета лаками Uzin Гидролаки

Стадия	Лист	Листов
МП	1	26

ОАО ЦНИИПРОМЗДАНИЙ
г.Москва 2009 г.

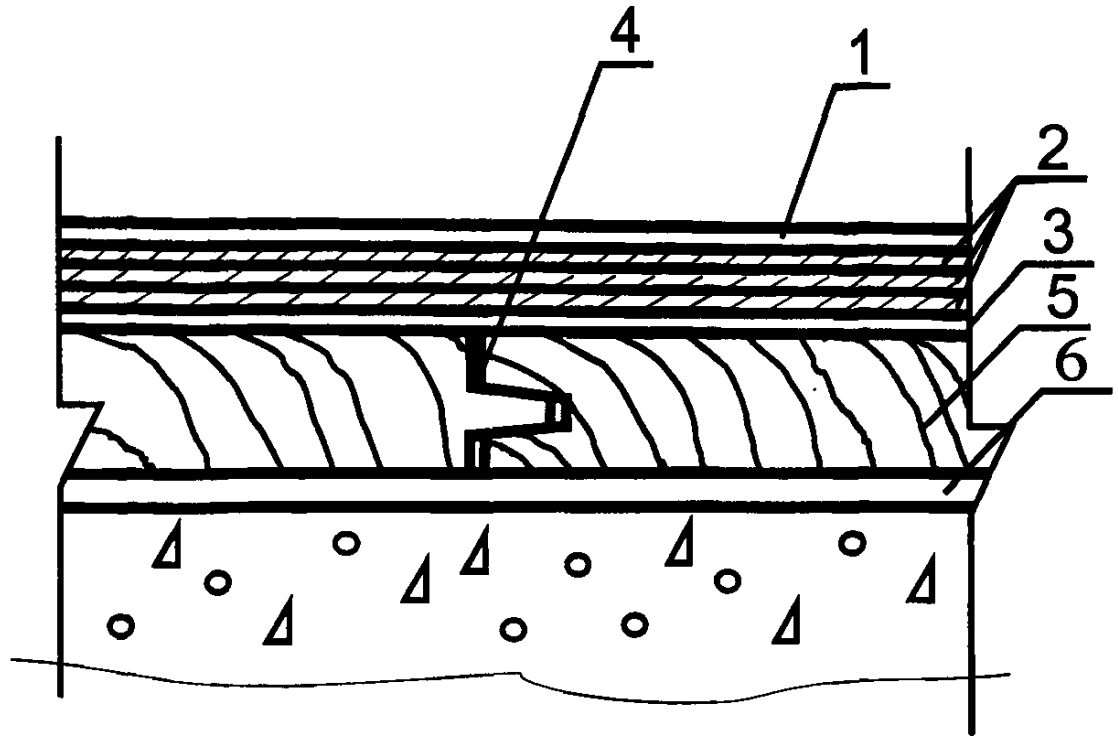

Поз	Наименование	Расход	Примечание
1.	Эмульсия на основе органического растворителя Finish Care/Vollpflige	Согласно инструкции	Наносится губкой через 8-14 дней после нанесения лака
	Эмульсия на основе органического растворителя Finish Care Stop/Wischpflige Spezial	Согласно инструкции	Наносится губкой через 8-14 дней после нанесения лака
2.	Двухкомпонентный полиуретановый лак DD2000A/B	100-130 мл / м^2	Применяется в помещениях с интенсивной нагрузкой Наносится валиком в жилых помещениях не менее 2-х слоёв, в общественных и промышленных зонах - не менее 3-х слоёв, Перед нанесением последнего слоя лака прошлифовать наждачной сеткой
3.	Спиртовый гель Allbase Gel	20-50 мл / м^2	Применяется для сглаживания мелких дефектов и удаления пыли Наносится шпателем перед последним слоем лака. После шлифовки
4.	Грунтовка на спиртовой основе Allbase	60-100 мл / м^2	Применяется для всех пород древесины, включая полностью прошлифованный готовый паркет Наносится для подготовки паркетных поверхностей к покрытию лака
	Грунтовка-гель на спиртовой основе Allbase Gel	20-50 мл / м^2	Применяется для всех пород древесины, включая полностью прошлифованный готовый паркет Наносится для подготовки паркетных поверхностей к покрытию лака Наносится шпателем
	Грунтовка на основе органического растворителя Unilbase	80-100 мл / м^2	Применяется для всех пород древесины, в том числе экзотических Наносится валиком на очищенную и обеспыленную поверхность.
5.	Шпаклёвка на основе органического растворителя Pall-X Kitt/Holzkittlosung + древесная мука от шлифовки К-100	120-140 мл / м^2	Применяется для заполнения швов на паркете и деревянных полах Годится для всех систем Uzin - на водной основе и на растворителе-грунтовок и масляных систем Наносится шпателем
	Шпаклёвка на спиртовой основе Allkitt + древесная мука от шлифовки К-100	120-140 мл / м^2	Применяется для заполнения швов на паркете и деревянных полах Годится для всех систем Uzin - на водной основе и на растворителе-грунтовок и масляных систем Наносится шпателем
6.	Штучный паркет		
7.	Клей Uzin		

Изм.	Кол.уч	Лист	№ док.	Подпись	Дата
Зав.сектором		Чекулаев А.П			

М 28.16/09 - 2.2

Окончательная отделка штучного паркета лаками Uzin Полиуретановые лаки

Стадия	Лист	Листов
МП	2	26

ОАО ЦНИИПРОМЗДАНИЙ г.Москва 2009 г.

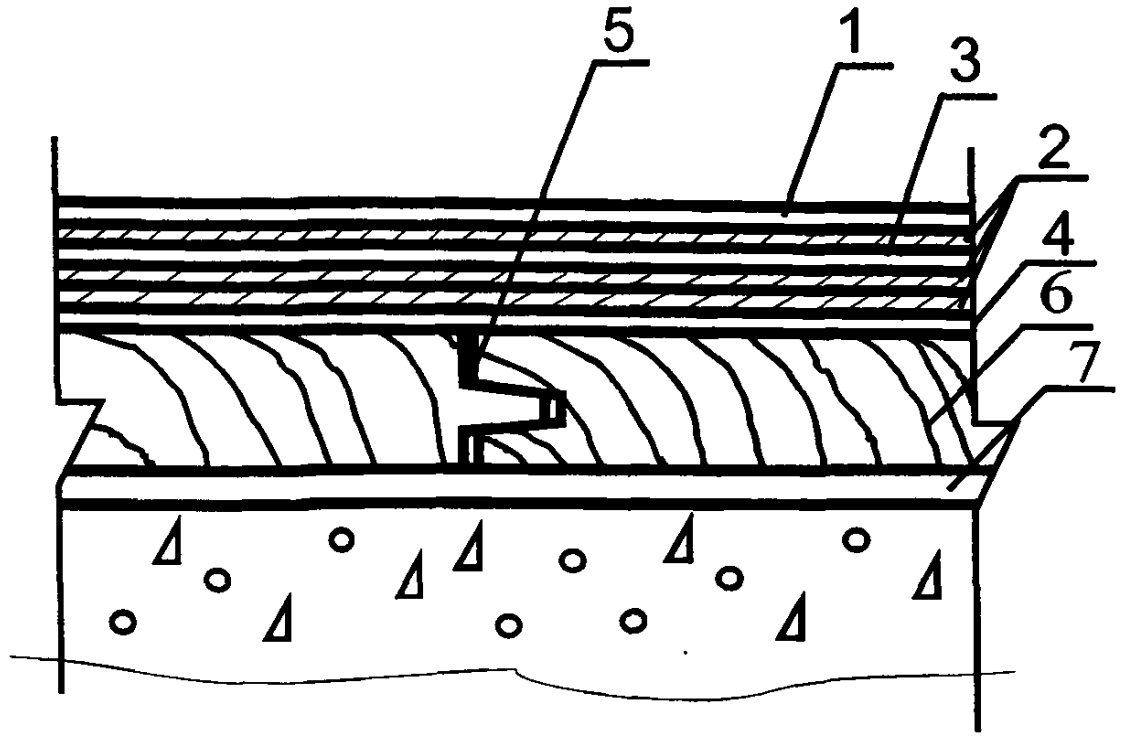

Поз	Наименование	Расход	Примечание
1.	Эмульсия на основе органического растворителя Finish Care/Vollpflige	Согласно инструкции	Наносится губкой через 8-14 дней после нанесения лака
	Эмульсия на основе органического растворителя Finish Care Stop/Wischpflige Spezial	Согласно инструкции	Наносится губкой через 8-14 дней после нанесения лака
2.	Однокомпонентный лак IS 60 Quick	110-130 мл / м^2	Применяется в помещениях с нормальной нагрузкой Наносится валиком в жилых помещениях не менее 2-х слоёв, в общественных и промышленных зонах - не менее 3-х слоёв Перед нанесением последнего слоя лака прошлифовать наждачной сеткой
3.	Спиртовый гель Allbase Gel	20-50 мл / м^2	Применяется для сглаживания мелких дефектов и удаления пыли Наносится шпателем перед последним слоем лака После шлифовки
4.	Грунтовка на спиртовой основе Allbase	60-100 мл / м^2	Применяется для всех пород древесины, включая полностью прошлифованный готовый паркет Наносится для подготовки паркетных поверхностей к покрытию лака
	Грунтовка-гель на спиртовой основе Allbase Gel	20-50 мл / м^2	Применяется для всех пород древесины, включая полностью прошлифованный готовый паркет Наносится для подготовки паркетных поверхностей к покрытию лака. Наносится шпателем
	Грунтовка на основе органического растворителя Unilbase	80-100 мл / м^2	Применяется для всех пород древесины, в том числе экзотических Наносится валиком на очищенную и обеспыленную поверхность
5.	Шпаклёвка на основе органического растворителя Pall-X Kitt/Holzkittlosung + древесная мука от шлифовки К-100	120-140 мл / м^2	Применяется для заполнения швов на паркете и деревянных полах Годится для всех систем Uzin - на водной основе и на растворителе-грунтовок и масляных систем Наносится шпателем
	Шпаклевка на спиртовой основе Allkitt + древесная мука от шлифовки К-100	120-140 мл / м^2	Применяется для заполнения швов на паркете и деревянных полах Годится для всех систем Uzin - на водной основе и на растворителе-грунтовок и масляных систем Наносится шпателем
6.	Штучный паркет		
7.	Клей Uzin		

Изм.	Кол.уч	Лист	№ док.	Подпись	Дата
Зав.сектором		Чекулаев А.П			

М 28.16/09 - 2.3

Окончательная отделка штучного паркета лаками Uzin Уретано-алкидные лаки

Стадия	Лист	Листов
МП	3	26

ОАО ЦНИИПРОМЗДАНИЙ г.Москва 2009 г.

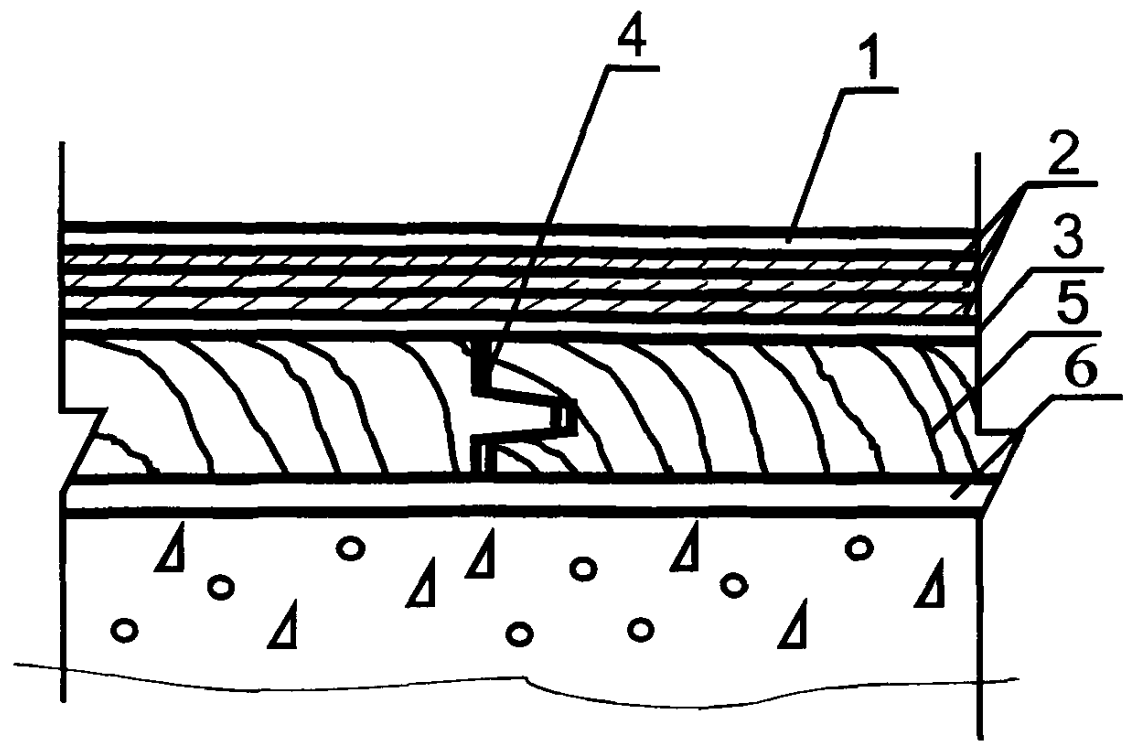

Поз	Наименование	Расход	Примечание
1.	Эмульсия на основе органического растворителя Finish Care/Vollpflige	Согласно инструкции	Наносится губкой через 8-14 дней после нанесения лака
	Эмульсия на основе органического растворителя Finish Care Stop/Wischpflige Spezial	Согласно инструкции	Наносится губкой через 8-14 дней после нанесения лака
2.	Двухкомпонентный лак с кислотным отвердителем SH81A/B	110-130 мл / м^2	Применяется в помещениях с интенсивной нагрузкой Наносится валиком в жилых помещениях не менее 2-х слоёв, в общественных и промышленных зонах - не менее 3-х слоёв Перед нанесением последнего слоя прошлифовать наждачной сеткой
3.	Спиртовый гель Allbase Gel	20-50 мл / м^2	Применяется для сглаживания мелких дефектов и удаления пыли Наносится шпателем перед последним слоем лака. После шлифовки
4.	Грунтовка на спиртовой основе Allbase	60-100 мл / м^2	Применяется для всех пород древесины, включая полностью прошлифованный готовый паркет Наносится для подготовки паркетных поверхностей к покрытию лака
	Грунтовка-гель на спиртовой основе Allbase Gel	20-50 мл / м^2	Применяется для всех пород древесины, включая полностью прошлифованный готовый паркет Наносится для подготовки паркетных поверхностей к покрытию лака Наносится шпателем
	Грунтовка на основе органического растворителя Unilbase	80-100 мл / м^2	Применяется для всех пород древесины, в том числе экзотических Наносится валиком на очищенную и обеспыленную поверхность
5.	Шпаклёвка на водной основе Pall-X Kitt + древесная мука от шлифовки К-100	50-100 мл / м^2	Применяется для шпаклёвки паркетных швов Наносится шпателем
	Шпаклёвка на основе органического растворителя Pall-X Kitt/Holzkittlosung + древесная мука от шлифовки К-100	120-140 мл / м^2	Применяется для заполнения швов на паркете и деревянных полах Годится для всех систем Uzin - на водной основе и на растворителе-грунтовок и масляных систем Наносится шпателем
6.	Штучный паркет		
7.	Клей Uzin		

Изм.	Кол.уч	Лист	№ док.	Подпись	Дата
Зав.сектором		Чекулаев А.П			

М 28.16/09 - 2.4

Окончательная отделка штучного паркета лаками Uzin Лаки на кислотных отвердителях

Стадия	Лист	Листов
МП	4	26

ОАО ЦНИИПРОМЗДАНИЙ г.Москва 2009 г.

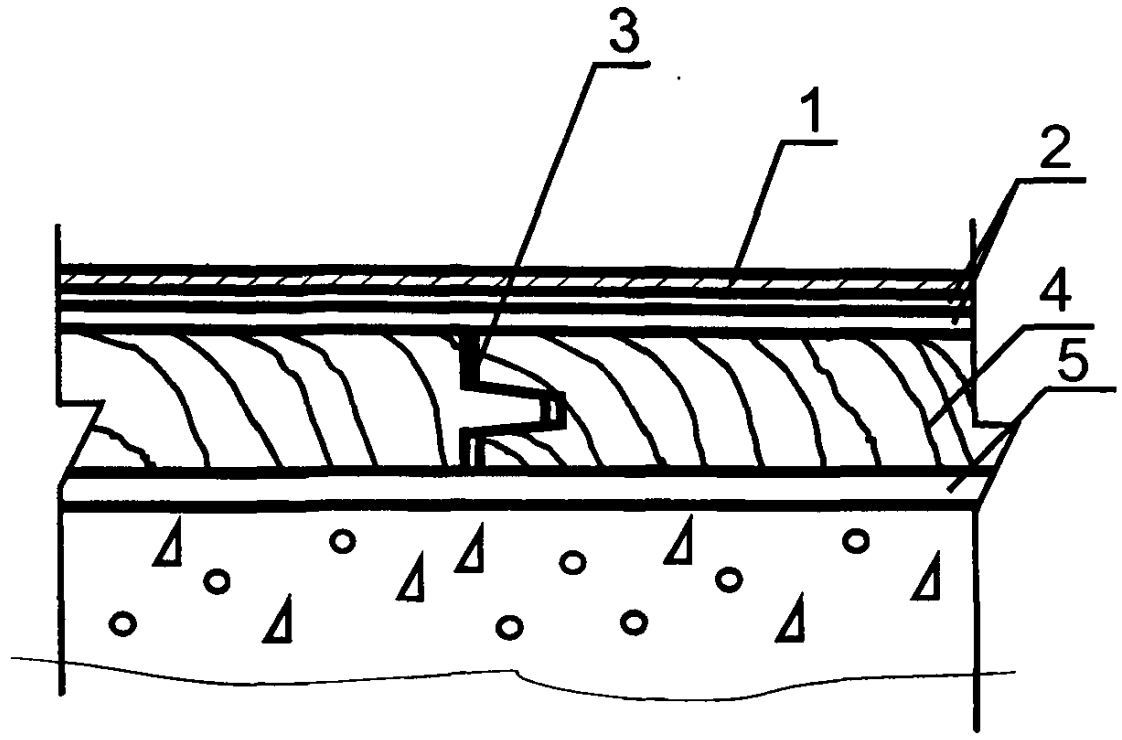

Поз	Наименование	Расход	Примечание
1.	Водная натирка Polish/Parkett Polish	Согласно инструкции	Наносится губкой через 8-14 дней после нанесения лака
	Эмульсия на водной основе Magic Oil Care	Согласно инструкции	Наносится губкой не раньше, чем через 24 часа после нанесения лака Наносится на масло Soja Base Plus
2.	Масляно-восковая натирка на основе натурального масла Soja Base Plus	25-80 мл / м^2	Наносится валикомили шпателем на очищенную и обеспыленную поверхность в 2 слоя, при сильной впитываемости - в 3 слоя
	Двухкомпонентное масло Magic Oil 2K/88	25-80 мл / м^2	Наносится валикомили шпателем на очищенную и обеспыленную поверхность в 2 слоя, при сильной впитываемости - в 3 слоя, для придания лакового блеска - в 4 слоя
3	Шпаклёвка на основе органического растворителя Pall-X Kitt/Holzkittlosung + древесная мука от шлифовки К-100	120-140 мл / м^2	Применяется для заполнения швов на паркете и деревянных полах Годится для всех систем Uzin - на водной основе и на растворителе-грунтовок и масляных систем Наносится шпателем
	Шпаклёвка на спиртовой основе Allkitt + древесная мука от шлифовки К-100	120-140 мл / м^2	Применяется для заполнения швов на паркете и деревянных полах Годится для всех систем Uzin - на водной основе и на растворителе-грунтовок и масляных систем Наносится шпателем
4.	Штучный паркет		
5.	Клей Uzin		

Изм.	Кол.уч	Лист	№ док.	Подпись	Дата
Зав.сектором		Чекулаев А.П			

М 28.16/09 - 2.5

Окончательная отделка штучного паркета лаками Uzin Масляно-восковые системы

Стадия	Лист	Листов
МП	5	26

ОАО ЦНИИПРОМЗДАНИЙ г.Москва 2009 г.

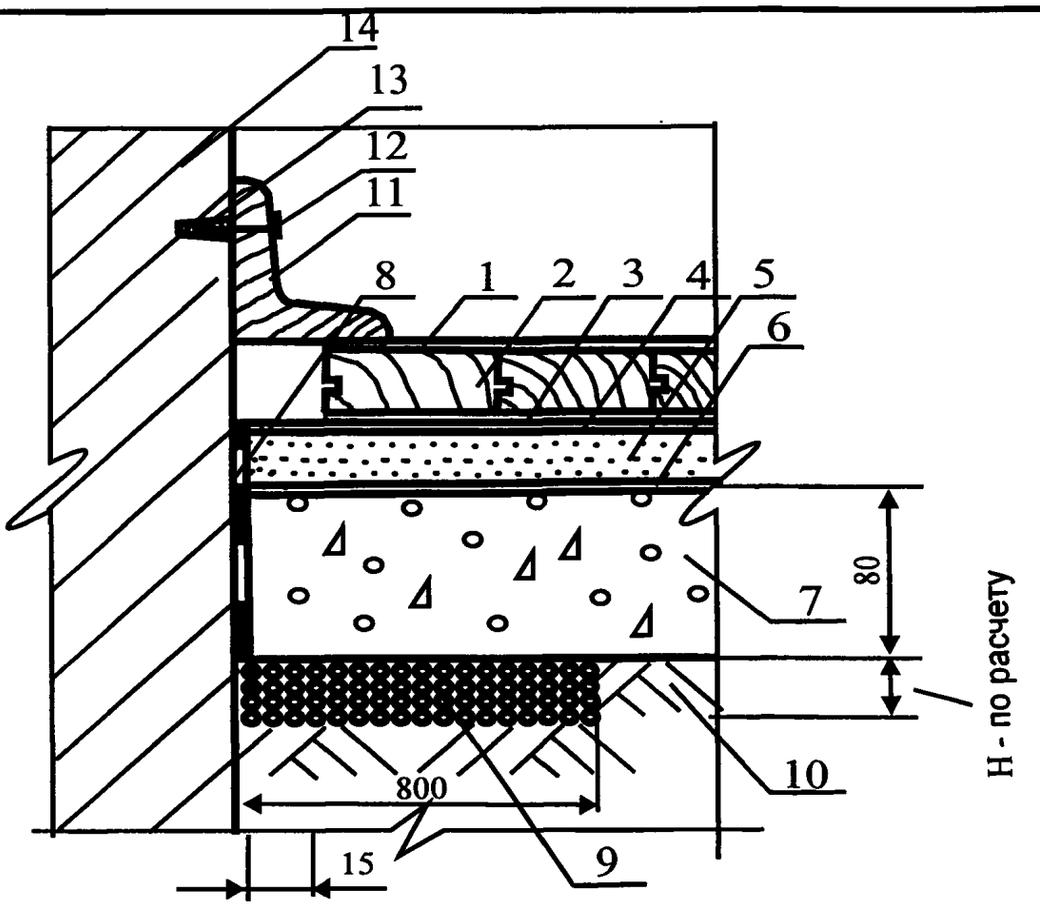

Поз	Наименование	Расход	Примечание
1.	Лаковое покрытие		Конструкции лаковых покрытий, расход материалов и технология нанесения в соответствии с схемами М28.16/09-2.1- М28.16/09-2.5
2.	Паркет штучный, готовый и паркетные доски	1,02 $м^2/м^2$	
3.	Клей для паркета штучного, готового и паркетной доски		Выбор клеёв следует осуществлять с учётом рекомендаций раздела "Конструктивные схемы"
4.	Грунтовка под клей для паркета штучного, готового и паркетной доски		Выбор грунтовок следует осуществлять с учётом рекомендаций раздела "Конструктивные схемы"
5.	Стяжка из цементно-песчаного раствора марки М200-М300, из бетона В15-В22,5 или полимерцементная саморазравнивающаяся стяжка		Выбор стяжек следует осуществлять с учётом рекомендаций раздела "Конструктивные схемы"
6.	Грунтовка Uzin PE-460	0,1-0,2 кг / $м^2$	Наносится кистью или валиком на очищенную поверхность бетонного основания под саморазравнивающиеся стяжки
7.	Бетонное основание из бетона класса В22,5	0,08 $м^3/м^2$	
8.	Прокладка из гидроизоляционного рулонного материала	1,02 $м^2/м^2$	
9.	Теплоизоляция из керамзита	По расчёту	Толщина слоя и расход материалов назначаются в соответствии с расчётами по параметру теплоизоляции
10.	Грунт основания		
11.	Деревянный плинтус		
12.	Гвоздь		
13.	Пробка		
14.	Стена		

Изм.	Кол.уч	Лист	№ док.	Подпись	Дата
Зав.сектором		Чекулаев А.П			

М 28.16/09 - 2.6

Примыкание покрытия пола из паркета к наружной стене

Стадия	Лист	Листов
МП	6	26

ОАО ЦНИИПРОМЗДАНИЙ
г.Москва 2009 г.

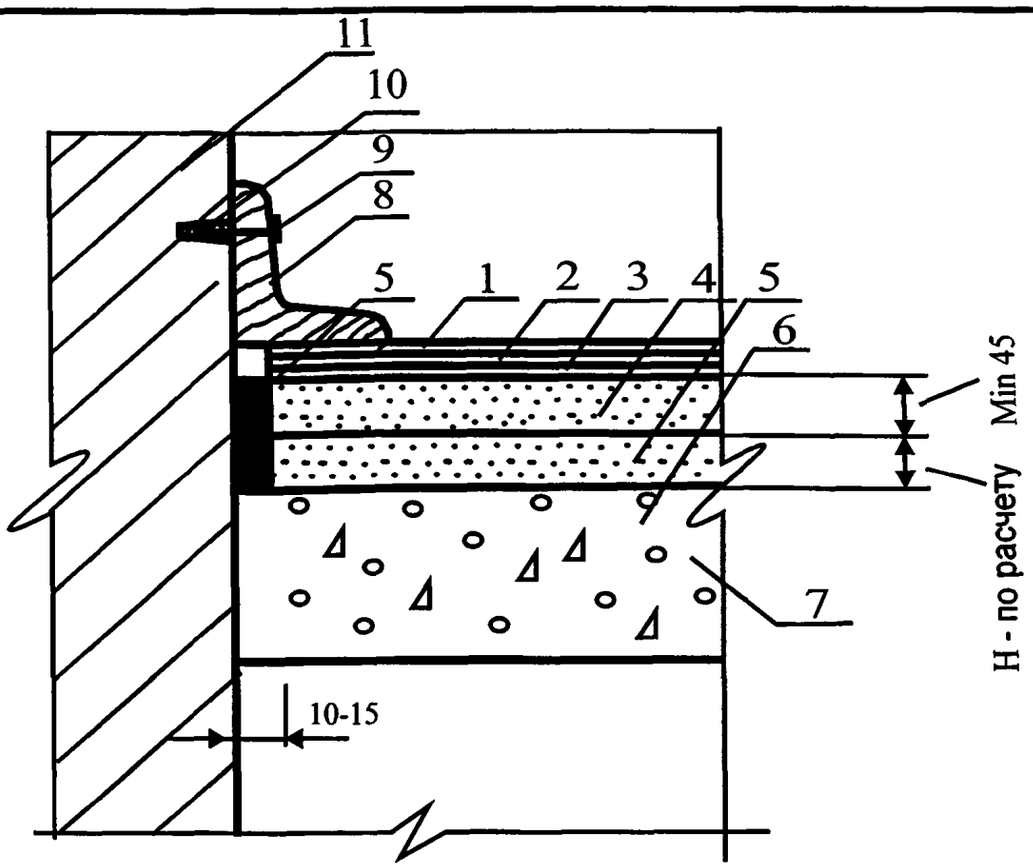

Поз	Наименование	Расход	Примечание
1.	Линолеум, синтетические плитки или ковры из синтетических волокон	1,02 м²/ м²	
2.	Клей линолеума, синтетических плиток или ковров из синтетических волокон		Выбор клеёв следует осуществлять с учётом рекомендаций раздела "Конструктивные схемы"
3	Грунтовка под клей для линолеума, синтетических плиток или ковров из синтетических волокон		Выбор грунтовок следует осуществлять с учётом рекомендаций раздела "Конструктивные схемы"
4.	Стяжка из цементно-песчаного раствора марки М200-М300, из бетона В15-В22,5 или полимерцементная саморазравнивающаяся стяжка	0,045 м³/ м²	Выбор стяжек следует осуществлять с учётом рекомендаций раздела "Конструктивные схемы"
5.	Звукоизоляционная прокладка		
6.	Тепло-звукоизоляция из керамзитового или кварцевого песка	По расчёту	Толщина слоя и расход материалов назначается в соответствии с расчётом по параметрам тепло и звукоизоляции
7.	Сплошное железобетонное междуэтажное перекрытие		
8.	Деревянный плинтус		
9.	Гвоздь		
10.	Пробка		
11.	Стена		

Изм.	Кол.уч	Лист	№ док.	Подпись	Дата
Зав.сектором		Чекулаев А.П			

М 28.16/09 - 2.7

Примыкание покрытия пола из линолеума, синтетических плиток или ковров из синтетических волокон к стене

Стадия	Лист	Листов
МП	7	26

ОАО ЦНИИПРОМЗДАНИЙ
г.Москва 2009 г.

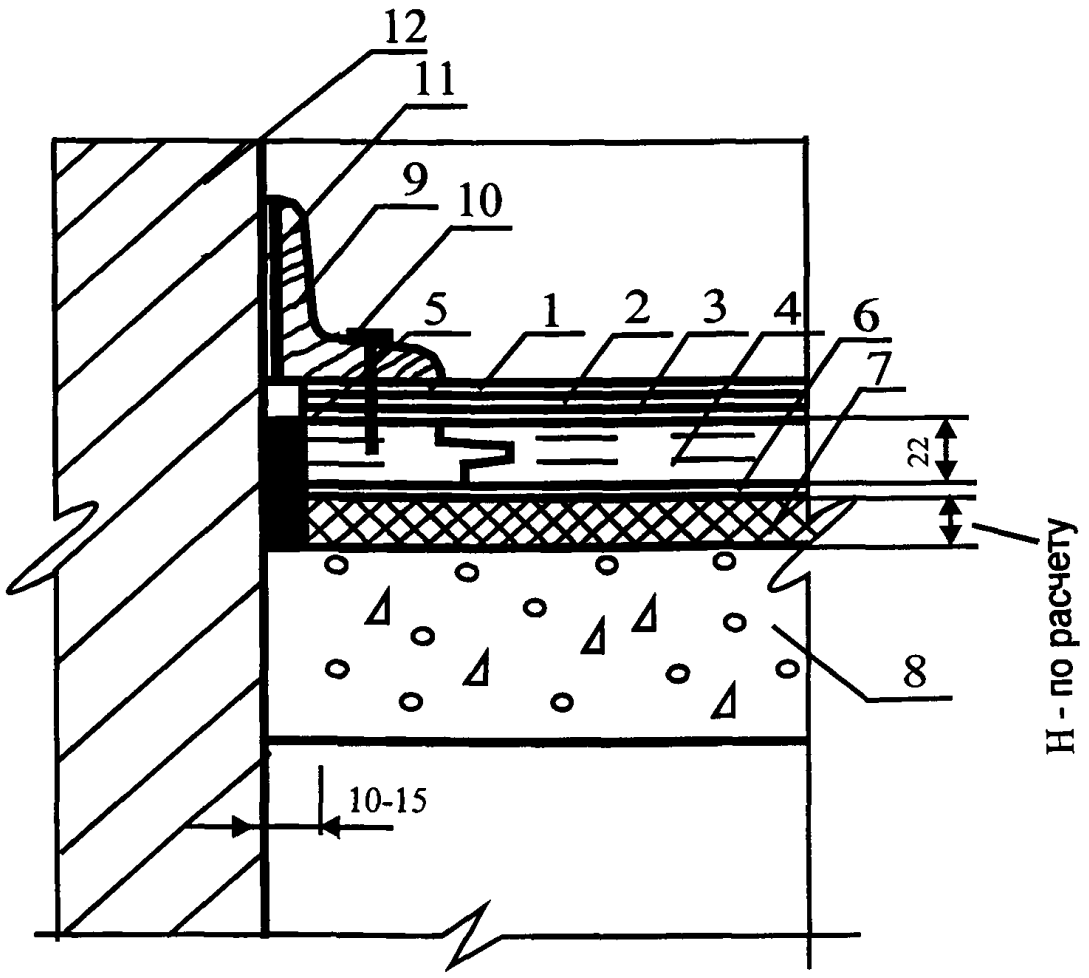

Поз	Наименование	Расход	Примечание
1.	Линолеум, синтетические плитки или ковры из синтетических волокон	1,02 м^2/ м^2	
2.	Клей линолеума, синтетических плиток или ковров из синтетических волокон		Выбор клеёв следует осуществлять с учётом рекомендаций раздела "Конструктивные схемы"
3	Грунтовка под клей для линолеума, синтетических плиток или ковров из синтетических волокон		Выбор грунтовок следует осуществлять с учётом рекомендаций раздела "Конструктивные схемы"
4.	Сборная стяжка из ДСП	1,02 м^2/ м^2	
5.	Звукоизоляционная прокладка		
6.	Полиэтиленовая плёнка	1,02 м^2/ м^2	
7.	Тепло-звукоизоляция из матов и плит	По расчёту	Толщина слоя и расход материалов назначается в соответствии с расчётом по параметрам тепло и звукоизоляции
8.	Сплошное железобетонное междуэтажное перекрытие		
9.	Деревянный плинтус		
10.	Саморез или шуруп		
11.	Прокладка из линолеума		
12.	Стена		

Изм.	Кол.уч	Лист	№ док.	Подпись	Дата
Зав.сектором		Чекулаев А.П			

М 28.16/09 - 2.8

Примыкание покрытия пола из линолеума, синтетических плиток или ковров из синтетических волокон к стене

Стадия	Лист	Листов
МП	8	26

ОАО ЦНИИПРОМЗДАНИЙ
г.Москва 2009 г.

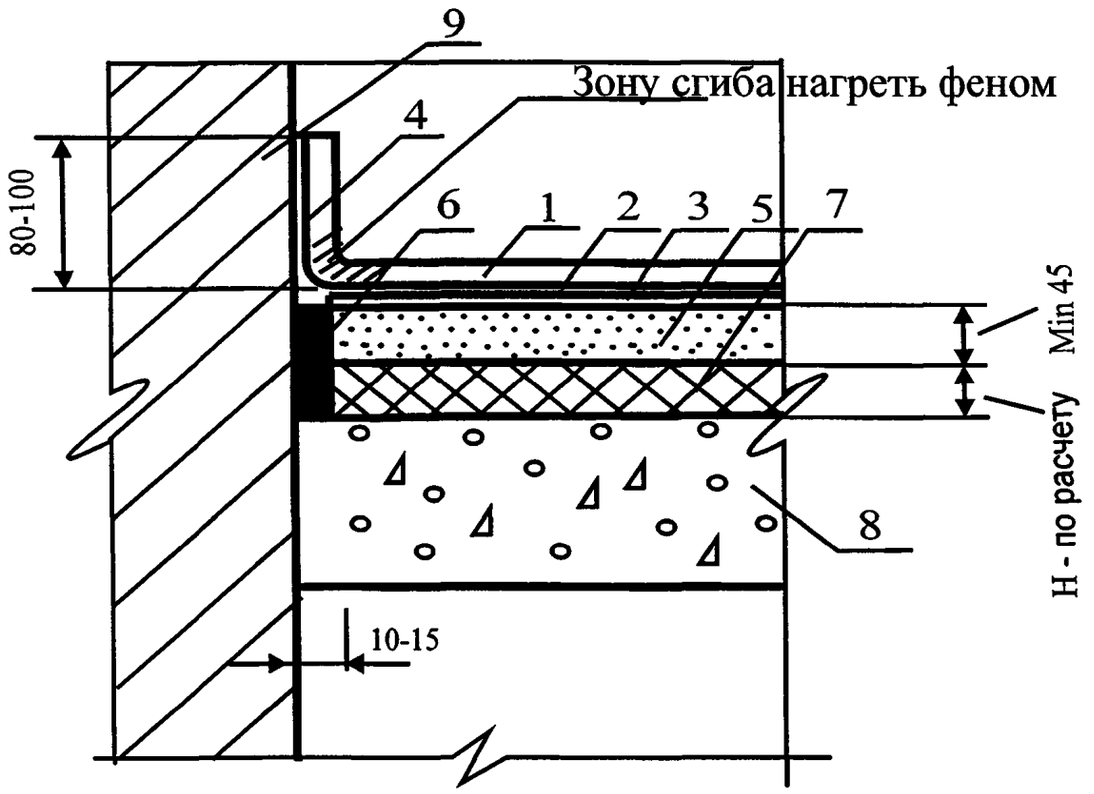

Поз	Наименование	Расход	Примечание
1.	Линолеум поливинилхлоридный	1,02 м²/ м²	
2.	Клей для линолеума поливинилхлоридного		Выбор клеёв следует осуществлять с учётом рекомендаций раздела "Конструктивные схемы"
3	Грунтовка под клей для линолеума поливинилхлоридного		Выбор грунтовок следует осуществлять с учётом рекомендаций раздела "Конструктивные схемы"
4.	Контактный клей Uzin GN-276	200-400 гр / м²	
	Термоконтактный клей Uzin DK-290 Termocoll	200-250 гр / м²	
5.	Стяжка из цементно-песчаного раствора марки М200-М300, из бетона В15-В22,5 или полимерцементная саморазравнивающаяся стяжка	0,045 м³/ м²	Выбор стяжек следует осуществлять с учётом рекомендаций раздела "Конструктивные схемы"
6.	Звукоизоляционная прокладка		
7.	Тепло-звукоизоляция из матов и плит	По расчёту	Толщина слоя и расход материалов назначается в соответствии с расчётом по параметрам тепло и звукоизоляции
8.	Сплошное железобетонное междуэтажное перекрытие		
9.	Стена		

Изм.	Кол.уч	Лист	№ док.	Подпись	Дата
Зав.сектором		Чекулаев А.П			

М 28.16/09 - 2.9

Примыкание покрытия пола из линолеума поливинилхлоридного к стене

Стадия	Лист	Листов
МП	9	26

ОАО ЦНИИПРОМЗДАНИЙ г.Москва 2009 г.

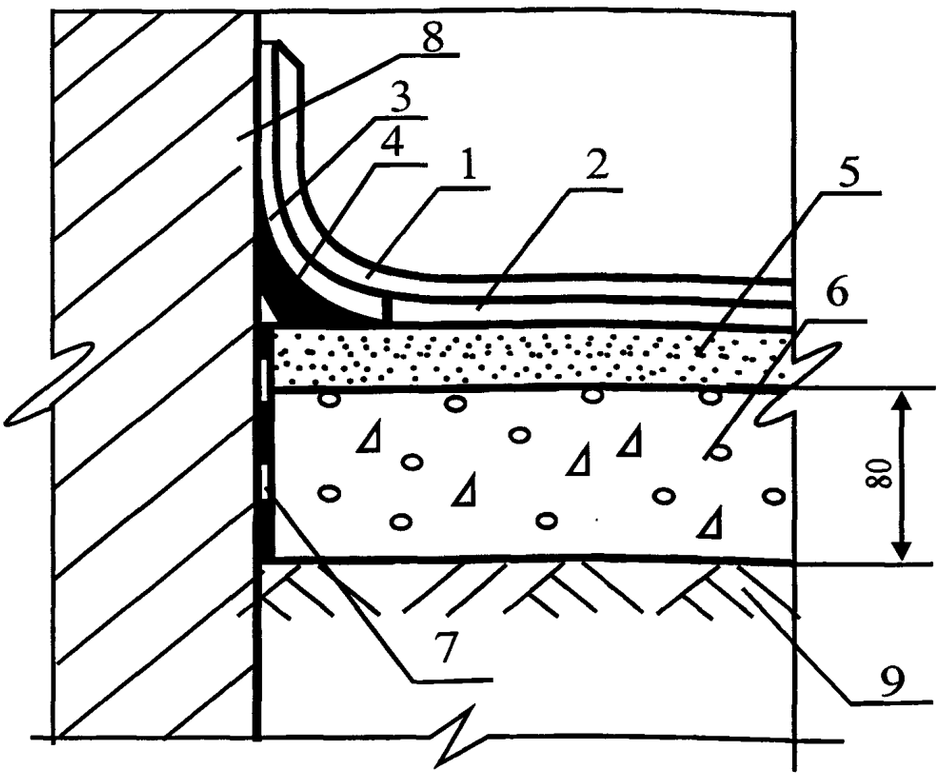

Поз	Наименование	Расход	Примечание
1.	Линолеум алкидный (натуральный)	1,02 м²/ м²	
2.	Водно-дисперсионный клей Uzin LE-2401	400-500 гр / м²	Применяется для алкидного (натурального) линолеума. Наносится зубчатым шпателем слоем толщиной не более 0,8 мм.
	Водно-дисперсионный клей Uzin LE-44	400-500 гр / м²	Применяется для алкидного (натурального) линолеума. Клей характеризуется пониженным выделением токсичных веществ при производстве работ. Наносится зубчатым шпателем слоем толщиной не более 0,8 мм.
3.	Контактный клей Uzin GN-276	200-400 гр / м²	
4.	Вкладыш кривизны		
5.	Стяжка из цементно-песчаного раствора марки М200-М300, из бетона В15-В22,5 или полимерцементная саморазравнивающаяся стяжка	0,02 м³/ м²	Выбор стяжек следует осуществлять с учётом рекомендаций раздела "Конструктивные схемы"
6.	Бетонное основание из бетона класса В22,5	0,08 м³/ м²	
7.	Рулонная гидроизоляция	1,02 м²/ м²	
8.	Стена		
9.	Грунт основания		

Изм.	Кол.уч	Лист	№ док.	Подпись	Дата
Зав.сектором		Чекулаев А.П			

М 28.16/09 - 2.10

Примыкание покрытия пола из линолеума алкидного (натурального) к стене

Стадия	Лист	Листов
МП	10	26

ОАО ЦНИИПРОМЗДАНИЙ г.Москва 2009 г.

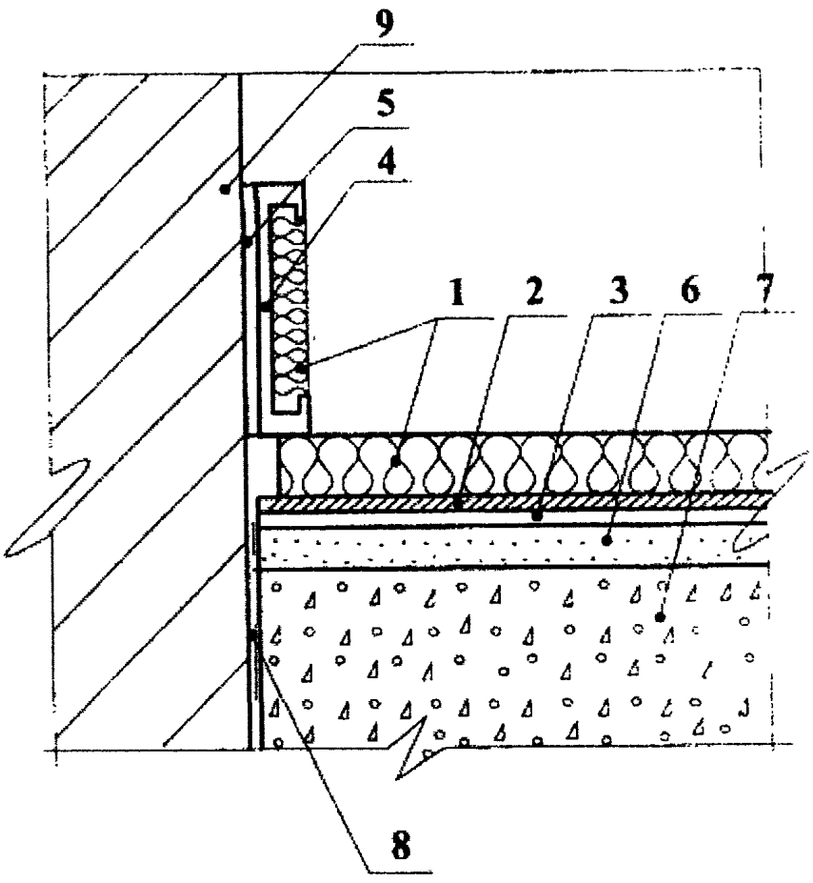

Поз	Наименование	Расход	Примечание
1.	Ковролин	1,02 м²/ м²	
2.	Водно-дисперсионный клей Uzin UZ-57	300-550 гр / м²	Применяется для всех типов натуральных и искусственных ковровых покрытий. Наносится зубчатым шпателем А2, В1, В2.
3	Грунтовка Uzin PE-360	100-200 гр / м	Наносится валиком на очищенную поверхность цементно-песчаной или бетонной стяжки под клеевые композиции.
4.	Пластиковый плинтус		
5.	Контактный клей Uzin GN-276	200-400 гр / м²	
6.	Стяжка из цементно-песчаного раствора марки М200-М300, из бетона В15-В22,5 или полимерцементная саморазравнивающаяся стяжка	0,02 м³/ м²	Выбор стяжек следует осуществлять с учётом рекомендаций раздела "Конструктивные схемы"
7.	Бетонное основание из бетона класса В22,5	0,08 м³/ м²	
8.	Рулонная гидроизоляция		
9.	Стена		

Изм.	Кол.уч	Лист	№ док.	Подпись	Дата
Зав.сектором		Чекулаев А.П			

М 28.16/09 - 2.11

Примыкание покрытия пола из ковролина к стене

Стадия	Лист	Листов
МП	11	26

ОАО ЦНИИПРОМЗДАНИЙ
г.Москва 2009 г.

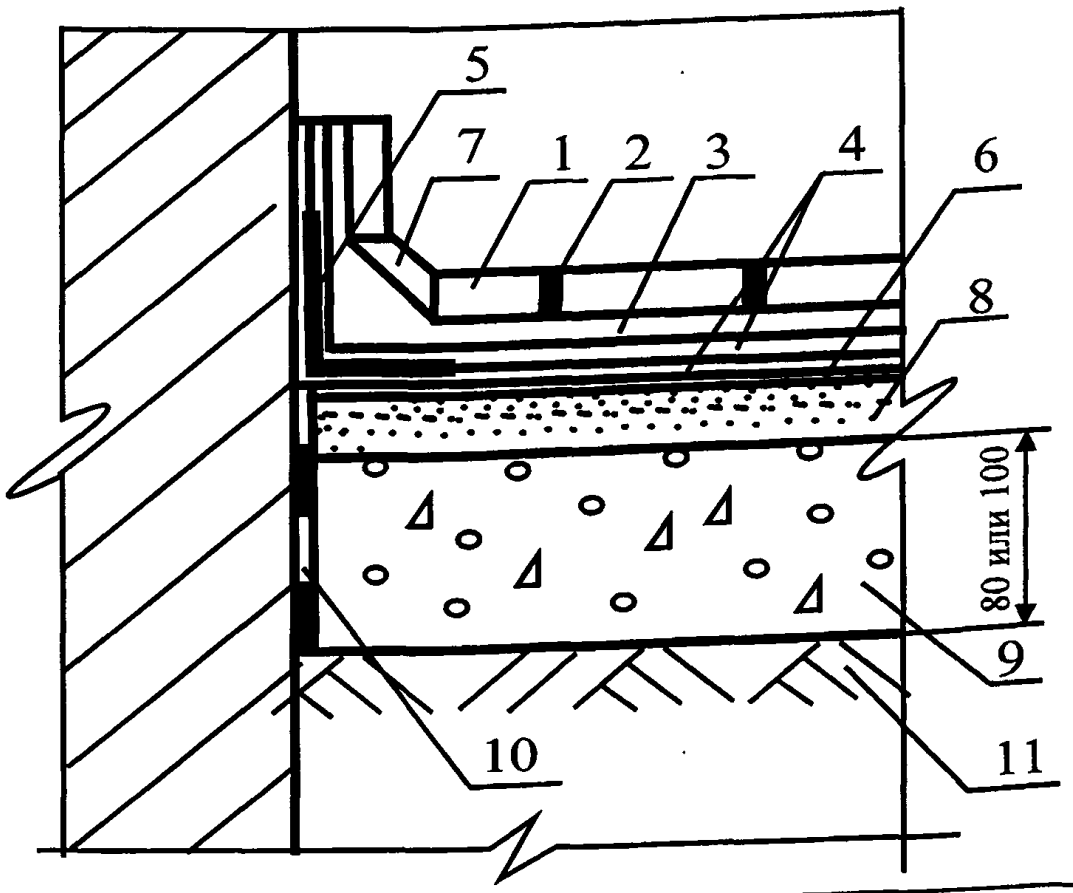

Поз	Наименование	Расход	Примечание
1.	Керамическая плитка, керамогранитные плиты и плиты из природного камня	1,02 м²/ м²	
2.	Затирка для керамической плитки, керамогранитные плиты и плиты из природного камня		Выбор затирок следует осуществлять с учётом рекомендаций раздела "Конструктивные схемы"
3.	Клей для керамической плитки, керамогранитные плиты и плиты из природного камня		Выбор клеёв следует осуществлять с учётом рекомендаций раздела "Конструктивные схемы"
4.	Гидроизоляция Uzin HS-600	1,6 кг /м²/слой	Эластичная дисперсионная гидроизоляция для внутренних работ. Наносится в два слоя. Применяется вместе с лентой codex Fugendichtband, codex Dichtmanshette Wand/Boden
	Гидроизоляция Uzin HS-220	1,4-2,2 кг /м²/слой	Двухкомпонентная эластичная гидроизоляция для внутренних и наружных работ. Наносится в два слоя. Применяется вместе с лентой codex Fugendichtband, codex Dichtmanshette Wand/Boden
5.	Прорезиненная лента codex Fugendichtband	По факту	Укладывается на первый слой гироизоляционного материала и перекрывается вторым слоем.
6.	Грунтовка под керамический клей		Выбор грунтовок следует осуществлять с учётом рекомендаций раздела "Конструктивные схемы"
7.	Герметик Uzin D-80	100 мл/м.п./см	Применяется для всех видов плитки на подвижных швах. 11 цветов
	Герметик Uzin D-80	100 мл/м.п./см	Применяется для всех видов плитки на подвижных швах. 11 цветов
8.	Стяжка из цементно-песчаного раствора марки М150, из бетона В12,5 или полимерцементная саморазравнивающаяся стяжка	0,02 м³/ м²	Выбор стяжек следует осуществлять с учётом рекомендаций раздела "Конструктивные схемы"
9.	Бетонное основание из бетона класса В22,5	0,08 м³/ м²	
10.	Рулонная гидроизоляция		
11.	Стена		

Изм.	Кол.уч	Лист	№ док.	Подпись	Дата
Зав.сектором		Чекулаев А.П			

М 28.16/09 - 2.12

Примыкание покрытия пола из керамической плитки, керамогранитных плит и плит из природного камня к стене с гидроизоляцией

Стадия	Лист	Листов
МП	12	26

ОАО ЦНИИПРОМЗДАНИЙ
г.Москва 2009 г.

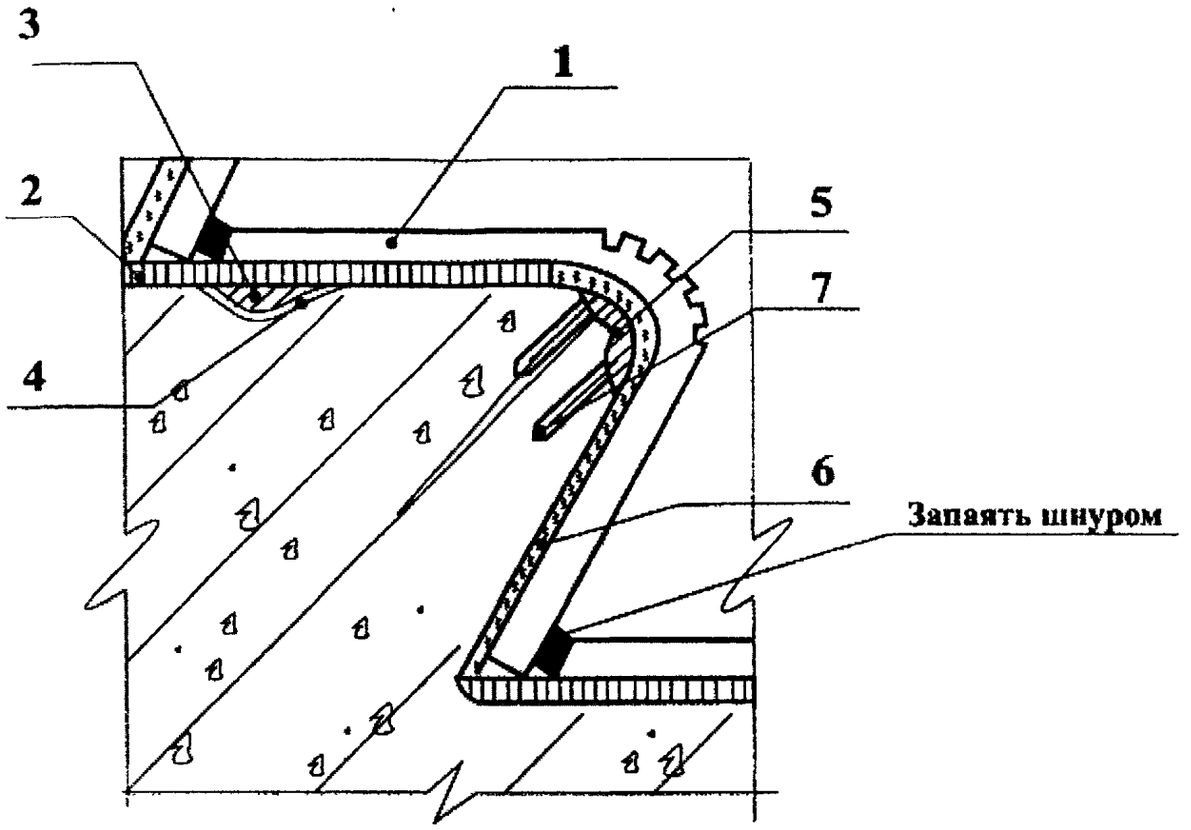

Поз	Наименование	Расход	Примечание
1.	Готовый поливинилхлоридный элемент лестничного покрытия	1,02 м^2/ м^2	Группа горючести линолеума НГ или Г1
2.	Водно-дисперсионный клей Uzin KE-2008	300-500 гр / м^2	Применяется для поливинилхлоридного одно- и многослойного линолеума без подосновы. Наносится зубчатым шпателем А1, А2, В1.
	Водно-дисперсионный клей Uzin KE-2008S	300-350 гр / м^2	Применяется для поливинилхлоридного одно- и многослойного линолеума без подосновы или со вспененной подосновой. Характеризуется повышенным временем работоспособности. Наносится зубчатым шпателем А1, А2, В1.
3.	Шпаклевка Uzin NC-180	1,4 кг / м^2	Наносится гладким шпателем слоем любой толщины от 1 мм. Готовность для прохода через 1-2 часа. Готовность для укладки покрытия через 2-3 дня.
	Шпаклевка Uzin NC-182	1,5 кг / м^2	Наносится гладким шпателем слоем любой толщины от 1 мм. Готовность для прохода через 1 час. Готовность для укладки покрытия через 2 часа.
4.	Грунтовка Uzin PE-360	100-150 гр / м^2	Наносится валиком на очищенную поверхность бетонного основания под саморазравнивающиеся стяжки.
5.	Двухкомпонентная полиэстерная смола Uzin KR-521		
	Двухкомпонентная акрилатная смола Uzin KR-416		
6.	Контактный клей Uzin GN-276	200-400 гр / м^2	
7.	Анкерные элементы		

Изм.	Кол.уч	Лист	№ док.	Подпись	Дата
Зав.сектором		Чекулаев А.П			

М 28.16/09 - 2.13

Наклейка готовых поливинилхлоридных элементов на лестничных маршах

Стадия	Лист	Листов
МП	13	26

ОАО ЦНИИПРОМЗДАНИЙ
г.Москва 2009 г.

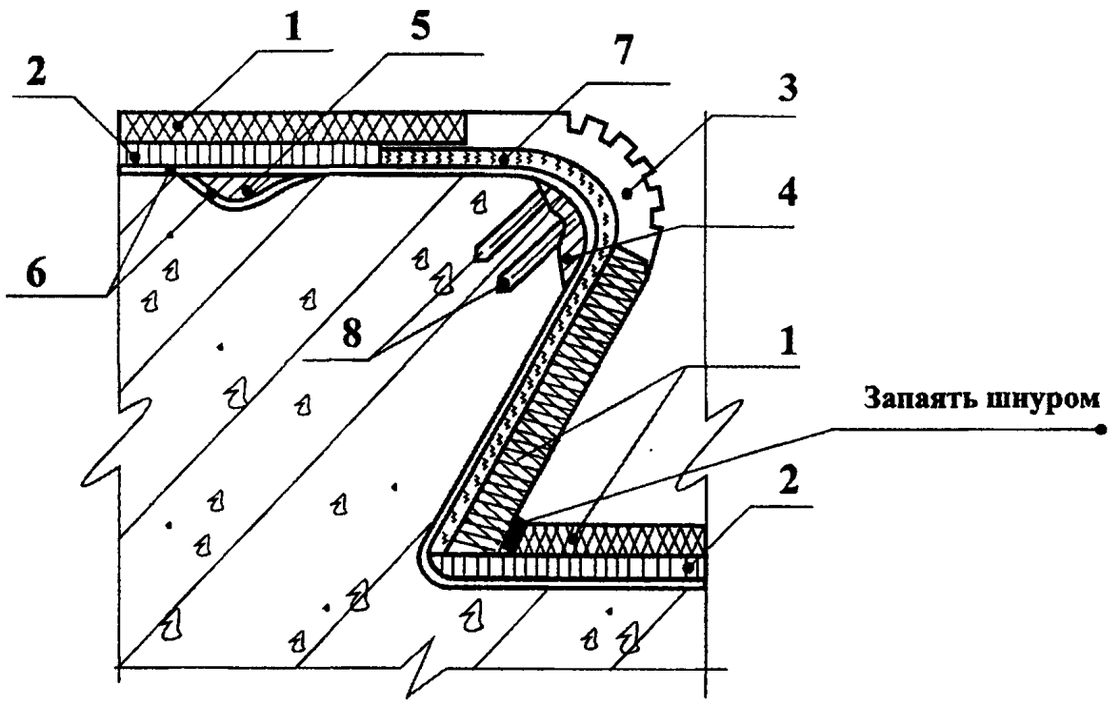

Поз	Наименование	Расход	Примечание
1.	ПВХ- линолеум (гомогенный)	1,02 м^2/ м^2	Группа горючести линолеума НГ или Г1
2.	Водно-дисперсионный клей Uzin KE-2008	300-500 гр / м^2	Применяется для поливинилхлоридного одно- и многослойного линолеума без подосновы. Наносится зубчатым шпателем А1, А2, В1.
	Водно-дисперсионный клей Uzin KE-2008S	300-350 гр / м^2	Применяется для поливинилхлоридного одно- и многослойного линолеума без подосновы или со вспененной подосновой. Характеризуется повышенным временем работоспособности. Наносится зубчатым шпателем А1, А2, В1.
3.	Резиновый профиль (Stair Nosing-GerrFloor)		
4.	Шпаклевка Uzin NC-180	1,4 кг / м^2	Наносится гладким шпателем слоем любой толщины от 1 мм. Готовность для прохода через 1-2 часа. Готовность для укладки покрытия через 2-3 дня.
	Шпаклевка Uzin NC-182	1,5 кг / м^2	Наносится гладким шпателем слоем любой толщины от 1 мм. Готовность для прохода через 1 час. Готовность для укладки покрытия через 2 часа.
5.	Грунтовка Uzin PE-360	100-150 гр / м^2	Наносится валиком на очищенную поверхность бетонного основания под саморазравнивающиеся стяжки.
6.	Двухкомпонентная полиэстерная смола Uzin KR-521		
	Двухкомпонентная акрилатная смола Uzin KR-416		
7.	Контактный клей Uzin GN-276	200-400 гр / м^2	
8.	Анкерные элементы		

Изм.	Кол.уч	Лист	№ док.	Подпись	Дата
Зав.сектором		Чекулаев А.П			

М 28.16/09 - 2.14

Наклейка линолеума поливинилхлоридного на лестничных маршах

Стадия	Лист	Листов
МП	14	26

ОАО ЦНИИПРОМЗДАНИЙ
г.Москва 2009 г.

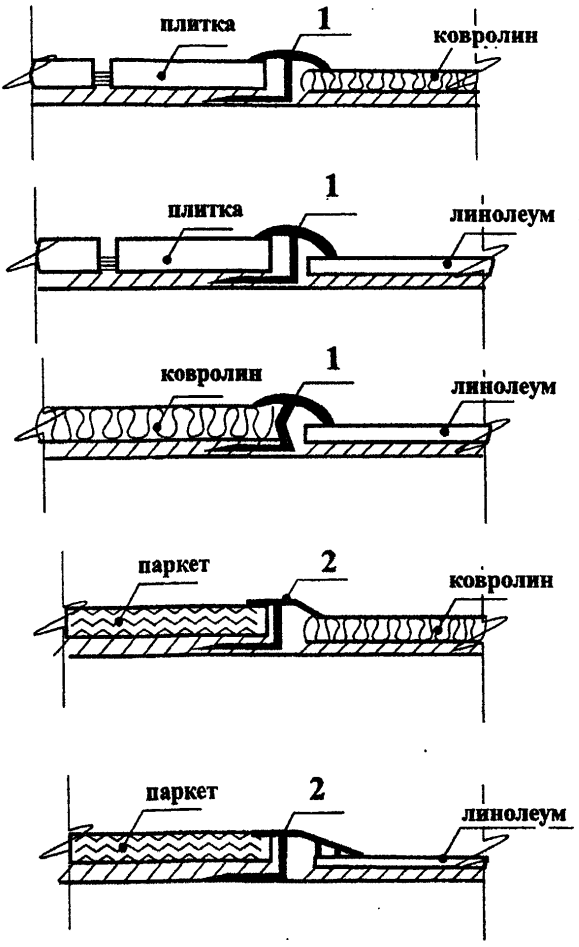

Изм.	Кол.уч	Лист	№ док.	Подпись	Дата
Зав.сектором		Чекулаев А.П			

М 28.16/09 - 2.15

Соединение разнородных покрытий на разном уровне

Стадия	Лист	Листов
МП	15	26

ОАО ЦНИИПРОМЗДАНИЙ
г.Москва 2009 г.

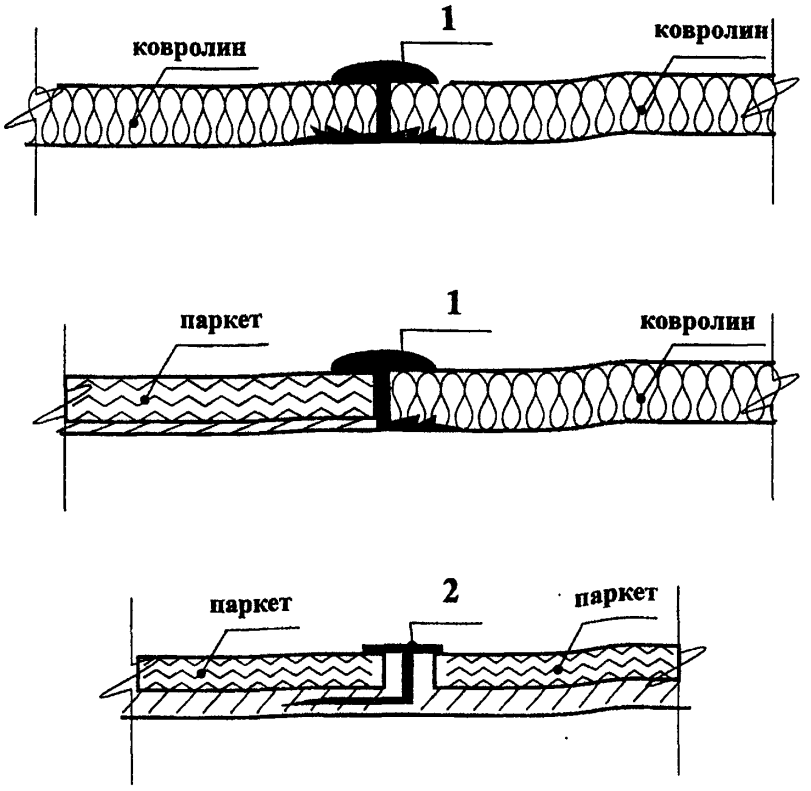

1 – защитный элемент фирмы Garpet-Accessory-Trims
2 – защитный элемент фирмы Folotec

Изм.	Кол.уч	Лист	№ док.	Подпись	Дата
Зав.сектором		Чекулаев А.П			

М 28.16/09 - 2.16

Соединение разнородных покрытий на одном уровне

Стадия	Лист	Листов
МП	16	26

ОАО ЦНИИПРОМЗДАНИЙ
г.Москва 2009 г.

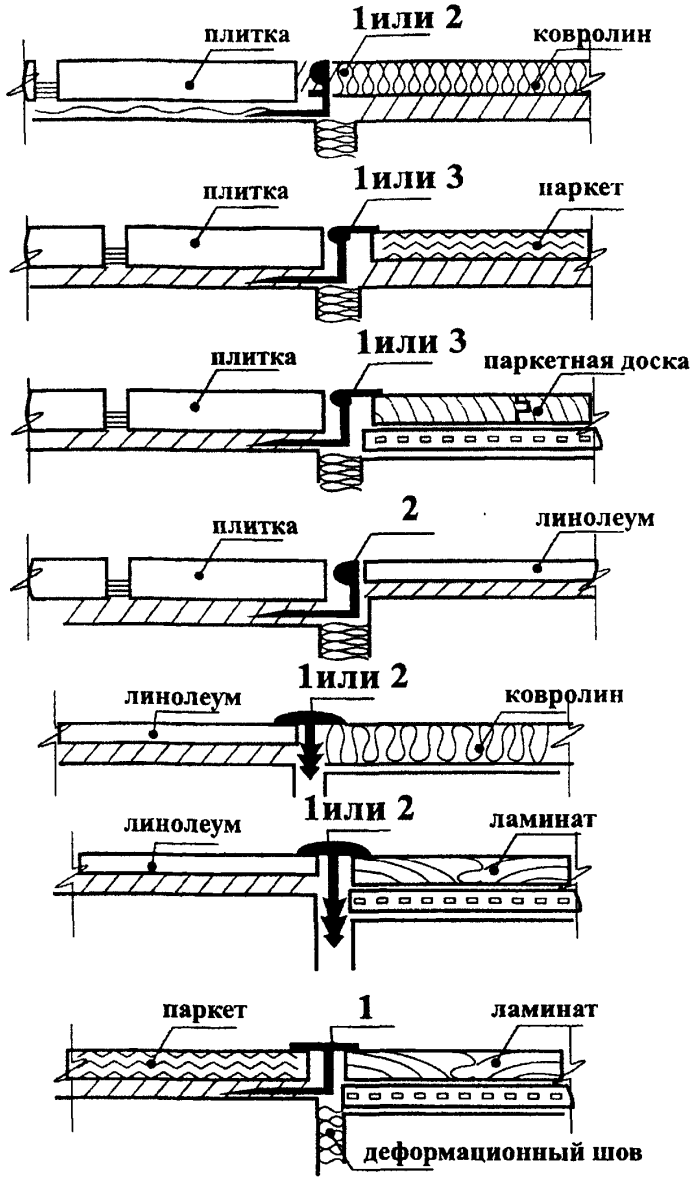

1 – защитный элемент фирмы Folotec
2 – защитный элемент фирмы Schluter system
3 – защитный элемент фирмы Garpet-Accessory-Trims

Изм.	Кол.уч	Лист	№ док.	Подпись	Дата
Зав.сектором		Чекулаев А.П.			

М 28.16/09 - 2.17

Решения закрытия деформационных швов в уровне покрытий

Стадия	Лист	Листов
МП	17	26

ОАО ЦНИИПРОМЗДАНИЙ г.Москва 2009 г.

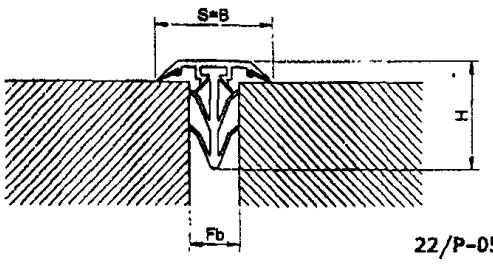

22/P-050

стена-стена

Типоразмер	222/P-050	22/P-070
Ширина шва, Fb (мм)	15-35	
Высота, H (мм)	40	
Видимая ширина, S (мм), приблизительная	50	70
Цвет вставки	серый, чёрный и RAL цвета	
Материал накладок	ПВХ	
Количество клипс на 3 м	9	
Стандартная длина, (м)	3	

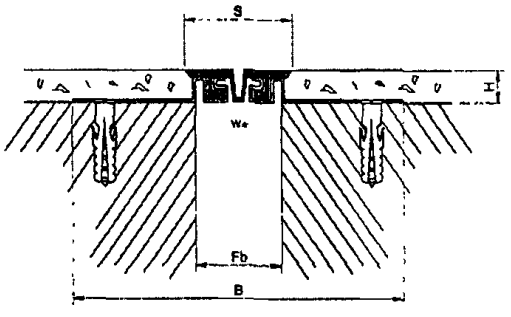

стена-стена 318-030

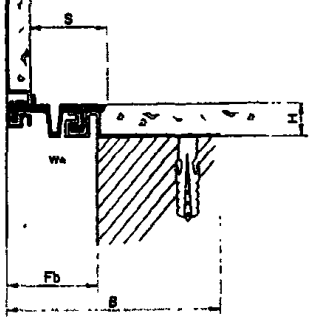

потолок-стена E 318-030

Типоразмер	318-030	318-050
Ширина шва, Fb (мм)	30	50
Высота, H (мм)	11/14/20	11/14/20
Видимая ширина, S (мм), приблизительная	37	67
Ширина профиля, B (мм), приблизительная	137	163
Компенсация сдвигов w (мм)	7 (+5/-2)	16 (+10/-6)
Цвет вставки	чёрный, серый, кремовый	
Материал	оцинкованная сталь, Nitriflex®	
Стандартная длина, (м)	3	

Изм.	Кол.уч	Лист	№ док.	Подпись	Дата
Зав.сектором		Чекулаев А.П			

М 28.16/09 - 2.18

Решение деформационных швов от фирмы Deflex для промышленных полов

Стадия	Лист	Листов
МП	18	26

ОАО ЦНИИПРОМЗДАНИЙ
г.Москва 2009 г.

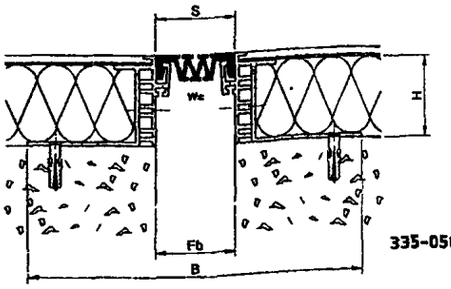

335-050

Имеется профиль для **угла (E)**

Типоразмер	335-030	335-050	335-080	335-120	335-200
Ширина шва, Fb (мм)	30	50	80	120	120
Высота, H (мм)	42/52/62/72/82/92/102				
Видимая ширина, S (мм), приблизительная	35	60	90	130	210
Ширина профиля, B (мм), приблизительная	165	195	215	255	325
Компенсация сдвигов, w (мм)	10 (+8/- 2)	30 (+20/- 10)	45 (+30/- 15)	65 (+45/- 20)	90 (+50/- 40)
Цвет вставки	черный, серый				
Материал	алюминий, Besaflex®				
Стандартная длина, (м)	4				

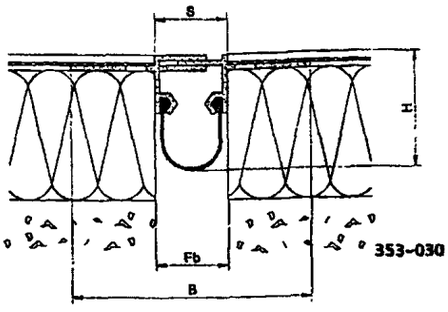

353-030

Имеется профиль для **угла (E)**

стена-стена

Типоразмер	353-030
Ширина шва, Fb (мм)	32
Высота, H (мм)	50
Видимая ширина, S (мм), приблизительная	32
Ширина профиля, B (мм), приблизительная	285
Компенсация сдвигов, w (мм)	10 (± 5)
Цвет вставки	белый
Материал	ПВХ, Nitriflex®
Стандартная длина, (м)	2,5

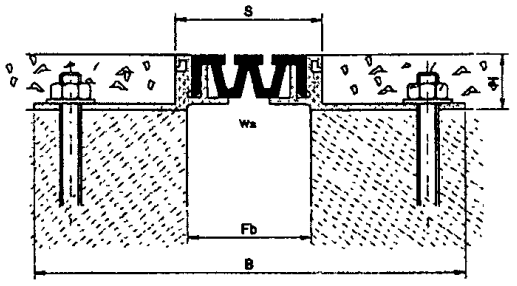

пол-пол **445-050**

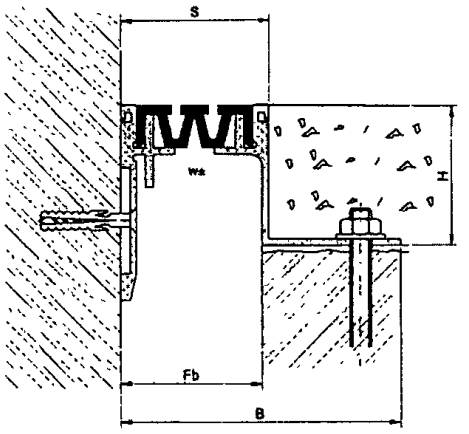

пол-стена **Ev 445-050**

Типоразмер	**445-050**
Ширина шва, Fb (мм)	50
Высота, H (мм)	20/25/35/50
Видимая ширина, S (мм), приблизительная	60
Ширина профиля, B (мм), приблизительная	180
Компенсация сдвигов, w (мм)	20 (± 10)
Цвет вставки	черный, серый
Материал	алюминий, Nitriflex®
Стандартная длина, м	4
Допустимые нагрузки, кН	15 кН

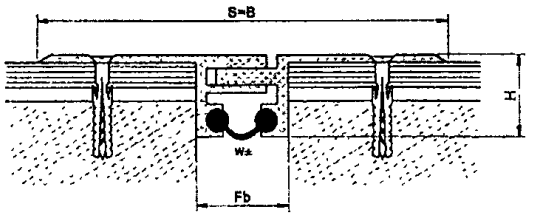

пол-пол **424/NALR-035**

Типоразмер	**424/NALR-035**
Ширина шва, Fb (мм)	35
Высота, H (мм)	30
Видимая ширина, S (мм), приблизительная	155
Ширина профиля, B (мм), приблизительная	155
Компенсация сдвигов, w (мм)	12 (± 6)
Добавочные цвета	натуральный
Материал	алюминий
Стандартная длина, (м)	4
Допустимые нагрузки, кН	15 кН

Изм.	Кол.уч	Лист	№ док.	Подпись	Дата
Зав.сектором		Чекулаев А.П.			

М 28.16/09 - 2.20

Решение деформационных швов от фирмы Deflex для промышленных полов

Стадия	Лист	Листов
МП	20	26

ОАО ЦНИИПРОМЗДАНИЙ г.Москва 2009 г.

Паронепроницаемый барьер

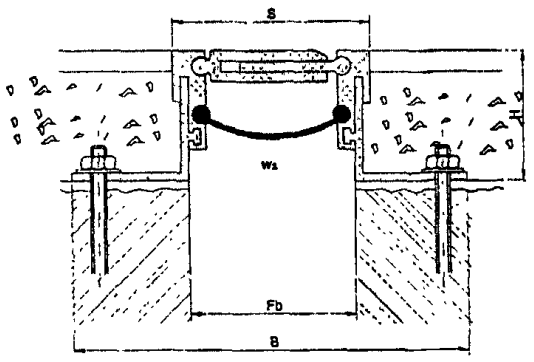

пол-пол **426/ALR-080**

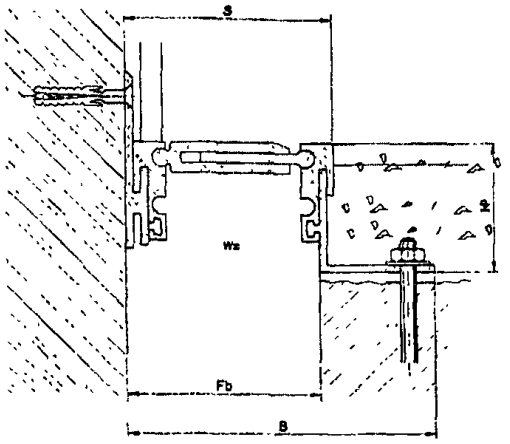

пол-стена **E 426/ALG-050**

Типоразмер	426/ALG-050	426/ALR-050	426/ALR-080	426/ALR-100
Ширина шва, Fb (мм)	50	50	80	100
Высота, H (мм)	43/48*/58/63*/68/88			
Видимая ширина, S (мм), *приблизительная*	70	70	95	135
Ширина профиля, B (мм), приблизительная	155/175*	155/175*	180/200*	225/245*
Компенсация сдвигов, w (мм)	10 (± 5)	10 (± 5)	20 (± 10)	30 (± 15)
Добавочные цвета	натуральный			
Материал	алюминий			
Стандартная длина, (м)	4			
Допустимые нагрузки, кН	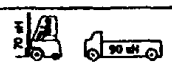			

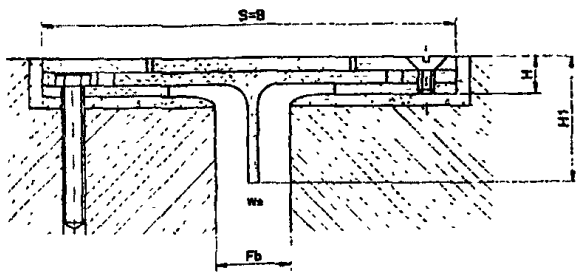

пол-пол **STF 60**

Типоразмер	STF 60
Ширина шва, Fb (мм)	20-100
Высота, H (мм)	H = 28, H_1 = 100
Видимая ширина, S (мм), приблизительная	300(310)
Ширина профиля, B (мм), приблизительная	300(310)
Компенсация сдвигов, w (мм)	10 (± 5) / 20 (± 10)
Материал	сталь
Стандартная длина, (м)	под заказ
Допустимые нагрузки, кН	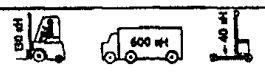

Изм.	Кол.уч	Лист	№ док.	Подпись	Дата
Зав.сектором		Чекулаев А.П			

М 28.16/09 - 2.21

Решение деформационных швов от фирмы Deflex для промышленных полов

Стадия	Лист	Листов
МП	21	26

ОАО ЦНИИПРОМЗДАНИЙ г.Москва 2009 г.

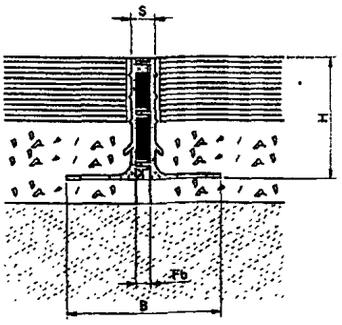

пол-пол **490/AL**

Типоразмер	490/AL
Ширина шва, Fb (мм)	10
Высота, H (мм)	35/50
Видимая ширина, S (мм), приблизительная	10
Ширина профиля, B (мм), приблизительная	67
Компенсация сдвигов, w (мм)	4 (± 2)
Цвет	натуральный
Материал	алюминий
Стандартная длина, (м)	3
Допустимые нагрузки, кН	8 кН 600 кН

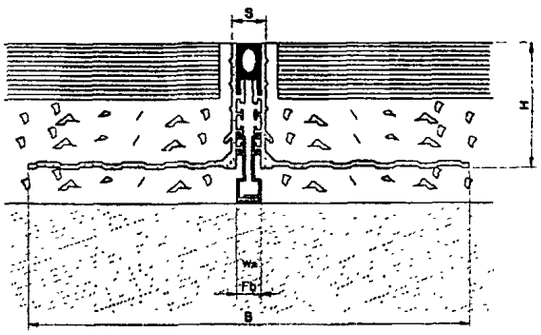

пол-пол **497/AL**

Типоразмер	497/AL	497/ALE
Ширина шва, Fb (мм)	12	12
Высота, H (мм)	50/60	51/61
Видимая ширина, S (мм), приблизительная	15	17
Ширина профиля, B (мм), приблизительная	212	212
Компенсация сдвигов, w (мм)	5 (± 2,5)	5 (± 2,5)
Цвет вставки	серый, чёрный	
Материал	алюминий, Nitriflex®, ПВХ	алюминий, Nitriflex®, ПВХ, нержавеющая сталь
Стандартная длина, (м)	4	
Допустимые нагрузки, кН	20 кН 600 кН	

Изм.	Кол.уч	Лист	№ док.	Подпись	Дата
Зав.сектором		Чекулаев А.П			

М 28.16/09 - 2.22

Решение деформационных швов от фирмы Deflex для промышленных полов

Стадия	Лист	Листов
МП	22	26

ОАО ЦНИИПРОМЗДАНИЙ
г.Москва 2009 г.

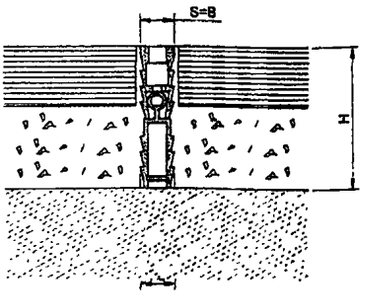

Мягкий ПВХ может быть прозрачным

пол-пол **700/P-1**

Типоразмер	700/P-1
Ширина шва, Fb (мм)	10
Высота, H (мм)	45
Видимая ширина, S (мм), приблизительная	10
Ширина профиля, B (мм), приблизительная	10
Компенсация сдвигов, w (мм)	2 (± 1)
Цвет вставки	серый и RAL цвета
Материал	жесткий/мягкий ПВХ
Стандартная длина, (м)	2,50
Допустимые нагрузки, кН	

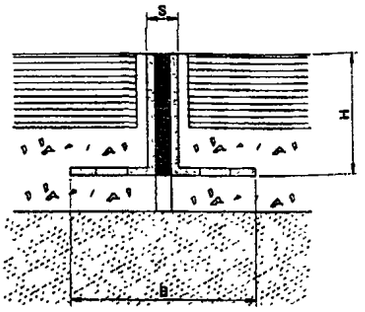

пол-пол **710/B-AL**

Типоразмер	710/B-AL	710/B-VA	710/B-MS
Ширина шва, Fb (мм)	5(10)	5(10)	5(10)
Высота, H (мм)	20/25/30/40/50/60		
Видимая ширина, S (мм), приблизительная	9(14)		
Ширина профиля, B (мм), приблизительная	65(70)		
Компенсация сдвигов, w (мм)	2 (± 1)		
Материал	алюминий, Nitriflex®	Nitriflex®, нержавеющая сталь	Nitriflex®, латунь
Цвет	серый, чёрный и RAL цвета		
Стандартная длина, (м)	3	3	2,5
Допустимые нагрузки, кН	50 кН 600 кН		

Изм.	Кол.уч	Лист	№ док.	Подпись	Дата
Зав.сектором		Чекулаев А.П			

М 28.16/09 - 2.23

Решение деформационных швов от фирмы Deflex для промышленных полов

Стадия	Лист	Листов
МП	23	26

ОАО ЦНИИПРОМЗДАНИЙ
г.Москва 2009 г.

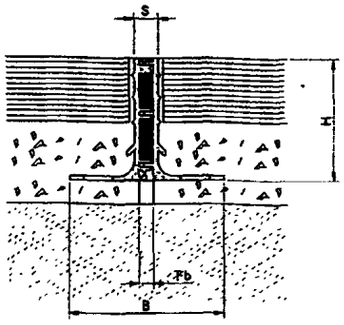

пол-пол **490/AL**

Типоразмер	490/AL
Ширина шва, Fb (мм)	10
Высота, H (мм)	35/50
Видимая ширина, S (мм), приблизительная	10
Ширина профиля, B (мм), приблизительная	67
Компенсация сдвигов, w (мм)	4 (± 2)
Цвет	натуральный
Материал	алюминий
Стандартная длина, (м)	3
Допустимые нагрузки, кН	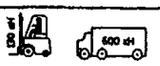

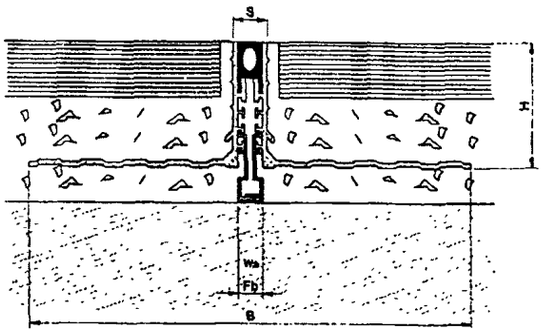

пол-пол **497/AL**

Типоразмер	497/AL	497/ALE
Ширина шва, Fb (мм)	12	12
Высота, H (мм)	50/60	51/61
Видимая ширина, S (мм), приблизительная	15	17
Ширина профиля, B (мм), приблизительная	212	212
Компенсация сдвигов, w (мм)	5 (± 2,5)	5 (± 2,5)
Цвет вставки	серый, чёрный	
Материал	алюминий, Nitriflex®, ПВХ	алюминий, Nitriflex®, ПВХ, нержавеющая сталь
Стандартная длина, (м)	4	
Допустимые нагрузки, кН	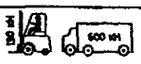	

Изм.	Кол.уч	Лист	№ док.	Подпись	Дата
Зав.сектором	Чекулаев А.П				

М 28.16/09 - 2.24

Решение деформационных швов от фирмы Deflex для промышленных полов

Стадия	Лист	Листов
МП	24	26

ОАО ЦНИИПРОМЗДАНИЙ
г.Москва 2009 г.

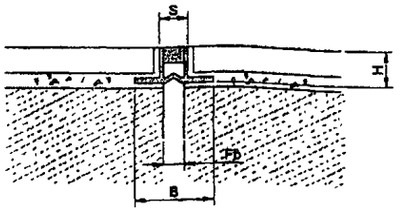

пол-пол

652/P

На заказ изготавливаются профили другой формы и из других материалов

Типоразмер	651/P	652/P	653/P	654/P
Высота, H (мм)	8	10	12,5	15
Видимая ширина, S (мм), приблизительная	8	8	8	8
Ширина профиля, B (мм), приблизительная	20	20	20	20
Цвет	серый, RAL цвета			
Материал	жесткий/мягкий ПВХ			
Стандартная длина, (м)	2,50			

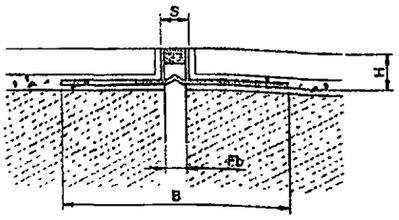

пол-пол

663/P

На заказ изготавливаются профили другой формы и из других материалов

Типоразмер	661/P	662/P	663/P	664/P
Высота, H (мм)	8	10	12,5	15
Видимая ширина, S (мм), приблизительная	8	8	8	8
Ширина профиля, B (мм), приблизительная	55	55	55	55
Цвет	Белый, серый, бежевый , RAL цвета			
Материал	жесткий ПВХ			
Стандартная длина, (м)	2,50			

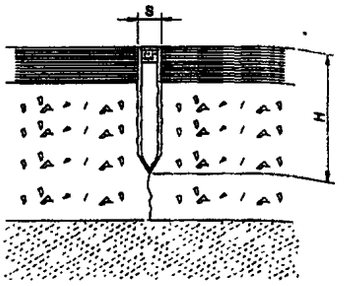

пол-пол

630/P

Типоразмер	630/P	640/P
Ширина шва, Fb (мм)	8	10
Высота, H (мм)	25/30/35/40/50	30/40/50/60
Видимая ширина, S (мм), приблизительная	8	10
Ширина профиля, B (мм), приблизительная	8	10
Компенсация сдвигов, w (мм)	2 (± 1)	2 (± 1)
Цвет вставки	серый и RAL-цвета	
Материал	жесткий/мягкий ПВХ	
Стандартная длина, (м)	2,50	
Допустимые нагрузки, кН		

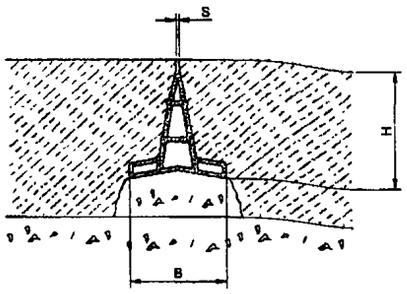

пол-пол

693/P

Типоразмер	691/P	692/P	693/P	694/P
Высота, H (мм)	40	50	80	125
Видимая ширина, S (мм), приблизительная	1,5			
Ширина профиля, B (мм), приблизительная	30	35	60	70
Цвет вставки	серый, бежевый			
Материал	жесткий ПВХ			
Стандартная длина, (м)	2,5/5			
Допустимые нагрузки, кН				

Изм.	Кол.уч	Лист	№ док.	Подпись	Дата
Зав.сектором		Чекулаев А.П			

М 28.16/09 - 2.26

Решение деформационных швов от фирмы Deflex для промышленных полов

Стадия	Лист	Листов
МП	26	26

ОАО ЦНИИПРОМЗДАНИЙ
г.Москва 2009 г.

Приложения

Приложение 1

НОРМАТИВНЫЕ ССЫЛКИ

В настоящем альбоме использованы ссылки на следующие документы:

Федеральный закон №123-ФЗ «Технический регламент о требованиях пожарной безопасности»

СНиП 2.03.13-88 «Полы».

СНиП 3.04.01-87 «Изоляционные и отделочные покрытия».

СНиП 23-02-2003 «Тепловая защита зданий».

СНиП 23-03-2003 «Защита от шума. Нормы проектирования».

СНиП 2.02.01-83* (Издание 1995 г.) «Основания зданий и сооружений».

СНиП 2.03.11-85 «Защита от коррозии. Нормы проектирования».

СНиП 3.02.01-87 «Земляные сооружения, основания и фундаменты».

СНиП 31-01-2003 «Здания жилые многоквартивные».

СНиП 31-05-2003 «Общественные здания административного назначения».

СНиП 2.01.07-85* «Нагрузки и воздействия» с изм. № 2

ТСН 23-315-2000 «Допустимые уровни шума, вибрации и требования к звукоизоляции в жилых и общественных зданиях»

СП 23-103-2003 «Проектирование звукоизоляции ограждающих конструкций жилых и общественных зданий».

СП 23-101-2000 «Проектирование тепловой защиты зданий»

ГОСТ Р ИСО 14644-4-2002 «Чистые помещения и связанные с ними контролируемые среды. Часть 4. Проектирование, строительство и ввод в эксплуатацию»

Приказ № 320 МЧС РФ от 8 июля 2002 г. «Об утверждении перечня продукции, подлежащей обязательной сертификации в области пожарной безопасности»

«Правилами защиты от статического электричества в производствах химической, нефтехимии-ческой и нефтеперерабатывающей промышленности»

ВСН 214-89 «Сборник инструкций по защите от коррозии»

«Полы. Технические требования и правила проектирования, устройства, приёмки, эксплуататации и ремонта» ОАО «ЦНИИПромзданий, 2008 г.

Справочное пособие к СНиП «Проектирование бассейнов»

Приложение 2

ОСНОВНЫЕ ТЕРМИНЫ И ОПРЕДЕЛЕНИЯ

Покрытие – верхний слой пола, непосредственно подвергающийся эксплуатационным воздействиям.

Прослойка – промежуточный слой пола, связывающий покрытие с нижележащим слоем пола или служащий для покрытия упругой постелью.

Гидроизоляционный слой – слой, препятствующий прониканию через пол сточных вод и других жидкостей, а также прониканию в пол грунтовых вод.

Стяжка (основание под покрытие) - слой пола, служащий для выравнивания поверхности нижележащего слоя пола или перекрытия, придания покрытию пола заданного уклона, укрытия различных трубопроводов, распределения нагрузок по нежестким нижележащим слоям пола на перекрытии.

Подстилающий слой – слой пола, распределяющий нагрузки на грунт.

Теплоизоляционный слой – элемент пола, уменьшающий общую теплопроводность пола.

Звукоизоляционный слой – элемент пола, повышающий звукоизолирующую способность пола.

Грунтовое основание – слой грунта, по которому устраивается подстилающий слой или опоры под лаги.

Деформационный шов – разрыв в подстилающем слое, стяжке или покрытии, обеспечивающий относительное смещение их разрозненных участков.

Пароизоляционный слой – элемент пола, расположенный под слоем тепло-звукоизоляции или стяжкой, препятствующий прониканию в них водяных паров из ниже расположенного помещения через перекрытие.

Экологичность пола – свойство всех элементов конструкции пола не выделять при эксплуатации вредных веществ и соответствовать стандартам экологии.

Теплоусвоение пола – свойство поверхности покрытия пола в большей или меньшей степени воспринимать тепло при периодических колебаниях теплового потока или температуры воздуха.

Безыскровость пола – отсутствие искрообразования на покрытии пола при ударах или волочении по нему металлических или каменных предметов, а также при разрядах статического электричества.

Антистатичность пола – отсутствие скопления на покрытии пола статического электричества.

Интенсивность воздействия жидкости на пол:

малая – незначительное воздействие жидкости на пол, при котором поверхность покрытия пола сухая или слегка влажная; покрытие пола жидкостями не пропитывается;

средняя – периодическое увлажнение пола, при котором поверхность покрытия пола влажная или мокрая; покрытие пола пропитывается жидкостями;

большая – постоянное или часто повторяющееся воздействие жидкостей на покрытие пола.

Беспыльность пола – полное отсутствие отделения продуктов износа покрытия пола, образующихся при изнашивающих воздействиях от движения пешеходов и транспорта.

Звукоизолирующая способность пола – ослабление шума при его проникновении через пол на перекрытии.

Интенсивность механических воздействий на пол: весьма значительная, значительная, умеренная, слабая (табл.1).

Таблица 1

Механические воздействия	Интенсивность механических воздействий			
	весьма значительная	значительная	умеренная	Слабая
1	2	3	4	5
Движение пешеходов на 1 м ширины прохода, число людей в сутки	-	-	500 и более	Менее 500
Движение транспорта на гусеничном ходу на одну полосу движения, ед./сут.	10 и более	Менее 10	-	-
Движение транспорта на резиновом ходу на одну полосу движения, ед./сут.	Более 200	100 – 200	Менее 100	Движение ручных тележек
Движение тележек на металлических шинах, перекатывание круглых металлических предметов на одну полосу движения, ед./сут.	Более 50	30 – 50	Менее 30	-
Удары при падении с высоты 1 м твердых предметов массой, кг не более	20	10	5	2
Волочение твердых предметов с острыми углами и ребрами	Соответствует	Соответствует	-	-
Работа острым инструментом на полу (лопатами и др.)	Соответствует	Соответствует	-	-

Приложение 3
Таблица 1

№№ п/п	Покрытие	Предельные значения интенсивности воздействия на пол														
		Интенсивность движения, ед./сутки, на 1 полосу движения											Волочение твёрдых предметов с острыми углами и рёбрами, работа на полу с лопатами, ломами и т.п. острым инструментом	Массы предметов, кг, падающих с высоты 1 м	Удельного давления от сосредоточенных нагрузок Н/см^2 (кгс/см^2)	Нагревания пола до температуры °С
		Пешеходов и тележек на резиновых шинах		Тележек на металлических шинах и перекатывания круглых металлических предметов (бочек и т.п.)				Транспортных средств на резиновом ходу			Транспортных средств на гусеничном ходу					
		Более 500	Менее 500	Коэф «С[1]»	Более 50	30-50	Менее 30	Более 200	100-200	Менее 100	Более 10	Менее 10				
1	2	3	4	5	6	7	8	9	10	11	12	13	14	15	16	17
1.	Плиты природного камня изверженных пород (гранита и т.д.) толщиной более 20 мм.) по прослойке из цементно-песчаного раствора	Допускается		60	Не допускается	Допускается		Допускается			Не допускается		Допускается	10	500 (50)	100
2.	Плиты из керамогранита															
	а). толщиной до 9 мм	Не допускается	Допускается	-	Не допускается			Не допускается			Не допускается		Не допускается	-	500 (50)	100
	б). толщиной более 9 мм	Допускается		-	Не допускается			Не допускается			Не допускается		Не допускается	2	500 (50)	100
3.	Керамические плитки толщиной 10-13 мм	Допускается		-	Не допускается			Не допускается			Не допускается		Не допускается	2	200 (20)	100

1	2	3	4	5	6	7	8	9	10	11	12	13	14	15	16	17
4.	Керамические кислотоупорные плитки толщиной															
	а). 15-20 мм	Допускается		-	Не допускается			Не допускается			Не допускается		Не допускается	3	200 (20)	100
	б). 30-35 мм	Допускается		60	Не допускается		Допускается	Не допускается		Допускается	Не допускается		Не допускается	5	200 (20)	100
	в). 50 мм	Допускается		60	Не допускается		Допускается	Не допускается		Допускается	Не допускается	Допускается	Допускается	7	300 (30)	100
5.	Кислотоупорный кирпич плашмя	Допускается		60	Не допускается		Допускается	Допускается			Не допускается	Допускается	Допускается	7	300 (30)	100
6.	Кислотоупорный кирпич на ребро	Допускается		60	Не допускается		Допускается	Допускается			Не допускается	Допускается	Допускается	10	300 (30)	100
7.	Штучный и наборный паркет	Допускается		-	Не допускается			Не допускается			Не допускается		Не допускается	Не допускается	200 кг в точку	50
8.	Паркетные доски	Допускается		-	Не допускается			Не допускается			Не допускается		Не допускается	Не допускается	200 кг в точку	50
9.	Линолеум (в том числе антистатический)	Не допускается	Допускается	-	Не допускается			Не допускается			Не допускается		Не допускается	Не допускается	500 (50)	50
10.	Плитки поливинилхлоридные толщиной до 4 мм	Не допускается	Допускается	-	Не допускается			Не допускается			Не допускается		Не допускается	Не допускается	500 (50)	50

Приложение 3
окончание таблицы 1

1	2	3	4	5	6	7	8	9	10	11	12	13	14	15	16	17
11.	Плитки резиновые А). толщиной до 4 мм	Не допускается	Допускается	-	Не допускается			Не допускается			Не допускается		Не допускается	5	500 (50)	50
	б). толщиной от 4 до 10 мм	Допускается		60	Не допускается		Допускается	Не допускается		Допускается	Не допускается		Не допускается	7	500 (50)	50
	в). толщиной свыше 10 мм	Допускается		60	Не допускается	Допускается		Не допускается	Допускается		Не допускается		Не допускается	10	500 (50)	50
12.	Рулонное на основе синтетических волокон	Не допускается	Допускается	-	Не допускается			Не допускается			Не допускается		Не допускается	Не допускается	100 (10)	50
13.	Ламинат	Не допускается	Допускается	-	Не допускается			Не допускается			Не допускается		Не допускается	Не допускается	100 (10)	50
14.	Эпоксидное или полиуретановое мастичное (в том числе антистатическое) толщиной 1-3 мм	Допускается		-	Не допускается			Не допускается		Допускается	Не допускается		Не допускается	5	500 (50)	50
15	Эпоксидное мастичное толщиной 6-10 мм	Допускается		60	Не допускается		Допускается	Не допускается	Допускается		Не допускается		Не допускается	7	500 (5)	50

1). Коэффициент С давления на пол металлических шин и круглых предметов определяют по формуле: $C = \frac{P}{b\sqrt{D}}$, где

P – наибольшее давление колеса или обода на пол в кг;
D – диаметр колеса или обода в м;
b - ширина шины колеса или обода в см.

Приложение 3

Таблица 2

№	Покрытие	Предельные значения интенсивности воздействия на пол															
		Воды и растворов нейтральной реакции	Минеральных масел и эмульсий из них	Органических растворителей			Веществ животного происхождения	Растворов кислот								Растворов щелочей	
				Сырой нефти и нефтепродуктов (мазут, дизтоливо ,керосин, бензин)	Неароматических углеводородах	Кетонов		фтористоводородной, кремнефтористоводородной и т.п.		Окисляющих (азотная, хлорноватистая, хромовая и др.)		Неокисляющих неорганических (серная, соляная и др.)		Органических		Концентраци, %	Интенсивность
								Концентрация %	Интенсивность	Концентрация %	Интенсивность	Концентрация %	Интенсивность	Концентрация %	Интенсивность		
1	2	3	4	5	6	7	8	9	10	11	12	13	14	15	16	17	18
1.	Плиты природного камня изверженных пород (гранита и т.д.) по прослойке из цементно-песчаного раствора	большая	большая	средняя	большая	средняя	большая	не допускается								8	средняя
2.	Плиты из керамогранита	В зависимости от типа прослойки и материала расшивки швов с учётом рекомендаций табл. **8.5.1**															
3.	Керамические плитки																
4.	Керамические кислотоупорные плитки																
5.	Кислотоупорный кирпич плашмя																
6.	То же на ребро																

Приложение 3

окончание таблицы 2

1	2	3	4	5	6	7	8	9	10	11	12	13	14	15	16	17	18
7.	Штучный и наборный паркет	Не допускается															
8.	Паркетные доски																
9.	Линолеум (в том числе антистатический)																
10.	Плитки поливинилхлоридные																
11.	Плиты резиновые	большая	малая	малая	средняя	средняя	большая	не допускается						20	средняя	8	средняя
12.	Рулонное на основе химических волокон	Не допускается															
13.	Ламинат																
14.	Эпоксидное или полиуретановое мастичное (в том числе антистатическое)	В зависимости от марки полимерного покрытия швов с учётом рекомендаций табл. **8.6.1**															

Приложение 3
Таблица 3

№	Покрытие	Характеристика покрытия пола по специальным требованиям								
		Беспыльность (пылеотделение)			по визуальной оценке	электропроводность в сухом состоянии[4]	способности накапливать на поверхности заряды статического электричества в сухом состоянии	Безыскровость при ударных воздействиях	Лёгкости очистки от производственных загрязнений	
		соответствие количественным показателям по классам беспыльности помещений в соответствии с ОСТ 11 14.3308-87 и стандартом СЭВ 3783-82							пылевидных	жидкостных
		Кл. 1000	Кл. 10000	Кл. 100000						
1	2	3	4	5	6	7	8	9	10	11
1.	Плиты природного камня изверженных пород (гранита и т.д.) по прослойке из цементно-песчаного раствора	не соответствует			малое	электропроводное	не накапливает	искрящее	легкоочищаемое	среднеочищаемое
2.	Плиты из керамогранита	не соответствует			беспыльное	условно электропроводное[1]	не накапливает	искрящее	легкоочищаемое	легкоочищаемое
3.	Керамические плитки	не соответствует			малое	условно электропроводное[1]	не накапливает	искрящее	легкоочищаемое	среднеочищаемое

Приложение 3
Продолжение таблицы 3

1	2	3	4	5	6	7	8	9	10	11
4.	Керамические кислотоупорные плитки	не соответствует			малое	условно электропроводное[1)]	не накапливает	искрящее	легкоочищаемое	среднеочищаемое
5.	Кислотоупорный кирпич плашмя	не соответствует			малое	условно электропроводное[1)]	не накапливает	искрящее	легкоочищаемое	среднеочищаемое
6.	Кислотоупорный кирпич на ребро	не соответствует			малое	условно электропроводное[1)]	не накапливает	искрящее	легкоочищаемое	среднеочищаемое
7.	Штучный и наборный паркет	не соответствует			малое	не электропроводное	не накапливает	безыскровое	легкоочищаемое	среднеочищаемое
8.	Паркетные доски	Не соответствует			малое	не электропроводное	не накапливает	безыскровое	легкоочищаемое	среднеочищаемое
9.	а). Линолеум	не соответствует	соответствует		беспыльное	не электропроводное	накапливает	безыскровое	легкооочищаемое	легкоочищаемое
	б). Линолеум антистатический	соответствует			беспыльное	не электропроводное (антистатическое)	не накапливает	безыскровое	легкоочищаемое	легкоочищаемое
10.	Плитки поливинилхлоридные	не соответствует		соответствует	беспыльное	не электропроводное	накапливает	безыскровое	легкооочищаемое	легкоочищаемое

1	2	3	4	5	6	7	8	9	10	11
11.	Плиты резиновые	не соответствует			малое	не электропроводное[2] (антистатическое)	не накапливает[5]	безыскровое	среднеочищаемое	среднеочищаемое
12.	Рулонное на основе химических волокон	не соответствует			среднее	не электропроводное	накапливает	безыскровое	среднеочищаемое	трудноочищаемое
13.	Ламинат	не соответствует	соответствует		беспыльное	не электропроводное	накапливает	безыскровое	легкоочищаемое	трудноочищаемое
14.	Эпоксидное или полиуретановое мастичное (диэлектрическое) с гладкой поверхностью	не соответствует	соответствует		беспыльное	не электропроводное	накапливает	искрящее	легкоочищаемое	легкоочищаемое
15.	Эпоксидное масстичное (дизлектрическое) с шероховатой поверхностью	не соответствует			среднее	не электропроводное	накапливает	искрящее	трудноочищаемое	трудноочищаемое
16.	Эпоксидное (антистатическое) с гладкой поверхностью	не соответствует	соответствует		беспыльное	не электропроводное[2] (антистатическое)	Не накапливает	безыскровое	легкоочищаемое	легкоочищаемое

1). Приобретает способность проводить электрический ток при увлажнении

2). Электропроводное – удельное поверхностное электросопротивление менее 10^4 Ом, условно электропроводное – 10^6 - 10^4 Ом, антистатическое – 10^6 - 10^9 Ом, неэлектропроводное – более 10^9 Ом

gost.e-ecolog.ru