ТИПОВОЙ ПРОЕКТ

407-3-517.88

Трансформаторная подстанция с четырьмя кабельными вводами 10(6)кВ на два трансформатора мощностью до 2×630 кВА

тип К-42-630М5

Альбом 2

АСИ. Строительные изделия стр. 2-24

23351-02

СФ ЦИТП 620062, г.Свердловск, ул.Чебышева, 4
Зак. 3427 инв. 23351-02 тираж 2000
Сдано в печать 15.06 1989 Цена 0-96

gost.e-ecolog.ru

ТИПОВОЙ ПРОЕКТ
407-3-517.88

ТРАНСФОРМАТОРНАЯ ПОДСТАНЦИЯ С ЧЕТЫРЬМЯ КАБЕЛЬНЫМИ ВВОДАМИ 10(6)кВ НА ДВА ТРАНСФОРМАТОРА МОЩНОСТЬЮ ДО 2×630 кВА
ТИП К-42-630М5

Альбом 2

ПЕРЕЧЕНЬ АЛЬБОМОВ

Альбом 1	ПЗ.	Пояснительная записка
	АС.	Архитектурно-строительные решения
	ЭТ.	Электро-техническая часть и опросные листы
Альбом 2	АСИ.	Строительные изделия
Альбом 3	СО	Спецификация оборудования
Альбом 4	С	Сметы
Альбом 5	ВП	Ведомости потребности в материалах

Разработан:

Ивановским отделением института „Гипрокоммунэнерго" МЖКХ РСФСР

Утвержден и введен в действие Минжилкомхозом РСФСР Приказ от 12.08.88 г. N 215

Главный инженер Л.В. Вайнштейн

Главный инженер проекта Е.Ф. Осипов

23351-02

© СФ ЦИТП Госстроя СССР, 1988

Обозначение	Наименование	Стр.
	Содержание альбома	2
ТП 407-3-517.88-АС.И ТУ	Технические условия	3
АС.И-01	Изделие закладное МН1, МН2, МН3	4
АС.И-02	Изделие закладное МН4	5
АС.И-03	Изделие закладное МН5	6
АС.И-04	Изделие закладное МН6	7
АС.И-05	Изделие закладное МН7, МН8, МН9, МН10	8
АС.И-06	Изделие соединительное МС1	9
АС.И-07	Изделие соединительное МС2	10
АС.И-08	Изделие соединительное КР1	11
АС.И-09	Анкер А1	12
АС.И-10	Плиты ПК1, ПК2, Сборочный чертеж	13
АС.И-11	Плиты ПК1, ПК2	14
АС.И-12	Сетки С1, С2	15
АС.И-13	Перегородка ПГ-1 (ПГ 8.9.7.8-5(-А)	16
АС.И-14	Вентиляционная жалюзийная решетка ВН-2	17
АС.И-15	Вентиляционная жалюзийная решетка ВН-3	18
АС.И-16	Вентиляционная жалюзийная решетка ВН-4	19
АС.И-17	Вентиляционная жалюзийная решетка ВН-5	20
АС.И-18	Вентиляционная жалюзийная решетка ВН-6	21
АС.И-19	Сетка С3	22
АС.И-20	Дверь ДН 24-19(--1ж	23
АС.И-21	Дверь ДД7-1ж	(24)

Альбом 2

Привязан

Инв. №

Инв. № подл. | Подпись и дата | Взам. инв. №

ТП 407-3-517.88-АСИ-00

ГИП	Хрячин		
Нач. отд.	Стремнев		
Н. контр.	Калимуллин		
Рук. гр.	Калимуллин		
Исполн.	Козлова		

Содержание альбома

Стадия	Лист	Листов
Р	1	

Минниилкомхоз РСФСР ГИПРОКОММУНЭНЕРГО Ивановское отделение

Копировал Троицкая Формат А4

Альбом содержит рабочие чертежи индивидуальных железобетонных и металлических изделий, выполненных с учетом действующих типовых и унифицированных решений.

Железобетонные изделия

Техническое описание, требование и перечень нормативных документов см. типовые серии. Плиты перекрытия кабельных каналов П1, П2 выполнить в опалубке плит серии 1.243.1-4 с размерами по чертежу АС.И-10. Перегородки выполнить по серии 1.231.9-7. Перегородка ПГ8.9.7.8-5Г-А отличается от типовой перегородки ПГ.8.9.7,8-5Г наличием отверстий для прохода изоляторов.

Металлические изделия.

Изготовление сварных сеток следует производить контактно-точечной сваркой. Требования по изготовлению сеток см. СН393-78. Для изготовления соединительных и закладных деталей и жалюзийных решеток применять ручную сварку электродами марки Э-42 по ГОСТ9465-79*. Типы сварных швов по ГОСТ 5264-80. Необетонированные поверхности закладных и соединительных деталей покрыть антикоррозийной защитой в виде цинковой металлизации толщиной 120-150 мкм. Жалюзийные решетки грунтовать одним слоем ГФ-021 с последующей окраской двумя слоями эмали ПФ-115.

Решетки N1 и N2 изготовляет Горьковский механический завод N1 треста „Сантехдеталь" под маркой СТД300 и СТД301

Типовой проект 407-3-517.88 Альбом 2

Привязан

Инв.№

ТП 407-3-517.88 - АСИ.ТУ

ГИП	Красин		Технические условия
Нач.отд.	Отрежнев		
Н.контр.	Халиуллин		
Вык.гр.	Халиуллин		
Исполн.	Козлова		

Стадия	Лист	Листов
Р		

Минжилкомхоз РСФСР ГИПРОКОММУНЭНЕРГО Ивановское отделение

Инв.№ подл. | Подпись и дата | Взам.инв.№

Формат А4
23351-02

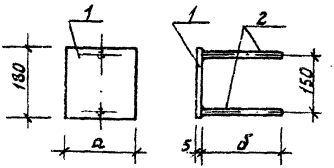

Альбом 2

Формат	Зона	Поз.	Обозначение	Наименование	Кол-во на исполнение МН1	МН2	МН3	Примечание
				Документация				
			ТП 407-3-517.88 АС.И.ТУ	Технические условия				
				Детали				
		1		Полоса $\frac{180 \times 5\ ГОСТ\ 103-76}{Вст3\ кп2\ ГОСТ\ 535-79*}$				
				$l = 180$	1			1.3 кг
				$l = 60$		1	1	0.43 кг
		2		Ф8 АI ГОСТ 5781-82*				
				$l = 200$	1	1		0.16 кг
				$l = 100$			1	0.08 кг

Обозначение	Марка	Размеры, мм а	б	Масса, кг
ТП 407-3-517.88 АСИ	МН1	180	200	1.46
-01	МН2	60	200	0.59
-02	МН3	60	100	0.51

Привязан

Инв. N

Взам. инв. N

Подпись и дата

Инв. N подл.

ТП 407-3-517.88-АСИ-01

Изделие закладное МН1, МН2, МН3.

Стадия	Масса	Масштаб
Р	см. табл.	

Лист | Листов

ГИП	Красин	
Нач. отд.	Стрежнев	
Н. конт.	Халиуллин	
Рук. гр.	Халиуллин	
Испол.	Козлова	

Минжилкомхоз РСФСР
ГИПРОКОММУНСТРОЙ
Российское отделение

Формат А4

Типовой проект 407-3-517.88
Альбом 2

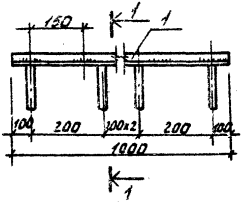

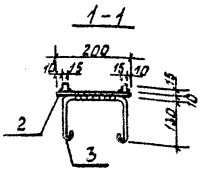

Формат	Зона	Поз.	Обозначение	Наименование	Кол.	Примечание
				Документация		
			ТП 407-3-517.88 АС.И.ТУ	Технические условия		
				Детали		
		1		Квадрат $\frac{15 \times 15 \text{ ГОСТ } 2591\text{-}71*}{\text{В ст3 кп2 ГОСТ } 535\text{-}79*}$		
				$l = 1000$	2	1,77 кг
		2		Полоса $\frac{200 \times 10 \text{ ГОСТ } 103\text{-}76}{\text{В ст3 кп2 ГОСТ } 535\text{-}79*}$		
				$l = 1000$	1	15,7 кг
		3		Ф8АI ГОСТ 2590-71*		
				$l = 550$	5	0,22 кг

Привязан

Инв. N

Гип	Красин		
Нач.отд.	Стрежнев		
Н. контр.	Халиуллин		
Рук. гр.	Халиуллин		
Испол.	Козлова		

ТП 407-3-517.88-АСИ-02

Изделие закладное МН4.

Стадия	Масса	Масштаб
Р	22.08	

Лист | Листов

Минжилкомхоз РСФСР
ГИПРОКОММУНЭНЕРГО
Ивановское отделение

Инв. N подл. | Подпись и дата | Взам. инв. N

Формат А4
23351-02

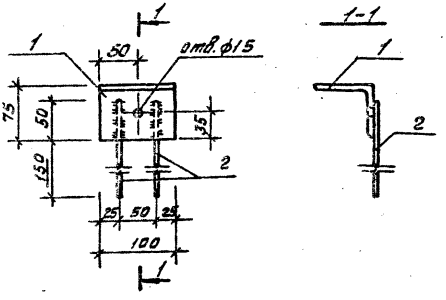

Формат	Зона	Поз.	Обозначение	Наименование	Кол.	Примечание
				Документация		
			ТП 407-3-517.88 АС.И.ТУ	Технические условия		
				Детали		
		1		Уголок 75х6 ГОСТ 8509-72* / Ст3 пс 6 ГОСТ 535-79*		
				ℓ = 100	1	0,59 кг
		2		ф6 А I ГОСТ 5781-82*		
				ℓ = 200	2	0,09 кг

Привязан

Инв. N

ГИП	Красин		
Нач. отд	Спрежнев		
Н. контр	Халиуллин		
Рук. гр	Халиуллин		
Исполн	Козлова		

ТП 407-3-517.88 - АСИ - 03

Изделие закладное МН5

Стадия	Масса	Масштаб
Р	0,79кг	

Лист	Листов

Минжилкомхоз РСФСР ГИПРОКОММУНЭНЕРГО Ивановское отделение

Инв. N подл. | Подпись и дата | Взам. инв. N

Формат А4

23351-02

Типовой проект 407-3-517.88
Альбом 2

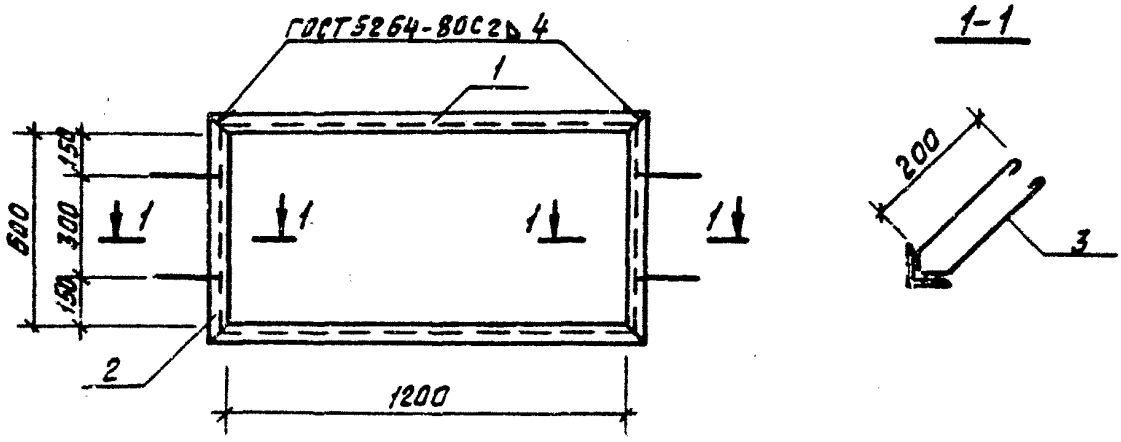

Формат	Зона	Поз.	Обозначение	Наименование	Кол.	Примечание
				Документация		
			ТП 407-3.517.88 АСИ.ТУ.	Технические условия		
				Детали		
		1		Уголок $\frac{50\times5\ ГОСТ\ 8509-72*}{Вст3кп2\ ГОСТ\ 535-79*}$ ℓ=1300	2	9,80кг
		2		Уголок $\frac{50\times5\ ГОСТ\ 8509-72*}{Вст3кп2\ ГОСТ\ 535-79*}$ ℓ=700	2	5,28кг
		3		ф8АI ГОСТ 2590-71* ℓ=600	4	0,96кг

Привязан

Инв. №

Взам. инв. №

Подпись и дата

Инв. № подл.

ТП 407-3-517.88-АСИ-04

Изделие закладное МН 6

Стадия	Масса	Масштаб
Р	15,04	

Лист | Листов

Минмелиоксхоз РСФСР
Гипрокоммунэнерго
Ивановское отделение

Формат А4

Альбом 2

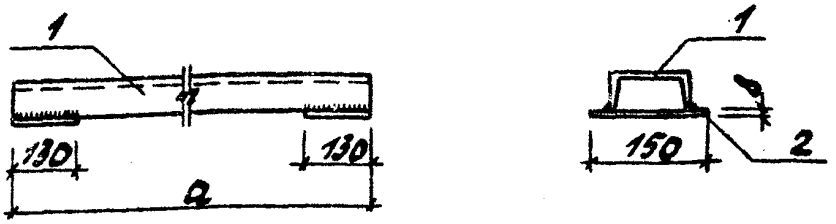

Формат	Зона	Поз.	Обозначение	Наименование	Кол-во на исполнение МН7	МН8	МН9	МН10	Примечание
				Документация					
			ТП407-3-517.88АС.И.ТУ	Технические условия					
				Детали					
		1		Швеллер 8 ГОСТ 8240-72* / Вст3кп2 ГОСТ 535-79*					
				l=2560	1				18,04 кг
				l=1760		1			12,4 кг
				l=1600			1		11,2 кг
				l=1300				1	9,2 кг
		2		Полоса 130×8 ГОСТ 103-76* / Вст3кп2 ГОСТ 535-79* l=150	2	2	2	2	1,2 кг

Обозначение	Марка	Размеры, мм a	Масса, кг
ТП407-3-517.88 АС.И-05	МН7	2560	20,44
	МН8	1760	14,8
	МН9	1600	13,6
	МН10	1300	11,6

Привязан

Инв. №

Подпись и дата

Взам. инв. №

ТП 407-3-517.88-АСИ-05

Изделие закладное МН7, МН8, МН9, МН10

Стадия	Масса	Масшт.
Р	см. табл.	

Лист | Листов

ГИП	Красин	
Нач. отд.	Стрежнев	
Н. контр.	Халиуллин	
Рук. гр.	Халиуллин	
Исполн.	Козлова	

Минмонтажспецстрой РСФСР

Копировал Троицкая

Формат А4

Типовой проект 407-3-517.88
Альбом 2

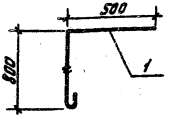

Формат	Зона	Поз.	Обозначение	Наименование	Кол.	Примечание
				Документация		
			ТП 407-3-517.88 АС.И.ТУ	Технические условия		
				Детали		
		1		ф 10 А I ГОСТ 2590-71*		
				ℓ=1450	1	0,90 кг

Привязан

Инв. N

Подпись и дата | Взам. инв. N | Инв. N подл.

ТП 407-3-517.88-АСИ-ОВ

Изделие соединительное МС 1

Стадия	Масса	Масштаб
Р	0,90	

Лист | Листов

ГИП	Красин	
Нач. отд.	Стрежнев	
Н. контр.	Калиуллин	
Рук. гр.	Калиуллин	
Исполн.	Калинина	

Минжилкомхоз РСФСР
ГИПРОКОММУНЭНЕРГО
Киевское отделение

Формат А4
23351-02

Альбом 2

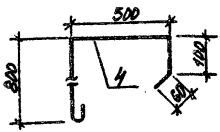

Формат	Зона	Поз.	Обозначение	Наименование	Кол.	Примечание
				Документация		
			ТП 407-3-517.88 АСИ ТУ	Технические условия		
				Детали		
				ф10 АТ ГОСТ 2590-71*		
		1		ℓ=1600	1	0,99кг

Привязан

Инв. N

ТП 407-3-517.88 - АСИ - 07

Изделие соединительное МС 2

Стадия	Масса	Масштаб
Р	0,99	

Лист Листов

Минжилкомхоз РСФСР ГИПРОКОММУНЭНЕРГО Ивановское отделение

ГИП	Красин	
Нач. отд.	Стрежнев	
Н. контр.	Халиуллин	
Рук. гр.	Халиуллин	
Исполн.	Калинина	

Инв. N подл. | Подпись и дата | Взам. инв. N

Копировал Шишкина

Формат А4

23351-02

Типовой проект 407-3-517.88
Альбом 2

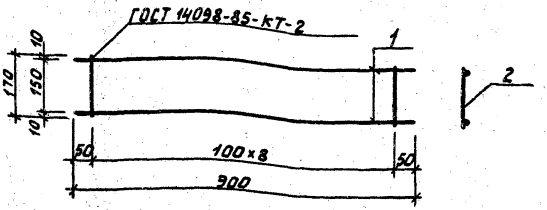

Формат	Зона	Поз.	Обозначение	Наименование	Кол.	Примечание
				Документация		
			ТП407-3-517.88 АС.И.ТУ	Технические условия		
				Детали		
		1		ф8 АI ГОСТ 2590-71*		
			-01	l=900	2	0,72 кг
		2		ф6 АI ГОСТ 2590-71*		
			-02	l=170	9	0,34 кг

Привязан

Инв. N

Взам. инв. N

Подпись и дата

Инв. N подл.

ГИП	Красин	[signature]
Нач. отд.	Стрежнев	[signature]
Н. контр.	Залиуллин	[signature]
Рук. гр.	Халиуллин	[signature]
Испол.	Калинина	[signature]

ТП 407-3-517.88-АСИ-08

Изделие соединительное КР1

Стадия	Масса	Масштаб
Р	1,08	

Лист | Листов

Минжилкомхоз РСФСР
ГИПРОКОММУНЭНЕРГО
Ивановское отделение

Формат А4
23357-02

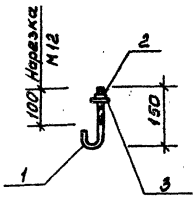

Формат	Зона	Поз.	Обозначение	Наименование	Кол.	Примечание
				Документация		
			ТП 407-3-517.88 АСИ ТУ	Технические условия		
				Детали		
		1		ф12А1 ГОСТ 2590-71* l=220	1	0,19
				Стандартные детали		
		2		Гайка М12 ГОСТ 5915-70*	1	0,02 кг
				Шайба 12 ГОСТ 11371-78	1	0,01 кг

Привязан			
Инв. N			

Гип	Красин		
Нач. отд.	Стрежнев		
Н контр	Холмуллин		
Рук гр	Холмуллин		
Исполн	Калинина		

ТП 407-3-517.88 - АСИ - 09

Анкер А1

Стадия	Масса	Масштаб
Р	0,22	

Лист | Листов

Минжилкомхоз РСФСР
ГИПРОКОММУНЭНЕРГО
Ивановское отделение

Формат А4

Типовой проект 407-3-517.88
Альбом 2

Формат	Зона	Поз.	Обозначение	Наименование	Кол.	Примечание
				Документация		
			ТП 407-3-517.88 АС.И.ТУ.	Технические условия		
				Сборочные единицы		
			ТП 407-3-517.88 АС.И-12	Сетка С1	1	
				Сетка С2	1	
				Материалы		
				Бетон класса В 12,5 ПК1	0,015	м3
				Бетон класса В 12,5 ПК2	0,016	м3

Ведомость расхода стали на элемент кг

Марка элемента	Изделия арматурные				Общий расход
	Арматура класса Вр-I ГОСТ 6727-80			Всего	
	Ф4		Итого		
ПК1	0,444		0,444	0,444	0,444
ПК2	0,476		0,476	0,476	0,476

Привязан

Инв. N

Инв. N подл. | Подпись и дата | Взам. инв. N

ГИП	Краевин	
Нач. отд.	Стрежнев	
Н. контр.	Халиуллин	
Рук. гр.	Халиуллин	
Исполн.	Калинина	

ТП 407-3-517.88 - АСИ - 10

Плиты ПК1, ПК2 Сборочный чертеж.

Стадия	Масса	Масштаб
Р	36,4 38,8	
Лист	Листов	

Минмонтажспецстрой РСФСР
ГИПРОКОММУНЭНЕРГО
Ивановское отделение

Формат А4
23351-02

Типовой проект 407-3-517.88
Альбом 2

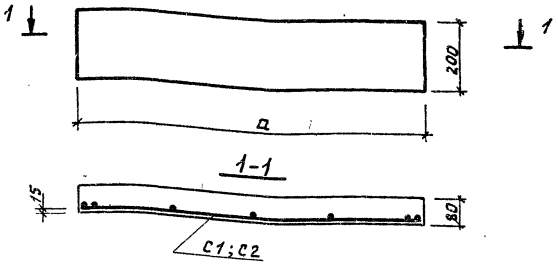

Обозначение	Марка	a	Масса кг
ТП 407-3-517.88 АСИ10	ПК1	920	36,4
	ПК2	1000	38.8

Привязан

Инв. N

Взам. инв. N

Подпись и дата

Инв. N подл.

Гип	Красин		
Нач.отд.	Стрежнев		
Н.контр.	Халчуллин		
Рук.гр.	Халчуллин		
Исполн.	Калинина		

ТП 407-3-517.88-АСИ-11

Плиты ПК1, ПК2

Стадия	Масса	Масштаб
Р		

Лист | Листов

Минжилкомхоз РСФСР
ГИПРОКОММУНЭНЕРГО
Ивановское отделение

Формат А4
23351-02

Типовой проект 407-3-517.88
Альбом 2

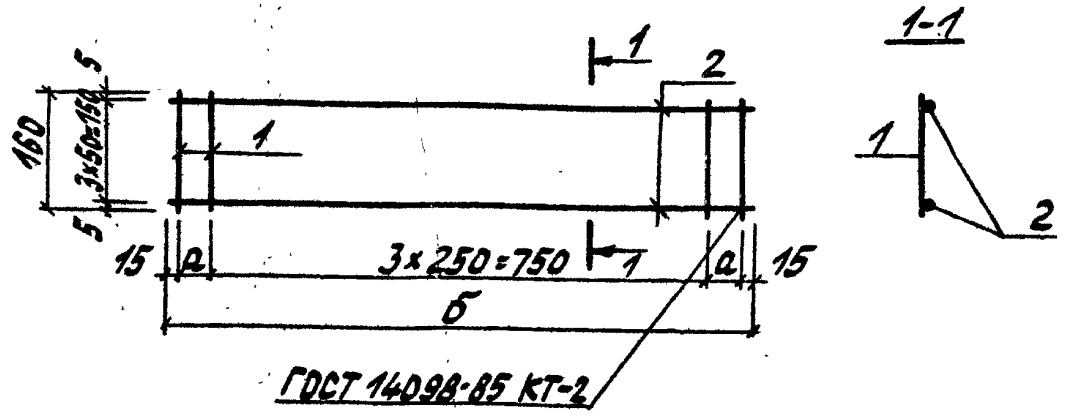

Формат	Зона	Поз.	Обозначение	Наименование	Кол-во на исполнение С1	С2	Примечание
				Документация			
			ТП407-3-517.88 АС.ИТУ.	Технические условия			
				Детали			
				Ф4 8р-1 ГОСТ 6727-80			
		2		l=880	4	–	0,087кг
		1		l=160	6	–	0,016кг
		2		l=960	–	4	0,095кг
		1		l=160	–	6	0,016кг

Обозначение	Марка	а	б	Масса кг
ТП407-3-517.88 АС.И.	С1	50	880	0,444
	С2	90	960	0,476

Привязан

Инв. N

ТП 407-3-517.88-АСИ-12

Сетки С1, С2

Стадия	Масса	Масшт
Р	см. табл.	

Лист | Листов

Минжилкомхоз РСФСР
ГИПРОКОММУНЭНЕРГО
Ивановское отделение

Гип. Красин
Инв. N

Копировал Троицкая

Формат А4

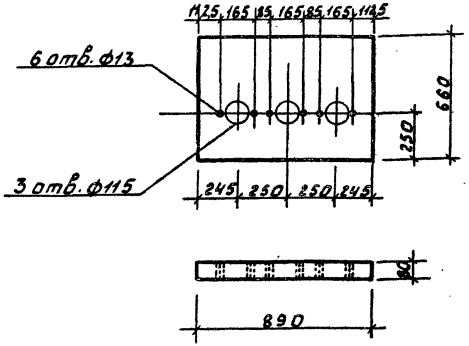

Формат	Зона	Поз.	Обозначение	Наименование	Кол.	Примечание
			1.231.9-7.2-000 Т.О	Техническое описание		
			ТП 407-3-517.88 АСИ.ТУ	Технические условия		
				Материалы		
				Бетон класса В 3,5	0,043	м³

Привязан

Инв. N

Гип	Красин		
Нач отд	Стрежнев		
Н контр	Халиуллин		
Рук гр	Халиуллин		
Испол	Козлова		

ТП 407-3-517.88-АСИ-13

Перегородка ПГ-1
(ПГ8.9.7.8-5Г-А)

Стадия	Масса	Масштаб
Р		1:20

Лист | Листов

Инв. N подл. | Подпись и дата | Взам. инв. N

Минжилкомхоз РСФСР
ГИПРОКОММУНЭНЕРГО
Ивановское отделение

Типовой проект 407-3-517.88
Альбом 2

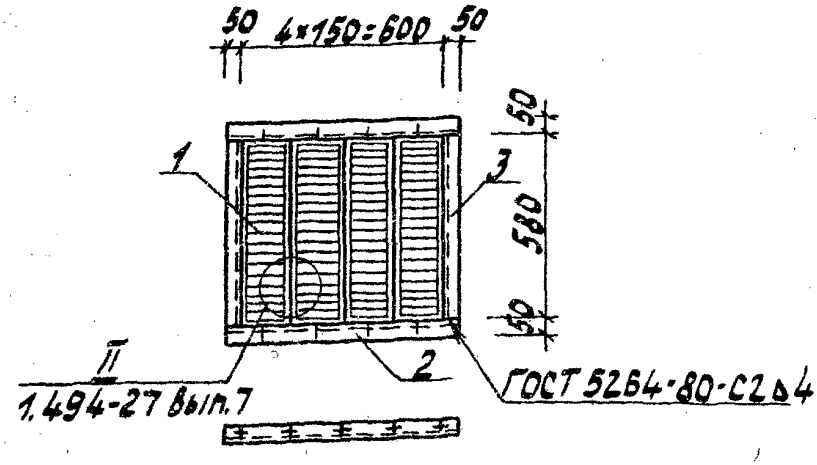

Формат	Зона	Поз.	Обозначение	Наименование	Кол.	Примечание
				Документация		
			1.494-27 в.7	Рекомендации по применению		
А4			ТП 407-3-517.88 АСИ.ТУ	Технические условия		
				Сборочные единицы		
		1	ТУ-36-1517-84	Решетка №2	4	1,2 кг
				Детали		
		2		Уголок 50×5 ГОСТ 8509-72* Ст3кп2 ГОСТ 535-79* ℓ=700	2	2,63
		3		ℓ=580	2	2,18
				Винт М5×14.58 ГОСТ 17473-80*	20	0,025
				Гайка М5.4 ГОСТ 5915-70*	20	0,005

Привязан

Инв.№

Инв.№подл. | Подпись и дата | Взам.инв.№

ГИП	Красин	
Нач.отд.	Стрежнев	
Н.контр.	Халиуллин	
Рук.гр.	Халиуллин	
Исполн	Фёдосеева	

ТП 407-3-517.88 - АСИ - 14

Вентиляционная жалюзийная решетка ВЖ-2

Стадия	Масса	Масшт.
Р	15,02	1:20
Лист	Листов	

Минжилкомхоз РСФСР
ГИПРОКОММУНЭНЕРГО
Ивановское отделение

Копировал Троицкая

Формат А4

23351-02

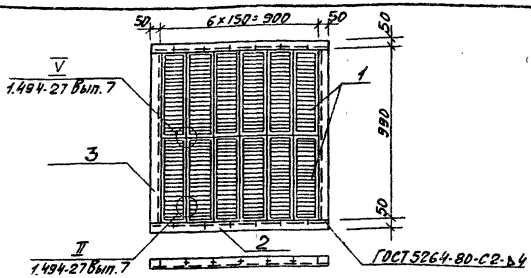

Формат	Зона	Поз.	Обозначение	Наименование	Кол.	Примечание
				Документация		
			1.494-27 Вып.7	Рекомендации по применению		
			ТП 407-3-517.88 АСИ. ТУ	Технические условия		
				Сборочные единицы		
		1	ТУ-36-1517-84	Решетка N1	12	1,0 кг
				Детали		
		2		Уголок 50х5 ГОСТ 8509-72* / Ст3кп2 ГОСТ 535-79* С=1000	2	3,77 кг
		3		С=1090	2	4,1 кг
				Винт М5х14.58 ГОСТ 17473-80*	36	0,025 кг
				Гайка М5.4 ГОСТ 5915-70*	36	0,005 кг

Привязан

Инв. N

Инв. N подл. | Подпись и дата | Взам. инв. N

ТП 407-3-517.88 - АСИ - 15

Вентиляционная жалюзийная решетка ВЖ-3

Стадия	Масса	Масштаб
Р	28,8 кг	1:20

Лист	Листов

Минжилкомхоз РСФСР
ГИПРОКОММУНЭНЕРГО
Ивановское отделение

ГИП	Краснн	
Нач.отд.	Стрежнев	
Н.контр.	Халчуллин	
Рук.гр.	Халчуллин	
Исполн.	Коэлова	

Копировал Шишкина

Формат А4

23361-02

Типовой проект 407-3-517.88
Альбом 2

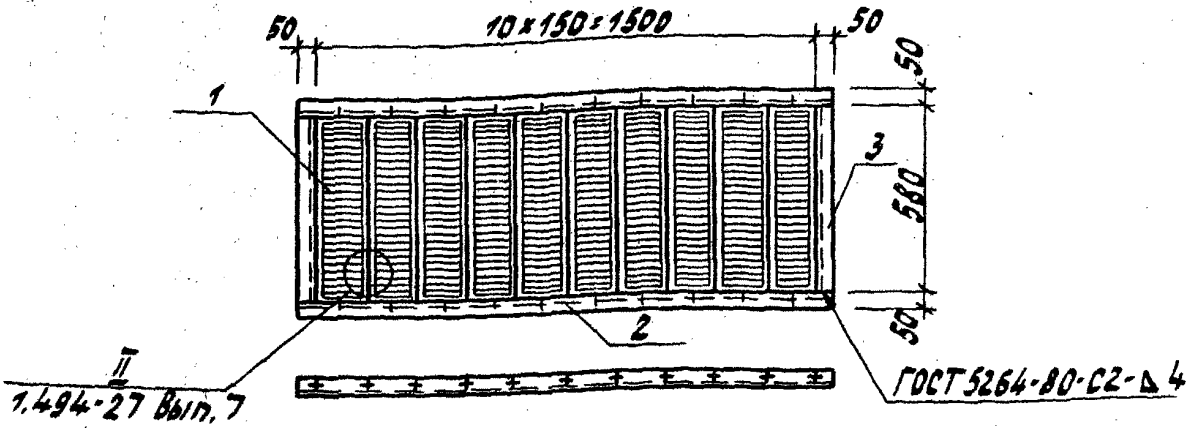

Формат	Зона	Поз.	Обозначение	Наименование	Кол.	Примечание
				Документация		
			1.494-27 Вып. 7	Рекомендации по применению		
			ТП 407-3-517.88 АСИ. ТУ	Технические условия		
				Сборочные единицы		
		1	ТУ-36-1517-84	Решетка №2	10	1,2 кг
				Детали		
		2		Уголок 50×5 ГОСТ 8509-72* Ст3кп2 ГОСТ 535-79* ℓ=1600	2	6,0 кг
		3		ℓ=580	2	2,18 кг
				Винт М5×14.58 ГОСТ 17473-80*	40	0,025 кг
				Гайка М5.4 ГОСТ 5915-70*	40	0,005 кг

Привязан

Инв. №

Взам. инв. №

Подпись и дата

Инв. № подл.

ГИП	Красин	
Нач. отд.	Стрежнев	
Н. контр.	Хальфин	
Рук. гр.	Хальфин	
Н. отд.	Козлова	

ТП 407-3-517.88-АСИ-1Б

Вентиляционная жалюзийная решетка ВЖ-4

Стадия	Масса	Масшт.
Р	29,6 кг	1:20
Лист	Листов	

Минмонтажспецстрой РСФСР Гипрокоммунэнерго Дзержинское отделение

Копировал Троицкая

Формат А4

23351-02

Альбом 2

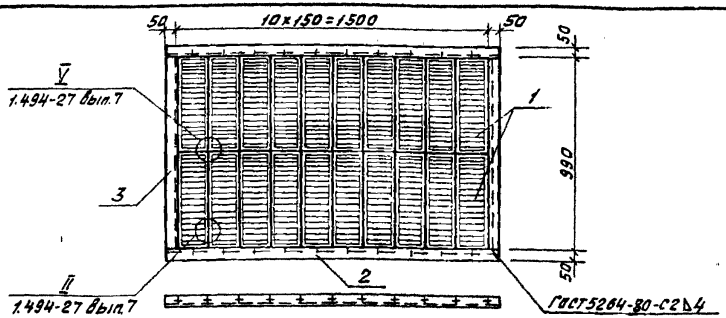

Формат	Зона	Поз.	Обозначение	Наименование	Кол.	Примечание
				Документация		
			1.494-27 Вып.7	Рекомендации по применению		
			ТП407-3-517.88 АСИ.ТУ	Технические условия		
				Сборочные единицы		
		1	ТУ-36-1517-84	Решетка №1	20	1,0кг
				Детали		
		2		Уголок 50×5 ГОСТ 8509-72* Ст3 кп 2 ГОСТ 535-79* С=1600	2	6,0кг
		3		С=1090	2	4,1кг
				Винт М5×14.58 ГОСТ 17473-80*	60	0,025кг
				Гайка М5.4 ГОСТ 5915-70*	60	0,005кг

Привязан

Инв.№

Взам. инв.№ | Подпись и дата | Инв.№ подл.

ГИП	Красин	
Нач.отд	Стрежнев	
Н.контр	Халиуллин	
Рук.гр	Халиуллин	
Исполн	Козлова	

ТП 407-3-517.88-АСИ-17

Вентиляционная жалюзийная решетка ВЖ-5

Стадия	Масса	Масштаб
Р	42,0кг	1:20
Лист	Листов	

Минжилкомхоз РСФСР
ГИПРОКОММУНЭНЕРГО
Ивановское отделение

Формат А4

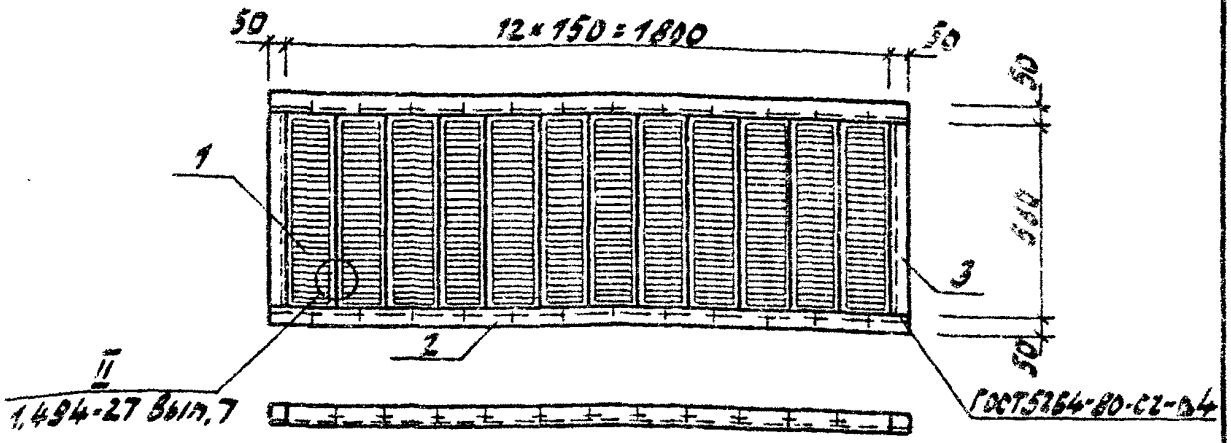

Формат	Зона	Поз.	Обозначение	Наименование	Кол.	Примечание
				Документация		
			1.494-27 Вып. 7	Рекомендации по применению		
			ТП 407-3-517.88 АСИ.ТУ	Технические условия		
				Сборочные единицы		
		1	ТУ-36-1517-84	Решетка № 2	12	1,2кг
				Детали		
		2		Уголок 50×5 ГОСТ 8509-72* / Вст3кп2 ГОСТ 535-79* l=1900	2	7,16кг
		3		l=580	2	2,18кг
				Винт М5×14,58 ГОСТ 17473-80*	48	0,025кг
				Гайка М5.4 ГОСТ 5915-70*	48	0,005кг

Привязан

Инв. №

Типовой проект 407-3-517.88 Альбом 2

Инв. № подл. | Подпись и дата | Взам. инв. №

ТП 407-3-517.88-АСИ-18

Вентиляционная жалюзийная решетка ВЖ-6

Стадия	Масса	Масштаб
Р	34,5кг	1:20

Лист | Листов

ГИП	Красин	
Нач.стр.	Стрежнев	
Н.контр.	Халиуллин	
Рук.гр.	Халиуллин	
Исполн.	Козлова	

Минжилкомхоз РСФСР
ГИПРОКОММУНЭНЕРГО
Ивановское отделение

Копировал Троицкая

Формат А4
23361-02

Альбом 2

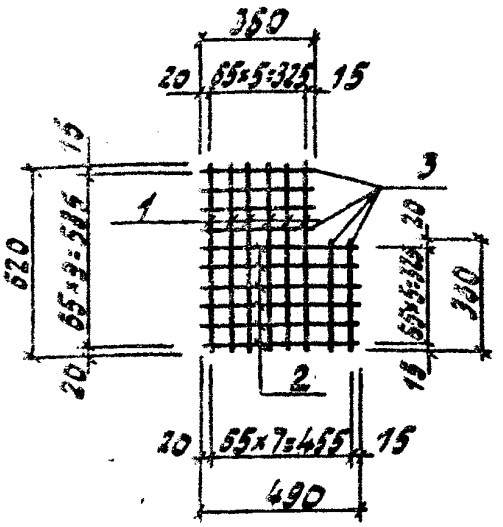

Формат	Зона	Поз.	Обозначение	Наименование	Кол.	Примечание
				Документация		
			ТП 407-3-517.88 АС.ИТУ	Технические условия		
				Детали		
				ф4 Вр-1 ГОСТ 6727-80		
		1		ℓ=620	6	0,06 кг
		2		ℓ=490	6	0,05 кг
		3		ℓ=360	6	0,04 кг

Привязан

Инв. №

Инв. № подл. | Подпись и дата | Взам. инв. №

ТП 407-3-517.88-АСИ-19

Сетка С3

Стадия	Масса	Масштаб
Р	0,9	

Лист | Листов

ГИП	Красин	
Нач. отд.	Стремнев	
Н. контр.	Халиуллин	
Рук. гр.	Халиуллин	
Исполн.	Калинина	

Минмонтажспецстрой РСФСР
ГИПРОКОММУНЭНЕРГО
Ивановское отделение

Копировал Троицкая

Формат А4

Типовой проект 407-3-51788
Альбом 2

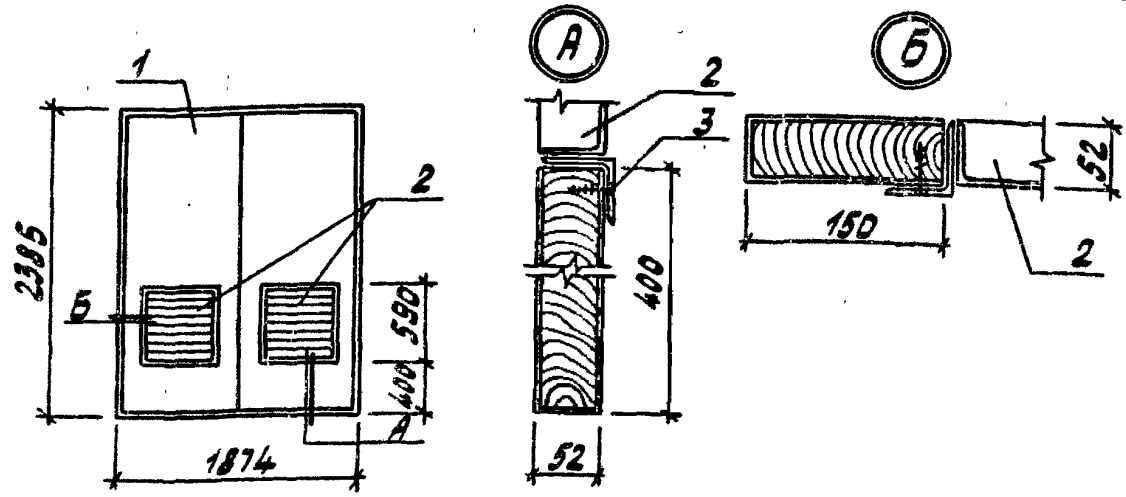

Формат	Зона	Поз.	Обозначение	Наименование	Кол.	Примечание
				Документация		
			ГОСТ 475-78	Общие технические условия		
				Сборочные единицы		
		1	ГОСТ 24698-81	Дверь марки ДН24-19Г	1	
А4		2	ТП 407-3-517.88 АС.И	Жалюзийная решетка ВЖ-2	2	
				Детали		
54		3	ГОСТ 1145-80	Шуруп А5×50	32	

Привязан

Инв. №

Взам. инв. №

Подпись и дата

Инв. № подл.

ТП 407-3-517.88-АСИ-20

Дверь ДН24-19Г-13К

Стадия	Масса	Масштаб
Р		

Лист Листов

Копировал Формат А4

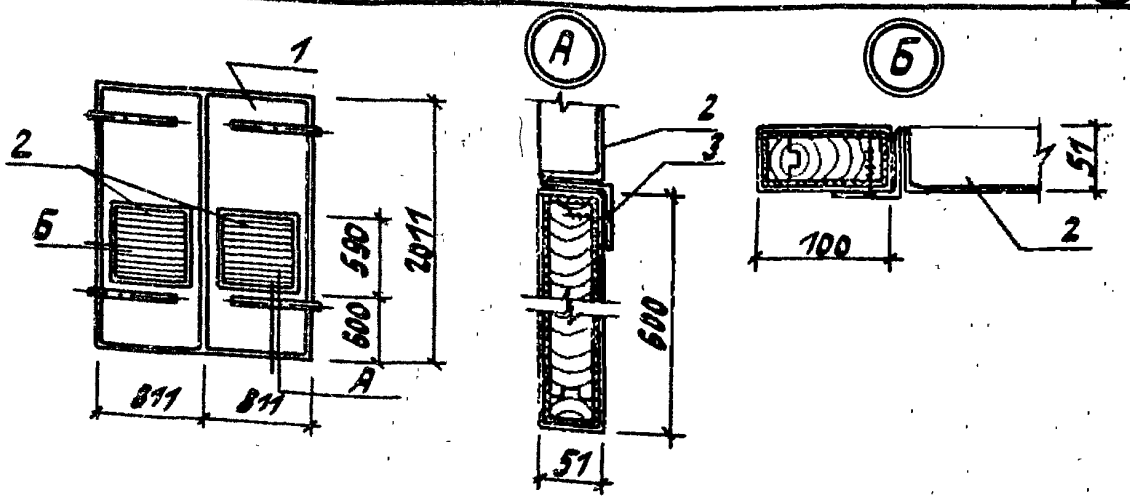

Формат	Зона	Поз.	Обозначение	Наименование	Кол.	Примечание
				Документация		
			ГОСТ 475-78	Общие технические условия		
				Сборочные единицы		
		1	Серия 2.435-6 Вып. 1	Дверь марки ПД7	1	
А4		2	ТП407-3-517.88 АС.И	Жалюзийная решетка ВН-2	2	
				Детали		
Б4		3		Шуруп А5х50	32	

Привязан

Инв.№

ТП 407-3-517.88 - АСИ - 21

Дверь ПД7-12К

Стадия	Масса	Масштаб
Р		
Лист	Листов	

ГИП Красин

Альбом 2

gost.e-ecolog.ru