ГЛАВНОЕ АРХИТЕКТУРНО-ПЛАНИРОВОЧНОЕ УПРАВЛЕНИЕ г. МОСКВЫ
ИНСТИТУТ МОСИНЖПРОЕКТ

ДЕТАЛИ КОНСТРУКЦИЙ КАНАЛИЗАЦИОННЫХ СЕТЕЙ И КОЛЛЕКТОРОВ

АЛЬБОМ 63/84

МОСКВА 1984 г.

gost.e-ecolog.ru

ГЛАВНОЕ АРХИТЕКТУРНО-ПЛАНИРОВОЧНОЕ УПРАВЛЕНИЕ г. МОСКВЫ
ИНСТИТУТ МОСИНЖПРОЕКТ

ДЕТАЛИ КОНСТРУКЦИЙ КАНАЛИЗАЦИОННЫХ СЕТЕЙ И КОЛЛЕКТОРОВ

АЛЬБОМ 63/84

Директор института

Главный инженер института Самохвалов Ю.М.

Начальник мастерской №5 Шкундин В.Ф.

МОСКВА 1984г.

Стр.	Наименование	Лист №
1	Титульный лист	
2.	Содержание альбома	
3.	Пояснительная записка	
4.	Конструкция горловины d=70 см, устанавливаемой в проезде и в зеленой зоне. Установка подвесных и направляющих скоб.	1
5.	Конструкция горловины d=1.0 м, устанавливаемой в проезде и в зеленой зоне.	2
6.	Конструкция горловины d=1.5 м устанавливаемой в проезде и в зеленой зоне.	3
7	Армирование монолитного участка горловин d=1.5 м, d=1.0 м	4
8	Конструкции и армирование переходных плит П-10 и П-15	5
9	Конструкции предохранительных крышек КР-1 и КР-2	6
10	Установочные чертежи металлоизделий в типовых колодцах КЛ-10, КЛ-15, КЛ-20	7
11	Конструкция упорной скобы СК-1, подвесных скоб СК-2; СК-3, СК-4, СК-5, ходовой скобы СК-6; крюка для подвешивания шибера КШ-1	8
12	Конструкция металлических лестниц Л-18-2,1 и Л-18-2,8	9а
13	Армирование железобетонного ограждения; металлический поручень и защитный крюк	10
14	Деталь установки ковера d=300 мм	11
15	Усиление железобетонной трубы d=400÷1000 мм на участке примыкания щитовой проходки d=2.0 м к камере	12
16	Металлический шибер на трубах d=300÷1000 мм	13
17	Металлический шибер на трубах d=1200 мм и d=1500 мм	14
18	Установочный чертеж прямоугольного затвора без штанги на канализационных коллекторах $Д_у$=1,0; 1.2 м	15
19	Установочный чертеж прямоугольного затвора на канализационных коллекторах $Д_у$=1.0 м, 1.2 м со штангой длиной до 4-х м	16
20	Установочный чертеж прямоугольного затвора на канализационных коллекторах $Д_у$=1.0 м, 1.2 м со штангой длиной более 4-х м.	17
21	Установочный чертеж прямоугольного затвора без штанги на канализационных коллекторах d=1.5 м, 2.0 м	18
22	Установочный чертеж прямоугольного затвора на канализационном коллекторе $Д_у$=1.5 м со штангой длиной до 4-х м	19
23	Установочный чертеж прямоугольного затвора на канализационном коллекторе $Д_у$=1.5 м со штангой длиной более 4-х м.	20
24	Установочный чертеж прямоугольного затвора без штанги на канализационных коллекторах $Д_у$=2.5; 3.0; 3.5 м. Вариант - 1.	21
25	Установочный чертеж прямоугольного затвора без штанги на канализационных коллекторах $Д_у$=2.0; 2.5; 3.0; 3.5 м. Вариант - 2.	22
26	Установочный чертеж прямоугольного затвора без штанги на канализационных коллекторах $Д_у$=2.0, 2.5, 3.0, 3.5 м. Вариант - 3	23
27	Установочный чертеж прямоугольного затвора на канализационных коллекторах $Д_у$=2.0; 2.5; 3.0; 3.5 м со штангой длиной до 4-х м.	24
28	Установочный чертеж прямоугольного затвора на канализационных коллекторах $Д_у$=2.0; 2.5; 3.0; 3.5 м со штангой длиной более 4-х м.	25
29	Штанга. Сборочный чертеж.	26
30	Конструкция узлов 1, 2, 3, 4, 5.	27

				Детали конструкций канализационных сетей и коллекторов.	Альбом 63/84
Нач. маст.	Шкундин			Содержание альбома	Стадия / Масса / Масштаб
Гл. спец.	Толмачев				
Гл. инж. пр.	Яковлева				
Рук. гр.	Юргелевич				Лист / Листов
Исполнит.	Тимохина				Архивный №
					Мосинжпроект мастерская №5

Альбом 63/84 „Детали конструкций канализационных сетей и коллекторов" разработан по плану типового проектирования на 1984 год, утвержденному решением Мосгорисполкома № 3929 от 30.12.1983 г., и является корректировкой альбома, выпущенного в 1970 г.

В альбоме разработаны чертежи горловин $d=70$ см, устанавливаемых в проезжей части магистралей общегородского назначения, под улицами и дорогами местного движения и в зелёной зоне, а также чертежи горловин $d=1{,}0$ м и $d=1{,}5$ м в двух вариантах: с установкой люков 1,0×1,0 м и 1,5×1,5 м в сборно-монолитном исполнении в зелёной зоне и с переходом на горловину $d=700$ мм при расположении в проезде. Сборные элементы горловин включены в номенклатуру Каталога унифицированных индустриальных изделий для строительства в г. Москве.

В альбоме представлены конструкции предохранительных крышек для установки в горловине $d=700$ мм и конструкции железобетонных плит П-10 и П-15 для перехода с круглого на квадратное сечение в горловинах $d=1{,}0$ м и $d=1{,}5$ м

В альбоме представлены чертежи металлоизделий как для типовых смотровых колодцев КЛ-10 ÷ КЛ-15, а также для камер на коллекторах $d=1000-3500$ мм: направляющие, ходовые, подвесные, упорные скобы, поручень, лестницы.

В альбоме разработан чертеж железобетонного ограждения в камерах на коллекторах $d=800 \div 3500$ мм.

В чертеже установки ковера конструкция ковера $d=300$ мм принята в соответствии с чертежами серии 4.905-8/77 „Оборудование, узлы и детали наружных газопроводов"

В альбом включён конструктивный чертёж усиления трубопроводов в местах примыкания к камерам при прокладке канализационного коллектора методом щитовой проходки $d=2{,}0$ м.

В альбоме разработаны чертежи металлических шиберов на трубопроводах $d=300 \div 1000$ мм и $d=1200-1500$ мм, рассчитанные на гидростатическое давление столба жидкости $H=5{,}0$ м выше шелыги трубопровода.

В альбоме представлены установочные чертежи затворов на канализационных коллекторах $d=1000 \div 3500$ мм, рабочие чертежи которых разработаны мастерской № 9 института „Мосинжпроект"

Установочные чертежи затворов являются материалом для привязок в процессе проектирования камер на канализационных коллекторах.

				Детали конструкций канализационных сетей и коллекторов		Альбом 63/84
Нач. маст.	Шкундин			Пояснительная записка	Стадия	Масштаб
Гл. спец.	Толмачев				Р. ч. —	—
Гл. инж. пр.	Яковлева		12.84		Лист —	Листов
Рук. гр.	Юргелевич				Архивный №	
Исполнит.	Яковлева		12.84		Мосинжпроект Мастерская №5	

№ п/п	H Общая высота	h Высота горловины	Сборные железобетонные элементы: ОП-7 шт.	ОП-7 м³	ПК-7С шт.	ПК-7С м³	КП-12 шт.	КП-12 м³	К-7-1.5 шт.	К-7-1.5 м³	К-7-5 шт.	К-7-5 м³	К-7-10 шт.	К-7-10 м³	Скобы: СК-2 шт.	СК-2 кг.	СК-3 шт.	СК-3 кг.	СК-4 шт.	СК-4 кг.	СК-5 шт.	СК-5 кг.	ГС-1 шт.	ГС-1 кг.
			В проезде																					
1	420	—							—	—	—	—	—	—	—	—	—	—	—	—	—	—	—	—
2	615	195							1	0.024	—	—	—	—	—	—	—	—	—	—			—	—
3	790	370							2	0.048	—	—	—	—	—	—	—	—	—	—			3	9.72
4	965	545							3	0.072	—	—	—	—	1	7.01	—	—	—	—			6	19.44
5	965	545							—	—	1	0.084	—	—	—	—	1	9.18	—	—			—	—
6	1140	720							1	0.024	1	0.084	—	—	1	7.01	1	9.18	—	—			3	9.72
7	1315	895							2	0.048	1	0.084	—	—	1	7.01	1	9.18	—	—			6	19.44
8	1460	1040							—	—	—	—	1	0.168	—	—	1	9.18	1	15.41			—	—
9	1490	1070							—	—	2	0.168	—	—	1	7.01	1	18.36	—	—			3	9.72
10	1635	1215							1	0.024	—	—	1	0.168	1	7.01	1	9.18	1	15.41			3	9.72
11	1665	1245							1	0.024	2	0.168	—	—	2	14.02	2	18.36	—	—			6	19.44
12	1810	1390							2	0.048	—	—	1	0.168	1	7.01	1	9.18	1	15.41			6	19.44
13	1840	1420							2	0.048	2	0.168	—	—	2	14.02	2	18.36	—	—			9	29.16
14	1985	1565							3	0.072	—	—	1	0.168	2	14.02	1	9.18	1	15.41			9	29.16
15	1985	1565							—	—	1	0.084	1	0.168	1	7.01	2	18.36	1	15.41			3	9.72
16	2160	1740							1	0.024	1	0.084	1	0.168	2	14.02	2	18.36	1	15.41			6	19.44
17	2160	1740							4	0.096	—	—	1	0.168	2	14.02	1	9.18	1	15.41			12	38.88
18	2335	1915	1	0.53	1	0.036	—	—	2	0.048	1	0.084	1	0.168	2	14.02	2	18.36	1	15.41	1	7.30	9	29.16
19	2335	1915							5	0.12	—	—	1	0.168	3	21.03	1	9.18	1	15.41			15	48.6
20	2480	2060							—	—	—	—	2	0.336	1	7.01	2	18.36	2	30.82			3	9.72
21	2655	2235							1	0.024	—	—	2	0.336	2	14.02	2	18.36	2	30.82			6	19.44
22	2830	2410							2	0.048	—	—	2	0.336	2	14.02	2	18.36	2	30.82			9	29.16
23	3005	2585							3	0.072	—	—	2	0.336	3	21.03	2	18.36	2	30.82			12	38.88
24	3005	2585							—	—	1	0.084	2	0.336	2	14.02	3	27.54	2	30.82			6	19.44
25	3180	2760							4	0.096	—	—	2	0.336	3	21.03	2	18.36	2	30.82			15	48.6
26	3355	2935							5	0.12	—	—	2	0.336	4	28.04	2	18.36	2	30.82			18	58.32
27	3180	2760							1	0.024	1	0.084	2	0.336	3	21.03	3	27.54	2	30.82			9	29.16
28	3355	2935							2	0.048	1	0.084	2	0.336	3	21.03	3	27.54	2	30.82			12	38.88
29	3500	3080							—	—	—	—	3	0.504	2	14.02	3	27.54	3	46.23			6	19.44
30	3675	3255							1	0.024	—	—	3	0.504	3	21.03	3	27.54	3	46.23			9	29.16
31	3850	3430							2	0.048	—	—	3	0.504	3	21.03	3	27.54	3	46.23			12	38.88
32	4025	3605							3	0.072	—	—	3	0.504	4	28.04	3	27.54	3	46.23			15	48.6
33	4025	3605							—	—	1	0.084	3	0.504	3	21.03	4	36.72	3	46.23			9	29.16
			В зеленой зоне																					
34	280	—							—	—	—	—	—	—	—	—	—	—	—	—			—	—
35	475	195							1	0.024	—	—	—	—	1	7.01	—	—	—	—			—	—
36	650	370							2	0.048	—	—	—	—	1	7.01	—	—	—	—			3	9.72
37	825	545							3	0.072	—	—	—	—	2	14.02	—	—	—	—			6	19.44
38	825	545							—	—	1	0.084	—	—	1	7.01	1	9.18	—	—			—	—
39	1000	720							1	0.024	1	0.084	—	—	2	14.02	1	9.18	—	—			3	9.72
40	1175	895							2	0.048	1	0.084	—	—	2	14.02	1	9.18	—	—			6	19.44
41	1320	1040							—	—	—	—	1	0.168	1	7.01	1	9.18	1	15.41			—	—
42	1350	1070							—	—	2	0.168	—	—	2	14.02	2	18.36	—	—			3	9.72
43	1495	1215							1	0.024	—	—	1	0.168	2	14.02	1	9.18	1	15.41			3	9.72
44	1525	1245							1	0.024	2	0.168	—	—	3	21.03	2	18.36	—	—			6	19.44
45	1670	1390							2	0.048	—	—	1	0.168	2	14.02	1	9.18	1	15.41			6	19.44
46	1700	1420							2	0.048	2	0.168	—	—	3	21.03	2	18.36	—	—			9	29.16
47	1845	1565							3	0.072	—	—	1	0.168	3	21.03	1	9.18	1	15.41			9	29.16
48	1845	1565							—	—	1	0.084	1	0.168	2	14.02	2	18.36	1	15.41			3	9.72
49	2020	1740							1	0.024	1	0.084	1	0.168	3	21.03	2	18.36	1	15.41			6	19.44
50	2020	1740							4	0.096	—	—	1	0.168	3	21.03	1	9.18	1	15.41			12	38.88
51	2195	1915							2	0.048	1	0.084	1	0.168	3	21.03	2	18.36	1	15.41			9	29.16
52	2195	1915							5	0.12	—	—	1	0.168	4	28.04	1	9.18	1	15.41			15	48.6
53	2340	2060	—	—	—	—	1	0.17	—	—	—	—	2	0.336	2	14.02	2	18.36	2	30.82	—	—	3	9.72
54	2515	2235							1	0.024	—	—	2	0.336	3	21.03	2	18.36	2	30.82			6	19.44
55	2690	2410							2	0.048	—	—	2	0.336	3	21.03	2	18.36	2	30.82			9	29.16
56	2865	2585							3	0.072	—	—	2	0.336	4	28.04	2	18.36	2	30.82			12	38.88
57	2865	2585							—	—	1	0.084	2	0.336	3	21.03	3	27.54	1	15.41			6	19.44
58	3040	2760							4	0.096	—	—	2	0.336	4	28.04	2	18.36	2	30.82			15	48.6
59	3040	2760							1	0.024	1	0.084	2	0.336	4	28.04	3	27.54	2	30.82			9	29.16
60	3215	2935							5	0.12	—	—	2	0.336	5	35.05	2	18.36	2	30.82			18	58.32
61	3215	2935							2	0.048	1	0.084	2	0.336	4	28.04	3	27.54	2	30.82			12	38.88
62	3380	3080							—	—	—	—	3	0.504	3	21.03	3	27.54	3	46.23			6	19.44
63	3535	3255							1	0.024	—	—	3	0.504	4	28.04	3	27.54	3	46.23			9	29.16
64	3710	3430							2	0.048	—	—	3	0.504	4	28.04	3	27.54	3	46.23			12	38.88
65	3885	3605							3	0.072	—	—	3	0.504	5	35.05	3	27.54	3	46.23			15	48.6
66	3885	3605							—	—	1	0.084	3	0.504	4	28.04	4	36.72	3	46.23			9	29.16
67	4060	3780							4	0.096	—	—	3	0.504	5	35.05	3	27.54	3	46.23			18	58.32
68	4060	3780							1	0.024	1	0.084	3	0.504	5	35.05	4	36.72	3	46.23			12	38.88

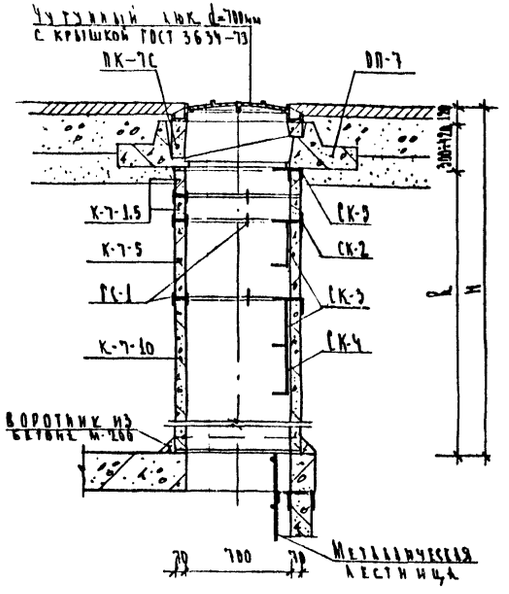

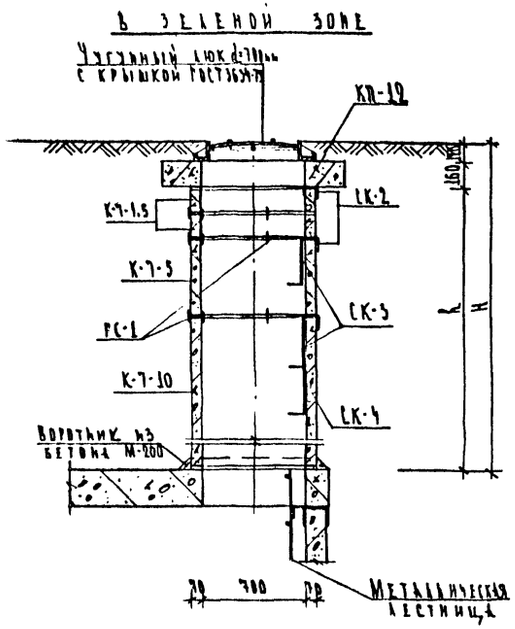

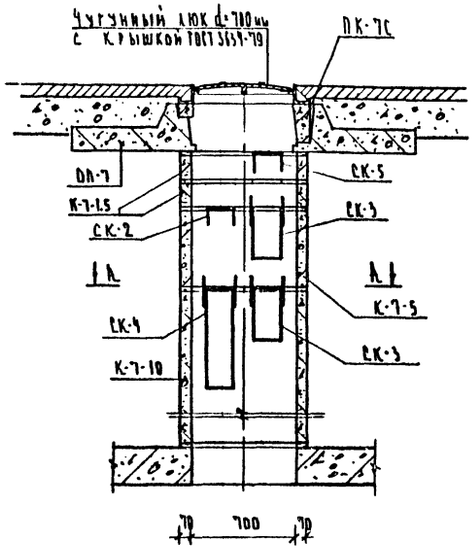

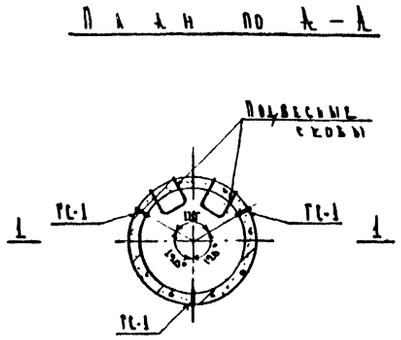

Примечания.

1. Поворотное кольцо ПК-7С дает возможность увеличивать высоту горловины H по сравнению с табличной в пределах 12 см.
2. Пазухи, образовавшиеся в результате раздвижки составных частей оголовка, заделываются бетоном марки 200.
3. Конструкцию подвесных и направляющих скоб см. лист N 8
4. Горловина монтируется на цементном растворе М-100 с установкой подвесных и направляющих скоб

Нач. мас.	Шкундин	
Гл. спец.	Толмачев	
Гл. инж. пр.	Яковлева	
Рук. гр.	Юртелевич	
Исполнит.	Савостьянов	

Детали конструкций канализационных сетей и коллекторов

Альбом 63/84

Конструкция горловины d=70см, устанавливаемой в проезде и зеленой зоне. Установка подвесных и направляющих скоб.

Стадия	Масса	Масштаб
Р.Ч.		

Лист 1 | Листов 27

Арх. №

Мосинжпроект Мастерская N5

№ п/п	Наименование	Высота h, мм	Высота h₁, мм	Сборные железобетонные элементы: ОП-7 шт	ОП-7 м³	ПК-7с шт	ПК-7с м³	ПК-10 шт	ПК-10 м³	К-7-1,5 шт	К-7-1,5 м³	К-7-5 шт	К-7-5 м³	К-10-10 шт	К-10-10 м³	П-10 шт	П-10 м³	Объем монолитного железобетона, м³	Скобы СК-1 шт	СК-1 кг	СК-3 шт	СК-3 кг	СК-4 шт	СК-4 кг	СК-5 шт	СК-5 кг	СК-6 шт	СК-6 кг	РС-1 шт	РС-1 кг	РС-2 шт	РС-2 кг
	В проезде																															
1	600	190								1	0.024																					
2	765	355								2	0.048																					
3	940	530								3	0.072																					
4	1115	695																														
5	1135	695										1	0.035																			
6	1290	870								4	0.096																					
7	1290	870								1	0.024	1	0.035																			
8	1465	1045								5	0.12																					
9	1465	1045								2	0.048	1	0.035																			
10	1640	1190														1	0.077															
11	1735	1365								1	0.024					1	0.223															
12	1760	1540								2	0.048					1	0.223															
13	1935	1715								3	0.072					1	0.223															
14	2135	1915										1	0.035			1	0.223															
15	2310	2090								4	0.096					1	0.223															
16	2310	2090								1	0.024	1	0.035			1	0.223															
17	2485	2265								5	0.12					1	0.223															
18	2485	2265								2	0.048	1	0.035			1	0.223															
19	2630	2440														2	0.554															
20	2805	2565								1	0.024					2	0.554															
21	2980	2760								2	0.048					2	0.554															
22	3155	2935								3	0.072					2	0.554															
23	3155	2935										1	0.035			2	0.554															
24	3330	2910								4	0.096					2	0.554															
25	3330	2910								1	0.024	1	0.035			2	0.554															
26	3505	3085								5	0.12					2	0.554															
27	3505	3085								2	0.048	1	0.035			2	0.554															
28	3650	3230														3	0.831															
29	3825	3405								1	0.024					3	0.831															
30	4000	3580								2	0.048					3	0.831															
31	4175	3755								3	0.072					3	0.831															
32	4175	3755										1	0.035			3	0.831															
33	4350	3930	—	1	0.55	1	0.096	1	0.09	4	0.096	—	—	—	—	3	0.831	—	—	—	—	—	—	—	—	—	—	—	—	—	—	—	—
34	4350	3930								1	0.024	1	0.035			3	0.831															
35	4525	4105								5	0.12					3	0.831															
36	4525	4105								2	0.048	1	0.035			3	0.831															
37	4670	4250														4	1.108															
38	4845	4425								1	0.024					4	1.108															
39	5020	4600								2	0.048					4	1.108															
40	5195	4775								3	0.072					4	1.108															
41	5195	4775										1	0.035			4	1.108															
42	5370	4950								4	0.096					4	1.108															
43	5370	4950								1	0.024	1	0.035			4	1.108															
44	5545	5125								5	0.12					4	1.108															
45	5545	5125								2	0.048	1	0.035			4	1.108															
46	5690	5270														5	1.385															
47	5865	5445								1	0.024					5	1.385															
48	6040	5620								2	0.048					5	1.385															
49	6215	5795								3	0.072					5	1.385															
50	6215	5795										1	0.035			5	1.385															
51	6390	5970								4	0.096					5	1.385															
52	6390	5970								1	0.024	1	0.035			5	1.385															
53	6565	6145								5	0.12					5	1.385															
54	6565	6145								2	0.048	1	0.035			5	1.385															
55	6740	6320														6	1.662															
56	6865	6445								1	0.024					6	1.662															
57	7040	6620								2	0.048					6	1.662															
58	7215	6815								3	0.072					6	1.662															
59	7215	6815										1	0.035			6	1.662															
60	7410	6990								4	0.096					6	1.662															
61	7410	6990								1	0.024	1	0.035			6	1.662															
62	7585	7165								5	0.12					6	1.662															
63	7585	7165								2	0.048	1	0.035			6	1.662															
64	7730	7310														7	1.939															
65	7985	7565								1	0.024					7	1.939															
	В зеленой зоне																															
66	310	—	310															0.19														
67	310 < H ≤ 1300	—	310 < H ≤ 1300															0.19 – 1.69														
68	1300 – 2000	1130	310 – 970															0.19 – 0.65														
69	2000 – 2500	1130	970 – 1470															0.33 – 1.49														
70	2500 – 3000	1300	1310 – 1810															0.45 – 0.8														
71	3000 – 3550	1400	1810 – 2360															0.5 – 1.99														
72	3550 – 4000	1520	2310 – 2810															0.57 – 0.76														
73	4000 – 4550	1520	2810 – 3360													1	0.315	0.57 – 1.96														
74	4550 – 5000	1520	3310 – 3760															0.75 – 0.95														
75	5000 – 5600	1520	3760 – 4360															0.75 – 1.50														
76	5600 – 6000	1520	4360 – 4760															0.95 – 0.73														
77	6000 – 6600	1520	4760 – 5360															0.95 – 1.49														
78	6600 – 7000	1520	5360 – 5760															1.49 – 0.73														
79	7000 – 7610	1520	5760 – 6370															0.73 – 1.49														
80	7610 – 8000	1520	6370 – 6760															1.49 – 0.73														

В проезде

1 — 1

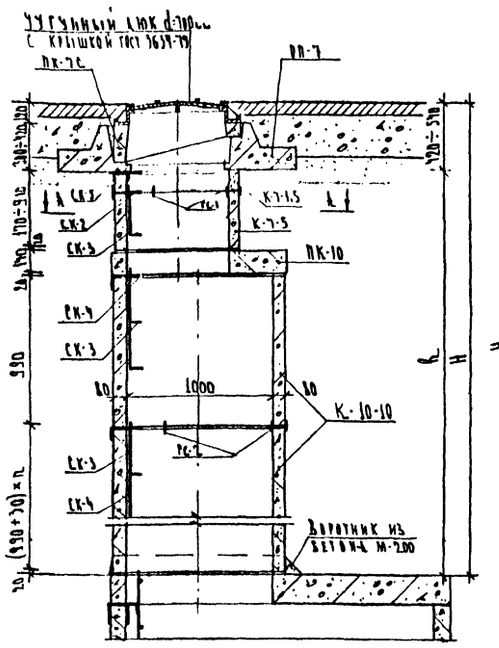

В зеленой зоне

2 — 2

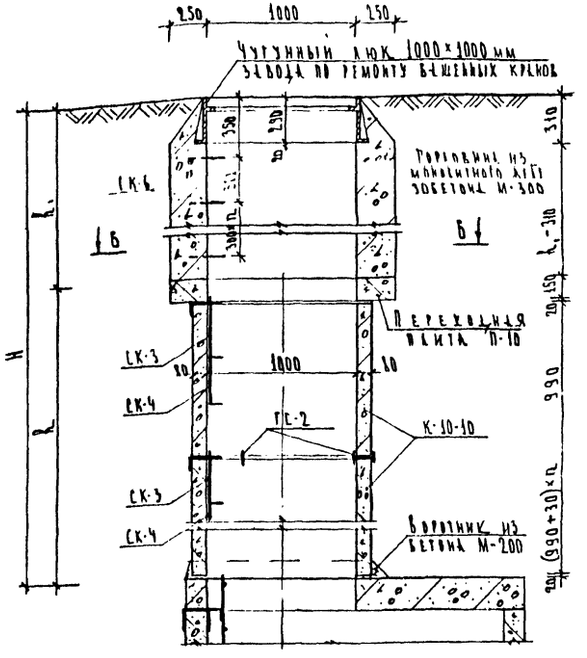

План по А-А

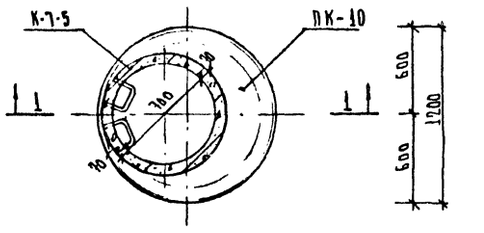

План по Б-Б

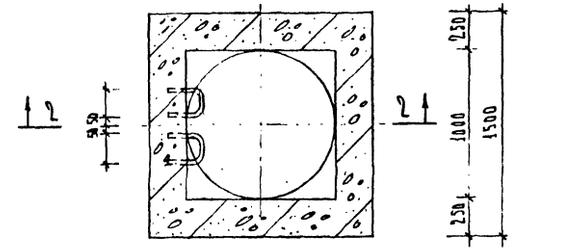

Примечание

1. Данный чертеж читать совместно с чертежами на листах №№ 4, 5, 8, 8.
2. Расходы металла на скобы СК-6 даны для максимальных высот монолитных участков.

Нач. отд.	Шкундин	Детали конструкций канализационных сетей и коллекторов	Альбом 63/84
Гл. спец.	Тормачева		
Гл. инж. пр.	Яковлева		
Рук. гр.	Юрчевский	Конструкция горловины d=1,0м, устанавливаемой в проезде и зеленой зоне.	Стадия: Р.Ч. / Масса / Масштаб
Исполн.	Евстигнеев		Лист 2 / Листов 27
			Арх. №
			Мосинжпроект Мастерская №5

№ п.п.	H Общая высота горловины, мм	R Высота сборной части горловины, мм	R_1 Высота монолитной части горловины, мм	Сборные железобетонные элементы: ОП-7 шт.	ОП-7 м³	ПК-7С шт.	ПК-7С м³	ПК-15 шт.	ПК-15 м³	К-7-1,5 шт.	К-7-1,5 м³	К-7-5 шт.	К-7-5 м³	К-15-10 шт.	К-15-10 м³	П-15 шт.	П-15 м³	Объем монолитного железобетона, м³	Скобы ГС-1 шт.	ГС-1 кг.	ГС-2 шт.	ГС-2 кг.
	В проезде																					
1	600	180								—	—	—	—	—	—				—	—	—	—
2	765	345								1	0.024	—	—	—	—				—	—	—	—
3	940	520								2	0.048	—	—	—	—				3	9.72	—	—
4	1115	695								3	0.072	—	—	—	—				6	19.44	—	—
5	1115	695								—	—	1	0.084	—	—				—	—	—	—
6	1290	870								4	0.096	—	—	—	—				9	29.16	—	—
7	1290	870								1	0.024	1	0.084	—	—				3	9.72	—	—
8	1465	1045								5	0.12	—	—	—	—				12	38.88	—	—
9	1465	1045								2	0.048	1	0.084	—	—				6	19.44	—	—
10	1610	1190								—	—	—	—	1	0.44				—	—	—	—
11	1785	1365								1	0.024	—	—	1	0.44				—	—	—	—
12	1960	1540								2	0.048	—	—	1	0.44				3	9.72	—	—
13	2135	1715								3	0.072	—	—	1	0.44				6	19.44	—	—
14	2135	1715								—	—	1	0.084	1	0.44				—	—	—	—
15	2310	1890								4	0.096	—	—	1	0.44				9	29.16	—	—
16	2310	1890								1	0.024	1	0.084	1	0.44				3	9.72	—	—
17	2485	2065								5	0.12	—	—	1	0.44				12	38.88	—	—
18	2485	2075								2	0.048	1	0.084	1	0.44				6	19.44	—	—
19	2630	2210								—	—	—	—	2	0.88				—	—	3	10.29
20	2805	2385								1	0.024	—	—	2	0.88				—	—	3	10.29
21	2980	2560								2	0.048	—	—	2	0.88				3	9.72	3	10.29
22	3155	2735								3	0.072	—	—	2	0.88				6	19.44	3	10.29
23	3155	2735								—	—	1	0.084	2	0.88				—	—	3	10.29
24	3330	2910								4	0.096	—	—	2	0.88				9	29.16	3	10.29
25	3330	2910								1	0.024	1	0.084	2	0.88				3	9.72	3	10.29
26	3505	3085								5	0.12	—	—	2	0.88				12	38.88	3	10.29
27	3505	3085								2	0.048	1	0.084	2	0.88				6	19.44	3	10.29
28	3650	3230								—	—	—	—	3	1.32				—	—	6	20.58
29	3825	3405								1	0.024	—	—	3	1.32				—	—	6	20.58
30	4000	3580								2	0.048	—	—	3	1.32				3	9.72	6	20.58
31	4175	3755								3	0.072	—	—	3	1.32				6	19.44	6	20.58
32	4175	3755								—	—	1	0.084	3	1.32				—	—	6	20.58
33	4350	3930	—	1	0.53	1	0.036	1	0.27	4	0.096	—	—	3	1.32	—	—	—	9	29.16	6	20.58
34	4350	3930								1	0.024	1	0.084	3	1.32				3	9.72	6	20.58
35	4525	4105								5	0.12	—	—	3	1.32				12	38.88	6	20.58
36	4525	4105								2	0.048	1	0.084	3	1.32				6	19.44	6	20.58
37	4670	4250								—	—	—	—	4	1.76				—	—	9	30.87
38	4845	4425								1	0.024	—	—	4	1.76				—	—	9	30.87
39	5020	4600								2	0.048	—	—	4	1.76				3	9.72	9	30.87
40	5195	4775								3	0.072	—	—	4	1.76				6	19.44	9	30.87
41	5195	4775								—	—	1	0.084	4	1.76				—	—	9	30.87
42	5370	4950								4	0.096	—	—	4	1.76				9	29.16	9	30.87
43	5370	4950								1	0.024	1	0.084	4	1.76				3	9.72	9	30.87
44	5545	5125								5	0.12	—	—	4	1.76				12	38.88	9	30.87
45	5545	5125								2	0.048	1	0.084	4	1.76				6	19.44	9	30.87
46	5690	5270								—	—	—	—	5	2.2				—	—	12	41.16
47	5865	5445								1	0.024	—	—	5	2.2				—	—	12	41.16
48	6040	5620								2	0.048	—	—	5	2.2				3	9.72	12	41.16
49	6215	5795								3	0.072	—	—	5	2.2				6	19.44	12	41.16
50	6215	5795								—	—	1	0.084	5	2.2				—	—	12	41.16
51	6390	5970								4	0.096	—	—	5	2.2				9	29.16	12	41.16
52	6390	5970								1	0.024	1	0.084	5	2.2				3	9.72	12	41.16
53	6565	6145								5	0.12	—	—	5	2.2				12	38.88	12	41.16
54	6565	6145								2	0.048	1	0.084	5	2.2				6	19.44	12	41.16
55	6710	6290								—	—	—	—	6	2.64				—	—	15	51.45
56	6885	6465								1	0.024	—	—	6	2.64				—	—	15	51.45
57	7060	6640								2	0.048	—	—	6	2.64				3	9.72	15	51.45
58	7235	6815								3	0.072	—	—	6	2.64				6	19.44	15	51.45
59	7235	6815								—	—	1	0.084	6	2.64				—	—	15	51.45
60	7410	6990								4	0.096	—	—	6	2.64				9	29.16	15	51.45
61	7410	6990								1	0.024	1	0.084	6	2.64				3	9.72	15	51.45
62	7585	7165								5	0.12	—	—	6	2.64				12	38.88	15	51.45
63	7585	7165								2	0.048	1	0.084	6	2.64				6	19.44	15	51.45
64	7730	7310								—	—	—	—	7	3.08				—	—	18	61.74
65	7905	7485								1	0.024	—	—	7	3.08				—	—	18	61.74
	В зеленой зоне																					
66	310	—	310											—	—			0.25			—	—
67	310<H<1500	—	310<H<1500											—	—			0.25 – 2.53			—	—
68	1500 – 2000	1180	310 – 820											1	0.44			0.25 – 1.14			—	—
69	2000 – 2500	1180	820 – 1320											1	0.44			1.14 – 2.02			—	—
70	2500 – 3000	2200	1320 – 800											2	0.88			2.02 – 1.11			3	10.29
71	3000 – 3550	2200	800 – 1350											2	0.88			1.11 – 2.08			3	10.29
72	3550 – 4000	3220	350 – 780											3	1.32			0.29 – 0.72			6	20.58
73	4000 – 4550	3220	780 – 1330	—	—	—	—	—	—	—	—	—	—	3	1.32	1	0.46	0.72 – 2.02	—	—	6	20.58
74	4550 – 5000	4240	310 – 760											4	1.76			0.25 – 1.04			9	30.87
75	5000 – 5600	4240	760 – 1360											4	1.76			1.04 – 2.09			9	30.87
76	5600 – 6000	5260	340 – 740											5	2.2			0.3 – 1.0			12	41.16
77	6000 – 6600	5260	740 – 1340											5	2.2			1.0 – 2.05			12	41.16
78	6600 – 7000	6280	1340 – 720											6	2.64			2.05 – 0.97			15	51.45
79	7000 – 7610	6280	720 – 1360											6	2.64			0.97 – 2.05			15	51.45
80	7610 – 8000	7300	310 – 700											7	3.08			0.25 – 0.93			18	61.74

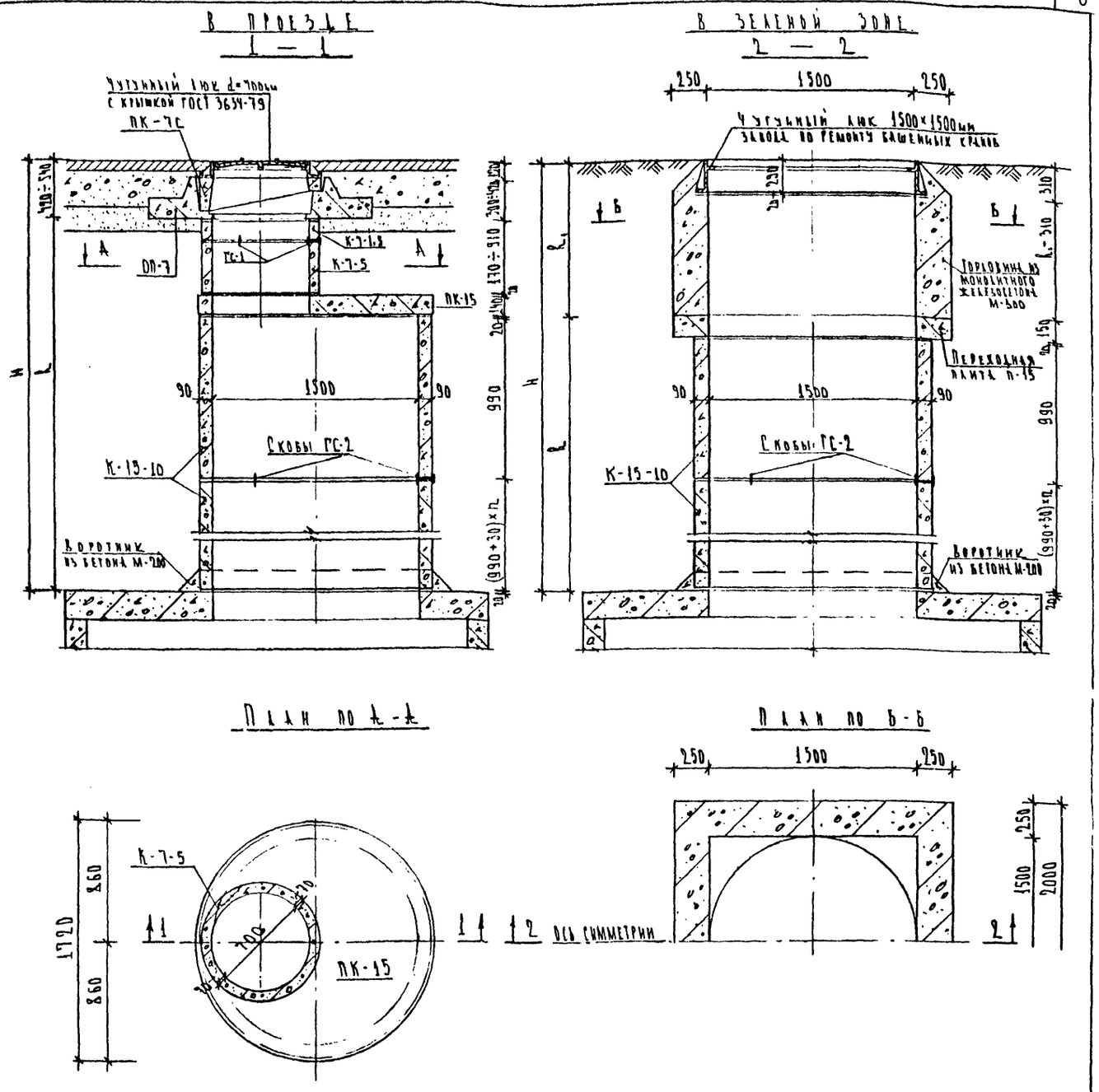

Примечания.

1. Данный чертеж читать совместно с чертежами на листах № 4,5,8,6.

Нач. маст.	Шкундин		
Гл. спец.	Толмачев		
Гл. инж. пр.	Яковлева		
Рук. гр.	Юргелевич		
Проектир.	Савостьянов		

Детали конструкций канализационных сетей и коллекторов.

Альбом 63/84

Конструкция горловины d=1.5м, устанавливаемой в проезде и зеленой зоне.

Стадия	Масса	Масштаб
Р.Ч.	—	—

Лист 3 | Листов 27

Арх. №

Мосинжпроект Мастерская № 5

Разрез по 1-1

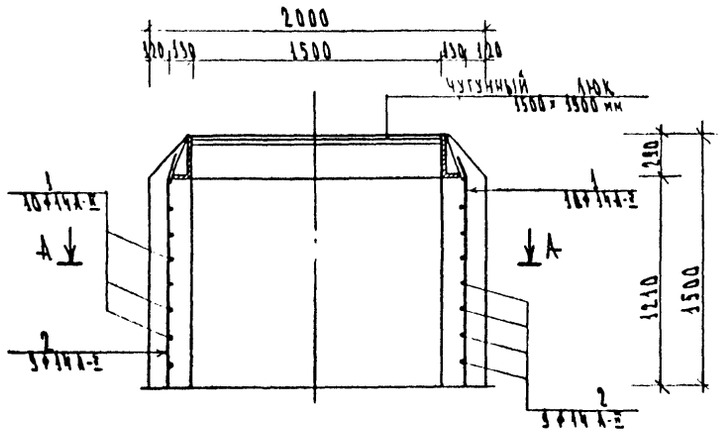

Разрез по 2-2

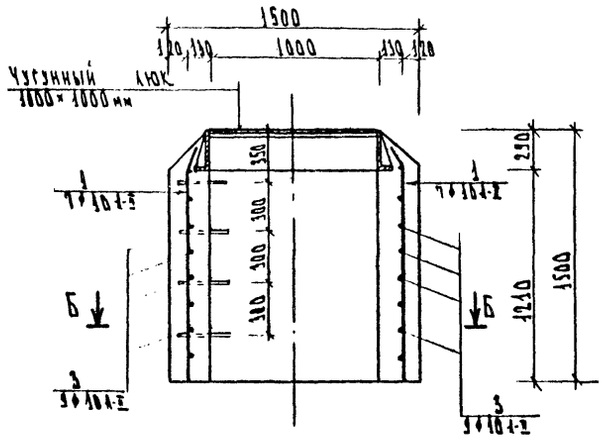

Спецификация арматуры

	№ поз.	Эскиз	∅ мм	Кол. шт	Длина поз. мм	Общая длина м
Горловина d=1500 мм	1.	1210, 150, 24°	14 А-II	40	1460	58.4
	2.	1460	14 А-II	36	1960	70.56
Горловина d=1000 мм	1.	1210, 1500, 24°	10 А-II	28	1460	40.88
	3.	1460	10 А-II	36	1460	52.56

План по А-А

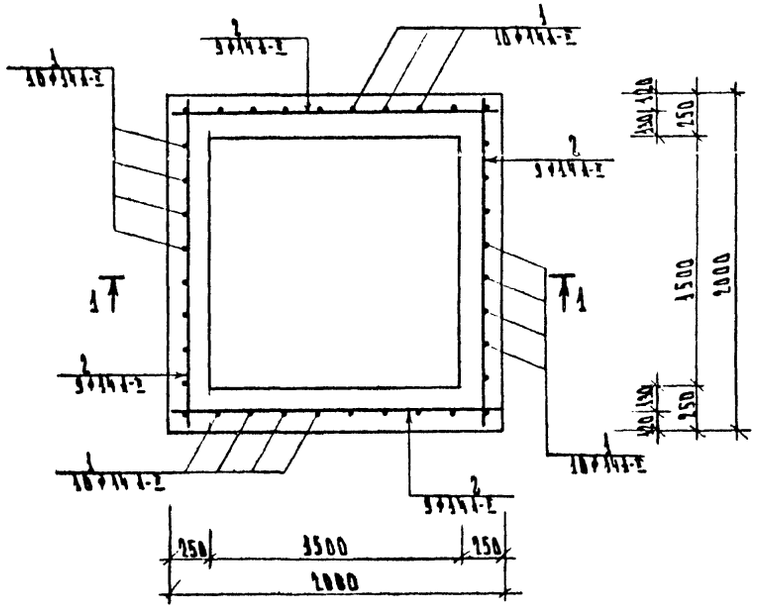

План по Б-Б

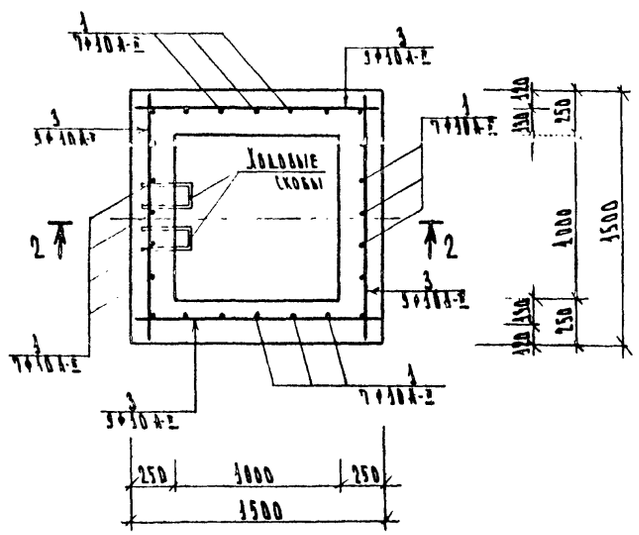

Характеристика конструкции

№ п.п.	Наименование	Марка бетона	Объем бетона м³	Вес арматуры кг	Коэффиц. насыщен. кг/м³
1.	Горловина d=1500 мм	300	2.31	156.04	67.5
2.	Горловина d=1000 мм	300	1.69	57.65	34.1

Примечания

1. Монолитный участок горловины выполняется из бетона М-300 с тщательным вибрированием в два приема: а) возводится горловина до отметки низа люка, б) после набора бетоном 50% прочности устанавливается люк, отгибаются стержни позиции №1 и производится обетонировка люка.
2. Объемы работ даны для максимальной высоты монолитного участка горловины.
3. При высоте до 40 см монолитный участок выполняется из бетона М-300.

Нач. маст.	Шкинин		Детали конструкций канализационных сетей и коллекторов		Альбом 63/84
Гл. спец.	Толмачев		Армирование монолитного участка горловин d=1.5 м d=1.0 м	Стадия: Р.Ч.	Масса: –	Масштаб: –
Гл. инж. пр.	Ковалева			Лист 4	Листов 27	
Рук. гр.	Юргелевич			Росинжпроект мастерская №5		
Проектир.	Тимошина					

План

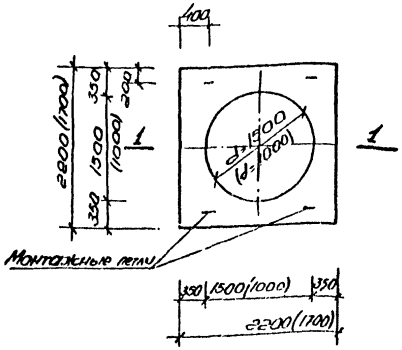

Армирование плиты П-15

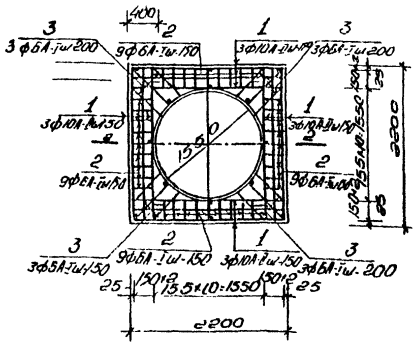

Армирование плиты П-10

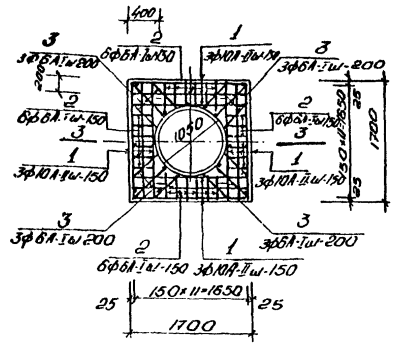

1-1

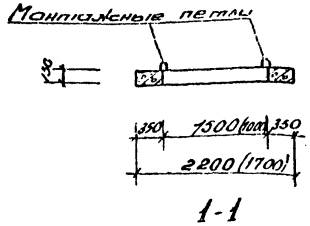

1-1

2-2

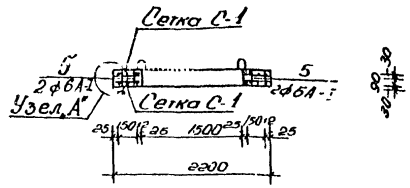

3-3

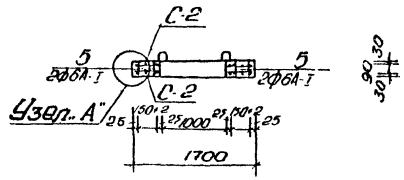

Деталь установки монтажной петли

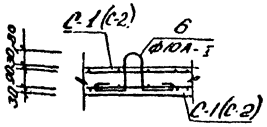

Узел „А"

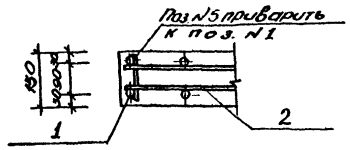

Спецификация арматуры

Марка сетки	№ поз.	Эскиз, мм.	Ф поз. мм.	Длина поз. мм	Кол. поз. шт.	Общая длина м.
С-1 (лист 2)	1	2180	10А-II	2180	12	26.10
	2	330	6А-I	330	36	11.80
	3	550-700	6А-I	ср. 625	12	7.50
	4	R=1550	10А-II	5220	1	5.22
Отдельные стержни	5	130	6А-I	130	16	2.08
	6	200 R=30	10А-I	1000	4	4.0
С-2 (лист 2)	1	1680	10А-II	1680	12	20.2
	2	330	6А-I	330	24	7.92
	3	500-650	6А-I	ср. 575	12	6.9
	4	R=1050	10А-II	3650	1	3.65
Отдельные стержни	5	130	6А-I	130	16	2.08
	6	R=30	10А-I	1000	4	4.00

Выборка арматуры

Марка плиты	ф мм	Общая длина м.	Вес кг. 1 п.м.	Вес кг. Всех	Класс армат
П-15	6	40.68	0.222	9.03	А-I
	10	4.00	0.617	2.47	А-I
	10	62.64	0.617	38.70	А-II
			Итого:	50.20	
П-10	6	31.72	0.222	7.05	А-I
	10	4.0	0.617	2.47	А-I
	10	47.7	0.617	29.40	А-I
			Итого:	38.92	

Характеристика конструкции

№ п.п	Марка изделия	Марка бетона	Объем бетона м³	Вес издел. кг.	Вес арматуры кг.	Коэф. насыщ. кг/м³
1.	П-15	300	0.46	1150	50.20	109
2.	П-10	300	0,315	786	38,92	124

Примечания

1. Переходные плиты П-10; П-15 выполняются из железобетона М-300 с тщательным вибрированием.
2. Сварка арматуры в сетки производится контактным способом.
3. Защитный слой бетона должен быть не менее 25 мм.

Нач. маст.	Шкундин		
Гл. спец.	Толмачев		
Гл. инж. пр.	Яковлева		12.84
Рук. группы	Юрчевский		
Проектир.	Савостьянов		

Детали конструкций канализационных сетей и коллекторов

Альбом 63/84

Конструкции и армирование переходных плит П-10 и П-15

Стадия	Масса	Масштаб
Р. Ч.	–	–
Лист 5	Листов 2	

Мосинжпроект мастерская № 5

Установочный чертеж

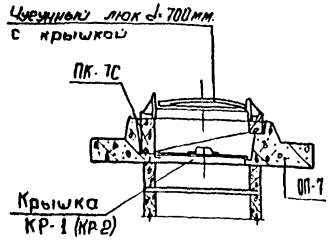

Узел 3

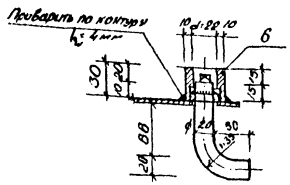

Позиция №6

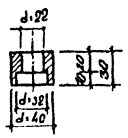

Ключ

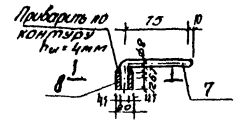

1-1



Узел „1"

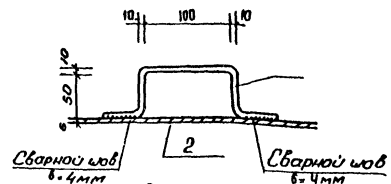

Общий вид КР-1

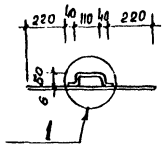

Общий вид КР-2

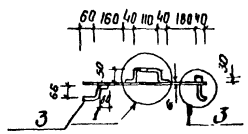

Узел „2"

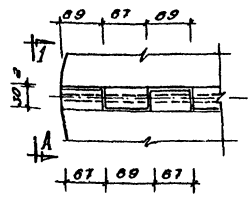

Вид по А-А

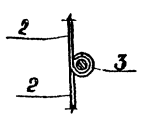

Крышка КР-1

План

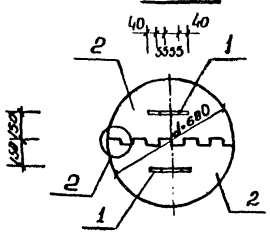

Крышка КР-2

План

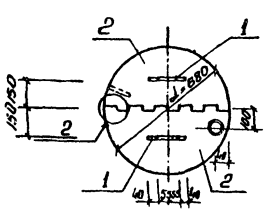

Позиция №2

(Заготовка)

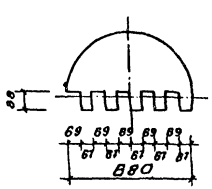

Спецификация металла на крышку КР-1

№№ поз	Сечение мм.	Длина мм.	К-во шт.	Общая длина м.	Вес кг.
1	ф 10А-I	230	2	0.46	0.28
2	δ=6	—	2	—	17.1
3	ф 10А-I	650	1	0.63	0.39

Выборка металла на крышку КР-1

№№ п.п.	ф мм	Общая длина м	Вес кг. 1 п.м.	Вес кг. Общий	Класс армат	Листовая сталь δ=6мм
1	10	0.67	0.617	0.43	А-I	—
			Итого	0.43		17.1

Спецификация металла на крышку КР-2

№№ поз.	Сечение мм	Длина мм.	К-во шт	Общая длина м	Вес кг
1	ф 10А-I	230	2	0.46	0.28
2	δ=6	—	2	—	17.1
3	ф20А-I	186	1	0.186	0.46
4	ф20А-I	165	1	0.165	0.41
5	ф58-I	78	1	0.78	0.12
6	ф40А-I	30	1	0.03	0.30
7	ф8А-I	87	1	0.087	0.032
8	ф20А-I	18	1	0.018	0.045
9	ф10А-I	630	1	0.63	0.39

Выборка металла на крышку КР-2

№№ пп	ф, мм.	Общая длина м.	Вес кг. 1 п.м.	Вес кг. Общий	Класс арматуры	Листовая сталь δ=6мм
1	8	0.087	0.395	0.032	А-I	—
2	10	1.09	0.617	0.67	А-I	—
3	20	0.369	2.47	0.93	А-I	—
4	40	0.03	9.87	0.30	А-I	—
5	5	0.78	0.154	0.12	В-I	—
			Итого:	2.05		17.1

Примечания

1. Крышка КР-2 устанавливается по требованию эксплуатирующей организации.
2. Крышки КР-1 и КР-2 покрыть антикоррозийным лаком № 176 за 2 раза.

Нач.маст.	Шкундин		
Гл.инж.№5	Толмачев		
ГИП	Яковлева		12.84
Рук.группы	Юргелевич		
Проектир.	Савостьянова		

Детали конструкций канализационных сетей и коллекторов. Альбо 63/8

Конструкция предохранительных крышек КР-1 и КР-2

Вариант 1

Стадия	Масса	Масш
Р.Ч.	–	–

Лист 6 | Листо

Арх. №

Мосинжпроект мастерская №5

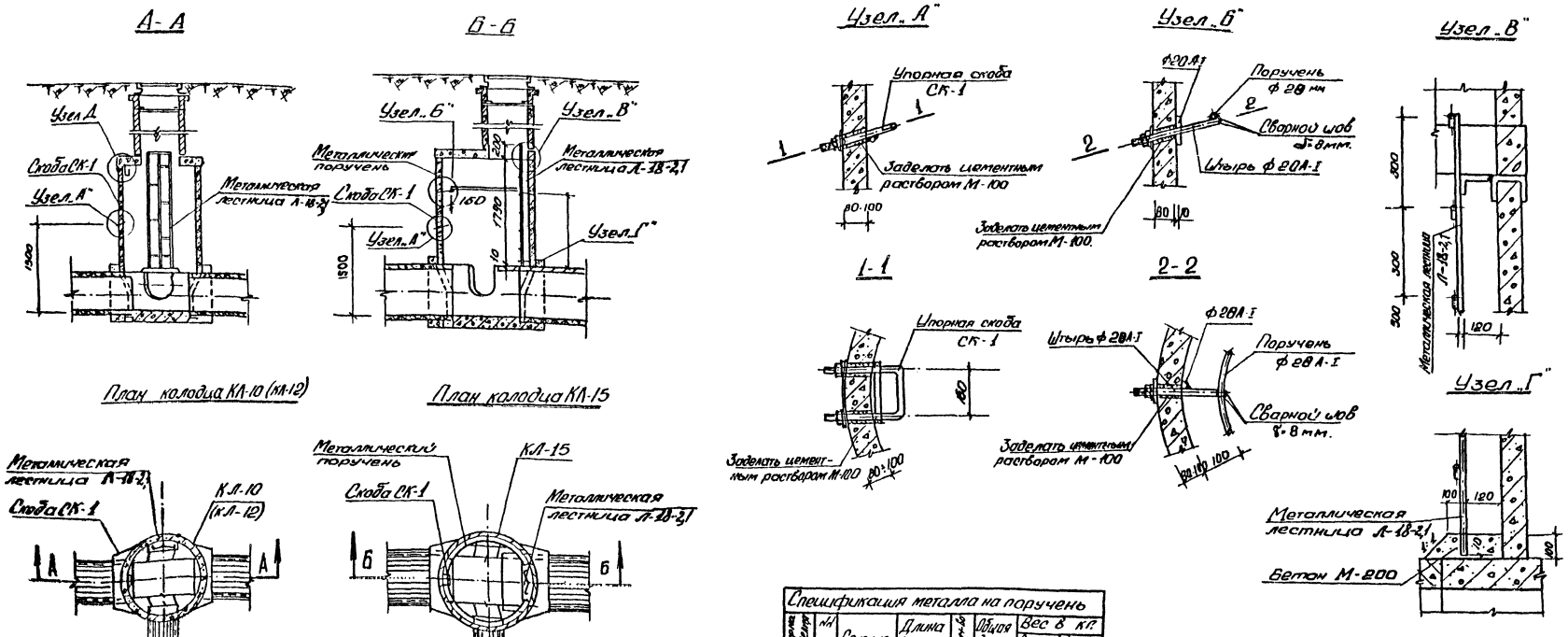

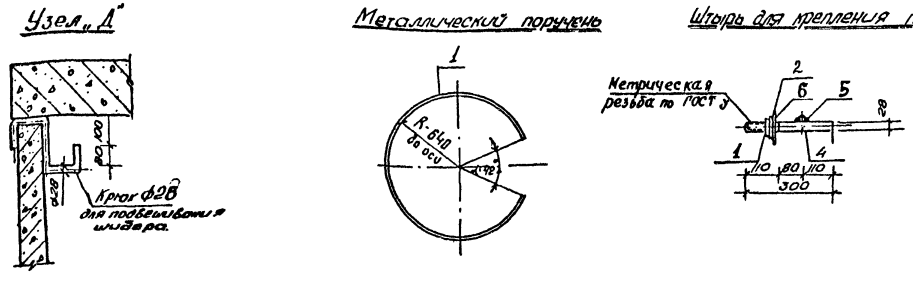

Спецификация металла на поручень

Марка изделия	№№ поз	Сечение	Длина позиции	Колич-во	Общая длина м.	Вес в кг. Позиции	Вес в кг. Марки
Поручень	1	Гайка М-20	—	6	—	0.24	
	2	Шайба М-20	—	8	—	0.12	
	3	28А-I	3380	1	3.38	16.3	
	4	28А-I	300	6	1.8	8.7	
	5	28А-I	300	6	1.8	8.7	
	6	-60×6	60	6	0.36	10.2	35.08

Примечания

1. Конструкцию скоб, металлической лестницы см. листы 8,9.
2. Все металлоконструкции покрыть антикоррозийным лаком № 176 за 2 раза.

Нач. маст.	Шкундин			Детали конструкций канализационных сетей и коллекторов			Альбом 63/84
Лин. ж. М5	Толмачев			Установочные чертежи металлоизделий в типовых колодцах КЛ-10, КЛ-12, КЛ-15	Стадия	Масса	Масштаб
ГИП	Яковлева		12.10		Р.Ч.		
Рук. группы	Юргелевич				Лист 7		Листов 27
Проектир.	Лебедева				Арк. №		
					Мосинжпроект Мастерская № 5		

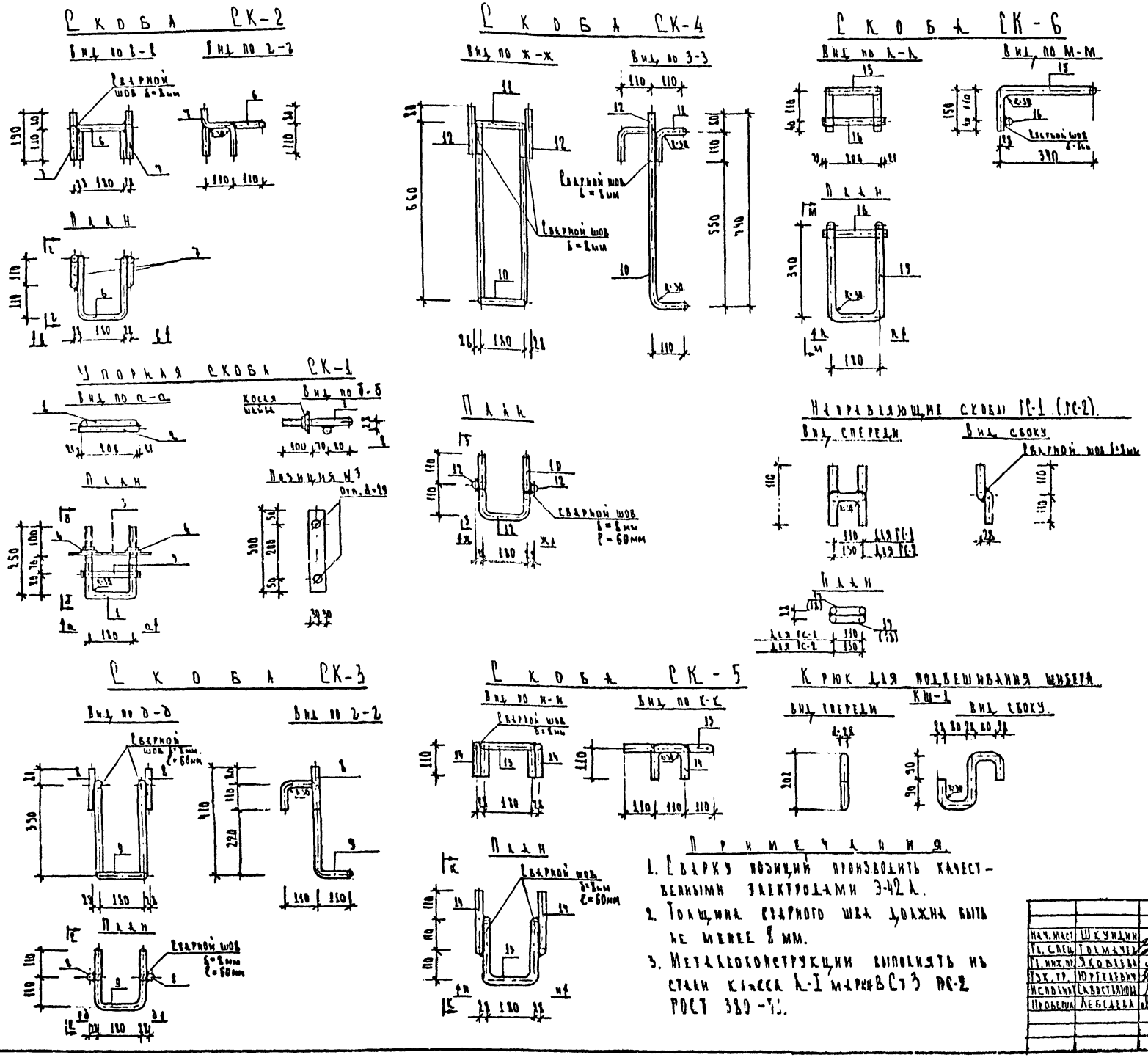

Спецификация металла.							
Марка изделия	NN поз.	Сечение	Длина поз. мм.	Кол. поз. шт.	Общая длина м.	Вес в кг. позиции	Вес в кг. марки
Упорная скоба СК-1	1.	28 А-I	680	1	0,7	3.30	
	2.	28 А-I	250	1	0.25	1.21	
	3.	— 60×6	300	1	0.30	1.45	
	4.	Гайка М-20	—	2	—	0.08	
	5.	Шайба М-20	—	2	—	0.04	6,1
Скоба СК-2	6.	28 А-I	770	1	0,8	3.87	
	7.	28 А-I	300	2	0.6	2.9	6,77
Скоба СК-3	8.	28 А-I	190	2	0,4	1.95	
	9.	28 А-I	1350	1	1,4	6.75	8.7
Скоба СК-4	10	28 А-I	2080	1	2,1	10,1	
	11.	28 А-I	630	1	0.63	3.04	
	12.	28 А-I	190	2	0.4	1.95	15,1
Скоба СК-5	13.	28 А-I	820	1	0.82	3.96	
	14.	28 А-I	320	2	0.64	3.09	7.05
Скоба СК-6	15.	28 А-I	1140	1	1.14	5.51	
	16.	28 А-I	250	1	0.25	1.21	6.72
ГС-1	17.	28 А-I	305	2	0.61	2,95	2,95
ГС-2	18	28 А-I	325	2	0.65	3,14	3,14
КШ-1	19.	28 А-I	585	1	0.58	2.80	2.80

Примечания.

1. Сварку позиций производить качественными электродами Э-42 А.
2. Толщина сварного шва должна быть не менее 8 мм.
3. Металлоконструкции выполнять из стали класса А-I марки ВСт3 ГС-2 ГОСТ 380-71.

Нач. маст.	Шкундин	
Гл. спец.	Толмачев	
Гл. инж. пр.	Яковлева	
Тук. гр.	Юргелевич	
Исполнит.	Савостьянова	
Проверил	Лебедева	

Детали конструкций канализационных сетей и коллекторов. Альбом 63/84

Конструкция упорной скобы СК-1, подвесных скоб СК-2, СК-3, СК-4, СК-5, ходовой скобы СК-6, крюка для подвешивания шибера КШ-1

Стадия	Масса	Масштаб
Р. Ч.	–	–

Листы 8 | Листов 27

Арх. 1

МОС инж. проект Мастерская № 5

Л-18-2.1

Вид А

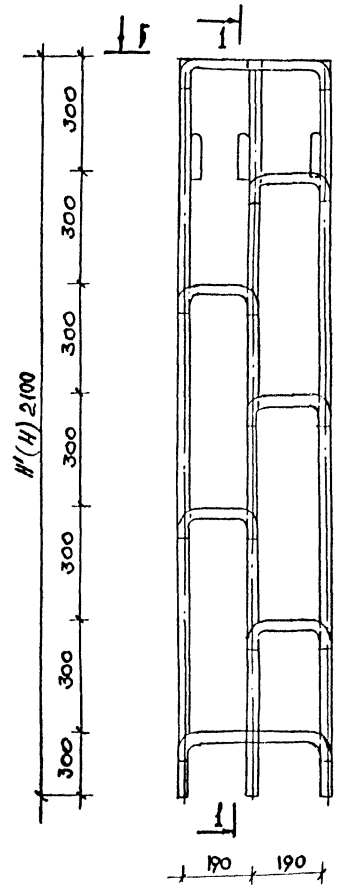

1-1

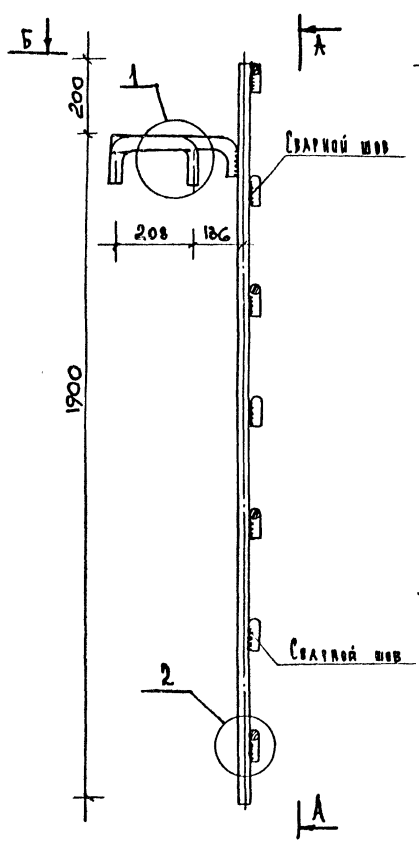

Л-18-2.8

Вид В

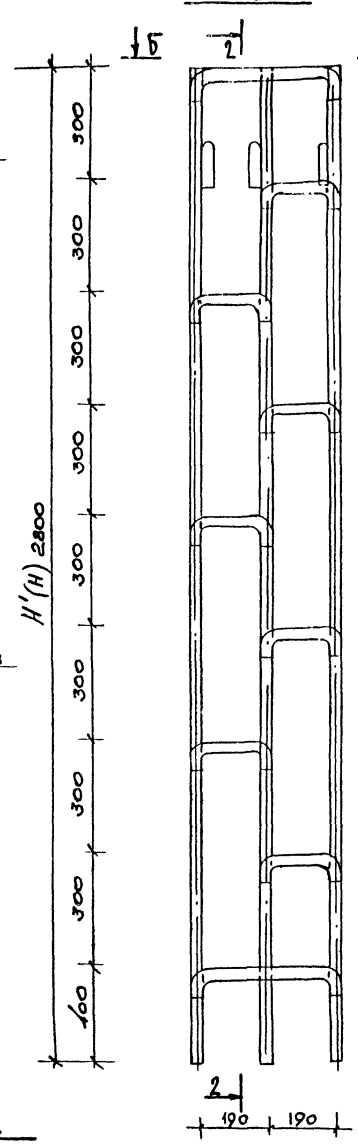

2-2

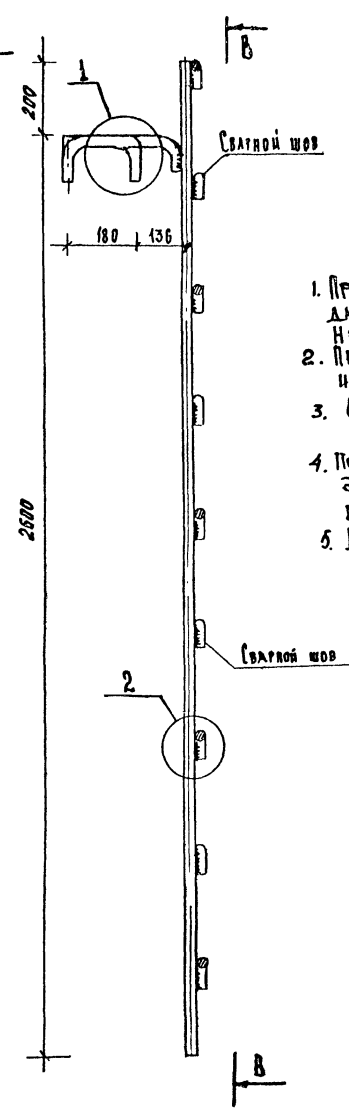

Тип лестниц	Масса кг.
Л-18-2.1	43.1
Л-18-2.8	52.8

1. При установке лестницы на сборную площадку длина лестницы принимается H=1980мм или H=2680мм
2. При заделке в монолитную берму -H'=2100мм или H'=2800мм
3. Сварку производить электродом тип Э-42А ГОСТ 9467-75
4. После сварки лестницу окрасить эпоксидной краской ЭП-51 ГОСТ 9640-75 в два слоя
5. Деталями конструкция лестниц разработана в альбоме Б/87.

Вид Б

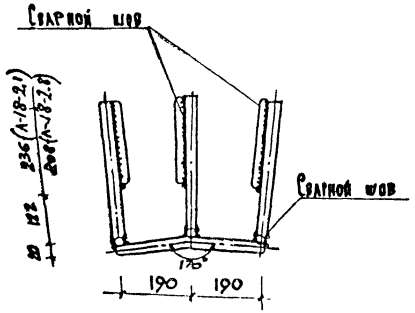

Узел 1

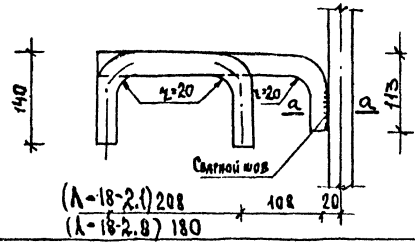

Узел 2

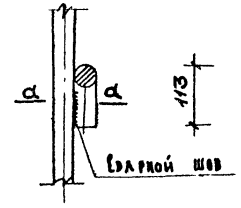

a-a



Нач.маст	Толмачев	
Гл.спец.	Малышев	
Гип	Яковлева	
Рук.гр	Нургелевич	
Исполн	Савостьянов	
Провер	Лебедев	

Детали конструкций канализационных сетей и коллекторов

Альбом 63/84

Конструкция металлических лестниц Л-18-2.1 и Л-18-2.8

Стадия	Лист	Листов
Р.Ч.	—	—

Лист 9 Листов

Арх. N

МОСИНПРОЕКТ Мастерская-5

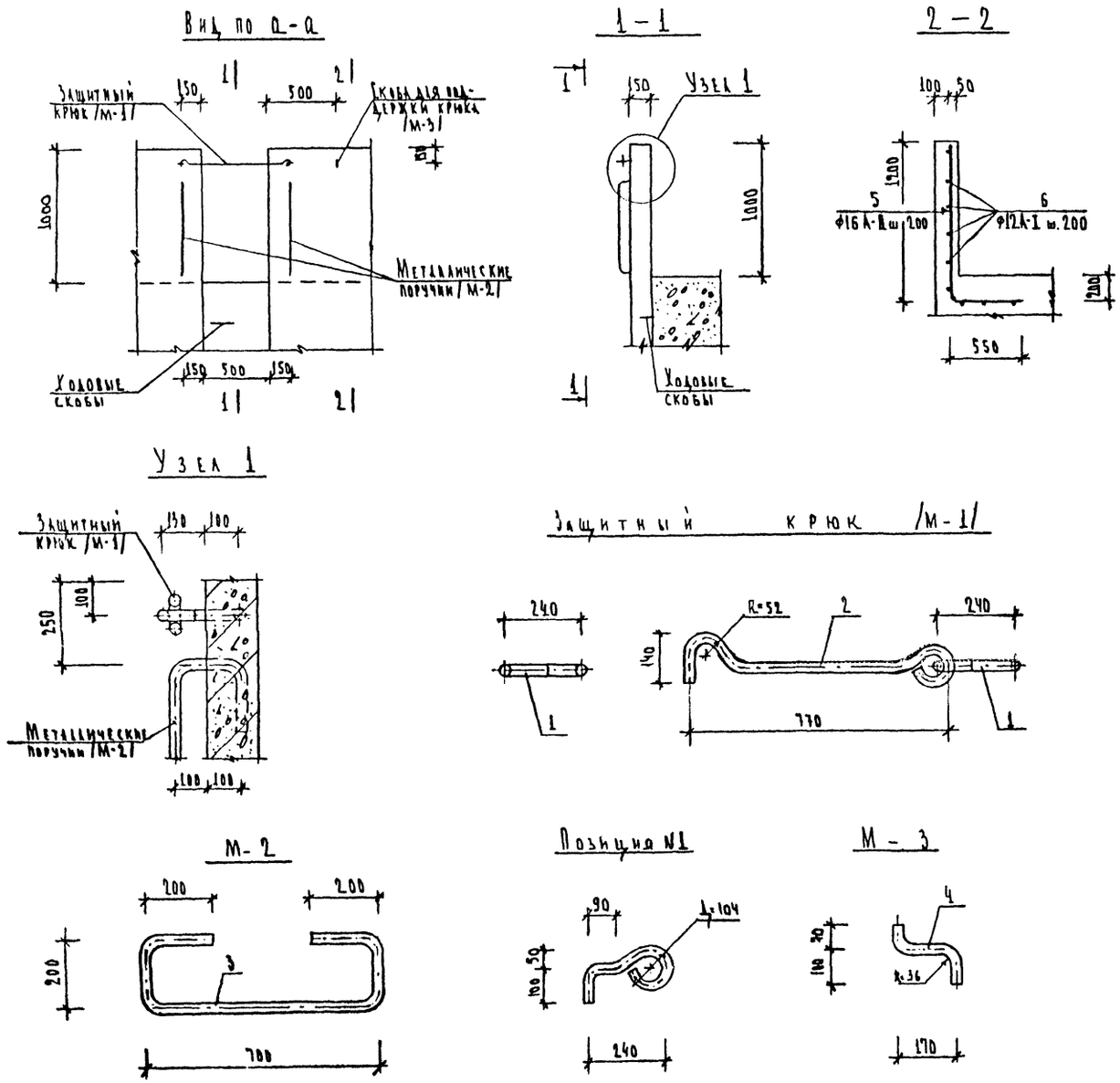

Спецификация металла								
Марка	NN поз.	Сечение	Длина	Кол.	Вес кг 1 поз.	Вес кг всех	Вес кг марки	ГОСТ
М-1	1.	Ø 32А-I	570	2	3.60	7.20		5781-75
	2	Ø 32А-I	1310	1	8.27	8.27	15.47	5781-75
М-2	3	Ø 32А-I	1510	2	9.53	19.06	19.06	5781-75
М-3	4.	Ø 32А-I	350	1	2.21	2.21	2.21	5781-75
						Итого:	36.74	

Спецификация и выборка арматуры на 1 п.м. ограждения.									
Вид конст.	NN поз.	Эскиз	ø поз. мм.	Длина поз. мм	Кол. поз. шт.	Общая длина м	Выборка арматуры ø мм	Выборка арматуры длина м	Выборка арматуры вес кг.
Ограждение	5.	1200 R=80 550	16А-II	1750	5	8.75	12А-II	9.0	7.99
							16А-II	8.75	13.82
	6.	1000 (условно)	12А-II	1000	9	9.0	Итого:		21.81

Характеристика конструкции на 1 п.м.					
NN п.п.	Наименование	Марка бетона	Объем бетона м³	Вес арматуры кг.	Коэффиц. насыщения кг/м³
1.	Ограждение	300	0.15	21.81	145.4

Примечания.

1. Ограждение выполняется из монолитного железобетона М-300 с тщательным вибрированием.
2. Защитный слой бетона должен быть не менее 30 мм.
3. Металлический поручень и крюк выполнять из стали класса А-I марки Ст 3 ПС 2 ГОСТ 380-71.
4. Металлоконструкции после их установки покрыть антикоррозийным лаком № 176 за 2 раза.

Нач. маст.	Шкундин		
Гл. спец.	Толмачев		
Гл. инж. пр.	Яковлева		
Рук. гр.	Юргелевич		
Исполнит.	Савостьянов		
Проверил	Родин		

Детали конструкций канализационных сетей и коллекторов

Армирование железобетонного ограждения, металлический поручень и защитный крюк.

Альбом 63/84

Стадия	Масса	Масштаб
Р.Ч.	-	-

Лист № 10 Листов 27

Арх. №

Мосинжпроект Мастерская № 5

Деталь установки ковера

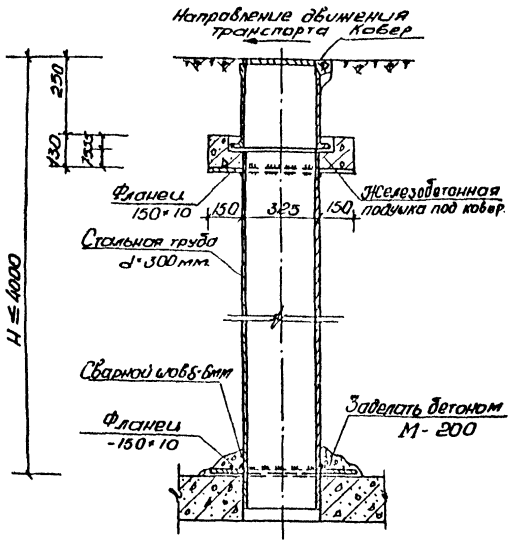

Спецификация арматуры на 1 изделие								
№№ поз	Эскиз мм	ф мм	Длина/пол. см.	Кол. шт	Общ. дл. м	Выборка арматуры: ф мм	Длина м	Вес кг
1.	565 150	6А-I	193	2	386	6А-I	12.97	2.76
2.	300 150	6А-I	172	2	344	Итого:		2.76
3.	385 150	6А-I	136	2	272			
4	46 60 82 15 37.5 102	6А-I	728	4	291			

Характеристика конструкции.						
№№ п.п.	Наименование	Марка бетона	Об'ем бетона м³	Вес арм. кг.	Коэф. насыщ. кг/м³	Вес подушки кг.
1	Подушка	300	0.025	2.76	105	67.76

Конструкция ковера

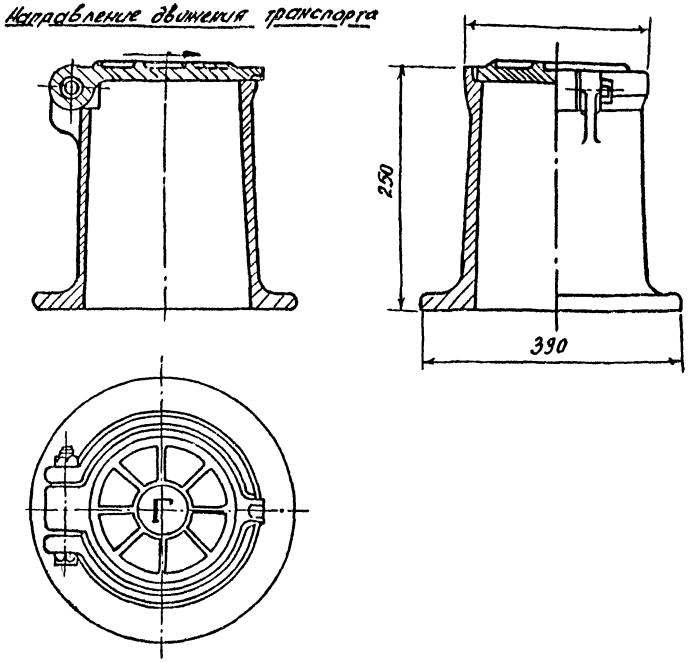

Армирование подушки.

1-1

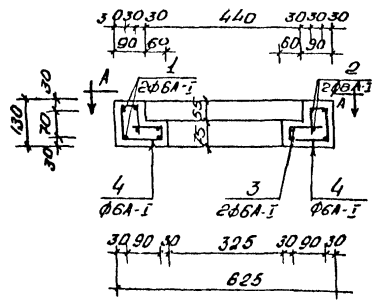

Фланец

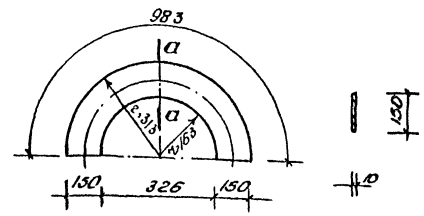

План

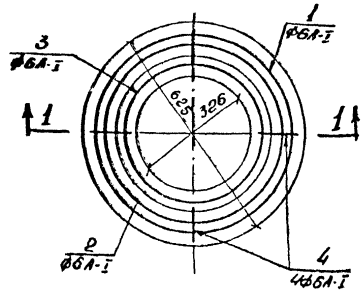

Спецификация металла.						
№№ п.п.	Сечение мм	Длина мм.	Кол. шт	Вес кг 1 изд.	Вес кг Всех	ГОСТ
1.	Фланец -150×10	983	4	11.60	46.40	103-76
2.	Ст. труба d=300	1 п.м	–	62.54	–	10704-76

Примечания

1. Изоляцию трубы d=300 мм произвести двумя слоями полиэтиленовой стабилизированной плёнки с нанесением на неё полиизобутиленового клея. Пленка должна наносится на очищенную до металлического блеска трубу, огрунтованную полиизобутиленовым клеем. Нахлест витков пленки 20 мм
2. Ковер в сборе красить серой эмалью N 1425 ГОСТ 5971-51.
3. Подушка под ковер выполняется из железобетона марки 300 с тщательным вибрированием.
4. Конструкция ковера принята по чертежам серии 4.905-8/77 „Оборудование, узлы и детали наружных газопроводов," разработанной институтом „Мосгазпроект

Нач. маст.	Шкундин		Детали конструкций канализационных сетей и коллекторов			Альбом 63/84
Гл. специал.	Толмачев		Деталь установки ковера d=300 мм	Стадия	Масса	Масштаб
Гл. инж. пр.	Яковлева			Р.Ч.	–	–
Рук. гр.	Юрчевич			лист 11		листов 27
Исполн.	Савченко			Мосинжпроект мастерская №5		

Железобетонная обойма на трубах d = 400-500 мм

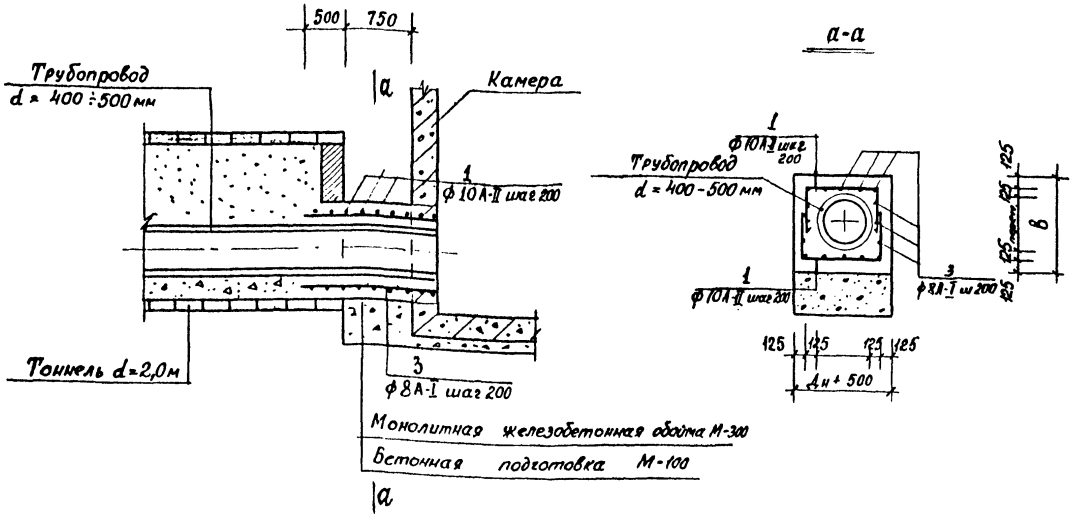

Железобетонная обойма на трубах d=600-1000 мм

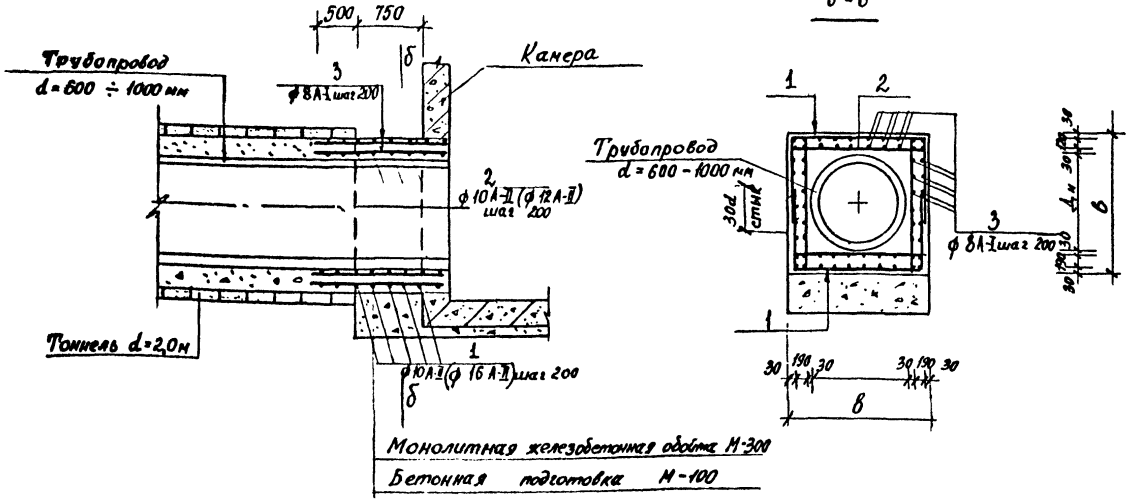

Объём работ и материалов								
NN п/п	Наименование	Ед. изм	Количество					Примечания
			d=400	d=500	d=600	d=800	d=1000	
1	Монолитный железобетон	м³	0,8	0,95	1,1	1,45	1,9	М-300 на обойму
2	Монолитный бетон	м³	0,38	0,42	0,46	0,55	0,64	М-100 на подготовку
3	Арматура	кг	18,6	20,1	44,7	63,6	79,0	засыпка грунта над трубой до 6,0м
						100,4	123,8	засыпка грунта от 6,0м до 15,0м

Диаметры стержней				
NN поз	Засыпка грунта над верхом трубы до 6,0м		Засыпка грунта над верхом трубы от 6,0м до 15,0м	
	d=400-500	d=600-1000	d=400-500	d=600-1000
1	10 А-II	10 А-II	10 А-II	16 А-II
2	—	10 А-II	—	12 А-II
3	8 А-I	8 А-I	8 А-I	8 А-I

Размеры обоймы в мм					
Диаметр трубы мм	400	500	600	800	1000
в, мм	1000	1120	1220	1460	1700

Примечания

1. Бетонные и железобетонные работы выполнять в соответствии с правилами производства работ /СНиП III 15-75, СНиП III 16-73/.
2. Обойма выполняется из монолитного железобетона М-300 с тщательным уплотнением.
3. Защитный слой бетона должен быть не менее 30мм
4. Размеры на чертеже даны в мм.

Нач. маст.	Шкундин		
Гл. специал.	Толмачев		
Гл. инж. пр.	Яковлева		
Рук. группы	Юргелевич		
Исполнитель	Андреева		

Детали конструкций канализационных сетей и коллекторов — Альбом 63/84

Усиление железобетонной трубы d = 400 - 1000 мм на участке примыкания щитовой проходки d=2,0м к камере

стадия	масштаб	масса
Р.Ч.	–	–

лист 12 листов 27

Масинжпроект мастерская № 5

Разрез по А-А

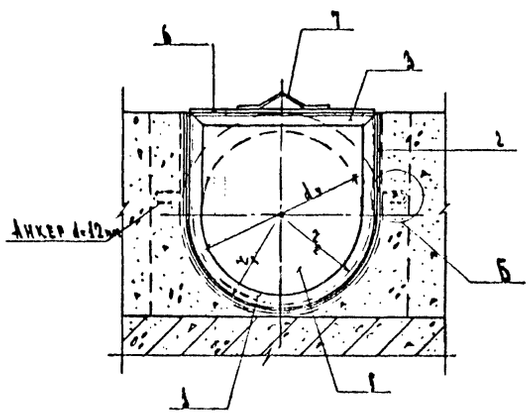

Разрез по Б-Б

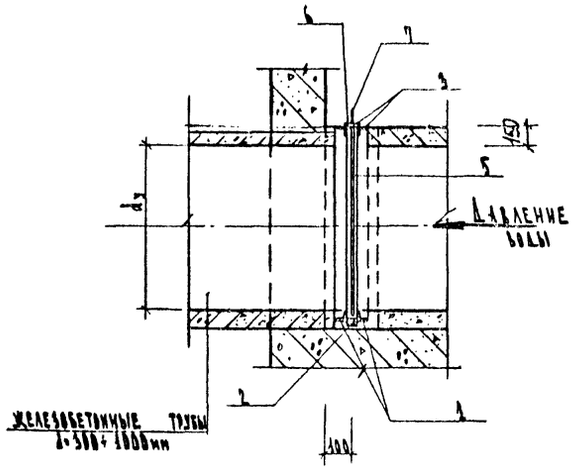

Паз для шибера (в сборе)

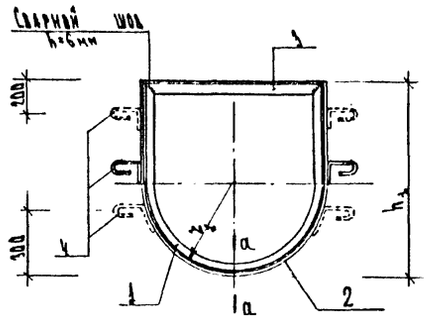

Шибер (в сборе)

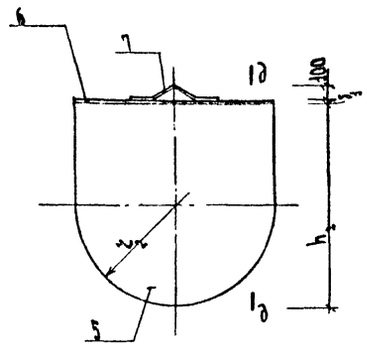

д-д

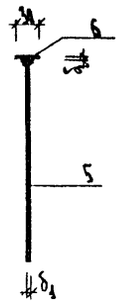

План

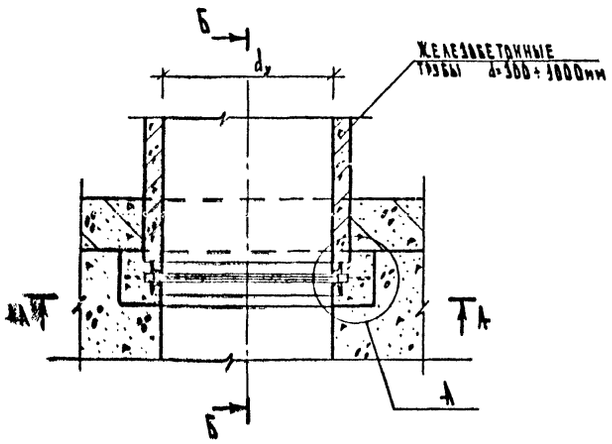

Узел „А"

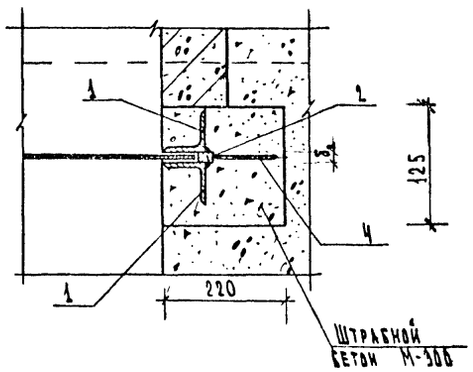

Узел „Б"

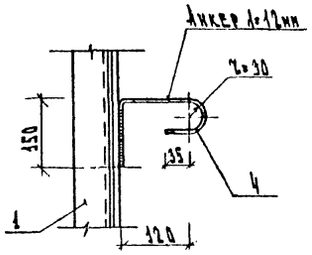

Таблица размеров в мм						
d_y труб	h_1	h_2	r_1	r_2	δ_1	δ_2
300	506	485	200	185	6	8
400	606	585	250	235	6	8
500	706	685	300	285	6	8
600	806	785	350	335	6	8
700	906	885	400	385	10	12
800	1006	985	450	435	10	12
900	1106	1085	500	485	12	14
1000	1206	1185	550	535	12	14

Спецификация металла на 1 шибер

Наименование изделия	№№ поз.	Сечение в мм	Кол. поз. шт.	Диаметры трубопроводов, мм: 300 Длина поз. мм	300 Вес поз. кг	400 Длина поз. мм	400 Вес поз. кг	500 Длина поз. мм	500 Вес поз. кг	600 Длина поз. мм	600 Вес поз. кг	700 Длина поз. мм	700 Вес поз. кг	800 Длина поз. мм	800 Вес поз. кг	900 Длина поз. мм	900 Вес поз. кг	1000 Длина поз. мм	1000 Вес поз. кг
Поз. для шибера	1.	∟ 50×5	2	1228	4.63	1485	5.60	1740	6.56	1998	7.53	2255	8.50	2595	9.48	2770	10.44	3027	11.41
	2.	— 16×δ_2	1	1248	1.25	1504	1.51	1760	1.77	2020	2.03	2275	3.43	2530	3.81	2790	4.91	3045	5.36
	3	∟ 50×5	2	400	1.50	500	1.89	600	2.26	700	2.64	800	3.02	900	3.39	1000	3.77	1100	4.15
	4.	⌀ 12 А-I	2(4)	400	0.36	400	0.36	400	0.36	400	0.36	400	0.36	400	0.36	400	0.36	400	0.36
Подвижная часть шибера	5.	— δ_1	1	485	7.76	585	11.83	685	16.74	785	22.50	885	48.49	985	60.88	1085	89.61	1185	107.85
	6.	— 30×δ_1	1	370	0.52	470	0.66	570	0.80	670	0.95	770	1.81	870	2.05	970	2.74	1070	3.02
	7.	⌀ 12 А-I	1	400	0.36	400	0.36	400	0.36	400	0.36	520	0.46	520	0.46	520	0.46	520	0.46
Вес шибера					22.87		30.06		38.03		46.90		78.67		94.38		127.38		149.25
Вес подвижной части					8.64		12.85		17.90		23.81		50.76		63.39		92.61		111.33

Позиция №2

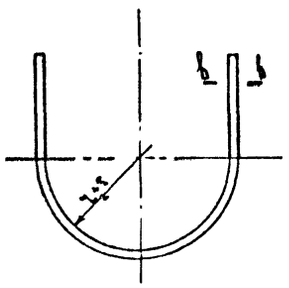

в-в

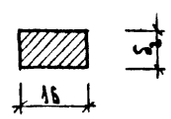

а-а

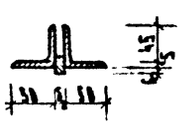

Позиция №6

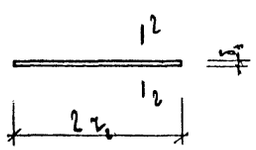

2-2

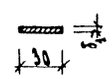

Примечания

1. Сварку производить по периметру примыкания качественными электродами Э-42А, толщина шва h=6мм.
2. Анкера для шиберов на трубах d=700÷1000мм показаны пунктиром.
3. Количество поз. №4 в скобках дано для шиберов на трубах d=700÷1000мм.

Нач. маст.	Шкундин		
Гл. спец.	Толмачев		
Гл. инж. пр.	Яковлева		12.84
Рук. гр.	Юртелевич		
Проектир.	Тимохина		
Проверил	Королев		

Детали конструкций канализационных сетей и коллекторов

Альбом 63/84

Металлический шибер на трубах d=300÷1000мм

Стадия	Масса	Масштаб
Р.Ч.	-	-

Лист 13 Листов 27

Арх. N

Мосинжпроект мастерская №5

Разрез А-А

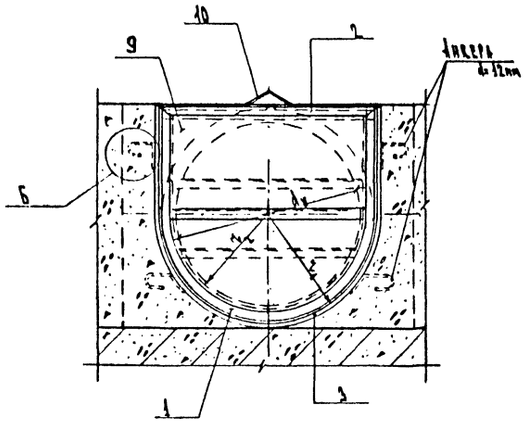

Разрез Б-Б

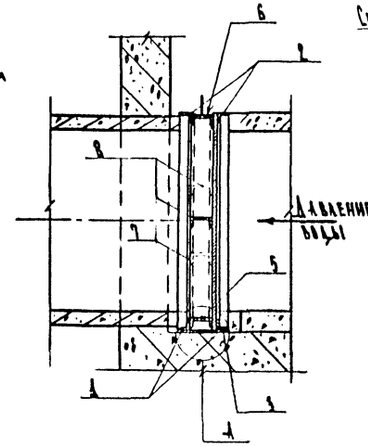

Паз для шибера

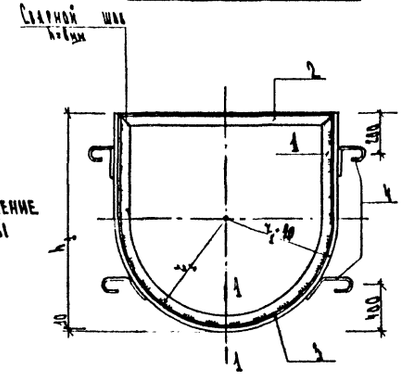

Шибер d=1200мм

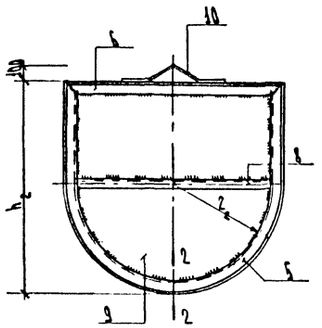

Шибер d=1500мм

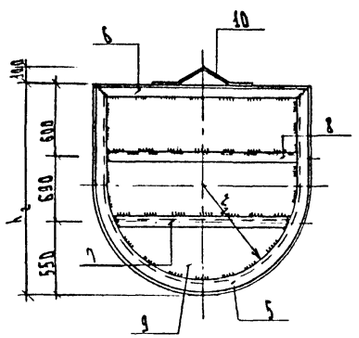

План

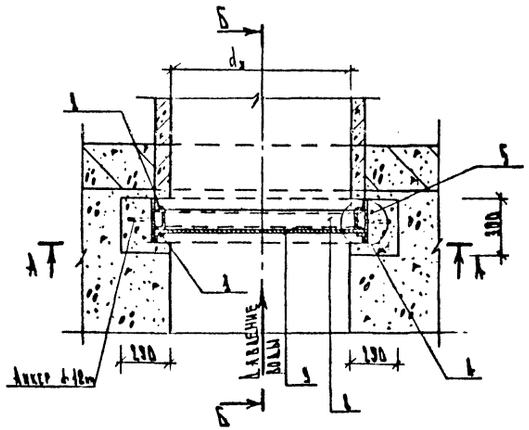

Узел "А"

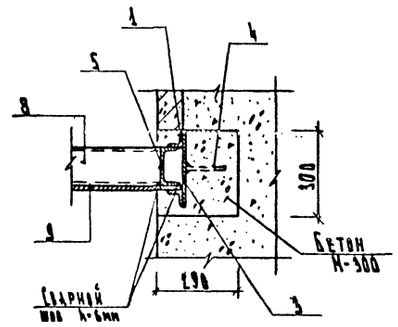

Узел "Б"

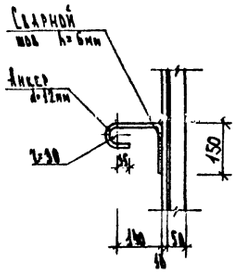

2 – 2

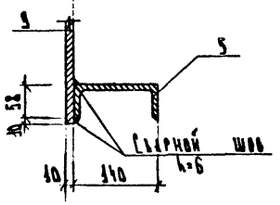

1 – 1

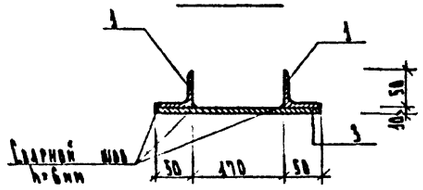

Примечание

Сварку производить по периметру качественными электродами Э-42А, толщина шва h=6мм

Таблица размеров в мм				
d_y	h_1	h_2	r_1	r_2
1200	1450	1440	700	625
1500	1750	1740	850	775

Спецификация металла на шибер

Наименование изделия	№ поз.	Сечение	Кол. поз. шт.	Диаметры трубопроводов, мм 1200 Длина поз. мм	1200 Вес поз. кг	1500 Длина поз. мм	1500 Вес поз. кг
Паз для шибера	1	L 50×5	2	3698	13.94	4469	16.85
	2	L 50×5	2	1400	5.27	1700	6.41
	3	—270×10	1	3729	79.04	4500	95.39
	4	⌀12 А-I	4	400	0.36	400	0.36
Подвижная часть шибера	5	C 14	1	3645	44.83	4415	54.30
	6	C 14	1	1366	16.80	1666	20.49
	7	C 14	1	—	—	1452	17.89
	8	C 14	1	1250	15.38	1550	19.07
	9	— δ=10	1	1440	140.46	1740	206.30
	10	⌀12 А-I	1	520	0.46	520	0.46
		Вес шибера			336.83		464.86
		Вес подвижной части			217.93		321.51

Нач. маст.	Шкундин		
Гл. инж. маст.	Толмачев		
Гл. инж. пр.	Яковлева		12.84
Рук. группы	Юргелевич		
Проектир.	Тимохина		
Проверил	Королев		

Детали конструкций канализационных сетей и коллекторов

Альбом 63/84

Металлический шибер на трубах d=1200, 1500мм.

Стадия		Масштаб
Р.Ч.		
Лист 14	Листов 27	
Арх. N		

Мосинжпроект мастерская №5

1 – 1

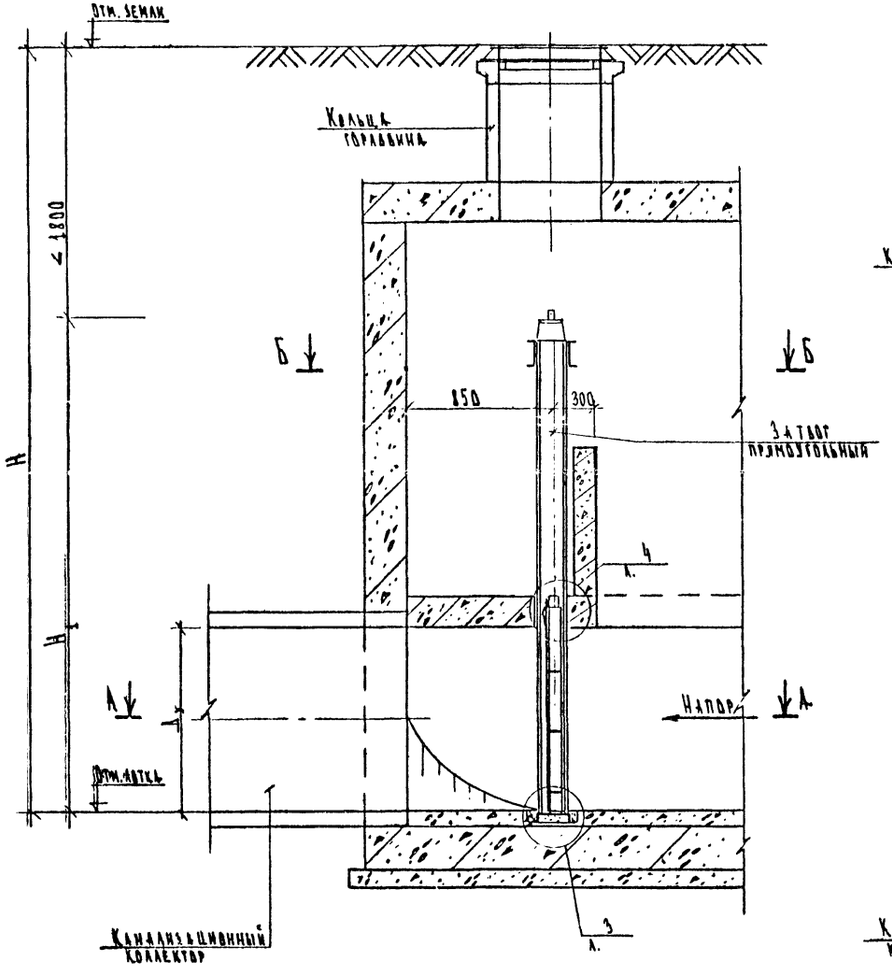

План по Б–Б

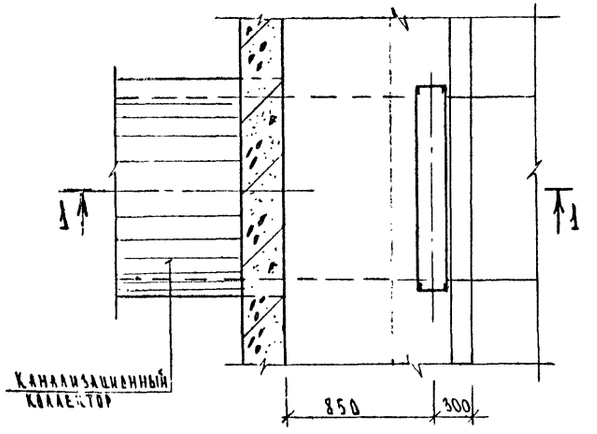

План по А – А

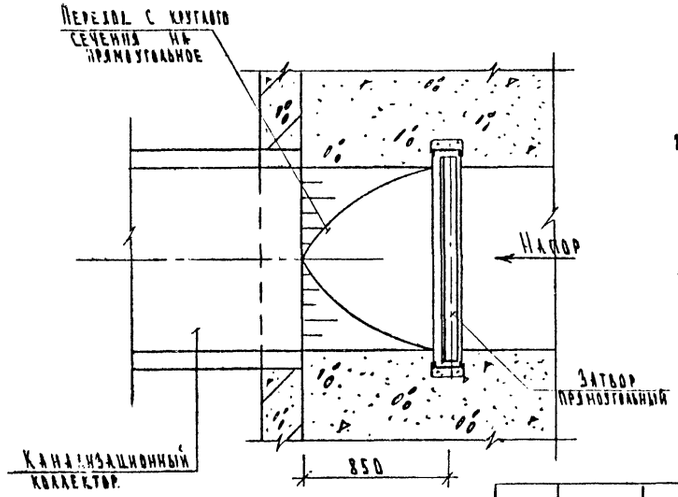

Таблица привязок						
N камер						
$Д_у$ коллектора мм						
H мм						

$Д_у$ коллектора мм	1000	1200
H_1 мм	2698	3138

Примечания

1. Прямоугольные затворы без штанги применяются при глубине заложения лотка канализационного коллектора:
   $Д_у = 1.0$ м $H < 4.5$ м
   $Д_у = 1.2$ м $H < 3.9$ м
2. Рабочие чертежи прямоугольных затворов на канализационных коллекторах:
   $Д_у = 1.0$ м 3608-00СБ, по заказу N 83-2949
   $Д_у = 1.2$ м 3605-00СБ, по заказу N 83-2949
3. Детальная привязка площадок должна быть выполнена на конструктивном чертеже камеры.
4. Узлы 3, 4 даны на листе 27.

				Детали конструкций канализационных сетей и коллекторов		Альбом 63/84
Нач. маст	Шкундин			Установочный чертеж прямоугольного затвора без штанги на канализационных коллекторах $Д_у = 1.0$; 1.2 м	Стадия	Масса	Масштаб
Гл. спец.	Толмачев				Р.Ч.		1:25
Гл. инж. пр	Яковлева				Лист 15	Листов 22	
Рук. гр	Юргелевич				Арх. N		
Проектир	Тимохина				Мосинжпроект Мастерская N 5		

1 – 1

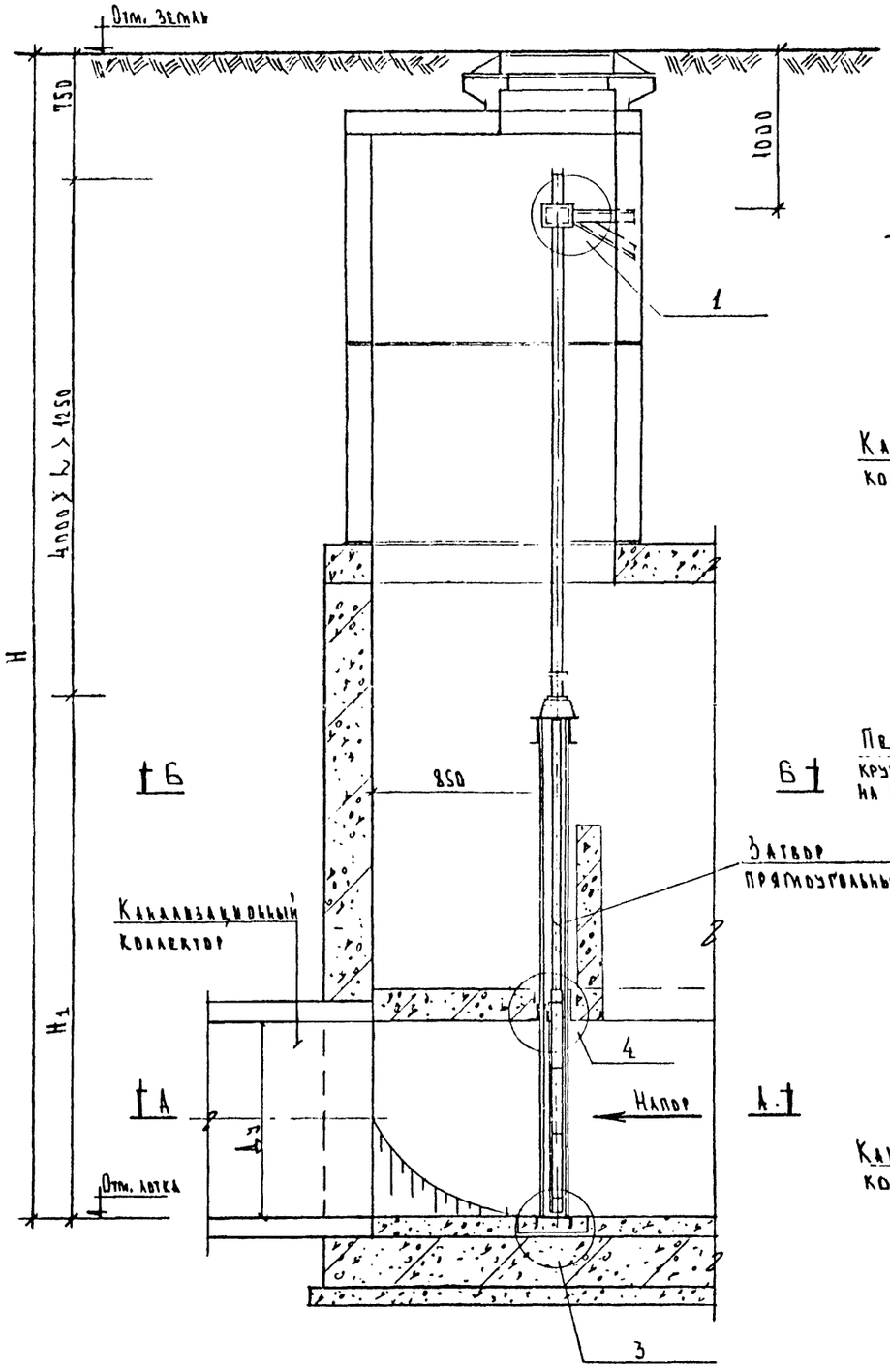

План по Б-Б

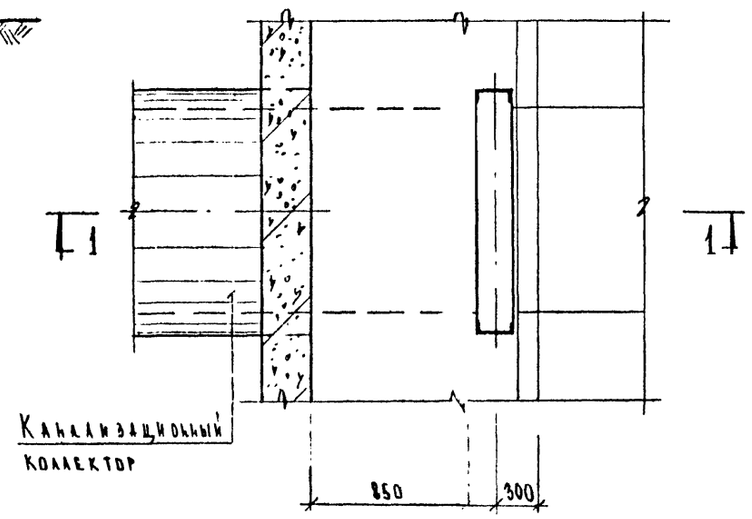

План по А-А

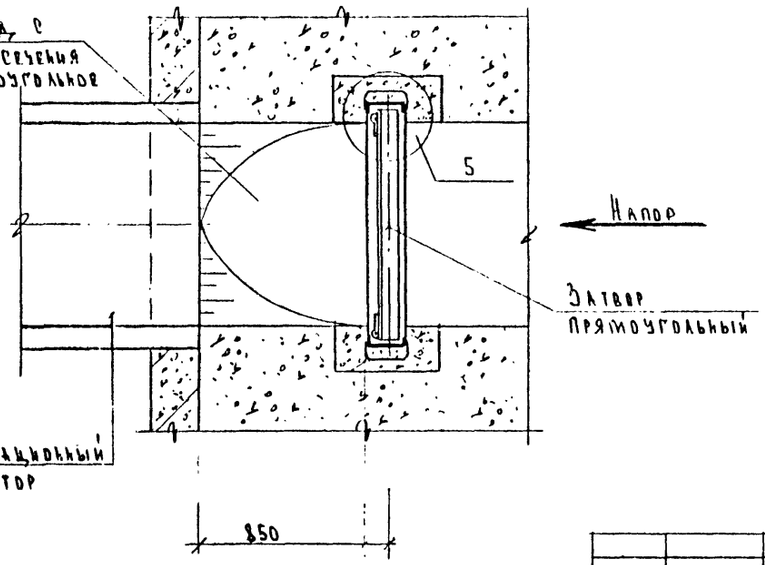

Таблица привязок

N камеры						
Размеры затвора B×h						
Длина штанги h, мм						
H мм						

D_y коллектора мм	1000	1200
H_1 мм	2698	3138

Примечания

1. Прямоугольные затворы со штангой до 4-х м применяются при глубине заложения лотка канализационного коллектора: D_y=1,0 м $4{,}7_м < H < 7{,}25_м$; D_y=1,2 м $5{,}1_м < H < 7{,}9_м$
2. Рабочие чертежи прямоугольных затворов на канализационных коллекторах:
   D_y=1,0 м 3608-00СБ по заказу N 83-2949
   D_y=1,2 м 3605-00СБ по заказу N 83-2949
3. Узлы 1, 3, 4, 5 см. на листе 27

Нач. маст.	Шкундин		Детали конструкций канализационных сетей и коллекторов		Альбом 63/84
Гл. спец.	Толмачев				
Гл. ин. пр.	Яковлева		Установочный чертеж прямоугольного затвора на канализационных коллекторах D_y=1,0 м, 1,2 м со штангой длиной до 4-х м.	Стадия: Р.К.	Масса:	Масштаб: 1:25
Рук. гр.	Юрчелевич			Лист 16	Листов 27	
Проектир.	А. Лебедева			Арх. N		
				Госкомпроект Мастерская N5		

1 — 1

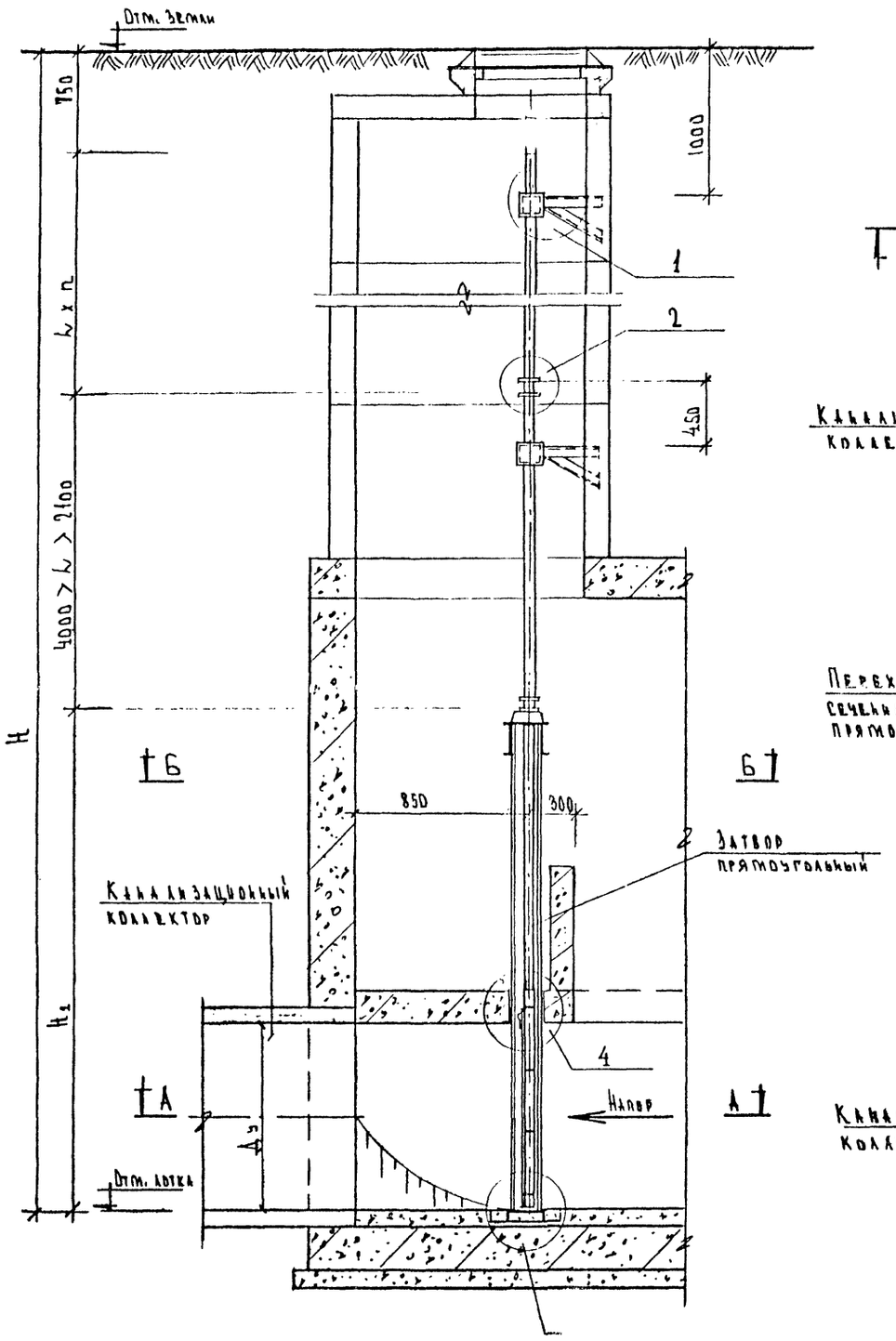

План по Б—Б

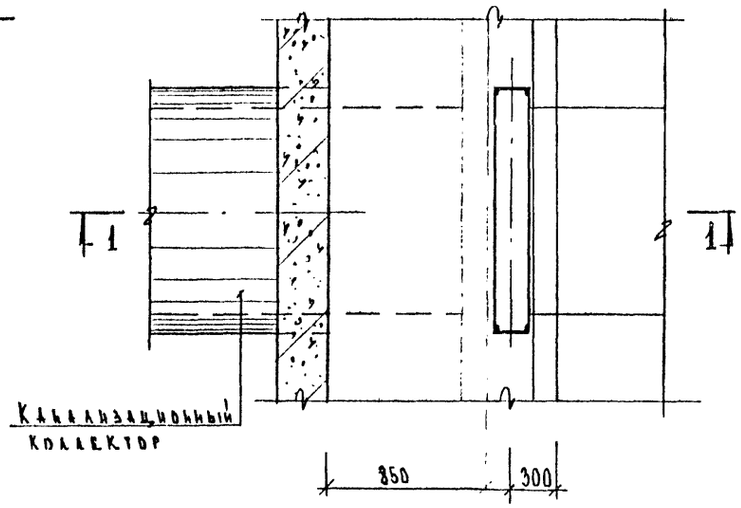

План по А—А

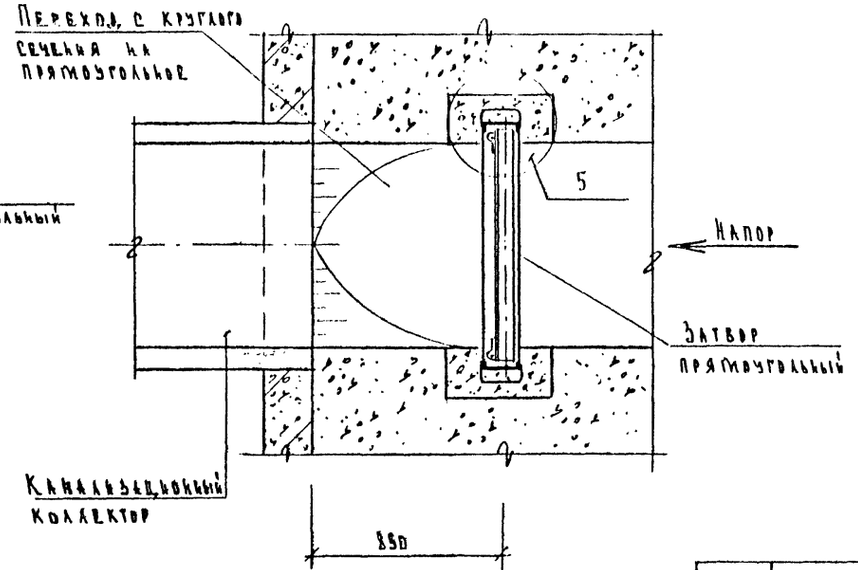

Таблица привязок

N камеры						
$Д_у$ коллектора мм						
Длина штанги L мм						
Количество штанг n						
H мм						

$Д_у$ коллектора мм	1000	1200
H_1 мм	2698	3138

Примечания

1. Прямоугольные затворы со штангой более 4ˣ м применяются при глубине заложения лотка канализационного коллектора: $Д_у = 1{,}0$ м $H > 7{,}25$ м
   $Д_у = 1{,}2$ м $H > 7{,}9$ м
2. Рабочие чертежи прямоугольных затворов:
   $Д_у = 1{,}0$ м — 3608-00СБ, заказ №83-2949
   $Д_у = 1{,}2$ м — 3605-00СБ, заказ №83-2949
3. Узлы 1,2,3,4 см. лист 27

Нач. мас.	Шкундин		Детали конструкций канализационных сетей и коллекторов			Альбом 63/84
Гл. спец.	Толмачев		Установочный чертеж прямоугольного затвора на канализационных коллекторах $Д_у = 1{,}0$ м, 5,2 м со штангой более 4-5 м.	Стадия	Масса	Масштаб
Гл. ин. пр.	Яковлева			Р.Ч.		1:25
Рук. гр.	Тергалович			Лист 17		Листов 27
Проектир.	Лебедева			Арх. N		
				Мосинжпроект Мастерская N5		

1 – 1

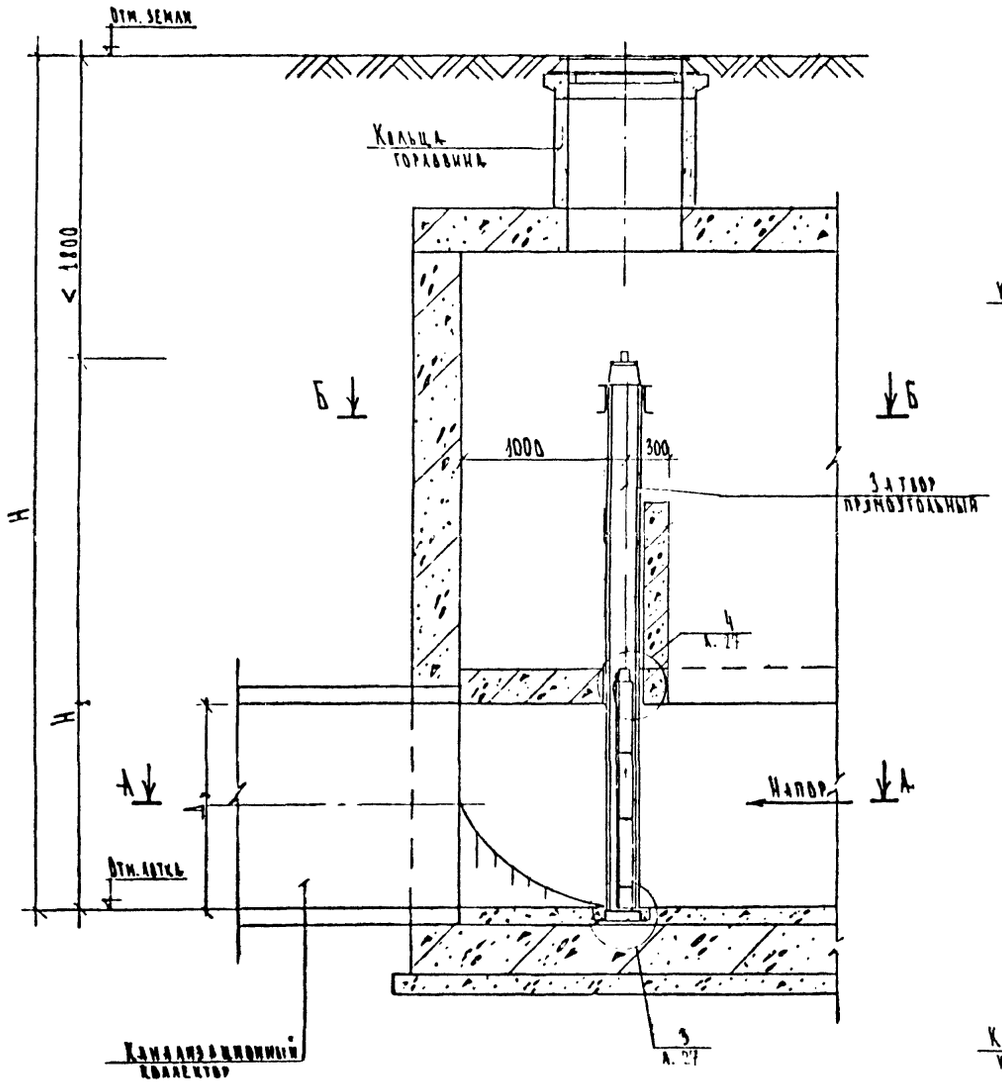

План по Б–Б

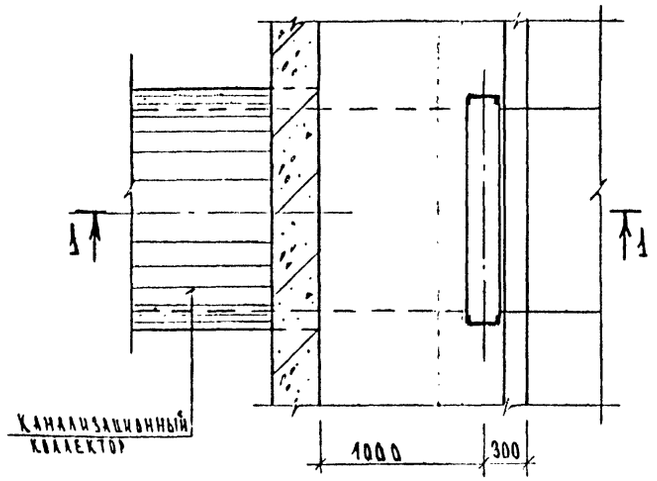

План по А–А

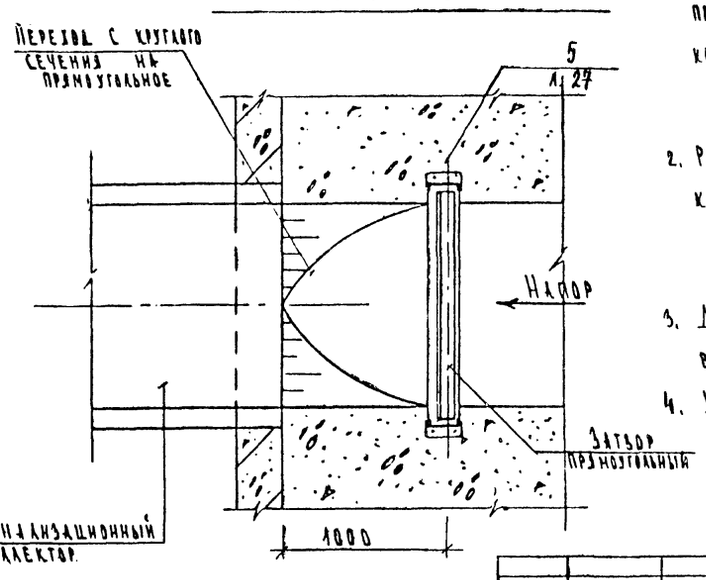

Таблица привязок

N камер						
$\perp_y$ коллектора мм						
H мм						

$\perp_y$ коллектора мм	1500	2000
H_1 мм	3683	4810

Примечания

1. Прямоугольные затворы без штанги применяются при глубине заложения лотка канализационного коллектора:
   $\perp_y$ 1.5 м H < 5.5 м
   $\perp$ 2.0 м H < 6.6 м
2. Рабочие чертежи прямоугольных затворов на канализационных коллекторах
   $\perp_y$ = 1.5 м, 3604-00СБ, по заказу N 83-2949
   $\perp$ = 2.0 м, 3603-00СБ по заказу N 83-2949
3. Детальная привязка площадок должна быть выполнена на конструктивном чертеже камеры.
4. Узлы 3,4,5 даны на листе 27

Нач. маст	Шкундин		
Гл. спец	Тюмичев		
Гл. инж. пр	Ковалева		1.84
Рук. гр	Юргелевич		
Проектир	Тимохина		

Детали конструкций канализационных сетей и коллекторов. Альбом 69/84

Установочный чертеж прямоугольного затвора без штанги на канализационных коллекторах $\perp_y$ = 1.5; 2.0 м

Стадия	Масса	Масштаб
Р.К.		1:25
Лист 18	Листов 27	
Арх N		

Мосинжпроект Мастерская № 5

1 — 1

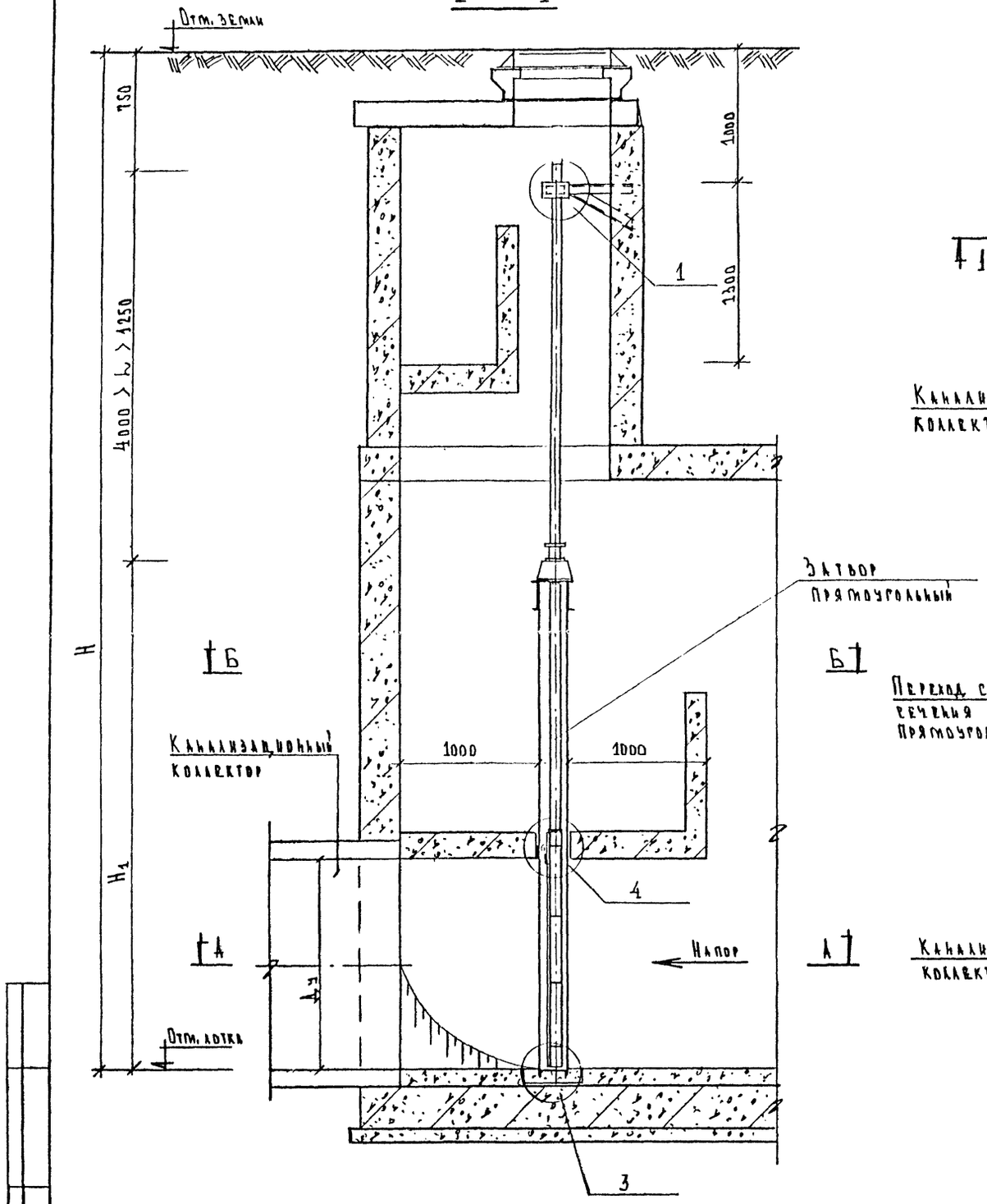

План по Б—Б

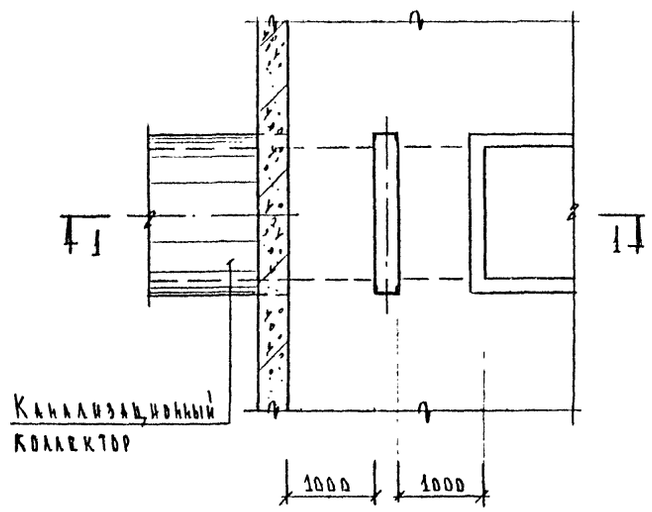

План по А—А

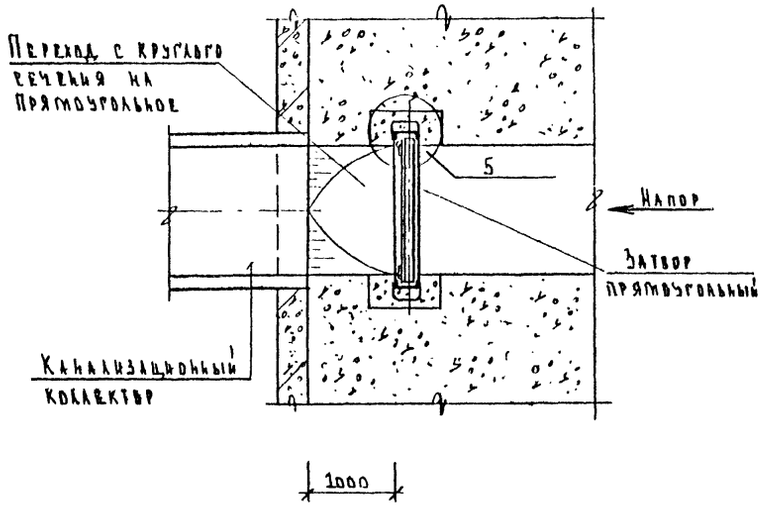

Таблица привязок

N камеры						
Размеры затвора вхн, мм						
Длина штанги L мм						
H мм						

Ду коллектора мм	1500
H_1 мм	3683

Примечания

1. Прямоугольный затвор на канализационном коллекторе $Д_у = 1{,}5$ м со штангой длиной менее 4х м применяется при глубине заложения лотка $5{,}7м < H < 8{,}45м$
2. Рабочие чертежи прямоугольного затвора на канализационном коллекторе $Д_у = 1{,}5$м 3604-00СБ по заказу N
3. Узлы 1,3,4,5 см лист 27

Нач. мас.	Шкундин			Детали конструкций канализационных сетей и коллекторов			Альбом 63/84
Гл. спец.	Трамаев			Установочный чертеж прямоугольного затвора на канализационном коллекторе $Д_у = 1{,}5$м со штангой длиной до 4-х м.	Стадия	Масса	Масштаб
Гл. ин. пр.	Яковлева		12.84		Р.Ч.		1:25 1:50
Рук. гр.	Юргелевич				Лист 19	Листов 27	
Проектир.	Лебедева				Архивный N		
					Мосинжпроект Мастерская N5		

1 — 1

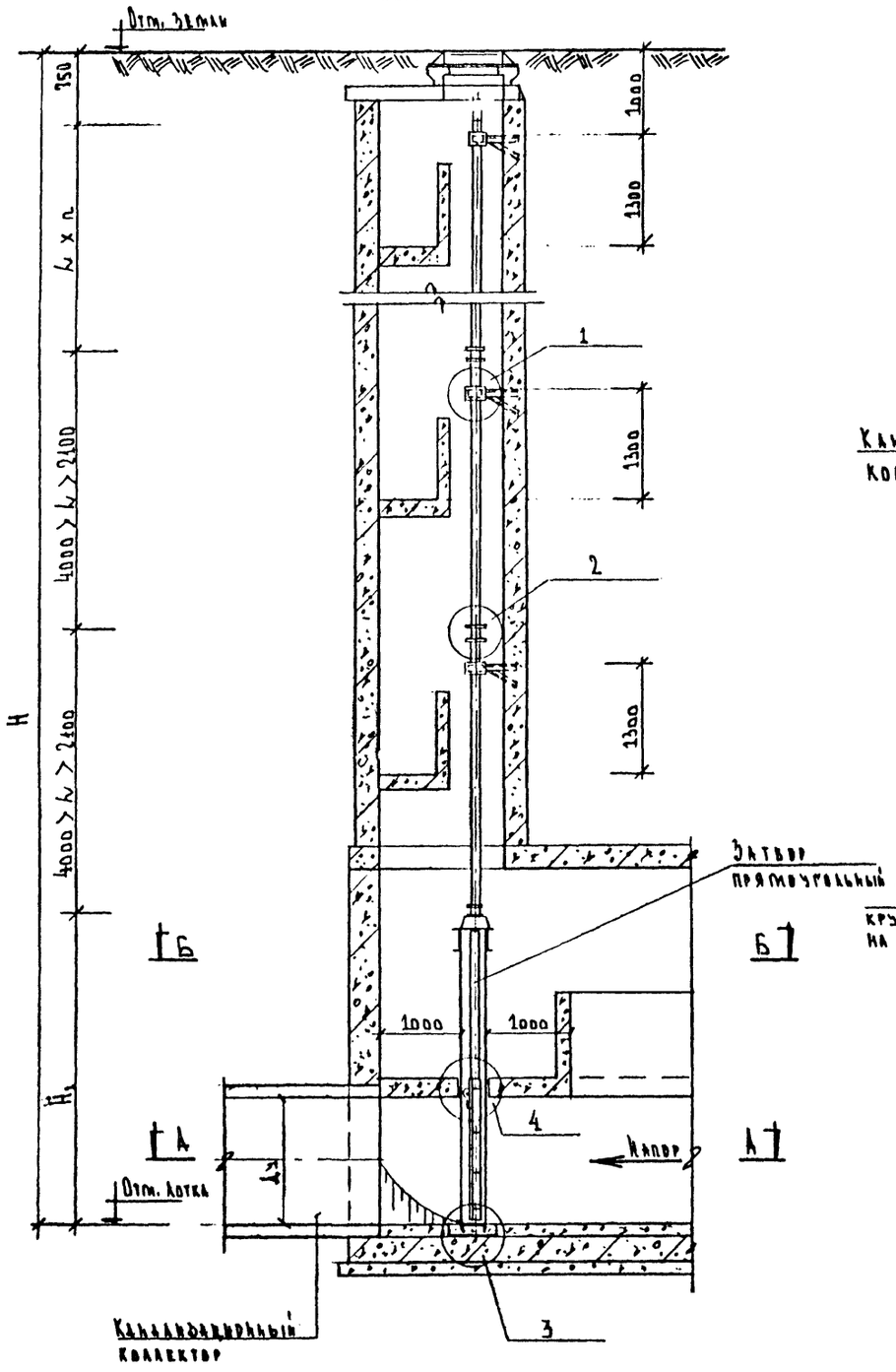

План по Б-Б

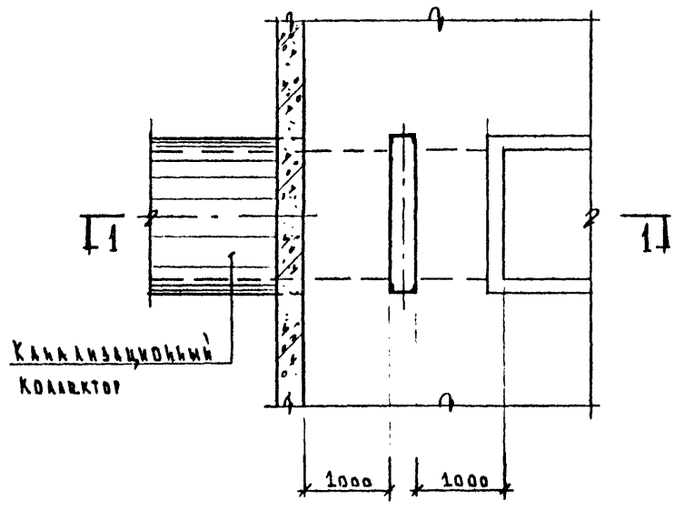

План по А-А

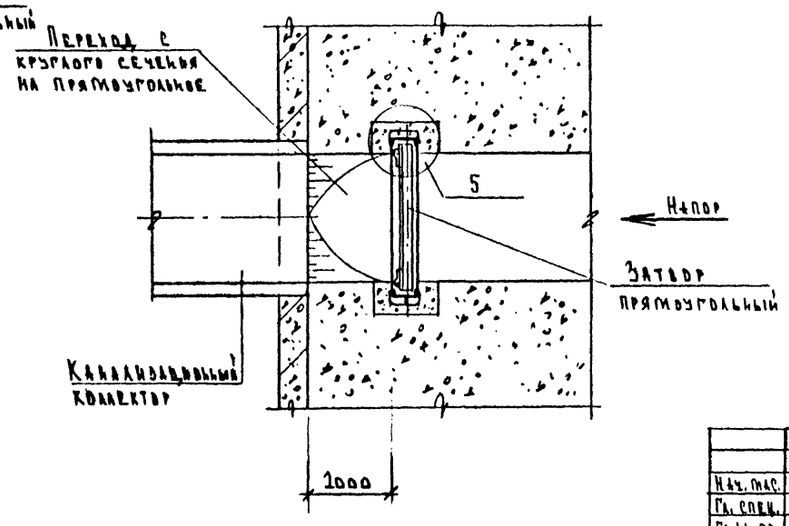

Таблица привязок

N камеры						
Размеры затвора b×h, мм						
Длина штанги L м						
Количество штанг n						
Заложение лотка H мм						

$Д_у$ коллектора мм	1500
H_1 мм	3683

Примечания

1. Прямоугольный затвор на канализационном коллекторе $Д_у$=1,5м со штангой длиной более 4-х м применяется при глубине заложения лотка H > 8.4м
2. Рабочие чертежи прямоугольного затвора на канализационном коллекторе $Д_у$=1,5м 3604-00СБ по заказу и
3. Узлы 1, 2, 3, 4, 5 см. лист N 27

Нач. мас.	Шкундин			Детали конструкций канализационных сетей и коллекторов			Альбом 63/84
Гл. спец.	Толмачев			Установочный чертеж прямоугольного затвора на канализационном коллекторе $Д_у$ = 1.5 м со штангой длиной более 4-х м.	Стадия	Масса	Масштаб
Гл. ин. пр.	Яковлева		12.XI		Р.Ч.		1:50
Рук. гр.	Юргелевич				Лист 20	Листов 27	
Проектир.	Лебедева				Архивный N		
					Мосинжпроект Мастерская N 5		

1 – 1

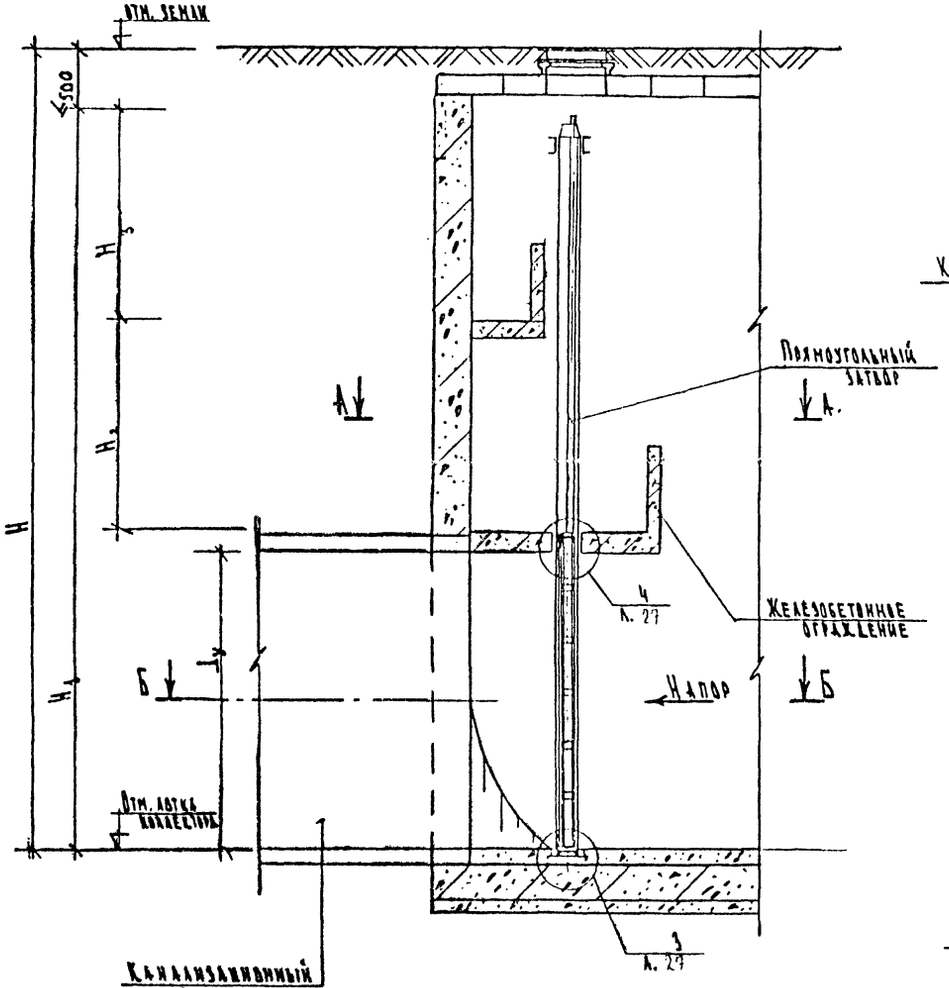

План по Б – Б

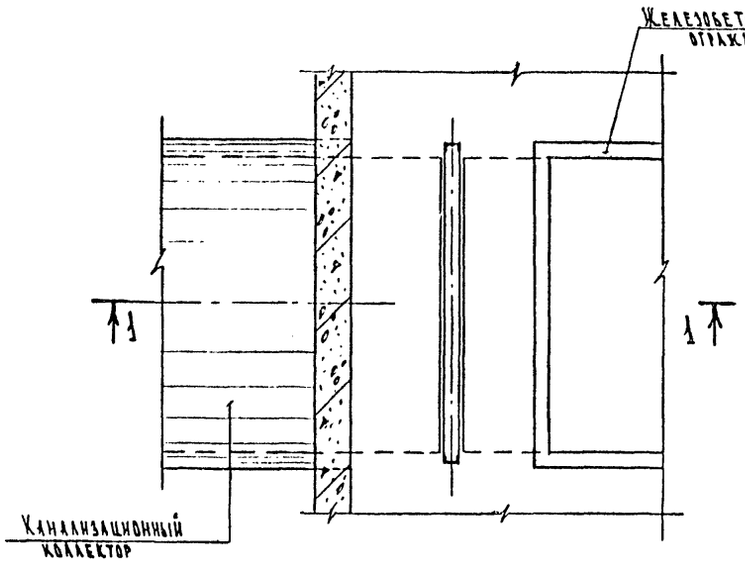

План по А – А

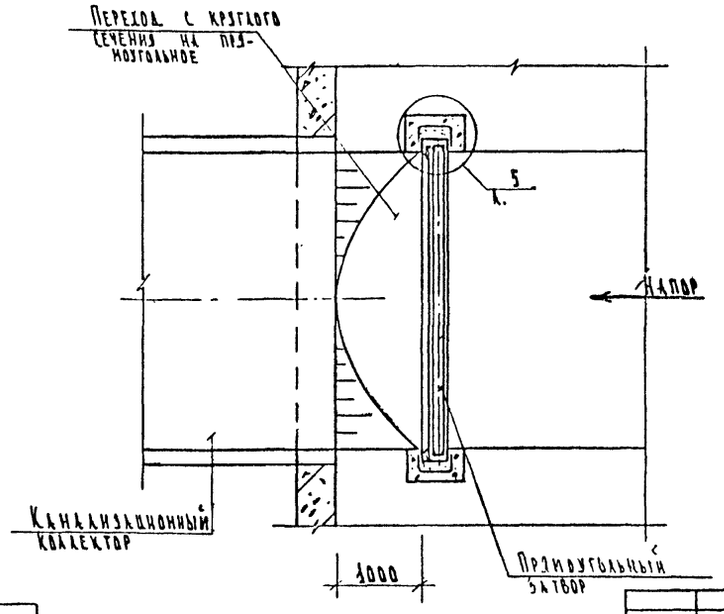

$Д_у$ коллектора мм	2500	3000	3500
H_1 мм	5570	6695	7680
H_2 мм	1270	1645	2130
H_3 мм	1600	1800	1800

Таблица привязок						
N камеры						
$Д_у$ коллектора мм						
H мм						

Примечания

1. Прямоугольные затворы без штанги применяются при глубине заложения лотка канализационного коллектора:
   - $Д_у$ = 2.5 м H < 6.1 м
   - $Д_у$ = 3.0 м H < 7.2 м
   - $Д_у$ = 3.5 м H < 8.2 м
2. Рабочие чертежи прямоугольных затворов на канализационных коллекторах
   - $Д_у$ = 2.5 м 3602-00 СБ, по заказу N
   - $Д_у$ = 3.0 м 3607-00 СБ, по заказу N
   - $Д_у$ = 3.5 м 3595-00 СБ по заказу N
3. Детальная привязка площадок должна быть выполнена на конструктивном чертеже камеры.
4. Монтаж затвора производить в соответствии со строительными нормами и правилами

5

Нач. маст	Шкундин			Детали конструкции канализационных сетей и коллекторов		Альбом 63/84
Гл. спец.	Толмачев			Установочный чертеж прямоугольного затвора без штанги на канализационные коллекторы $Д_у$ 2.5, 3.0, 3.5 м Вариант - 1	Стадия: Р.Ч.	Масса:	Масштаб: 1:50
Гл. инж. пр	Яковлева		12.84		Лист 21	Листов 27
Рук. гр.	Юргелевич				Арх. N	
Проектир	Тимохина				Мосинжпроект мастерская №5	

1 — 1

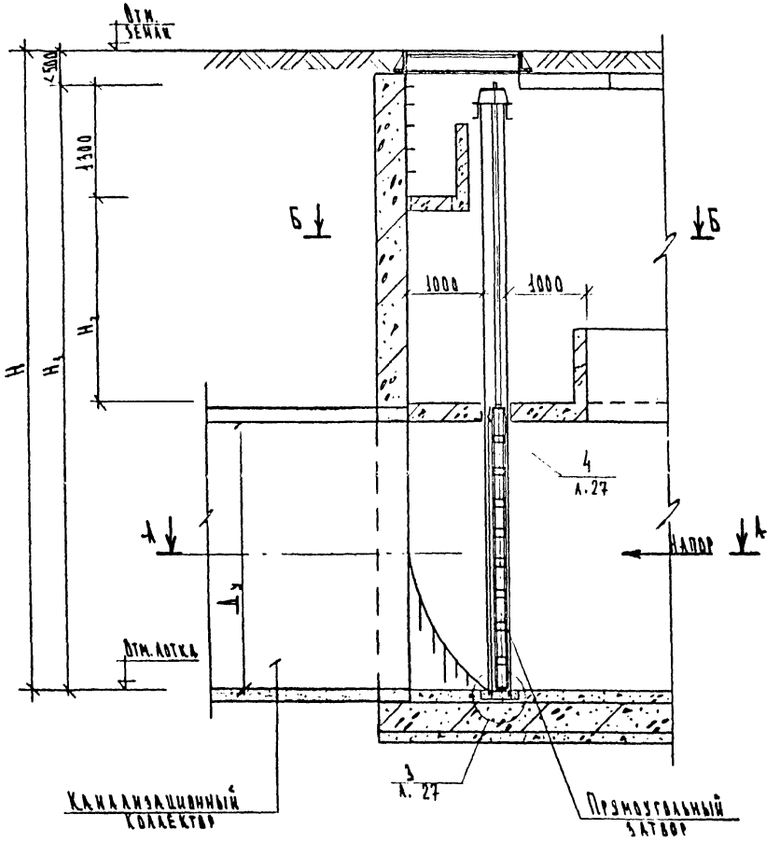

План по Б-Б

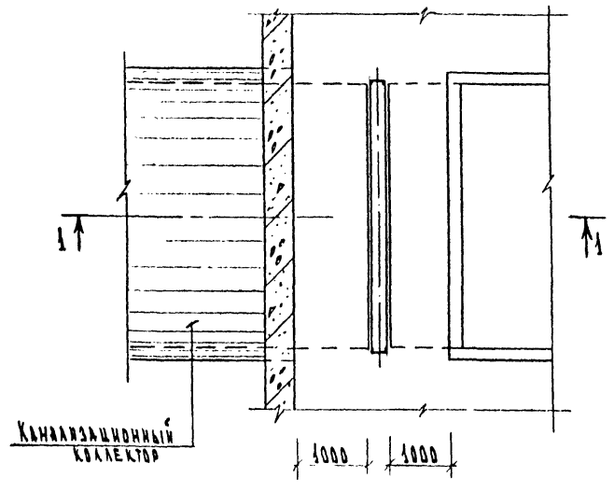

План по А-А

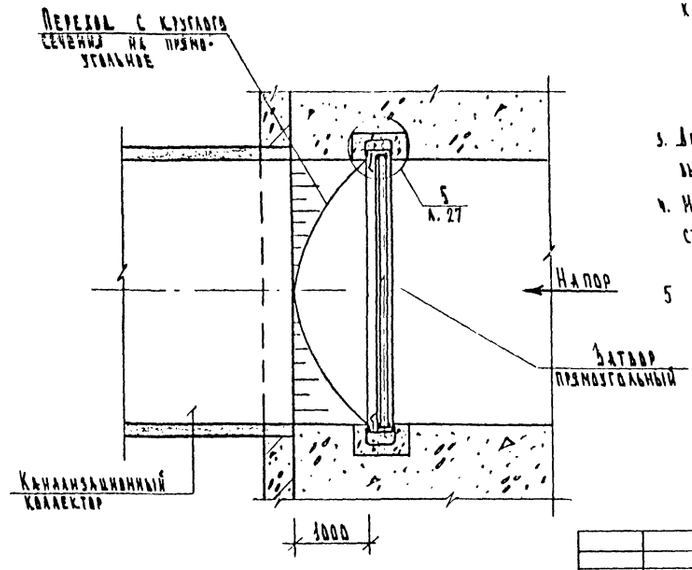

Таблица привязок						
N камеры						
$Д_у$ коллектора мм						
H мм						

Примечания:

1. Прямоугольные затворы без штанги применяются при глубине заложения лотка канализационного коллектора $Д_у$ = 2.0 м, H < 5.3 м
   $Д_у$ = 2.5 м, H < 6.1 м
   $Д_у$ = 3.0 м, H < 7.2 м
   $Д_у$ = 3.5 м H < 8.2 м
2. Рабочие чертежи прямоугольных затворов на канализационных коллекторах:
   $Д_у$ = 2.0 м 3603-00 СБ, по заказу N
   $Д_у$ = 2.5 м 3602-00 СБ, по заказу N
   $Д_у$ = 3.0 м 3502-00 СБ по заказу N
   $Д_у$ = 3.5 м 3595-00 СБ по заказу N
3. Детальная привязка площадок должна быть выполнена на конструктивном чертеже камеры.
4. Монтаж затвора производить в соответствии со строительными нормами и правилами
5. Узлы 3,4,5 даны на листе 27.

$Д_у$ коллектора мм	2000	2500	3000	3500
H_1 мм	4810	5570	6695	7680
H_2 мм	1310	1520	2140	2630

				Детали конструкций канализационных сетей и коллекторов		Альбом 63/84
Нач. маст.	Шкундин			Установочный чертеж прямоугольного затвора без штанги на канализационных коллекторах $Д_у$ = 2.0 м; 2.5 м; 3.0 м; 3.5 м вариант - 2	Стадия: Р.У.	Масса:	Масштаб: 1:50
Гл. спец.	Толмачев					
Гл. инж. пр.	Яковлева		12.84			
Рук. гр.	Юргелевич				Лист 22	Листов 27
Проектир.	Тимохина				Арх. N	
					Носинж проект Мастерская N5	

1 – 1

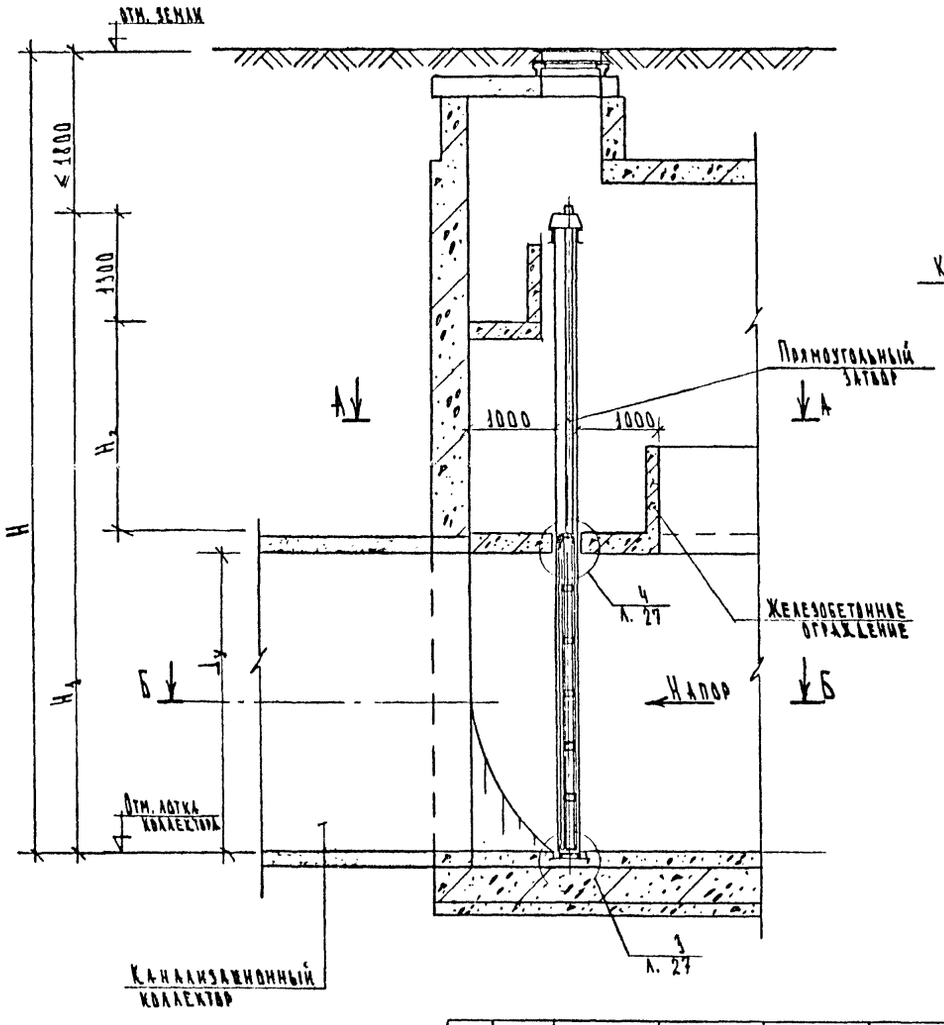

План по Б – Б

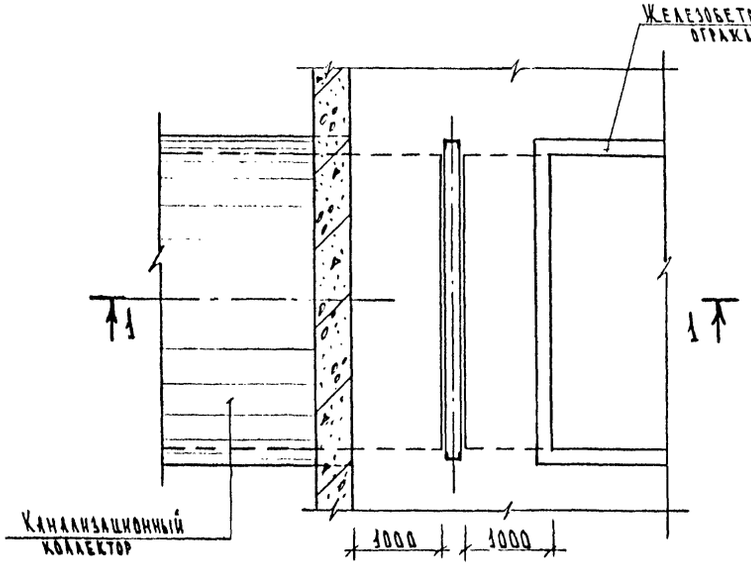

План по А – А

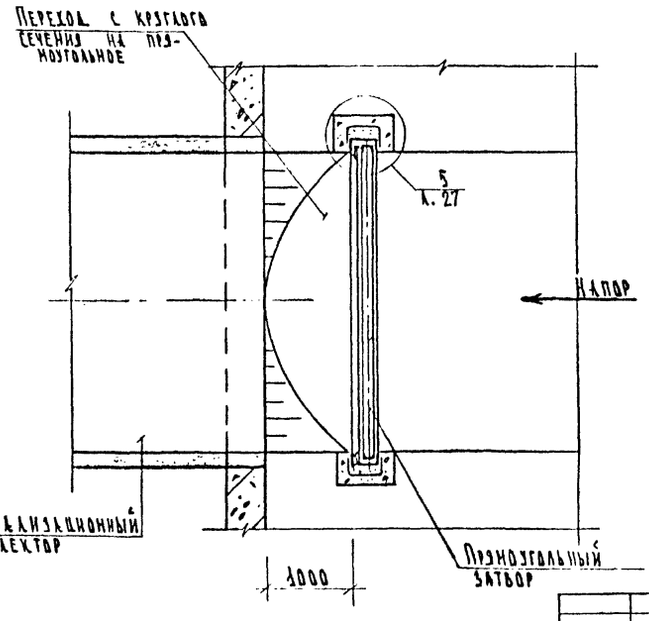

$Д_у$ коллектора мм	2000	2500	3000	3500
H_1 мм	4810	5570	6695	7680
H_2 мм	1340	1520	2140	2630

Таблица привязок

N Камеры						
$Д_у$ коллектора мм						
H мм						

Примечания

1. Прямоугольные затворы без штанги применяются при глубине заложения лотка канализационного коллектора:
   - $Д_у$ = 2.0 м, 6.6 м < H < 5.8 м
   - $Д_у$ = 2.5 м 6.1 м < H < 7.4 м
   - $Д_у$ = 3.0 м 7.2 м < H < 8.5 м
   - $Д_у$ = 3.5 м 8.2 м < H < 9.5 м
2. Рабочие чертежи прямоугольных затворов на канализационных коллекторах
   - $Д_у$ = 2.0 м 3603-0006 по заказу N
   - $Д_у$ = 2.5 м 3602-0006 по заказу N
   - $Д_у$ = 3.0 м 3607-0006 по заказу N
   - $Д_у$ = 3.5 м 3595-0006 по заказу N
3. Детальная привязка площадок должна быть выполнена на конструктивном чертеже камеры.
4. Узлы 3,4,5 даны на листе 27

Нач. маст.	Шкундин		
Гл. спец.	Толмачев		
Гл. инж. пр	Яковлева		12.84
Рук. гр.	Юргелевич		
Проектир	Тимохина		

Детали конструкций канализационных сетей и коллекторов

Альбом 63/84

Установочный чертеж прямоугольного затвора без штанги на канализационных коллекторах $Д_у$=2.0 м; 2.5 м; 3.0 м; 3.5 м. Вариант-3

Стадия	Масса	Масштаб
Р.Ч.		1:50
Лист 23	Листов 27	
Инв. N		

Мосинжпроект мастерская №5

1 — 1

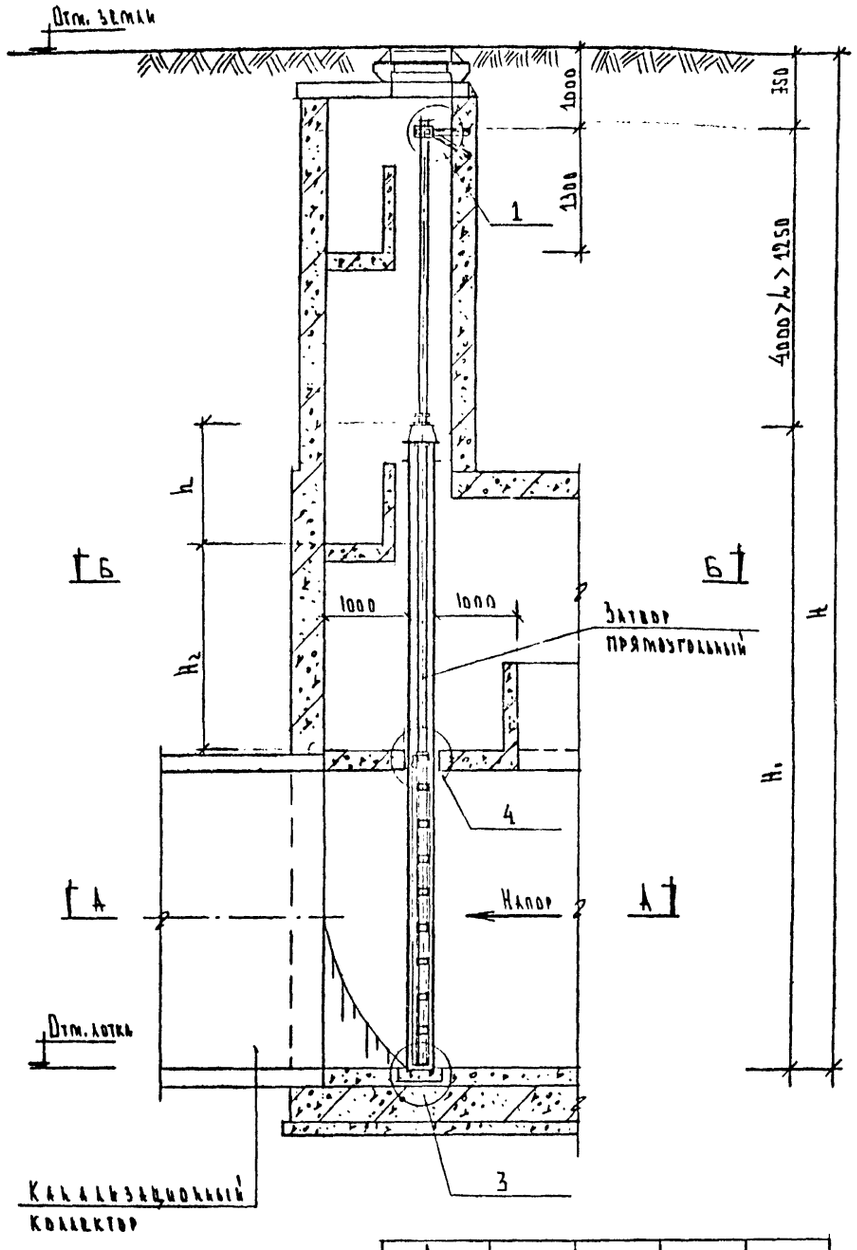

D_y коллектора мм	2000	2500	3000	3500
H_1 мм	4810	5570	6695	7680
H_2 мм	1560	1820	2145	2630
h мм	1000	1000	1300	1300

План по Б-Б

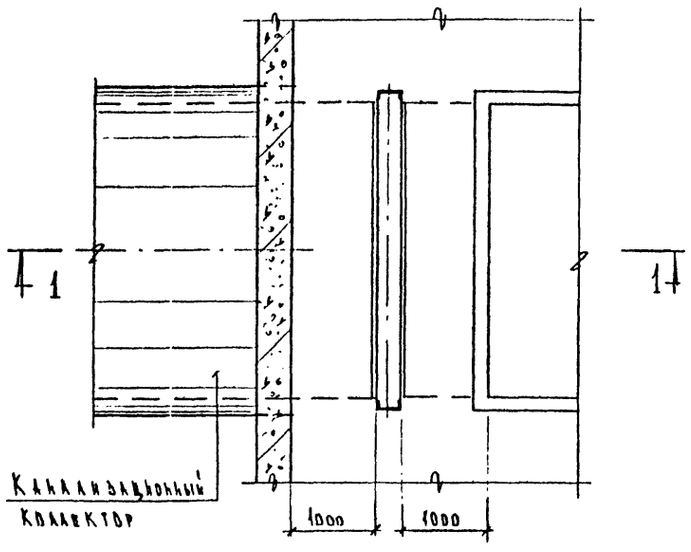

План по А-А

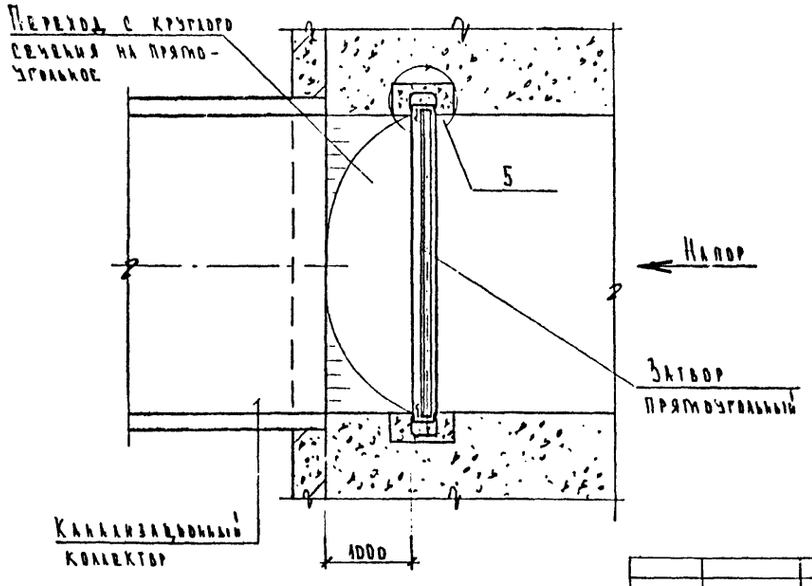

Таблица привязок

N камеры						
Размеры затвора						
Длина штанги l, мм						
Заложение лотка H, мм						

Примечания

1 Прямоугольные затворы с длиной штанги до 4-х м применяются при глубине заложения лотка канализационных коллекторов:

$D_y = 2{,}0$ м $5{,}0\text{ м} < H < 9{,}4\text{ м}$;
$D_y = 2{,}5$ м $7{,}4\text{ м} < H < 10{,}1\text{ м}$;
$D_y = 3{,}0$ м $8{,}5\text{ м} < H < 11{,}2\text{ м}$;
$D_y = 3{,}5$ м $9{,}5\text{ м} < h < 12{,}2\text{ м}$

2 Рабочие чертежи прямоугольных затворов на канализационных коллекторах:

$D_y = 2{,}0$ м 3603-00 СБ, по заказу N
$D_y = 2{,}5$ м 3602-00 СБ, по заказу N
$D_y = 3{,}0$ м 3607-00 СБ, по заказу N
$D_y = 3{,}5$ м 3595-00 СБ, по заказу N

3. Детальная привязка площадок должна быть выполнена на конструктивном чертеже камеры

4 Узлы 1,3,4,5 даны на листе 27

Нач. маст.	Шкундин		Детали конструкций канализационных сетей и коллекторов		Альбом 63/84
Гл. спец.	Толмачев				
Гл. инж. пр.	Яковлева	12.84	Установочный чертеж прямоугольного затвора на канализационных коллекторах D_y = 2,0 м; 2,5 м; 3,0 м; 3,5 м со штангой длиной до 4-х м	Стадия: Р.К. / Масса: — / Масштаб: 1:50	
Рук. гр.	Юргелевич			Лист 24 / Листов 27	
Проектир.	Лебедева			Архивный N	
Согласов.				Мосинжпроект Мастерская N 5	

1 — 1

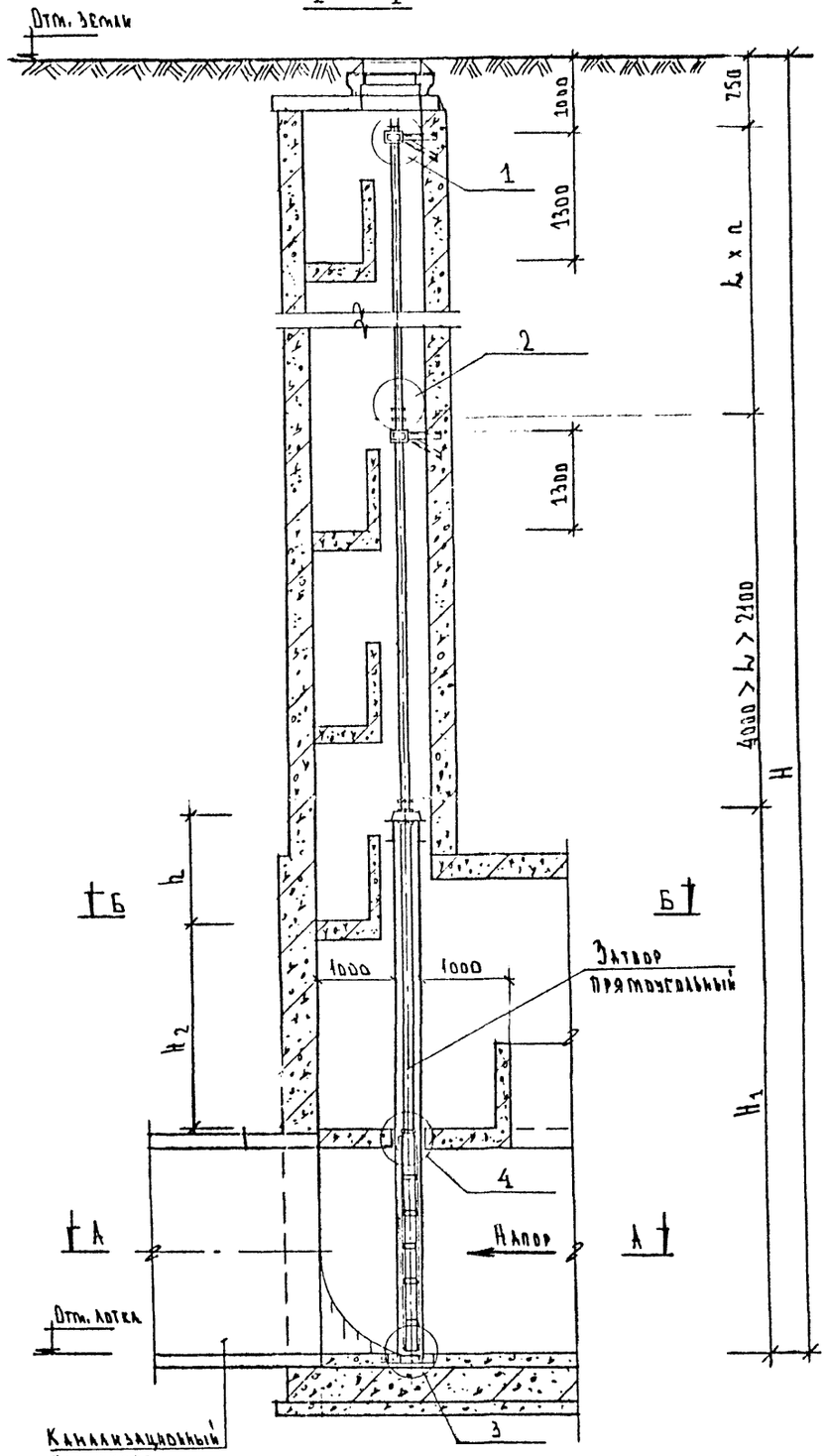

План по Б-Б

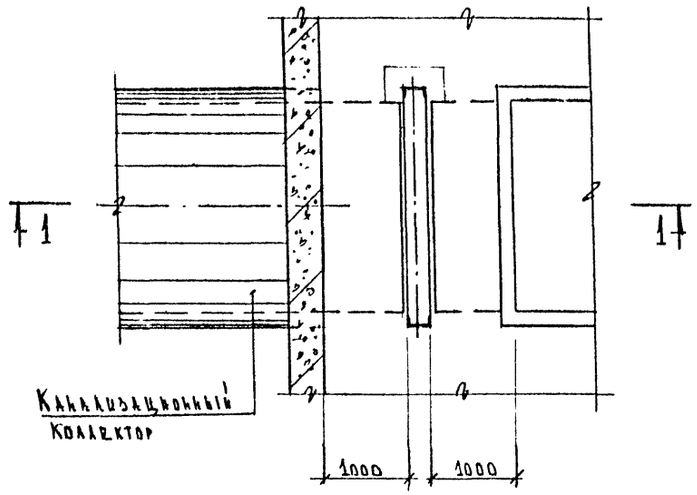

План по А—А

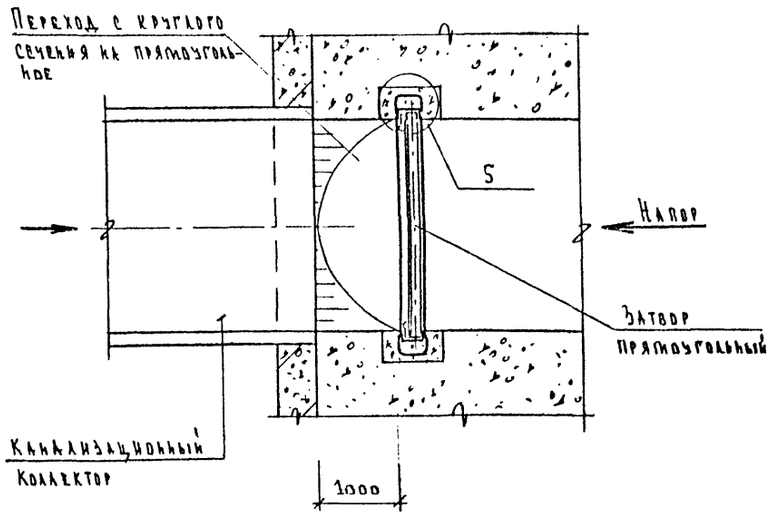

$Д_у$ Коллектора mm	2000	2500	3000	3500
H_1 mm	4810	5570	6695	7620
H_2 mm	1560	1820	2145	2630
h mm	1000	1000	1300	1300

Таблица привязок

N камеры						
Размеры затвора						
Длина штанги L mm						
Колич. штанг n						
Заложение лотка H mm						

Примечания

1 Прямоугольные затворы со штангой более 4-х m применяются при глубине заложения лотка канализационного коллектора:

$Д_у$ = 2,0m	H > 9,9m
$Д_у$ = 2,5m	H > 10,1m
$Д_у$ = 3,0m	H > 11,2m
$Д_у$ = 3,5m	H > 12,2m

2 Рабочие чертежи прямоугольных затворов на канализационных коллекторах:

$Д_у$ = 2,0m	3603-00СБ, по заказу N
$Д_у$ = 2,5m	3602-00СБ, по заказу N
$Д_у$ = 3,0m	3603-00СБ, по заказу N
$Д_у$ = 3,5m	3595-00СБ, по заказу N

3 Детальная привязка площадок должна быть выполнена на конструктивном чертеже камеры.

4 Узлы 1,2,3,4,5 даны на листе 27.

				Детали конструкций канализационных сетей и коллекторов	Альбом 63/84	
Нач. сект.	Шкундин			Установочный чертеж прямоугольного затвора на канализационных коллекторах $Д_у$=2,0m; 2,5m; 3,0m; 3,5m со штангой более 4-х m.	Стадия	Масса	Масштаб
Гл. спец.	Толмачев				Р.К.		
Гл. инж. пр.	Яковлева		1984		Лист 25	Листов 27	
Рук. гр.	Мургалова				Архивный N		
Проектир.	Лебедева				Мосинпроект Мастерская N5		
Сотрудн.							

Штанга
Сборочный чертеж

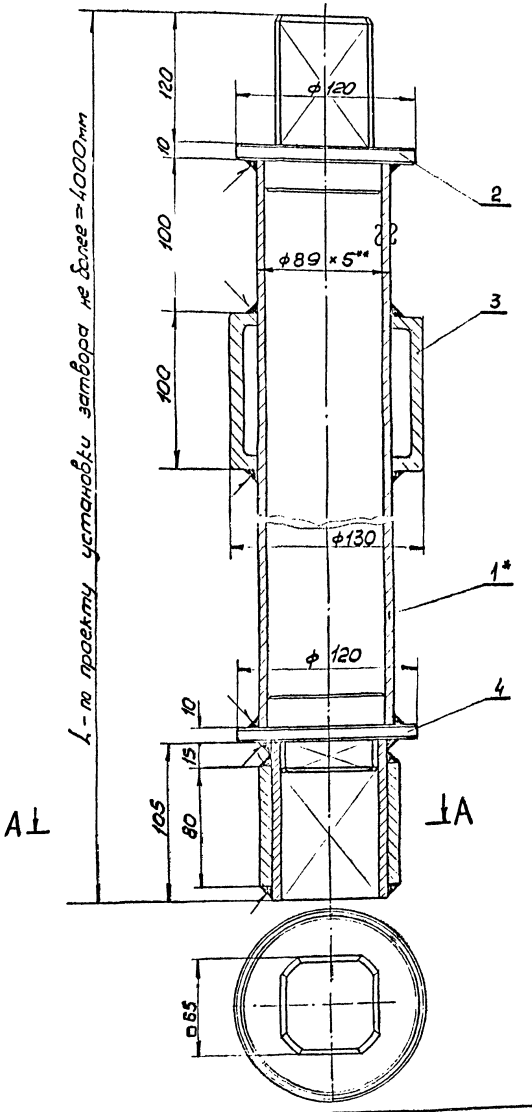

Дет 2
Хвостовик ▽3 (▽)

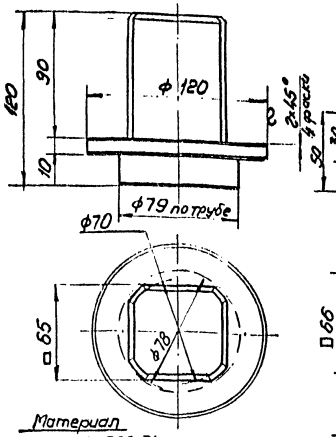

Материал
Круг 120 ГОСТ 2590-71 / Ст3 ГОСТ 535-79
Масса 3,7кг

Дет 4
Фланец ▽3 (▽)

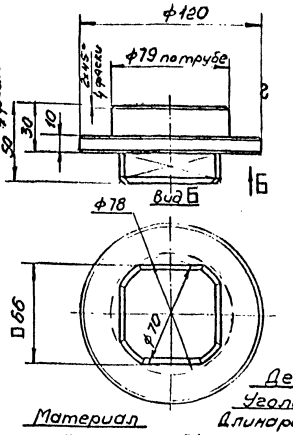

Материал
Круг 120 ГОСТ 2590-71 / Ст3 ГОСТ 535-79
Масса 1,5кг

Дет 3
Втулка ▽3 (▽)

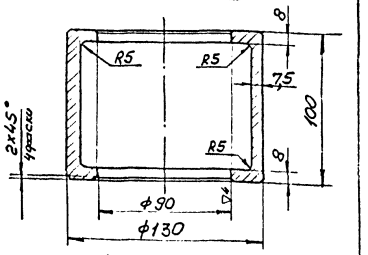

Материал
Круг 130 ГОСТ 2590-71 / Ст3 ГОСТ 535-79
Масса 2,7кг

Дет 6
Уголок большой ▽3 (▽)
Длина развертки = 141мм

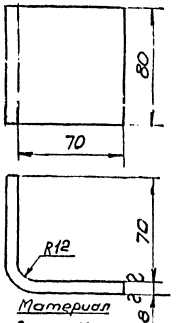

Материал
Лист 8,0 ГОСТ 19903-74 / Ст3 ГОСТ 16523-70
Масса 0,7кг

Дет 5
Уголок малый ▽3 (▽)
Длина развертки = 130мм

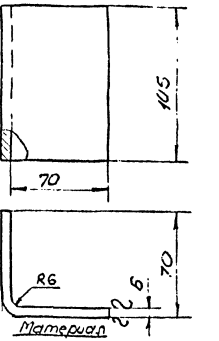

Материал
Лист 6,0 ГОСТ 19903-74 / Ст3 ГОСТ 16523-70
Масса 0,6кг

1. Количество штанг „П" и их длина „L" определяются по чертежам установки затвора в камере, разработанным мастерской N°5 института.
2. ** Материал штанги Труба 89×5 ГОСТ 8734-75 / Б20 ГОСТ 8733-74,

А-А

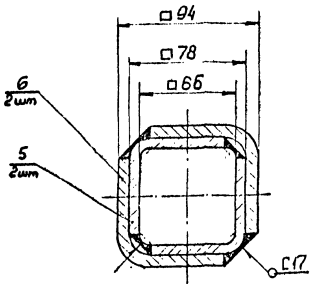

1. Варить электродом Э42А ГОСТ 9467-75 катетом, равным меньшей толщине свариваемых деталей.
2. Окрасить эпоксидной краской ЭП-51 ГОСТ 9640-75 черного цвета в два слоя.

Нач.маст.	Маховер		Детали конструкций канализационных сетей и коллекторов			Альбом № 63/84
Гл.спец.	Гераськин					
ГИП	Чудов		Штанга Сборочный чертеж	Лит	Масса	Масшт.
Разраб.	Иванова				~52,0	1:2
				Лист 28 Листов 27		
				Мосинжпроект Мастерская N°9		

Узел 2

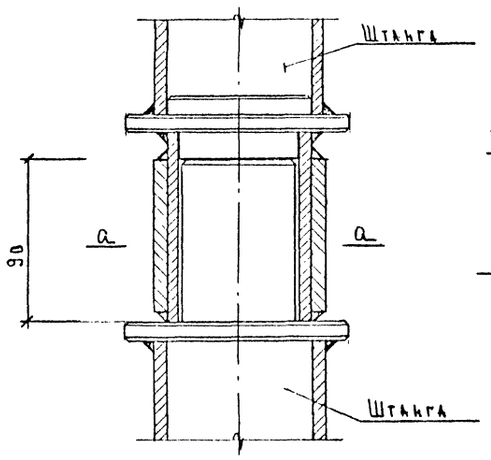

Узел 1

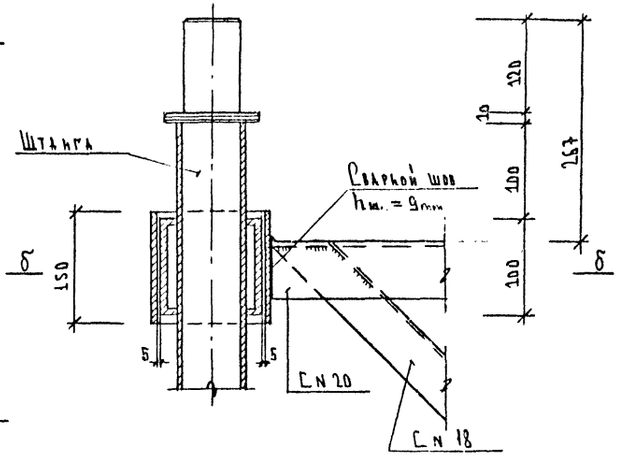

Узел 4

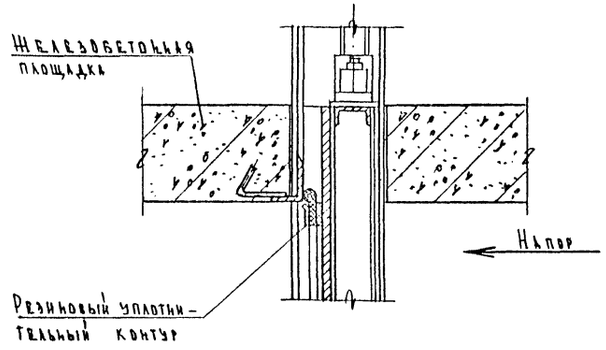

а — а

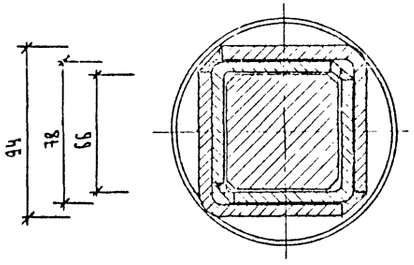

б — б

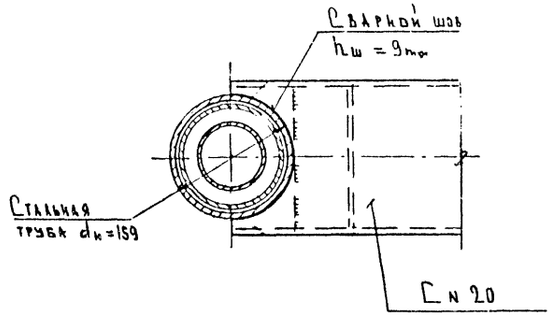

Примечания

1. Данный чертеж читать совместно с чертежами на листах NN
2. Сварку выполнять электродом Э42А ГОСТ 9467-75 катетом равным меньшей толщине свариваемых элементов.
3. Окрасить эпоксидной краской ЭП-51 ГОСТ 9640-75 черного цвета в 2 слоя.

Узел 5

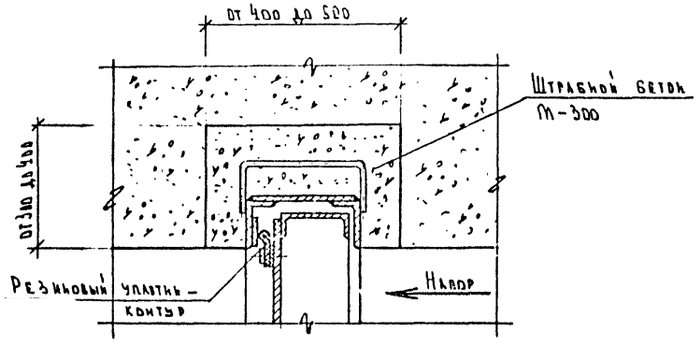

Узел 3

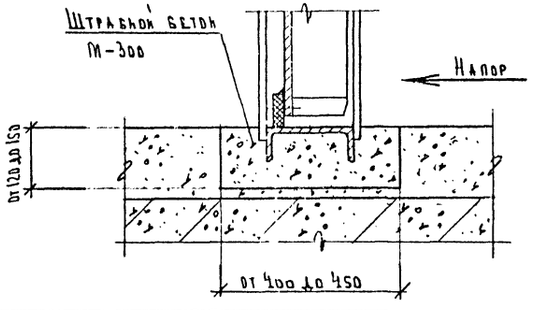

Нач. отд.	Шкундин		Детали конструкций канализационных сетей и колодцев		Альбом 63/84
Гл. спец.	Толмачев				
Гл. инж. пр.	Яковлева		Конструкция узлов 1;2;3;4;5	Стадия: Р.Ч. / Масса / Масштаб: 1:2, 1:5, 1:10	
Рук. группы	Юргелевич				
Проектир.	Лебедева			Лист 27 / Листов 27	
				Архивный N	
				Госкомпроект Мастерская N5	

gost.e-ecolog.ru