ГЛАВНОЕ АРХИТЕКТУРНО-ПЛАНИРОВОЧНОЕ УПРАВЛЕНИЕ

г. МОСКВЫ

ИНСТИТУТ

МОСИНЖПРОЕКТ

Металлические лестницы и площадки для инженерных коммуникаций

АЛЬБОМ N 6/88

РАБОЧИЕ ЧЕРТЕЖИ

МОСКВА
1988

gost.e-ecolog.ru

ГЛАВНОЕ АРХИТЕКТУРНО-ПЛАНИРОВОЧНОЕ УПРАВЛЕНИЕ

г. МОСКВЫ

ИНСТИТУТ

МОСИНЖПРОЕКТ

Металлические лестницы и площадки для инженерных коммуникаций

АЛЬБОМ N 6/88

РАБОЧИЕ ЧЕРТЕЖИ

Введен в действие указанием по институту Мосинжпроект № 41 от 23.12.88г.

Согласовано:

ДО Гордормост
Главный инженер Е.В. Соболь

Теплосеть Мосэнерго
Главный инженер В.М. Липовских 14.07.87г.

ПО Горгидромеханизация
И.О. директора Ю.А. Артемьев

Главный инженер института Ю.С. Самохвалов

Начальник мастерской № 9 А.В. Сиванбаев

Трест Мосочистовод
Главный инженер В.В. Пальгунов

ПЭАУ треста Мосводопровод
Главный инженер В.А. Андреев

МОСКВА
1988

Содержание альбома

NN п/п	Наименование	стр
	Пояснительная записка	3
1	Схемы лестничных переходов, площадок и лестниц	4÷5
2	Лестничный переход Л-1	6÷12
3	Лестничный переход Л-2; Л-2А; Л-2Б	13÷27
4	Лестничный переход Л-3	28÷30
5	Лестничный переход Л-4 (Вариант I)	31÷33
6	Лестничный переход Л-5 (Вариант II)	31÷34
7	Лестничный переход Л-6	35÷36
8	Лестница для сальниковых компенсаторов Л-7; Л-8; Л-9	37÷43
9	Стационарная площадка под люки П-10; П-11; П-12	44÷58
10	Площадка в камере для управления задвижками вручную П-13	59÷60
11	Площадка для обслуживания арматуры П-14	61÷63
12	Лестница с перилами для тепловых сетей Л-15	64÷67
13	Лестница подвесная Л-16; Л-17	68÷72
14	Лестница для канализации Л-18	73÷75
15	Лестница для водопровода, водостоков и канализации Л-19	76÷78
16	Лестница для обслуживания воздушника	79÷82

Инв. № подл. | Подпись и дата | Взам. инв. № | Инв. № дубл. | Подпись и дата

Настоящий альбом разработан на основании решения совместного технического совещания специалистов института Мосинжпроект и Главмосинжстроя в целях сокращения номенклатуры применяемых при строительстве подземных сооружений лестниц и сокращения расхода металла на эти цели.

В основу альбома положены выпущенные институтом в 1963г альбом N6, а также предложения мастерских института (М-2, М-3, М-4, М-5, М-12) и соответствующих эксплуатационных и строительных организаций.

Металлические лестницы и площадки предназначены для колодцев, установки в технологических узлах, камер и коллекторов с целью обеспечения перехода через трубопроводы, а также при обслуживании запорной арматуры трубопроводов и сальниковых компенсаторов.

В данном альбоме представлены рабочие чертежи металлических площадок для наиболее часто встречающихся случаев в расположении трубопроводов, а также рабочие чертежи металлических лестниц для

Изм	Лист	№ докум	Подп	Дата	Альбом N 6/88			
Разраб		Пронина			Пояснительная записка	Лит.	Лист	Листов
Пров.		Гераськин					1	2
Гл спец		Ковтуненко				Мосинжпроект Мастерская N 9		
Н контр		Ветлинск						
Утв		Сиванбаев						

Инв № подл | Подп. и дата | Взам инв № | Инв № дубл | Подп. и дата

Формат А4

смотровых колодцев и пожарных гидрантов. На листах N 4 и 5 помещены схемы площадок и лестниц на основе которых можно подобрать площадку и лестницу для каждого отдельного случая расположения труб с различными диаметрами.

Лестницы для обслуживания смотровых колодцев и пожарных гидрантов в зависимости от глубины колодца имеют различные параметры (высота и ширина).

Площадки и лестницы маркируются соответственно буквой „Л" или „Л" и цифрам: первая цифра обозначает порядковый номер расположения в альбоме, вторая и третья - высоту и ширину соответственно.

Пример условного обозначения: Л-16-3,0-0,4

16 - порядковый номер, 3,0 - высота в м, 0,4 - ширина в м или Л-2. Если следующие цифры не проставлены, лестница имеет только один параметр.

Крепление лестниц должно производиться с помощью анкерных болтов в одних случаях и монолитным бетоном в других случаях (смотри по чертежу).

Изм	Лист	№ докум.	Подп.	Дата	Пояснительная записка	Лист
						2

Инв № подл | Подп. и дата | Взам инв № | Инв № дубл | Подп. и дата

Формат А4

Схемы лестничных переходов

Лестничный переход Л-1
(над трубопроводами d=400÷600)

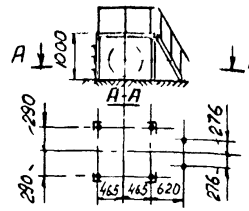

Рис. 1

Лестничный переход Л-2; Л-2А, Л-2Б

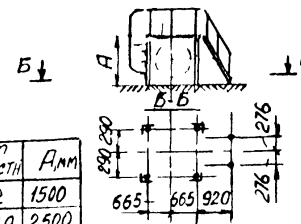

Тип лестн	А,мм
Л-2	1500
Л-2А	2500
Л-2Б	3000

Рис. 2

Лестничный переход Л-3
(над трубопроводами d = 400÷600)

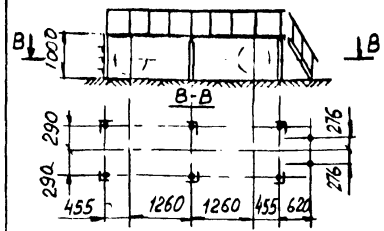

Рис. 3

Лестничный переход Л-4
(над трубопроводами d=300÷400)

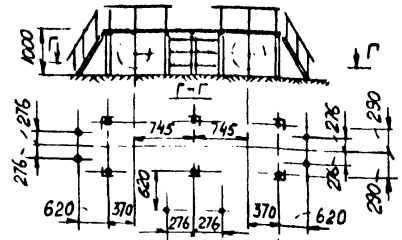

Рис. 4

Лестничный переход Л-5
(над трубопроводами d=300÷400)

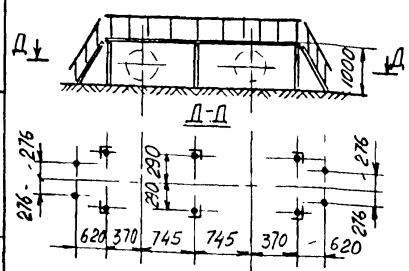

Рис 5

Лестничный переход Л-6

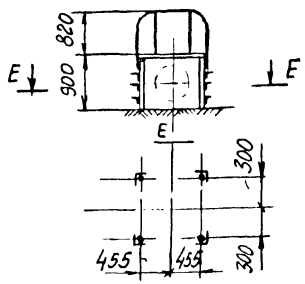

Рис. 6

Лестница Л-7 (для труб d = 500÷600)
Лестница Л-8 (для труб d = 700÷800)
Лестница Л-9 (для труб d = 900÷1000)
для сальниковых конденсаторов

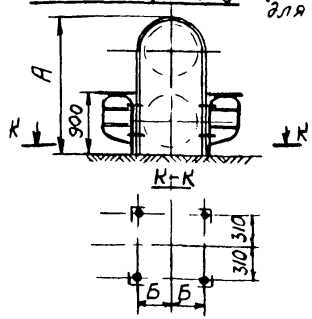

Тип лестн	А,мм	Б,мм
Л-7	1960	488
Л-8	2510	588
Л-9	2910	688

Рис. 7

N рис	Тип лестн	Обозначение чертежа	Уголок ГОСТ 8509-86, кг		Труба 20×2,8 ГОСТ 3262-75, кг	Круг ф 18 ГОСТ 2590-71, кг	Полоса 6×120 ГОСТ 103-79, кг	Полоса 10×120 ГОСТ 103-79, кг	Лист прес. вып. марка 606 ГОСТ 8706-78, кг	Лист рифл. ромбическ ГОСТ 8568-78, кг	Анкерный болт с гайкой		Масса лестницы, кг	стр
			50×50×5	63×63×6							кол.	Масса, кг		
1	Л-1	3650. Л-1-000 СБ	7,2	42,0	9,0	17,0	13,0	0,4	10,4	13,6	6	2,4	115,0	6÷12
2	Л-2	3650. Л-2-000 СБ	12,0	58,0	19,4	20,0	20,0	0,4	14,5	21,0	6	2,4	172,0	13÷27
2	Л-2А	3650. Л-2А-000 СБ	21,6	105,0	21,0	26,0	32,8	0,4	14,5	33,0	6	2,4	260,0	13÷27
2	Л-2Б	3650. Л-2Б-000 СБ	26,4	97,0	22,0	27,0	39,0	0,4	14,5	48,0	6	2,4	281,0	13÷27
3	Л-3	3650. Л-3-000 СБ	7,2	85,0	17,6	42,0	13,0	0,4	22,0	13,6	8	3,1	205,0	28÷30
4	Л-4	3650. Л-4-000 СБ	—	73,5	26,0	43,5	39,5	0,6	23,8	42,0	12	4,7	253,0	31÷33
5	Л-5	3650. Л-5-000 СБ	—	72,5	20,0	36,5	26,0	0,6	23,8	28,0	10	4,0	211,0	31÷34
6	Л-6	3650. Л-6-000 СБ	9,6	38,0	8,0	7,0	—	0,4	10,5	—	4	1,6	74,0	35÷36
7	Л-7	3650. Л-7-000 СБ	—	52,0	25,0	32,6	—	0,4	—	—	4	1,6	112,0	37÷43
7	Л-8	3650. Л-8-000 СБ	—	69,0	25,0	38,5	—	0,4	—	—	4	1,6	135,0	37÷43
7	Л-9	3650. Л-9-000 СБ	—	79,0	25,0	41,0	—	0,4	—	—	4	1,6	147,0	38÷43

Ф. А3

Схемы лестниц и площадок

Стационарная площадка под люки П-10; П-11; П-12

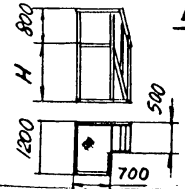

Рис. 8

Площадка в камере для управления задвижками вручную П-13

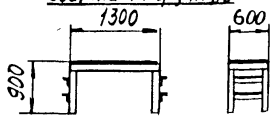

Рис. 9

Площадка для обслуживания арматура П-14

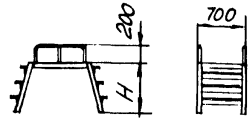

Рис. 10

Лестница с перилами для тепловых сетей Л-15

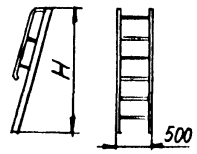

Рис. 11

Лестница подвесная Л-16

Лестница подвесная для гидранта Л-17

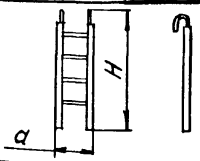

Рис. 12

Лестница для канализации Л-18

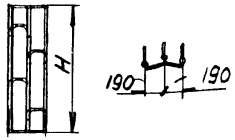

Рис. 13

Лестница для водопровода, водостоков и канализации Л-19

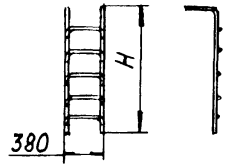

Рис. 14

Лестница для обслуживания воздушника Л-20

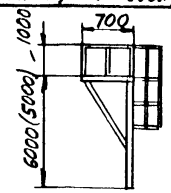

Рис 15

N рис	Тип лестницы	Обозначение чертежа	Уголок ГОСТ 8509-86, кг 50×50×5	Уголок ГОСТ 8509-86, кг 63×63×6	Труба 20×2,8 ГОСТ 3262-75, кг	Круг ГОСТ 2590-71, кг ф18	Круг ГОСТ 2590-71, кг ф20	Круг ГОСТ 2590-71, кг ф25	Лист рифл. ромб. ГОСТ 8568-78, кг	Полоса 6×120 ГОСТ 103-79, кг	Масса, кг	стр.
8	П-10	3650.П-10-000СБ		83	5,6	15,0			35,0	11,5	150,0	44 ÷ 46
8	П-11	3650.П-11-000СБ		95,4	10,0	15,0			43,4	17,0	180,5	47 ÷ 50
8	П-12	3650.П-12-000СБ		105,3	11,0	18,0			46,3	23	204,0	51 ÷ 58
9	П-13	3650.П-13-000СБ	41,0						22,0		62,5	59 ÷ 60
10	П-14-06	3650.П-14-000СБ	16,0		4,0	1,0			22,4	3,6	47,0	61 ÷ 63
10	П-14-0,9	3650.П-14-000СБ-01	21,0		4,0	1,0			25,6	3,6	54,6	61 ÷ 63
11	Л-15-2,0	3650.П-15-000СБ			1,6	1,2			23,0	30,0	56,0	64 ÷ 67
11	Л-15-2,25	3650.Л-15-000СБ-01			2,4	1,2			23,0	35,0	62,0	64 ÷ 67
11	Л-15-2,5	3650.Л-15-000СБ-02			3,2	1,2			29,0	39,0	73,0	64 ÷ 67
11	Л-15-2,75	3650.Л-15-000СБ-03			4,0	2,0			32,0	44,0	82,0	64 ÷ 67
11	Л-15-3,00	3650.Л-15-000СБ-04			5,0	2,0			35,0	47,0	88,5	64 ÷ 67
11	Л-15-3,25	3650.Л-15-000СБ-05			6,0	2,0			38,0	51,0	96,0	64 ÷ 67
11	Л-15-3,5	3650.Л-15-000СБ-06			6,5	2,4			41,0	55,0	104,5	64 ÷ 67
11	Л-15-3,75	3650.Л-15-000СБ-07			7,3	2,4			43,5	59,0	112,0	64 ÷ 67
11	Л-15-4,00	3650.Л-15-000СБ-08			8,2	2,4			46,4	63,0	120,0	64 ÷ 67
12	Л-16-2,5-03	3650.Л-16-000СБ	18,4				6,5				25,0	68 ÷ 70
12	Л-16-3,0-03	3650.Л-16-000СБ-01	22,4				8,0				30,4	68 ÷ 70
12	Л-16-4,0-03	3650.Л-16-000СБ-02		45,6			11,0				57,6	68 ÷ 70
12	Л-16-2,0-04	3650.Л-16-000СБ-03	22,4				6,0				21,0	68 ÷ 70
12	Л-16-2,5-04	3650.Л-16-000СБ-04	28,0				7,0				25,4	68 ÷ 70
12	Л-16-3,0-04	3650.Л-16-000СБ-05	34,0				9,0				43,0	68 ÷ 70
12	Л-16-3,5-04	3650.Л-16-000СБ-06									49,3	68 ÷ 70
12	Л-16-4,0-04	3650.Л-16-000СБ-07		45,2			12,0				57,0	68 ÷ 70
12	Л-16-5,0-04	3650.Л-16-000СБ-08		57,0			14,2				71,0	68 ÷ 70
12	Л-17	3650.Л-17-000СБ					7,0				17,86	71 ÷ 72
13	Л-18-2,1	3650.Л-18-000СБ					14,0	24,0			49,1	73 ÷ 75
13	Л-18-2,8	3650.Л-18-000СБ-01					15,5	32,0			52,8	73 ÷ 75
14	Л-19-1,5	3650.Л-19-000СБ					5,2	12,2			17,4	76 ÷ 78
14	Л-19-2,0	3650.Л-19-000СБ-01					8,0	16,0			24,0	76 ÷ 78
14	Л-19-2,5	3650.Л-19-000СБ-02					10,0	20,0			30,0	76 ÷ 78
14	Л-19-3,0	3650.Л-19-000СБ-03					12,0	24,0			36,0	76 ÷ 78
14	Л-19-3,5	3650.Л-19-000СБ-04					16,0	28,0			44,0	76 ÷ 78
14	Л-19-4,0	3650.Л-19-000СБ-05					17,0	31,4			48,5	76 ÷ 78
14	Л-19-4,5	3650.Л-19-000СБ-06					18,0	35,0			53,5	76 ÷ 78
14	Л-19-5,0	3650.Л-19-000СБ-07					21,0	39,0			60,0	76 ÷ 78
15	Л-20	3650.Л-19-000СБ		101,0			111,0		11		823,5	79 ÷ 82

Формат	Зона	Поз.	Обозначение	Наименование	Кол.	Примечание
				Документация		
А4			3650.Л-1-000СБ	Сборочный чертеж		
				Сборочные единицы		
А4		1	3650.Л-1-100	Площадка	1	35,2кг
А3		2	3650.Л-1-200	Лестница	1	23,0кг
А4		3	3650.Л-1-300	Рама	1	14,7кг
А4		4	3650.Л-1-400	Лестница	1	41,3кг
				Детали		
А4		5	3650.Л-2-001	Болт анкерный	6	2,16кг
				Крепежные детали		
		6		Гайка М16.5.05 ГОСТ 5915-70	6	0,2кг

Сборочный чертеж см. стр.7

3650.Л-1-000

Изм.	Лист	N докум.	Подп.	Дата
Разраб.		Пронина		
Провер.		Гераськин		
Гл.спец.		Ковтуненко		
Н.контр.		Стасёнок		
Нач. М-9		Сивамбаев		

Лестничный переход (над трубопроводами d=400÷600)

Лит.	Лист	Листов
	1	1

Мосинжпроект Мастерская N9

Инв. N дубл. | Подпись и дата | Взам. инв. N | Инв. N подл. | Подп. и дата

А4

Формат	Зона	Поз.	Обозначение	Наименование	Кол.	Примечание
				Документация		
А4			3650.Л-1-400СБ	Сборочный чертеж		
				Детали		
А4		1	3650.Л-1-401	Полоса боковая	2	13,2кг
		2	3650.Л-1-402	Ступенька	3	11,1кг
		3	3650.Л-1-403	Уголок	4	1,36кг
		4	3650.Л-1-404	Ступенька	1	2,47кг
Б4		5	3650.Л-1-405	Труба 20×2,8 ГОСТ 3262-75 $\ell=(1960-9,2)$мм	2	6,38кг
Б4		6	3650.Л-1-406	Круг 18-В-ГОСТ 2590-71 ст 3 ГОСТ 535-79 $\ell=(850-5,6)$мм	4	6,8кг

Сборочный чертеж см. стр. 11

3650.Л-1-400

Изм.	Лист	N докум.	Подпись	Дата
Разраб.		Пронина		
Провер.		Гераськин		
Гл.спец.		Ковтуненко		
Н.контр.		Стасёнок		
Нач. N 9		Сивамбаев		

Лестница

Лит.	Лист	Листов
	1	1

Мосинжпроект Мастерская N9

Инв. N дубл. | Подпись и дата | Взам. инв. N | Инв. N подл. | Подп. и дата

А4

3650.Л-1-000

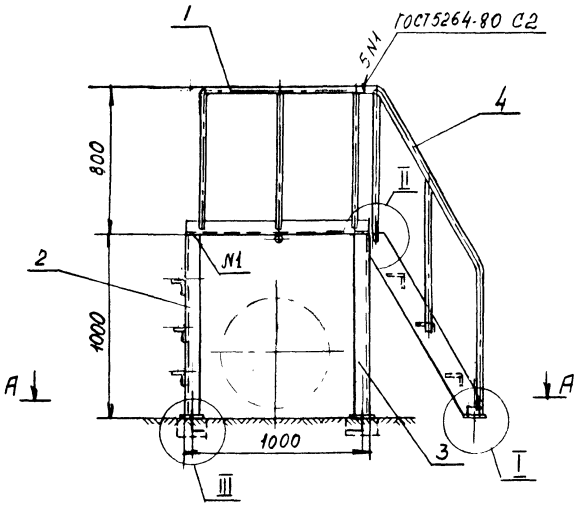

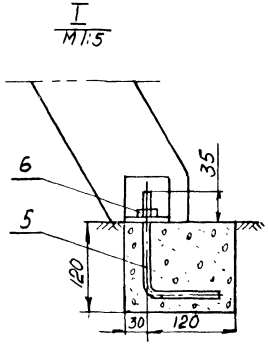

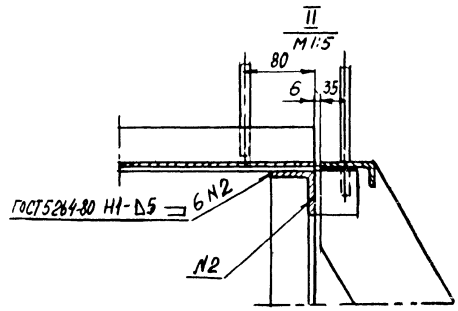

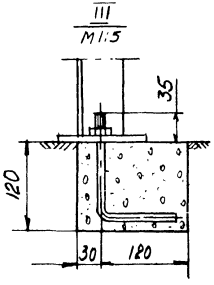

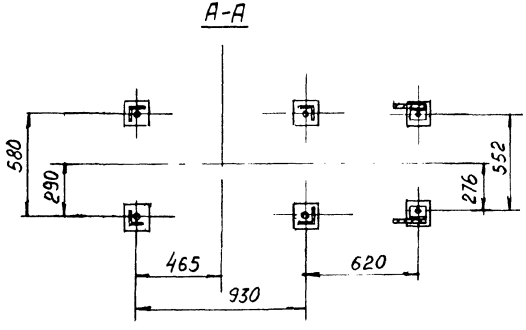

1. Металлоконструкции лестницы изготавливаются на заводе. На стройплощадке монтируются на сварке.
2. Сварку производить электродом тип Э-42А ГОСТ9467-75
3. После монтажа все металлоконструкции окрасить эпоксидной краской ЭП-51 ГОСТ 9640-75 в два слоя.
4. Анкерные болты поз.5 установить в заранее подготовленные в днище коллектора гнезда размером 120×150×150 и бетонировать бетоном марки М-100.
5. Допускается анкерное крепление заменить стяжками по низу лестниц на сварке из арматурной стали Ф12АI ГОСТ 5781-82. Длина стяжек - по проекту.

Привязан по			
Нач отд			
ГИП			
Авт пр			
Инв.N			

					3650. Л-1-000 СБ			
Изм	Лист	N докум	Подпись	Дата	Лестничный переход (на трубопроводами d=400÷600) Сборочный чертеж	Лит	Масса	Масшт
Разраб		Пронина					11.0	1:20
Провер		Гераськин				Лист 1	Листов 1	
Гл спец		Ковтуненко				Мосинжпроект Мастерская N9		
Н контр		Стасенок						
Нач М-9		Сиванбаев						

Инв N подл | Подпись и дата | Взам инв N | Инв N дубл | Подпись и дата

Ф. А3

Формат	Зона	Поз.	Обозначение	Наименование	Кол.	Примечание
				Документация		
А4			3650.Л-1-100СБ	Сборочный чертеж		
				Детали		
Б.Ч		1	3650.Л-1-101	Труба 20х2,8 ГОСТ3262-75	2	3,08кг
				ℓ=(1740-9,8) мм		
Б.Ч		2	3650.Л-1-102	Круг 18-В-ГОСТ2590-71	6	9,12кг
				ст3 ГОСТ535-79		
				ℓ=(764-5,0) мм		
Б.Ч		3	3650.Л-1-103	Уголок 63х63х6-Б-ГОСТ8509-72	2	11,44кг
				ст3пс ГОСТ535-79		
				ℓ=(1000-6,6) мм		
Б.Ч		4	3650.Л-1-104	Лист просечно-вытяжной, марка листа 606	1	10,38кг
				ГОСТ8706-78		
				600х1000 мм		
Б.Ч		5	3650.Л-1-105	Круг 18-В-ГОСТ2590-71	1	1,2кг
				ст3 ГОСТ535-79		
				ℓ=(600-4,4) мм		

Инв.№подл. | Подп. и дата | Взам.инв.№ | Инв.№дубл. | Подпись и дата

Изм	Лист	N докум.	Подп.	Дата	3650.Л-1-100			
Разраб		Промина			Площадка	Лит	Лист	Листов
Провер		Гераськин					1	1
Гл.спец		Ковтуненко				Мосинжпроект Мастерская N9		
Н.контр		Стасенок						
Нач.М-9		Сиванбаев						

А4

3650.Л-1-100

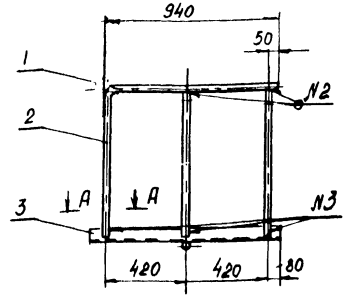

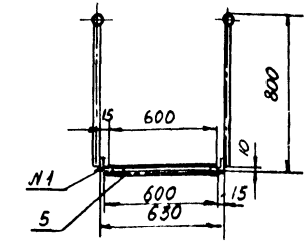

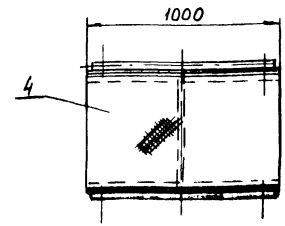

NN шва	Обозначение документа	Обозначен шва	Кол.	Примеч.
1	ГОСТ5264-80	Н2-∆4	2	
2	ГОСТ5264-80	Т1-∆3	6	
3	ГОСТ5264-80	Т3-∆5	8	

Сварку производить электродом тип Э-42А ГОСТ9467-75

Изм	Лист	N докум.	Подп.	Дата	3650.Л-1-100СБ			
Разраб		Промина			Площадка	Лит	Масса	Масшт.
Провер		Гераськин					35,2	1:20
Гл.спец		Ковтуненко			Сборочный чертеж	Лист 1	Листов 1	
Н.контр		Стасенок				Мосинжпроект Мастерская N9		
Нач.М-9		Сиванбаев						

Инв.№подл. | Подп. и дата | Взам.инв.№ | Инв.№дубл. | Подпись и дата

А4

Разм.	Зона	Поз.	Обозначение	Наименование	Кол.	Примечание
				Документация		
			3650.Л-1-200СБ	Сборочный чертеж	1	23,0кг
				Детали		
		1	3650.Л-1-201	Уголок	1	3,3кг
		2	3650.Л-1-202	Пята	2	0,2кг
Б4		3	3650.Л-1-203	Уголок Б3×63×6 ГОСТ8509-86	2	11,2кг
				Ст3пс ГОСТ535-79		
				ℓ=(980-5,6)мм		
Б4		4	3650.Л-1-204	Уголок 50×50×5-Б ГОСТ8509-86	3	7,2кг
				Ст3 ГОСТ 535-79		
				ℓ=(640-5,0)мм		

Изм.	Лист	N докум.	Подп.	Дата
Разраб.		Пронина		
Провер.		Гераськин		
Т.контр.		Ковтуненко		
Н.контр.		Стосенок		
Утв.		Сибанбаев		

3650.Л-1-200

Лестница

Лит	Лист	Листов
	1	1

Мосинжпроект Мастерская N9

А4

Инв.N подл. | Подпись и дата | Взам.инв.N | Инв.N дубл. | Подпись и дата

3650.Л-1-200

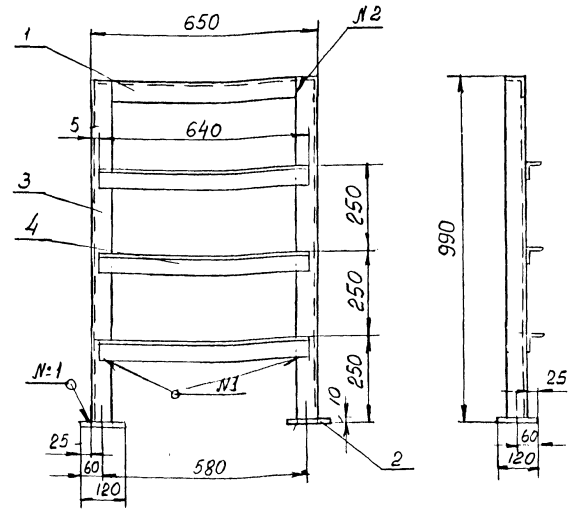

N шва	Обозначение документа	Обозначен шва	Кол.	Прим
1	ГОСТ5264-80	Т3-△5	8	
2	ГОСТ 5264-80	С2	2	

Сварку производить электродом Э-42А ГОСТ9467-75

Изм.	Лист	N докум.	Подп.	Дата
Разраб.		Пронина		
Провер.		Гераськин		
Т.контр.		Ковтуненко		
Н.контр.		Стосенок		
Нач.М-9		Сибанбаев		

3650.Л-1-200СБ

Лестница
Сборочный чертеж

Лит	Масса	Масшт.
	23,0	1:10
Лист 1	Листов 1	

Мосинжпроект Мастерская N9

А4 6/88

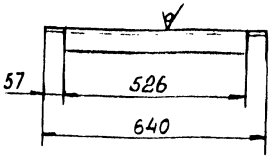

H14, h14, $\pm\frac{IT14}{2}$

					3650. Л-1-201			
Изм	Лист	N докум	Подп	Дата	Уголок	Лит	Масса	Масшт
Разраб		Пронина					3,3	1:10
Провер		Гераськин				Лист	Листов	
Гл.спец		Ковтуненко						
Н контр		Стасенок			Уголок 63×63×6 ГОСТ8509-86 / ст 3 пс ГОСТ 535-79	Мосинжпроект Мастерская N9		
Нач.м-9		Сиванбаев						

А5

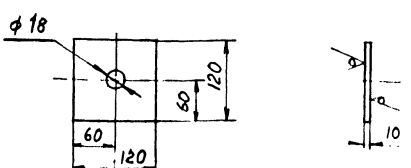

H14; h14; $\pm\frac{IT14}{2}$

					3650. Л-1-202			
Изм	Лист	N докум	Подп	Дата	Пята	Лит	Масса	Масшт
Разраб		Пронина					0,1	1:5
Провер		Гераськин				Лист	Листов	
Гл.спец		Ковтуненко						
Н контр		Стасенок			Полоса Б-2-10×120 ГОСТ103-76 / ст 3 пс ГОСТ 535-79	Мосинжпроект Мастерская N9		
Нач.м-9		Сиванбаев						

А5

3650. Л-1-300

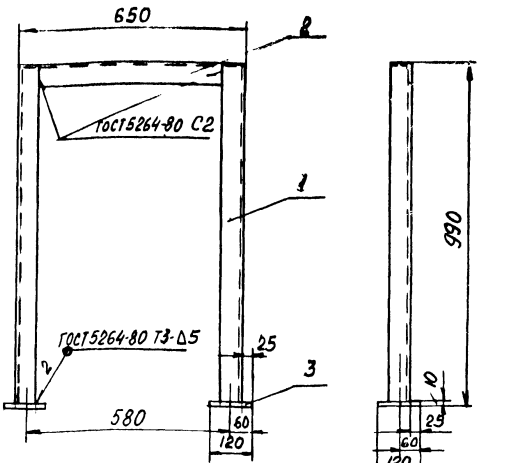

Сварку производить электродом Э-42А ГОСТ 9467-75

Формат	Зона	Поз	Обозначение	Наименование	Кол	Прим.
				Детали		Масса, кг
БЧ		1	3650. Л-1-301	Уголок 63×63×6 ГОСТ8509-86 / ст 3 пс ГОСТ 535-79 / l = 980 мм	2	11,2
		2	3650. Л-1-201	Уголок	1	3,3
		3	3650. Л-1-202	Пята	2	0,2

					3650. Л-1-300			
Изм	Лист	N докум	Подп	Дата	Рама Сборочный чертеж	Лит	Масса	Масшт
Разраб		Пронина					14,7	1:10
Провер		Гераськин				Лист	Листов	
Гл.спец		Ковтуненко				Мосинжпроект Мастерская N9		
Н контр		Стасенок						
Нач.м-9		Сиванбаев						

Лч 6/87

Подпись и дата | Взам инв N | Инв N дубл | Подпись и дата | Инв N дубл

3650.Л-1-400

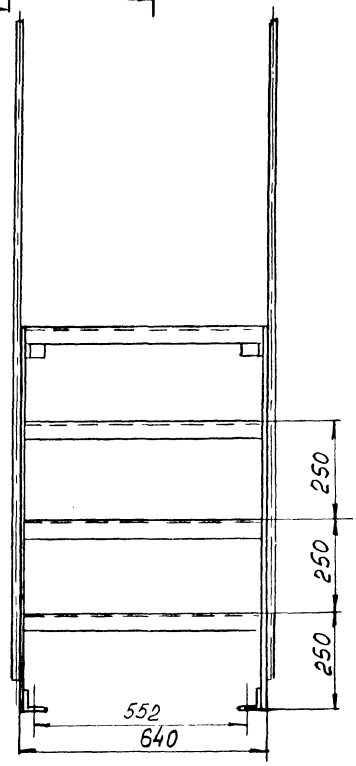

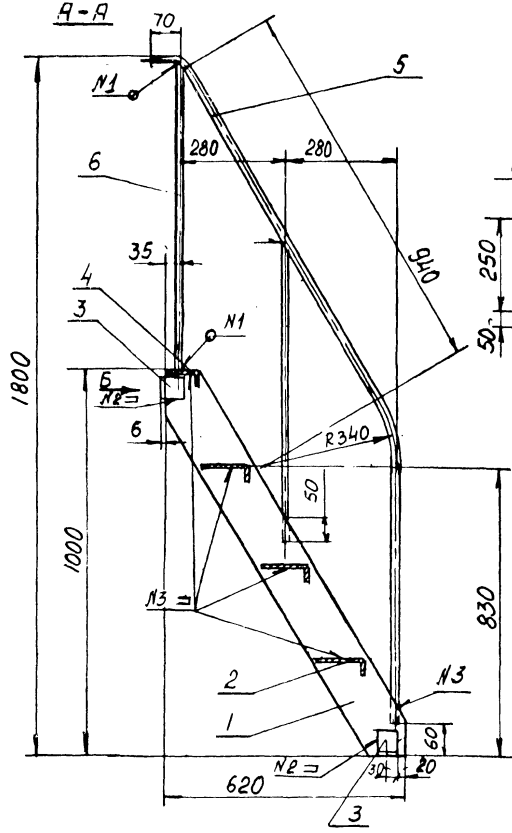

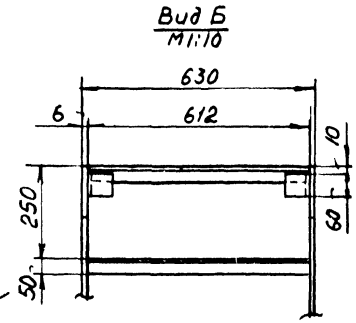

Сварку производить электродом тип Э42А ГОСТ 9467-75

N шва	Обозначение документа	Обозначение шва	Кол	Примеч
1	ГОСТ 5264-80	Т1-△3	4	
2	ГОСТ 5264-80	Н1-△4	4	
3	ГОСТ 5264-80	Т3-△4	10	

Изм	Лист	N докум.	Подп	Дата
Разраб		Яроцкий		
Провер		Гераськин		
Гл.спец		Ковтуненко		
Н.контр		Стосёнок		
Нач.М9		Сиванбаев		

3650.Л-1-400 СБ

Лестница

Сборочный чертеж

Лит	Масса	Масштаб
	44,3	1:10
Лист 1	Листов 1	

Мосинжпроект
Мастерская №9

А3 6/87

Инв.№подл. | Подпись и дата | Взам.инв.№ | Инв.№ дубл. | Подпись и дата

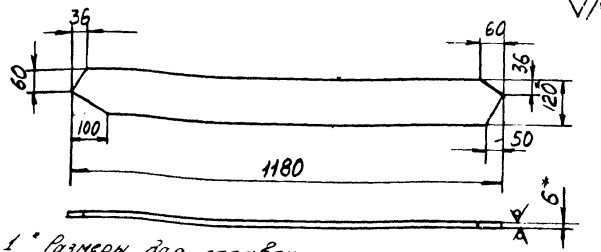

1* Размеры для справок
2 H14, h14, $\pm\frac{JT14}{2}$

					3650. Л-1-401			
Изм	Лист	N докум	Подп	Дата	Полоса боковая	Лит	Масса	Масшт
Разраб		Пронина					6,60	1:10
Провер		Гераськин				Лист	Листов	
Гл спец		Ковтуненко						
Н контр		Стасенок			Полоса Б-2-6×120 ГОСТ 103-76 / ст 3 пс ГОСТ 535-79	Мосинжпроект Мастерская N9		
Нач м-9		Сиванбаев						

А5



H14, h14, $\pm\frac{JT14}{2}$

					3650. Л-1-402			
Изм	Лист	N докум	Подп	Дата	Ступенька	Лит	Масса	Масшт
Разраб		Пронина					3,7	1:10
Провер		Гераськин				Лист	Листов	
Гл спец		Ковтуненко						
Н контр		Стасенок			Лист ромб. ПН-4,0 Б ст 3 ГОСТ 8568-78	Мосинжпроект Мастерская N9		
Нач м-9		Сиванбаев						

А5

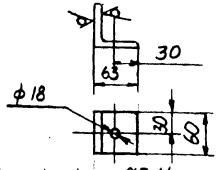

H14, h14 $\pm\frac{JT14}{2}$

					3650. Л-1-403			
Изм	Лист	N докум	Подп	Дата	Уголок	Лит	Масса	Масшт
Разраб		Пронина					0,34	1:5
Провер		Гераськин				Лист	Листов 1	
Гл спец		Ковтуненко						
Н контр		Стасенок			Уголок 63×63×6-В ГОСТ 8509-86 / ст 3 пс ГОСТ 535-79	Мосинжпроект Мастерская N9		
Нач м-9		Сиванбаев						

А5

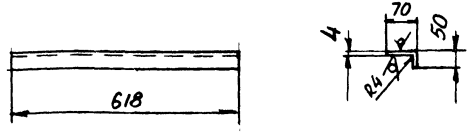

H14, h14, $\pm\frac{JT14}{2}$

					3650. Л-1-404			
Изм	Лист	N докум	Подп	Дата	Ступенька	Лит	Масса	Масшт
Разраб		Пронина					2,47	1:10
Провер		Гераськин				Лист	Листов	
Гл спец		Ковтуненко						
Н контр		Стасенок			Лист ромб. ПН-4,0 Б ст 3 ГОСТ 8568-78	Мосинжпроект Мастерская N9		
Нач м-9		Сиванбаев						

А5 6/87

Формат	Зона	Поз.	Обозначение	Наименование	Кол.	Примечание
				Документация		
А3			3650.Л-2-000СБ	Сборочный чертеж		1220 кг
				Сборочные единицы		
А4		1	3650.Л-2-100 СБ	Площадка	1	42,5кг
А4		2	3650.Л-2-200 СБ.	Лестница	1	32,4кг
А3		3	3650.Л-2-300 СБ	Лестница	1	60,0кг
А4		4	3650.Л-2-400 СБ	Рама	1	20,4кг
А4		5	3650.Л-2-500 СБ	Поручень	2	6,7кг
				Детали		
А4		6	3650.Л-2-001	Болт анкерный	6	2,16кг
				Крепежные детали		
		7		Гайка М16.5.05 ГОСТ 5915-70	6	0,2кг
				Сборочный чертеж см. стр. 15		

Инв.№ подл. | Подп. и дата | Взам. инв.№ | Инв.№ дубл. | Подп. и дата

Изм.	Лист	№докум.	Подп.	Дата	3650.Л-2-000			
Разраб.		Пронина			Лестничный переход	Лит.	Лист	Листов
Пров.							1	1
ГИП		Гераськин				Мосинжпроект Мастерская №9		
Утв.		Сидоренко						

Формат А4

Формат	Зона	Поз.	Обозначение	Наименование	Кол.	Примечание
				Документация		2620 кг
А3			3650.Л-2А-000СБ	Сборочный чертеж		1220 кг
				Сборочные единицы		
А4		1	3650.Л-2 -100СБ	Площадка	1	42,5кг
А4		2	3650.Л-2А-200СБ	Лестница	1	53,5кг
А3		3	3650.Л-2А-300СБ	Лестница	1	100,8кг
А4		4	3650.Л-2А-400СБ	Рама	1	38,5кг
А4		5	3650.Л-2-500СБ	Поручень	2	6,70кг
				Детали		
А4		6	3650.Л-2-001	Болт анкерный	6	2,16кг
				Крепежные детали		
		7		Гайка М16.5.05 ГОСТ 5915-70	6	0,2кг
				Сборочный чертеж см. стр. 15		

Инв.№ подл. | Подп. и дата | Взам. инв.№ | Инв.№ дубл. | Подп. и дата

Изм.	Лист	№докум.	Подп.	Дата	3650.Л-2А-000			
Разраб.		Пронина			Лестничный переход	Лит.	Листов	Листов
Пров.							1	1
ГИП		Гераськин				Мосинжпроект Мастерская №9		
Утв.		Сидоренко						

Формат А4

Форм.	Зона	Поз.	Обозначение	Наименование	Кол.	Примечание
				Документация		
А3			3650.Л-2Б-000СБ	Сборочный чертеж		281,0кг
				Сборочные единицы		
А4		1	3650.Л-2-100СБ	Площадка	1	49,5кг
А4		2	3650.Л-2Б-200СБ	Лестница	1	64,8кг
А3		3	3650.Л-2Б-300СБ	Лестница	1	115,0кг
А4		4	3650.Л-2Б-400СБ	Рама	1	44,1кг
А4		5	3650.Л-2-500СБ	Поручень	2	6,7кг
				Детали		
А4		6	3650.Л-2-001	Болт анкерный	6	2,16кг
				Крепежные детали		
		7		Гайка М16.5.05 ГОСТ 5915-70	6	0,2кг

Сборочный чертеж см. стр. 15

Инв.№ подл. | Подпись и дата | Взам.инв.№ | Инв.№ дубл. | Подпись и дата

Изм.	Лист	N докум.	Подп.	Дата	3650.Л-2Б-000СБ			
Разраб.		Пронина			Лестничный переход (над трубопроводами d=700-1000)	Лит.	Лист 1	Листов 1
Провер.		Гераським				Мосинжпроект Мастерская №9		
Т.спец.		Ковтуненко						
Н.конт.		Стасенок						
Нач.М.9		Сиванбаев						

А4

3650.Л-2-001

А(1)

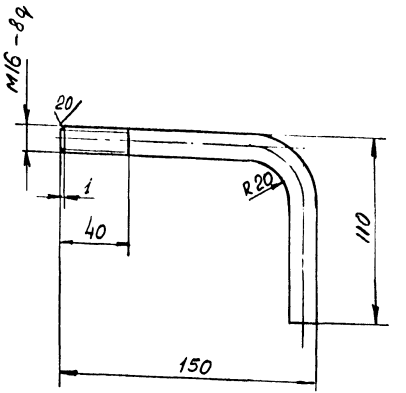

Инв.№ подл. | Подпись и дата | Взам.инв.№ | Инв.№ дубл. | Подпись и дата

Изм.	Лист	N докум.	Подп.	Дата	3650.Л-2-001			
Разраб.		Пронина			Болт анкерный	Лит.	Масса 0,36	Масшт. 1:2
Провер.		Гераським					Лист	Листов
Т.спец.		Ковтуненко						
Н.конт.		Стасенок			Круг 16-В-ГОСТ 2590-71 / ст 3 ГОСТ 535-79	Мосинжпроект Мастерская №9		
Нач.№9		Сиванбаев						

А4

3650.Л-2-000

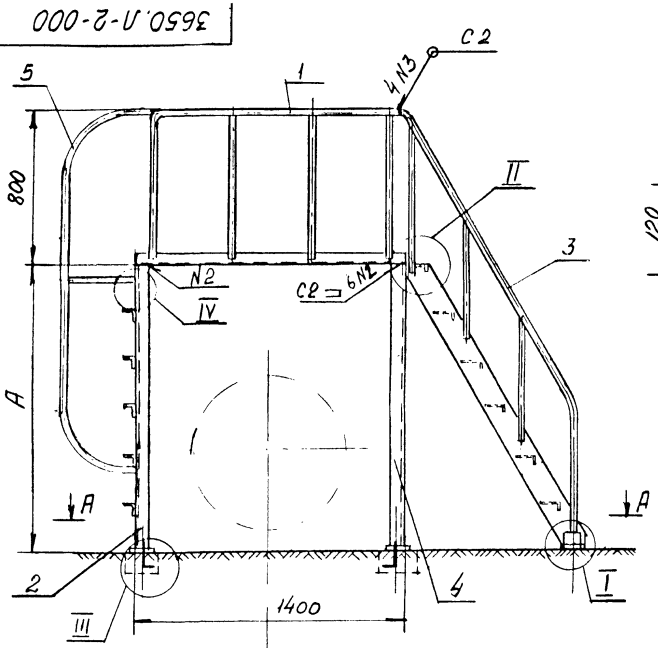

I
М1:5

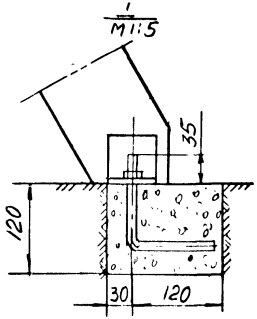

II
М1:5

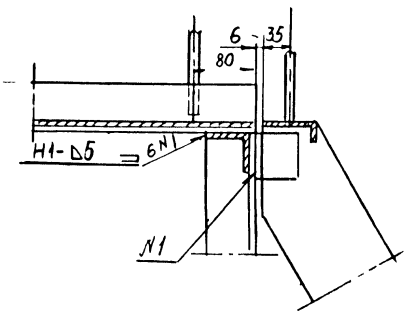

III
М1:5

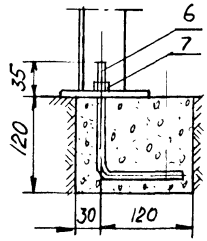

IV
М1:2

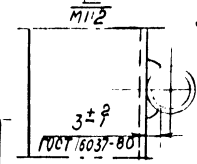

А-А

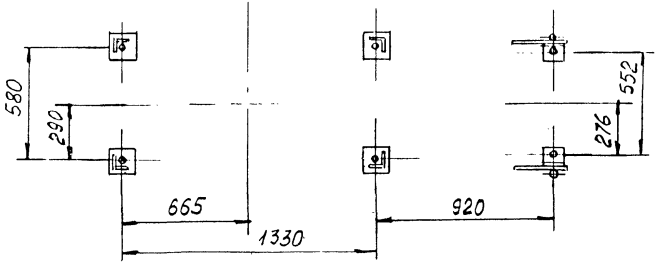

Тип лестницы	Обозначение чертежа	А мм	Масса, кг
Лестничный переход Л-2	3650.Л-2-000СБ	1500	172,0
Лестничный переход Л-2А	3650.Л-2А-000СБ	2500	260,0
Лестничный переход Л-2Б	3650.Л-2Б-000СБ	3000	281,0

1. Металлоконструкция лестницы изготавливаются на заводе на стройплощадке монтируются на сварке
2. Сварку производить электродом тип Э-42А ГОСТ 9467-75 Сварные швы по ГОСТ 5264-80
3. После монтажа все металлоконструкции окрасить эпоксидной краской ЭП-51 ГОСТ 9640-75 в два слоя.
4. Анкерные болты позб установить в заранее подготовленные в днище коллектора гнезда размером 120×150×150 и бетонировать бетоном марки М-100
5. Допускается анкерное крепление заменить стяжками по низу лестниц на сварке из арматурной стали ф12А I ГОСТ 5781-82 Длина стяжек - по проекту.

Привязан по

Нач отд			
ГИП			
Нач пр			
Инв N			

3650.Л-2-000СБ
3650.Л-2А-000СБ
3650.Л-2Б-000СБ

Изм	Лист	N докум	Подпись	Дата
Разраб		Пронина		
Провер		Гераськин		
Гл.спец		Кобтуненко		
Н.контр		Стасенок		
Нач.м-р		Сибанбаев		

Лестничный переход (над трубопроводами d=700÷1000) Сборочный чертеж

Лит	Масса	Масштаб
	табл.	1:20

Лист 1	Листов 1
Мосинжпроект Мастерская №9	

А3

Инв.№ подл. | Подпись и дата | Взам. инв.№ | Инв.№ дубл. | Подпись и дата

Формат	Зона	Поз.	Обозначение	Наименование	Кол.	Примечание
				Документация		
А4			3650. Л-2-100СБ	Сборочный чертеж		49,5
				Детали		
Б4		1	3650. Л-2-101	Труба 20×2,5 ГОСТ3262-75	2	7,36кг
				ℓ=(2140-1,0) мм		
Б4		2	3650. Л-2-102	Круг 18-В-ГОСТ2590-71	6	9,2кг
				ст 3 ГОСТ 535-79		
				ℓ=(764-5,0) мм		
Б4		3	3650. Л-2-103	Уголок 63×63×6-Б-ГОСТ8509-86	2	16,0кг
				ст 3 пс ГОСТ 535-79		
				ℓ=(1400-7,8) мм		
Б4		4	3650. Л-2-104	Лист просечно-вытяжной, марка листа 606	1	14,5кг
				ГОСТ 8706-78		
				600×1400 мм		
Б4		5	3650. Л-2-105	Круг 18-В-ГОСТ2590-71	2	2,4кг
				ст. 3 ГОСТ 535-79		
				ℓ=(600-4,4) мм		

Подп. и дата | Инв. № дубл. | Взам. инв. № | Подпись и дата | Инв. № подл.

Изм	Лист	N докум	Подп	Дата
Разраб		Пронина		
Провер		Гераськин		
Гл.спец		Ковтуненко		
Н.контр		Стасенок		
Утв.		Сиванбаев		

3650. Л-2-100

Площадка

Лит	Лист	Листов
	1	1

Мосинжпроект Мастерская N9

А4

3650. Л-2-100

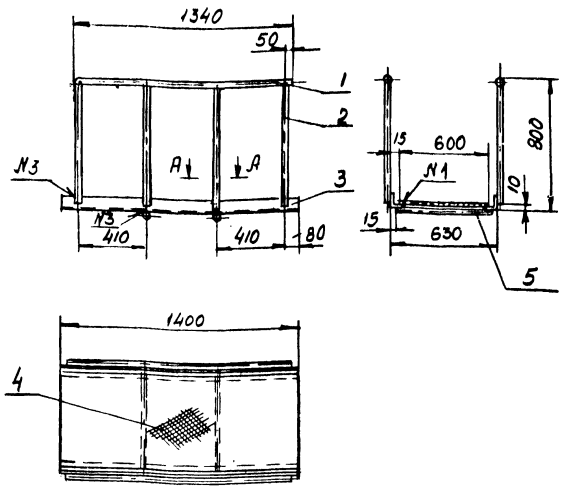

N шва	Обозначение документа	Обозначен шва	Кол	Прим.
1	ГОСТ 5264-80	Н2-Δ4	2	
2	ГОСТ 5264-80	Т1-Δ3	8	
3	ГОСТ 5264-80	Т3-Δ5	10	

Сварку производить электродом тип Э-42А ГОСТ 9467-75

Подпись и дата | Взам. инв. N | Инв. № дубл. | Подпись и дата | Инв. № подл.

Изм	Лист	N докум	Подп	Дата
Разраб		Пронина		
Провер		Гераськин		
Гл.спец		Ковтуненко		
Н.контр		Стасенок		
Нач. М-9		Сиванбаев		

3650. Л-2-100СБ

Площадка

Сборочный чертеж

Лит	Масса	Масшт
	49,5	1:20

Лист	Листов

Мосинжпроект Мастерская N9

А4

Формат	Зона	Поз.	Обозначение	Наименование	Кол.	Примечание
				Документация		
А4			3650.Л-2-200СБ	Сборочный чертеж		324кг
				Детали		
Б4		1	3650.Л-2-201	Уголок 63х63х6 ГОСТ 8509-86 Ст.3 пс ГОСТ 535-79 ℓ=(1480-7,8) мм	2	16,9кг
Б4		2	3650.Л-2-202	Уголок 50х50х5 ГОСТ 8509-86 Ст 3 ГОСТ 535-79 ℓ=(640-5,0) мм	5	12,0кг
		3	3650.Л-1-201	Уголок	1	3,3кг
		4	3650.Л-1-202	Пята	2	0,2кг

Изм.	Лист	N докум.	Подп.	Дата
Разраб.		Пронина		
Провер.		Краськин		
Н. контр.		Стасенок		
Нач. м-я		Сиванбаев		

3650.Л-2-200

Лестница

Лит.	Масса	Масшт.

Лист | Листов 1

Мосинжпроект Мастерская N9

Копировал

Формат А4

3650.Л-2-200

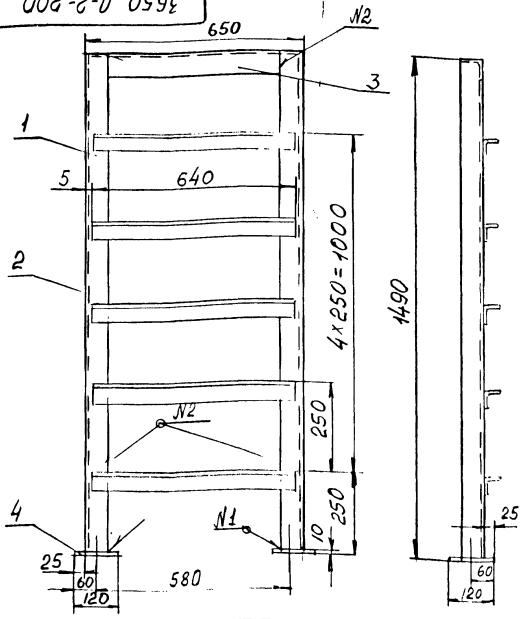

N шва	Обозначение документа	Обозначение шва	Кол	Примеч
1	ГОСТ 5264-80	Т3-∆5	2	
2	ГОСТ 5264-80	С2	2	

Сварку производить электродом тип Э-42А ГОСТ 9467-75

Изм.	Лист	N докум.	Подп.	Дата
Разраб.		Пронина		
Провер.		Краськин		
Т. контр.		Ковтуненко		
Н. контр.		Стасенок		
Нач. м-я		Сиванбаев		

3650.Л-2-200СБ

Лестница

Сборочный чертеж

Лит.	Масса	Масшт.
	32,4	1:10

Лист 1 | Листов 1

Мосинжпроект Мастерская N9

Формат А4

Формат	Зона	Поз.	Обозначение	Наименование	Кол.	Примечание
				Документация		
А3			3650.Л-2-300СБ	Сборочный чертеж		60,0кг
				Детали		
А4		1	3650.Л-2-301	Полоса боковая	2	20,0кг
Б4		2	3650.Л-2-302	Труба 20х2,8 ГОСТ 3262-75 $\ell = (2545-11)$ мм	2	8,28кг
		3	3650.Л-1-403	Уголок	4	1,36кг
		4	3650.Л-1-402	Ступенька	5	18,5кг
		5	3650.Л-1-404	Ступенька	1	2,47кг
Б4		6	3650.Л-1-406	Круг 18-В-ГОСТ 2590-71 ст.3 ГОСТ 535-79 $\ell = (850-5,6)$ мм	6	10,2кг

Сборочный чертеж
см стр. 19

Изм	Лист	№докум.	Подпись	Дата	3650.Л-2-300			
Разраб		Пронина			Лестница	Лит	Лист 1	Листов 1
Провер		Гераськин				Мосинжпроект Мастерская №9		
Гл.спец		Кобтуненко						
Н.контр		Стасенок						
Нач.м-9		Пивоваров						

Инв.№ подл. | Подпись и дата | Взам.инв.№ | Инв.№ дубл. | Подп. и дата

3650.Л-2-301

20 (V)

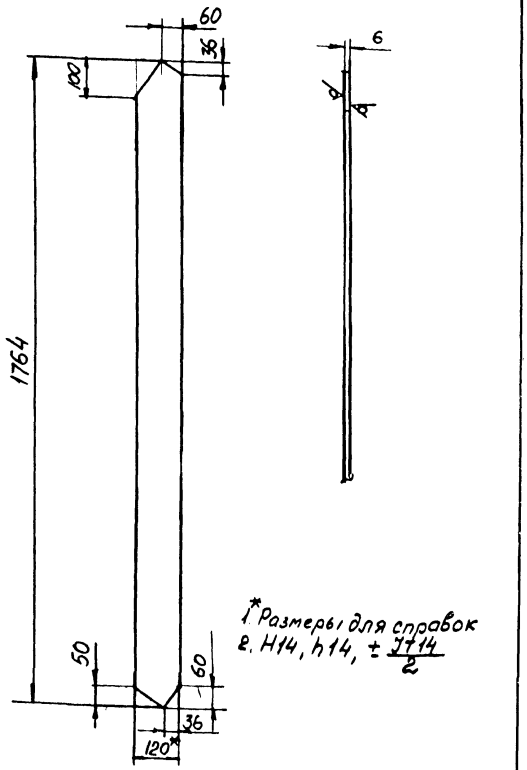

1* Размеры для справок
ℓ. H14, h14, $\pm \frac{IT14}{2}$

Изм	Лист	№докум.	Подп.	Дата	3650.Л-2-301			
Разраб		Пронина			Полоса боковая	Лит	Масса 9,6	Масшт 1:10
Провер		Гераськин					Лист 1	Листов 1
Гл.спец		Кобтуненко				Мосинжпроект Мастерская №9		
Н.контр		Стасенок			Полоса Б-2-6х180 ГОСТ 103-76 ст.3 пс ГОСТ 535-79			
Нач.м-9		Пивоваров						

Инв.№ подл. | Подпись и дата | Взам.инв.№ | Инв.№ дубл. | Подпись и дата

3650. Л-2-300

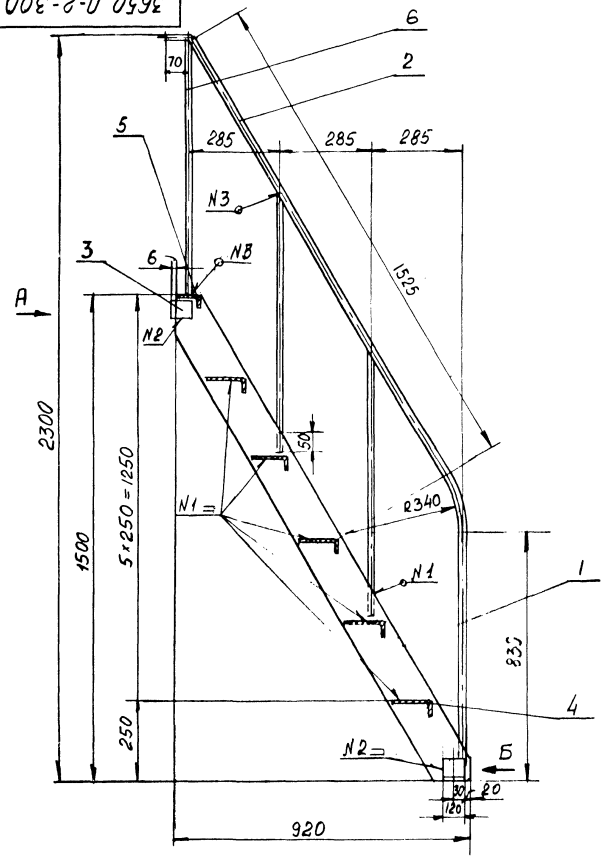

Вид А

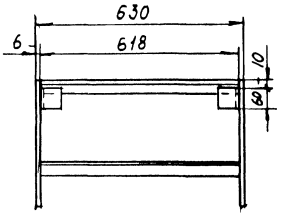

Вид Б

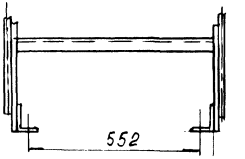

N шва	Обозначение документа	Обозначение шва	Кол	Примеч.
1	ГОСТ 5264-80	Т3-Δ4	18	
2	ГОСТ 5264-80	Н1-Δ4	4	
3	ГОСТ 5264-80	Т1-Δ3	8	

Сварку производить электродом тип Э-42А ГОСТ 9467-75

Изм	Лист	N докум.	Подп	Дата	3650.Л-2-300 СБ			
Разраб		Пронина			Лестница	Лит	Масса	Масшт
Провер		Гераським			Сборочный чертеж		60,0	1:10
Гл.спец		Ковтуненко				Лист	Листов	
Н контр		Стасенок				Мосинжпроект		
Нач М.9		Сиванбаев				Мастерская N9		

Инв. N подл | Подпись и дата | Взам. инв. N | Подпись и дата

3650.Л-2-500

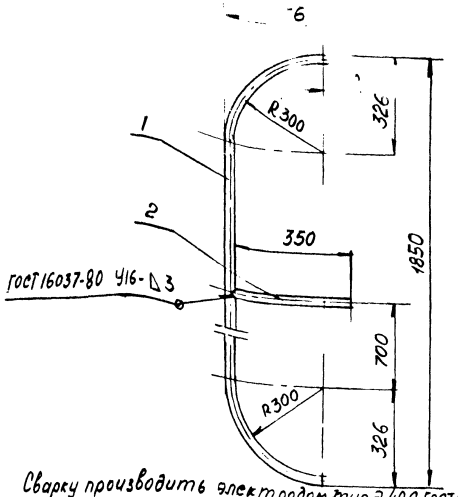

Сварку производить электродом тип Э-42А ГОСТ 9467-75

Формат	Зона	Поз	Обозначение	Наименование	Кол	Примеч
				Детали		Масса, кг
Б4		1	3650.Л-2-501	Труба 20×2,8 ГОСТ 3262-75 ℓ=(1720-9,2) мм	1	2,8
Б4		2	3650.Л-2-402	Труба 20×2,8 ГОСТ 3262-75 ℓ=(350-3,6) мм	1	0,57

Изм.	Лист	N докум.	Подп.	Дата
Разраб.		Пронина		
Провер.		Ераськин		
Гл. спец.		Ковтуненко		
Н. контр.		Стасенок		
Нач. М-9		Сибанбаев		

3650.Л-2-500СБ

Поручень

Сборочный чертеж

Лит	Масса	Масшт
	3,37	1:10
Лист	Листов 1	

Мосинжпроект Мастерская №9

Инв. № подл. | Подпись и дата | Взам. инв. № | Инв. № дубл. | Подпись и дата

3650.Л-2-400

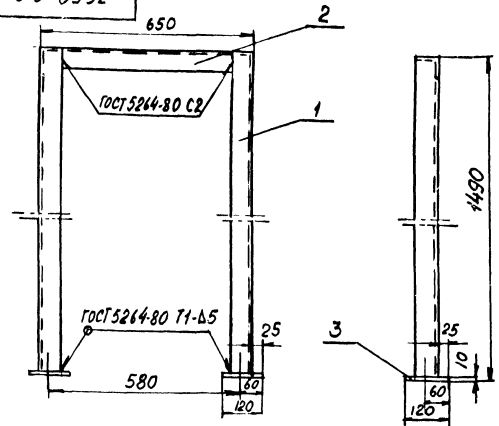

Сварку производить электродом тип Э-42А ГОСТ 9467-75

Формат	Зона	Поз	Обозначение	Наименование	Кол	Примеч
				Детали		Масса, кг
Б4		1	3650.Л-2-401	Уголок 63×63×6 ГОСТ 8509-93 / Ст 3 пс ГОСТ 5.35-79 ℓ=(1480-7,8) мм	2	16,9
А5		2	3650.Л-1-201	Уголок	1	3,3
А5		3	3650.Л-1-202	Пята	2	0,2

Изм.	Лист	N докум.	Подп.	Дата
Разраб.		Пронина		
Провер.		Ераськин		
Гл. спец.		Ковтуненко		
Н. контр.		Стасенок		
Нач. М-9		Сибанбаев		

3650.Л-2-400 СБ

Рама

Сборочный чертеж

Лит	Масса	Масшт
	20,4	1:10
Лист	Листов	

Мосинжпроект Мастерская №9

Форм	Зона	Поз.	Обозначение	Наименование	Кол.	Прим
				Документация		
А4			3650.Л-2А-200СБ	Сборочный чертеж		53,5кг
				Детали		
Б4		1	3650.Л-2А-201	Уголок 63×63×6-Б ГОСТ 8509-86 ст 3пс ГОСТ 535-79	2	28,4кг
				ℓ=(2480-11) мм		
Б4		2	3650.Л-2А-202	Уголок 50×50×5-Б ГОСТ 8509-86 ст 3пс ГОСТ 535-79		
				ℓ=(640-5,0) мм	9	21,6кг
		3	3650.Л-1-201	Уголок	1	3,3кг
		4	3650.Л-1-202	Пята	2	0,2кг

Инв. N подл. | Подпись и дата | Взам. инв. N | Инв. N дубл. | Подпись и дата

Изм	Лист	N докум	Подп	Дата
Разраб		Пронина		
Провер				
ГИП		Гераськин		
Нач. М-9		Сендерович		

3650.Л-2А-200

Лестница

Лит	Лист	Листов
	1	1

Мосинжпроект Мастерская N9

3650.Л-2А-200СБ

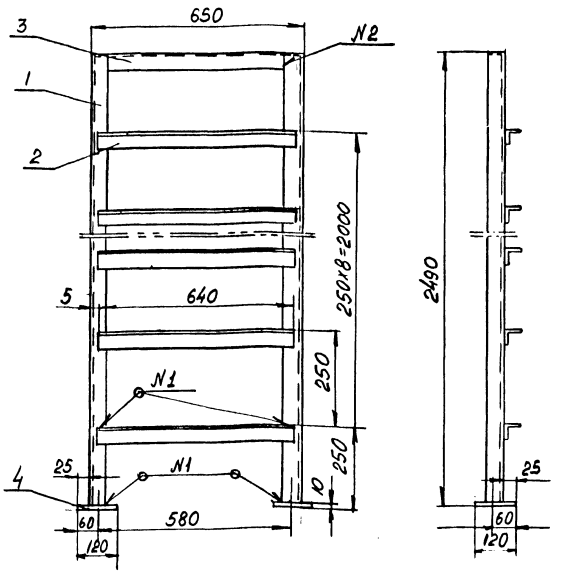

N№ шва	Обозначение документа	Обозначение шва	Кол.	Примеч
1	ГОСТ 5264-80	Т3-Δ5	20	
2	ГОСТ 5264-80	С2	2	

Сварку производить электродом тип Э-42А ГОСТ 9467-75

Инв. N подл. | Подпись и дата | Взам. инв. N | Инв. N дубл. | Подпись и дата

Изм	Лист	N докум	Подп	Дата
Разраб		Пронина		
Провер				
ГИП		Гераськин		
Нач. М-9		Сендерович		

3650.Л-2А-200СБ

Лестница

Сборочный чертеж

Лит	Масса	Масшт
	53,5	1:10

Лист | Листов

Мосинжпроект Мастерская N9

Форм.	Зона	Поз.	Обозначение	Наименование	Кол.	Примечание
				Документация		
А3			3650.Л-2А-300СБ	Сборочный чертеж		100. кг
				Детали		
А4		1	3650.Л-2А-301	Полоса боковая	2	32,8
Б4		2	3650.Л-2А-302	Труба 20х2,8 ГОСТ 3262-75 ℓ=(3800-16,5) мм	2	12,5
		3	3650.Л-1-403	Уголок	4	1,36 кг
		4	3650.Л-1-402	Ступенька	9	33,3 кг
		5	3650.Л-1-404	Ступенька	1	2,47 кг
Б4		6	3650.Л-1-406	Круг 18-В-ГОСТ 2590-71 от Ст3 ГОСТ 535-79 ℓ=(850-5,6) мм	10	17.0

Сборочный чертеж
от стр 23

Изм.	Лист	N докум.	Подпись	Дата
Разраб.		Пронина		
Провер.				
Т.контр.				
Н.контр.				
Утв.		Гераськин		

3650.Л-2А-300

Лестница

Лит	Лист	Листов
	1	1

Мосинжпроект
Мастерская N9

Инв.N подл. | Подпись и дата | Взам.инв.N | Инв.N дубл. | Подпись и дата

3650.Л-2А-301

20 (V)

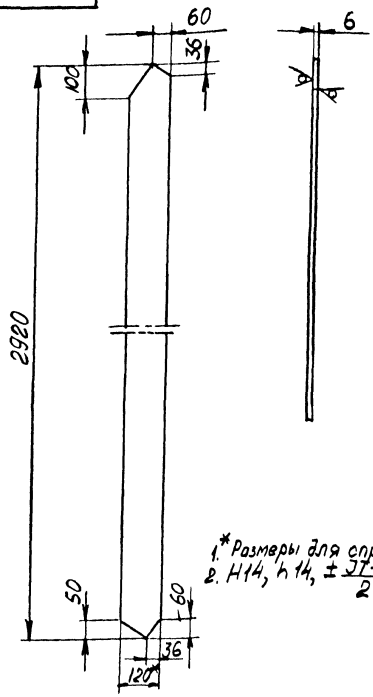

1.* Размеры для справок
2. H14, h14, ±IT14/2

Изм.	Лист	N докум.	Подп.	Дата
Разраб.		Пронина		
Провер.				
Т.контр.				
Н.контр.				
ГИП		Гераськин		

Полоса боковая

Лит	Масса	Масшт.
	16,4	1:10
Лист 1	Листов 1	

Полоса Б-2-6х120 ГОСТ 103-76
от Зпс ГОСТ 535-79

Мосинжпроект
Мастерская N9

Инв.N подл. | Подпись и дата | Взам.инв.N | Инв.N дубл. | Подпись и дата

3650. Л-2А-300СБ

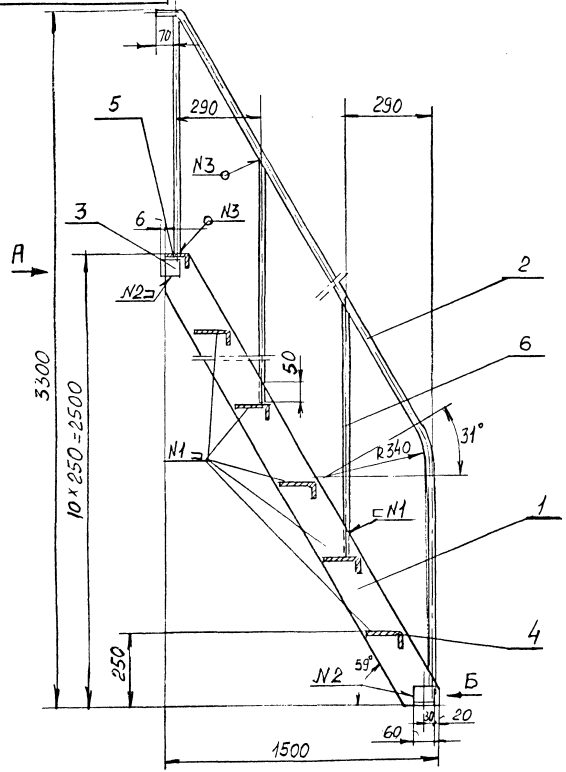

Вид А

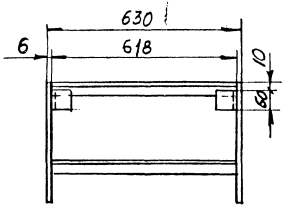

Вид Б

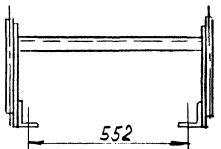

№ шва	Обозначение документа	Обозначение шва	Кол.	Примеч
1	ГОСТ 5264-80	Т3-Δ4	28	
2	ГОСТ 5264-80	Н1-Δ4	4	
3	ГОСТ 5264-80	Т1-Δ3	20	

Сварку производить электродом тип Э-42А ГОСТ 9467-75

					3650. Л-2А-300 СБ			
Изм	Лист	N докум	Подп	Дата	Лестница Сборочный чертеж	Лит	Масса	Масшт
Разраб		Пронина					100,0	1:10
Провер						Лист	Листов	
Гл.спец		Гераськин				Мосинжпроект Мастерская N9		
Нач М-9		Сендерович						

Инв. N подл. | Подпись и дата | Взам. инв. N | Инв. N дубл. | Подпись и дата

Форм	Зона	Поз	Обозначение	Наименование	Кол.	Прим
				Документация		
А4			3650 Л-2Б-200СБ	Сборочный чертеж		64,0кг
				Детали		
Б4		1	3650 Л-2Б-201	Уголок 63×63×6Б ГОСТ8509-86 ст.3пс ГОСТ535-79	2	34,0кг
				ℓ=(2980-11) мм		
Б4		2	3650.Л-2Б-202	Уголок 50×50×5-Б ГОСТ8509-86 ст3пс ГОСТ535-79		
				ℓ=(640-5,0) мм	11	26,4кг
		3	3650.Л-1-201	Уголок	1	3,3кг
		4	3650.Л-1-202	Пята	2	0,2кг

3650.Л-2Б-200

Изм	Лист	N докум	Подп	Дата
Разраб		Пронина		
Провер				
ТИП		Герасекин		

Лестница

Лит	Лист	Листов
	1	1

Мосинжпроект Мастерская N9

Инв. N подл. | Подпись и дата | Взам. инв. N | Инв. N дубл. | Подпись и дата

3650.Л-2Б-200СБ

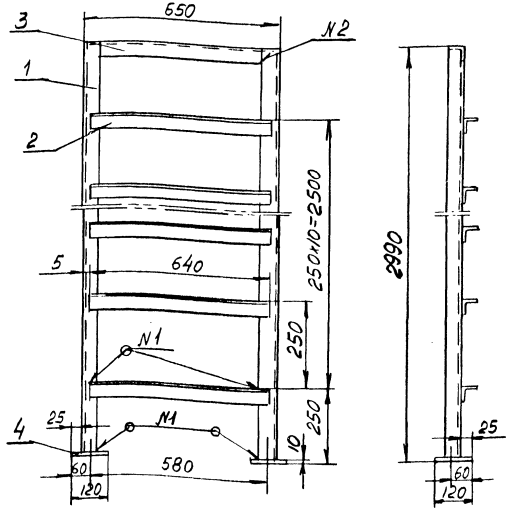

NN шва	Обозначение документа	Обозначение шва	Кол.	Примеч.
1	ГОСТ5264-80	Т3-Δ5	22	
2	ГОСТ5264-80	С2	2	

Сварку производить электродом тип Э-42А ГОСТ 9467-75

3650.Л-2Б-200СБ

Изм	Лист	N докум	Подп	Дата
Разраб		Пронина		
Провер				
ТИП		Герасекин		
Нач. М-9		Сендерович		

Лестница
Сборочный чертеж

Лит	Масса	Масшт
	64,0	1:10

Лист	Листов

Мосинжпроект Мастерская N9

Инв. N подл. | Подпись и дата | Взам. инв. N | Инв. N дубл. | Подпись и дата

Формат	Зона	Поз.	Обозначение	Наименование	Кол.	Примечание
				Документация		
А3			3650. Л-2Б-300СБ	Сборочный чертеж		125,0кг
				Детали		
А4		1	3650. Л-2Б-301	Полоса боковая	2	39,0кг
Б4		2	3650. Л-2Б-302	Труба 20×2,8 ГОСТ 3262-75 $l=(4380-20,0)$ мм	2	14,2кг
		3	3650. Л-1-403	Уголок	4	1,36кг
		4	3650. Л-1-402	Ступенька	13	48,1кг
		5	3650. Л-1-404	Ступенька	1	2,47кг
Б4		6	3650. Л-1-406	Круг 18-В ГОСТ 2590-71 ст. 3 ГОСТ 535-79 $l=(850-5,6)$ мм	12	20,4кг

Сборочный чертеж
ст стр 26

3650. Л-2Б-300

Изм.	Лист	N докум.	Подпись	Дата
Разраб.		Пронина		
Провер.				
ГИП		Гераськ.		
Нач.		Сендерович		

Лестница

Лит	Лист	Листов
	1	1

Мосинжпроект
Мастерская N9

Инв. N подл. | Подпись и дата | Взам. инв. N | Инв. N дубл. | Подпись и дата

3650. Л-2Б-301

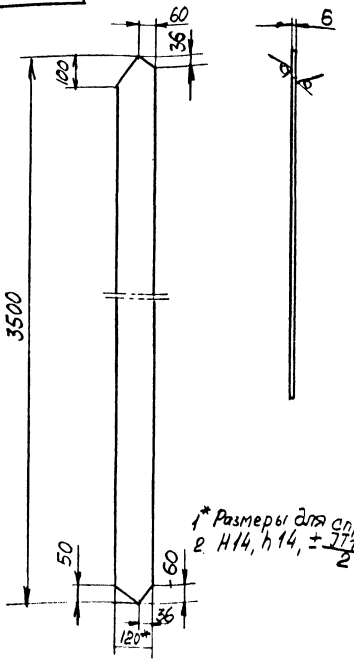

1* Размеры для справок
2. H14, h14, $\pm\frac{IT14}{2}$

3650. Л-2Б-301

Изм.	Лист	N докум.	Подп.	Дата
Разраб.		Пронина		
Провер.				
ГИП		Гераськ.		
Нач. М-4		Сендерович		

Полоса боковая

Лит	Масса	Масшт.
	19,5	1:10

Лист 1 Листов 1

Полоса Б-2-6×120 ГОСТ 103-76 ст3пс ГОСТ 535-79

Мосинжпроект
Мастерская N9

3650. Л-2Б-300СБ

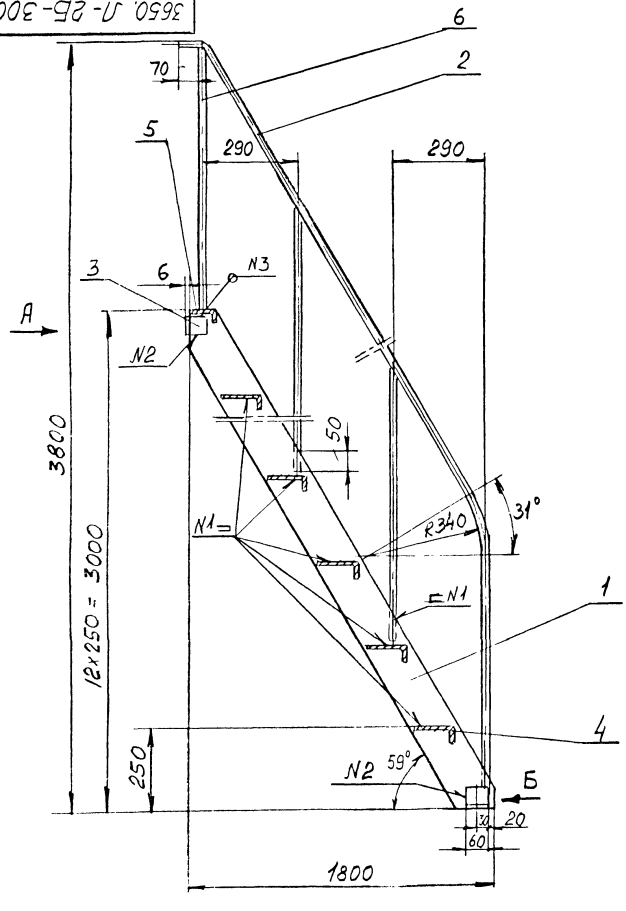

Вид А

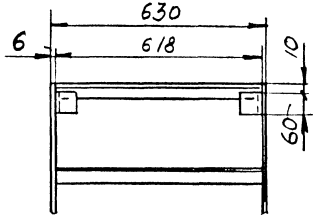

Вид Б

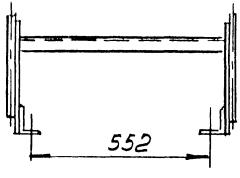

N шва	Обозначение документа	Обозначение шва	Кол.	Примеч
1	ГОСТ 5264-80	Т3-Δ4	32	
2	ГОСТ 5264-80	Н1-Δ4	4	
3	ГОСТ 5264-80	Т1-Δ3	24	

Сварку производить электродом тип Э-42А ГОСТ 9467-75

					3650. Л-2Б-300СБ		
Изм.	Лист	Ндокум.	Подп.	Дата	Лестница сборочный чертеж	Лит	Масса	Масшт
Разраб.		Пронина					125,0	1:10
Провер.						Лист	Листов	
Гл.спец.		Гераськин				Мосинжпроект Мастерская №9		
Нач.МГ		Сендерович						

Инв.№подл. | Подпись и дата | Взам.инв.№

3650.Л-2Б-400СБ

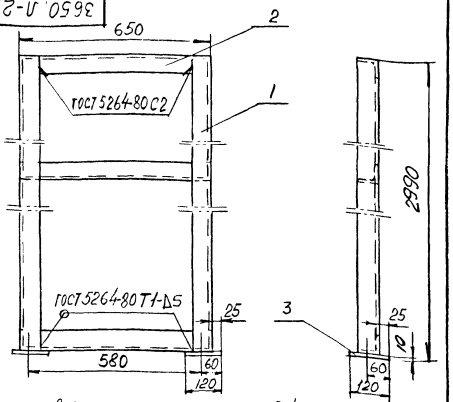

Сварку производить электродом тип Э-42А ГОСТ 9467-75

Формат	Зона	Поз	Обозначение	Наименование	Кол	Примеч
				Детали		
Б4	1		3650.Л-2Б-401	Уголок 63х63х6-Б ГОСТ 8509-86 Ст3пс ГОСТ 535-79		
				ℓ=(2980-11,0)мм	2	34,0кг
А5	2		3650.Л-1-201	Уголок	3	9,9кг
А5	3		3650.Л-1-202	Пята	2	0,2кг

3650.Л-2Б-400СБ

Изм.	Лист	№докум.	Подп.	Дата
Разраб.		Пронина		
Провер.		Гераськин		
ГИП		Гераськин		
Нач.М-9		Сендеровой		

Рама
Сборочный чертеж

Лит	Масса	Масшт.
	44,1	1:10
Лист	Листов	

Мосинжпроект
Мастерская №9

Инв.№подл. | Подпись и дата | Взам.инв.№ | Инв.№дубл. | Подпись и дата

3650.Л-2А-400СБ

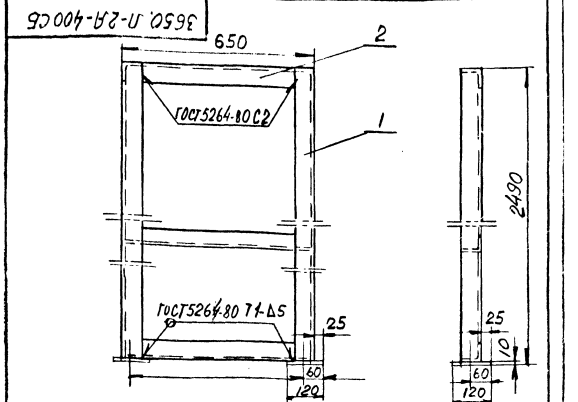

Сварку производить электродом тип Э-42А ГОСТ 9467-75

Формат	Зона	Поз	Обозначение	Наименование	Кол	Примеч
				Детали		
Б4	1		3650.Л-2А-401	Уголок 63х63х6-Б ГОСТ 8509-86 Ст3пс ГОСТ 535-79		
				ℓ=(2480-11,0)мм	2	28,4кг
А5	2		3650.Л-1-201	Уголок	3	9,9кг
А5	3		3650.Л-1-202	Пята	2	0,2кг

3650.Л-2А-400СБ

Изм.	Лист	№докум.	Подп.	Дата
Разраб.		Пронина		
Провер.		Гераськин		
ГИП		Гераськин		
Нач.М-9		Сендеровой		

Рама
Сборочный чертеж

Лит	Масса	Масшт.
	38,5	1:10
Лист	Листов	

Мосинжпроект
Мастерская №9

Инв.№подл. | Подпись и дата | Взам.инв.№ | Инв.№дубл. | Подпись и дата

Формат	Зона	Поз.	Обозначение	Наименование	Кол.	Примечание
				Документация		
А3			3650.Л-3-000 СБ	Сборочный чертеж		
				Сборочные единицы		
А3		1	3650.Л-3-100	Площадка	1	107,7 кг
А3		2	3650.Л-1-200	Лестница	1	23,0 кг
А4		3	3650.Л-1-300	Рама	2	29,4 кг
А4		4	3650.Л-1-400	Лестница	1	41,3 кг
				Детали		
А4		5	3650.Л-2-001	Болт анкерный	8	2,88 кг
				Крепежные детали		
				Гайка М16.5.05	8	0,26 кг
				ГОСТ 5915-70		

Сборочный чертеж
см. стр. 29

3650.Л-3-000

Изм.	Лист	N докум.	Подп.	Дата
Разраб.		Пронина		
Провер.		Гераськин		
Гл. спец.		Ковтуненко		
Н. контр.		Стасенко		
Нач. м-я		Сиванбаев		

Лестничный переход (над трубопроводами d=400÷600)

Лит.	Лист	Листов
	1	1

Мосинжпроект Мастерская N9

Инв. N подл. | Подпись и дата | Взам. инв. N | Инв. N дубл. | Подп. и дата

Формат	Зона	Поз.	Обозначение	Наименование	Кол.	Примечание
				Документация		
А3			3650.Л-3-100 СБ	Сборочный чертеж		
				Детали		
Б.Ч		1	3650.Л-3-101	Труба 20×2,8 ГОСТ 3262-75	2	14,2 кг
				ℓ=(4240-20,0) мм		
Б.Ч		2	3650.Л-3-102	Круг 18-В-ГОСТ 2590-71	16	2,45 кг
				ст.3 ГОСТ 535-79		
				ℓ=(764-15,6) мм		
Б.Ч		3	3650.Л-3-103	Уголок 63×63×6 ГОСТ 8509-86	2	40,0 кг
				ст.3пс ГОСТ 535-79		
				ℓ=(3500-16,5) мм		
Б.Ч		4.	3650.Л-3-104	Лист просечно-вытяжн.	1	21,8 кг
				марка листа 606		
				ГОСТ 8706-78		
				600×3500 мм		
Б.Ч		5	3650.Л-3-105	Круг 18-В-ГОСТ 2590-71	6	7,2 кг
				ст3 ГОСТ 535-79		
				ℓ=(600-4,4) мм		

Сборочный чертеж
см. стр. 30

3650.Л-3-100

Изм.	Лист	N докум.	Подп.	Дата
Разраб.		Пронина		
Провер.		Гераськин		
Гл. спец.		Ковтуненко		
Н. контр.		Стасенко		
Нач. м-я		Сиванбаев		

Площадка

Лит.	Лист	Листов
	1	1

Мосинжпроект Мастерская N9

Инв. N подл. | Подпись и дата | Взам. инв. N | Инв. N дубл. | Подп. и дата

А4 8 К

3650. Л-3-000СБ

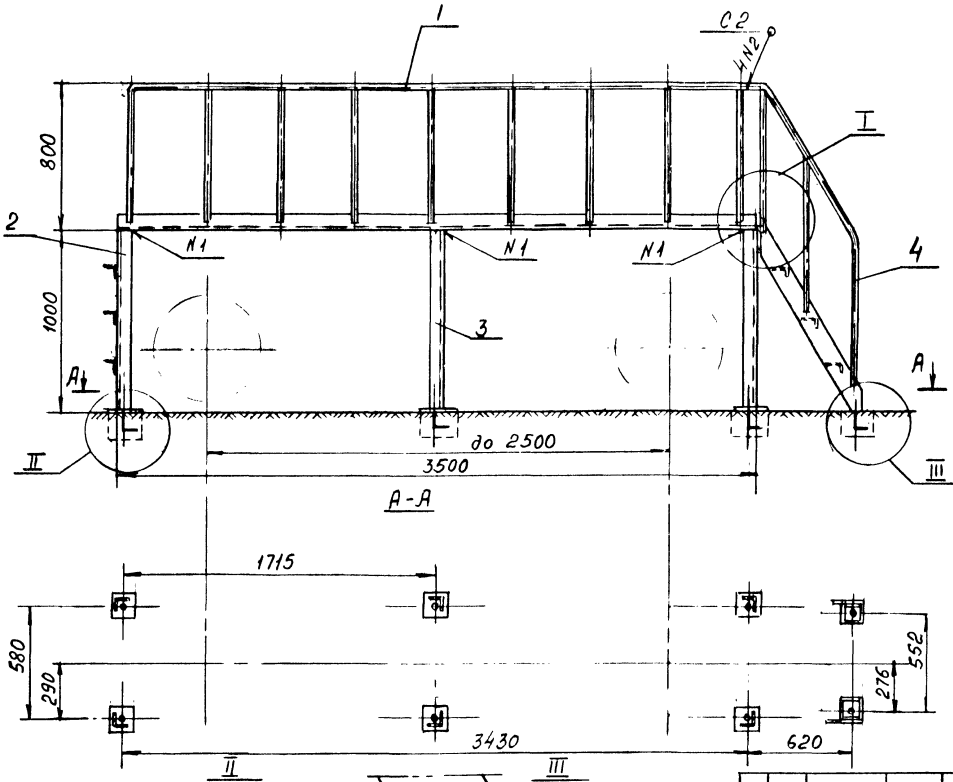

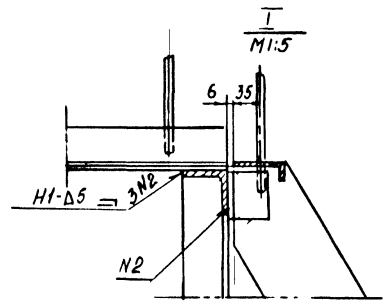

1. Металлоконструкции лестницы изготавливаются на заводе. На стройплощадке монтируются на сварке.
2. Сварку производить электродом тип Э-42А ГОСТ 9467-75. Сварные швы по ГОСТ 5264-80
3. После монтажа все металлоконструкции окрасить эпоксидной краской ЭП-51 ГОСТ 9640-75 в два слоя.
4. Анкерные болты поз. 5 установить в заранее подготовленные в днище коллектора гнезда размером 120×150×150 и бетонировать бетоном марки М-100.
5. Допускается анкерное крепление заменить стяжками по низу лестниц на сварке из арматурной стали Ф12А I ГОСТ 5781-82

Длина стяжек - по проекту.

Привязан по			
Нач отд			
ГИП			
Авт. пр			
Инв. №			

Изм	Лист	N докум	Подп	Дата
Разраб		Пронина		
Провер		Героськин		
Гл. спец		Ковтуненко		
Н контр		Стасенок		
Нач м-9		Сивонбаев		

3650. Л-3-000СБ

Лестничный переход (над трубопроводами d=400+600) Сборочный чертеж

Лит	Масса	Масшт
	200,0	1:20

Лист 1 | листов 1

Мосинжпроект Мастерская N9

Инв. N подл | Подпись и дата | Взам. инв. N | Инв. N дубл | Подпись и дата

Ди 6/87

3650.Л-3-100

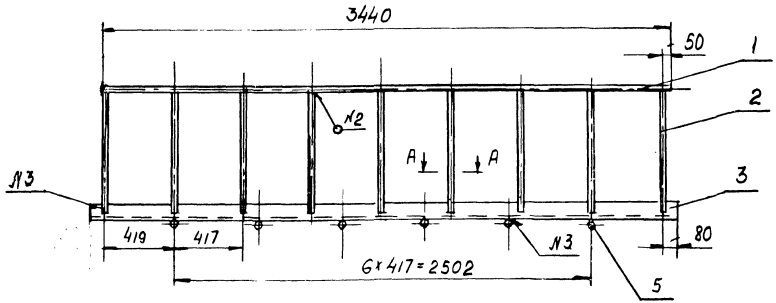

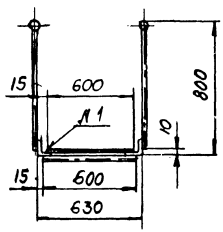

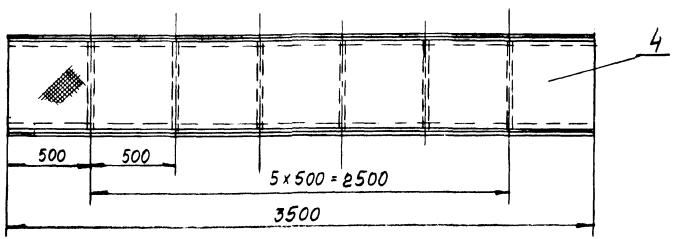

№ шва	Обозначение документа	Обозначение шва	Кол.	Прим
1	ГОСТ 5264-80	Н2-▷4	2	
2	ГОСТ 5264-80	Т1-▷3	18	
3	ГОСТ 5264-80	Т3-▷5	30	

Сварку производить электродом тип Э-42А ГОСТ 9467-75

Изм.	Лист	№ докум.	Подп.	Дата
Разраб.		Пронина		
Провер.		Гераськин		
Гл. спец.		Ковтуненко		
Н. контр.		Стосенок		
Нач. отд.		Сивонтаев		

3650.Л-3-100СБ

Площадка

Сборочный чертеж

Лит	Масса	Масштаб
	107,7	1:20

Лист Листов

Мосинжпроект Мастерская №9

Инв.№ подл. | Подпись и дата | Взам. инв.№ | Инв.№ дубл. | Подпись и дата

Формат	Зона	Поз.	Обозначение	Наименование	Кол.	Приме-чание
				Документация		
А3			3650.Л-4-000 СБ	Сборочный чертеж		
				Сборочные единицы		
А4		1	3650.Л-4-100	Площадка	1	80,5кг
А4		2	3650.Л-1-300	Рама	3	44,1кг
А3		3	3650.Л-1-400	Лестница	3	123,9кг
				Детали		
А4		4	3650.Л-2-001	Болт анкерный	12	4,3кг
				Крепежные детали	12	0,4кг
		5		Гайка М16 5.05 ГОСТ 5915-70		

Сборочный чертеж см. стр. 32

Изм.	Лист	N докум.	Подпись	Дата
Разраб.		Пронина		
Провер.		Гераськин		
Т.контр.		Ковтуненко		
Н.контр.		Стоценко		
Нач.М-9		Сибанбаев		

3650.Л-4-000

Лестничный переход (над трубопроводами d=300÷400) Вариант I

Лит	Лист	Листов
	1	1

Мосинжпроект Мастерская №9

Формат	Зона	Поз.	Обозначение	Наименование	Кол.	Приме-чание
				Документация		
А3			3650.Л-5-000 СБ	Сборочный чертеж		
				Сборочные единицы		
А4		1	3650.Л-4-100	Площадка	1	80,5кг
А4		2	3650.Л-1-300	Рама	3	44,1кг
А3		3	3650.Л-1-400	Лестница	2	82,6кг
				Детали		
А4		4	3650.Л-2-001	Болт анкерный	10	3,6кг
				Крепежные детали		
		5		Гайка М6 5.05 ГОСТ 5915-70	10	0,33кг

Инв.№ подл. | Подпись и дата | Взам.инв.№ | Инв.№ дубл. | Подп. и дата

Сборочный чертеж см. стр 34

Изм.	Лист	N докум.	Подп.	Дата
Разраб.		Пронина		
Провер.		Гераськин		
Т.контр.		Ковтуненко		
Н.контр.		Стоценко		
Нач.М-9		Сибанбаев		

3650.Л-5-000

Лестничный переход (над трубопроводами d=300÷400) Вариант II

Лит	Лист	Листов
	1	1

Мосинжпроект Мастерская №9

3650. Л-4-000

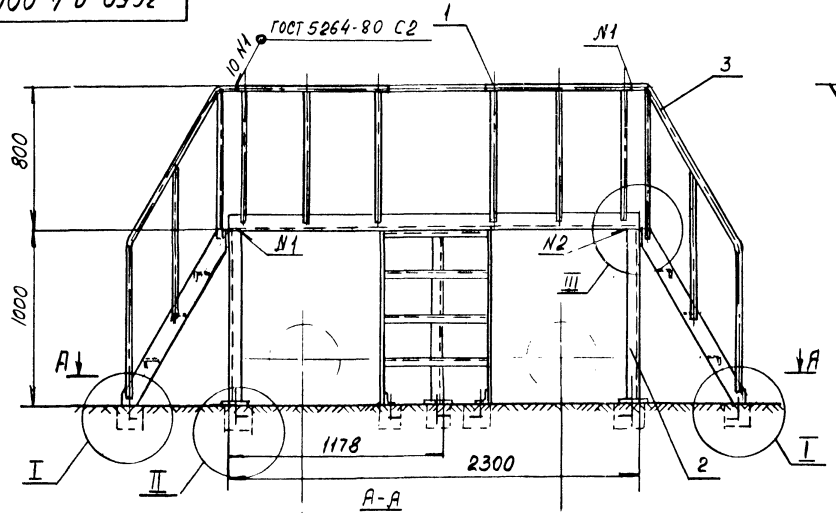

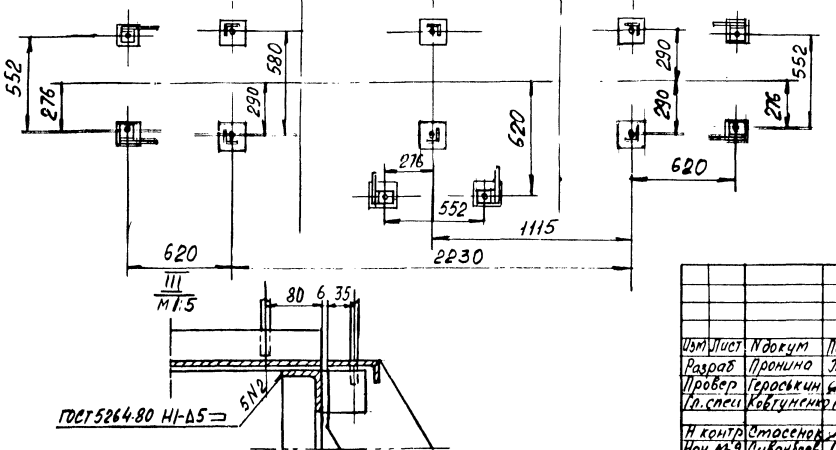

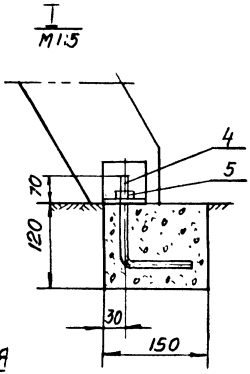

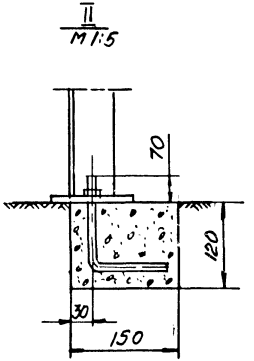

1. Металлоконструкции лестницы изготавливаются на заводе. На стройплощадке монтируются на сварке.
2. Сварку производить электродом тип Э42А ГОСТ 9467-75.
3. После монтажа все металлоконструкции окрасить эпоксидной краской ЭП-51 ГОСТ 9640-75 в два слоя.
4. Анкерные болты поз. 4 установить в заранее подготовленные в днище коллектора гнезда размером 120×150×150 и бетонировать бетоном марки М-100.
5. Допускается анкерное крепление заменить стяжками по низу лестниц на сварке из арматурной стали ф12 А I ГОСТ 5781-82. Длина стяжек - по проекту.

Привязан по

Нач. отд			
ГИП			
Авт. пр			
Инв. N			

Изм.	Лист	N докум.	Подпись	Дата
Разраб		Пронино		
Провер		Гороськин		
Гл. спец		Ковтуненко		
Н. контр		Стасенко		
Нач. М-9		Ливанцев		

3650. Л-4-000

Лестничный переход (над трубопроводами d=350÷400) Вариант 1 Сборочный чертеж

Лит	Масса	Масшт
	253,0	1:20

Лист | Листов

Мосинжпроект Мастерская N9

Инв. N подл. | Подпись и дата | Взам. инв. N | Инв. N дубл. | Подпись и дата

Формат	Зона	Поз.	Обозначение	Наименование	Кол.	Примечание
				Документация		
А4			3650.Л-4-100	Сборочный чертеж		
				Детали		
Б.Ч		1	3650.Л-4-101	Труба 20×2,5 ГОСТ3262-75	2	7,3 кг
				ℓ=(2240-11) мм		
Б.Ч		2	3650.Л-4-102	Круг 18-В-ГОСТ2590-71		
				ст.3 ГОСТ 535-79	12	18,3 кг
				ℓ=(764-5,6) мм		
Б.Ч		3	3650.Л-4-103	Уголок 63×63×6-Б-ГОСТ8509-72		
				ст 3 пс ГОСТ 535-79	2	26,3 кг
				ℓ=(2300-11) мм		
Б.Ч		4	3650.Л-4-104	Лист просечно-вытяжной	1	23,8 кг
				Марка листа 606		
				ГОСТ 8706-78		
				600×2300 мм		
Б.Ч		5	3650.Л-4-105	Круг 18-В-ГОСТ2590-71	4	4,8 кг
				ст 3 ГОСТ 535-79		
				ℓ=(600-4,4) мм		

Изм	Лист	N докум	Подпись	Дата
Разраб		Пронина		
Провер		Гераськин		
Гл спец		Ковтуненко		
Н. контр		Стасенок		
Нач. м-я		Сиванбаев		

3650.Л-4-100

Площадка

Лит	Лист	Листов
		1

Мосинжпроект Мастерская N9

А4

Подпись и дата | Взам. инв. № | Инв. № дубл. | Подпись и дата

3650.Л-4-000

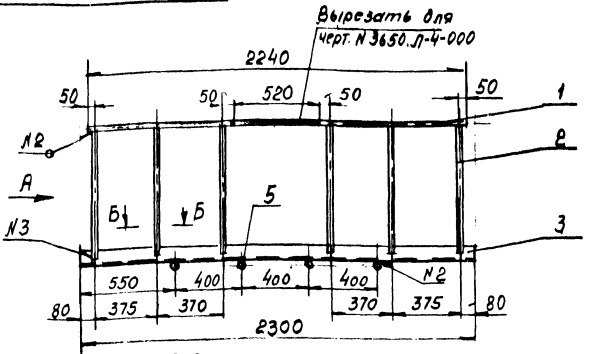

Вид А

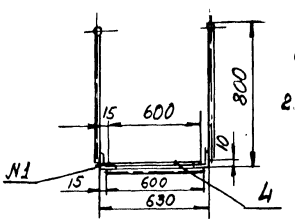

1. Площадку для лестницы черт. N3650.Л-5-000 изготовить как показано на чертеже; для лестницы черт N3650.Л-4-000 в одном из поручней поз.1 вырезать кусок трубы длиной 520 мм
2. Сварку производить электродом тип Э-42А ГОСТ 9467-75

N шва	Обозначение документац	Обозначение шва	Кол	Прим
1	ГОСТ 5264-80	Н2 - Δ5	2	
2	ГОСТ 5264-80	Т1 - Δ3	12	
3	ГОСТ 5264-80	Т3 - Δ5	20	

Изм	Лист	N докум	Подп	Дата
Разраб		Пронина		
Провер		Гераськин		
Гл спец		Ковтуненко		
Н контр		Стасенок		
Нач м-я		Сиванбаев		

3650.Л-4-100 СБ

Площадка

Сборочный чертеж

Лит	Масса	Масшт
	80,5	1:20

Лист	Листов
	1

Мосинжпроект Мастерская N9

А4 6/87

Подпись и дата | Взам. инв. N | Инв. N дубл. | Подпись и дата

3650. Л-5-000

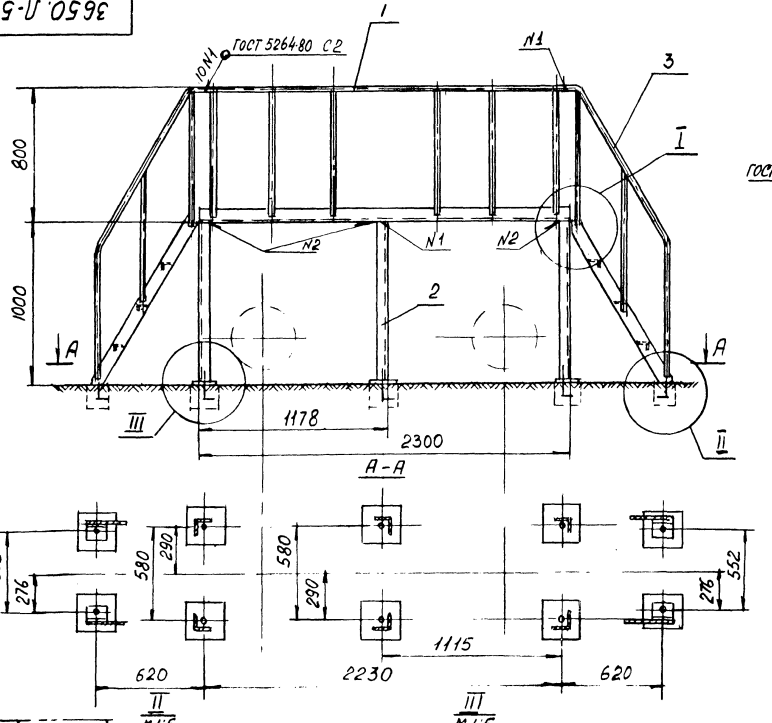

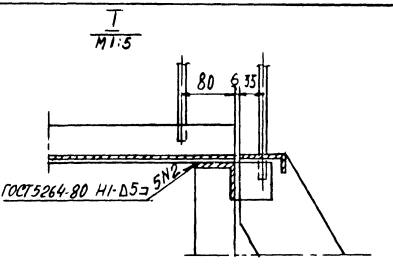

1. Металлоконструкции лестницы изготавливаются на заводе. На стройплощадке монтируются на сварке.
2. Сварку производить электродом тип Э-42А ГОСТ 9467-75
3. После монтажа все металлоконструкции окрасить эпоксидной краской ЭП-51 ГОСТ9640-75 в два слоя.
4. Анкерные болты поз. 4 установить в заранее подготовленные в днище коллектора гнезда размером 120х150х150 и бетонировать бетоном марки М-100.
5. Допускается анкерное крепление заменить стяжками по низу лестниц на сварке из арматурной стали ф12 А I ГОСТ 5781-82. Длина стяжек-по проекту

Привязан по			
Нач отд			
ГИП			
Авт пр			
Инв. N			

					3650. Л-5-000 СБ			
Изм	Лист	N докум	Подп	Дата	Лестничный переход (над трубопроводами d=300÷400) Вариант II Сборочный чертеж	Лит	Масса	Масшт
Разраб		Пронина					211,0	1:20
Провер		Гераськин				Лист	Листов	
Гл спец		Ковтуненко						
Н контр		Стасенок				Мосинжпроект Мастерская N9		
Нач м.э		Сивонбаев						

Инв. N подл. | Подпись и дата | Взам инв. N | Инв N дубл | Подпись и дата

Формат	Зона	Поз.	Обозначение	Наименование	Кол.	Примечание
				Документация		
			3650.Л-6-000	Сборочный чертеж		
				Детали		
		1	3650.Л-6-001	Перила	2	8,2кг
		2	3650.Л-1-201	Уголок	2	6,6кг
БЧ		3	3650.Л-6-002	Уголок 63х63х6 Б ГОСТ 8509-86 Ст 3пс ГОСТ 535-79 ℓ=(965-5,6)мм	2	11,0кг
		4	3650.Л-1-202	Пята	4	0,4кг
		5	3650.Л-2-001	Болт анкерный	4	1,44кг
БЧ		6	3650.Л-6-003	Уголок 63х63х6-Б ГОСТ 8509-86 Ст 3пс ГОСТ 535-79 ℓ=(890-5,6) мм	4	20,3кг
БЧ		7	3650.Л-6-004	Круг 18-В-ГОСТ 2590-71 ст.3 ГОСТ 535-79 ℓ=(640-5,0) мм	4	9,6кг
БЧ		8	3650.Л-6-005	Круг 18-В-ГОСТ 2590-71 ст 3 ГОСТ 535-79	4	ℓ=(800-5,6)мм 6,4кг
БЧ		9	3650.Л-6-006	Лист просечно-вытяжной марка листа 606 ГОСТ 8706-78 950х640мм	1	10,5кг
		10		Крепежные детали Гайка М16.5.05 ГОСТ 5915-70	4	0,15

Сборочный чертеж см. стр. 36

Инв.№подл. | Подпись и дата | Взам.инв.№ | Инв.№дубл. | Подпись и дата

Изм.	Лист	№докум.	Подп.	Дата
Разраб.		Пронина		
Провер.		Гераськин		
Гл.спец.		Ковтуненко		
Н.контр.		Стасенок		
Нач.м-9		Сиванбоев		

3650.Л-6-000

Лестничный переход (над трубопроводами диам. до 600мм)

Лит	Лист	Листов
	1	1

Мосинжпроект Мастерская №9

А4

3650.Л-6-001

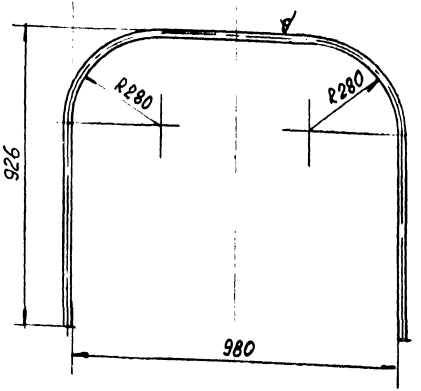

$H14, h14, \pm \frac{JT14}{2}$

Изм.	Лист	№докум.	Подп.	Дата
Разраб.		Пронина		
Провер.		Гераськин		
Гл.спец.		Ковтуненко		
Н.контр.		Стасенок		
Нач.м-9		Сиванбоев		

Перила

Лит	Масса	Масшт
	4,1	1:10
Лист 1	Листов 1	

Труба 80х2,5 ГОСТ 3262-75

Мосинжпроект Мастерская №9

А4

3650.Л-6-000

А-А

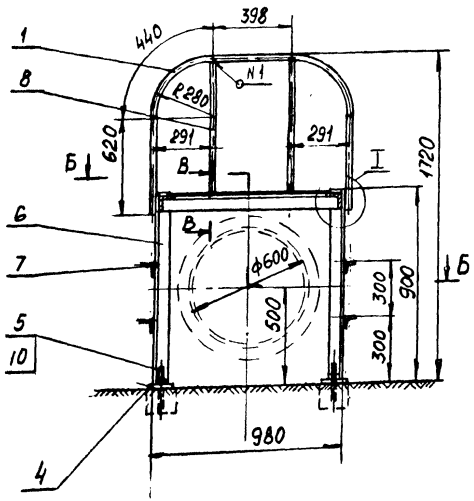

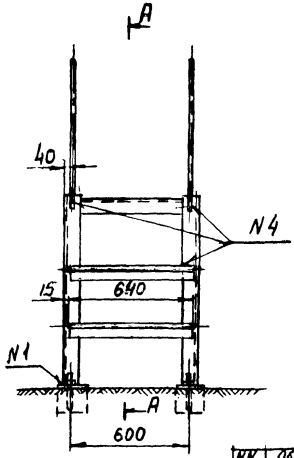

В-В
М1:2

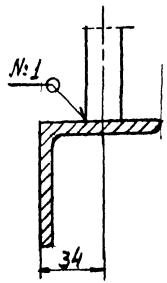

I
М1:2

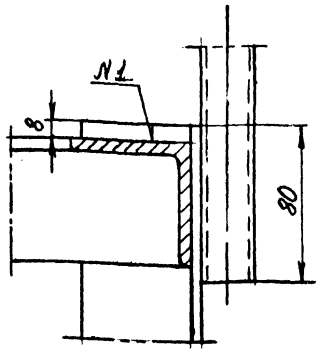

Б-Б
М1:10

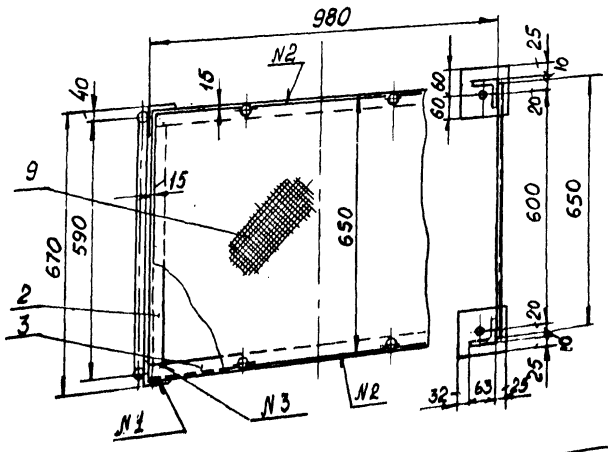

NN швов	Обозначение документа	Обозначение швов	Кол.	Примеч
1	ГОСТ 5264-80	Т3-△5	16	
2	ГОСТ 5264-80	Н1-△5	4	
3	ГОСТ 5264-80	С2	4	
4	ГОСТ 5264-80	Т3-△3	12	

1. Сварку производить электродом тип Э-42А ГОСТ 9467-75
2. После сварки лестницу окрасить эпоксидной краской ЭП-51 ГОСТ 9640-75 в два слоя
3. Анкерные болты поз.5 установить в заранее подготовленные в днище коллектора гнезда размером 120×150×150 и бетонировать бетоном марки М-100
4. Допускается анкерное крепление заменить стяжками по низу лестниц на сварке из арматурной стали ф12 АI ГОСТ 5781-82. Длина стяжек по проекту.

Привязан по

Нач.отд				
ГИП				
Авт.пр.				
Инв.N				

Изм.	Лист	N докум.	Подп.	Дата
Разраб.		Пронина		
Провер.		Гервасьчук		
Гл.спец.		Ковтуненко		
ГИП				
Н.контр.		Стасенок		
Нач.М-9		Субанбаев		

3650.Л-6-000 СБ

Лестничный переход (над трубопроводами диам до 600мм)

Сворочный чертеж

Лит	Масса	Масшт
	70,2	1:20
Лист	Листов	

Мосинжпроект Мастерская N9

А4

Инв.N подл. | Подп. и дата | Взам.инв.N | Инв.N дубл. | Подпись и дата

Формат	Зона	Поз.	Обозначение	Наименование	Кол.	Примечание
				Документация		
А1			3650.Л-7-000	Сборочный чертеж		
				Сборочные единицы		
А4		1	3650.Л-7-100	Стойка	2	65,0 кг
А4		2	3650.Л-7-200	Упор откидной	4	23,6 кг
А4		3	3650.Л-7-300	Площадка	2	19,4 кг
				Детали		
А4		4	3650.Л-7-001	Петля	8	2,5 кг
А4		5	3650.Л-2-001	Болт анкерный	4	1,44 кг
				Крепежные детали		
		6		Гайка М16.5.05 ГОСТ 5915-70	4	0,13 кг
				Сборочный чертеж см. стр. 39		

Инв.№ подл. | Подп. и дата | Взам. инв.№ | Инв.№ дубл. | Подп. и дата

Изм.	Лист	№ докум.	Подп.	Дата
Разраб.		Пронина		
Пров.		Гераським		
Гл. спец.		Ковтуненко		
Н. контр.		Стасенок		
Утв.		Сибанбаев		

3650.Л-7-000

Металлическая лестница для сальниковых компенсаторов (для трубопров. d=500÷600)

Лит.	Лист	Листов
	1	1

Мосинжпроект Мастерская №9

Формат А4

Формат	Зона	Поз.	Обозначение	Наименование	Кол.	Примечание
				Документация		
А1			3650.Л-8-000	Сборочный чертеж		
				Сборочные единицы		
А4		1	3650.Л-8-100	Стойка	2	87,8 кг
А4		2	3650.Л-7-200	Упор откидной	4	23,6 кг
А4		3	3650.Л-7-300	Площадка	2	19,4 кг
				Детали		
А4		4	3650.Л-7-001	Петля	8	2,5 кг
А4		5	3650.Л-2-001	Болт анкерный	4	1,44 кг
				Крепежные детали		
		6		Гайка М16.5.05 ГОСТ 5915-70	4	0,13 кг
				Сборочный чертеж см. стр. 39		

Инв.№ подл. | Подп. и дата | Взам. инв.№ | Инв.№ дубл. | Подп. и дата

Изм.	Лист	№ докум.	Подп.	Дата
Разраб.		Пронина		
Пров.		Гераським		
Гл. спец.		Ковтуненко		
Н. контр.		Стасенок		
Утв.		Сибанбаев		

3650.Л-8-000

Металлическая лестница для сальниковых компенсаторов (для трубопров. d=700÷800)

Лит.	Лист	Листов
	1	1

Мосинжпроект Мастерская №9

Формат А4

Формат	Зона	Поз.	Обозначение	Наименование	Кол.	Примечание
				Документация		Масса, кг
А3			3650.Л-9-000	Сборочный чертеж		
				Сборочные единицы		Масса, кг
А3		1	3650.Л-9-100	Стойка	2	100,6
А4		2	3650.Л-7-200	Упор откидной	4	23,6
А4		3	3650.Л-7-300	Площадка	2	19,4
				Детали		
А4		4	3650.Л-7-001	Петля	8	2,5
А4		5	3650.Л-2-001	Болт анкерный	4	1,44
				Крепежные детали		
				Гайка М16.5.05. ГОСТ 5915-70	4	0,13

Инв.№ подл. | Подпись и дата | Взам. инв.№ | Инв.№ дубл. | Подп. и дата

Сборочный чертеж см. стр. 39

Изм.	Лист	№ докум.	Подп.	Дата
Разраб.		Промина		
Провер.		Гераськин		
Т.контр.				
Н.контр.		Стасенок		
Нач.М-9		Сибанбоев		

3650.Л-9-000

Металлическая лестница для сальниковых компенсаторов (для трубопров. d = 900 ÷ 1000)

Лит.	Лист	Листов
	1	1

Мосинжпроект Мастерская №9

3650.Л-7-004

20 V(V)

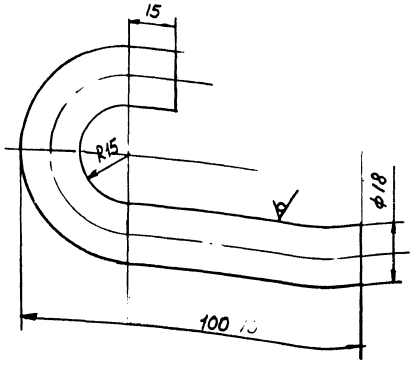

H14, h14, ±JT14/2

Инв.№ подл. | Подпись и дата | Взам. инв.№ | Инв.№ дубл. | Подп. и дата

3650.Л-7-001

Изм.	Лист	№ докум.	Подпись	Дата
Разраб.		Промино		
Провер.		Гераськин		
Т.контр.				
Н.контр.		Стасенок		
Нач.М-9		Сибанбоев		

Петля

Лит.	Масса	Масштаб
	0,32	1:1

Лист. Листов 1

Круг 18-В-ГОСТ 2590-71 / Ст.3 ГОСТ 535-79

Мосинжпроект Мастерская №9

3650.Л-0-000

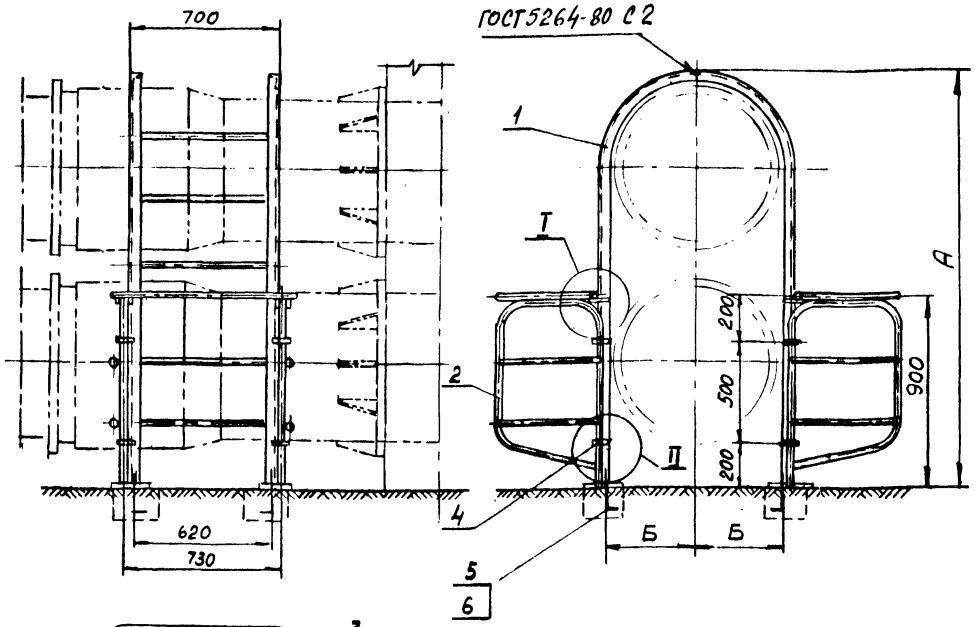

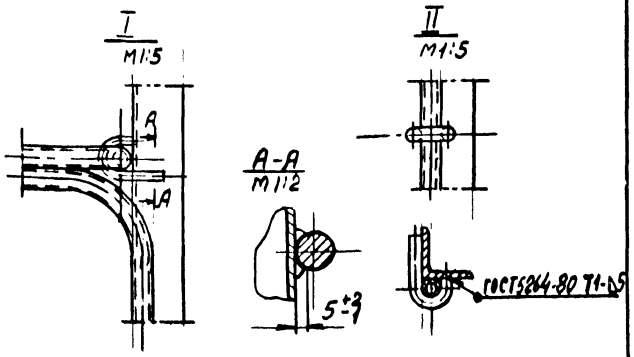

Тип лестницы	Обозначение чертежа	А	Б	Масса, кг
Лестница Л-7 (для труб d=500÷600)	3650.Л-7-000СБ	1960	488	112,0
Лестница Л-8 (для труб d=700÷800)	3650.Л-8-000СБ	2510	588	135,0
Лестница Л-9 (для труб d=900÷1000)	3650.Л-9-000СБ	2910	688	147,6

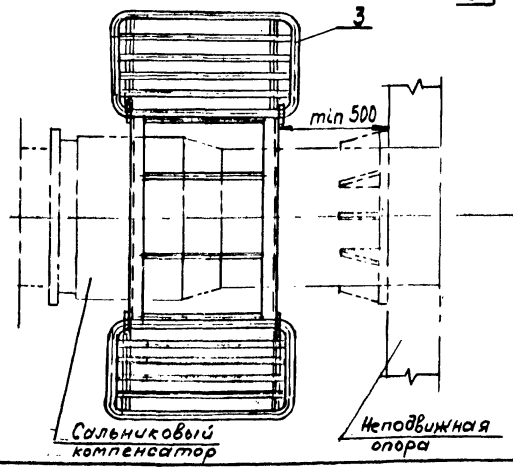

1. Металлоконструкции лестниц изготавливаются на заводе. На стройплощадке монтируются на сварке.
2. Сварку производить электродом Э-42А ГОСТ9467-75
3. После монтажа все металлоконструкции окрасить эпоксидной краской ЭП-51 ГОСТ9640-75 в два слоя.
4. Анкерные болты поз.5 установить в заранее подготовленные в днище коллектора гнезда размером 120х150х150 и бетонировать бетоном марки М-100.
5. Допускается анкерное крепление заменить стяжками по низу лестниц на сварке из арматурной стали ф12АI ГОСТ5781-82. Длина стяжек - по проекту.

Привязан по

Нач.отд			
ГИП			
Авт.пр			
Инв.№			

Изм.	Лист	№докум.	Подп.	Дата
Разраб		Пронина		
Провер		Гераськин		
Гл.спец		Ковтуненко		
ГИП				
Н.контр		Стасенок		
Нач.М-9		Сиванбаев		

3650.Л-7-000 СБ
3650.Л-8-000 СБ
3650.Л-9-000 СБ

Металлическая лестница для сальниковых компенсаторов
Сборочный чертеж

Лит	Масса	Масштаб
	см. табл.	

Лист | Листов 1

Мосинжпроект
Мастерская №9

А4

Инв.№ подл. | Подпись и дата | Взам.инв.№ | Инв.№ дубл. | Подпись и дата

3650.Л-7-100

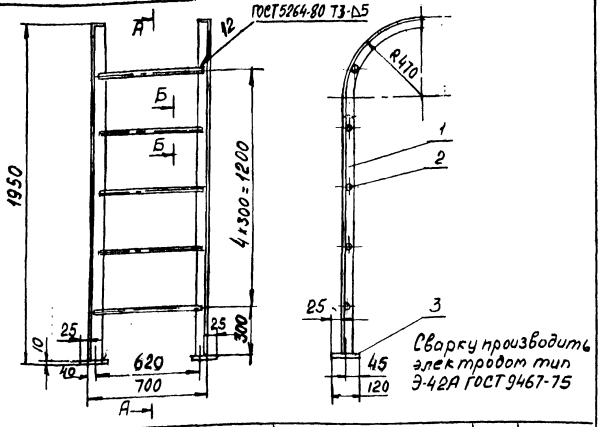

Формат	Зона	Поз	Обозначение	Наименование	Кол	Примеч.
				Детали		
Б.ч		1	3650.Л-7-101	Уголок 63×63×6 ГОСТ8509-86 ст3 пс ГОСТ 535-79	2	25,6 кг
				ℓ=(2240-11) мм		
Б.ч		2	3650.Л-7-102	Круг 18-В-ГОСТ2590-71 ст3 ГОСТ 535-79	5	6,7 кг
				ℓ=(670-5,0) мм		
		3	3650.Л-1-202	Пята	2	0,2 кг

Изм.	Лист	N докум.	Подп.	Дата
Разраб.		Пронина		
Провер.		Герасевкин		
Гл.спец.		Ковтуненко		
Н.контр.		Стасенок		
Нач.м-д		Сиванбаев		

3650.Л-7-100

Стойка
Сборочный чертеж

Лит	Масса	Масшт
	32,5	1:20
Лист	Листов	

Мосинжпроект Мастерская №9

Инв.№ подл. | Подпись и дата | Взам.инв.№ | Инв.№ дубл. | Подпись и дата

3650.Л-8-100

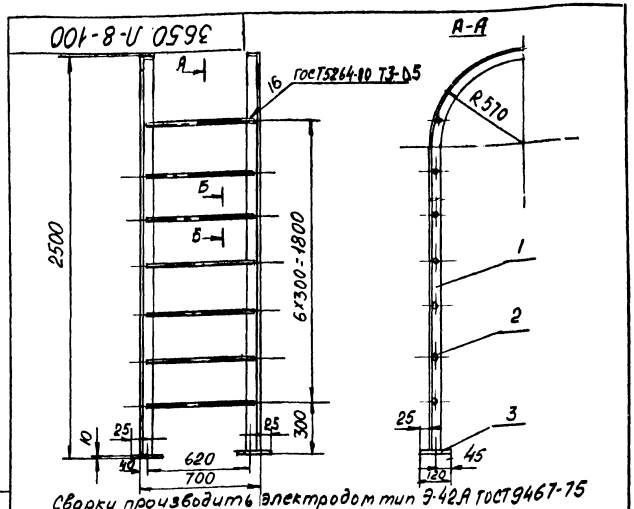

Формат	Зона	Поз	Обозначение	Наименование	Кол	Примеч.
				Детали		
Б.ч		1	3650.Л-8-101	Уголок 63×63×6 ГОСТ8509-86 ст3 пс ГОСТ 535-79	2	34,3кг
				ℓ=(3000-13,5) мм		
Б.ч		2	3650.Л-8-102	Круг 18-В-ГОСТ2590-71 ст3 ГОСТ 535-79	7	9,4кг
				ℓ=(670-5,0) мм		
		3	3650.Л-1-202	Пята	2	0,2 кг

Изм.	Лист	N докум.	Подп.	Дата
Разраб.		Пронина		
Провер.		Герасевкин		
Гл.спец.		Ковтуненко		
Н.контр.		Стасенок		
Нач.м-д		Сиванбаев		

3650.Л-8-100

Стойка
Сборочный чертеж

Лит	Масса	Масшт
	43,9	1:20
Лист	Листов	

Мосинжпроект Мастерская №9

А4

Инв.№ подл. | Подпись и дата | Взам.инв.№ | Инв.№ дубл. | Подпись и дата

3650. Л-9-100

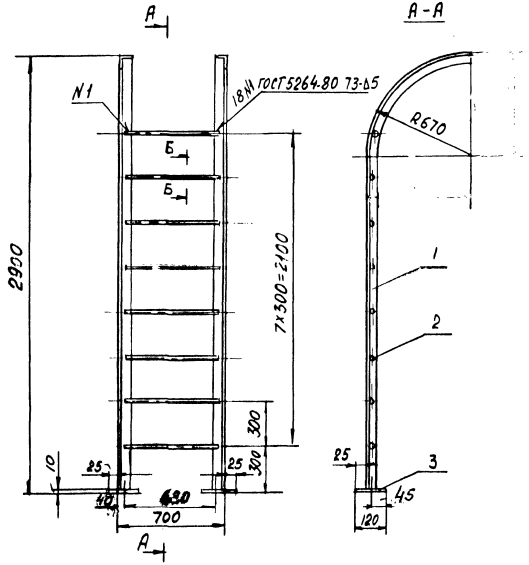

Сварку производить электродом тип Э-42А ГОСТ 9467-75

Формат	Зона	Поз.	Обозначение	Наименование	Кол.	Примечание
				Детали		
Б4		1	3650. Л-9-101	Уголок 63×63×6Б ГОСТ 8509-86	2	39,46кг
				ст3 пс ГОСТ 535-79		
				ℓ=(3450-16,5) мм		
Б4		2	3650. Л-9-102	Круг 18-В ГОСТ 2590-71	8	10,7кг
				ст3 ГОСТ 535-79		
				ℓ=(670-5,0) мм		
		3	3650. Л-1-202	Пята	2	0,2кг

Изм	Лист	N докум	Подпись	Дата
Разраб		Пронина		
Провер		Гераськин		
Гл спец		Ковтуненко		
Н контр		Стасенок		
Нач. м-я		Сивамбаев		

3650. Л-9-100

Стойка
Сборочный чертеж

Лит	Масса	Масшт
	50,3	1:10

Лист 1 Листов 1

Мосинжпроект
Мастерская N9

А3

Инв. N подл. | Подпись и дата | Взам. инв. N | Инв. N дубл. | Подпись и дата

3650.Л-7-200

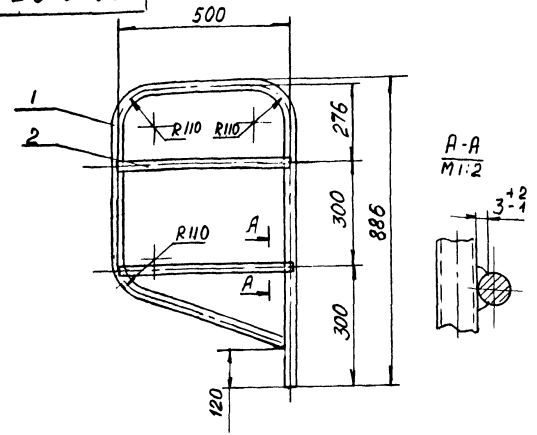

Сварку производить электродом Э-42А ГОСТ 9467-75

Формат	Зона	Поз	Обозначение	Наименование	Кол	Прим
				Детали		
А4	1		3650.Л-7-201	Труба 20×2,8 ГОСТ 3262-75 ℓ = 2410 мм	1	3,92
Б4	2		3650.Л-7-202	Круг 18-В-ГОСТ 2590-71 / ст3 ГОСТ 535-79 ℓ = 500мм	2	2,0

3650.Л-7-200

Упор откидной
Сборочный чертеж

Изм	Лист	N докум	Подп	Дата
Разраб		Пронина		
Пров		Гераськин		
Т.контр		Ковтуненко		
Н.контр		Стасенок		

Лит	Масса	Масшт
	5,9	1:10
Лист	Листов	

Мосинжпроект
Мастерская №9

3650.Л-7-300

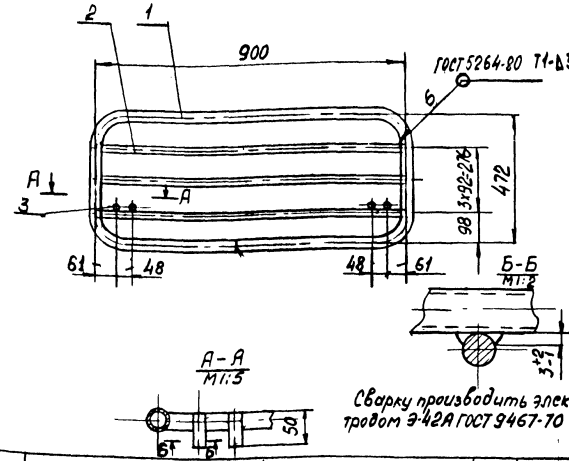

Сварку производить электродом Э-42А ГОСТ 9467-70

Формат	Зона	Поз	Обозначение	Наименование	Кол.	Прим
				Детали		
А4	1		3650.Л-7-301	Труба 20×2,8 ГОСТ 3262-75 ℓ = 2590 мм	1	4,22
Б4	2		3650.Л-7-302	Круг 18-В-ГОСТ 2590-71 / ст3 ГОСТ 535-79 ℓ = 873 мм	3	5,1
Б4	3		3650.Л-7-303	Круг 18-В-ГОСТ 2590-71 / ст3 ГОСТ 535-79 ℓ = 50 мм	4	0,4

3650.Л-7-300

Площадка
Сборочный чертеж

Изм	Лист	N докум	Подпись	Дата
Разраб		Пронина		
Пров		Гераськин		
Т.контр		Ковтуненко		
Н.контр		Стасенок		
Утв		Сивалаев		

Лит	Масса	Масшт
	9,7	1:10
Лист	Листов	

Мосинжпроект
Мастерская №9

Инв.№ подл. | Подпись и дата | Взам.инв.№ | Инв.№ дубл. | Подпись и дата

3650.Л-7-201

А

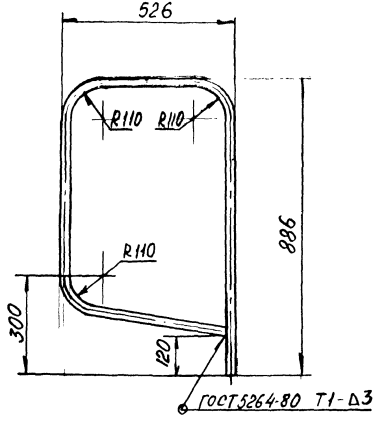

$H14,\ h14,\ \pm\frac{JT14}{2}$

Изм.	Лист	Nдокум.	Подпись	Дата	3650.Л-7-201		
Разраб.		Пронина			Труба	Лит.	Масса	Масшт.
Провер.		Гераськин					3,92	1:10
Гл.спец.		Ковтуненко				Лист 1	Листов 1
Н.контр.		Стасенок			Труба 20х2,8 ГОСТ 3262-75	Мосинжпроект Мастерская №9	
Утв.		Сивендаев					

Инв.№подл. | Подпись и дата | Взам.инв.№ | Инв.№дубл. | Подпись и дата

3650.Л-7-301

А

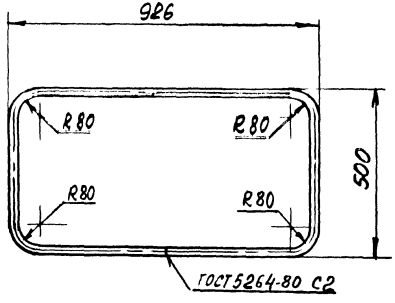

$H14,\ h14,\ \pm\frac{JT14}{2}$

Изм.	Лист	Nдокум.	Подп.	Дата	3650.Л-7-301		
Разраб.		Пронина			Труба	Лит.	Масса	Масшт.
Провер.		Гераськин					4,22	1:10
Гл.спец.		Ковтуненко				Лист 1	Листов 1
Н.контр.		Стасенок			Труба 20х2,8 ГОСТ 3262-75	Мосинжпроект Мастерская №9	
Утв.		Сивендаев					

Инв.№подл. | Подпись и дата | Взам.инв.№ | Инв.№дубл. | Подпись и дата

Формат	Зона	Поз	Обозначение	Наименование	Кол	Прим
				Документация		
А4			3650. П-10-000СБ	Сборочный чертеж		149,6кг
				Сборочные единицы		
А4		1	3650. П-10-100	Рама	1	59,1кг
А4		2	3650. П-10-200	Лестница	1	20,7
А4		3	3650. П-12-100	Площадка	1	69,8кг

Изм	Лист	N докум	Подп	Дата
Разраб		Пронина		
Пров		Гераськин		
Н контр		Стасенок		
Нач. М-9		Сиванбаев		

3650. П-10-000

Стационарная площадка под люки H=1,0 м.

Лит	Лист	Листов

Мосинжпроект Мастерская N9

Инв. N подл. | Подпись и дата | Взам. инв. N | Инв. N дубл. | Подп. и дата

3650. П-10-000СБ

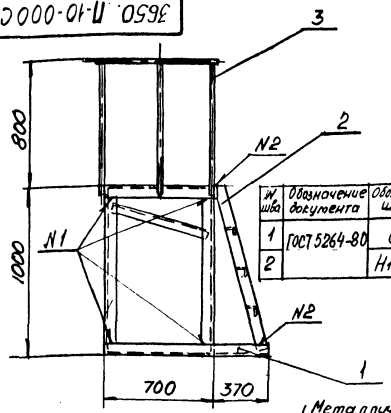

N шва	Обозначение документа	Обознач шва	Кол	Прим
1	ГОСТ 5264-80	С2	4	
2		Н1-Δ5	4	

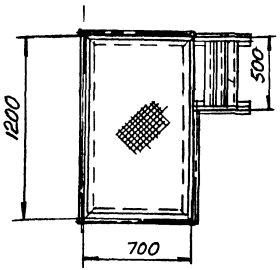

1. Металлические площадки изготавливаются на заводе. На стройплощадке монтируются на сварке.
2. Сварку производить электродом тип Э-42А ГОСТ 9467-75.
3. После монтажа все металлоконструкции окрасить эпоксидной краской ЭП-51 ГОСТ 9640-75 в два слоя.

Привязан по

Нач отд			
ГИП			
Авт. пр			
Инв. N			

3650. П-10-000СБ

Изм	Лист	N докум	Подп	Дата
Разраб		Пронина		
Провер		Гераськин		
Гл. спец		Шевченко		
Н контр		Стасенок		
Нач. М-9		Сиванбаев		

Стационарная площадка под люки H=1,0 м
Сборочный чертеж

Лит	Масса	Масшт
	149,6	1:20

Лист	Листов 1

Мосинжпроект Мастерская N9

Инв. N подл. | Подпись и дата | Взам. инв. N | Инв. N дубл. | Подпись и дата

Формат	Зона	Поз	Обозначение	Наименование	Кол	Прим
				Документация		
А1			3650.П-10-100	Сборочный чертеж		59,1кг
				Детали		
Б4		1	3650.П-10-101	Уголок 63×63×6-Б ГОСТ 8509-86 ст3пс ГОСТ 535-79 ℓ=(872-5,6) мм	4	20,0кг
Б4		2	3650.П-10-102	Уголок 63×63×6-Б ГОСТ 8509-86 ст3пс ГОСТ 535-79 ℓ=(1210-5,6) мм	2	13,6кг
Б4		3	3650.П-10-103	Уголок 63×63×6-Б ГОСТ 8509-86 ст3пс ГОСТ 535-79 ℓ=(774-5,0) мм	2	1,8кг
Б4		4	3650.П-10-104	Уголок 63×63×6-Б ГОСТ 8509-86 ст3пс ГОСТ 535-79 ℓ=(370-3,6) мм	2	
Б4		5	3650.П-10-105	Уголок 63×63×6-Б ГОСТ 8509-86 ст3пс ГОСТ 535-79 ℓ=(470-4,0) мм	1	0,5кг
А5		6	3650.П-12-101	Уголок	2	16,0кг
А5		7	3650.П-12-102	Уголок	2	7,2кг

Инв.№ подл. | Подпись и дата | Взам.инв.№ | Инв.№ дубл. | Подпись и дата

Изм.	Лист	№докум.	Подп.	Дата
Разраб.		Пронина		
Пров.		Гераськин		
Н.контр.		Стасенко		
Нач.отд.		Сивенбаев		

3650.П-10-100

Рама

Лит	Масса	Масштаб
Лист	Листов	
1		

Мосинжпроект Мастерская №9

А4

3650.П-10-100СБ

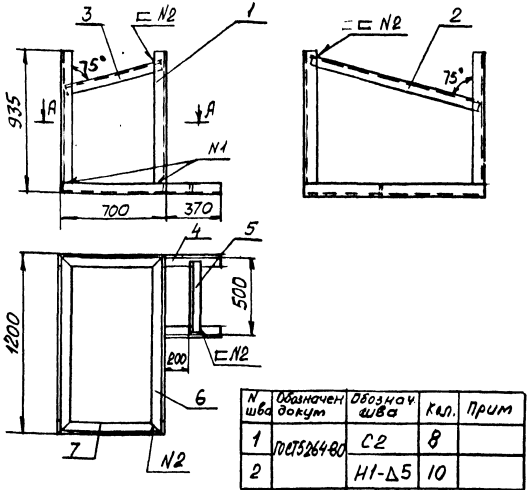

№ шва	Обозначен докум	Обознач шва	Кол.	Прим
1	ГОСТ 5264-80	С2	8	
2		Н1-Δ5	10	

Сварку производить электродом тип Э-42А ГОСТ 9467-75

Инв.№ подл. | Подпись и дата | Взам.инв.№ | Инв.№ дубл. | Подпись и дата

Изм.	Лист	№докум.	Подп.	Дата
Разраб.		Пронина		
Провер.		Гераськин		
Т.контр.		Шевченко		
Н.контр.		Стасенко		
Нач.отд.		Сивенбаев		

Рама

Сборочный чертеж

Лит	Масса	Масштаб
	59,1	1:20
Лист	Листов	
1	7	

Мосинжпроект Мастерская №9

А4

Формат	Зона	Поз	Обозначение	Наименование	Кол	Прим
				Документация		
А4			3650.П-10-200СБ	Сборочный чертеж		20,7кг
				Детали		
А3		1	3650.П-10-201	Полоса боковая	2	11,4кг (ст.ВСт3сп2)
А3		2	3650.П-12-302	Ступенька	3	8,7кг
Б4		3	3650.П-10-202	Уголок 63х63х6-Б ГОСТ8509-93* Ст.3 по ГОСТ 535-79 $\ell=(60-1,9)$ мм	2	0,6кг

Инв.№ подл. | Подпись и дата | Взам.инв.№ | Инв.№ дубл. | Подпись и дата

Изм.	Лист	N докум.	Подп.	Дата
Разраб.		Пронина		
Провер.		Гераськин		
Н.контр.		Стасенок		
Нач.М-9		Сиваньбов		

3650.П-10-200

Лестница

Лит	Лист	Листов
	1	

Мосинпроект Мастерская №9

3650.П-10-200СБ

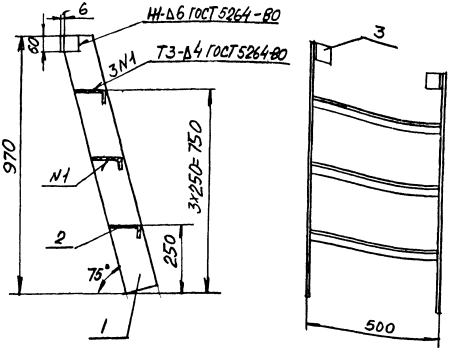

Сварку производить электродом Э-42А ГОСТ 9467-75

Изм.	Лист	N докум.	Подп.	Дата
Разраб.		Пронина		
Провер.		Гераськин		
Н.контр.		Стасенок		
Нач.М-9		Сиваньбов		

Лестница
Сборочный чертеж

Лит	Масса	Масшт
	20,7	1:10
Лист 1	Листов 1	

Мосинпроект Мастерская №9

Инв.№ подл. | Подпись и дата | Взам.инв.№ | Инв.№ дубл. | Подпись и дата

Формат	Зона	Поз	Обозначение	Наименование	Кол	Примеч
				Документация		
А3			3650.П-11-000 СБ	Сборочный чертеж		180,4кг
				Сборочные единицы		
А4		1	3650.П-11-100	Рама	1	71,6кг
А4		2	3650.П-11-200	Лестница	1	39,0
А4		3	3650.П-12-100	Площадка	1	69,8кг
				Сборочный чертеж см. стр.48		

Изм.	Лист	N докум	Подп	Дата
Разраб		Пронина		
Пров		Гераськин		
Н.контр		Стасенок		
Нач М.9		Сиванбаев		

3650.П-11-000 СБ

Стационарная площадка под люки Н=1,5м

Лит	Лист	Листов
		1

Мосинжпроект Мастерская N9

Инв. N подл. | Подп. и дата | Взам. инв. N | Инв. N дубл. | Подп. и дата

А4

-47-

-47-

3650.П-11-201

20 (√)

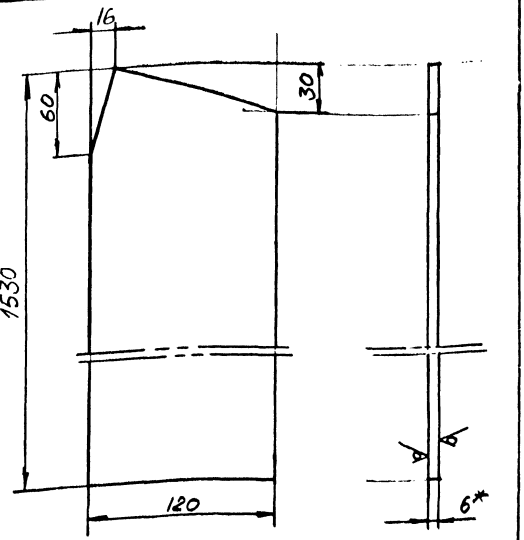

1 H14, h14, $\pm \frac{IT14}{2}$

2* Размер для справок

Изм.	Лист	N докум	Подп	Дата
Разраб		Пронина		
Провер		Гераськин		
Н.контр		Стасенок		
Нач М.9		Сиванбаев		

3650.П-11-201

Полоса боковая

Лит	Масса	Масшт
	8,5	1:2

Полоса БВ-6х120 ГОСТ 103-76 / Ст3пс ГОСТ 535-79

Лист	Листов
1	1

Мосинжпроект Мастерская N9

Инв. N подл. | Подпись и дата | Взам. инв. N | Инв. N дубл. | Подпись и дата

А4

3650.П-11-000СБ

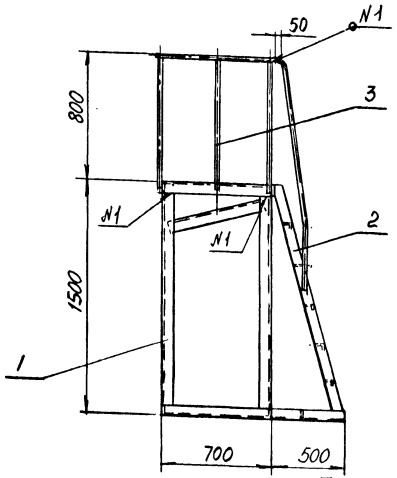

I
М1:2
(без перил)

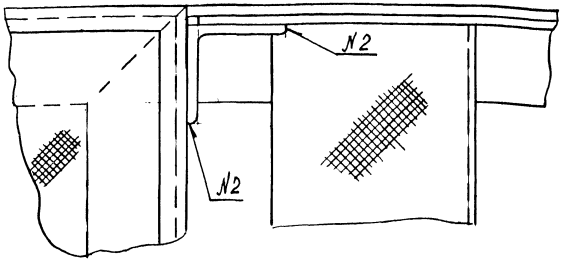

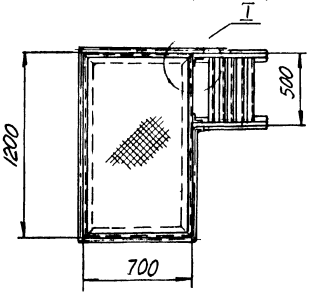

Шва	Обозначение документа	Обозначение шва	Кол.	Примеч.
1	ГОСТ 5264-80	С2	6	
2		Н1-∆5	4	

1. Металлические площадки изготавливаются на заводе. На стройплощадке монтируются на сварке.
2. Сварку производить электродом тип Э-42А ГОСТ 9467-75.
3. После монтажа все металлоконструкции окрасить эпоксидной краской ЭП-51 ГОСТ 9640-75 в два слоя.

Привязан по

Инв.№ подл. | Подп. и дата | Взам.инв.№

Нач.отд
ГИП
Авт.пр
Инв.№

Изм.	Лист	№докум.	Подп.	Дата
Разраб.		Пронина		
Провер.		Сераськин		
Гл.спец.		Шевченко		
Н.контр.		Стосенко		
Нач.№19		Сиванбаев		

3650.П-11-000СБ

Стационарная площадка под люки Н=1,5 м

Сборочный чертеж

Лит	Масса	Масшт
	180,4	1:20
Лист	Листов 1	

Росинжпроект
Мастерская №9

А3

Формат	Зона	Поз	Обозначение	Наименование	Кол.	Примечание
				Документация		
А4			3650.П-11-100СБ	Сборочный чертеж		71,6кг
				Детали		
Б4		1	3650.П-11-101	Уголок 63×63×6-Б ГОСТ8509-86 ст3пс ГОСТ535-79	4	31,2кг
				ℓ=(1372-7,8) мм		
Б4		2	3650.П-11-102	Уголок 63×63×6-Б ГОСТ8509-86 ст3пс ГОСТ535-79	1	0,56кг
				ℓ=(470-4,0) мм		
Б4		3	3650.П-11-103	Уголок 63×63×6-Б ГОСТ8509-86 ст3пс ГОСТ535-79	2	1,8кг
				ℓ=(774-5,0) мм		
Б4		4	3650.П-11-104	Уголок 63×63×6-Б ГОСТ8509-86 ст3пс ГОСТ535-79	2	13,6кг
				ℓ=(1210-6,8) мм		
				Уголок 63×63×6-Б ГОСТ8509-86		
Б4		5	3650.П-11-105	ст3пс ГОСТ535-79	2	1,28кг
				ℓ=(500-4,0) мм		
А3		6	3650.П-12-101	Уголок	2	16,0кг
А3		7	3650.П-12-102	Уголок	2	7,2кг

Инв.№ подл. | Подп. и дата | Взам.инв.№ | Инв.№ дубл. | Подп. и дата

Изм.	Лист	№ докум.	Подп.	Дата
Разраб.		Пронина		
Пров.		Герасенин		
Н.контр.		Стасенок		
Утв.		Иванбаев		

3650.П-11-100

Рама

Лит.	Лист	Листов

Мосинжпроект Мастерская №9

3650.П-11-100СБ

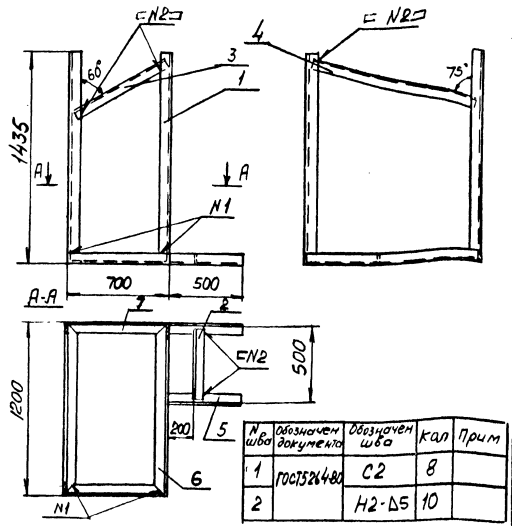

№ шва	Обозначение документа	Обозначение шва	Кол	Прим
1	ГОСТ5264-80	С2	8	
2		Н2-Δ5	10	

Сварку производить электродом Э-42А ГОСТ 9467-75

Изм.	Лист	№ докум.	Подпись	Дата
Разраб.		Пронина		
Провер.		Герасенин		
Н.контр.		Стасенок		
Нач.ОМ		Иванбаев		

Рама
Сборочный чертеж

Лит	Масса	Масштаб
	71,6	1:20
Лист 1	Листов 1	

Мосинжпроект Мастерская №9

Формат	Зона	Поз	Обозначение	Наименование	Кол.	Прим.
				Документация		
А4			3650. П-11-200 СБ	Сборочный чертеж		39,0 кг
				Детали		
А4		1	3650. П-11-201	Полоса боковая	2	17,0 кг
Б,4		2	3650. П-11-202	Перила	2	4,06 кг
				Труба 20×2,8 ГОСТ 3262-86		
				ℓ=(1250-6,6) мм		
Б,4		3	3650. П-11-203	Уголок 63×63×6-Б ГОСТ 8509-86	2	0,6 кг
				ст 3 пс ГОСТ 535-79		
				ℓ=(60-1,9) мм		
А5		4	3650. П-12-302	Ступенька	6	17,4 кг

Изм.	Лист	N докум	Подп.	Дата
Разраб.		Пронина		
Пров.		Гераськин		
Н.контр.		Стасенок		
ГИП				

3650. Л-11-200

Лестница

Лит	Лист	Листов
	1	1

Мосинжпроект Мастерская N9

Инв. N подл. | Подпись и дата | Взам. инв. N | Инв. N дубл. | Подпись и дата

-50-

3650. П-11-200 СБ

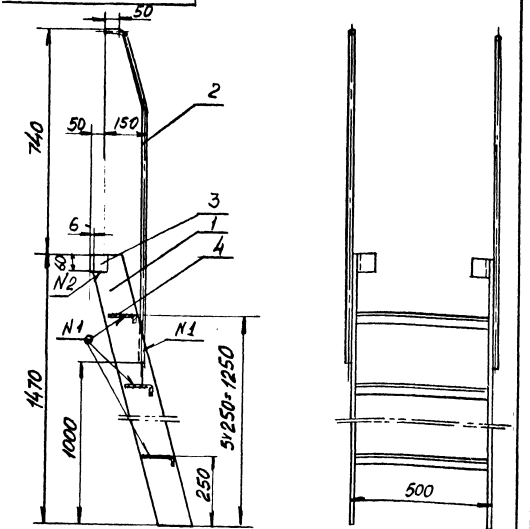

N в шва	Обозначение документа	Обозначение шва	Кол	Прим
1	ГОСТ 5264-80	Т3-Δ4	14	
2		Н1-Δ6	2	

Сварку производить электродом тип Э-42А ГОСТ 9467-75

3650. П-11-200 СБ

Изм.	Лист	N докум	Подп.	Дата
Разраб.		Пронина		
Провер.		Гераськин		
Н.контр.		Стасенок		
Нач. М.Д.		Сиванбаев		

Лестница
Сборочный чертеж

Лит	Масса	Масшт
	39,0	1:10

Лист 1 Листов 1

Мосинжпроект Мастерская N9

Формат	Зона	Поз.	Обозначение	Наименование	Кол.	Примечание
				Документация		
А3			3650. П-12-000СБ	Сборочный чертеж		203,6кг
				Сборочные единицы		
		1	3650. П-12-100	Площадка	1	69,8кг
		2	3650. П-12-200	Рама	1	81,5кг
		3	3650. П-12-300	Лестница	1	52,3
				Сборочный чертеж см стр 52		

Изм.	Лист	№ докум.	Подп.	Дата
Разраб.		Пронина		
Пров.		Гераськин		
Н. контр.		Стасенов		
ГИП				
Утв.		Сиванбаев		

3650. П-12-000

Стационарная площадка под люки Н=2,0 м

Лит.	Лист	Листов
	1	1

Мосинжпроект Мастерская №9

Формат	Зона	Поз.	Обозначение	Наименование	Кол.	Примечание
				Документация		
А3			3650. П-12-100СБ	Сборочный чертеж		69,8кг
				Детали		
		1	3650. П-12-101	Уголок	2	16,кг
		2	3650. П-12-102	Уголок	2	7,2кг
		3	3650. П-12-103	Перила	1	5,6кг
Бч		4	3650. П-12-104	Круг 18-В-ГОСТ 2590-71 Ст3 ГОСТ 535-79 ℓ=(764-5,6) мм	10	15,0кг
Бч		5	3650. П-12-105	Лист	1	26,0
				Лист ромбический ПН-4,0 Б Ст3 ГОСТ 8568-78 670×1170 мм		
				Сборочный чертеж см стр 53		

Изм.	Лист	№ докум.	Подп.	Дата
Разраб.		Пронина		
Пров.		Гераськин		
Н. контр.		Стасенов		
ГИП				
Утв.		Сиванбаев		

3650. П-12-100

Площадка

Лит.	Листов	Листов

Мосинжпроект Мастерская №9

Подп. и дата | Инв. № дубл. | Взам. инв. № | Подп. и дата | Инв. № подл.

Формат А4

3650.П-12-000СБ

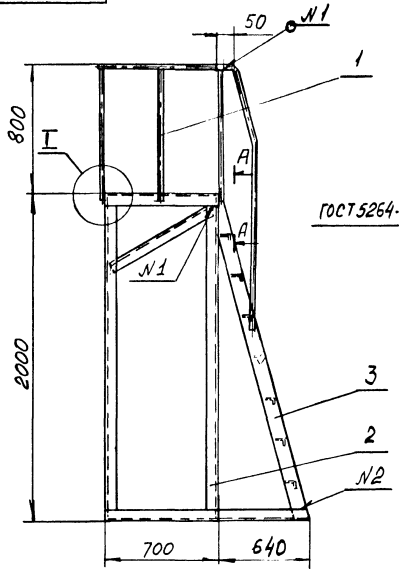

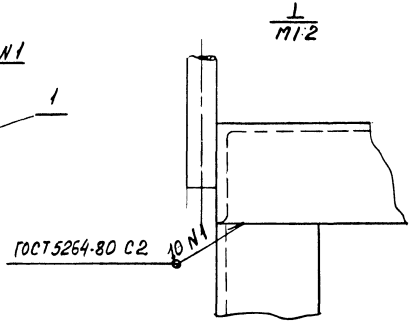

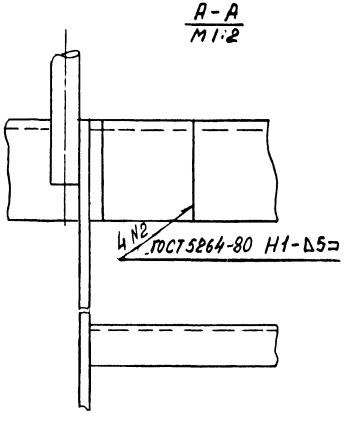

1. Металлоконструкции площадки изготавливаются на заводе. На стройплощадке монтируются на сварке.
2. Сварку производить электродом тип Э-42А ГОСТ 9467-75
3. После монтажа все металлоконструкции окрасить эпоксидной краской ЭП-51 ГОСТ 9640-75 в два слоя.

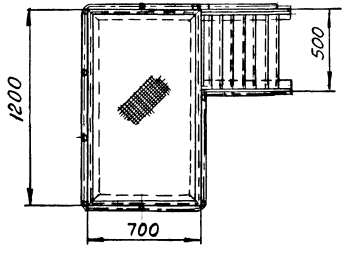

Привязан по

Нач.отд			
ГИП			
Авт.пр			
Инв.N			

Изм	Лист	Докум	Подп	Дата
Разраб		Пронина		
Провер		Гераськин		
Т.контр		Шевченко		
Н.контр		Стасенок		
Нач.М-9		Сиванбаев		

3650.П-12.-000СБ

Стационарная площадка под люки Н=2.0м

Сборочный чертеж

Лит	Масса	Масшт
	203,6	1:20

Лист 1 Листов 1

Мосинжпроект
Мастерская N9

3650.П-12-100СБ

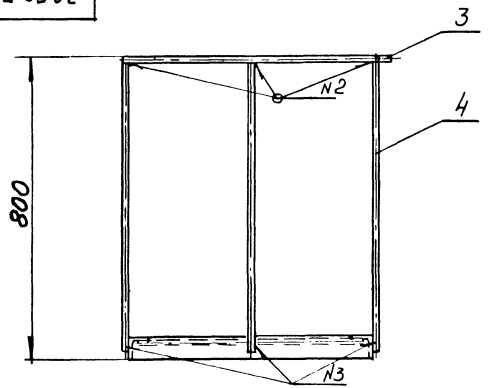

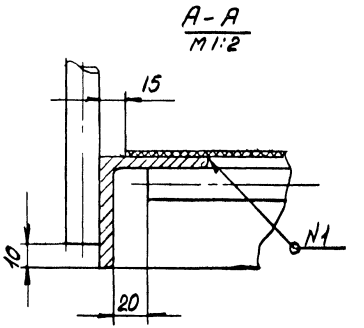

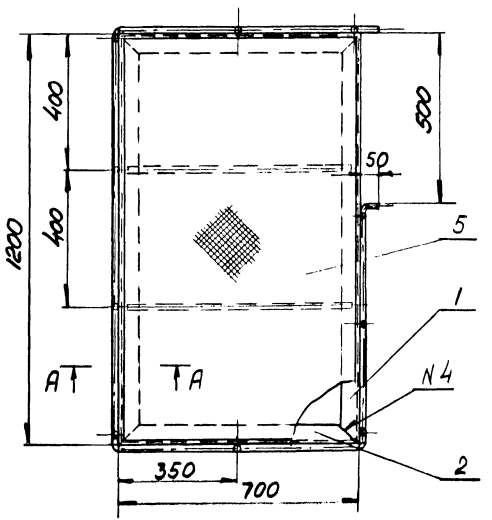

N шва	Обозначение документа	Обозначение шва	Кол.	Примеч.
1	ГОСТ 5264-80	Н2-Δ5	1	
2		Т1-Δ3	10	
3		Т3-Δ5	10	
4		С2	4	

Сварку производить электродом Э-42А ГОСТ 9467-75

					3650. П-12-100 СБ			
Изм	Лист	N докум	Подп	Дата	Площадка Сборочный чертеж	Лит	Масса	Масшт
Разраб		Пронина					69,8	1:10
Провер		Гераськин				Лист	Листов 1	
Гл.спец		Шевченко				Мосинжпроект Мастерская N 9		
Н.контр		Стаденов						
Нач.М.9		Сиванбаев						

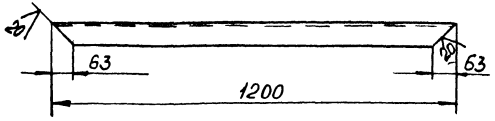

1. H14, h14, $\pm \frac{JT14}{2}$
2.* Размеры для справок

					3650. П-12-101			
Изм.	Лист	N докум.	Подп.	Дата	Уголок	Лит	Масса	Масшт
Разраб		Пронина					8,0	1:10
Провер		Гераськин				Лист 1	Листов 1	
Н. контр		Стасенок			Уголок 63×63×6 В ГОСТ 8509-86 / ст 3 пс ГОСТ 535-79	Мосинжпроект Мастерская N 9		
Нач. М-9		Сиванбаев						

А5

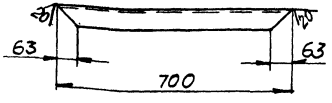

1. H14, h14, $\pm \frac{JT14}{2}$
2* Размеры для справок

					3650. П-12-102			
Изм.	Лист	N докум	Подп	Дата	Уголок	Лит	Масса	Масшт
Разраб		Пронина					3,6	1:10
Провер		Гераськин				Лист	Листов	
Н контр		Стасенок			Уголок 63×63×6-В ГОСТ 8509-72 / ст 3 пс ГОСТ 535-79	Мосинжпроект Мастерская N 9		
Нач. М-9		Сиванбаев						

А3

3650. П-12-103

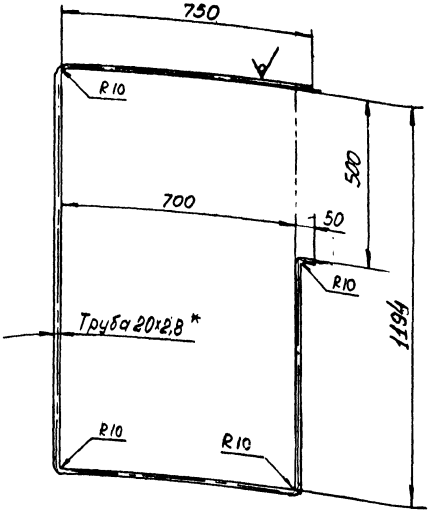

1 H14; h14, $\pm \frac{JT14}{2}$
2 * Размеры для справок

					3650. П-12-103			
Изм	Лист	N докум	Подп	Дата	Перила	Лит	Масса	Масшт
Разраб		Пронина					5,6	1:10
Провер		Гераськин				Лист 1	Листов 1	
Н контр		Стасенок			Труба 20×2,8 ГОСТ 3262-75	Мосинжпроект Мастерская N 9		
Нач. М-9		Сиванбаев						

А4

Инв. N подл. | Подпись и дата | Взам. инв. N | Инв. N дубл. | Подпись и дата

Позиция	Зона	Поз.	Обозначение	Наименование	Кол.	Примечание
				Документация		
А1			3650.П-12-200СБ	Сборочный чертеж		81,5 кг
				Детали		
Б4		1	3650.П-12-201	Уголок 63×63×6-Б ГОСТ 8509-75	4	42,4 кг
				сталь ГОСТ 535-79		
				ℓ=(1872-9,2) мм		
Б4		2	3650.П-12-202	Уголок 63×63×6 Б ГОСТ 8509-75	2	13,6 кг
				сталь ГОСТ 535-79		
				ℓ=(1211-6,8) мм		
Б4		3	3650.П-12-203	Уголок 63×63×6 Б ГОСТ 8509-75	2	1,8 кг
				сталь ГОСТ 535-79		
				ℓ=(177-4,0) мм		
Б4		4	3650.П-12-204	Уголок 63×63×6 Б ГОСТ 8509-75	1	0,36 кг
				сталь ГОСТ 535-79		
				ℓ=(470-4,0) мм		
				Уголок 65×63×6 Б ГОСТ 8509-75		
Б4		5	3650.П-12-205	сталь ГОСТ 535-79	2	1,28 кг
				ℓ=(640-5,0) мм		
		6	3650.П-12-101	Уголок	2	16,0 кг
		7	3650.П-12-102	Уголок	2	7,2 кг

Изм.	Лист	№ докум.	Подп.	Дата
Разраб.		Пронина		
Пров.		Гераськин		
Н. контр.		Стасенок		
ГИП		Сиванбаев		

3650.П-12-200

Рама

Лит.	Лист	Листов
		1

Мосинжпроект Мастерская №9

А1

3650.П-12-200СБ

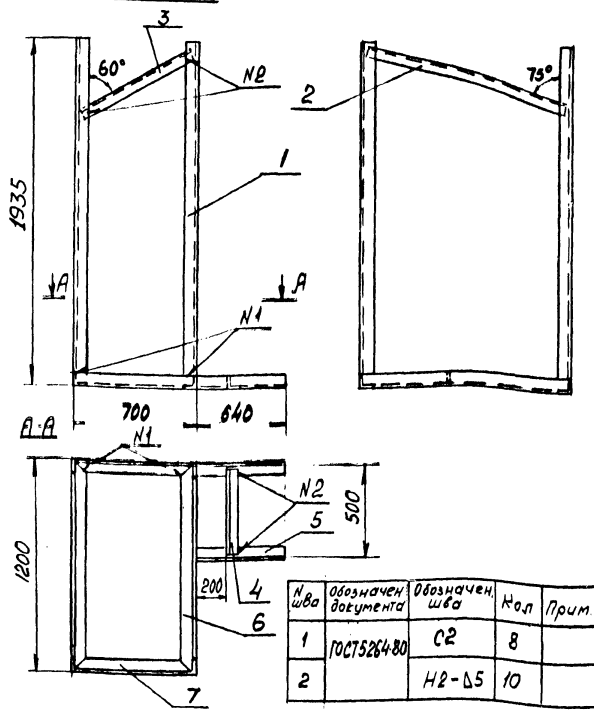

№ шва	Обозначение документа	Обозначение шва	Кол.	Прим.
1	ГОСТ 5264-80	С2	8	
2		Н2-▽5	10	

Сварку производить электродом тип Э42А ГОСТ 9467-75

Изм.	Лист	№ докум.	Подпись	Дата
Разраб.		Пронина		
Провер.		Гераськин		
Н. контр.		Стасенок		
Нач. м-д		Сиванбаев		

3650.П-12-200СБ

Рама
Сборочный чертеж

Лит.	Масса	Масшт.
	81,5	1:20

Лист 1 Листов 1

Мосинжпроект Мастерская №9

А4

Инв. № подл. | Подпись и дата | Взам. инв. №

Формат	Зона	Поз.	Обозначение	Наименование	Кол.	Примечание
				Документация		
А4			3650.П-12-300 СБ	Сборочный чертеж		52,3кг
				Детали		
А4		1	3650.П-12-301	Перила	2	5,2кг
Л5		2	3650.П-12-302	Ступенька	7	20,3кг
А4		3	3650.П-12-303	Полоса боковая	2	23,0кг
Б4		4	3650.П-12-304	Круг 18-В-ГОСТ2590-71 ст 3 ГОСТ 535-79 $l=(820-5,6)$ мм	2	3,2кг
Б4		5	3650.П-12-305	Уголок 63×63×6-Б ГОСТ8509-86 ст 3 пс ГОСТ 535-79 $l=(60-1,9)$ мм	2	0,6кг
				Сборочный чертеж ст. стр. 57		

Изм.	Лист	№ докум.	Подп.	Дата
Разраб.		Пронина		
Пров.		Гераськин		
Н. контр.		Стасенок		
ГИП				
Утв.		Сиванбаев		

3650.П-12-300

Лестница

Лит.	Лист	Листов

Мосинжпроект Мастерская №9

Инв. № подл. | Подп. и дата | Взам. инв. № | Инв. № дубл. | Подпись и дата

3650.П-12-301

А (√)

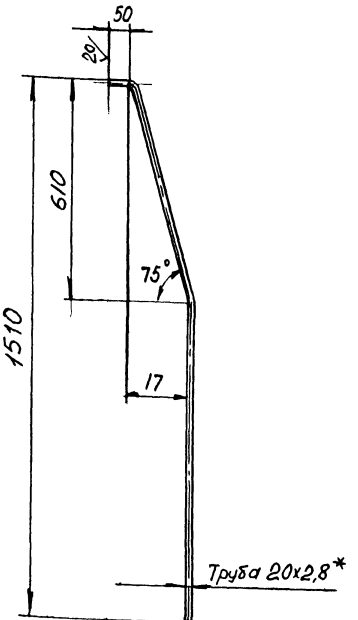

1. H14, h14, $\pm\frac{IT14}{2}$
2. * Размер для справки

Изм.	Лист	№ докум.	Подп.	Дата
Разраб.		Пронина		
Провер.		Гераськин		
Н. контр.		Стасенок		
Нач. М.9		Сиванбаев		

Перила

Лит.	Масса	Масшт.
	2,6	1:10

Лист | Листов

Труба 20×2,8 ГОСТ 3262-75

Мосинжпроект Мастерская №9

Инв. № подл. | Подпись и дата | Взам. инв. № | Инв. № дубл. | Подпись и дата

А4

3650. П-12-300

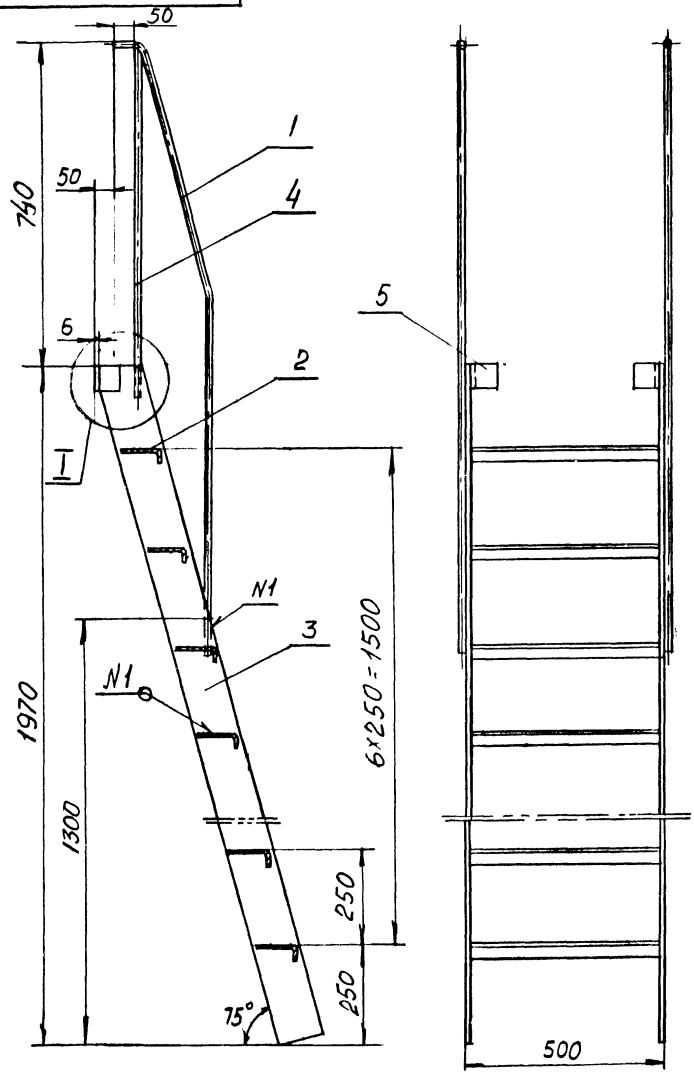

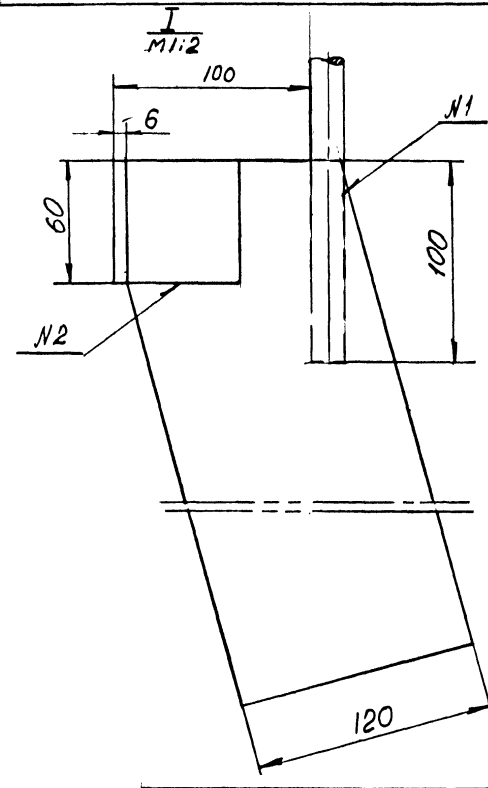

N шва	Обозначение документа	Обозначение шва	Кол	Прим
1	ГОСТ 5264-80	Т3 - Δ3	20	
2		Н1 - Δ6	2	

Сварку производить электродом тип Э-42А ГОСТ 9467-75

					3650. П-12-300СБ			
Изм	Лист	N докум	Подп	Дата	Лестница Сборочный чертеж	Лит	Масса	Масшт
Разраб		Пронина					52,3	1:10
Провер		Гераськин				Лист 1	Листов 1	
Н контр		Стасенок				Мосинжепроект Мастерская N9		
Нач. М.		Сиванбаев						

3650.П-12-303

20 (V)

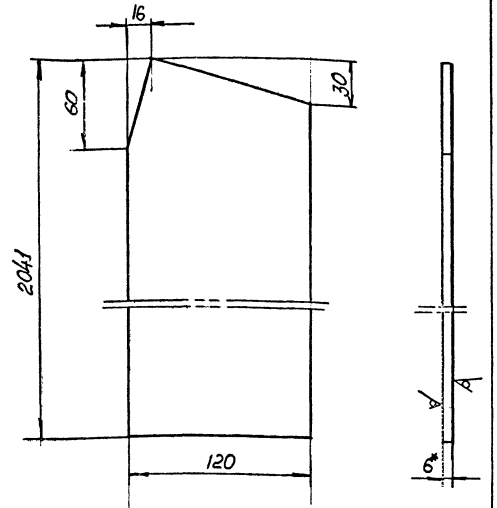

1. H14, h14, ±JT14/2
2. * Размеры для справок

Изм.	Лист	N докум.	Подп.	Дата	3650.П-12-303		
Разраб.		Пронина			Полоса боковая	Лит	Масса 11,5	Масшт 1:2
Провер.		Гераськин				Лист	Листов
Н. контр.		Стасенок			Полоса Б-2-6х120 ГОСТ 103-76 / Ст3пс ГОСТ 535-79	Мосинжпроект Мастерская №9	
Нач. М.З.		Сибанбаев					

А4

3650.П-12-302

20 (V)

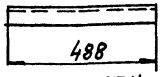

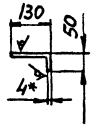

1. H14, h14, ±JT14/2
2.* Размеры для справок

Изм.	Лист	N докум.	Подп.	Дата	3650.П-12-302		
Разраб.		Пронина			Стуленька	Лит	Масса 2,9	Масшт 1:10
Провер.		Гераськин				Лист	Листов 1
Н. контр.		Стасенок			Лист толщ. ПН-40 Б.ст3 ГОСТ 8568-78	Мосинжпроект Мастерская №9	
Нач. М.З.		Сибанбаев					

А5

3650.П-10-201

20 (V)

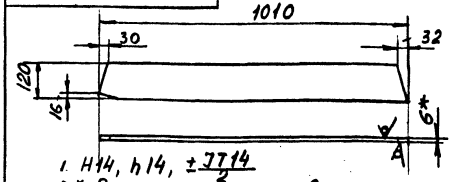

1. H14, h14, ±JT14/2
2* Размеры для справок

Изм.	Лист	N докум.	Подп.	Дата	3650.П-10-201		
Разраб.		Пронина			Полоса боковая	Лит	Масса 5,7	Масшт 1:10
Провер.		Гераськин				Лист	Листов 1
Н. контр.		Стасенок			Полоса Б-2-6х120 ГОСТ 103-76 / Ст3пс ГОСТ 535-79	Мосинжпроект Мастерская №9	
Нач. М.З.		Сибанбаев					

А5

Инв. № подл. | Подпись и дата | Взам. инв. № | Инв. № дубл. | Подпись и дата

Формат	Зона	Поз.	Обозначение	Наименование	Кол.	Примечание
				Документация		
А4			3650.П-13-000 СБ	Сборочный чертеж		62,0кг
				Детали		
А5		1	3650.П-13-001	Уголок	2	9,8кг
А5		2	3650.П-13-002	Уголок	2	4,5кг
Б.ч		3	3650.П-13-003	Уголок 50×50×5-Б ГОСТ 8509-86	2	4,2кг
				ст 3 ГОСТ 535-79		
				$\ell = (570-4,4)$ мм		
Б.ч		4	3650.П-13-004	Уголок 50×50×5-Б ГОСТ 8509-86	4	13,2кг
				ст 3 ГОСТ 535-79		
				$\ell = (890-5,6)$ мм		
Б.ч		5	3650.П-13-005	Уголок 50×50×5-Б ГОСТ 8509-86	4	8,8 кг
				ст 3 ГОСТ 535-79		
				$\ell = (600-5,0)$ мм		
Б.ч		6	3650.П-13-006	Лист		
				Лист ромб. ПН-4,0 Б ст 3	1	21,7кг
				ГОСТ 8568-78		
				570×4,0×1270		
				Сборочный чертеж см. стр. 60		

Инв.№ подл. | Подп. и дата | Взам. инв.№ | Инв.№ дубл. | Подп. и дата

Изм.	Лист	№ докум.	Подп.	Дата
Разраб.		Пронина		
Прав.		Гераськин		
Н. контр.		Стасенок		
ГИП				
Утв.				

3650.П-13-000

Металлическая площадка в камере для управления задвижками вручную

Лит.	Лист	Листов

Масинжпроект Мастерская №9

Формат А4

3650.П-13-002

2* (✓)

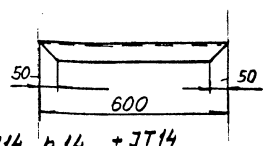

1. H14, h14, $\pm \frac{JT14}{2}$
2.* Размеры для справок

3650.П-13-002

Изм.	Лист	№ докум.	Подп.	Дата
Разраб		Пронина		
Провер		Гераськин		
Н. контр		Стасенок		
Нач. м-9		Сиваньков		

Уголок

Лит	Масса	Масшт
	2,26	1:10
Лист 1	Листов 1	

Уголок 50×50×5-В ГОСТ 8509-72 / Ст3пс ГОСТ 535-79

Масинжпроект Мастерская №9

А5

3650.П-13-001

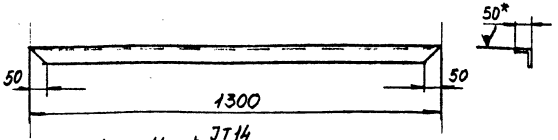

1. H14, h14, $\pm \frac{JT14}{2}$
2.* Размеры для справок

3650.П-13-001

Изм.	Лист	№ докум.	Подп.	Дата
Разраб		Пронина		
Провер		Гераськин		
Н. контр		Стасенок		
Нач. м-9		Сиваньков		

Уголок

Лит	Масса	Масшт
	4,9	1:10
Лист 1	Листов 1	

Уголок 50×50×5-В ГОСТ 8509-72 / Ст3пс ГОСТ 535-79

Масинжпроект Мастерская №9

А5

3650.П-13-000СБ

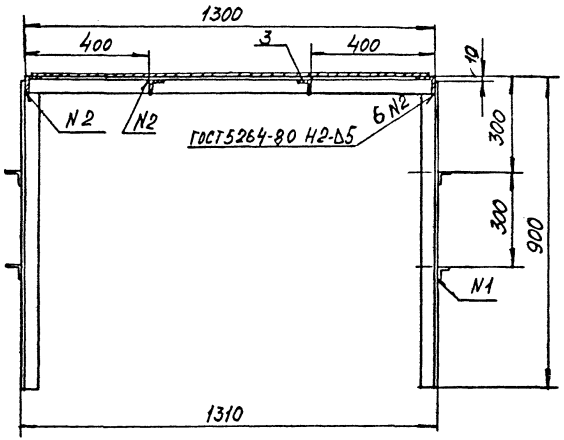

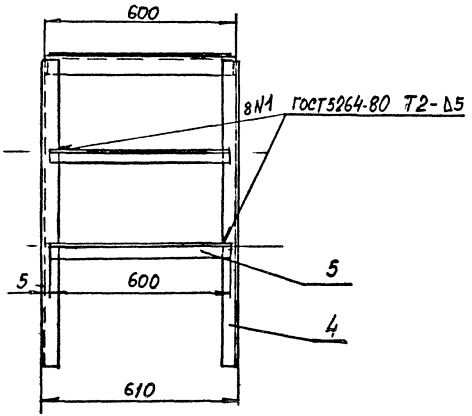

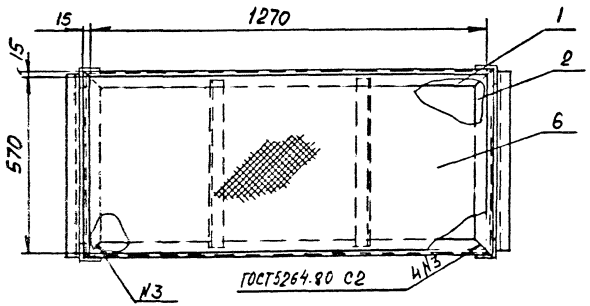

1. Сварку производить электродом тип Э-42А ГОСТ 9467-75.
2. После монтажа все металлоконструкцию окрасить эпоксидной краской ЭП-51 ГОСТ9640-75 в два слоя.

Привязан по				
Нач отд				
ГИП				
Авт пр				
Инв.N				

					3650. П-13-000 СБ			
Изм	Лист	N докум	Подп	Дата	Площадка в камере для управления задвижками вручную	Лит	Масса	Масшт
Разраб		Пронина					62,0	1:10
Провер		Гераськин			Сборочный чертеж	Лист 1	Листов 1	
Н контр		Стасенов				Мосинжпроект Мастерская N9		
Нач м-9		Сиванбаев						

Ф А3

Инв N подл	Подпись и дата	Взам инв N	Инв N дубл	Подпись и дата

Форм	Зона	Поз	Обозначение	Наименование	Кол.	Прим
				Документация		
А3			3650. П-14-000 СБ	Сборочный чертеж		46,8 кг
				Переменные данные для исполнений		
				3650. Л-14-000 СБ		
				Детали		
А4		1	3650. П-14-001	Рама	2	15,4 кг
		2	3650. П-14-002	Перила	2	3,8 кг
		3	3650. П-14-003	Ступенька	4	6,4 кг
Б.Ч		4	3650. П-14-004	Круг 18-В ГОСТ 2590-71	2	0,88 кг
				ст3 ГОСТ 535-79		
				l=(220-2,9) мм		
Б.Ч		5	3650. П-14-005	Пята	4	3,6 кг
				Полоса Б-2-5×150 ГОСТ 103-76		
				ст3 пс ГОСТ 535-79		
				l=(150-2,5) мм		
Б.Ч		6	3650. П 14-006	Лист ромб. ПН-4,0 Б ст3	1	16,0 кг
				ГОСТ 8568-78		
				670×800×4		
Б.Ч		7	3650. П-14-007	Уголок 50×50×5-В ГОСТ 8509-86	3	0,78 кг
				ст3 пс ГОСТ 535-79		
				l=(670-5,0) мм		

Подпись и дата | Инв. № дубл. | Взам. инв. № | Подпись и дата | Инв. № подл.

Изм.	Лист	№ докум.	Подп.	Дата
Разраб.		Пронина		
Пров.		Герасьтин		
Н. контр.		Стасенок		

3650. П-14-000

Площадка для обслуживания арматуры

Лит.	Лист	Листов
	1	2

Мосинжпроект Мастерская N9

Форм	Зона	Поз	Обозначение	Наименование	Кол.	Прим.
				3650. Л-14-000 СБ-01		54,6 кг
А4		1	3650. П-14-001-01	Рама	2	20,0 кг
А4		2	3650. П-14-002	Перила	2	3,8 кг
А5		3	3650. П-14-003	Ступенька	6	9,6 кг
Б.Ч		4	3650. П-14-004	Круг 18-В ГОСТ 2590-71	2	0,88 кг
				ст3 ГОСТ 535-79		
				l=(220-2,9) мм		
Б.Ч		5	3650. П-14-005	Пята	4	3,6 кг
				Полоса Б-2-5×150 ГОСТ 103-76		
				ст3 пс ГОСТ 535-79		
				l=(150-2,5) мм		
Б.Ч		6	3650. П-14-006	Лист ромб. ПН-4,0 Б ст3	1	16,0
				ГОСТ 8568-78		
				670×800×4		
Б.Ч		7	3650. П-14-007	Уголок 50×50×5-В ГОСТ 8509-86	3	0,78
				ст3 пс ГОСТ 535-79		
				l=(670-5,0) мм		

Сборочный чертеж см стр. 62

Подп. и дата | Инв. № дубл. | Взам. инв. № | Подп. и дата | Инв. № дубл.

Изм.	Лист	№ докум.	Подп.	Дата

3650. П-14-000

стр 2

3650.Л-14-000СБ

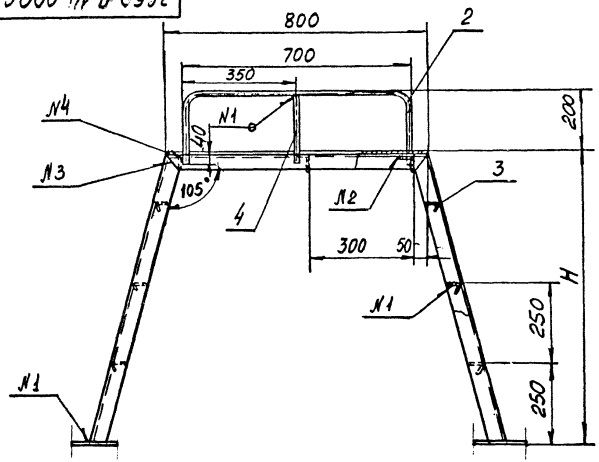

Тип лестн.	N чертежа	H, мм	Масса, кг
Л-14-0,6	3650.Л-14-000СБ	600	46,8
Л-14-0,9	3650.Л-14-000СБ-01	900	54,6

N шва	Обозначение документа	Обозначение шва	Кол.	Примечан.
1	ГОСТ 5264-80	Т3 - Δ4	10	
2		Н1 - Δ4	3	
3		С2	4	
4		Т3 - Δ3	6	

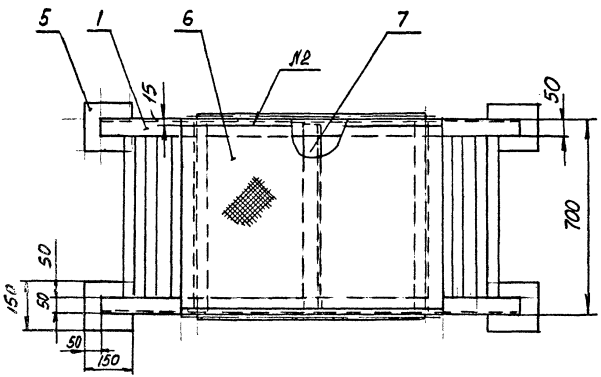

1. Сварку производить электродом тип Э-42А ГОСТ 9467-75
2. После сварки лестницу окрасить эпоксидной краской ЭП-51 ГОСТ 9640-75 в два слоя.

Привязан по			
Нач.отд			
ГИП			
Авт.пр.			
Инв.N			

Изм	Лист	N докум	Подпись	Дата	3650. П-14-000 СБ
Разраб		Пронина			Площадка для обслуживания арматуры Сборочный чертеж
Провер		Герасьчик			
Гл.спец		Шевченко			
Н.контр		Стасенок			
Нач.М-9		Сиванбаев			

Лит	Масса	Масшт
		1:10
Лист	Листов 1	

Мосинжпроект Мастерская N 9

А3

Инв.N подл. | Подпись и дата | Взам.инв.N | Инв.N дубл. | Подпись и дата

3650. П-14-001

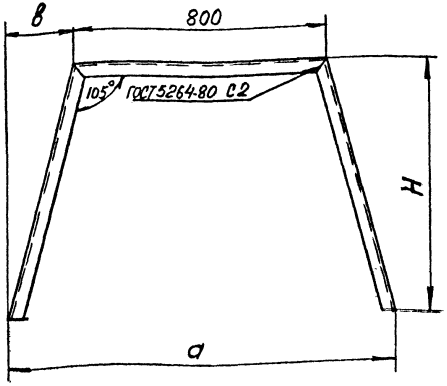

N чертежа	H, мм	a, мм	в, мм	Масса, кг
3650. П-14-001	600	1122	161	7,7
3650. П-14-001-01	900	1282	241	10,0

$H14, h14, \pm\frac{JT14}{2}$

Изм.	Лист	N докум.	Подп.	Дата	3650. П-14-001			
Разраб.		Пронина			Рама	Лит	Масса	Масшт
Пров.		Гераськин						1:10
Н. контр.		Стасенок			Уголок 50×50×5-В ГОСТ 8509-72 / Ст3 пс ГОСТ 535-79	Лист 1	Листов	
Нач. м.г.	9	Субанбаев				Мосинжпроект Мастерская N9		

А4

20 (√)

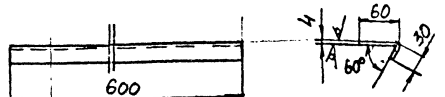

$H14, h14, \pm\frac{JT14}{2}$

Изм.	Лист	N докум.	Подп.	Дата	3650. П-14-003			
Разраб.		Пронина			Ступенька	Лит	Масса	Масшт
Пров.		Гераськин					1,6	1:5
Н. контр.		Стасенок			Лист ромб. ПН-4 ост 3 ГОСТ 8568-78	Лист 1	Листов 1	
Нач. м.г.	9	Субанбаев				Мосинжпроект Мастерская N9		

А5

20 (√)

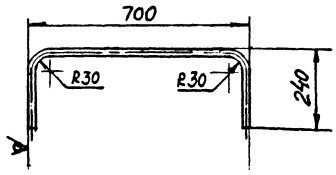

$H14, h14, \pm\frac{JT14}{2}$

Изм.	Лист	N докум.	Подп.	Дата	3650. П-14-002			
Разраб.		Пронина			Перила	Лит	Масса	Масшт
Пров.		Гераськин					1,9	1:10
Н. контр.		Стасенок			Труба 20×2,8 ГОСТ 3262-75	Лист 1	Листов 1	
Нач. м.г.	9	Субанбаев				Мосинжпроект Мастерская N9		

А5

Форм	Зона	Поз	Обозначение	Наименование	Кол	Прим
				Документация		
			3650.Л-15-000СБ	Сборочный чертеж		
				Переменные данные для исполнений		
				3650.Л-15-000СБ		56,2кг
				Детали		
		1	3650.Л-15-001	Полоса боковая	2	30,2кг
		2	3650.Л-15-002	Перила	2	1,6кг
		3	3650.Л-15-003	Ступенька	8	23,2кг
	Б4	4	3650.Л-15-004	круг 18-В ГОСТ2590-71 / ст3 ГОСТ 535-79 / ℓ=(150-2,5)мм	4	1,2кг
				3650.Л-15-000СБ-01		62,2кг
		1	3650.Л-15-001-01	Полоса боковая	2	35,2кг
		2	3650.Л-15-002-01	Перила	2	2,4кг
		3	3650.Л-15-003	Ступенька	8	23,2кг
	Б4	4	3650.Л-15-004	круг 18-В ГОСТ2590-71 / ст3 ГОСТ 535-79 / ℓ=(150-2,5)мм	4	1,2кг
				3650.Л-15-000СБ-02		72,6кг
		1	3650.Л-15-001-02	Полоса боковая	2	39,2кг
		2	3650.Л-15-002-02	Перила	2	3,26кг
		3	3650.Л-15-003	Ступенька	10	29,0кг
	Б4	4	3650.Л-15-004	круг 18-В ГОСТ2590-71 / ст3 ГОСТ 535-79 / ℓ=(150-2,5)мм	4	1,2кг
				3650.Л-15-000СБ-03		81,3кг
		1	3650.Л-15-001-03	Полоса боковая	2	43,6кг
		2	3650.Л-15-002-03	Перила	2	4,0кг
		3	3650.Л-15-003	Ступенька	11	31,9кг
	Б4	4	3650.Л-15-004	круг 18-В ГОСТ2590-71 / ст3 ГОСТ 535-79 / ℓ=(150-2,5)мм	6	1,8кг
				3650.Л-15-000СБ-04		88,4кг
		1	3650.Л-15-001-04	Полоса боковая	2	47,0кг
		2	3650.Л-15-002-04	Перила	2	4,8кг
		3	3650.Л-15-003	Ступенька	12	34,8кг
	Б4	4	3650.Л-15-004	круг 18-В ГОСТ2590-71 / ст3 ГОСТ 535-79 / ℓ=(150-2,5)мм	6	1,8кг
				3650.Л-15-000СБ-05		96,2кг
		1	3650.Л-15-001-05	Полоса боковая	2	51,0кг
		2	3650.Л-15-002-05	Перила	2	5,7кг
		3	3650.Л-15-003	Ступенька	13	37,7кг
	Б4	4	3650.Л-15-004	круг 18-А ГОСТ2590-71 / ст3 ГОСТ 535-79 / ℓ=(150-2,5)мм	6	1,2кг

Инв.№ подл. | Подп. и дата | Взам.инв.№ | Инв.№ дубл. | Подп. и дата

Изм	Лист	N докум.	Подп.	Дата	3650.Л-15-000			
Разраб.		Пронина			Лестница с перилами для тепловых сетей	Лит	Лист 1	Листов 3
Пров.		Герасько				Могинжпроект Мастерская №9		
Н.контр.		Стасевич						
Нач.МО		Ливенцева						

Изм	Лист	N докум.	Подп.	Дата	3650.Л-15-000	Лист 2

Формат	Зона	Поз.	Обозначение	Наименование	Кол.	Примечание
				3650.Л-15-000СБ-06		104,5кг
А4		1	3650.Л-15-001-06	Полоса боковая	2	55,0кг
А4		2	3650.Л-15-002-06	Перила	2	6,5кг
А3		3	3650.Л-15-003	Ступенька	14	40,6кг
Б4		4	3650.Л-15-004	Круг 18-В ГОСТ 2590-71 / ст3 ГОСТ 535-79 / ℓ=(150-2,5)мм	8	2,4кг
				3650.Л-15-000СБ-07		112,0кг
А3		1	3650.Л-15-001-07	Полоса боковая	2	58,8кг
А3		2	3650.Л-15-002-07	Перила	2	7,3кг
А3		3	3650.Л-15-003	Ступенька	15	43,5кг
Б4		4	3650.Л-15-004	Круг 18-В ГОСТ 2590-71 / ст3 ГОСТ 535-79 / ℓ=(150-2,5)мм	8	2,4кг
				3650.Л-15-000СБ-08		120,0кг
А3		1	3650.Л-15-001-08	Полоса боковая	2	62,8кг
А3		2	3650.Л-15-002-08	Перила	2	8,2кг
А3		3	3650.Л-15-003	Ступенька	16	46,4кг
Б4		4	3650.Л-15-004	Круг 18-В ГОСТ 2590-71 / ст3 ГОСТ 535-79 / ℓ=(150-2,5)мм	8	2,4кг
				Сборочный чертеж см. стр. 66		

Инв.№ подл. | Подп. и дата | Взам. инв.№ | Инв.№ дубл. | Подп. и дата

Изм.	Лист	№ докум.	Подп.	Дата	3650.Л-15-000	Стр. 3

Формат А4

Вид (V)

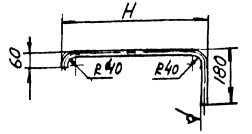

$H14, h14, \pm \frac{JT14}{2}$

№ чертежа	H	Масса, кг
3650.Л-15-002	500	0,8
3650.Л-15-002-01	750	1,2
3650.Л-15-002-02	1000	1,63
3650.Л-15-002-03	1250	2,0
3650.Л-15-002-04	1500	2,4
3650.Л-15-002-05	1750	2,85
3650.Л-15-002-06	2000	3,26
3650.Л-15-002-07	2250	3,66
3650.Л-15-002-08	2500	4,1

Изм.	Лист	№ докум.	Подп.	Дата	3650.Л-15-002	Лит	Масса	Масшт
Разраб.		Доронина			Перила			1:10
Провер.		Гераськин				Лист	Листов 1	
Н.контр.		Стосенко			Труба 20х2,8 ГОСТ 3262-75	Мосинжпроект Мастерская №9		
Нач.м-я		Сиванбаев						

А5

Вид (V)

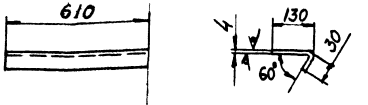

$H14, h14, \pm \frac{JT14}{2}$

Изм.	Лист	№ докум.	Подп.	Дата	3650.Л-15-003	Лит	Масса	Масшт
Разраб.		Доронина			Ступенька		29	1:10
Провер.		Гераськин				Лист	Листов 1	
Н.контр.		Стосенко			Лист 6 ПН-4,0 Б ст3 ГОСТ 8568-78	Мосинжпроект Мастерская №9		
Нач.м-я		Сиванбаев						

А5

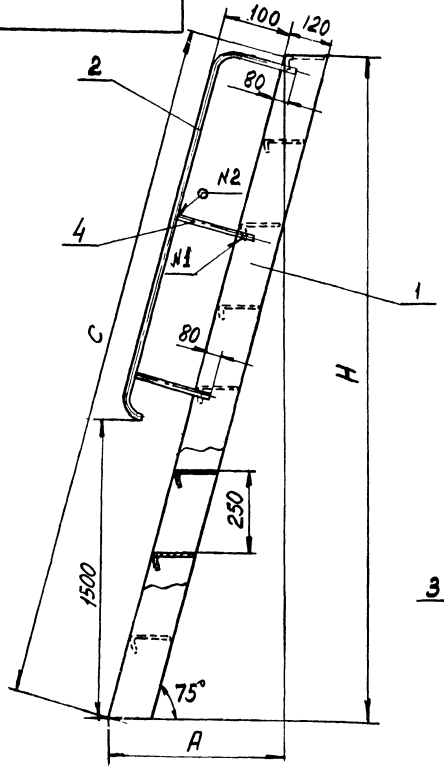

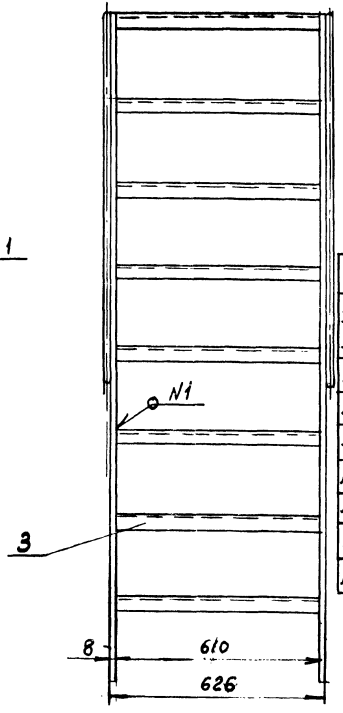

N шва	Обозначение документа	Обозначение шва	Кол. шва	Прим.
1	ГОСТ 5264-80	Т3-Δ4	22	для H=2,0м
				для остальн лестниц швы сварн увеличи
2		Т1-Δ1,5	4	

Тип лестн	N чертежа	H, мм	A, мм	C, мм	Масса, кг
Л-15-2,0	3650.Л-15-000СБ	2000	536	2070	56,2
Л-15-2,25	3650.Л-15-000СБ-01	2250*	603	2330	62,2
Л-15-2,5	3650.Л-15-000СБ-02	2500	670	2590	72,6
Л-15-2,75	3650.Л-15-000СБ-03	2750*	735	2850	81,3
Л-15-3,0	3650.Л-15-000СБ-04	3000	804	3110	88,4
Л-15-3,25	3650.Л-15-000СБ-05	3250*	870	3370	96,2
Л-15-3,5	3650.Л-15-000СБ-06	3500	940	3630	104,5
Л-15-3,75	3650.Л-15-000СБ-07	3750*	1005	3890	112,0
Л-15-4,0	3650.Л-15-000СБ-08	4000	1072	4145	120,0

1. Сварку производить электродом тип Э-42А ГОСТ 9467-75.
2. После сварки изделие окрасить эпоксидной смолой ЭП-51 ГОСТ 9640-70 в два слоя.
3* При новом проектировании указанные типы лестниц не применять.

Привязан по			
Нач.отд			
ГИП			
Авт.пр.			
Инв.N			

Изм	Лист	N докум	Подп	Дата
Разраб		Пронина		
Провер		Гераськин		
Гл.спец		Шевченко		
Н.контр		Стасенок		
Нач.М.Ф		Сиванбаев		

3650. Л-15-000 СБ

Лестница с перилами для тепловых сетей
Сборочный чертеж

Лит	Масса	Масшт
		1:10
Лист	Листов 1	

Мосинжпроект Мастерская N9

3650.Л-15-001

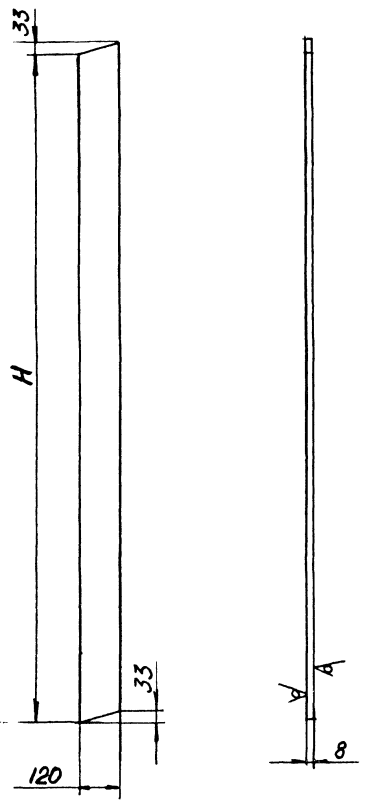

N чертежа	H, мм	Масса, кг
3650.Л-15-001	2070	15,7
3650.Л-15-001-01	2330	17,6
3650.Л-15-001-02	2590	19,6
3650.Л-15-001-03	2890	21,8
3650.Л-15-001-04	3110	23,5
3650.Л-15-001-05	3370	25,5
3650.Л-15-001-06	3630	27,5
3650.Л-15-001-07	3890	29,4
3650.Л-15-001-08	4145	31,4

$H14,\ h14,\ \pm\frac{JT14}{2}$.

Изм	Лист	N докум	Подп	Дата	3650.Л-15-001			
Разраб		Пронина			Полоса боковая	Лит	Масса	Масшт
Провер		Гераськин					См табл	1:10
						Лист	Листов 1	
Н.контр		Стасенок			Полоса Б-2-8×120 ГОСТ 103-76 / ст3пс ГОСТ 535-79	Мосинжпроект Мастерская N 9		
Нач.МП		Сивандаев						

А3

Формат	Зона	Поз	Обозначение	Наименование	Кол.	Прим.
				Документация		
			3650.Л-16-000СБ	Сборочный чертеж		
				Переменные данные для исполнений		
				3650.Л-16-000 СБ		25,0кг
				Детали		
А4		1	3650.Л-16-001	Крючок	2	1,6кг
Б.Ч		2	3650.Л-16-002	Уголок 50х50х5-В ГОСТ8509-86		
				ст.3 пс ГОСТ 535-79	2	12,4кг
				ℓ = (2460-11,0) мм		
Б.Ч		3	3650.Л-16-003	Круг 20-В ГОСТ 2590-71	7	4,9кг
				ст.3 ГОСТ 535-79		
				ℓ = (280-3,2) мм		
				3650.Л-16-000СБ-01		30,3кг
А4		1	3650.Л-16-001	Крючок	2	1,6кг
Б.Ч		2	3650.Л-16-002-01	Уголок 50х50х5-В ГОСТ8509-86	2	22,4кг
				ст.3 пс ГОСТ 535-79		
				ℓ = (2960-13,5) мм		
Б.Ч		3	3650.Л-16-003-02	Круг 20-В ГОСТ 2590-71	9	6,3кг
				ст.3 ГОСТ 535-79		
				ℓ = (280-3,2) мм		

Изм.	Лист	N докум.	Подп.	Дата	3650.Л-16-000		
Разраб.		Пронина			Лестница подвесная	Лит.	Масса	Масшт.
Пров.		Гераськин						
Н. контр.		Стасенок				Мосинжпроект Мастерская №9		
Утв.		Сивашбаев						

Формат	Зона	Поз	Обозначение	Наименование	Кол.	Прим.
				3650.Л-16-000СБ-02		56,6кг
А4		1	3650.Л-16-001	Крючок	2	1,6кг
Б.Ч		2	3650.Л-16-002-02	Уголок 63х63х6-В ГОСТ8509-86	2	45,6кг
				ст.3 пс ГОСТ 535-79		
				ℓ = (3960-13,5) мм		
Б.Ч		3	3650.Л-16-003-02	Круг 20-В ГОСТ 8509-72	12	9,4кг
				ст.3 пс ГОСТ 535-79		
				ℓ = (280-3,2) мм		
				3650.Л-16-000СБ-03		21,0кг
А4		1	3650.Л-16-001	Крючок	2	1,6кг
Б.Ч		2	3650.Л-16-002-03	Уголок 50х50х5-В ГОСТ8509-86	2	14,8
				ст.3 пс ГОСТ 535-79		
				ℓ = (1960-9,2) мм		
Б.Ч		3	3650.Л-16-003-03	Круг 20-В ГОСТ 8509-72	5	4,5кг
				ст.3 пс ГОСТ 535-79		
				ℓ = (870-3,2) мм		
				3650.Л-16-000СБ-04		25,4кг
А4		1	3650.Л-16-001	Крючок	2	1,6кг
Б.Ч		2	3650.Л-16-002-04	Уголок 50х50х5-В ГОСТ8509-86		
				ст.3 пс ГОСТ 535-79	2	18,4кг
				ℓ = (2460-11,0) мм		
Б.Ч		3	3650.Л-16-003-04	Круг 20-В ГОСТ 8509-72	6	5,4кг
				ст.3 пс ГОСТ 535-79		
				ℓ = (370-3,2) мм		

Инв. № подл. | Подпись и дата | Взам. инв. № | Инв. № дубл. | Подпись и дата

Изм.	Лист	N докум.	Подп.	Дата	3650.Л-16-000	Стр. 2

Форм	Зона	Поз	Обозначение	Наименование	Кол.	Прим
				3650.Л-16-000СБ-05		42,6кг
А4		1	3650.Л-16-001	Крючок	2	1,6кг
Б.Ч		2	3650.Л-16-002-05	Уголок 50х50х5-В ГОСТ8509-86 / ст3 пс ГОСТ 535-79 ℓ=(2960-13,5) мм	2	33,8кг
Б.Ч		3	3650.Л-16-003-05	Круг 20-В ГОСТ8509-71 / ст3 ГОСТ 535-79 ℓ=(370-3,2) мм	8	7,2кг
				3650.Л-16-000СБ-06		49,3кг
А4		1	3650.Л-16-001	Крючок	2	1,6кг
Б.Ч		2	3650.Л-16-002-06	Уголок 63х63х6-В ГОСТ8509-86 / ст3 пс ГОСТ 535-79 ℓ=(3460-13,5) мм	2	39,5
Б.Ч		3	3650.Л-16-003-06	Круг 20-В ГОСТ2590-71 / ст3 ГОСТ 535-79 ℓ=(370-3,2) мм	9	8,1кг
				3650.Л-16-000СБ-07		56,8кг
А4		1	3650.Л-16-001	Крючок	2	1,6кг
Б.Ч		2	3650.Л-16-002-07	Уголок 63х63х6-В ГОСТ8509-86 / ст3 пс ГОСТ 535-79 ℓ=(3960-13,5) мм	2	45,2кг
Б.Ч		3	3650.Л-16-003-07	Круг 20-В ГОСТ 2590-71 / ст3 ГОСТ 535-79 ℓ=(370-3,2) мм	11	10,0кг
				3650.Л-16-000СБ-08		70,8кг
А4		1	3650.Л-16-001	Крючок	2	1,6
Б.Ч		2	3650.Л-16-002-08	Уголок 63х63х6-В ГОСТ8509-86 / ст3 пс ГОСТ 535-79 ℓ=(4960-16,5) мм	2	56,6кг
Б.Ч		3	3650.Л-16-003-08	Круг 20-В ГОСТ2590-71 / ст3 ГОСТ 535-79 ℓ=(370-3,2) мм	14	12,6кг
				Сборочный чертеж см. стр 70		

Изм	Лист	Nдокум	Подп	Дата	3650.Л-16-000	стр 3

3650.Л-16-001

20 √ (√)

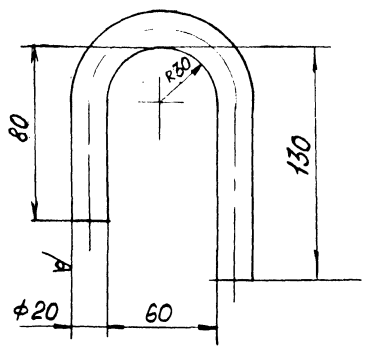

H14, h14, ± JT14/2

Изм	Лист	Nдокум	Подп	Дата	3650.Л-16-001			
Разраб	Пронина				Крючок	Лит	Масса 0,8	Масшт 1:2
Пров	Гераськин					Лист	Листов 1	
Н.контр	Стасенок				Круг 20-В ГОСТ2590-71 / ст3 ГОСТ535-79	Мосинжпроект Мастерская N9		
Утв	Сиванбаев							

Инв N подл | Подпись и дата | Взам.инв N | Инв. N дубл | Подпись и дата

3650. Л-16-000СБ

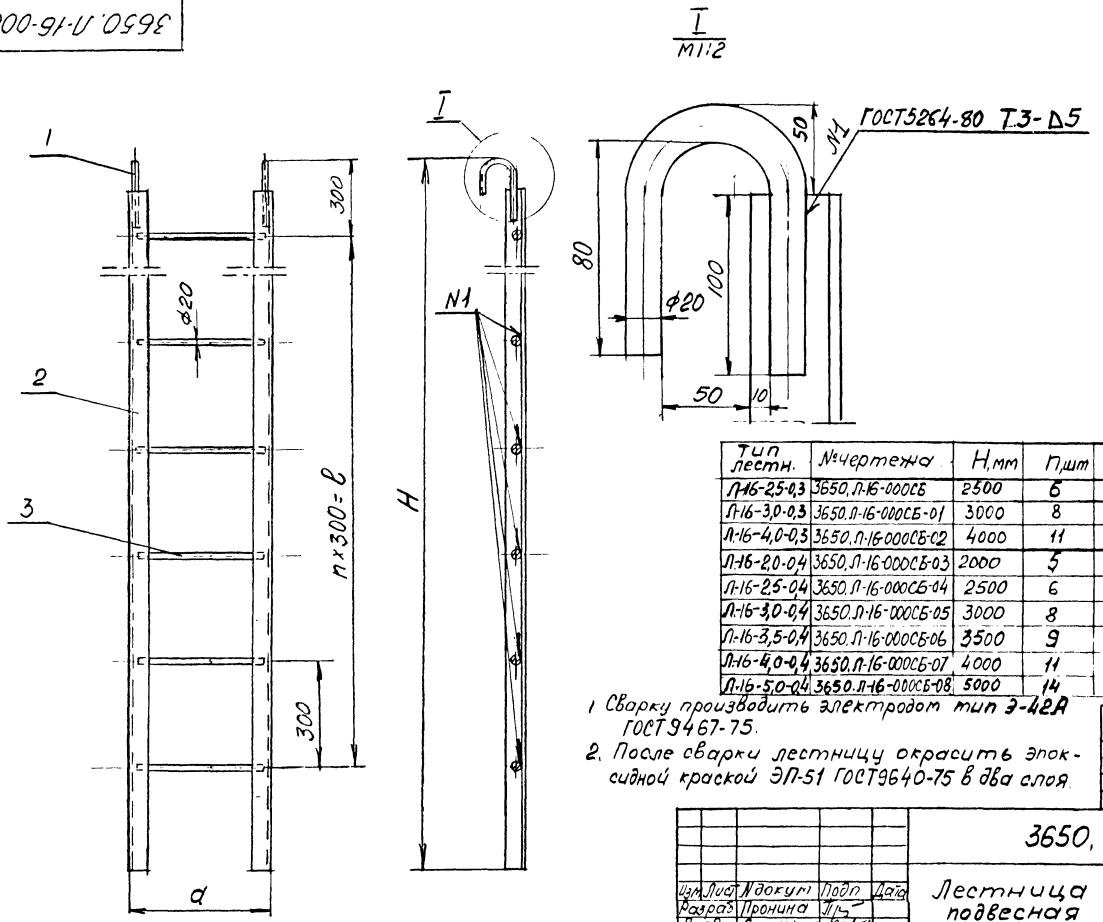

Тип лестн.	№чертежа	H,мм	n,шт	ℓ,мм	a,мм	Масса, кг
Л-16-2,5-0,3	3650.Л-16-000СБ	2500	6	1800	300	25,0
Л-16-3,0-0,3	3650.Л-16-000СБ-01	3000	8	2400		30,3
Л-16-4,0-0,3	3650.Л-16-000СБ-02	4000	11	3300		56,6
Л-16-2,0-0,4	3650.Л-16-000СБ-03	2000	5	1500	400	21,0
Л-16-2,5-0,4	3650.Л-16-000СБ-04	2500	6	1800		25,4
Л-16-3,0-0,4	3650.Л-16-000СБ-05	3000	8	2400		30,8
Л-16-3,5-0,4	3650.Л-16-000СБ-06	3500	9	2700		39,5
Л-16-4,0-0,4	3650.Л-16-000СБ-07	4000	11	3300		56,8
Л-16-5,0-0,4	3650.Л-16-000СБ-08	5000	14	4200		70,8

1. Сварку производить электродом тип Э-42А ГОСТ9467-75.
2. После сварки лестницу окрасить эпоксидной краской ЭП-51 ГОСТ9640-75 в два слоя.

Привязан по

Нач отд			
ГИП			
Авт пр.			
Инв. N			

Изм	Лист	N докум	Подп	Дата
Разраб		Пронина		
Провер		Гераськун		
Н. контр		Стасенок		
Утв		Сиванбаев		

3650, Л-16-000СБ

Лестница подвесная
Сборочный чертеж

Лит	Масса	Масшт
	См масл	1:10

Лист 1 Листов 1

Мосинжпроект
Мастерская N9

А.Э

Поз.	Обозначение	Наименование	Кол.	Примеч.
		Документация		
	3650.Л-17-000 СБ	Сборочный чертеж		
		Детали		
А4	1 3650 Л-17-001	Тетива	2	10,06кг
А4	2 3650 Л-17-002	Скоба	6	7,80кг

3650. Л-17-000

Изм.	Лист	N докум.	Подп.	Дата
Разраб.		Пронина		
Пров.		Гераськин		
Нач. м.		Сендерович		

Лестница подвесная для гидранта

Лит.	Масса	Масшт.
	1	1

Мосинжпроект Мастерская №9

3650. Л-17-000СБ

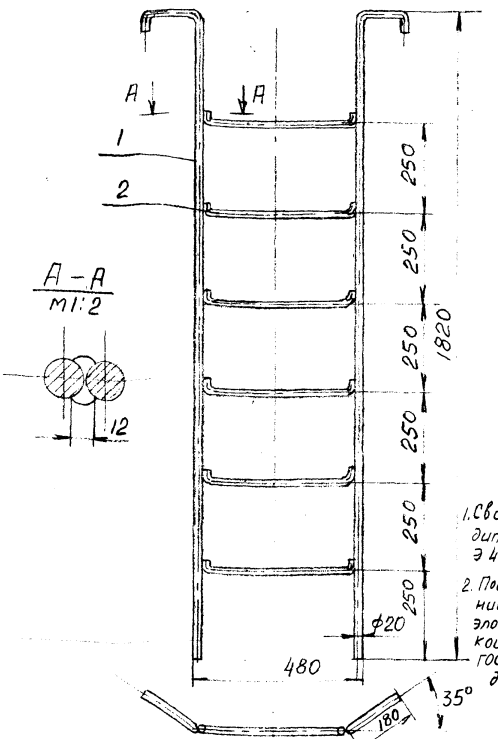

1. Сварку производить электродом Э 42 ГОСТ 9467-75
2. После сварки лестницу окрасить эпоксидной краской ЭП-51 ГОСТ 9640-75 в два слоя

Изм.	Лист	N докум.	Подп.	Дата
Разраб.		Пронина		
Пров.		Гераськин		
Т.контр.		Щепин		
Н.контр.				
Нач. м.		Сендерович		

Лестница подвесная для гидранта Сборочный чертеж

Лит.	Масса	Масшт.
	17,86	1:10
Лист	Листов	

Мосинжпроект Мастерская №9

Инв. № подл. | Подпись и дата | Взам. инв. № | Инв. № дубл. | Подпись и дата

3650. Л-17-002

20 (√)

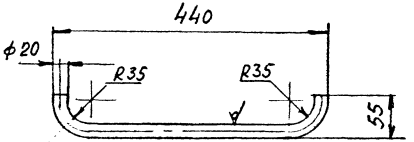

H14, h14, $\pm\frac{IT14}{2}$

Изм.	Лист	N докум.	Подп.	Дата	3650. Л-17-002		
Разраб.		Пронина			Скоба	Лит	Масса 1,3	Масшт. 1:5
Пров.		Герасимов				Лист	Листов
Т.Н.Н.		Щепин			Круг 20-В ГОСТ 2590-71 / Ст 3 ГОСТ 535-79	Мосинжпроект Мастерская N 9	
Н.К.Н.		Сендеров					

Подпись и дата | Взам. инв. N | Инв. N дубл. | Подпись и дата | Инв. N подл.

3650. Л-17-001

20 (√)

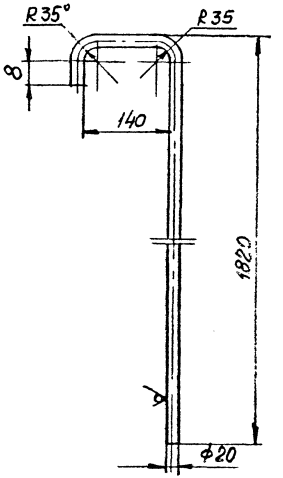

H14, h14, $\pm\frac{IT14}{2}$

Изм.	Лист	N докум.	Подп.	Дата	3650. Л-17-001		
Разраб.		Пронина			Тетива	Лит	Масса 5,03	Масшт. 1:5
Пров.		Герасимов				Лист	Листов
Т.Н.Н.		Щепин			Круг 20-В ГОСТ 2590-71 / Ст 3 ГОСТ 535-79	Мосинжпроект Мастерская N 9	
Н.К.Н.		Сендеров					

Подпись и дата | Взам. инв. N | Инв. N дубл. | Подпись и дата | Инв. N подл.

Формат	Зона	Поз.	Обозначение	Наименование	Кол.	Прим.
				Документация		
			3650.Л-18-000СБ	Сборочный чертеж		
				Переменные данные для исполнений		
				3650.Л-18-000СБ		43,7кг
				Детали		
		1	3650.Л-18-001	Скоба	2	3,4кг
		2	3650.Л-18-002	Скоба	7	7,0кг
		3	3650.Л-18-003	Скоба	3	4,8кг
		4	3650.Л-18-004	Кронштейн	3	3,9кг
		5	3650.Л-18-005	Круг 25-В ГОСТ 2590-71	3	24,0кг
				ст.3 ГОСТ 535-79		
				ℓ = (1980 - 9,2) мм		
				ℓ' = (2100 - 11,0) мм		Призадалке в форму
				3650.Л-18-000СБ-01		52,8кг
		1	3650.Л-18-001	Скоба	2	3,4кг
		2	3650.Л-18-002	Скоба	9	8,0кг
		3	3650.Л-18-003-01	Скоба	3	4,5кг
		4	3650.Л-18-004	Кронштейн	3	3,9кг
		5	3650.Л-18-005	Круг 25-В ГОСТ 2590-71	3	32,0
				ст.3 ГОСТ 535-79		
			Сборочный чертеж см. стр. 7.4	ℓ = (2680 - 13,5) мм		
				ℓ' = (2800 - 13,5) мм		Призадалке в форму

Инв.№ подл. | Подпись и дата | Взам. инв.№ | Инв.№ дубл. | Подпись и дата

Изм.	Лист	№ докум.	Подп.	Дата
Разраб.		Пронина		
Пров.		Гераськин		
Н. контр.		Стоценко		
Утв.		Иванов		

3650.Л-18-000

Лестница подвесная

Лит.	Лист	Листов
	1	1

Мосинжпроект Мастерская №9

А4

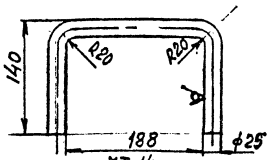

$H14, h14, \pm\frac{JT14}{2}$

20 (√)

3650.Л-18-003

Изм.	Лист	№ докум.	Подп.	Дата
Разраб.		Пронина		
Пров.		Гераськин		
Н. контр.		Стоценко		
Утв.		Иванов		

Скоба

Лит.	Масса	Масшт.
	1,6	1:2,5
Лист	Листов	

Круг 25-В ГОСТ 2590-71 / ст.3 ГОСТ 535-79

Мосинжпроект Мастерская №9

А5

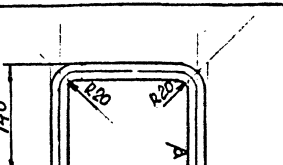

$H14, h14, \pm\frac{JT14}{2}$

20 (√)

3650.Л-18-003-01

Изм.	Лист	№ докум.	Подп.	Дата
Разраб.		Пронина		
Пров.		Гераськин		
Н. контр.		Стоценко		
Утв.		Иванов		

Скоба

Лит.	Масса	Масшт.
	1,50	1:1
Лист	Листов	

Круг 25-В ГОСТ 2590-71 / ст.3 ГОСТ 535-79

Мосинжпроект Мастерская №9

А5

3650.Л-17-000СБ

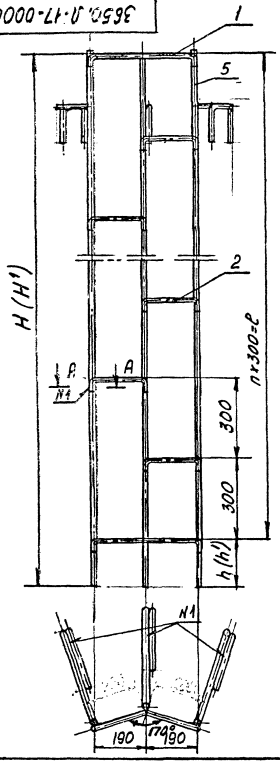

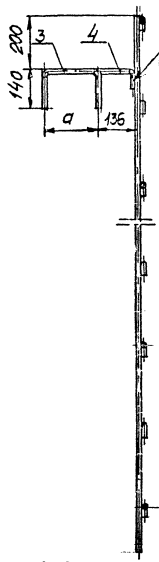

Тип лестн	N чертежа	H, мм	H', мм	h, мм	h', мм	n, мм	l, мм	a, мм	масса, кг
Л-18-2,1	3650.Л-18-000СБ	1980	2100	180	300	6	1800	208	43,1
Л-18-2,8	3650.Л-18-000СБ-01	2680	2800	280	400	8	2400	180	52,8

1. При установке лестницы на сборную площадку длина лестницы принимается H=1980мм или H=2680мм; при заделке в монолитную берму-H'=2100мм или H'=2800мм.
2. Сварку производить электродом тип Э-42А ГОСТ 9467-75.
3. После сварки лестницу окрасить эпоксидной краской ЭП-51 ГОСТ 9640-75 в два слоя.

Привязан по			
Нач.отд			
ГИП			
Авт.пр			
Инв.N			

Изм	Лист	N докум	Подп	Дата
Разраб		Пронина		
Провер		Гераськин		
Н.контр		Ставенок		
Нач.М-9		Сиванбаев		

3650.Л-18-000СБ

Лестница подвесная
Сборочный чертеж

Лит	Масса	Масшт
	см табл	1:10

Лист 1 Листов 1

Мосинжпроект Мастерская N9

А3

Инв.N подл. | Подпись и дата | Взам.инв.N | Инв.N дубл. | Подпись и дата

20 (√)

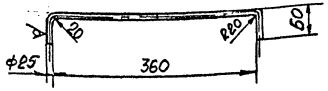



H14, h14, $\pm\frac{JT14}{2}$

Изм.	Лист	N докум	Подп	Дата	3650.Л-18-001		
Разраб.		Пронина			Скоба	Лит	Масса	Масшт
Пров.		Гераськин					1,7	1:5
						Лист 1	Листов 1
Н.контр.		Стасенов			Круг 25-В ГОСТ 2590-71 / ст.3 ГОСТ 535-79	Мосинжпроект, Мастерская N9	
Нач.м.9		Сиванбоев					

Взам.инв.N | Подпись и дата | Взам.инв.N | Инв.N дубл | Подпись и дата

А1

20 (√)

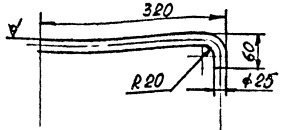

H14, h14, $\pm\frac{JT14}{2}$

					3650.Л-18-004			
Изм.	Лист	N докум	Подп	Дата	Скоба	Лит	Масса	Масшт
Разраб.		Пронина					1,3	1:5
Пров.		Гераськин				Лист	Листов 1	
Н.контр.		Стасенов			Круг 25-В ГОСТ 2590-71 / ст.3 ГОСТ 535-79	Мосинжпроект, Мастерская N9		
Нач.м.9		Сиванбоев						

А5

20 (√)

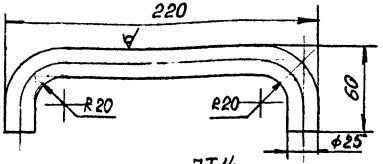

H14, h14, $\pm\frac{JT14}{2}$

					3650.Л-18-002			
Изм.	Лист	N докум	Подп	Дата	Скоба	Лит	Масса	Масшт
Разраб.		Пронина					1,0	1:2
Провер.		Гераськин				Лист	Листов 1	
Н.контр.		Стасенов			Круг 25-В ГОСТ 2590-71 / ст.3 ГОСТ 535-79	Мосинжпроект, Мастерская N9		
Нач.м.9		Сиванбоев						

А5

Формат	Зона	Поз.	Обозначение	Наименование	Кол.	Примечание
				Документация		
			3650.Л-19-000СБ	Сборочный чертеж		
				Переменные данные для исполнений		
				3650.Л-19-000СБ		17,4 кг
				Детали		
		1	3650.Л-19-001	Скоба	4	5,2 кг
БЧ		2	3650.Л-19-002	Круг 25-В ГОСТ 2590-71 / Ст3 ГОСТ 535-79		
				ℓ = (1582 - 7,8) мм	2	12,2 кг
				3650.Л-19-000СБ-01		23,8 кг
		1	3650.Л-19-001	Скоба	6	7,8 кг
БЧ		2	3650.Л-19-002-01	Круг 25-В ГОСТ 2590-71 / Ст3 ГОСТ 535-79		
				ℓ = (2082 - 11,0) мм	2	16,0 кг
				3650.Л-19-000СБ-02		30,2 кг
		1	3650.Л-19-001	Скоба	8	10,4 кг
БЧ		2	3650.Л-19-002-02	Круг 25-В ГОСТ 2590-71 / Ст3 ГОСТ 535-79		
				ℓ = (2582 - 13,5) мм	2	19,8 кг
				3650.Л-19-000СБ-03		35,4 кг
		1	3650.Л-19-001	Скоба	9	11,7 кг
БЧ		2	3650.Л-19-002-03	Круг 25-В ГОСТ 2590-71 / Ст3 ГОСТ 535-79		
				ℓ = (3082 - 16,5) мм	2	23,7 кг

Изм.	Лист	№ докум.	Подп.	Дата	3650.Л-19-000		
Разраб.		Прочина			Лестница для водопроводных вводостоков и канализационных защит	Лит.	Лист 1 / Листов 2
Пров.							
ГИП		Гераськин				Масинжпроект Мастерская №9	
Утв.		Сидоренко					

Формат А4

Копировал

Формат А4

Инв. № подл.	Подп. и дата	Взам. инв. №	Инв. № дубл.	Подп. и дата

Инв. № подл.	Подп. и дата	Взам. инв. №	Инв. № дубл.	Подп. и дата

Копировал	Формат А4	Поз.	Обозначение	Наименование	Кол. листов	Кол.	Примечание
				3650.Л-19-000СБ-04			43,2 кг
		1	3650.Л-19-001	Скоба		12	15,6 кг
	БЧ	2	3650.Л-19-002-04	Круг 25-В ГОСТ 2590-71 / Ст3 ГОСТ 535-79			
				ℓ = (3582 - 16,5) мм		2	27,6 кг
				3650.Л-19-000СБ-05			48,3 кг
		1	3650.Л-19-001	Скоба		13	16,9 кг
	БЧ	2	3650.Л-19-002-05	Круг 25-В ГОСТ 2590-71 / Ст3 ГОСТ 535-79			
				ℓ = (4082 - 20,0) мм		2	31,4 кг
				3650.Л-19-000СБ-06			53,5 кг
		1	3650.Л-19-001	Скоба		14	18,2 кг
	БЧ	2	3650.Л-19-002-06	Круг 25-В ГОСТ 2590-71 / Ст3 ГОСТ 535-79			
				ℓ = (4582 - 20,0) мм		2	35,3 кг
				3650.Л-19-000СБ-07			60,0 кг
		1	3650.Л-19-001	Скоба		16	20,9 кг
	БЧ	2	3650.Л-19-002-07	Круг 25-В ГОСТ 2590-71 / Ст3 ГОСТ 535-79			
				ℓ = (5082 - 25,0) мм		2	39,1 кг
				Сборочный чертеж см. стр. 77			

Изм.	Лист	№ докум.	Подп.	Дата	3650.Л-19-000	Стр. 2

3650.Л-19-000СБ

Варианты крепления верхней части лестницы

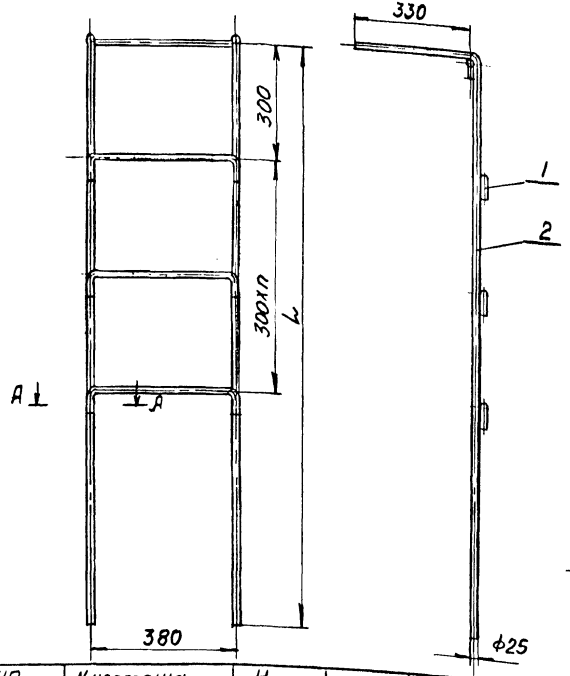

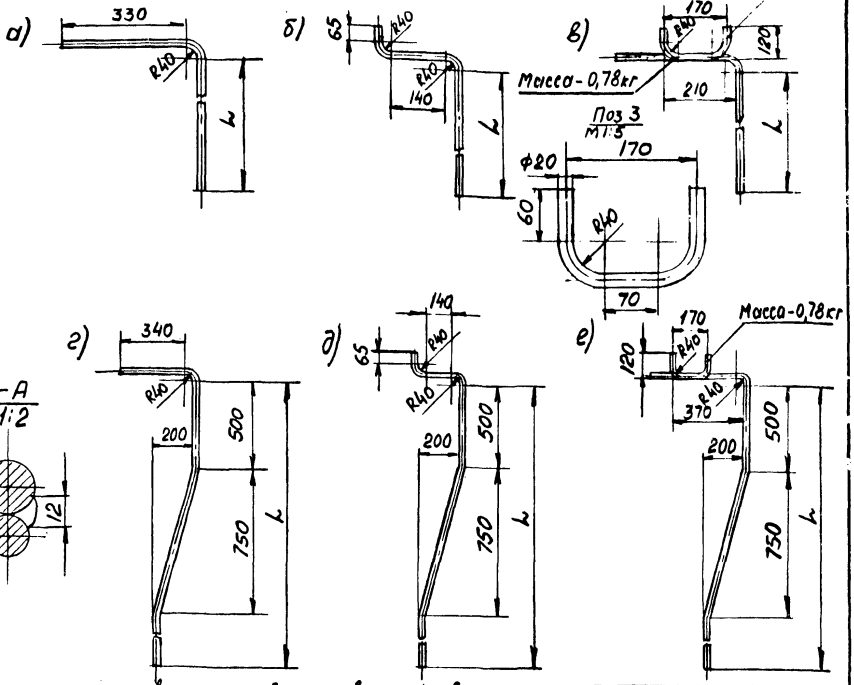

А-А
М1:2

Тип лестниц	N чертежа	H, мм	n, мм	Масса, кг
Л.19-1,5	3650.Л-19-000СБ	1500	4	17,4
Л.19-2,0	3650.Л-19-000СБ-01	2000	6	23,8
Л.19-2,5	3650.Л-19-000СБ-02	2500	8	30,2
Л.19-3,0	3650.Л-19-000СБ-03	3000	9	35,4
Л.19-3,5	3650.Л-19-000СБ-04	3500	12	43,2
Л.19-4,0	3650.Л-19-000СБ-05	4000	13	48,3
Л.19-4,5	3650.Л-19-000СБ-06	4500	14	53,5
Л.19-5,0	3650.Л-19-000СБ-07	5000	16	60,0

1. Верх лестницы крепить в камере по одному из вариантов, данных на чертеже выше. Пример условного обозначения: Л.19-1,5 - вариант а. Низ лестницы забетонировать.
2. Для обеспечения жесткости лестниц длиной более 3,0 м необходимо к ним приварить анкера через 1,0 м и заделать их в стенку камеры.
3. Масса дана с учетом расхода материала на основной вариант „а".

Привязан по

Нач.отд			
ГИП			
Авт.пр			
Инв.N			

Нач.отд.	Сендеровин	
Гл.спец.	Гераськин	
Н.контр.		
Нук.гр.	Пронина	

3650.Л-19-000СБ

Лестница для водопровода водостоков и канализации. Сборочный чертеж

Стадия	Масса	Масштаб
	см. табл.	Б.м.
Лист 1	Листов 1	

Мосинжпроект

Инв.№ подл. | Подпись и дата | Взам.инв.№

3650. Л-19-001

20 (√)

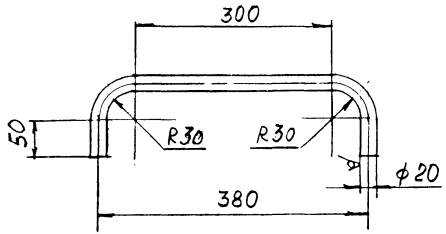

H14, h14, $\pm \frac{JT14}{2}$

					3650. Л-19-001			
Изм	Лист	N докум	Подп	Дата	Скоба	Лит	Масса	Масшт
Разраб		Пронина					1,3	1:5
Провер						Лист	Листов	
Т.Н.П		Тераськин			Круг 20-В ГОСТ 2590-71 / ст.3 ГОСТ 535-79	Мосинжпроект Мастерская N9		
Нач.м-9		Сендерович						

Инв. N подл. | Подпись и дата | Взам. инв. N | Инв. N дубл. | Подпись и дата

Форм	Зона	Поз	Обозначение	Наименование	Кол.	Прим.
				Документация		
А4			3650.Л-20-000СБ	Сборочный чертеж	1	223,2кг
				Детали		
А3		1	3650.Л-20-001	Уголок	2	7,4кг
А3		2	3650.Л-20-002	Пята	2	3,4кг
А5		3	3650.Л-20-003	Перила	1	9,6кг
А3		4	3650.Л-20-004	Укосина	2	22,8кг
А3		5	3650.Л-20-005	Косынка	4	0,60кг
А5		6	3650.Л-20-006	Обруч	6	30,6кг
Б.Ч		7	3650.Л-20-007	Стержень	3	29,6кг
				Круг В20 ГОСТ2590-71		
				ст3 ГОСТ535-79		
				$l=(4000-20)$ мм		
Б.Ч		8	3650.Л-20-008	Стойка	2	68,6кг
				Уголок 63×63×6-Б ГОСТ8509-72		
				ст3 пс ГОСТ535-79		
				$l=(6000-25)$мм		
				или $l=(5000-20)$мм		
Б.Ч		9	3650.Л-20-009	Стержень	7	16,5кг
				Круг В20 ГОСТ2590-71		
				ст3 ГОСТ535-79		
				$l=(960-5,6)$ мм		

Изм	Лист	N докум	Подп	Дата
Разраб		Пронина		
Пров		Гераськин		
Н.контр		Гераськин		
Утв		Кондратьев		

3650.Л-20-000

Лестница для воздушника

Лит	Масса	Масшт
	/	/

Мосинжпроект, Мастерская N9

Форм	Зона	Поз	Обозначение	Наименование	Кол.	Прим
Б.Ч		10	3650.Л-20-010	Перекладина	20	23,4кг
				Круг В20 ГОСТ2590-71		
				ст3 ГОСТ535-79		
				$l=(475-4,0)$ мм		
Б.Ч		11	3650.Л-20-11	Лист	1	10,7кг
				Лист ромбический		
				ПН-3,0Б ст3 ГОСТ8568-77		
				674×674×3,0 мм		
				Сборочный чертеж см. стр. 80		

Изм	Лист	N докум	Подп	Дата

3650.Л-20-000

Стр 2

Инв. N подл | Подпись и дата | Взам инв N | Инв N дубл | Подпись и дата

3650.Л-20-000СБ

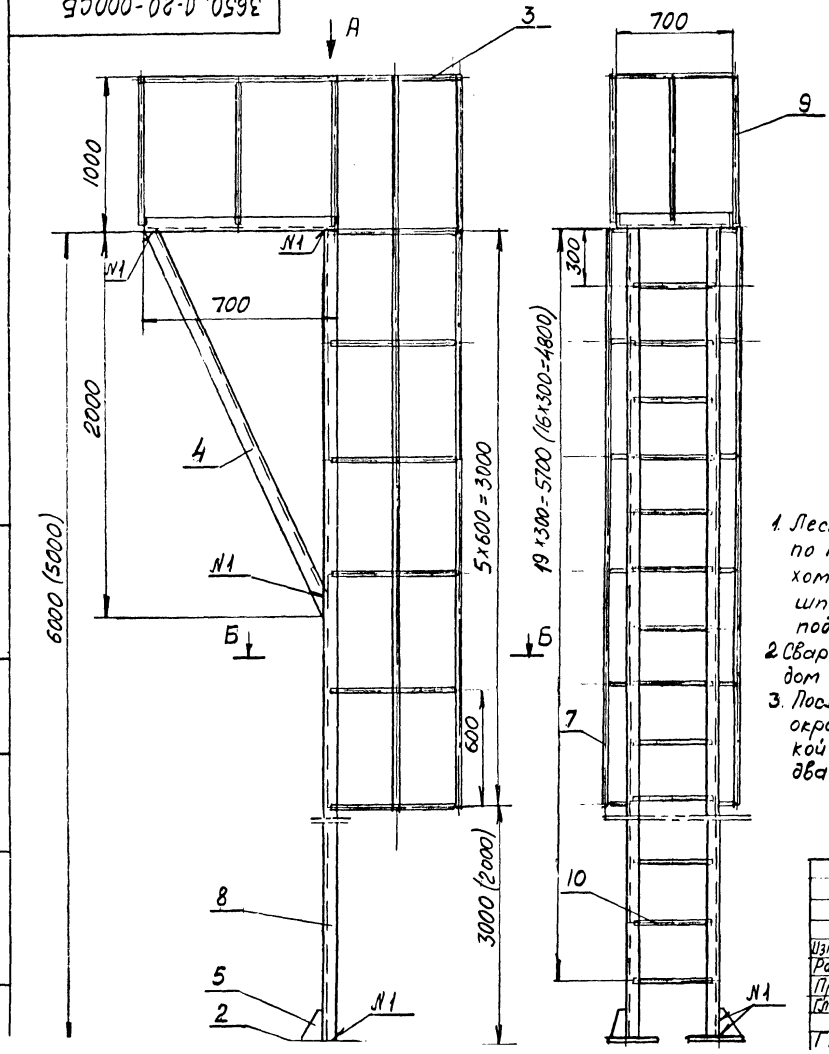

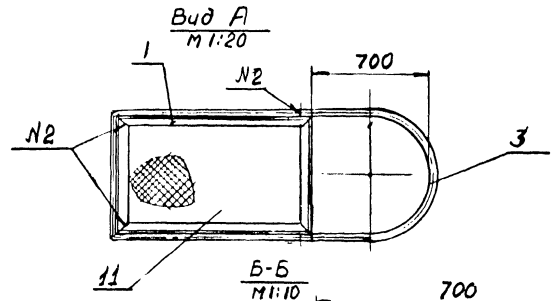

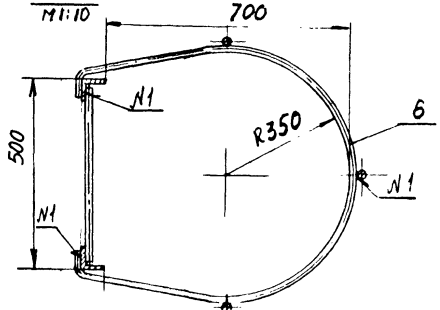

1. Лестницу крепить по месту с помощью хомутов либо кронштейнов к стойкам под опору.
2. Сварку производить электродом Э-42А ГОСТ9467-75
3. После сварки лестницу окрасить эпоксидной краской ЭП-51 ГОСТ9640-75 в два слоя

№шв	Обозначение документа	Обозначение швов	Кол.	Прим
1	ГОСТ5264-80	Т3-▽5	60	
2		С2	4	

Привязан по

Нач. отд
ГИП
Нач. пр
Инв. №

Инв. № подл. | Подпись и дата | Взам. инв. № | Инв. № дубл. | Подпись и дата

Изм.	Лист	№ докум.	Подп.	Дата
Разраб.		Пронина		
Провер.				
Гл. спец.		Шевченко		
ГИП		Гераськин		

3650.Л-20-000 СБ

Лестница для спускников
Сборочный чертеж

Лит	Масса	Масшт
	223,2	1:20
Лист	Листов	

Мосинжпроект
Мастерская №9

3650.Л-20-001

20 (√)

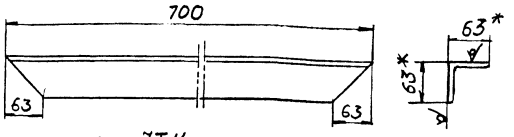

1. $H14, h14, \pm \frac{IT14}{2}$
2* Размеры для справок

Изм.	Лист	№докум.	Подп.	Дата	3650.Л-20-001	
Разраб.		Пронина			Уголок	Лит. / Масса: 3,7 / Масшт: 1:5
Провер.						Лист / Листов
ГИП		Гераськин			Уголок 63×63×6-В ГОСТ 8509-72 ст3пс ГОСТ 535-79	Мосинжпроект Мастерская №9
Нач.М.Э.		Сендеровый				

3650.Л-20-002

20 (√)

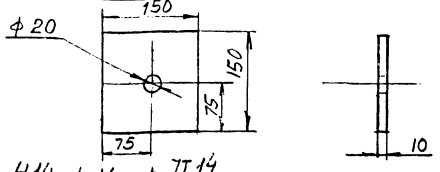

1. $H14, h14, \pm \frac{IT14}{2}$
2* Размеры для справок

Изм.	Лист	№докум.	Подп.	Дата	3650.Л-20-002	
Разраб.		Пронина			Пята	Лит. / Масса: 1,7 / Масшт: 1:5
Пров.						Лист / Листов
ГИП		Гераськин			Лист ст3пс ГОСТ 14637-79	Мосинжпроект Мастерская №9
Нач.№9		Сендеровый				

3650.Л-20-003

20 (√)

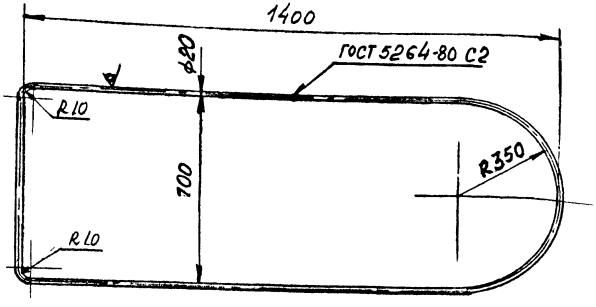

$H14, h14, \pm \frac{IT14}{2}$

Изм.	Лист	№докум.	Подп.	Дата	3650.Л-20-003	
Разраб.		Пронина			Перила	Лит. / Масса: 9,6 / Масшт: 1:10
Провер.						Лист / Листов
ГИП		Гераськин			Круг 20-В ГОСТ 2590-71 ст3 ГОСТ 535-79	Мосинжпроект Мастерская №9
Нач.№9		Сендеровый				

3650.Л-20-004

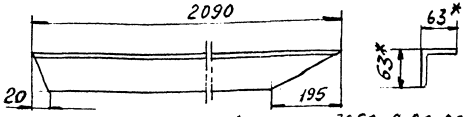

Изображено – 3650.Л-20-004
Зеркальное изображение 3650.Л-20-004-01
1. H14, h14, ±IT14/2
2* Размеры для справок

Изм.	Лист	N докум.	Подп.	Дата	3650.Л-20-004			
Разраб.		Пронина			Уксина	Лит.	Масса	Масшт.
Провер.							11,4	1:5
						Лист	Листов	
ГИП		Гераськин			Уголок 63х63х6-В ГОСТ 8509-72 / ст3пс ГОСТ 535-75	Мосинжпроект Мастерская №9		
Нач. М.9		Сендеровский						

3650.Л-20-005

20 (V)

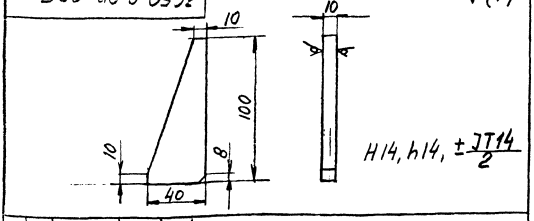

3650.Л-20-005

Изм.	Лист	N докум.	Подп.	Дата	Косынка	Лит.	Масса	Масшт.
Разраб.		Пронина					0,15	1:2
Провер.						Лист	Листов	
ГИП		Гераськин			Лист Б-ПН-10 ГОСТ 19903-74 / ст3пс ГОСТ 14637-79	Мосинжпроект Мастерская №9		
Нач. М.9		Сендеровский						

gost.e-ecolog.ru

3650.Л-20-006

20 (V)

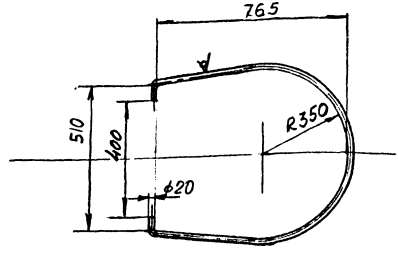

H14, h14, ±IT14/2

3650.Л-20-006

Изм.	Лист	N докум.	Подп.	Дата	Ограждение	Лит.	Масса	Масшт.
Разраб.		Пронина					5,1	1:5
Провер.						Лист	Листов	
ГИП		Гераськин			Круг 20-В ГОСТ 2590-71 / ст3 ГОСТ 535-79	Мосинжпроект Мастерская №9		
Нач. М.9		Сендеровский						