Типовой проект

903-9-24.89

Стальной бак-аккумулятор для горячей воды объемом 1000, куб.м

Альбом 7

МП монтажные приспособления

gost.e-ecolog.ru

24106-07

ЦЕНА
Отпускная цена
на момент реализации
указана в счет-накладной

ТИПОВОЙ ПРОЕКТ
903-9-24.89

СТАЛЬНОЙ БАК-АККУМУЛЯТОР ДЛЯ ГОРЯЧЕЙ ВОДЫ ОБЪЕМОМ 1000 куб.м
АЛЬБОМ 7
ПЕРЕЧЕНЬ АЛЬБОМОВ

АЛЬБОМ 1	ТМ ТЕХНОЛОГИЧЕСКОЕ ОБОРУДОВАНИЕ ЭГ МОЛНИЕЗАЩИТА АТМ КОНТРОЛЬ И СИГНАЛИЗАЦИЯ, ТИЗ ТЕПЛОВАЯ ИЗОЛЯЦИЯ ЗАЩИТЫ
АЛЬБОМ 2	ТХ ПРОТИВОКОРРОЗИОННАЯ ЗАЩИТА
АЛЬБОМ 3	КМ КОНСТРУКЦИИ МЕТАЛЛИЧЕСКИЕ
АЛЬБОМ 4	КЖ ОСНОВАНИЯ И ФУНДАМЕНТЫ
АЛЬБОМ 5	ТИ ТЕПЛОВАЯ ИЗОЛЯЦИЯ
АЛЬБОМ 6	ПМ ОСНОВНЫЕ ПОЛОЖЕНИЯ ПО ПРОИЗВОДСТВУ МОНТАЖНЫХ РАБОТ
АЛЬБОМ 7	МП МОНТАЖНЫЕ ПРИСПОСОБЛЕНИЯ
АЛЬБОМ 8	ВМ ВЕДОМОСТИ ПОТРЕБНОСТИ В МАТЕРИАЛАХ
АЛЬБОМ 9	СО СПЕЦИФИКАЦИИ ОБОРУДОВАНИЯ
АЛЬБОМ 10	С СМЕТЫ
АЛЬБОМ 1	КМ СТАЛЬНАЯ КОНСТРУКЦИЯ ЗАЩИТЫ /ИЗ Т.П.Р. 903-9-031.89./

ПРИМЕНЕННЫЕ ТИПОВЫЕ МАТЕРИАЛЫ

Типовой проект 704-1-161.83 Альбомы I, III, VIII	Резервуар стальной горизонтальный цилиндрический для хранения нефтепродуктов емкостью 25 куб.м. /Распространяет Казахский филиал ЦИТП г. Алма-Ата/
Типовой проект 903-9-12.СП86 Альбом IV	Бак-аккумулятор горячей воды для систем теплоснабжения емкостью 2 тыс. куб.м. /Распространяет ЦИТП г. Москва/

РАЗРАБОТАН
Гипрокоммунэнерго

ДИРЕКТОР ИНСТИТУТА С.С.КОШЕЛЬКОВ

/ГЛАВНЫЙ ИНЖЕНЕР ПРОЕКТА Г.И.ШЕИН

Гипронефтеспецмонтаж

ГЛАВНЫЙ ИНЖЕНЕР ИНСТИТУТА И.С.ГОЛЬДЕНБЕРГ

ГЛАВНЫЙ ИНЖЕНЕР ПРОЕКТА В.Н.ТЮРИН

Утвержден Министерством жилищно-коммунального хозяйства РСФСР
Приказ от 21.12.87 №513

СОДЕРЖАНИЕ

Обозначение	Наименование	Стр.
ПВ31.01.00.00СБ	Приспособление для раскатки рулонов. Сборочный чертеж	4
ПВ31.01.00.00	Приспособление для раскатки рулонов	4
ПВ31.01.00.02	Штырь	4
ПВ31.01.00.01	Щека	5
ПВ31.01.01.00СБ	Крестовина. Сборочный чертеж	5
ПВ31.01.01.01	Косынка	5
ПВ31.01.01.00	Крестовина	5
ПВ2.15.00.00.СБ	Приспособление разметочное Сборочный чертеж	6
ПВ2.15.00.00	Приспособление разметочное	6
ПВ2.15.00.01	Чертилка	6
ПВ2.15.02.00.00СБ	Движок. Сборочный чертеж	7
ПВ2.15.02.00	Движок	7
ПВ2.15.02.03	Державка	7
ПВ2.15.02.01	Бобышка	7
ПВ2.15.01.00СБ	Ось. Сборочный чертеж	8
ПВ2.15.01.00	Ось	8
ПВ2.15.00.03	Штанга	8
ПВ2.15.02.00	Ухо	8
ПВ31.02.00.00	Скоба для развертывания рулона	9
ПВ31.02.00.00.СБ	Скоба для развертывания рулона. Сборочный чертеж	9
ПВ31.02.00.01	Палец	9
ПВ31.02.02.00	Корпус	10
ПВ31.02.00.00.СБ	Корпус. Сборочный чертеж	10
ПВ31.02.02.02	Щека	10
ПВ31.02.01.00	Втулка	11
ПВ31.02.01.02	Кольцо	11
ПВ31.02.01.01	Втулка	11
ПВ31.02.01.00СБ	Втулка. Сборочный чертеж	11
ПВ4.03.00.00.СБ	Струбцина для прижима обвязочного уголка. Сборочный чертеж	12
ПВ4.03.00.00	Струбцина для прижима обвязочного уголка	12
ПВ4.03.01.00.	Корпус	12
ПВ.4.03.01.00СБ	Корпус. Сборочный чертеж	13
ПВ4.03.00.02.	Винт	13
ПВ4.03.01.02	Гайка	13
ПВ4.05.01.01	Ребро	14
ПВ4.05.01.02	Уголок	14
ПВ4.05.00.00СБ	Приспособление стяжное. Сборочный чертеж	14
ПВ.4.05.00.03	Гайка	14
ПВ4.05.00.00.	Приспособление стяжное	15
ПВ4.05.00.02	Сухарь	15
ПВ4.05.01.00СБ	Кронштейн. Сборочный чертеж	15
ПВ4.05.01.00	Кронштейн	15
ПВ8.05.00.00СБ	Упор клиновой. Сборочный чертеж	16
ПВ8.05.00.10	Уголок	17
ПВ8.05.00.09	Уголок	17
ПВ8.05.00.07	Ручка	17
ПВ8.05.00.08	Уголок	17
ПВ8.05.00.05	Накладка	18
ПВ8.05.00.06	Перекладина	18
ПВ8.05.00.00	Упор клиновой, 2 листа	18
ПВ8.05.00.13	Уголок	19
ПВ8.05.00.01	Ось	19
ПВ8.05.00.04	Диафрагма	19
ПВ8.05.00.11	Уголок	19
ПВ7.11.00.00СБ	Клин. Сборочный чертеж	20
ПВ7.11.00.01	Уголок	20
ПВ7.11.00.00	Клин	20
ПВ8.04.00.00.СБ	Кронштейн для расчалок. Сборочный черт.	21
ПВ8.04.00.00	Кронштейн для расчалок	21
ПВ.12.02.00.00	Поддон	21
ПВ8.04.00.01	Пластина	21
ПВ12.01.00.00	Отвес	22
ПВ12.01.00.00СБ	Отвес Сборочный чертеж	22
ПВ12.01.00.01	Серьга	22
ПВ12.01.00.02	Груз	22
15-1307.01.00.00СБ	Приспособление для прижима стенки к щиту. Сборочный чертеж	23
15-1307.01.00.00СБ	Приспособление для прижима стенки к щиту	23
15-1307.01.00.03	Ухо	23
ПВ6.04.00.00.СБ	Приспособление для формообразования. Сборочный чертеж	24
ПВ6.04.00.05	Шаблон	25
ПВ6.04.00.03	Косынка	25
ПВ6.04.00.01	Скоба	25
ПВ6.04.00.04	Пластина	25
ПВ6.04.00.10	Ребро	26
ПВ6.04.00.07	Пластина	26
ПВ6.04.00.08	Стойка	26
ПВ.6.04.00.02	Ловитель	26
ПВ6.04.00.12	Укосина	27
ПВ6.04.00.11	Укосина	27
ПВ6.04.00.00	Приспособление для формообразования. 2 листа	28
ПВ10.04.00.00СБ	Строп 3-х ветвевой. Сборочный черт.	28
ПВ10.04.00.00	Строп 3-х ветвевой	28
ПВ6.07.00.00СБ	Приспособление для замыкания вертикального монтажного стыка. Сборочный чертеж	29
ПВ6.07.00.00	Приспособление для замыкания вертикального монтажного стыка. 4 листа	30
ПВ6.07.00.00	Приспособление для замыкания вертикального монтажного стыка. 3 листа	31
ПВ.6.07.00.02	Ребро	31
ПВ6.07.01.00	Кронштейн	32
ПВ6.07.01.00СБ	Кронштейн. Сборочный чертеж	32
ПВ6.07.01.01	Накладка	32
ПВ6.07.03.00	Кронштейн	32
ПВ6.07.02.00СБ	Стойка. Сборочный чертеж	33

Типовой проект 903-9-24.89 Альбом 7

Инв. № подл. | Подп. и дата | Взам. инв. № | Инв. № дубл. | Подп. и дата

СОДЕРЖАНИЕ

Обозначение	Наименование	стр.
ПВ6.07.02.00	Стойка. 4 листа	34
ПВ6.07.02.00	Стойка. 2 листа	35
ПВ6.07.02.04	Ловитель	35
ПВ6.07.02.06	Скоба	35
ПВ6.07.03.00	Кронштейн. 2 листа	36
ПВ6.07.03.00СБ	Кронштейн. сборочный чертеж	36
ПВ6.07.04.00.СБ	Лестница. сборочный чертеж	37
ПВ6.07.03.01	Винт	37
ПВ6.07.03.02	Втулка	37
ПВ6.07.04.00	Лестница. 4 листа	38
ПВ6.07.04.00	Лестница. 2 листа	39
ПВ6.07.05.00	Площадка. 2листа	39
ПВ6.07.05.00СБ	Площадка. сборочный чертеж	40
К5.024037.00.00000СБ	Леса навесные для замыкания	41
	вертикального монтажного	
	стыка стенки. сборочный чертеж	
К5.0240.37.00.00.00	Леса навесные для замыкания	42
	вертикального монтажного	
	стыка стенки. 4 листа	
К5.0240.37.01.01.00СБ	Крюк. сборочный чертеж	43
К5.0240.37.02.00.05	Петля	43
К5.0240.37.00.00.03	Кронштейн	43
К5.0240.37.02.01.00СБ	Крюк. сборочный чертеж	43
К5.0240.37.01.01.00	Крюк	44
К5.0240.37.02.00.00	Боковина	44
К5.0240.37.03.00.00	Площадка	44
К5.0240.37.02.01.00	Крюк	44
К5.0240.37.01.00.00СБ	Лестница. сборочный чертеж	45
К5.0240.37.01.00.00	Лестница. 4 листа	46
К5.0240.37.02.00.00СБ	Боковина. сборочный чертеж	47
К5.0240.37.02.00.00	Боковина. 4 листа	48
К5.0240.37.03.00.00СБ	Площадка. сборочный чертеж	49
К5.0240.37.03.00.01	Крюк	49
К5.0240.37.03.00.02	Полка	49
К5.0240.37.04.00.01	Петля	50
К5.0240.37.00.00.01	Ограждение жесткое	50
К5.0240.37.04.00.00	Ограждение мягкое	50
К5.0240.37.04.00.00СБ	Ограждение мягкое	50
	сборочный чертеж	
15-1362.03.00.00.СБ	Стойка монтажная	51
	сборочный чертеж	
15-1362.03.00.00	Стойка монтажная. 2листа	51
15-1362.03.01.00СБ	Стойка верхняя	52
	Сборочный чертеж	
15-1362.03.01.00	Стойка верхняя	52
15-1362.03.01.04	Ребро	52
15-1362.03.02.00СБ	Стойка нижняя	53
	Сборочный чертеж	
15-1362.03.02.00	Стойка нижняя	53
15-1362.03.02.01	Ребро	53
15-1362.03.03.00СБ	Лестница. Сборочный	54
	чертеж	
15-1362.03.03.00	Лестница	54

Обозначение	Наименование	стр.
15-1362.03.01.02	Косынка	54
15-1362.02.0000СБ	Стойка монтажная	55
	Сборочный чертеж	
15-1362.02.00.00	Стойка монтажная. 2 листа	55
15-1362.02.01.00СБ	Стойка верхняя.	56
	Сборочный чертеж	
15-1362.02.01.00	Стойка верхняя	56
15-1362.02.01.04	Ребро	56
15-1362.02.02.00СБ	Стойка нижняя	57
	Сборочный чертеж	
15-1362.02.02.00	Стойка нижняя	57
15-1362.02.02.01	Ребро	57
15-1362.02.03.00СБ	Лестница. Сборочный	58
	чертеж	
15-1362.02.03.00	Лестница	58
15-1362.02.01.02	Косынка	58
15-1307.02.00.00СБ	Ловитель. Сборочный	59
	чертеж	
15-1307.08.00.00	Ловитель	59

Альбом 7

Типовой проект 903-9-24.89

Инв. № подл.	Подп. и дата	Взам. инв. №	Инв. № дубл.	Подп. и дата

ПВ31.01.00.02

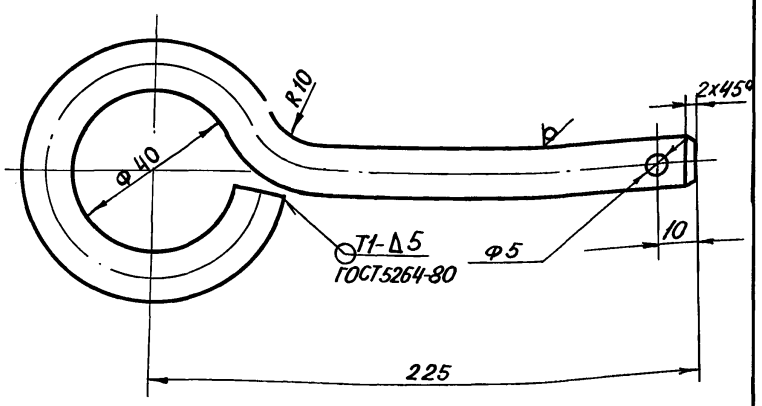

1. Электроды сварочные типа Э42А ГОСТ 9467-75.
2. $H16;\ h16;\ \pm\frac{JT16}{2}$
3. Длина заготовки 350мм

Изм.	Лист	№ докум.	Подп.	Дата
Разраб.		Гольдина		06.87
Пров.				
ГИП		Тюрин		06.87
Н.контр.		Панова		06.87
Утв.		Кузнецов		06.87

ПВ31.01.00.02

Штырь

Лит.	Масса	Масштаб
И	0,3	1:1
Лист	Листов 1	

Круг В12 ГОСТ 2590-71
Ст.3 ГОСТ 535-79

Гипронефтеспецмонтаж г. Москва

Инв.№ подл. | Подп. и дата | Взам. инв.№ | Инв.№ дубл. | Подп. и дата

Формат	Зона	Поз.	Обозначение	Наименование	Кол.	Примечание
				Документация		
А4			ПВ31.01.00.00СБ	сборочный чертеж		
				Сборочные единицы		
		1	ПВ31.01.01.00	Крестовина	1	
				Детали		
		2	ПВ31.01.00.01	Щека	1	
		3	ПВ31.01.00.02	Штырь	1	
				Стандартные изделия		
		4		Болт М20х70 ГОСТ 7798-70	4	
		5		Гайка М20 ГОСТ 5915-70	4	
		6		Шплинт 5х20 ГОСТ 397-79	1	

Альбом 7
Типовой проект
Подп. и дата | Инв.№ дубл. | Взам. инв.№ | Подп. и дата | Инв.№ подл.

Изм.	Лист	№ докум.	Подп.	Дата
Разраб.		Гольдина		06.87
Пров.				
ГИП		Тюрин		06.87
Н.контр.		Панова		06.87
Утв.		Кузнецов		06.87

ПВ31.01.00.00

Приспособление для раскатки рулонов

Лит.	Лист	Листов
И		1

Гипронефтеспецмонтаж г. Москва

ПВ31.01.00.00СБ

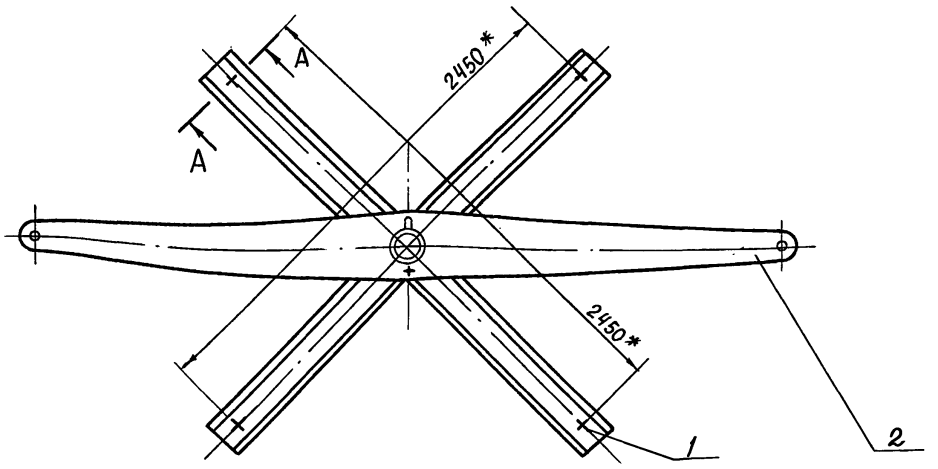

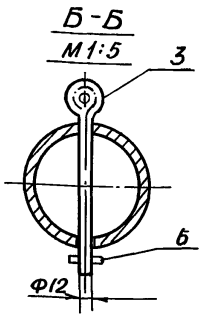

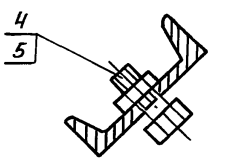

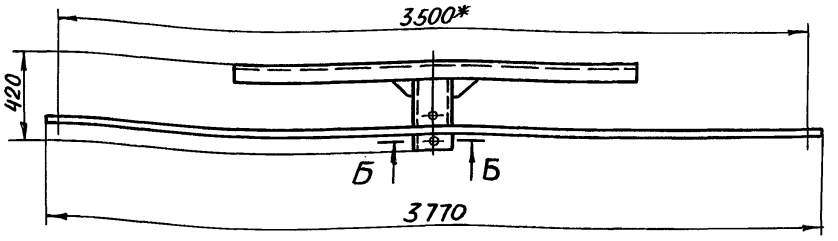

* РАЗМЕРЫ ДЛЯ СПРАВОК

Изм.	Лист	№ докум.	Подп.	Дата
Разраб.		Гольдина		06.87
Пров.				
ГИП		Тюрин		06.87
Н.контр.		Панова		06.87
Утв.		Кузнецов		06.87

ПВ31.01.00.00СБ

Приспособление для раскатки рулонов сборочный чертеж

Лит.	Масса	Масштаб
И	170,0	1:20
Лист	Листов 1	

Гипронефтеспецмонтаж г. Москва

Альбом 7
Типовой проект
Подп. и дата | Инв.№ дубл. | Взам. инв.№ | Подп. и дата | Инв.№ подл.

Альбом 7

Типовой проект 903-9-24.89

ПВ31.01.01.01

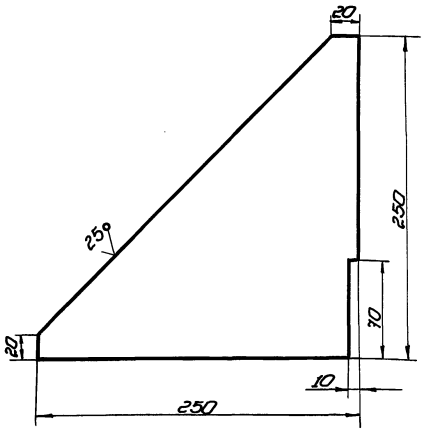

Неуказанные предельные отклонения размеров: h 16.

Изм.	Лист	№ докум.	Подп.	Дата
Разраб.		Гальдина		06.87
Пров.				
Т. контр.				
ГИП		Тюрин		06.87
Н. контр.		Панова		06.87
Утв.		Кузнецов		06.87

ПВ31.01.01.01

Косынка

Лит.	Масса	Масштаб
И	20	1:2,5
Лист	Листов	
Гипронефтеспецмонтаж г. Москва		

Копировал Формат

Альбом 7

Типовой проект 903-9-24.89

ПВ31.01.01.00СБ

5

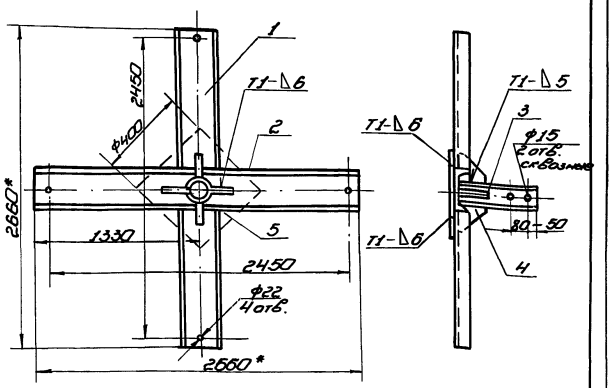

1. Сварные швы по ГОСТ 5264-80. Электроды сварочные типа Э42А ГОСТ 9467-75.
2. H16; h16; $\pm \frac{IT16}{2}$
3. Шероховатость поверхностей реза для дет. 64 $\sqrt{25}$
4. * Размеры для справок.

Изм.	Лист	№ докум.	Подп.	Дата
Разраб.		Гальдина		06.87
Пров.				
Т. контр.				
ГИП		Тюрин		06.87
Н. контр.		Панова		06.87
Утв.		Кузнецов		06.87

ПВ31.01.01.00СБ

Крестовина

Сборочный чертеж

Лит.	Масса	Масштаб
И	1160	1:20
Лист	Листов	
Гипронефтеспецмонтаж г. Москва		

Копировал Формат

Альбом 7

Типовой проект

Формат	Зона	Поз.	Обозначение	Наименование	Кол.	Примечание
				Документация		
А4			ПВ31.01.01.00	Сборочный чертеж		
				Детали		
64		1	ПВ31.01.01.01	Швеллер		
				Швеллер 18 ГОСТ 8240-72 / Ст3 ГОСТ 535-79		
				L = 1240 мм	2	20,5 кг
64		2	ПВ31.01.01.02	Швеллер		
				Швеллер 18 ГОСТ 8240-72 / Ст3 ГОСТ 535-79		
				L = 2680 мм	1	43,5 кг
64		3	ПВ31.01.01.03	Труба		
				Труба 159×8 ГОСТ 8732-78 / В 10 ГОСТ 8731-74		
				L = 450 мм	1	13,5 кг
А4		4	ПВ31.01.01.04	Косынка	4	
А3		5	ПВ31.01.01.05	Подкладка		
				Лист 5-8 ГОСТ 19903-74 / Ст3 ГОСТ 14637-79		
				400×400	1	100 кг

Изм.	Лист	№ докум.	Подп.	Дата
Разраб.		Гальдина		06.87
Пров.				
Т. контр.				
ГИП		Тюрин		06.87
Н. контр.		Панова		06.87
Утв.		Кузнецов		06.87

ПВ31.01.01.00

Крестовина

Лит.	Лист	Листов
И		1
Гипронефтеспецмонтаж г. Москва		

Копировал Формат

Альбом 7

Типовой проект

ПВ31.01.00.01

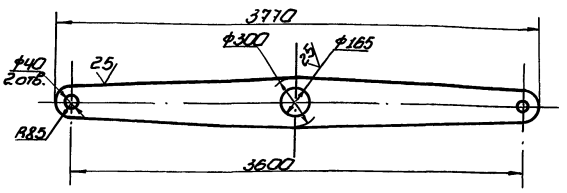

Неуказанные предельные отклонения размеров: H16; h16; $\pm \frac{IT16}{2}$

Изм.	Лист	№ докум.	Подп.	Дата
Разраб.		Гальдина		06.87
Пров.				
Т. контр.				
ГИП		Тюрин		06.87
Н. контр.		Панова		06.87
Утв.		Кузнецов		06.87

ПВ31.01.00.01

Щека

Лит.	Масса	Масштаб
И	45,0	1:20
Лист	Листов	1
Гипронефтеспецмонтаж г. Москва		

Лист 5-8 ГОСТ 19903-74 / Ст3 ГОСТ 14637-79

Копировал Формат

ПВ2.15.00.01

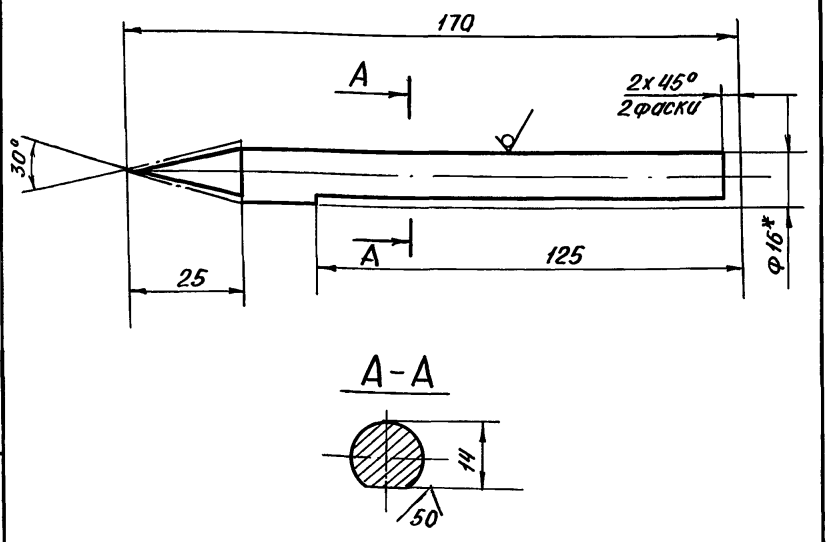

1. $h16; \pm \frac{JT16}{2}$

2* Размер для справок

Изм.	Лист	№ докум.	Подп.	Дата
Разраб.		Гольдина		06.87
Пров.				
Т.контр.				
ГИП		Тюрин		06.87
Н.контр.		Панова		06.87
Утв.		Кузнецов		06.87

ПВ2.15.00.01

Чертилка

Резец с твердосплавной пластиной ГОСТ 5688-61

Лит.	Масса	Масштаб
И	0,2	1:1
Лист	Листов 1	

Гипронефтеспецмонтаж г. Москва

Инв. № подл. | Подп. и дата | Взам. инв. № | Инв. № дубл. | Подп. и дата

Формат	Зона	Поз.	Обозначение	Наименование	Кол.	Примечание
				Документация		
А3			ПВ2 15.00 00	Сборочный чертеж		
				Сборочные единицы		
А4		1	ПВ2.15.01.00	Ось	1	
А4		2	ПВ2.15.02.00	Движок	1	
				Детали		
А4		3	ПВ2.15 00.01	Чертилка	1	
А4		4	ПВ2.15.00.02	Ухо	1	
				Стандартные изделия		
		5		Болт М12х25.58.013 ГОСТ 7798-70	2	
			Переменные данные	Для исполнений ПВ2.15.00.00 см. СБ		
				Детали		
А4		6	ПВ2.15.00.03	Штанга	1	
				ПВ2.15 00.00-01 см.СБ		
				Детали		
А4		6	ПВ2.15.00 03	Штанга	1	
				Резец с твердосплавной пластиной ГОСТ5688-61		Для детали поз. 3

Изм.	Лист	№ докум.	Подп.	Дата
Разраб.		Гольдина		06.87
Пров.				
ГИП		Тюрин		06.87
Н.контр.		Панова		06.87
Утв.		Кузнецов		06.87

ПВ2.15.00.00

Приспособление разметочное

Лит	Лист	Листов
И		1

Гипронефтеспецмонтаж г. Москва

Инв. № подл. | Подп. и дата | Взам. инв. № | Инв. № дубл. | Подп. и дата

ПВ2.15.00.00СБ

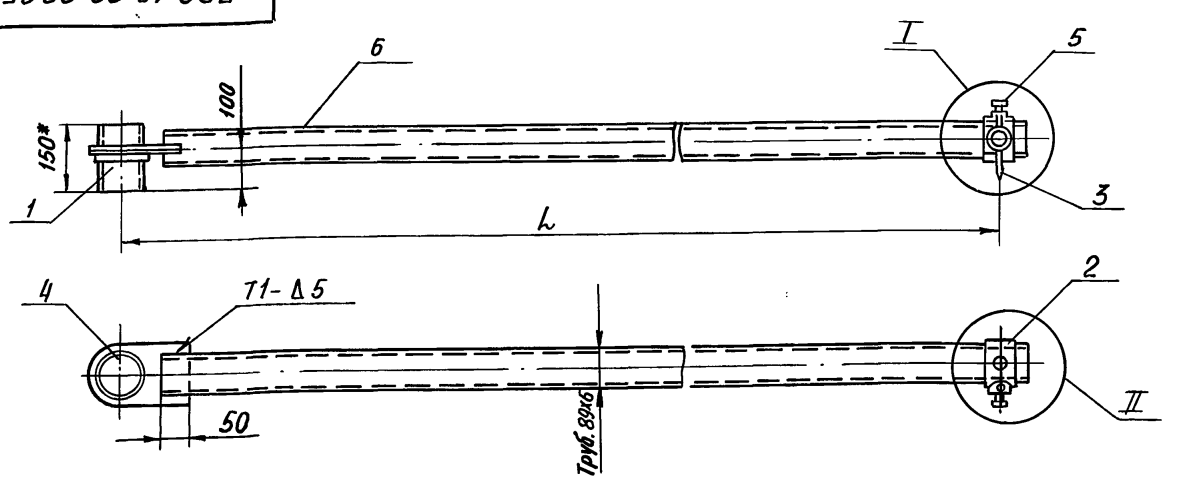

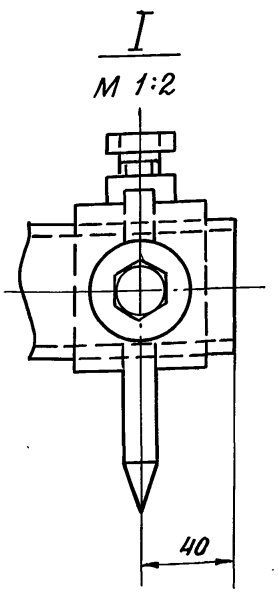

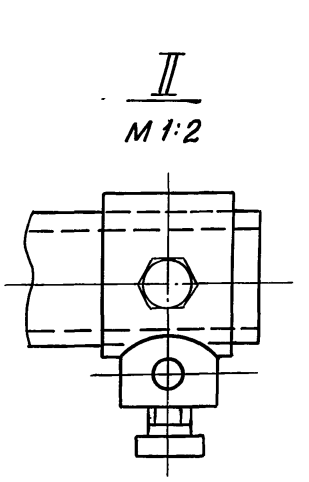

Обозначение	L, мм	Масса, кг
ПВ2.15.00 00	5300	69,5
-01	7600	98,0

1. $H16; h16; \pm \frac{JT16}{2}$

2*. Размеры для справок

Изм.	Лист	№ докум.	Подп.	Дата
Разраб.		Гольдина		06.87
Пров.				
Т.контр.				
ГИП		Тюрин		06.87
Н.контр.		Панова		06.87
Утв.		Кузнецов		06.87

ПВ2.15.00.00СБ

Приспособление разметочное Сборочный чертеж

Лит	Масса	Масштаб
И	См. табл.	1:10
Лист	Листов 1	

Гипронефтеспецмонтаж г. Москва

Инв. № подл. | Подп. и дата | Взам. инв. № | Инв. № дубл. | Подп. и дата

Альбом 7

Типовой проект 903-9-24.89

ПВ2.15.02.03

12,5

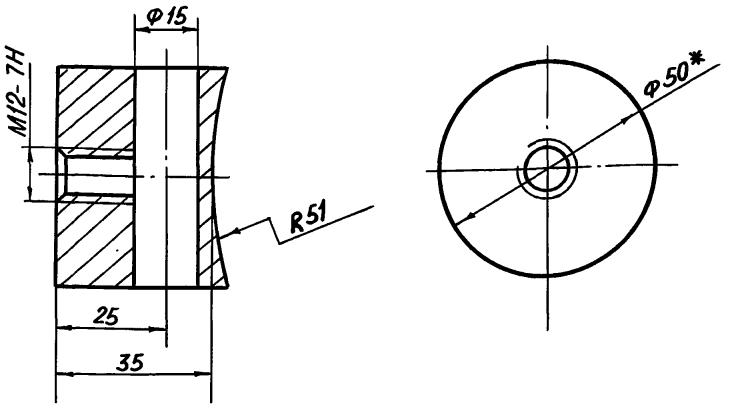

1. H16; h16; $\pm\frac{JT16}{2}$

2* Равмер для справок

Изм.	Лист	№ докум.	Подп.	Дата
Разраб.		Гольдина		06.87
Пров.				
Т.контр.				
ГИП		Тюрин		06.87
Н. контр.		Панова		06.87
Утв.		Кузнецов		06.87

ПВ2.15.02.03

Державка

Лит.	Масса	Масштаб
И	0,3	1:1
Лист	Листов 1	

Круг В50 ГОСТ 2590-71 / Ст. 3 ГОСТ 535-79

Гипронефтеспецмонтаж г. Москва

Инв. № подл. | Подп. и дата | Взам. инв. № | Инв. № дубл. | Подп. и дата

Альбом 7

Типовой проект

7

Формат	Зона	Поз.	Обозначение	Наименование	Кол.	Примечание
				Документация		
А4			ПВ2.15.02.00	Сборочный чертеж		
				Детали		
А4		1	ПВ2.15.02П1	Бобышка	1	
Б4		2	ПВ2.15.02.02	Труба		
				Труба 102х6 ГОСТ 8732-78 / В10 ГОСТ 8731-74		
				L = 80мм	1	1,2кг
А4		3	ПВ2 15.02.03	Державка	1	

Инв. № подл. | Подп. и дата | Взам. инв. № | Инв. № дубл. | Подп. и дата

Изм.	Лист	№ докум.	Подп.	Дата
Разраб.		Гольдина		06.87
Пров.				
ГИП		Тюрин		06.87
Н. контр.		Панова		06.87
Утв.		Кузнецов		06.87

ПВ2.15.02.00

Движок

Лит.	Лист	Листов
И		1

Гипронефтеспецмонтаж г. Москва

Альбом 7

Типовой проект

ПВ2.15.02.01

12,5

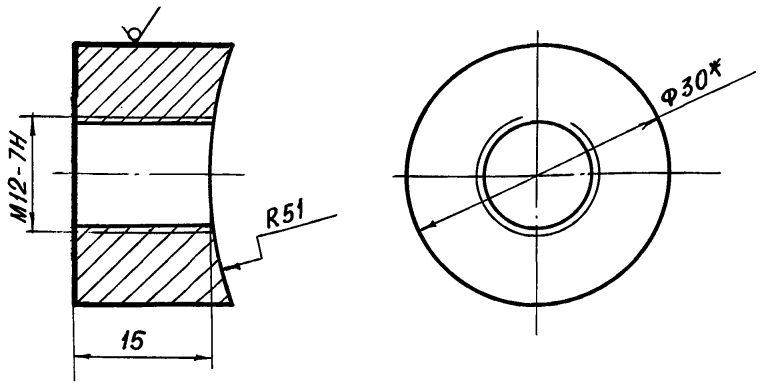

1. H16; h16; $\pm\frac{JT16}{2}$

2* Размер для справок

Изм.	Лист	№ докум.	Подп.	Дата
Разраб.		Гольдина		06.87
Пров.				
Т.контр.				
ГИП		Тюрин		06.87
Н. контр.		Панова		06.87
Утв.		Кузнецов		06.87

ПВ2.15.02.01

Бобышка

Лит.	Масса	Масштаб
И	0,05	2:1
Лист	Листов 1	

Круг В30 ГОСТ 2590-71 / Ст. 3 ГОСТ 535-79

Гипронефтеспецмонтаж г. Москва

Инв. № подл. | Подп. и дата | Взам. инв. № | Инв. № дубл. | Подп. и дата

Альбом 7

Типовой проект

ПВ2.15.02.00.00СБ

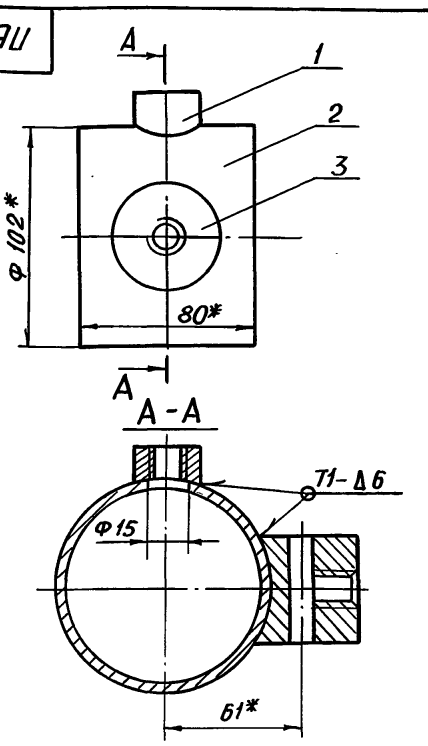

1. Сварные швы по ГОСТ 5264-80. Электроды сварочные типа Э42А ГОСТ 9467-75

2 H16; h16; $\pm\frac{JT16}{2}$

3. Шероховатость поверхностей реза для дет. Б4-$\frac{25}{}$

4* Размеры для справок

Изм.	Лист	№ докум.	Подп.	Дата
Разраб.		Гольдина		06.87
Пров.				
Т.контр.				
ГИП		Тюрин		06.87
Н.контр.		Панова		06.87
Утв.		Кузнецов		06.87

ПВ2.15.02.00.00СБ

Движок сборочный чертеж

Лит.	Масса	Масштаб
И	1,6	1:2
Лист	Листов 1	

Гипронефтеспецмонтаж г. Москва

Инв. № подл. | Подп. и дата | Взам. инв. № | Инв. № дубл. | Подп. и дата

Альбом 7

Типовой проект 903-9-24.89

Инв.№подл. | Подп. и дата | Взам. инв.№ | Инв.№дубл. | Подп. и дата

ПВ2.15.00.03

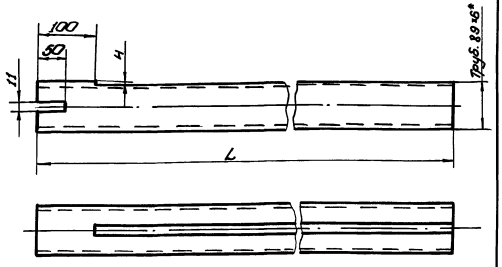

Обозначение	L, мм	Масса, кг
ПВ2.15.00.03	5270	84,5
-01	7570	93,0

1. H16; h16; $\pm \frac{IT16}{2}$

2. * Размер для справок.

Изм.	Лист	№ докум.	Подп.	Дата
Разраб.		Голодина		06.87
Пров.				
Т.контр.				
ГИП		Тарин		06.87
Н.контр.		Панова		06.87
Утв.		Кузнецов		06.87

ПВ2.15.00.03

Штанга

Труба 89×6 ГОСТ 8732-72 / В10 ГОСТ 8731-74

Лит.	Масса	Масштаб
И	См. табл.	1:5

Лист | Листов 1

Гипронефтеспецмонтаж г. Москва

Копировал | формат

Альбом 7

Типовой проект

Инв.№подл. | Подп. и дата | Взам. инв.№ | Инв.№дубл. | Подп. и дата

Формат	Зона	Поз.	Обозначение	Наименование	Кол.	Примечание
				Документация		
А4			ПВ2.15.01.00	Сборочный чертеж		
				Детали		
Б4		1	ПВ2.15.01.01	Кольцо		
				Лист Б-10 ГОСТ 19903-74 / Ст3 ГОСТ 14637-79		
				D = 115 мм, d = 90 мм	1	0,3 кг
Б4		2	ПВ2.15.01.02	Труба		
				Труба 89×6 ГОСТ 8732-78 / В10 ГОСТ 8731-74		
				L = 150 мм	1	1,8 кг

Изм.	Лист	№ докум.	Подп.	Дата
Разраб.		Голодина		06.87
Пров.				
Т.контр.				
ГИП		Тарин		06.87
Н.контр.		Панова		06.87
Утв.		Кузнецов		06.87

ПВ2.15.01.00

Ось

Лит.	Лист	Листов
И		1

Гипронефтеспецмонтаж г. Москва

Копировал | формат

Альбом 7

Типовой проект

Инв.№подл. | Подп. и дата | Взам. инв.№ | Инв.№дубл. | Подп. и дата

ПВ2.15.02.00

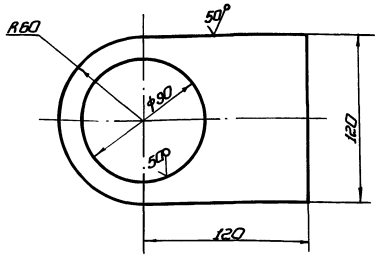

Неуказанные предельные отклонения размеров: H16; h16; $\pm \frac{IT16}{2}$

Изм.	Лист	№ докум.	Подп.	Дата
Разраб.		Голодина		06.87
Пров.				
Т.контр.				
ГИП		Тарин		06.87
Н.контр.		Панова		06.87
Утв.		Кузнецов		06.87

ПВ2.15.02.00

Ухо

Лит.	Масса	Масштаб
И	1,0	1:2

Лист | Листов 1

Лист Б-10 ГОСТ 19903-74 / Ст3 ГОСТ 14637-79

Гипронефтеспецмонтаж г. Москва

Копировал | формат

Альбом 7

Типовой проект

Инв.№подл. | Подп. и дата | Взам. инв.№ | Инв.№дубл. | Подп. и дата

ПВ2.15.01.00СБ

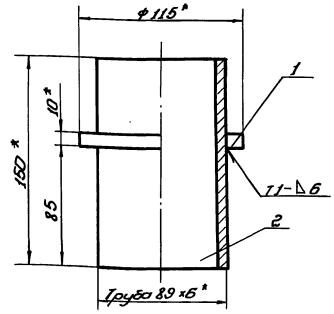

1. H16; h16; $\pm \frac{IT16}{2}$

2. * Размеры для справок.

Изм.	Лист	№ докум.	Подп.	Дата
Разраб.		Голодина		06.87
Пров.				
Т.контр.				
ГИП		Тарин		06.87
Н.контр.		Панова		06.87
Утв.		Кузнецов		06.87

ПВ2.15.01.00СБ

Ось

Сборочный чертеж

Лит.	Масса	Масштаб
И	2,2	1:2

Лист | Листов 1

Гипронефтеспецмонтаж г. Москва

Альбом 7. Типовой проект 903-9-24.89

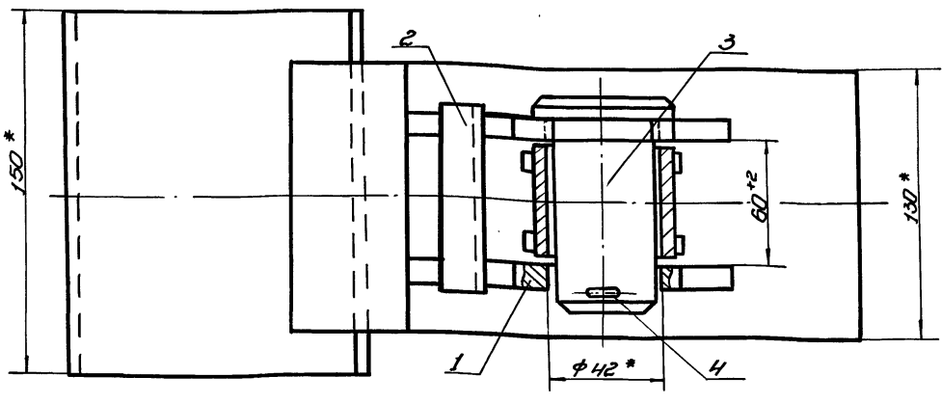

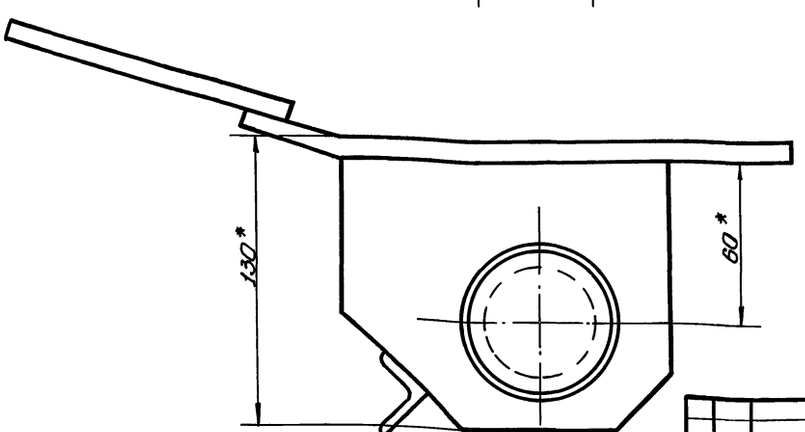

* Размеры для справок.

					ПВ31.02.00.00СБ		
Изм.	Лист	№ докум.	Подп.	Дата	Скоба для разверты-вания рулона. Сборочный чертеж	Лит.	Масса	Масштаб
Разраб.		Голубина		06.87		И	9,4	1:2
Пров.								
Т. контр.								
ГИП		Тюрин		06.87		Лист	Листов 1
Н. контр.		Панова		06.87		Гипронефтеспецмонтаж г. Москва	
Утв.		Кузнецов		06.87			

Инв. № подл. | Подп. и дата | Взам. инв. № | Инв. № дубл. | Подп. и дата

Копировал Формат

Альбом 7. Типовой проект

ПВ31.02.00.01

$\sqrt{}^{12,5}$ (√)

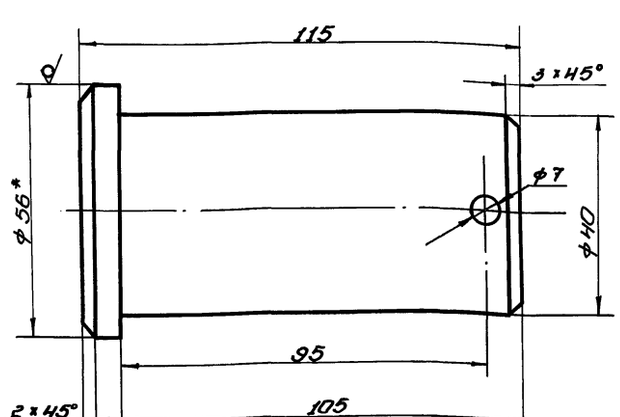

1. $H14; h14; \pm\frac{IT14}{2}$.

2. * Размер для справок.

					ПВ31.02.00.01			
Изм.	Лист	№ докум.	Подп.	Дата	Палец	Лит.	Масса	Масштаб
Разраб.		Голубина		06.87		И	1,2	1:1
Пров.								
Т. контр.						Лист	Листов 1
ГИП		Тюрин		06.87	Круг В-56 ГОСТ 2590-71 / Ст 3 ГОСТ 535-79	Гипронефтеспецмонтаж г. Москва	
Н. контр.		Панова		06.87			
Утв.		Кузнецов		06.87			

Инв. № подл. | Подп. и дата | Взам. инв. № | Инв. № дубл. | Подп. и дата

Копировал Формат

Альбом 7. Типовой проект

Формат	Зона	Поз.	Обозначение	Наименование	Кол.	Примечание
				Документация		
А3			ПВ31.02.00.00СБ	Сборочный чертеж		
				Сборочные единицы		
А4		1	ПВ31.02.01.00	Втулка	1	
А4		2	ПВ31.02.02.00	Корпус	1	
				Детали		
А4		3	ПВ31.02.08.01	Палец	1	
				Стандартные изделия		
		4		Шплинт 6,3×60·002 ГОСТ 397-79	1	0,02кг

					ПВ31.02.00.00			
Изм.	Лист	№ докум.	Подп.	Дата	Скоба для разверты-вания рулона	Лит.	Лист	Листов
Разраб.		Голубина		06.87		И		1
Пров.						Гипронефтеспецмонтаж г. Москва		
ГИП		Тюрин		06.87				
Н. контр.		Панова		06.87				
Утв.		Кузнецов		06.87				

Инв. № подл. | Подп. и дата | Взам. инв. № | Инв. № дубл. | Подп. и дата

Копировал 24158-07 10 Формат

ПВ31.02.02.00СБ

Типовой проект 903-9-24.89 Альбом 7.

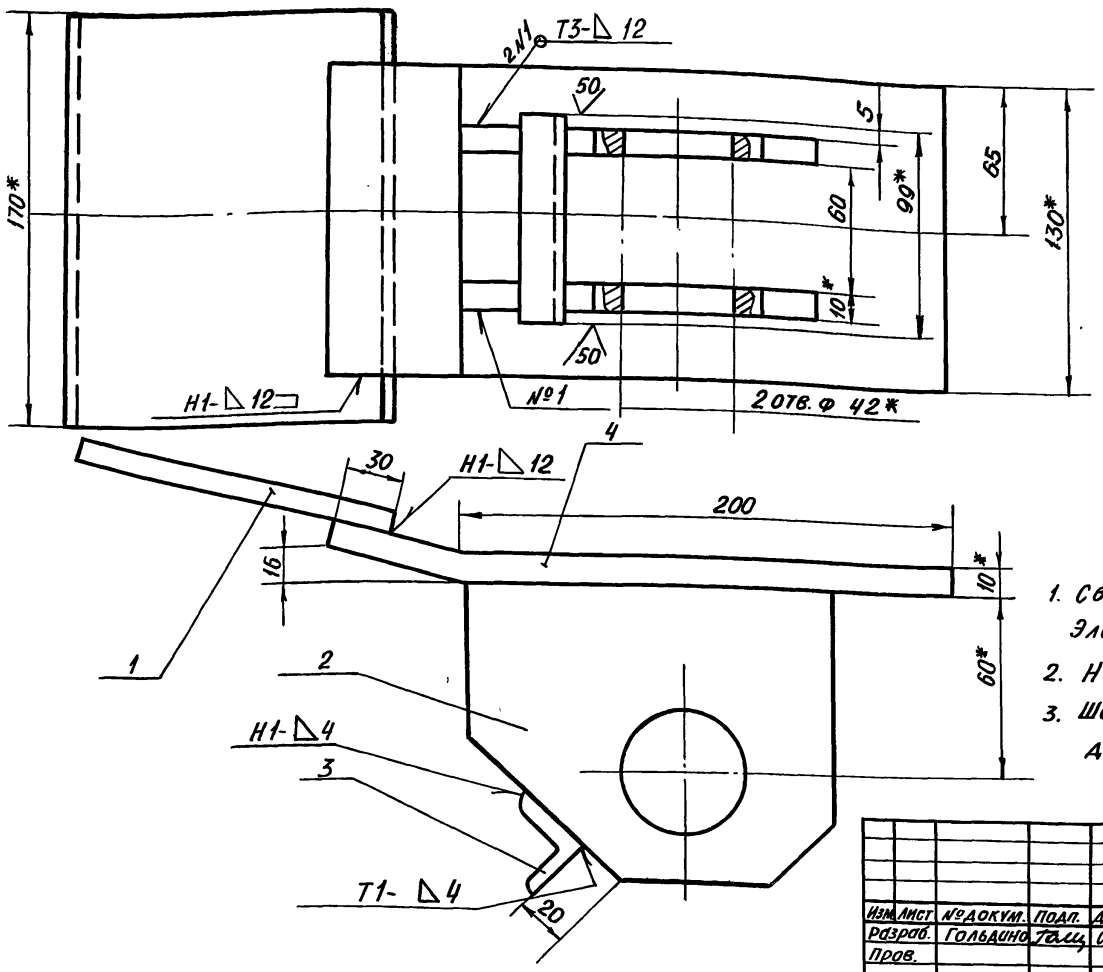

1. Сварные швы по ГОСТ 5264-80
   Электроды типа Э42А ГОСТ 9467-75
2. H16; h16; $\pm \frac{JT16}{2}$
3. Шероховатость поверхностей реза для дет. Б4- $\sqrt{50}$

					ПВ31.02.00.00 СБ	
Изм.	Лист	№докум.	Подп.	Дата		
Разраб.		Гольдина		06.87	Корпус	Лит. И; Масса 8,0; Масштаб 1:2
Пров.					Сборочный чертеж	Лист; Листов 1
ГИП		Тюрин		06.87		Гипронефтеспецмонтаж г. Москва
Н.контр.		Панова		06.87		
Утв.		Кузнецов		06.87		

Альбом 7

Типовой проект

ПВ3.1.02.02.02

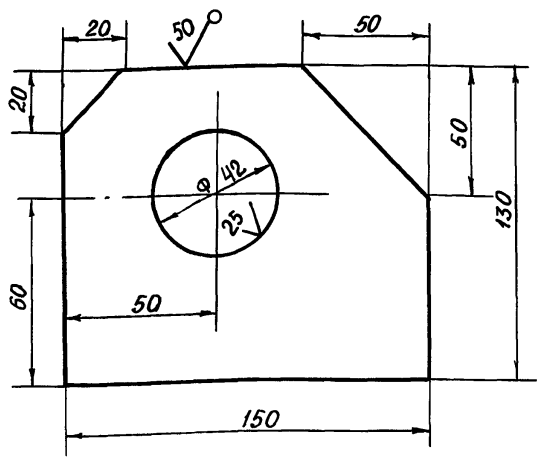

Неуказанные предельные отклонения размеров:
H16 h16, $\pm \frac{JT16}{2}$

					ПВ31.02.02.02	
Изм.	Лист	№докум.	Подп.	Дата		
Разраб.		Гольдина		06.87	Щека	Лит. И; Масса 2,5; Масштаб 1:2
Пров.						Лист; Листов 1
ГИП		Тюрин		06.87	Полоса 12х150 ГОСТ 103-76 / Ст. 3 ГОСТ 535-79	Гипронефтеспецмонтаж г. Москва
Н.контр.		Панова		06.87		
Утв.		Кузнецов		06.87		

Альбом 7

Типовой проект

Формат	Зона	Поз.	Обозначение	Наименование	Кол.	Примечание
				Документация		
А3			ПВ31.02.00СБ	Сборочный чертеж		
				Детали		
Б4		1	ПВ31.02.02.01	Пластина		
				Полоса Б-10х150 ГОСТ 103-76 / Ст.3 ГОСТ 535-79		
				L=200 мм	1	3,0кг
А4		2	ПВ31.02.02.02	Щека	2	
Б4		3	ПВ31.02.02.03	Перекладина		
				Уголок Б-25х25х4 ГОСТ 8509-72 / Ст.3 ГОСТ 535-79		
				L=100 мм	1	0,20кг
Б4		4	ПВ31.02.02.04	Пластина	7	
				Полоса Б-10х150 ГОСТ 103-76 / Ст3 ГОСТ 535-79		
				L=270 мм	1	4,20кг

					ПВ31.02.02.00	
Изм.	Лист	№докум.	Подп.	Дата		
Разраб.		Гольдина		06.87	Корпус	Лит. И; Лист; Листов 1
Пров.						Гипронефтеспецмонтаж г. Москва
ГИП		Тюрин		06.87		
Н.контр.		Панова		06.87		
Утв.		Кузнецов		06.87		

ПВ31.02.01.01

Альбом 7

Типовой проект 903-9-24.89

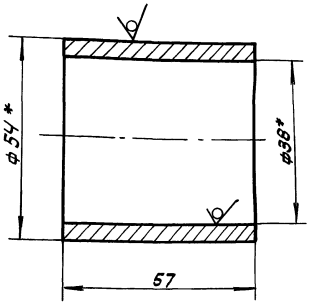

* Размеры для справок.

Изм.	Лист	№ докум.	Подп.	Дата
Разраб.		Гольдина		06.87
Пров.				
Т. контр.				
ГИП		Тюрин		06.87
Н. контр.		Панова		06.87
Утв.		Кузнецов		06.87

ПВ31.02.01.01

Втулка

Лит.	Масса	Масштаб
И	0,7	1:1

Труба 54×8 ГОСТ 8732-78
Б10 ГОСТ 8731-74

Гипронефтеспецмонтаж г. Москва

ПВ31.02.01.02

Альбом 7

Типовой проект

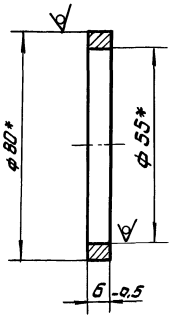

* Размеры для справок.

Изм.	Лист	№ докум.	Подп.	Дата
Разраб.		Гольдина		06.87
Пров.				
Т. контр.				
ГИП		Тюрин		06.87
Н. контр.		Панова		06.87
Утв.		Кузнецов		06.87

ПВ31.02.01.02

Кольцо

Лит.	Масса	Масштаб
И	0,2	1:1

Труба 80×5 ГОСТ 8732-78
Б10 ГОСТ 8731-74

Гипронефтеспецмонтаж г. Москва

ПВ31.02.01.00.СБ

Альбом 7

Типовой проект

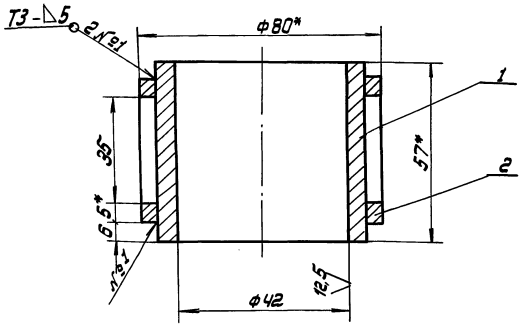

1. Сварные швы по ГОСТ 5264-80.
   Электроды типа Э42А ГОСТ 9467-75.
2. $H16;\ h16;\ t^{\pm}\frac{IT16}{2}$
3. * Размеры для справок.

Изм.	Лист	№ докум.	Подп.	Дата
Разраб.		Гольдина		06.87
Пров.				
Т. контр.				
ГИП		Тюрин		06.87
Н. контр.		Панова		06.87
Утв.		Кузнецов		06.87

ПВ31.02.01.00.СБ

Втулка
Сборочный чертеж

Лит.	Масса	Масштаб
И	1,2	1:1

Лист 1 Листов 1

Гипронефтеспецмонтаж г. Москва

Альбом 7

Типовой проект

Формат	Зона	Поз.	Обозначение	Наименование	Кол.	Примечание
				Документация		
А4			ПВ31.02.01.00 СБ	Сборочный чертеж		
				Детали		
А4		1	ПВ31.02.01.01	Втулка	1	
А4		2	ПВ31.02.01.02	Кольцо	2	

Изм.	Лист	№ докум.	Подп.	Дата
Разраб.		Гольдина		06.87
Пров.				
ГИП		Тюрин		06.87
Н. контр.		Панова		06.87
Утв.		Кузнецов		06.87

ПВ31.02.01.00

Втулка

Лит.	Лист	Листов
И		1

Гипронефтеспецмонтаж г. Москва

Альбом 7

Типовой проект 903-9-24.89

Формат	Зона	Поз.	Обозначение	Наименование	Кол.	Примечание
				Документация		
А3			ПВ4.03.01.00СБ	Сборочный чертеж		
				Детали		
Б4		1	ПВ4.03.01.01	Пластина Лист Б-24 ГОСТ 19903-74 Ст.3 ГОСТ 14637-79 130×260	1	3,6кг
А4		2	ПВ4.03.01.02	Гайка	1	

Подп. и дата | Инв.№ дубл. | Взам. инв.№ | Подп. и дата | Инв.№ подл.

Изм.	Лист	№ докум.	Подп.	Дата
Разраб.		Гольдина		06.87
Пров.				
ГИП		Тюрин		06.87
Н.контр.		Панова		06.87
Утв.		Кузнецов		06.87

ПВ4.03.01.00

Корпус

Лит И | Лист | Листов 1

Гипронефтеспецмонтаж г. Москва

Альбом 7

Типовой проект

Формат	Зона	Поз.	Обозначение	Наименование	Кол.	Примечание
				Документация		
А3			ПВ4.03.00.00СБ	Сборочный чертеж		
				Сборочные единицы		
А4		1	ПВ4.03.01.00	Корпус	1	
				Детали		
Б4		2	ПВ4.03.00.01	Ручка Круг В18 ГОСТ 2590-71 Ст.8 ГОСТ 535-79 L=180мм	1	0,4кг
А4		3	ПВ4.03.00.02	Винт	1	

Подп. и дата | Инв.№ дубл. | Взам. инв.№ | Подп. и дата | Инв.№ подл.

Изм.	Лист	№ докум.	Подп.	Дата
Разраб.		Гольдина		06.87
Пров.				
ГИП		Тюрин		06.87
Н.контр.		Панова		06.87
Утв.		Кузнецов		06.87

ПВ4.03.00.00

Струбцина для прижима обвязочного уголка

Лит И | Лист | Листов 1

Гипронефтеспецмонтаж г. Москва

ПВ4.03.00.00СБ

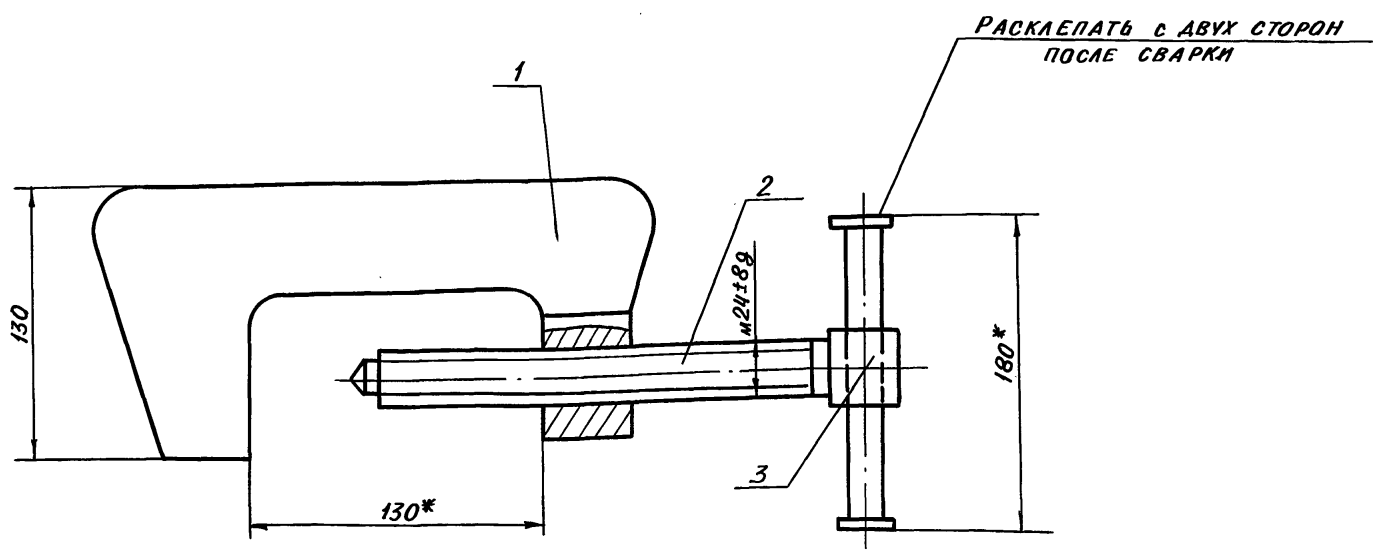

* Размеры для справок

Альбом 7

Типовой проект

Подп. и дата | Инв.№ дубл. | Взам. инв.№ | Подп. и дата | Инв.№ подл.

Изм.	Лист	№ докум.	Подп.	Дата
Разраб.		Гольдина		06.87
Пров.				
ГИП.		Тюрин		06.87
Н.контр.		Панова		06.87
Утв.		Кузнецов		06.87

ПВ4.03.00.00СБ

Струбцина для прижима обвязочного уголка

Сборочный чертеж

Лит.	Масса	Масштаб
И	5,2	1:2
Лист	Листов 1	

Гипронефтеспецмонтаж г. Москва

Альбом 7

Типовой проект 903-9-24.89

ПВ4.03.01.02

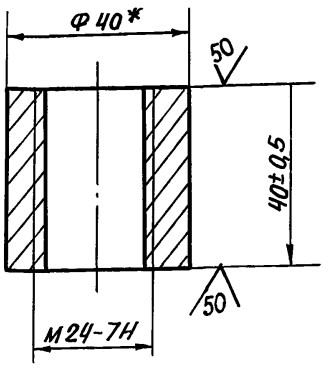

* Размер для справок

Изм.	Лист	№ докум.	Подп.	Дата
Разраб.		Гольдино		06.87
Пров.				
Т. контр.				
ГИП		Тюрин		06.87
Н. контр.		Панова		06.87
Утв.		Кузнецов		06.87

ПВ4.03.01.02

Гайка

Лит.	Масса	Масштаб
И	0,25	1:1
Лист	Листов 1	

Круг В-40 ГОСТ 2590-71 / Ст.3 ГОСТ 535-79

Гипронефтеспецмонтаж г. Москва

Альбом 7

Типовой проект

ПВ4.03.00.02

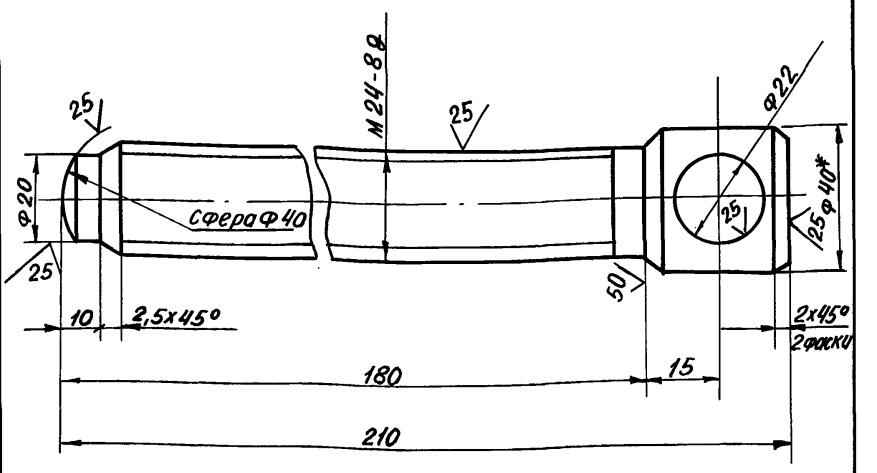

1. $H16, h16, \pm \frac{JT16}{2}$
2. * Размер для справок

Изм.	Лист	№ докум.	Подп.	Дата
Разраб.		Гольдина		06.87
Пров.				
Т. контр.				
ГИП		Тюрин		06.87
Н. контр.		Панова		06.87
Утв.		Кузнецов		06.87

ПВ4.03.00.02

Винт

Лит.	Масса	Масштаб
И	0,8	1:1
Лист	Листов 1	

Круг В-40 ГОСТ 2590-71 / Ст. 3 ГОСТ 535-79

Гипронефтеспецмонтаж г. Москва

Альбом 7

Типовой проект

ПВ4.03.01.00 СБ

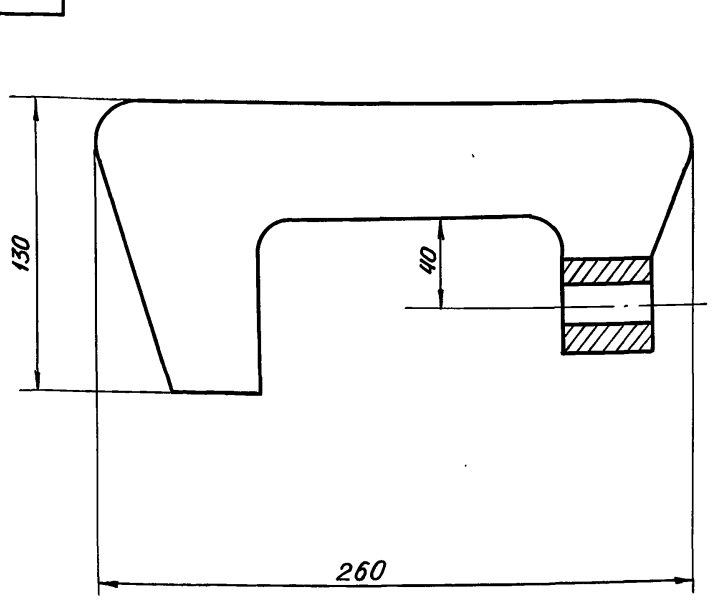

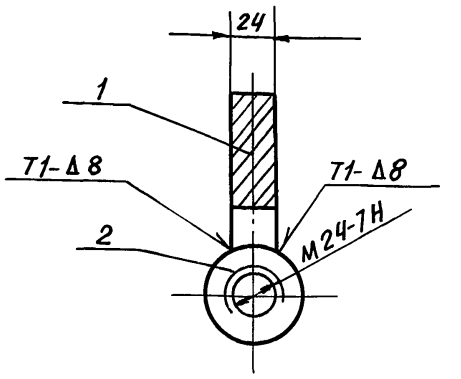

1. Сварные швы по ГОСТ 11534-75. Электроды сварочные типа Э42А ГОСТ 9467-75
2. $H16, h16, \pm \frac{JT16}{2}$
3. Размер для справок

Поз. 1

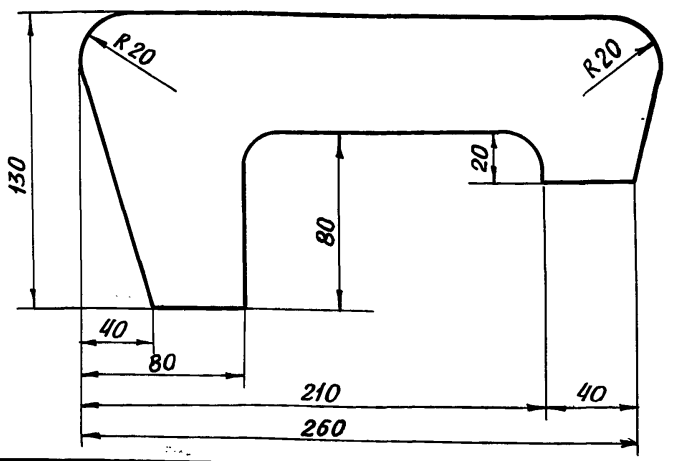

Изм.	Лист	№ докум.	Подп.	Дата
Разраб.		Гольдина		06.87
Пров.				
Т. контр.				
ГИП		Тюрин		06.87
Н. контр.		Панова		06.87
Утв.		Кузнецов		06.87

ПВ4.03.01.00 СБ

Корпус сборочный чертеж

Лит.	Масса	Масштаб
И	4,0	1:2
Лист	Листов 1	

Гипронефтеспецмонтаж г. Москва

Взам. инв. № | Инв. № дубл. | Подп. и дата | Инв. № подл.

ПВ 4.05.00.00

Альбом 7

Типовой проект 903-9-24.89

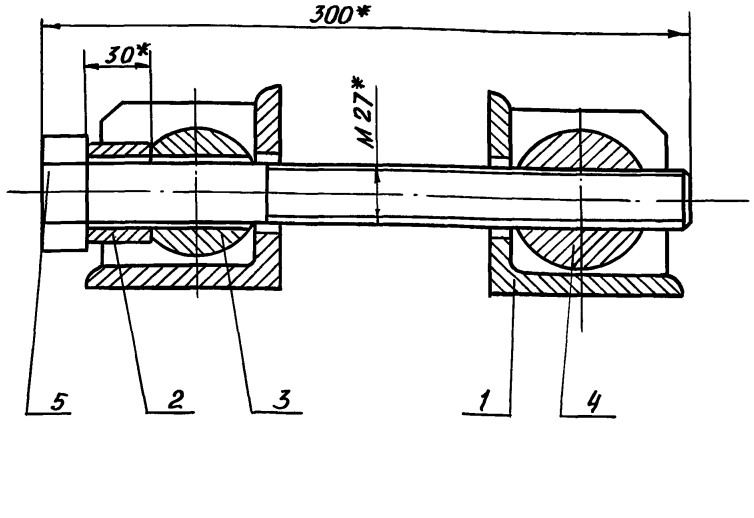

1. $\pm \frac{JT14}{2}$
2. * РАЗМЕРЫ ДЛЯ СПРАВОК

Изм.	Лист	№ докум.	Подп.	Дата
Разраб.		Гольдина		06.87
Пров.				
Т. контр.				
ГИП		Тюрин		06.87
Н. контр.		Панова		06.87
Утв.		Кузнецов		06.87

ПВ 4.05.00.00 СБ

Приспособление стяжное

Сборочный чертеж

Лит.	Масса	Масштаб
И	1,85	1:2
Лист	Листов 1	

Гипронефтеспецмонтаж г. Москва

Инв. № подл. | Подп. и дата | Взам. инв. № | Инв. № дубл. | Подп. и дата

ПВ 4.05.01.02

Альбом 7

Типовой проект

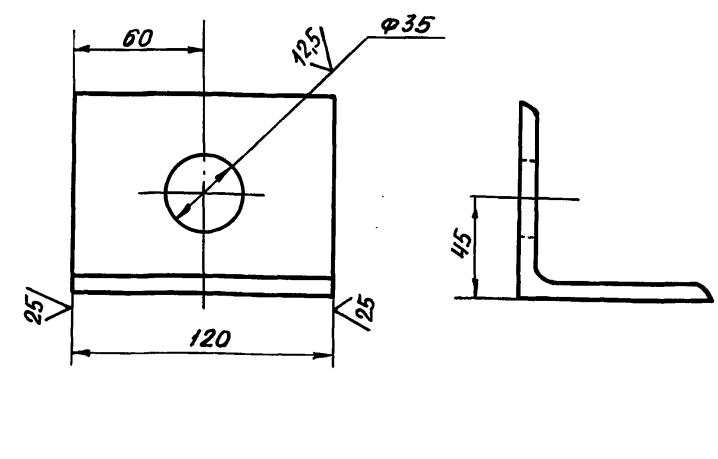

НЕУКАЗАННЫЕ ПРЕДЕЛЬНЫЕ ОТКЛОНЕНИЯ РАЗМЕРОВ $\pm \frac{JT14}{2}$

Изм.	Лист	№ докум.	Подп.	Дата
Разраб.		Гольдина		06.87
Пров.				
Т. контр.				
ГИП		Тюрин		06.87
Н. контр.		Панова		06.87
Утв.		Кузнецов		06.87

ПВ 4.05.01.02

Уголок

Лит.	Масса	Масштаб
И	1,25	1:2
Лист	Листов 1	

Уголок 90×90×8 ГОСТ 8509-72 / Ст. 3 ГОСТ 535-79

Гипронефтеспецмонтаж г. Москва

Инв. № подл. | Подп. и дата | Взам. инв. № | Инв. № дубл. | Подп. и дата

ПВ 4.05.00.03

Альбом 7

Типовой проект

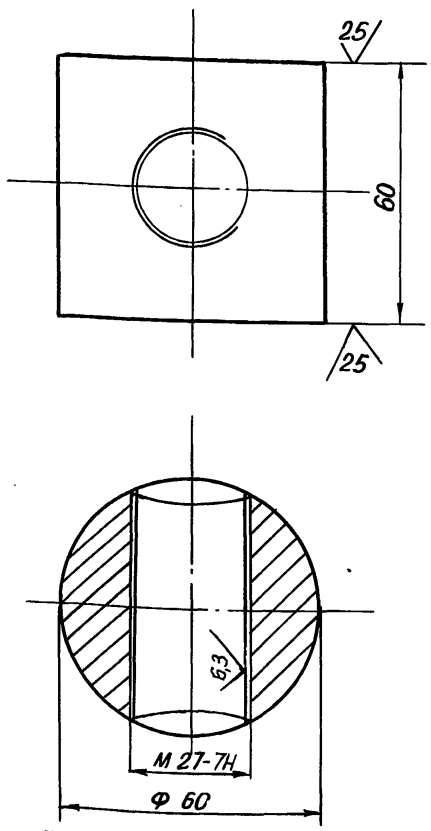

1. H14, h14; $\pm \frac{JT14}{2}$
2. * РАЗМЕР ДЛЯ СПРАВОК

Изм.	Лист	№ докум.	Подп.	Дата
Разраб.		Гольдина		06.87
Пров.				
Т. контр.				
ГИП		Тюрин		06.87
Н. контр.		Панова		06.87
Утв.		Кузнецов		06.87

ПВ 4.05.00.03

ГАЙКА

Лит.	Масса	Масштаб
И	1,2	1:1
Лист	Листов 1	

Круг $\frac{B60\ ГОСТ\ 2590-71}{Ст.\ 3\ ГОСТ\ 535-79}$

Гипронефтеспецмонтаж г. Москва

Инв. № подл. | Подп. и дата | Взам. инв. № | Инв. № дубл. | Подп. и дата

ПВ 4.05.01.01

Альбом 7

Типовой проект

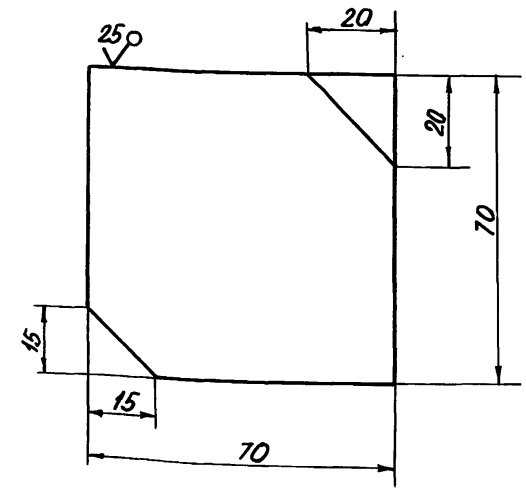

НЕУКАЗАННЫЕ ПРЕДЕЛЬНЫЕ ОТКЛОНЕНИЯ РАЗМЕРОВ $\pm \frac{JT14}{2}$

Изм.	Лист	№ докум.	Подп.	Дата
Разраб.		Гольдина		06.87
Пров.				
Т. контр.				
ГИП		Тюрин		06.87
Н. контр.		Панова		06.87
Утв.		Кузнецов		06.87

ПВ 4.05.01.01

РЕБРО

Лит.	Масса	Масштаб
И	0,3	1:1
Лист	Листов 1	

Лист $\frac{Б8\ ГОСТ\ 19903-74}{Ст.\ 3\ ГОСТ\ 14637-79}$

Гипронефтеспецмонтаж г. Москва

Инв. № подл. | Подп. и дата | Взам. инв. № | Инв. № дубл. | Подп. и дата

ПВ 4.05.01.00 СБ

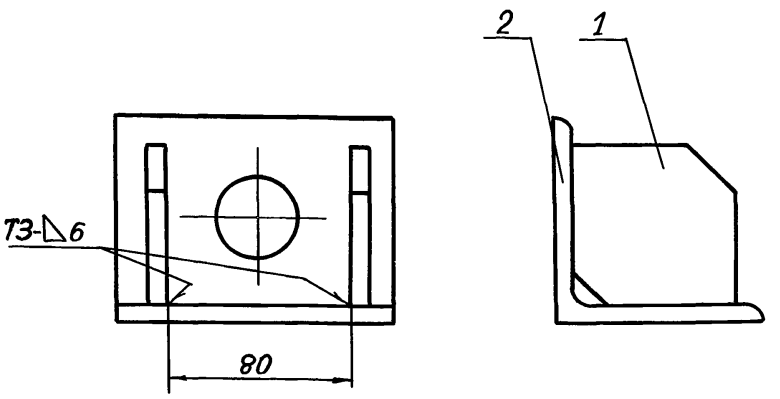

1. Сварку производить по ГОСТ 5264-80. Электроды сварочные типа Э42А ГОСТ 9467-75.
2. $\pm \frac{JT14}{2}$
3. * размер для справок

					ПВ 4.05.01.00 СБ		
Изм.	Лист	№ докум.	Подп.	Дата	Кронштейн	Лит.	Масса	Масштаб
Разраб.	Гольдина			06.87		И	1,85	1:2
Пров.					Сборочный чертеж	Лист	Листов 1
ГИП	Тюрин			06.87		Гипронефтеспецмонтаж г. Москва	
Н.контр.	Панова			06.87			
Утв.	Кузнецов			06.87			

Альбом 7 Типовой проект 903-9-24.89 Альбом 7

Подп. и дата | Инв. № дубл. | Взам. инв. № | Подп. и дата | Инв. № подл.

ПВ 4.05.00.02

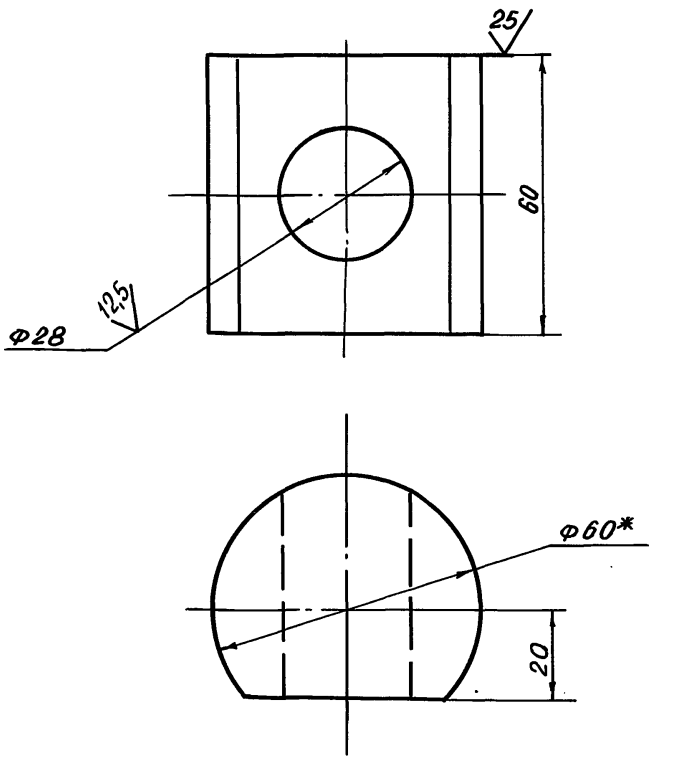

1. H14, h14, $\pm \frac{JT14}{2}$
2. * размер для справок

					ПВ 4.05.00.02		
Изм.	Лист	№ докум.	Подп.	Дата	Сухарь	Лит	Масса	Масштаб
Разраб.	Гольдина			06.87		И	1,2	1:1
Пров.						Лист	Листов 1
ГИП	Тюрин			06.87		Гипронефтеспецмонтаж г. Москва	
Н.контр.	Панова			06.87	Круг В60 ГОСТ 2590-71 / Ст.3. ГОСТ 535-79		
Утв.	Кузнецов			06.87			

Альбом 7 Типовой проект

Подп. и дата | Инв. № дубл. | Взам. инв. № | Подп. и дата | Инв. № подл.

Формат	Зона	Поз.	Обозначение	Наименование	Кол.	Примеч.
				Документация		
А4			ПВ 4.05.01.00 СБ	Сборочный чертеж		
				Детали		
А4		1	ПВ 4.05.01.01	Ребро	2	
А4		2	ПВ 4.05.01.02	Уголок	1	

					ПВ 4.05.01.00		
Изм.	Лист	№ докум.	Подп.	Дата	Кронштейн	Лит	Лист	Листов
Разраб.	Гольдина			06.87		И		1
Пров.						Гипронефтеспецмонтаж г. Москва	
ГИП	Тюрин			06.87			
Н.контр.	Панова			06.87			
Утв.	Кузнецов			06.87			

Альбом 7 Типовой проект

Подп. и дата | Инв. № дубл. | Взам. инв. № | Подп. и дата | Инв. № подл.

Формат	Зона	Поз.	Обозначение	Наименование	Кол.	Примеч.
				Документация		
А4			ПВ 4.05.00.00 СБ	Сборочный чертеж		
				Сборочные единицы		
А4		1	ПВ 4.05.01.00	Кронштейн	2	
				Детали		
А4		2	ПВ 4.05.00.01	Втулка	1	
А4		3	ПВ 4.05.00.02	Сухарь	1	
А4		4	ПВ 4.05.00.03	Гайка	1	
				Стандартные изделия		
				Болт М27х300.58.026 ГОСТ 7798-70	1	

					ПВ 4.05.00.00		
Изм.	Лист	№ докум.	Подп.	Дата	Приспособление стяжное	Лит	Лист	Листов
Разраб.	Гольдина			06.87		И		1
Пров.						Гипронефтеспецмонтаж г. Москва	
ГИП	Тюрин			06.87			
Н.контр.	Панова			06.87			
Утв.	Кузнецов			06.87			

ПВ8.05.00.00.СБ

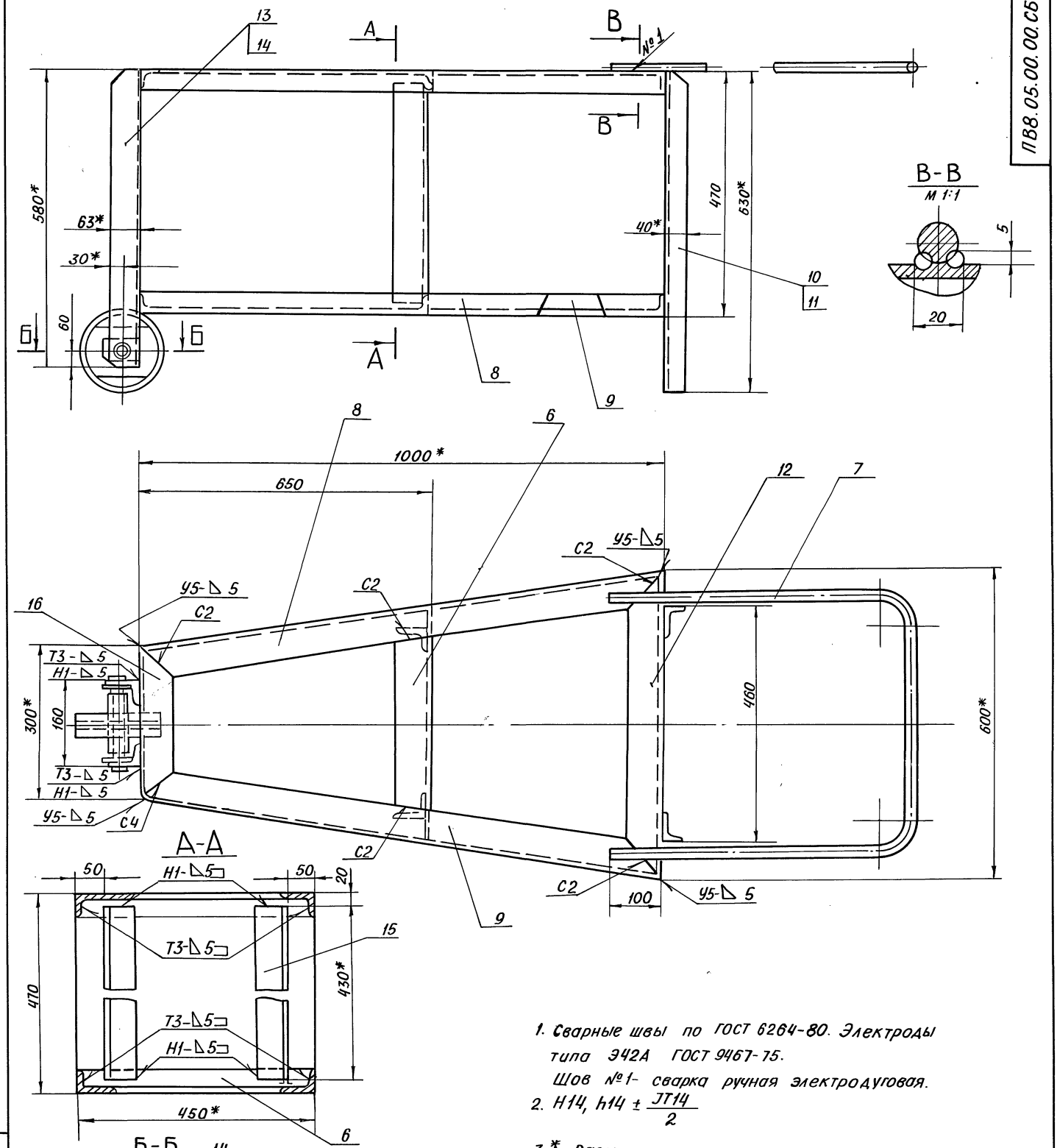

1. Сварные швы по ГОСТ 6264-80. Электроды типа Э42А ГОСТ 9467-75.
   Шов №1- сварка ручная электродуговая.
2. $H14,\ h14 \pm \frac{JT14}{2}$
3. * Размеры для справок.
4. ** Отверстия ф 26 в дет. поз. 5, 13, 14 сверлить после сварки.
5. Шероховатость поверхности для деталей Б4 $\overset{50}{\surd}$

					ПВ8. 05.00.00.СБ			
Изм.	Лист	№ докум.	Подп.	Дата	Упор клиновой Сборочный чертеж	Лит	Масса	Масштаб
Разраб.		Гольдина		06.87		И	45,5	1:5
Пров						Лист	Листов 1	
ГИП		Тюрин		06.87		ГИПРОНЕФТЕСПЕЦМОНТАЖ г. Москва		
Н.контр.		Панова		06.87				
Утв.		Кузнецов		06.87				

Альбом 7

Типовой проект 903-9-24.89

Инв. № подл.	Подп. и дата	Взам. инв. №	Инв. № дубл.	Подп. и дата

Типовой проект 903-9-24.89 Альбом 7

ПВ8.05.00.07

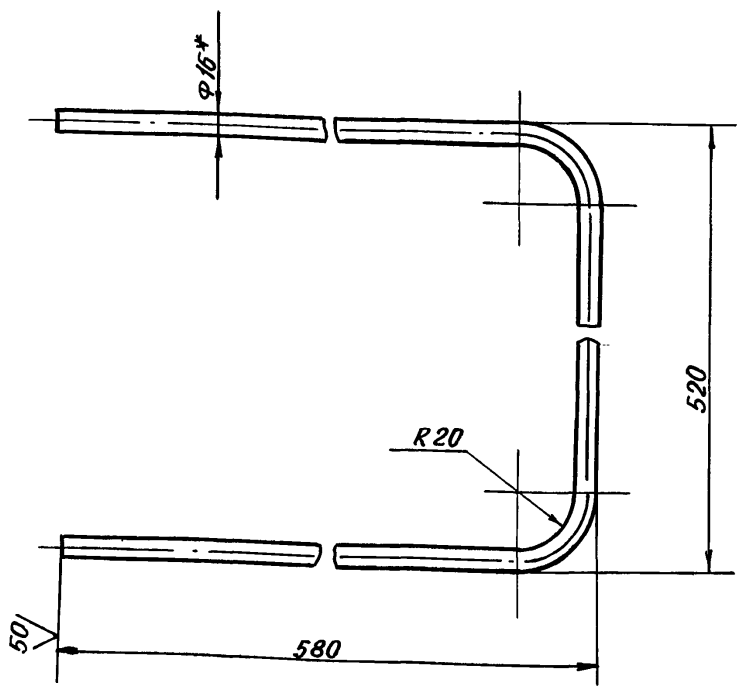

1. Длина заготовки 1600мм
2. H14, h14, $\pm\frac{JT14}{2}$
3. Размер для справок

				ПВ8.05.00.07	
Изм.	Лист	№ докум.	Подп.	Дата	
Разраб.		Гольдина		06.87	Ручка
Пров.					
ГИП		Тюрин		06.87	
Н.контр.		Панова		06.87	Круг В16 ГОСТ 2590-71 / Ст.3 ГОСТ 535-79
Утв.		Кузнецов		06.87	

Лит.	Масса	Масштаб
И	2,5	1:4
Лист	Листов 1	

Гипронефтеспецмонтаж г. Москва

Типовой проект Альбом 7

ПВ8.05.00.09

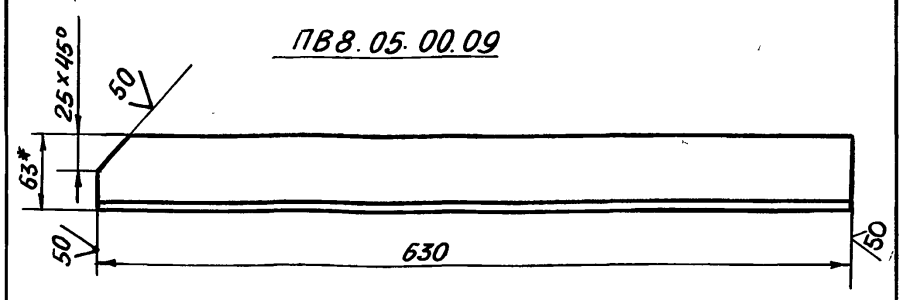

ПВ 8.05.00.09-01 - зеркальное отражение
остальное см. ПВ8.05.00.09

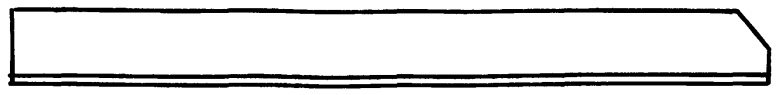

1. h14, $\pm\frac{JT14}{2}$
2* Размер для справок

				ПВ8.05.00.09	
Изм.	Лист	№ докум.	Подп.	Дата	
Разраб.		Гольдина		06.87	Уголок
Пров.					
ГИП		Тюрин		06.87	
Н.контр.		Панова		06.87	Уголок Б-63х40х5 ГОСТ 8510-72 / Ст.3 ГОСТ 535-79
Утв.		Кузнецов		06.87	

Лит.	Масса	Масштаб
И	2,46	1:4
Лист	Листов 1	

Гипронефтеспецмонтаж г. Москва

Типовой проект Альбом 7

ПВ8.05.00.08

ПВ8.05.00.08

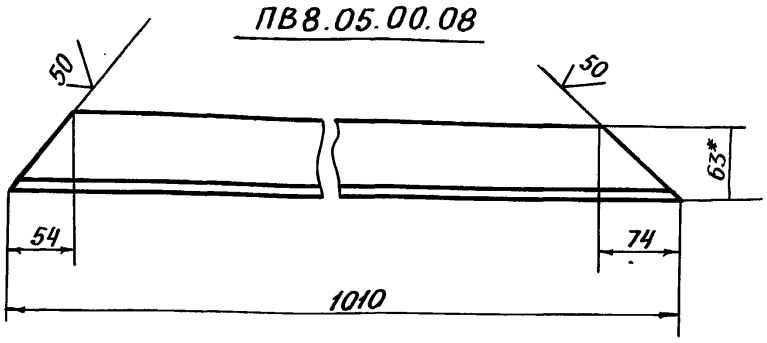

ПВ 8.05.00.08-01 - зеркальное отражение
остальное см. ПВ 8.05.00.08

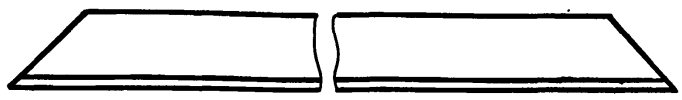

1. h14, $\pm\frac{JT14}{2}$
2* Размер для справок

				ПВ8.05.00.08	
Изм.	Лист	№ докум.	Подп.	Дата	
Разраб.		Гольдина		06.87	Уголок
Пров.					
ГИП		Тюрин		06.87	
Н.контр.		Панова		06.87	Уголок Б.63х40х5 ГОСТ 8510-72 / Ст.3 ГОСТ 535-79
Утв.		Кузнецов		06.87	

Лит.	Масса	Масштаб
И	3,95	1:4
Лист	Листов 1	

Гипронефтеспецмонтаж г. Монтаж

Типовой проект Альбом 7

ПВ8.05.00.10

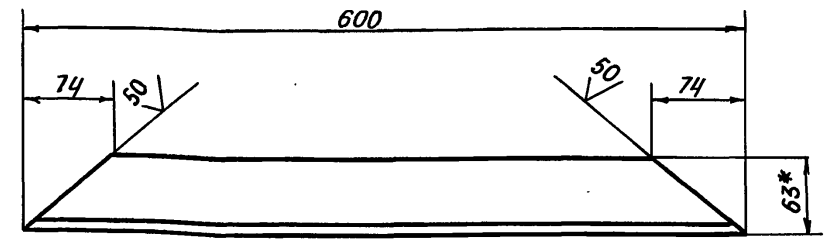

1. h14, $\pm\frac{JT14}{2}$
2.* Размер для справок

				ПВ8.05.00.10	
Изм.	Лист	№ докум.	Подп.	Дата	
Разраб		Гольдина		06.87	Уголок
Пров.					
ГИП		Тюрин		06.87	
Н.контр		Панова		06.87	Уголок Б-63х40х5 ГОСТ 8510-72 / Ст.3 ГОСТ 535-79
Утв.		Кузнецов		06.87	

Лит.	Масса	Масштаб
И	2,35	1:4
Лист	Листов 1	

Гипронефтеспецмонтаж г. Москва

Альбом 7

Типовой проект 903-9-24.89

Формат	Зона	Поз.	Обозначение	Наименование	Кол.	Примечание
				Документация		
Б4			ПВ8.05.00.00 СБ	сборочный чертеж		
				Детали		
А4		1	ПВ8.05.00.01	Ось	1	
Б4		2	ПВ8.05.00.02	ступица		
				Труба 25х3,2		
				ГОСТ 3262-75		
				L=130мм	1	0,38кг
Б4		3	ПВ8.05.00.03	Обод		
				Труба 159х8 ГОСТ 8732-78 / В-10 ГОСТ 8731-14		
				L=50мм	1	1,5кг
А4		4	ПВ8.05.00.04	Диафрагма	1	
А4		5	ПВ8.05.00.05	Накладка	2	
А4		6	ПВ8.05.00.06	Перекладина	2	
А4		7	ПВ8.05.00.07	Рунка	1	
А4		8	ПВ8.05.00.08	Уголок	2	
А4		9	ПВ8.05.00.08-01	Уголок	2	
А4		10	ПВ8.05.00.09	Уголок	2	
А4		11	ПВ8.05.00.09-01	Уголок	2	
А4		12	ПВ8.05.00.10	Уголок	2	
А4		13	ПВ8.05.00.11	Уголок	2	
А4		14	ПВ8.05.00.11-01	Уголок	2	

Инв.№подл. | Подп. и дата | Взам. инв.№ | Инв.№дубл. | Подп. и дата

Изм.	Лист	№ докум.	Подп.	Дата
Разраб.		Гольдина		06.87
Пров.				
ГИП		Тюрин		06.87
Н.контр.		Панова		06.87
Утв.		Кузнецов		06.87

ПВ8.05.00.00

Упор клиновой

Лит.	Лист	Листов
У	1	2

Гипронефтеспецмонтаж г. Москва

Альбом 7

Типовой проект

ПВ8.05.00.06

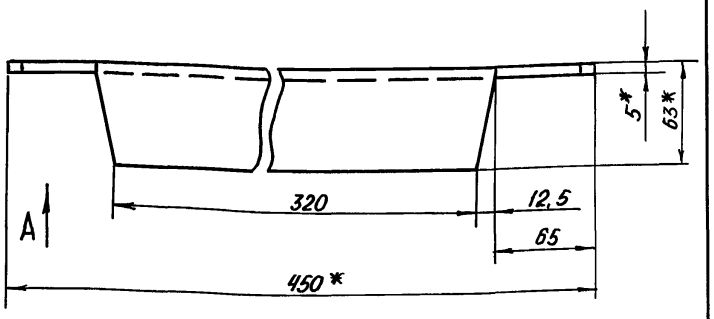

Вид А

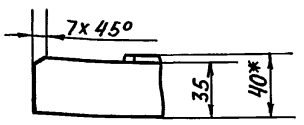

1. $h14, \pm \frac{JT14}{2}$
2.* Размер для справок

Инв.№подл. | Подп. и дата | Взам. инв.№ | Инв.№дубл. | Подп. и дата

Изм.	Лист	№ докум.	Подп.	Дата
Разраб.		Гольдина		06.87
Пров.				
ГИП		Тюрин		06.87
Н.контр.		Панова		06.87
Утв.		Кузнецов		06.87

ПВ 8.05.00.06

Переклаадина

Лит.	Масса	Масштаб
И	1,5	1:2,5
Лист	Листов 1	

Уголок 6-63х40х6 ГОСТ 8510-72 / Ст.3 ГОСТ 535-79

Гипронефтеспецмонтаж г. Москва

Обозначение	Наименование	Кол.	Примечание
ПВ 8.05.00.12	Уголок		
	Уголок 6-63х40х5 ГОСТ 8510-72 / Ст.3 ГОСТ 535-79		
	L = 430 мм		
ПВ8.05.00.13	Уголок		
	Стандартные изделия		
	Шайба 25.04.016		
	ГОСТ 11371-78	1	
	Шплинт 5х50.002		
	ГОСТ 397-79	1	

Инв.№подл. | Подп. и дата | Взам. инв.№ | Инв.№дубл. | Подп. и дата

Изм.	Лист	№ докум.	Подп.	Дата

ПВ8.05.00.00

Лист 2

ПВ8.05.00.05

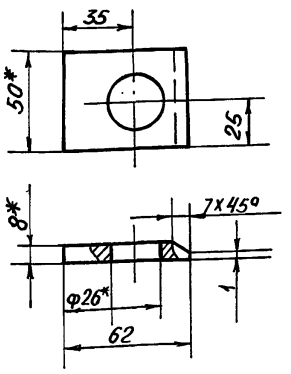

1. $H14, h14, \pm \frac{JT14}{2}$
2.* Размер для справок

Инв.№подл. | Подп. и дата | Взам. инв.№ | Инв.№дубл. | Подп. и дата

Изм.	Лист	№ докум.	Подп.	Дата
Разраб.		Гольдина		06.87
Пров.				
ГИП		Тюрин		06.87
Н.контр.		Панова		06.87
Утв.		Кузнецов		06.87

ПВ 8.05.00.05

Накладка

Лит.	Масса	Масштаб
И	0,16	1:2
Лист	Листов 1	

Полоса 6-8х50 ГОСТ 103-76 / Ст.3 ГОСТ 535-79

Гипронефтеспецмонтаж г. Москва

Альбом 7

Типовой проект 903-9-24.89

ПВ8.05.00.04

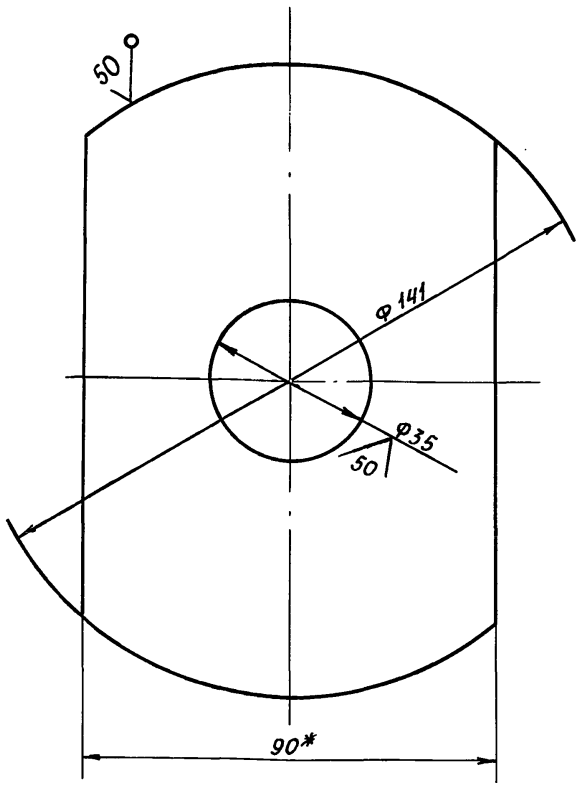

1. H14; h14; ± JT14/2
2* РАЗМЕР ДЛЯ СПРАВОК

ПВ 8.05.00.04

Изм.	Лист	№ докум.	Подп.	Дата
Разраб.		Гольдина		06.87
Пров.				
Т. контр.				
ГИП		Тюрин		06.87
Н. контр.		Панова		06.87
Утв.		Кузнецов		06.87

Диафрагма

Лит.	Масса	Масштаб
И	0,65	1:1
Лист	Листов 1	

Полоса Б-8х90 ГОСТ 103-76 / Ст.3 ГОСТ 535-79

Гипронефтеспецмонтаж г. Москва

Инв.№ подл. | Подп. и дата | Взам. инв.№ | Инв.№ дубл. | Подп. и дата

ПВ8.05.00.01

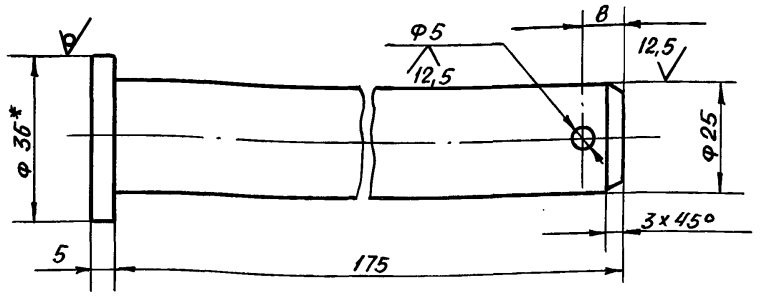

1. H14, h14, ± JT14/2
2.* РАЗМЕР ДЛЯ СПРАВОК

ПВ8.05.00.01

Изм.	Лист	№ докум.	Подп.	Дата
Разраб.		Гольдина		06.87
Пров.				
Т. контр.				
ГИП		Тюрин		06.87
Н. контр.		Панова		06.87
Утв		Кузнецов		06.87

Ось

Лит.	Масса	Масштаб
И	0,70	1:1
Лист	Листов 1	

Круг В-36 ГОСТ 2590-71 / Ст.3 ГОСТ 535-79

Гипронефтеспецмонтаж г. Москва

Инв.№ подл. | Подп. и дата | Взам. инв.№ | Инв.№ дубл. | Подп. и дата

Альбом 7

Типовой проект

ПВ8.05.00.11

ПВ 8.05.00.11

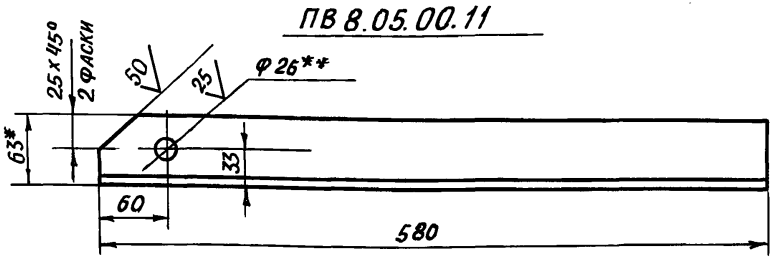

ПВ 8.05.00.11-01 - ЗЕРКАЛЬНОЕ ОТРАЖЕНИЕ
ОСТАЛЬНОЕ СМ. ПВ 8.05.00.11

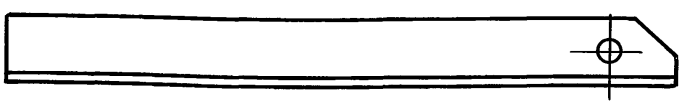

1. H14; h14; ± JT14/2
2.* РАЗМЕР ДЛЯ СПРАВОК
3** ОТВЕРСТИЯ Ф 26 СВЕРЛИТЬ ПОСЛЕ СВАРКИ С ДЕТАЛЬЮ 5.

ПВ 8.05.00.11

Изм.	Лист	№ докум.	Подп.	Дата
Разраб.		Гольдина		06.87
Пров.				
Т. контр.				
ГИП		Тюрин		06.87
Н. контр.		Панова		06.87
Утв.		Кузнецов		06.87

Уголок

Лит.	Масса	Масштаб
И	2,27	1:4
Лист	Листов 1	

Уголок Б-63х40х5 ГОСТ 8510-72 / Ст.3 ГОСТ 535-79

Гипронефтеспецмонтаж г. Москва

Инв.№ подл. | Подп. и дата | Взам. инв.№ | Инв.№ дубл. | Подп. и дата

Альбом 7

Типовой проект

ПВ8.05.00.13

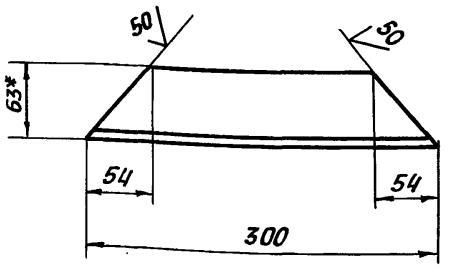

1. H14, h14, ± JT14/2
2* РАЗМЕР ДЛЯ СПРАВОК

ПВ8.05.00.13

Изм.	Лист	№ докум.	Подп.	Дата
Разраб.		Гольдина		06.87
Пров.				
Т. контр.				
ГИП		Тюрин		06.87
Н. контр.		Панова		06.87
Утв.		Кузнецов		06.87

Уголок

Лит.	Масса	Масштаб
И	1,17	1:4
Лист	Листов 1	

Уголок Б-63х40х5 ГОСТ 8510-72 / Ст.3 ГОСТ 535-79

Гипронефтеспецмонтаж г. Москва

Инв.№ подл. | Подп. и дата | Взам. инв.№ | Инв.№ дубл. | Подп. и дата

Альбом 7

Типовой проект 903-9-24.89

Формат	Зона	Поз.	Обозначение	Наименование	Кол.	Примечание
				Документация		
А3			ПВ7.11.00.00СБ	Сборочный чертеж		
				Детали		
А4		1	ПВ7.11.00.01	Уголок	2	

Изм.	Лист	№ докум.	Подп.	Дата
Разраб.		Гольдина		06.87
Пров.				
ГИП		Тюрин		06.87
Н. контр.		Панова		06.87
Утв.		Кузнецов		06.87

ПВ7.11.00.00

Клин

Лит.	Лист	Листов
И		

Гипронефтеспецмонтаж г. Москва

Подп. и дата | Инв. № дубл. | Взам. инв. № | Подп. и дата | Инв. № подл.

Альбом 7

Типовой проект

ПВ7.11.00.01

А(V)

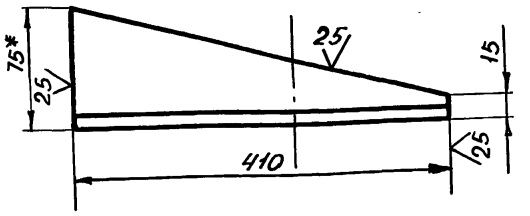

1. h16.

2. * Размер для справок

Изм.	Лист	№ докум.	Подп.	Дата
Разраб.		Гольдина		06.87
Пров.				
ГИП		Тюрин		06.87
Н. контр.		Панова		06.87
Утв.		Кузнецов		06.87

ПВ7.11.00.01

Уголок

Уголок 6-75х75х8 ГОСТ 8509-72 / Ст.3 ГОСТ 535-79

Лит.	Масса	Масштаб
И	3,5	1:5

Лист | Листов 1

Гипронефтеспецмонтаж г. Москва

Альбом 7

Типовой проект

ПВ7.11.00.00СБ

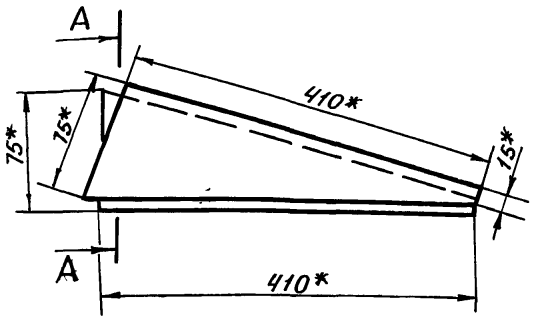

А-А
М 1:5

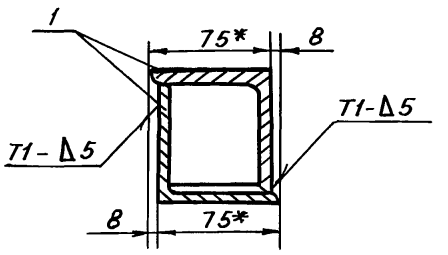

1. Сварные швы по ГОСТ 5264-80. Электроды сварочные типа Э42А по ГОСТ 9467-75

2. $\pm \frac{JT16}{2}$

3. * Размеры для справок

Изм.	Лист	№ докум.	Подп.	Дата
Разраб.		Гольдина		06.87
Пров.				
ГИП		Тюрин		06.87
Н. контр.		Панова		06.87
Утв.		Кузнецов		06.87

ПВ7.11.00.00СБ

Клин
Сборочный чертеж

Лит.	Масса	Масштаб
И	4,0	1:5

Лист | Листов 1

Гипронефтеспецмонтаж г. Москва

Подп. и дата | Инв. № дубл. | Взам. инв. № | Подп. и дата | Инв. № подл.

Альбом 7

Типовой проект 903-9-24.89

ПВ 12.02.00.00

(√)А

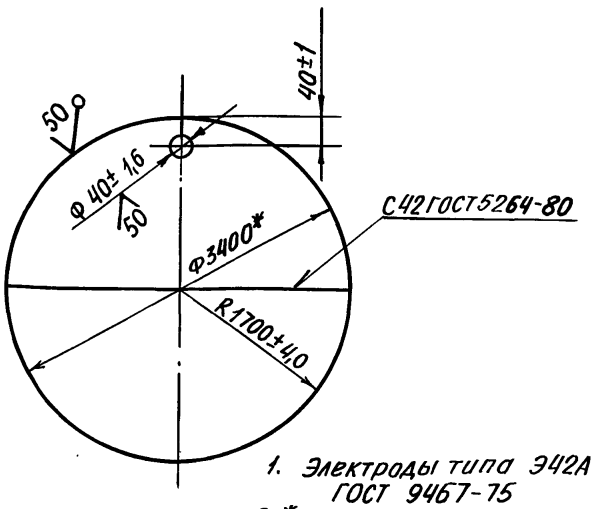

1. Электроды типа Э42А ГОСТ 9467-75
2.* Размер для справок

Формат	Зона	Поз.	Обозначение	Наименование	Кол.	Примечание
				Детали		
А4		1		Поддон		
				Лист Б-8 ГОСТ 19903-74 / Ст.3 ГОСТ 14637-79		
				1700×3400	2	285 кг

ПВ 12.02.00.00

Изм.	Лист	№ докум.	Подп.	Дата
Разраб.		Гольдина		06.87
Пров.				
Т. контр.				
ГИП		Тюрин		06.87
Н. контр.		Панова		06.87
Утв.		Кузнецов		06.87

Поддон

Лит.	Масса	Масштаб
И	580,0	1:20
Лист	Листов 1	

Гипронефтеспецмонтаж г. Москва

Инв. № подл. | Подп. и дата | Взам. инв. № | Инв. № дубл. | Подп. и дата

Альбом 7

Типовой проект

Формат	Зона	Поз.	Обозначение	Наименование	Кол.	Примеч.
				Документация		
А4			ПВ 8.04.00.00 СБ	Сборочный чертеж		
				Детали		
А4		1	ПВ 8.04 00.01	Пластина	1	
				Опора		
				Уголок Б-63×40×4 ГОСТ 8510-72 / Ст.3 ГОСТ 535-79		
Б4		2	ПВ 8.04.00.02	L = 50 мм	1	0,16 кг
Б4		3	ПВ 8.04.00.03	L = 250 мм	1	0,80 кг
				Стандартные изделия		
		4		Скоба СА-25 ОСТ 5.2312-79	2	1,38 кг

ПВ 8.04.00.00

Изм.	Лист	№ докум.	Подп.	Дата
Разраб.		Гольдина		06.87
Пров.				
ГИП		Тюрин		06.87
Н. контр.		Панова		06.87
Утв.		Кузнецов		06.87

Кронштейн для расчалок

Лит.	Лист	Листов
И		1

Гипронефтеспецмонтаж г. Москва

Альбом 7

Типовой проект

ПВ 8.04.00.01

(√)А

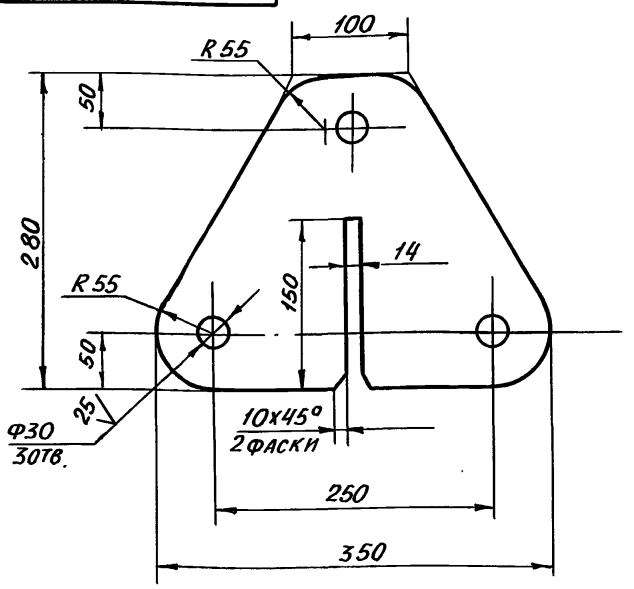

Неуказанные предельные отклонения размеров:
$H16; h16; \pm \frac{JT16}{2}$

Изм.	Лист	№ докум.	Подп.	Дата
Разраб.		Гольдина		06.87
Пров.				
Т. контр.				
ГИП		Тюрин		06.87
Н. контр.		Панова		06.87
Утв.		Кузнецов		06.87

ПВ 8.04.00.01

Пластина

Лит.	Масса	Масштаб
И	3,5	1:4
Лист	Листов 1	

Лист Б-8 ГОСТ 19903-74 / Ст.3 ГОСТ 14637-79

Гипронефтеспецмонтаж г. Москва

Альбом 7

Типовой проект

ПВ 8.04.00.00 СБ

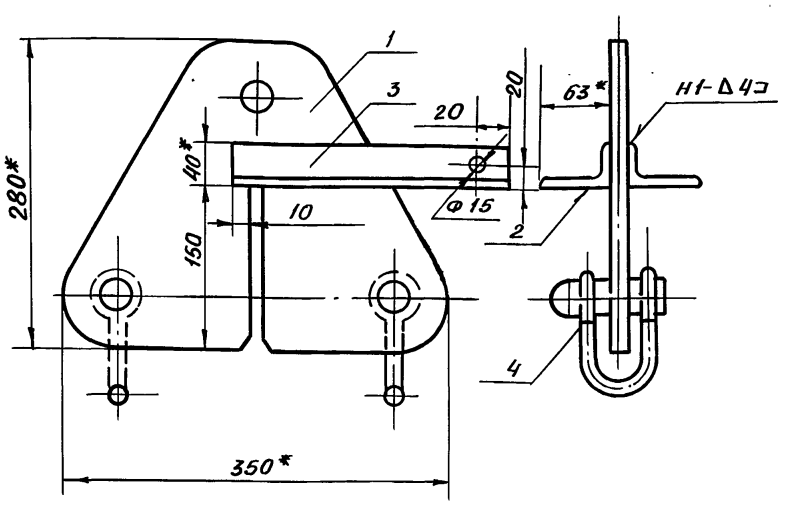

1. Сварные швы по ГОСТ 5264-80.
Электроды типа Э50А ГОСТ 9467-75
2. $h16; H16; \pm \frac{JT16}{2}$
3.* Размеры для справок

Изм.	Лист	№ докум.	Подп.	Дата
Разраб.		Гольдина		06.87
Пров.				
Т. контр.				
ГИП		Тюрин		06.87
Н. контр.		Панова		06.87
Утв.		Кузнецов		06.87

ПВ 8.01.00 00 СБ

Кронштейн для расчалок сборочный чертеж

Лит.	Масса	Масштаб
И	7,5	1:4
Лист	Листов 1	

Гипронефтеспецмонтаж г. Москва

ПВ12.01.00.01

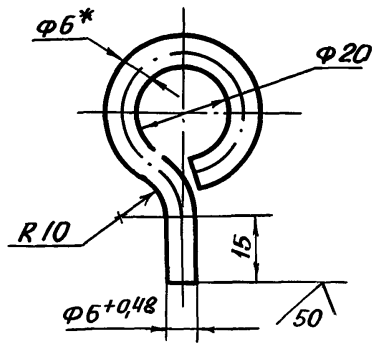

1. Длина заготовки 115×0,7мм
2. H16; h16 $\pm \frac{JT16}{2}$
3. Размер для справок

					ПВ12.01.00.01		
Изм.	Лист	№ докум.	Подп.	Дата	Серьга	Лит.	Масса / Масштаб
Разраб.		Гольдина		06.87		И	0,03 / 1:1
Пров.						Лист	Листов 1
ГИП		Тюрин		06.87		Гипронефтеспецмонтаж г. Москва	
Н.контр.		Панова		06.87	Круг В-6 ГОСТ 2590-71 / Ст.3 ГОСТ 535-79		
Утв.		Кузнецов		06.87			

Инв.№подл. | Подп. и дата | Взам. инв.№ | Инв.№дубл. | Подп. и дата

ПВ12.01.00.00СБ

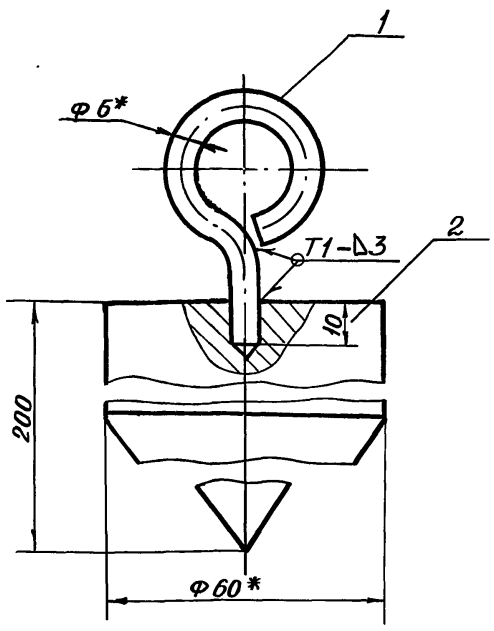

1. Сварные швы по ГОСТ 5264-80. Электроды типа Э42А ГОСТ 9467-75.
2. H16; h16; $\pm \frac{JT16}{2}$.
3. Размеры для справок

					ПВ12.01.00.00СБ		
Лит.	Лист	№ докум.	Подп.	Дата	Отвес сборочный чертеж	Лит.	Масса / Масштаб
Разраб.		Гольдина		06.87		И	4,0 / 1:1
Пров.						Лист	Листов 1
ГИП		Тюрин		06.87		Гипронефтеспецмонтаж г. Москва	
Н.контр.		Панова		06.87			
Утв.		Кузнецов		06.87			

Инв.№подл. | Подп. и дата | Взам. инв.№ | Инв.№дубл. | Подп. и дата

ПВ 12.01.00.02

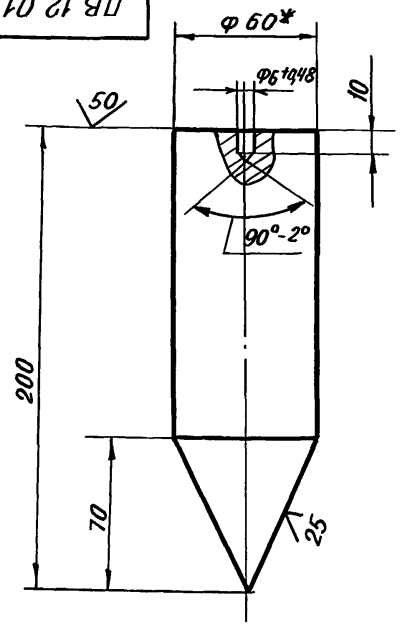

1. Длина заготовки 200 ± 1,5мм.
2. H16; h16; $\pm \frac{JT16}{2}$.
3. Размер для справок

					ПВ12.01.00.02		
Изм.	Лист	№ докум.	Подп.	Дата	Груз	Лит.	Масса / Масштаб
Разраб.		Гольдина		06.87		И	3,9 / 1:2
Пров.						Лист	Листов 1
ГИП		Тюрин		06.87		Гипронефтеспецмонтаж г. Москва	
Н.контр.		Панова		06.87	Круг В-60 ГОСТ 2590-71 / Ст.3 ГОСТ 535-79		
Утв.		Кузнецов		06.87			

Инв.№подл. | Подп. и дата | Взам. инв.№ | Инв.№дубл. | Подп. и дата

Формат	Зона	Поз.	Обозначение	Наименование	Кол.	Примечание
				Документация		
А4			ПВ 12.01.00.00	сборочный чертеж		
				Детали		
А4		1	ПВ 12 01 00 01	серьга	1	
А4		2	ПВ 12.01.00.02	груз	1	

					ПВ12.01.00.00		
Изм.	Лист	№ докум.	Подп.	Дата	Отвес	Лит.	Лист / Листов
Разраб.		Гольдина		06.87		И	1
Пров.						Гипронефтеспецмонтаж г. Москва	
ГИП		Тюрин		06.87			
Н.контр.		Панова		06.87			
Утв.		Кузнецов		06.87			

Инв.№подл. | Подп. и дата | Взам. инв.№ | Инв.№дубл. | Подп. и дата

15-1307.01.00.00СБ

Альбом 7

Типовой проект 903-9-24.89

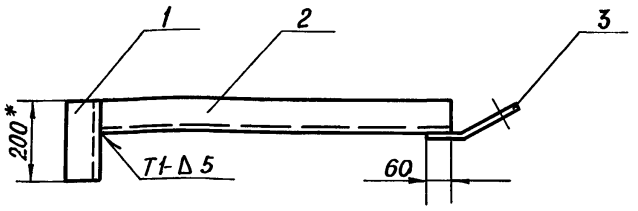

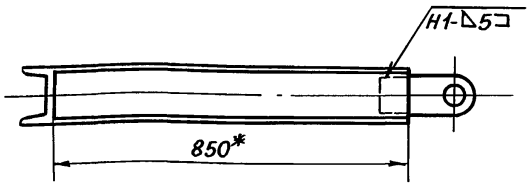

1. Сварные швы по ГОСТ 5264-80. Электроды типа Э42А ГОСТ 9467-75
2. $\pm \frac{JT16}{2}$
3. Шероховатость поверхностей реза для деталей Б4- $\sqrt{50}$
4. * Размеры для справок

					15-1307.01.00.00СБ		
Изм.	Лист	№ докум.	Подп.	Дата	Приспособление для прижима стенки к щиту Сборочный чертеж	Лит.	Масса / Масштаб
Разраб.		Гольдина		06.87		И	15,5 / 1:10
Пров.				06.87		Лист	Листов 1
ГИП		Тюрин		06.87		Гипронефтеспецмонтаж г. Москва	
Н. контр.		Панова		06.87			
Утв.		Кузнецов		06.87			

15-1307.01.00.03

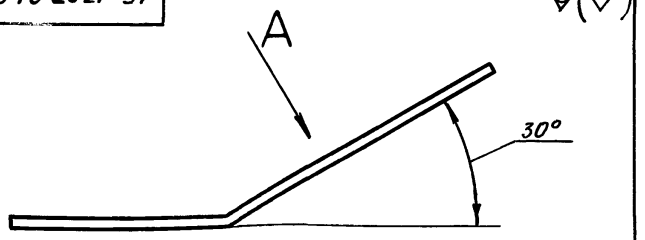

Вид А

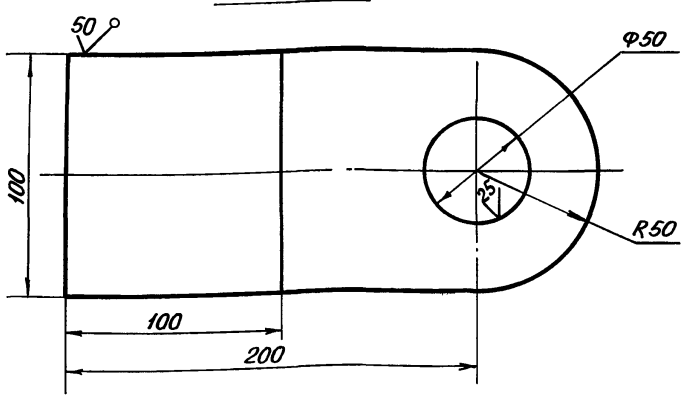

Неуказанные предельные отклонения размеров: H16; h16; $\pm \frac{JT16}{2}$

					15-1307.01.00.03		
Изм.	Лист	№ докум.	Подп.	Дата	Ухо	Лит.	Масса / Масштаб
Разраб.		Гольдина		06.87		И	1,0 / 1:2
Пров.						Лист	Листов 1
ГИП		Тюрин		06.87		Гипронефтеспецмонтаж г. Москва	
Н. контр.		Панова		06.87			
Утв.		Кузнецов		06.87			

Лист Б-8 ГОСТ 19903-74 / Ст. 3 ГОСТ 14637-79

Формат	Зона	Поз.	Обозначение	Наименование	Кол.	Примечание
				Документация		
А3			15-1307.01.00.00	Сборочный чертеж		
				Детали		
Б4		1	15-1307.01.00.01	Прижим		
				Швеллер 14 ГОСТ 8240-72 / Ст. 3 ГОСТ 535-79		
				L=200 мм	1	2,7 кг
Б4		2	15-1307.01.02.02	Направляющая		
				Швеллер 14 ГОСТ 8240-72 / Ст. 3 ГОСТ 535-79		
				L=850 мм	1	11,6 кг
А4		3	15-1307.01.00.03	Ухо	1	

					15-1307.01.00.00СБ		
Изм.	Лист	№ докум.	Подп.	Дата	Приспособление для прижима стенки к щиту	Лит.	Лист / Листов
Разраб.		Гольдина		06.87		И	1
Пров.						Гипронефтеспецмонтаж г. Москва	
ГИП		Тюрин		06.87			
Н. контр.		Панова		06.87			
Утв.		Кузнецов		06.87			

Инв. № подл. | Подп. и дата | Взам. инв. № | Инв. № дубл. | Подп. и дата

ПВ 6.04.00.00 СБ

Альбом 7

Типовой проект 903-9-24.89

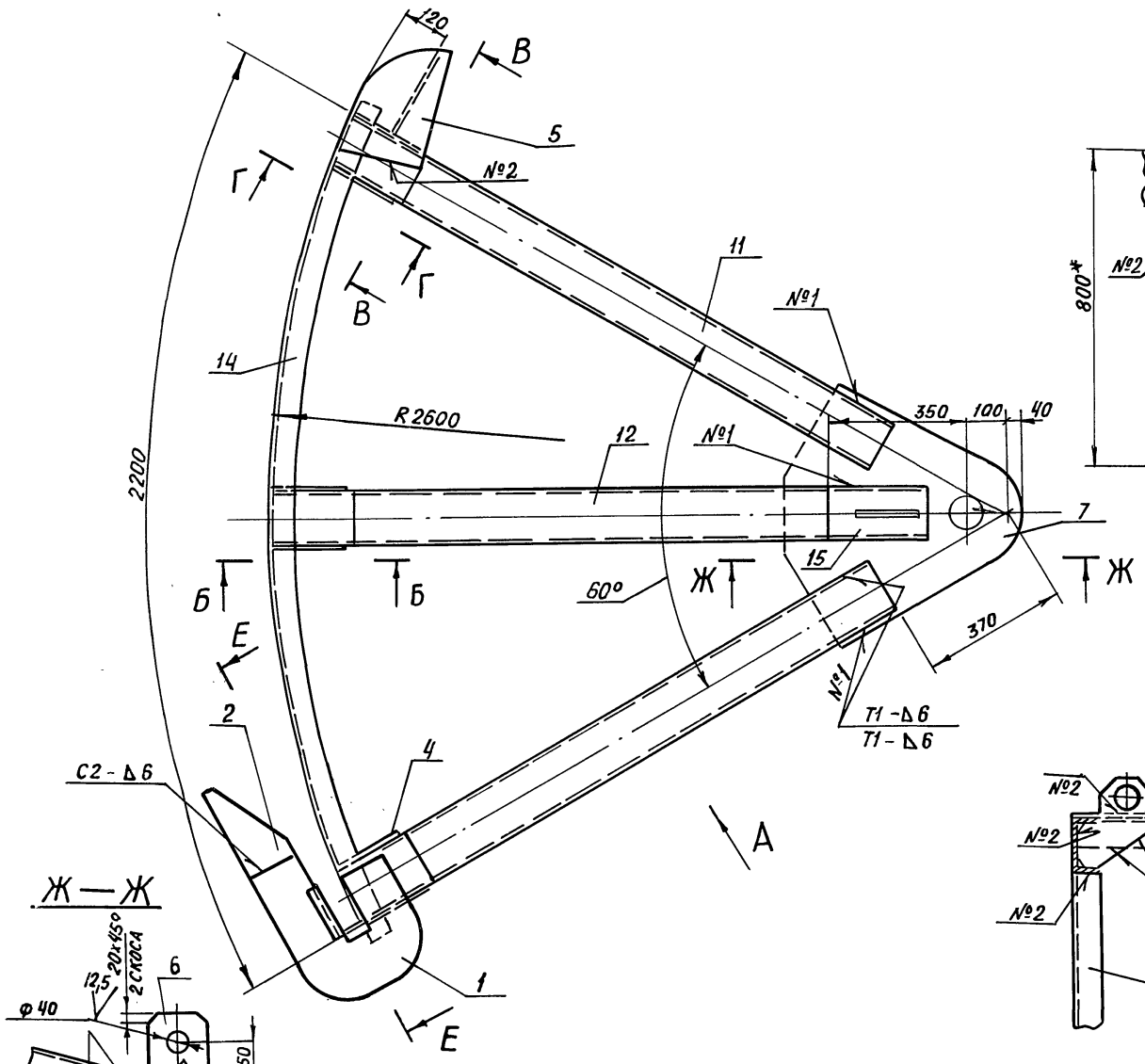

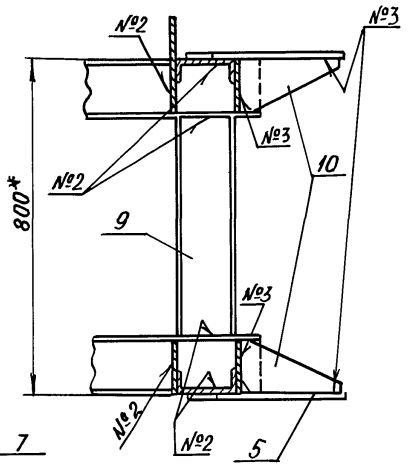

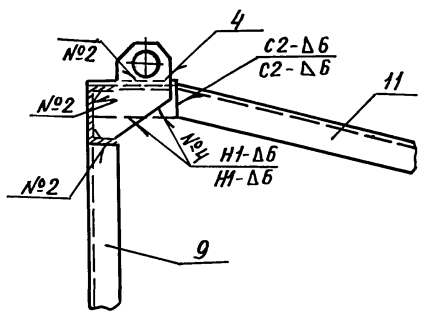

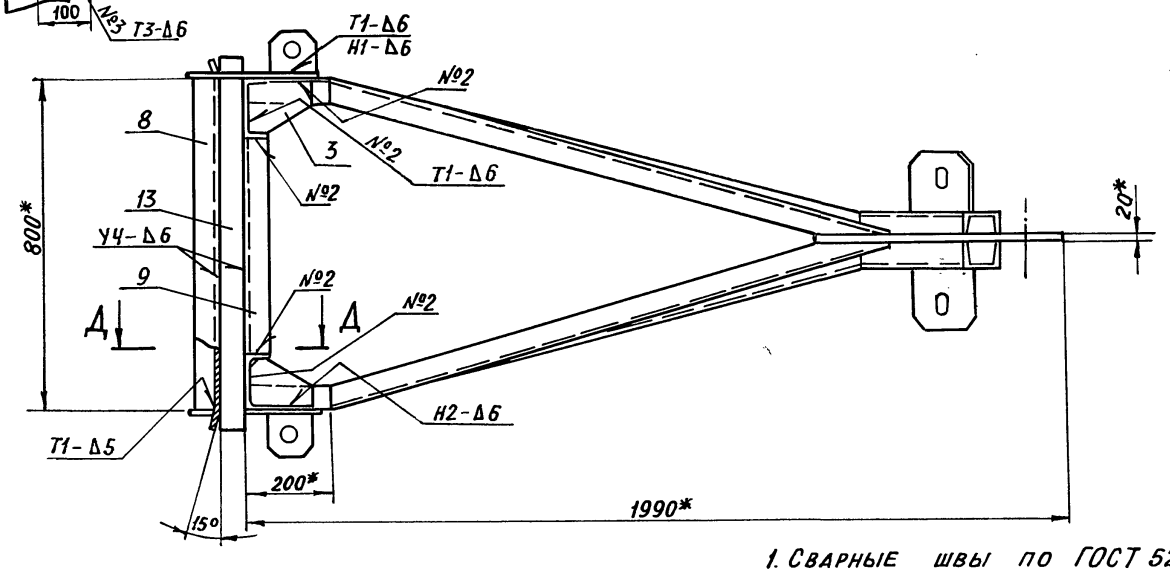

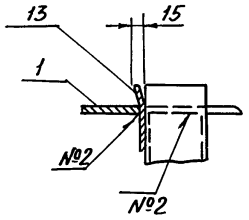

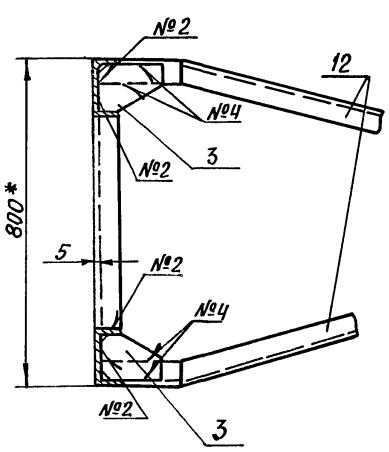

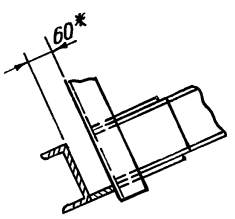

Д — Д

1. Сварные швы по ГОСТ 5264-80. Электроды сварочные типа Э42А ГОСТ 9467-75

2. $H14, h14, \pm \frac{JT14}{2}$

3. Шероховатость $\sqrt{25}$ поверхностей реза для деталей Б4 -

4. * Размеры для справок.

					ПВ 6.04.00.00 СБ		
Изм.	Лист	№ докум.	Подп.	Дата	Приспособление для формообразования сборочный чертеж	Лит.	Масса	Масштаб
Разраб.		Гольдина		06.87		И	334	1:10
Пров.						Лист	Листов 1	
ГИП		Тюрин		06.87		Гипронефтеспецмонтаж г. Москва		
Н.контр.		Панова		06.87				
Утв.		Кузнецов		06.87				

Инв. № подл. | Подп. и дата | Взам. инв. № | Инв. № дубл. | Подп. и дата

Альбом 7

Типовой проект 903-9-24.89

ПВ 6.04.00.01

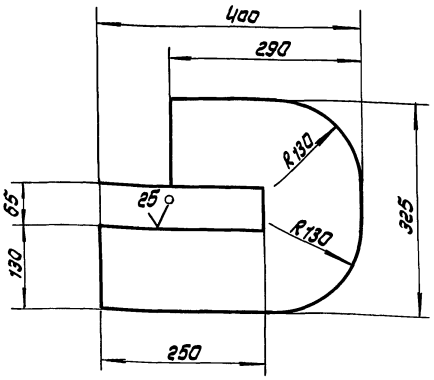

Неуказанные предельные отклонения размеров: H14; h14; ± $\frac{IT14}{2}$

Изм.	Лист	N докум.	Подп.	Дата	ПВ 6.04.00.01	Лит	Масса	Масштаб
Разраб.		Гольдина		06.87	Скоба	И	20.4	1:5
Пров.						Лист	Листов 1	
Т.контр.								
ГИП		Тюрин		06.87	Лист 620 ГОСТ 19903-74 Ст.3 ГОСТ 14637-79	Гипронефтеспецмонтаж г. Москва		
Н.контр.		Панова		06.87				
Утв.		Кузнецов		06.87				

Инв. N подл. | Подп. и дата | Взам. инв. N | Инв. N дубл. | Подп. и дата

Формат А4

Альбом 7

Типовой проект

ПВ 6.04.00.03

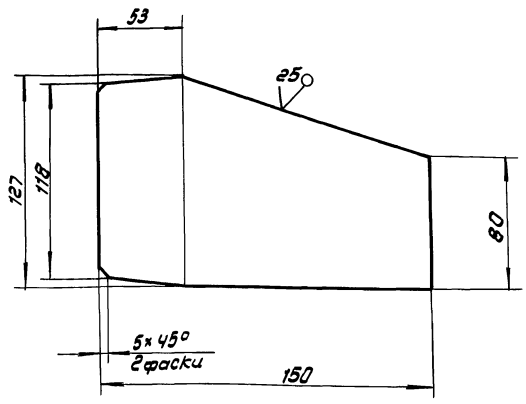

Неуказанные предельные отклонения размеров: h14; ± $\frac{IT14}{2}$

Изм.	Лист	N докум.	Подп.	Дата	ПВ 6.04.00.03	Лит.	Масса	Масштаб
Разраб.		Гольдина		06.87	Косынка	И	1,2	1:2
Пров.						Лист	Листов 1	
Т.контр.								
ГИП		Тюрин		06.87	Лист 6 6 ГОСТ 19903-74 Ст.3 ГОСТ 14637-79	Гипронефтеспецмонтаж г. Москва		
Н.контр.		Панова		06.87				
Утв.		Кузнецов		06.87				

Инв. N подл. | Подп. и дата | Взам. инв. N | Инв. N дубл. | Подп. и дата

Формат А4

Альбом 7

Типовой проект

ПВ 6.04.00.04

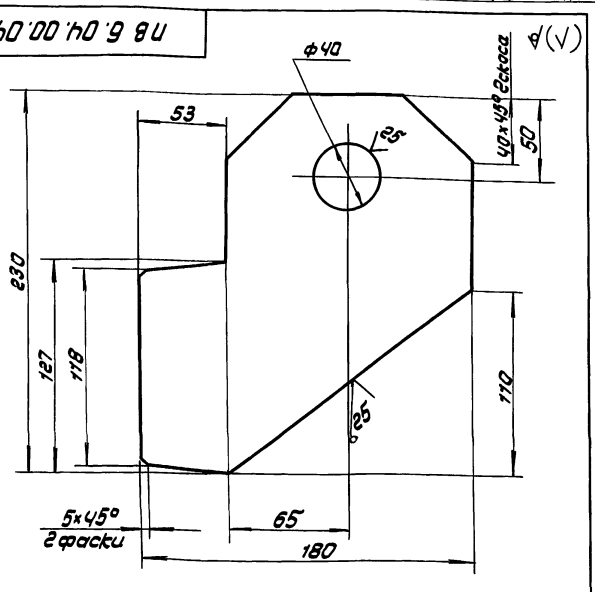

Неуказанные предельные отклонения размеров: H14; h14; ± $\frac{IT14}{2}$

Изм.	Лист	N докум.	Подп.	Дата	ПВ 6.04.00.04	Лит	Масса	Масштаб
Разраб.		Гольдина		06.87	Пластина	И	2.9	1:2
Пров.						Лист	Листов 1	
Т.контр.								
ГИП		Тюрин		06.87	Лист 6 8 ГОСТ 19903-74 Ст.3 ГОСТ 14637-79	Гипронефтеспецмонтаж г. Москва		
Н.контр.		Панова		06.87				
Утв.		Кузнецов		06.87				

Инв. N подл. | Подп. и дата | Взам. инв. N | Инв. N дубл. | Подп. и дата

Формат А4

Альбом 7

Типовой проект

ПВ 6.04.00.05

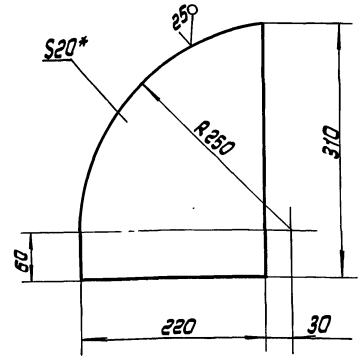

1. H14.
2. *Размер для справок.

Изм.	Лист	N докум.	Подп.	Дата	ПВ 6.04.00.05	Лит	Масса	Масштаб
Разраб.		Гольдина		06.87	Шаблон	И	9.4	1:4
Пров.						Лист	Листов 1	
Т.контр.								
ГИП		Тюрин		06.87	Лист 620 ГОСТ 19903-74 Ст.3 ГОСТ 14637-79	Гипронефтеспецмонтаж г. Москва		
Н.контр.		Панова		06.87				
Утв.		Кузнецов		06.87				

Инв. N подл. | Подп. и дата | Взам. инв. N | Инв. N дубл. | Подп. и дата

24158-07 26 Формат А4

Альбом 7

Типовой проект 903-9-24.89

ПВ6.04.00.08

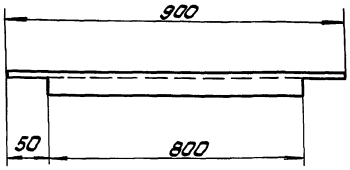

1. Чистота поверхностей реза 50
2. h 14 ; ± $\frac{IT14}{2}$

Изм.	Лист	N докум.	Подп.	Дата	ПВ 6.04.00.08	Лит	Масса	Масштаб
Разраб.		Гольдина		06.87	Стойка	И	12.3	1:10
Пров.						Лист	Листов 1	
Т.контр.								
ГИП		Тюрин		06.87	Швеллер 14 ГОСТ 8240-72 / Ст.3 ГОСТ 535-79	Гипронефтеспецмонтаж г. Москва		
Н.контр.		Панова		06.87				
Утв.		Кузнецов		06.87				

Формат А4

Альбом 7

Типовой проект

ПВ6.04.00.07

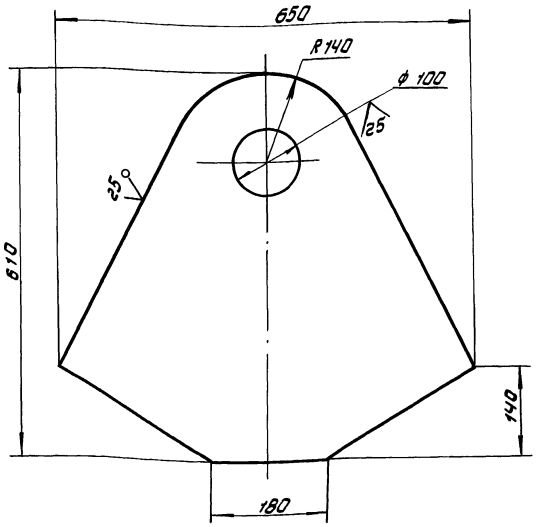

Неуказанные предельные отклонения размеров: h 14, ± $\frac{IT14}{2}$

Изм.	Лист	N докум.	Подп.	Дата	ПВ 6.04.00.07	Лит.	Масса	Масштаб
Разраб.		Гольдина		06.87	Пластина	И	61.2	1:5
Пров.						Лист	Листов 1	
Т.контр.								
ГИП		Тюрин		06.87	Лист 620 ГОСТ 19903-74 / Ст.3 ГОСТ 14637-79	Гипронефтеспецмонтаж г. Москва		
Н.контр.		Панова		06.87				
Утв.		Кузнецов		06.87				

Формат А4

Альбом 7

Типовой проект

ПВ 6.04.00.02

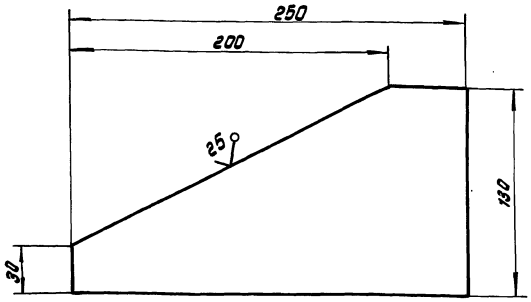

Неуказанные предельные отклонения размеров: h14; ± $\frac{IT14}{2}$

Изм.	Лист	N докум.	Подп.	Дата	ПВ 6.04.00.02	Лит	Масса	Масштаб
Разраб.		Гольдина		06.87	Ловитель	И	1.6	1:2
Пров.						Лист	Листов 1	
Т.контр.								
ГИП		Тюрин		06.87	Лист 66 ГОСТ 19903-74 / Ст.3 ГОСТ 14637-79	Гипронефтеспецмонтаж г. Москва		
Н.контр.		Панова		06.87				
Утв.		Кузнецов		06.87				

Формат А4

Альбом 7

Типовой проект

ПВ 6.04.00.10

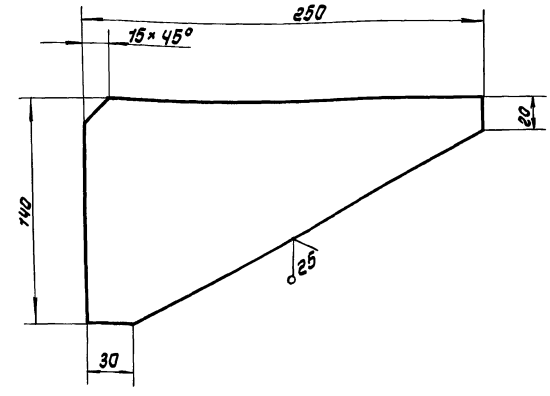

Неуказанные предельные отклонения размеров: h 14; ± $\frac{IT14}{2}$

Изм.	Лист	N докум.	Подп.	Дата	ПВ 6.04.00.10	Лит	Масса	Масштаб
Разраб.		Гольдина		06.87	Ребро	И	1.6	1:2
Пров.						Лист	Листов 1	
Т.контр.								
ГИП		Тюрин		06.87	Лист 66 ГОСТ 19903-74 / Ст.3 ГОСТ 14637-79	Гипронефтеспецмонтаж г. Москва		
Н.контр.		Панова		06.87				
Утв.		Кузнецов		06.87				

24158-07 27 Формат А4

Альбом 7 Типовой проект 903-9-24.89

ПВ6.04.00.11

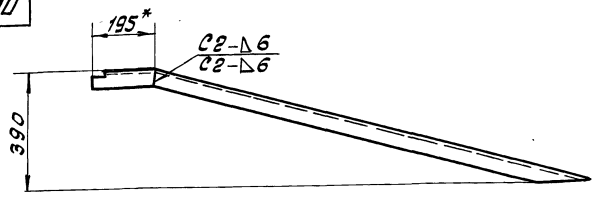

Развертка
М 1:2

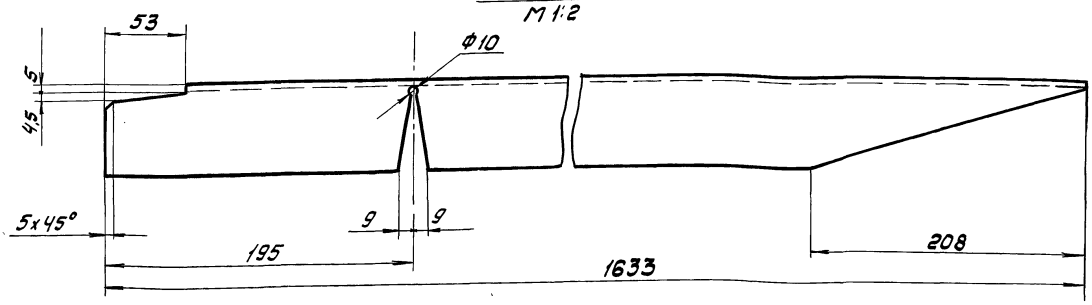

1. Сварные швы по ГОСТ 5264-80. Электроды типа Э-42А ГОСТ 9467-75

2. Шероховатость поверхностей реза - 50
3. $H14; h14; \pm \frac{IT14}{2}$
4. *Размер для справок.

Изм.	Лист	№ докум.	Подп.	Дата
Разраб.		Гольдина		06.87
Пров.				
Т.контр.				
ГИП		Тюрин		06.87
Н.контр.		Панова		06.87
Утв.		Кузнецов		06.87

ПВ 6. 04. 00.11

Укосина

Лит.	Масса	Масштаб
И	19.6	1:10
Лист	Листов 1	

Швеллер 14 ГОСТ 8240-72 Ст 3 ГОСТ 535-79

Гипронефтеспецмонтаж г. Москва

Инв. № подл. | Подп. и дата | Взам. инв. № | Инв. № дубл. | Подп. и дата

Альбом 7 Типовой проект

ПВ6.04.00.12

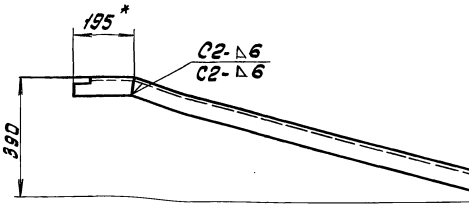

Развертка
М 1:2

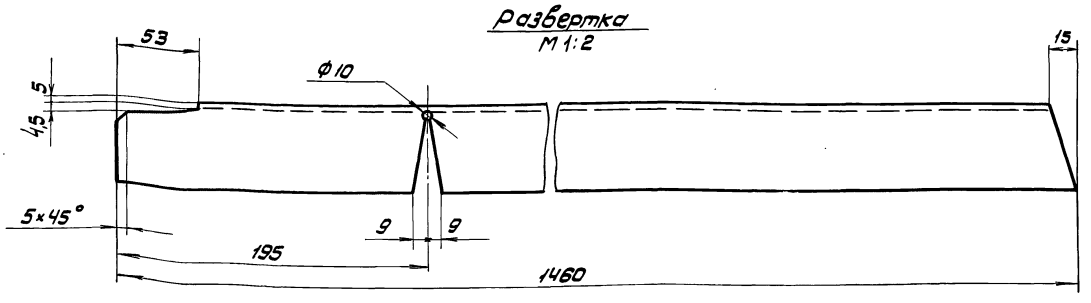

1. Сварные швы по ГОСТ 5264-80. Электроды типа Э 42А ГОСТ 9467-75.

2. Чистота поверхностей реза - 50
3. $H14; \pm \frac{IT14}{2}$
4. *Размер для справок.

Изм.	Лист	№ докум.	Подп.	Дата
Разраб.		Гольдина		06.87
Пров.				
Т.контр.				
ГИП		Тюрин		06.87
Н.контр.		Панова		06.87
Утв.		Кузнецов		06.87

ПВ 6. 04. 00.12

Укосина

Лит.	Масса	Масштаб
И	20.2	1:10
Лист	Листов 1	

Швеллер 14 ГОСТ 8240-72 Ст 3 ГОСТ 535-79

Гипронефтеспецмонтаж г. Москва

Инв. № подл. | Подп. и дата | Взам. инв. № | Инв. № дубл. | Подп. и дата

Формат	Зона	Поз.	Обозначение	Наименование	Кол.	Примечание
Б4		14	ПВ Б. 04.00.14	Шаблон		
				Швеллер 14 ГОСТ 8240-72 / Ст.3 ГОСТ 535-79		
				L = 2300 мм	2	27,0 кг
Б4		15	ПВ Б. 04.00.15	Накладка		
				Швеллер 14 ГОСТ 8240-72 / Ст.3 ГОСТ 535-79		
				L = 250 мм	2	2,6 кг

Инв. № подл. | Подп. и дата | Взам. инв. № | Инв. № дубл. | Подп. и дата

Изм. Лист № докум. Подп. Дата

ПВ 6.04.00.00

Лист 2

Формат	Зона	Поз.	Обозначение	Наименование	Кол.	Примечание
				Документация		
А2			ПВ 6.04.00.00.СБ	Сборочный чертеж		
				Детали		
А4		1	ПВ. 6.04.00.01	Скоба	2	
А4		2	ПВ 6.04.00.02	Ловитель	2	
А4		3	ПВ 6.04.00.03	Косынка	10	
А4		4	ПВ 6.04.00.04	Пластина	4	
А4		5	ПВ. 6.04.00.05	Шаблон	2	
Б4		6	ПВ 6.04.00.06	Кронштейн		
				Лист Б 8 ГОСТ 19903-74 / Ст 3 ГОСТ 14637-79		
				150 х 150	2	1,4 кг
А4		7	ПВ 6.04.00.07	Пластина	1	
А4		8	ПВ 6.04.00.08	Стойка	1	
Б4		9	ПВ 6.04.00.09	Стойка		
				Швеллер 14 ГОСТ 8240-72 / Ст.3 ГОСТ 535-79		
				L = 520 мм	3	6,3 кг
А4		10	ПВ 6.04.00.10	Косынка	2	
А3		11	ПВ 6.04.00.11	Укосина	4	
А3		12	ПВ 6.04.00.12	Укосина	2	
Б4		13	ПВ 6.04.00.13	Полоса		
				Лист Б 6 ГОСТ 19903-74 / Ст. 3 ГОСТ 14637-79		
				60 х 1060	1	2,9 кг

Инв. № подл. | Подп. и дата | Взам. инв. № | Инв. № дубл. | Подп. и дата

Изм. Лист № докум. Подп. Дата

ПВ 6.04.00.00

Разраб.	Гольдина	06.87
Пров.		
ГИП	Тюрин	06.87
Н. контр.	Панова	06.87
Утв.	Кузнецов	06.87

Приспособление для формообразования

Лит.	Лист	Листов
И	1	2

Гипронефтеспецмонтаж г. Москва

ПВ 10. 04. 00.00СБ

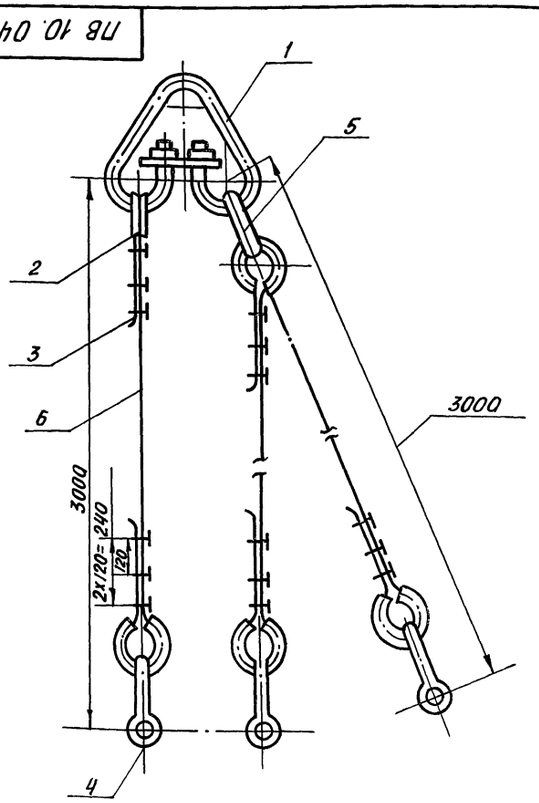

Инв. № подл. | Подп. и дата | Взам. инв. № | Инв. № дубл. | Подп. и дата

Изм. Лист № докум. Подп. Дата

ПВ 10. 04. 00.00 СБ

Разраб.	Гольдина	06.87
Провер.		
Т. контр.		
ГИП	Тюрин	06.87
Н. контр.	Панова	06.87
Утв.	Кузнецов	06.87

Строп 3-х ветвевой Q = 3 тс
Сборочный чертеж

Лит.	Масса	Масштаб
И	68,7	—

Лист	Листов 1

Гипронефтеспецмонтаж г. Москва

Формат	Зона	Поз.	Обозначение	Наименование	Кол.	Примечание
				Документация		
А4			ПВ 10.04.00.00 СБ	Сборочный чертеж		
				Стандартные изделия		
		1		Звено РТ Т-10,0		
				ГОСТ 25573-82	1	22,40 кг
		2		Коуш 56		
				ГОСТ 2224-72	6	0,2 кг
		3		3К-16		
				ТУ 36-1839-75	18	0,32 кг
		4		Скоба СА 16		
				ГОСТ 5.2312-79	3	0,51 кг
		5		Звено РТ Т-1,6		
				ГОСТ 25573-82	1	1,59 кг
				Материалы		
				Канат 15 Т.1764-(180) ГОСТ 7668-80		
		6		L = 4000 мм	3	3,4 кг

Инв. № подл. | Подп. и дата | Взам. инв. № | Инв. № дубл. | Подп. и дата

Изм. Лист № докум. Подп. Дата

ПВ 10. 04. 00.00

Разраб.	Гольдина	06.87
Пров.		
ГИП	Тюрин	06.87
Н. контр.	Панова	06.87
Утв.	Кузнецов	06.87

Строп 3 х ветвевой

Лит.	Лист	Листов
И		1

Гипронефтеспецмонтаж г. Москва

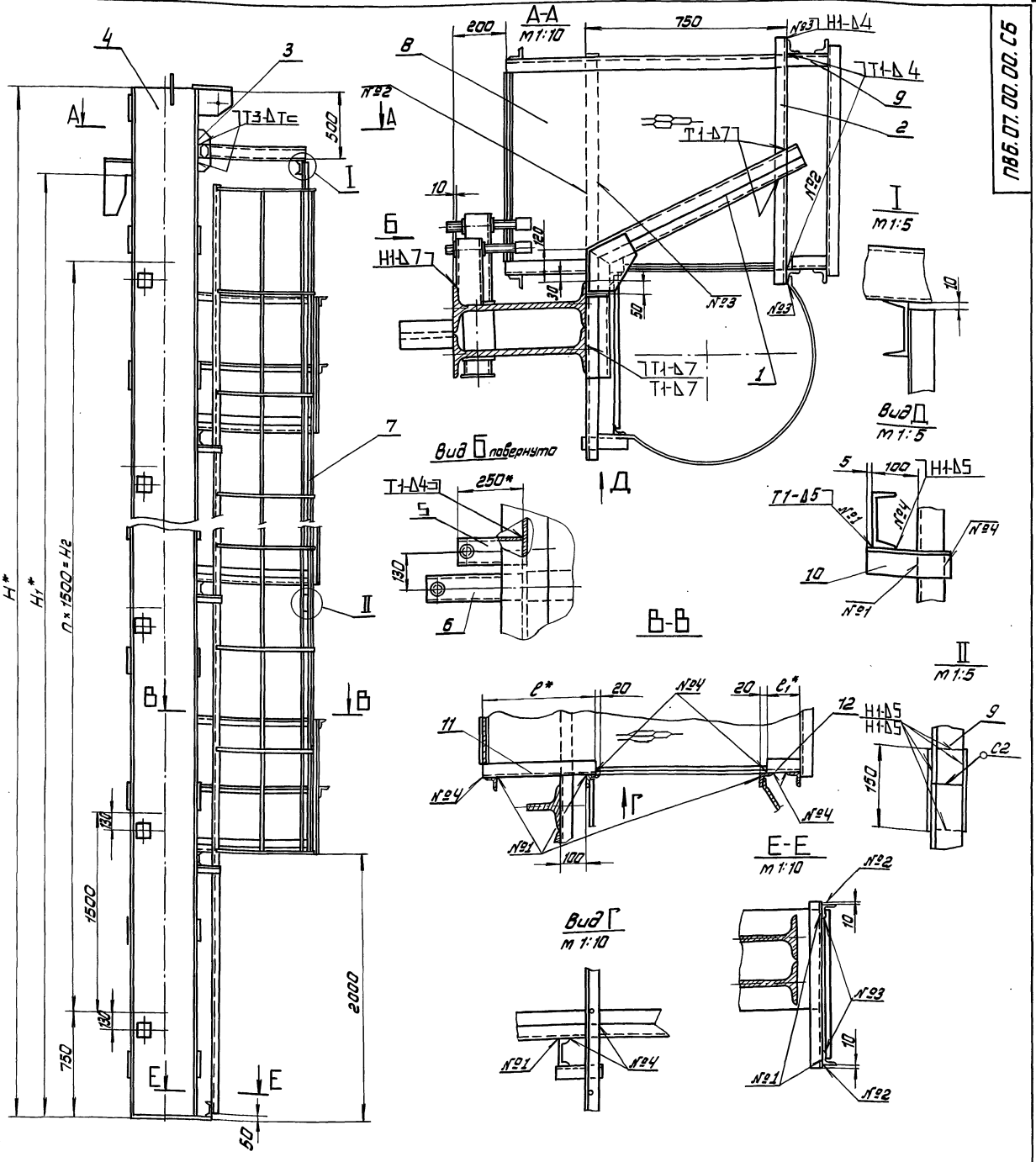

Обозначение	Размеры, мм						Масса, кг	Объем, м³
	H	H_1	n	H_2	l	l_1		
ПВ6.07.00.00	18520	17900	11	16500	430	130	4547	10000;20000;30000
–01	12520	11940	7	10500	290	270	2242	1000;2000;3000
–02	10520	8960	5	7500	230	330	1582	700
–03	8520	7470	4	6000	170	390	1094	300, 400
–04	6520	5980	3	4500	170	390	823	100, 200
–05	15640	14920	9	13500	330	230	3146	5000

1. Сварные швы по ГОСТ 5264-80. Электроды типа Э-42А ГОСТ 9467-75.
2. $H14, h14, \pm \frac{IT14}{2}$
3. Шероховатость поверхностей реза деталей Б4-$\sqrt{50}$ остальное - $\sqrt{}$
4. * Размеры для справок.

				ПВ6.07.00.000СБ	
Изм.	Лист	№ докум.	Подп.	Дата	Приспособление для затыкания вертикального монтажного стыка. Сборочный чертеж
Разраб.		Большина		06.84	
Пров.					
ГИП		Тюрин		06.84	
Н. контр.		Панова		06.84	
Утв.		Кузнецов		06.84	

Лит	Масса	Масштаб
И	см. подл.	—
Лист	Листов 1	
Гипронефтеспецмонтаж г. Москва		

24158-07 30 Формат А2

Альбом 7

Типовой проект 903-9-24.89

Инв.№ подл. | Подп. и дата | Взам. инв.№ | Инв.№ дубл. | Подп. и дата

Альбом 7

Типовой проект 903-9-24.89 Альбом 7

Формат	Зона	Поз.	Обозначение	Наименование	Кол.	Примечание
				Детали		
БЧ		9	ПВ 6.07.00.03	Связь		
				Уголок Б-50×50×5 ГОСТ 8509-72 / Ст.3 ГОСТ 535-79		
				L= 8005мм	2	30,4кг
БЧ		10	ПВ 6.07.00.04	Связь		
				Уголок Б-50×50×5 ГОСТ 8509-72 / Ст.3 ГОСТ 535-79		
				L= 160мм	16	0,6 кг
БЧ		11	ПВ 6.07.00.05	Ограждение		
				Уголок Б-50×50×5 ГОСТ 8509-72 / Ст.3 ГОСТ 535-79		
				L=430мм	8	1,6кг
БЧ		12	ПВ 6.07.00.06	Ограждение		
				Уголок Б-50×50×5 ГОСТ 8509-72 / Ст. 3 ГОСТ 535-79		
				L= 130 мм	8	0,5кг
				ПВ 6.07 00.00-01		
				Сборочные единицы		
А4		4	ПВ 6.07.02.00-01	стойка	1	
А4		5	ПВ 6.07.03.00-02	Кронштейн	8	
А4		6	ПВ 6.07.03.00-01	Кронштейн	8	
А4		7	ПВ 6.07.04.00-01	лестница	1	
А4		8	ПВ 6.07.05.00	площадка	5	
				Детали		
БЧ		9	ПВ 6.07.00.03-01	Связь		

Инв. № подл. | Подп. и дата | Взам. инв. № | Инв. № дубл. | Подп. и дата

Изм	Лист	№ докум.	Подп.	Дата	ПВ 6.07.00.00	Лист 2

Формат А4

Формат	Зона	Поз.	Обозначение	Наименование	Кол.	Примечание
				Документация		
А2			ПВ 6.07.00.00СБ	сборочный чертеж		
				Сборочные единицы		
А4		1	ПВ 6.07.01.00	Кронштейн	1	
				Детали		
БЧ		2	ПВ 6.07.00.01	Перекладина		
				Швеллер 10 ГОСТ 8240-72 / Ст.3 ГОСТ 535-79		
				L= 920 мм	1	7,9кг
А4		3	ПВ 6.07.00.02	Ребро	2	
			Переменные данные	для исполнений		
				ПВ 6.07.00.00		
				Сборочные единицы		
А4		4	ПВ 6.07.02.00	Стойка	1	
А4		5	ПВ 6.07.03.00	Кронштейн	12	
А4		6	ПВ 6.07.03.00-01	кронштейн	12	
А4		7	ПВ 6.07.04.00	лестница	1	
А4		8	ПВ 6.07.05.00	площадка	8	

Инв. № подл. | Подп. и дата | Взам. инв. № | Инв. № дубл. | Подп. и дата

Изм	Лист	№ докум.	Подп.	Дата	ПВ 6.07.00.00			
Разраб.		Гольдина		06.87	Приспособление для замыкания вертикально-го монтажного стыка	Лит. И	Лист 1	Листов 1
Пров.						Гипронефтеспецмонтаж г. Москва		
ГИП		Тюрин		06.87				
Н. контр.		Панова		06.87				
Утв.		Кузнецов		06.87				

Формат А4

Альбом 7

Типовой проект

Формат	Зона	Поз.	Обозначение	Наименование	Кол.	Примечание
БЧ		10	ПВ 6.07.00.04	Связь		
				Уголок Б-50×50×5 ГОСТ 8509-72 / Ст.3 ГОСТ 535-79		
				L=160мм	8	0,6кг
БЧ		11	ПВ 6.07.00.05-02	Ограждение		
				Уголок Б-50×50×5 ГОСТ 8509-72 / Ст.3 ГОСТ 535-79		
				L=230мм	4	0,9кг
БЧ		12	ПВ 6.07.00.06-02	ограждение		
				Уголок Б-50×50×5 ГОСТ 8509-72 / Ст.3 ГОСТ 535-79		
				L=330мм	4	1,2кг
				ПВ6.07.00.00-03		
				Сборочные единицы		
А4		4	ПВ6.07.02.00-03	стойка	1	
А4		5	ПВ 6.07.03.00-04	Кронштейн	5	
А4		6	ПВ.6.07.03.00-01	Кронштейн	5	
А4		7	ПВ.6.07.04.00.-03	Лестница	1	
А4		8	ПВ 6.07.05.00	площадка	3	
				Детали		
БЧ		9	ПВ 6.07.00.03-03	Связь		
				Уголок Б-50×50×5 ГОСТ 8509-72 / Ст.3 ГОСТ 535-79		
				L=6010 мм	1	22,7кг
БЧ		10	ПВ 6.07.00.04	Связь		
				Уголок Б-50×50×5 ГОСТ 8509-72 / Ст.3 ГОСТ 535-79		

Инв. № подл. | Подп. и дата | Взам. инв. № | Инв. № дубл. | Подп. и дата

Изм	Лист	№ докум.	Подп.	Дата	ПВ6.07.00.00	Лист 4

Формат А4

Альбом 7

Типовой проект

Формат	Зона	Поз.	Обозначение	Наименование	Кол.	Примечание
				Уголок Б-50×50×5 ГОСТ 8509-72 / Ст.3 ГОСТ 535-79		
				L=10010мм	1	37,7кг
БЧ		10	ПВ 6.07.00.04	Связь		
				Уголок Б-50×50×5 ГОСТ 8509-72 / Ст.3 ГОСТ 535-79		
				L=160мм	10	0,6кг
БЧ		11	ПВ 6.07.00.05-01	Ограждение		
				Уголок Б-50×50×5 ГОСТ 8509-72 / Ст.3 ГОСТ 535-79		
				L=290мм	5	1,1кг
БЧ		12	ПВ 6.07.00.06-01	ограждение		
				Уголок Б-50×50×5 ГОСТ 8509-72 / Ст.3 ГОСТ 535-79		
				L=270мм	5	1кг
				ПВ 6.07.00.00-02		
				Сборные единицы		
А4		4	ПВ 6.07.02 00-02	стойка	1	
А4		5	ПВ 6.07.03.00-03	кронштейн	6	
А4		6	ПВ 6.07.03.00-01	кронштейн	6	
А4		7	ПВ 6.07.04.00-02	лестница	1	
А4		8	ПВ 6.07.05.00	площадка	4	
				Детали		
БЧ		9	ПВ 6.07.00.03-02	Связь		
				Уголок Б-50×50×5 ГОСТ 8509-72 / Ст.3 ГОСТ 535-79		
				L=8010мм	1	30,2кг

Инв. № подл. | Подп. и дата | Взам. инв. № | Инв. № дубл. | Подп. и дата

Изм	Лист	№ докум.	Подп.	Дата	ПВ 6.07.00.00	Лист 3

Альбом 7

Типовой проект 903-9-24.89

Формат	Зона	Поз.	Обозначение	Наименование	Кол.	Примечание
				Уголок $\frac{Б\text{-}50\times50\times5\ ГОСТ\ 8509\text{-}72}{Ст3\ ГОСТ\ 535\text{-}79}$		
				L = 170 mm	2	0,6 кг
Б4		12	ПВ6.07.00.06-03	Ограждение		
				Уголок $\frac{Б\text{-}50\times50\times5\ ГОСТ\ 8509\text{-}72}{Ст3\ ГОСТ\ 535\text{-}79}$		
				L = 390 mm	2	1,5 кг
				ПВ6.07.00.00-05		
				Сборочные единицы		
А4		4	ПВ6.07.02.00-05	Стойка	1	
А4		5	ПВ6.07.03.00-05	Кронштейн	10	
А4		6	ПВ6.07.03.00-01	Кронштейн	10	
А4		7	ПВ6.07.04.00-05	Лестница	1	
А4		8	ПВ6.07.05.00	Площадка	7	
				Детали		
Б4		9	ПВ6.07.00.03-05	Связь		
				Уголок $\frac{Б\text{-}50\times50\times5\ ГОСТ\ 8509\text{-}72}{Ст3\ ГОСТ\ 535\text{-}79}$		
				L = 6565 mm	2	24,5 кг
Б4		10	ПВ6.07.00.04	Связь		
				Уголок $\frac{Б\text{-}50\times50\times5\ ГОСТ\ 8509\text{-}72}{Ст.3\ ГОСТ\ 535\text{-}79}$		
				L = 160 mm	14	0,6 кг
Б4		11	ПВ6.07.00.06-02	Ограждение		
				Уголок $\frac{Б\text{-}50\times50\times5\ ГОСТ\ 8509\text{-}72}{Ст3\ ГОСТ\ 535\text{-}79}$		
				L = 330 mm	7	1,2 кг

Инв № подл. | Подп. и дата | Взам. инв № | Инв № дубл. | Подп. и дата

Изм. | Лист | № докум. | Подп. | Дата

ПВ6.07.00.00 — Лист 6

Формат А4

Альбом 7

Типовой проект

Формат	Зона	Поз.	Обозначение	Наименование	Кол.	Примечание
				L = 160 mm	6	0,6 кг
Б4		11	ПВ6.07.00.05-03	Ограждение		
				Уголок $\frac{Б\text{-}50\times50\times5\ ГОСТ\ 8509\text{-}72}{Ст3\ ГОСТ\ 535\text{-}79}$		
				L = 170 mm	3	0,6 кг
Б4		12	ПВ6.07.00.06-03	Ограждение		
				Уголок $\frac{Б\text{-}50\times50\times5\ ГОСТ\ 8509\text{-}72}{Ст.3\ ГОСТ\ 535\text{-}79}$		
				L = 390 mm.	3	1,5 кг
				ПВ6.07.00.00-04		
				Сборочные единицы		
А4		4	ПВ6.07.02.00-04	Стойка	1	
А4		5	ПВ6.07.03.00-04	Кронштейн	4	
А4		6	ПВ6.07.03.00-01	Кронштейн	4	
А4		7	ПВ6.07.04.00-04	Лестница	1	
А4		8	ПВ6.07.05.00	Площадка	2	
				Детали		
Б4		9	ПВ6.07.00.03-04	Связь		
				Уголок $\frac{Б\text{-}50\times50\times5\ ГОСТ\ 8509\text{-}72}{Ст3\ ГОСТ\ 535\text{-}79}$		
				L = 4010 mm	1	15.1 кг
Б4		10	ПВ6.07.00.04	Связь		
				Уголок $\frac{Б\text{-}50\times50\times5\ ГОСТ\ 8509\text{-}72}{Ст3\ ГОСТ\ 535\text{-}79}$		
				L = 160 mm	4	0,6 кг
Б4		11	ПВ6.07.00.05-03	Ограждение		

Инв № подл. | Подп. и дата | Взам. инв № | Инв № дубл. | Подп. и дата

Изм. | Лист | № докум. | Подп. | Дата

ПВ6.07.00.00 — Лист 5

Формат А4

Альбом 7

Типовой проект

ПВ6.07.00.02

50 √(√)

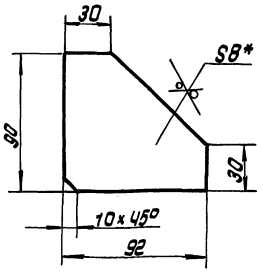

1. $\mp \frac{\text{УТ14}}{2}$

2. * Размер для справок

Изм.	Лист	№ докум.	Подп.	Дата
Разраб.		Гольдина		06.87
Пров.				
ГИП		Тюрин		06.87
Н. контр.		Панова		06.87
Утв.		Кузнецов		06.87

ПВ6.07.00.02.

Ребро

Лит.	Масса	Масштаб
И	0.4	1:2

Лист | Листов 1

Лист Б-8 ГОСТ 19903-74 / Ст3 ГОСТ 14637-79

Гипронефтеспецмонтаж г. Москва

Инв № подл. | Подп. и дата | Взам. инв № | Инв № дубл. | Подп. и дата

Формат А4

Альбом 7

Типовой проект

Формат	Зона	Поз.	Обозначение	Наименование		Примечание
Б4		12	ПВ6.07.00.05-02	Ограждение		
				Уголок $\frac{Б\text{-}50\times50\times5\ ГОСТ\ 8509\text{-}72}{Ст3\ ГОСТ\ 535\text{-}79}$		
				L = 230 mm	7	0,9 кг

Инв № подл. | Подп. и дата | Взам. инв № | Инв № дубл. | Подп. и дата

Изм. | Лист | № докум. | Подп. | Дата

ПВ6.07.00.00 — Лист 7

24158-07 32 Формат А4

ПВ6.07.01.01

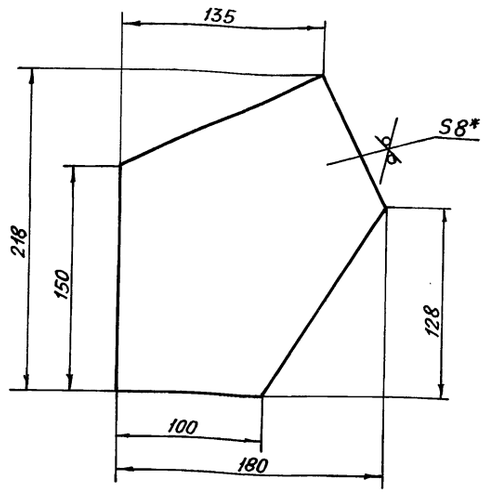

1. $\pm \frac{JT14}{2}$
2. * РАЗМЕР ДЛЯ СПРАВОК

Изм.	Лист	№ докум.	Подп.	Дата
Разраб.		Гольдина		06.87
Пров.				
ГИП		Тюрин		06.87
Н. контр.		Панова		06.87
Утв.		Кузнецов		06.87

ПВ6.07.01.01

НАКЛАДКА

Лит.	Масса	Масштаб
И	1,7	1:2,5
Лист	Листов 1	

Лист Б-8 ГОСТ 19903-74
СТ.3 ГОСТ 14637-79

Гипронефтеспецмонтаж
г. Москва

Формат А4

ПВ6.07.01.00СБ

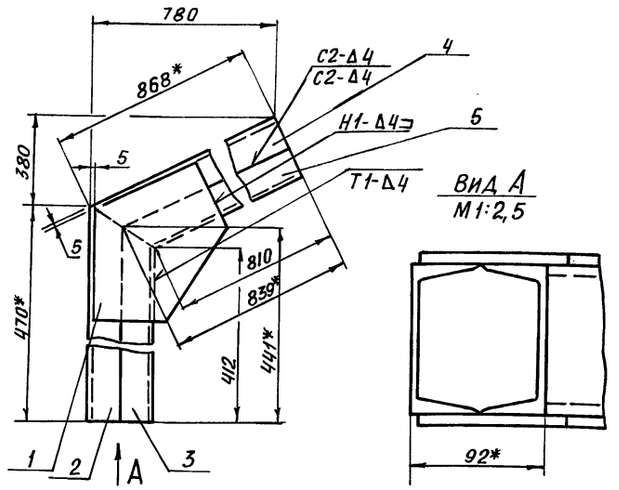

1. Сварные швы по ГОСТ 5264-80. Электроды типа Э-42А ГОСТ 9467-75.
2. Шероховатость поверхностей реза деталей Б.4-50/, остальное — ▽
3. $\pm \frac{JT14}{2}$
4. * Размеры для справок

Изм.	Лист	№ докум.	Подп.	Дата
Разраб.		Гольдина		06.87
Пров.				
ГИП		Тюрин		06.87
Н. контр.		Панова		06.87
Утв.		Кузнецов		06.87

ПВ6.07.01.00СБ

КРОНШТЕЙН
СБОРОЧНЫЙ ЧЕРТЕЖ

Лит.	Масса	Масштаб
И	26	1:5
Лист	Листов 1	

Гипронефтеспецмонтаж
г. Москва

Формат А4

Формат	Зона	Поз.	Обозначение	Наименование	Кол.	Примечание
				ПВ6.07.03.00-05		
				Детали		
Б4		3	ПВ6.07.03.03-05	Балка		
				Швеллер 10 ГОСТ 8240-72 / Ст.3 ГОСТ 535-79		
				L=250 мм	2	2,1 кг

Изм.	Лист	№ докум.	Подп.	Дата

ПВ6.07.03.00

Лист 3

Формат А4

Формат	Зона	Поз.	Обозначение	Наименование	Кол.	Примечание
				Документация		
А4			ПВ6.07.01.00СБ	Сборочный чертеж		
				Детали		
А4		1	ПВ6.07.01.01	Накладка	2	
Б4		2	ПВ6.07.01.02	Балка		
				Швеллер 10 ГОСТ 8240-72 / Ст.3 ГОСТ 535-79		
				L=470 мм	1	4 кг
Б4		3	ПВ6.07.01.03	Балка		
				Швеллер 10 ГОСТ 8240-72 / Ст.3 ГОСТ 535-79		
				L=441 мм	1	3,8 кг
Б4		4	ПВ6.07.01.04	Балка		
				Швеллер 10 ГОСТ 8240-72 / Ст.3 ГОСТ 535-79		
				L=868 мм	1	7,5 кг
Б4		5	ПВ6.07.01.05	Балка		
				Швеллер 10 ГОСТ 8240-72 / Ст.3 ГОСТ 535-79		
				L=839 мм	1	7,2 кг

Изм.	Лист	№ докум.	Подп.	Дата
Разраб.		Гольдина		06.87
Пров.				
ГИП		Тюрин		06.87
Н. контр.		Панова		06.87
Утв.		Кузнецов		06.87

ПВ6.07.01.00

КРОНШТЕЙН

Лит.	Лист.	Листов
И		1

Гипронефтеспецмонтаж
г. Москва

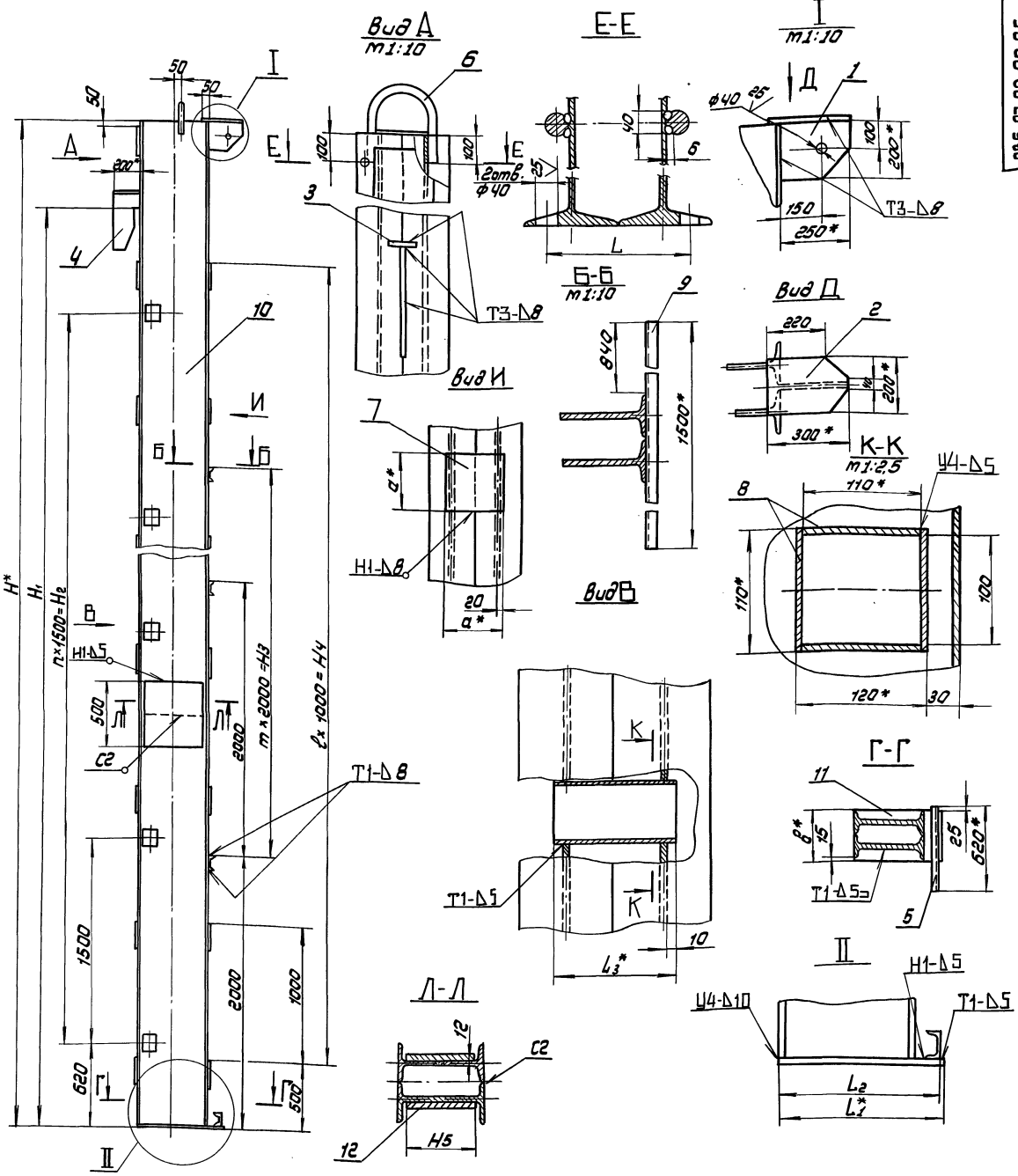

Размеры, мм

Обозначение	H	H1	n	Hг	m	H3	ℓ	H4	H5
ПВ6.07.02.00	18520	17900	11	16500	7	14000	17	17000	430
-01	12520	11940	7	10500	4	8000	11	11000	—
-02	10520	8960	5	7500	3	6000	8	8000	—
-03	8520	7470	4	6000	2	4000	7	7000	—
-04	6520	5980	3	4500	1	2000	5	5000	—
-05	15640	14920	9	13500	6	12000	14	14000	330

продолжение

Обозначение	L	L1	Lг	L3	a	в	масса, кг
ПВ6.07.02.00	270	610	600	200	210	370	3296
-01	225	470	460	175	185	320	1433
-02	205	410	400	165	175	300	932
-03	175	350	340	140	155	260	587
-04	175	350	340	140	155	260	455
-05	235	510	500	185	195	340	2074

1. Сварные швы по ГОСТ 5264-80. Электроды типа Э-42А ГОСТ 9467-75.
2. H14, h14, $\pm \frac{IT14}{2}$
3. Шероховатость поверхностей реза деталей Б4 - $\overset{50}{\nabla}$, остальное - ∇
4. * Размеры для справок.

Изм.	Лист	№ докум.	Подп.	Дата
Разраб.		Гольдина		06.87
Пров.				
Т. контр.				
ГИП		Тюрин		06.87
Н. контр.		Панова		06.87
Утв.		Кузнецов		06.87

ПВ6.07.02.00 СБ

Стойка

Сборочный чертеж

Лит.	Масса	Масшт.
И	см. табл.	—

Лист | Листов 1

Гипронефтеспецмонтаж г. Москва

Альбом 7

Типовой проект 903-9-24.89

Инв. № подл. | Подп. и дата | Взам. инв. № | Инв. № дубл. | Подп. и дата

24158-07 34 тираж 82

Формат	Зона	Поз.	Обозначение	Наименование	Кол.	Примечание
				Детали		
А4		6	ПВ6.07.02.06	Скоба	1	
Б4		7	ПВ6.07.02.07	Накладка		
				Лист $\frac{6-14\ ГОСТ\ 19903-74}{Ст3\ ГОСТ\ 14637-79}$		
				210×210	37	4,8кг
Б4		8	ПВ6.07.02.08	Пластина		
				Полоса $\frac{65\times110\ ГОСТ\ 103-76}{Ст3\ ГОСТ\ 535-79}$		
				L=200мм	48	0,9кг
Б4		9	ПВ6.07.02.09	Перекладина		
				Швеллер $\frac{10\ ГОСТ\ 8240-72}{Ст3\ ГОСТ\ 535-79}$		
				L=1500мм	8	12,9кг
Б4		10	ПВ6.07.02.10	Балка		
				Двутавр $\frac{50\ ГОСТ\ 8239-72}{Ст3\ ГОСТ\ 535-79}$		
				L=18500мм	2	1452кг
				Основание		
				Лист $\frac{6-20\ ГОСТ\ 19903-74}{Ст3\ ГОСТ\ 14637-79}$		
			ПВ6.07.02.11	370×610; S 20	1	35,4кг
			ПВ6.07.02.12	430×500; S 12	2	15кг
				ПВ6.07.02.00-01		
				Детали		
А4		6	ПВ6.07.02.06-01	Скоба	1	
Б4		7	ПВ6.07.02.07-01	Накладка		
				Лист $\frac{6-12\ ГОСТ\ 19903-74}{Ст3\ ГОСТ\ 14637-79}$		

Инв.№подл. | Подп. и дата | Взам. инв.№ | Инв.№дубл. | Подп. и дата

Изм. Лист. №докум. Подп. Дата ПВ6.07.02.00 Лист 2

Копировал Формат

Формат	Зона	Поз.	Обозначение	Наименование	Кол.	Примечание
Б4		9	ПВ6.07.02.09	Перекладина		
				Швеллер $\frac{10\ ГОСТ\ 8240-72}{Ст3\ ГОСТ\ 535-79}$		
				L=1500мм	4	12,9кг
Б4		10	ПВ6.07.02.10-02	Балка		
				Двутавр $\frac{30\ ГОСТ\ 8239-72}{Ст3\ ГОСТ\ 535-79}$		
				L=10500мм	2	383кг
Б4		11	ПВ6.07.02.11-02	Основание		
				Лист $\frac{6-20\ ГОСТ\ 19903-74}{Ст3\ ГОСТ\ 14637-79}$		
				300×410	1	19,3кг
				ПВ6.07.02.00-03		
				Детали		
А4		6	ПВ6.07.02.06-03	Скоба	1	
Б4		7	ПВ6.07.02.07-03	Накладка		
				Лист $\frac{6-8\ ГОСТ\ 19903-74}{Ст3\ ГОСТ\ 14637-79}$		
				155×155	17	1,5кг
Б4		8	ПВ6.07.02.08-03	Пластина		
				Полоса $\frac{65\times110\ ГОСТ\ 103-76}{Ст3\ ГОСТ\ 535-79}$		
				L=140мм	20	0,6кг
Б4		9	ПВ6.07.02.09	Перекладина		
				Швеллер $\frac{10\ ГОСТ\ 8240-72}{Ст3\ ГОСТ\ 535-79}$		
				L=1500мм	3	12,9кг

Инв.№подл. | Подп. и дата | Взам. инв.№ | Инв.№дубл. | Подп. и дата

Изм. Лист. №докум. Подп. Дата ПВ6.07.02.00 Лист 4

Копировал Формат

Формат	Зона	Поз.	Обозначение	Наименование	Кол.	Примечание
				Документация		
А2			ПВ6.07.02.00СБ	Сборочный чертеж		
				Детали		
Б4		1	ПВ6.07.02.01	Кронштейн		
				Лист $\frac{6-14\ ГОСТ\ 19903-74}{Ст3\ ГОСТ\ 14637-79}$		
				200×250	1	5,5кг
Б4		2	ПВ6.07.02.02	Пластина		
				Лист $\frac{6-14\ ГОСТ\ 19903-74}{Ст3\ ГОСТ\ 14637-79}$		
				200×300	1	6,8кг
Б4		3	ПВ6.07.02.03	Пластина		
				Полоса $\frac{6-14\times100\ ГОСТ\ 103-76}{Ст3\ ГОСТ\ 535-79}$		
				L=200мм	1	2,2кг
А4		4	ПВ6.07.02.04	Лабитель	1	
Б4		5	ПВ6.07.02.05	Перекладина		
				Швеллер $\frac{10\ ГОСТ\ 8240-72}{Ст3\ ГОСТ\ 535-79}$		
				L=620мм	1	5,3кг
				Переменные данные для исполнений		
				ПВ6.07.02.00		

Инв.№подл. | Подп. и дата | Взам. инв.№ | Инв.№дубл. | Подп. и дата

Изм.	Лист	№докум.	Подп.	Дата	ПВ6.07.02.00		
Разраб.		Голубина		06.87	Стойка	Лит.	Лист 1 / Листов 6
Пров.						И	
ГИП		Тарин		06.87		Гипроспецтеплоэлектромонтаж г. Москва	
Н. контр.		Панова		06.87			
Нач.		Кузнецов		06.87			

Копировал Формат

Формат	Зона	Поз.	Обозначение	Наименование	Кол.	Примечание
				185×185	23	3,2кг
Б4		8	ПВ6.07.02.08-01	Пластина		
				Полоса $\frac{65\times110\ ГОСТ\ 103-76}{Ст3\ ГОСТ\ 535-79}$		
				L=175мм	32	0,8кг
Б4		9	ПВ6.07.02.09	Перекладина		
				Швеллер $\frac{10\ ГОСТ\ 8240-72}{Ст3\ ГОСТ\ 535-79}$		
				L=1500мм	5	12,9кг
Б4		10	ПВ6.07.02.10-01	Балка		
				Двутавр $\frac{36\ ГОСТ\ 8239-72}{Ст3\ ГОСТ\ 535-79}$		
				L=12500мм	2	607кг
Б4		11	ПВ6.07.02.11-01	Основание		
				Лист $\frac{6-20\ ГОСТ\ 19903-74}{Ст3\ ГОСТ\ 14637-79}$		
				320×470	1	23,6кг
				ПВ6.07.02.00-02		
				Детали		
А4		6	ПВ6.07.02.06-02	Скоба	1	
Б4		7	ПВ6.07.02.07-02	Накладка		
				Лист $\frac{6-10\ ГОСТ\ 19903-74}{Ст3\ ГОСТ\ 14637-79}$		
				175×175	19	2,4кг
Б4		8	ПВ6.07.02.08-02	Пластина		
				Полоса $\frac{65\times110\ ГОСТ\ 103-76}{Ст3\ ГОСТ\ 535-79}$		
				L=165мм	24	0,7кг

Инв.№подл. | Подп. и дата | Взам. инв.№ | Инв.№дубл. | Подп. и дата

Изм. Лист. №докум. Подп. Дата ПВ6.07.02.00 Лист 3

Копировал 24158-07 Формат

Альбом 7

Типовой проект 903-9-24.89

Формат	Зона	Поз	Обозначение	Наименование	Кол.	Примечание
БЧ		11	ПВ6. 07. 02. 11-03	Основание		
				Лист $\frac{6\text{-}20\ ГОСТ\ 19903\text{-}74}{Ст.3\ ГОСТ\ 14637\text{-}79}$		
				260 × 350	1	14,3 кг
				ПВ6. 07. 02. 00-05		
				Детали		
А4		6	ПВ6. 07. 02. 06-04	Скоба	1	
БЧ		7	ПВ6. 07. 02. 07-04	Накладка		
				Лист $\frac{6\text{-}12\ ГОСТ\ 19903\text{-}74}{Ст.3\ ГОСТ\ 14637\text{-}79}$		
				195 × 195	31	3,6 кг
БЧ		8	ПВ6. 07. 02. 08-04	Пластина		
				Полоса $\frac{65 \times 110\ ГОСТ\ 103\text{-}76}{Ст.3\ ГОСТ\ 535\text{-}79}$		
				L = 185 мм	40	0,8 кг
БЧ		9	ПВ6. 07. 02. 09	Перекладина		
				Швеллер $\frac{10\ ГОСТ\ 8240\text{-}72}{Ст.3\ ГОСТ\ 535\text{-}79}$		
				L = 1500 мм.	7	12,9 кг
БЧ		10	ПВ6. 07. 02. 10-05	Балка		
				Двутавр $\frac{40\ ГОСТ\ 8239\text{-}72}{Ст.3\ ГОСТ\ 535\text{-}79}$		
				L = 7810 мм	4	
				Накладка		
				Лист $\frac{6\text{-}S\ ГОСТ\ 19903\text{-}74}{Ст.3\ ГОСТ\ 14637\text{-}79}$		
БЧ		11	ПВ6. 07. 02. 11-04	340 × 510 ; S = 20	1	27,2 кг
БЧ		12	ПВ6. 07. 02. 12-05	330 × 500 S = 12	2	15 кг

Инв.№ подл. | Подп. и дата | Взам. инв.№ | Инв.№ дубл. | Подп. и дата

Изм. Лист N докум. Подп. Дата

ПВ6. 07. 02. 00

Лист 6

Формат А4

Альбом 7

Типовой проект

Формат	Зона	Поз	Обозначение	Наименование	Кол.	Примечание
БЧ		10	ПВ6. 07. 02. 10-03	Балка		
				Двутавр $\frac{24\ ГОСТ\ 8239\text{-}72}{Ст.3\ ГОСТ\ 535\text{-}79}$		
				L = 8500 мм	2	232 кг
БЧ		11	ПВ6. 07. 02. 11-03	Основание		
				Лист $\frac{6\text{-}20\ ГОСТ\ 19903\text{-}74}{Ст.3\ ГОСТ\ 14637\text{-}79}$		
				260 × 350	1	14,3 кг
				ПВ6. 07. 02. 00-04		
				Детали		
А4		6	ПВ6. 07. 02. 06-03	Скоба	1	
БЧ		7	ПВ6. 07. 02. 07-03	Накладка		
				Лист $\frac{6\text{-}8\ ГОСТ\ 19903\text{-}74}{Ст.3\ ГОСТ\ 14637\text{-}79}$		
				155 × 155	13	1,5 кг
БЧ		8	ПВ6. 07. 02. 08-03	Пластина		
				Полоса $\frac{6,5 \times 110\ ГОСТ\ 103\text{-}76}{Ст.3\ ГОСТ\ 535\text{-}79}$		
				L = 140 мм	16	0,6 кг
БЧ		9	ПВ6. 07. 02. 09	Перекладина		
				Швеллер $\frac{10\ ГОСТ\ 8240\text{-}72}{Ст.3\ ГОСТ\ 535\text{-}79}$		
				L = 1500 мм	2	12,9 кг
БЧ		10	ПВ6. 07. 02. 10-04	Балка		
				Двутавр $\frac{24\ ГОСТ\ 8239\text{-}72}{Ст.3\ ГОСТ\ 535\text{-}79}$		
				L = 6500 мм	2	177 кг

Инв.№ подл. | Подп. и дата | Взам. инв.№ | Инв.№ дубл. | Подп. и дата

Изм. Лист N докум. Подп. Дата

ПВ6. 07. 02. 00

Лист 5

Формат А4

Альбом 7

Типовой проект

ПВ6. 07. 02. 06

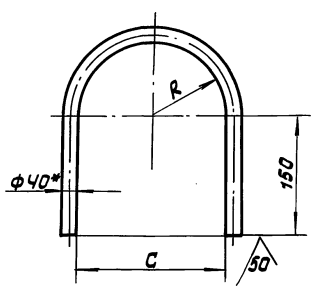

Обозначение	Размеры, мм R	C	Длина заготовки	Масса, кг
ПВ6. 07. 02. 06	92	184	660	6,5
— 01	77	154	610	6,0
— 02	72	144	590	5,8
— 03	62	124	560	5,5
— 04	83	166	625	6,2

1. h 14; $\pm \frac{IT14}{2}$

2. * Размер для справок.

Инв.№ подл. | Подп. и дата | Взам. инв.№ | Инв.№ дубл. | Подп. и дата

Изм.	Лист	N докум.	Подп.	Дата
Разраб.		Гольдина		06.87
Пров.				
ГИП		Тюрин		06.87
Н. контр.		Панова		06.87
Утв.		Кузнецов		06.87

ПВ6. 07. 02. 06.

Скоба

Круг $\frac{8\text{-}40\ ГОСТ\ 2590\text{-}71}{Ст.3\ ГОСТ\ 535\text{-}79}$

Лит	Масса	Масштаб
И	см. табл.	—
Лист	Листов 1	

Гипронефтеспецмонтаж г. Москва

Формат А4

Альбом 7

Типовой проект

ПВ6. 07. 02. 04

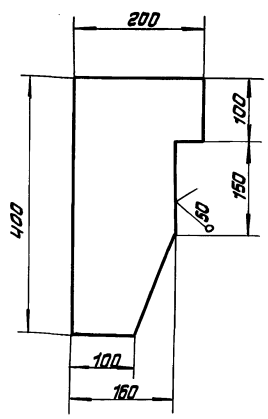

Неуказанные предельные отклонения размеров: $\pm \frac{IT14}{2}$

Инв.№ подл. | Подп. и дата | Взам. инв.№ | Инв.№ дубл. | Подп. и дата

Изм.	Лист	N докум.	Подп.	Дата
Разраб.		Гольдина		06.87
Пров.				
ГИП		Тюрин		06.87
Н. контр.		Панова		06.87
Утв.		Кузнецов		06.87

ПВ6. 07. 02. 04

Лавитель

Лист 6-14 ГОСТ 19903-74 / Ст.3 ГОСТ 14637-79

Лит	Масса	Масштаб
И	7,0	1:5
Лист	Листов 1	

Гипронефтеспецмонтаж г. Москва

Формат А4

ПВ6.07.03.00СБ

Альбом 7

Типовой проект 903-9-24.89

Рис.1

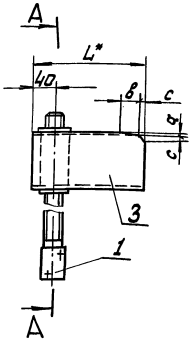

Рис.2

остальное см.рис.1
м 1:5

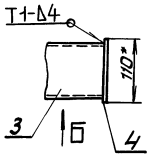

А-А
м 1:2

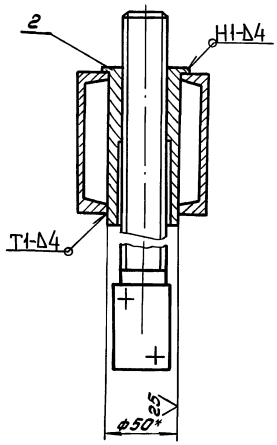

Вид Б
м1:5

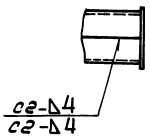

Размеры, мм

Обозначение	L	а	в	с	Рис	Масса кг
ПВ 6.07.03.00	250	16	55	9	1	5.1
-01	600	—	—	—	2	8.6
-02	250	8	38	10	1	5.1
-03	250	6	29	7	1	5.1
-04	250	5	21	5	1	5.1
-05	250	9	44	9	1	5.1

1. Сварные швы по ГОСТ 5264-80. Электроды типа Э-42А ГОСТ 9467-75.
2. Шероховатость поверхностей реза деталей Б4. 50/, остальное - ⌀

3. Н14, h14, ± $\frac{УТ14}{2}$
4.* Размеры для справок.

Изм	Лист	N докум	Подп.	Дата	ПВ6.07.03.00 СБ	Лит	Масса	Масштаб
Разраб.		Гольдина		06.87	Кронштейн Сборочный чертеж	И	ст. табл.	—
Пров.						Лист	Листов 1	
ГИП		Тюрин		06.87		Гипронефтеспецмонтаж г. Москва		
Н.контр.		Панова		06.87				
Утв.		Кузнецов		06.87				

Формат А3

Альбом 7

Типовой проект

Форм.	Зона	Поз.	Обозначение	Наименование	Кол.	Примечание
Б4		4	ПВ6.07.03.04	Заглушка		
				Полоса $\frac{Б5-110\ ГОСТ\ 103-76}{Ст3\ ГОСТ\ 535-79}$		
				L=110 мм.	1	0,5 кг
				ПВ6.07.03.00-02		
				Детали		
Б4		3	ПВ6.07.03.03-02	Балка		
				Швеллер $\frac{10\ ГОСТ\ 8240-72}{Ст3\ ГОСТ\ 535-79}$		
				L=250 мм	2	2,1 кг
				ПВ6.07.03.00-03		
				Детали		
Б4		3	ПВ6.07.03.03-03	Балка		
				Швеллер $\frac{10\ ГОСТ\ 8240-72}{Ст3\ ГОСТ\ 535-79}$		
				L=250 мм	2	2,1 кг
				ПВ6.07.03.00-04		
				Детали		
Б4		3	ПВ6.07.03.03-04	Балка		
				Швеллер $\frac{10\ ГОСТ\ 8240-72}{Ст3\ ГОСТ\ 535-79}$		
				L=250 мм	2	2,1 кг

Изм	Лист	N докум	Подп.	Дата	ПВ6.07.03.00	Лист 2

Формат А4

Альбом 7

Типовой проект

Форм.	Зона	Поз.	Обозначение	Наименование	Кол.	Примечание
				Документация		
А3			ПВ6.07.03.00.СБ	Сборочный чертеж		
				Детали		
А2		1	ПВ6.07.03.01	Винт	1	
А4		2	ПВ6.07.03.02	Втулка	1	
			Переменные данные	для исполнений:		
				ПВ6.07.03.00		
				Детали		
Б4		3	ПВ6.07.03.03	Балка		
				Швеллер $\frac{10\ ГОСТ\ 8240-72}{Ст3\ ГОСТ\ 535-79}$		
				L=250 мм	2	2,1 кг
				ПВ6.07.03.00-01		
				Детали		
Б4		3	ПВ6.07.03.03-01	Балка		
				Швеллер $\frac{10\ ГОСТ\ 8240-72}{Ст3\ ГОСТ\ 535-79}$		
				L=600 мм	2	5,1 кг

Изм	Лист	N докум	Подп.	Дата	ПВ6.07.03.00	Лит.	Лист	Листов
Разраб.		Гольдина		06.87	Кронштейн	И	1	3
Пров.						Гипронефтеспецмонтаж г. Москва		
ГИП		Тюрин		06.87				
Н.контр.		Панова		06.87				
Утв.		Кузнецов		06.87				

24158-07 37

Формат А4

Альбом 7

Типовой проект 903-9-24.89

ПВ6.07.03.02

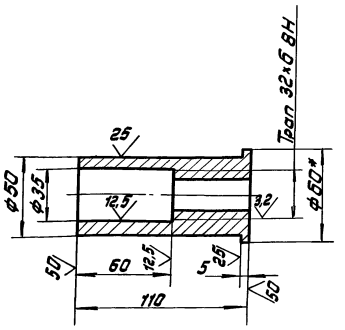

1. H14, h14, $\pm \frac{JT14}{2}$
2. * Размер для справок.

Изм.	Лист	N докум.	Подп.	Дата	ПВ6.07.03.02	Лит.	Масса	Масштаб
Разраб.		Гольдина		06.87	Втулка	И	1.0	1:2
Пров.						Лист	Листов 1	
ГИП		Тюрин		06.87	Круг В-60 ГОСТ 2590-71 Ст.3 ГОСТ 535-79	Гипронефтеспецмонтаж г. Москва		
Н.контр.		Панова		06.87				
Утв.		Кузнецов		06.87				

Формат А4

Альбом 7

Типовой проект

ПВ6.07.03.01

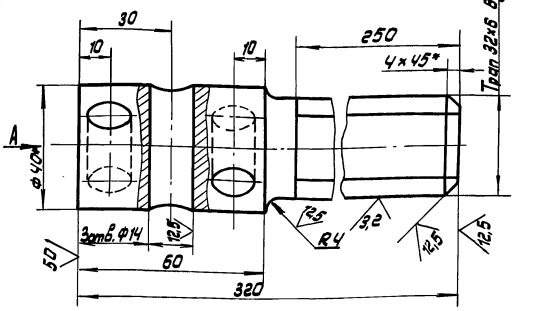

Вид А

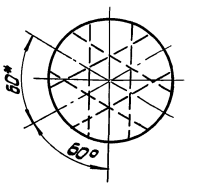

1 H14, h14, $\pm \frac{JT14}{2}$
2 * Размер для справок

Изм.	Лист	N докум.	Подп.	Дата	ПВ6.07.03.01	Лит.	Масса	Масштаб
Разраб.		Гольдина		06.87	Винт	И	2.0	1:1
Пров.						Лист	Листов 1	
ГИП		Тюрин		06.87	Круг В-40 ГОСТ 2590-71 Ст3 ГОСТ 535-79	Гипронефтеспецмонтаж г. Москва		
Н.контр.		Панова		06.87				
Утв.		Кузнецов		06.87				

Формат А4

Альбом 7

Типовой проект

ПВ6.07.04.00СБ

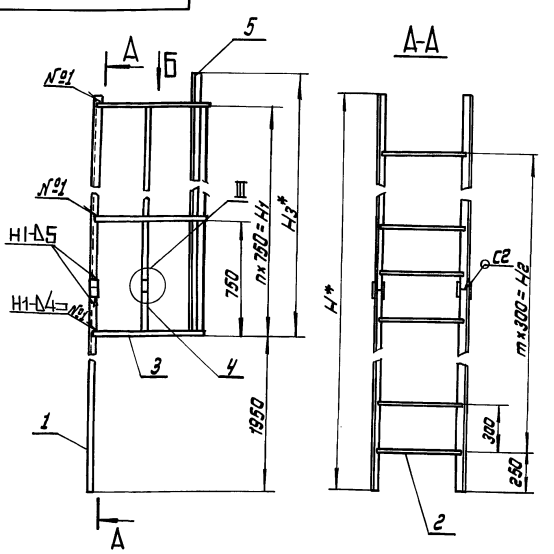

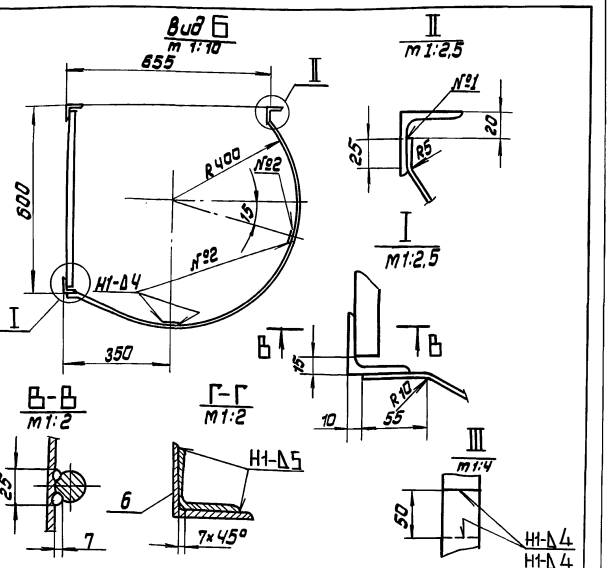

Размеры, мм

Обозначение	H	n	H_1	m	H_2	H_3	Масса, кг
ПВ6.07.04.00	17750	21	15750	56	16800	16010	333
-01	11750	13	9750	36	10800	10010	215
-02	9500	10	7500	29	8700	8010	173
-03	7500	7	5250	23	6900	6010	134
-04	5750	5	3750	16	4800	4010	98
-05	14750	17	12750	46	13800	13130	274

4* Размеры для справок.

1. Сварные швы по ГОСТ 5264-80. Электроды типа Э-42А ГОСТ 9467-75.
2. Шероховатость поверхностей реза деталей 50 остальное-
3. H14, h14, $\pm \frac{JT14}{2}$

Изм.	Лист	N докум.	Подп.	Дата	ПВ6.07.04.00 СБ	Лит.	Масса	Масштаб
Разраб.		Гольдина		06.87	Лестница Сборочный чертеж	И	ст. табл.	—
Пров.						Лист	Листов 1	
ГИП		Тюрин		06.87		Гипронефтеспецмонтаж г. Москва		
Н.контр.		Панова		06.87				
Утв.		Кузнецов		06.87				

Альбом 7

Типовой проект 903-9-24.89

Формат	Зона	Поз.	Обозначение	Наименование	Кол.	Примечание
Б4		5	ПВ 6.07.04.05	Связь		
				Уголок Б-50×50×5 ГОСТ 8509-72 / Ст.3 ГОСТ 535-79		
				L = 8005 mm	2	30,4 кг
Б4		6	ПВ6.07.04.06	Уголок накладка / Уголок Б-63×63×5 ГОСТ 8509-72 / Ст.3 ГОСТ 535-79		
				L = 150 mm	2	0,75 кг
				ПВ6.07.04.00-01		
				Детали		
Б4		1	ПВ6.07.04.01-01	Стойка		
				Уголок Б-50×50×5 ГОСТ 8509-72 / Ст.3 ГОСТ 535-79		
				L = 11750 mm	2	44,3 кг
Б4		2	ПВ6.07.04.02	Перекладина		
				Круг В-20 ГОСТ 2590-71 / Ст.3 ГОСТ 535-79		
				L = 570 mm	37	1,4 кг
Б4		3	ПВ6.07.04.03	Ограждение		
				Полоса Б4×30 ГОСТ 103-76 / Ст.3 ГОСТ 535-79		
				L = 1350 mm	14	1,3 кг
Б4		4	ПВ6.07.04.04-01	Ограждение		
				Полоса Б4×30 ГОСТ 103-76 / Ст.3 ГОСТ 535-79		
				L = 9780 mm	2	9,2 кг
Б4		5	ПВ6.07.04.05-01	Связь		
				Уголок Б-50×50×5 ГОСТ 8509-72 / Ст.3 ГОСТ 535-79		
				L = 10010 mm	1	37,7 кг

Инв N подл. | Подп. и дата | Взам. инв N | Инв N дубл. | Подп. и дата

Изм | Лист | N докум. | Подп. | Дата

ПВ6.07.04.00. Лист 2

Формат А4

Альбом 7

Типовой проект

Формат	Зона	Поз.	Обозначение	Наименование	Кол.	Примечание
				Документация		
А3			ПВ6.07.04.00 СБ	Сборочный чертеж		
			Переменные данные	для исполнений		
				ПВ6.07.04.00		
				Детали		
Б4		1	ПВ6.07.04.01	Стойка		
				Уголок Б-50×50×5 ГОСТ 8509-72 / Ст.3 ГОСТ 535-79		
				L = 8.875 mm	4	33,9 кг
Б4		2	ПВ6.07.04.02	Перекладина		
				Круг В-20 ГОСТ 2590-71 / Ст.3 ГОСТ 535-79		
				L = 570 mm	57	1,4 кг
Б4		3	ПВ6.07.04.03	Ограждение		
				Полоса Б4-30 ГОСТ 103-76 / Ст3 ГОСТ 535-79		
				L = 1350 mm	22	1,3 кг
Б4		4	ПВ6.07.04.04	Ограждение		
				Полоса Б4×30 ГОСТ 103-76 / Ст3 ГОСТ 535-79		
				L = 7915 mm.	2	14,9 кг

Инв N подл. | Подп. и дата | Взам. инв N | Инв N дубл. | Подп. и дата

Изм | Лист | N докум. | Подп. | Дата

ПВ6.07.04.00.

Разраб. Голодина 06.87
Пров. Гип Тюрин 06.87
Н. контр. Панова 06.87
Утв. Кузнецов 06.87

Лестница

Лит. И | Лист 1 | Листов 6

Гипрофтеспецмонтаж г. Москва

Формат А4

Альбом 7

Типовой проект

Формат	Зона	Поз.	Обозначение	Наименование	Кол.	Примечание
				Уголок Б-50×50×5 ГОСТ 8509-72 / Ст.3 ГОСТ 535-79		
				L = 7500 mm	2	28,3 кг
Б4		2	ПВ6.07.04.02	Перекладина		
				Круг В-20 ГОСТ 2590-71 / Ст3. ГОСТ 535-79		
				L = 570 mm	24	1,4 кг
Б4		3	ПВ6.07.04.03	Ограждение		
				Полоса Б4×30 ГОСТ 103-76 / Ст3 ГОСТ 535-79		
				L = 1350 mm	8	1,3 кг
Б4		4	ПВ6.07.04.04-03	Ограждение		
				Полоса Б4×30 ГОСТ 103-76 / Ст.3 ГОСТ 535-79		
				L = 5280 mm	2	5,0 кг
Б4		5	ПВ6.07.04.05-03	Связь		
				Уголок Б-50×50×5 ГОСТ 8509-72 / Ст.3 ГОСТ 535-79		
				L = 6010 mm	1	22,7 кг.
				ПВ6.07.04.00-04		
				Детали		
Б4		1	ПВ6.07.04.01-04	Стойка		
				Уголок Б-50×50×5 ГОСТ 8509-72 / Ст.3 ГОСТ 535-79		
				L = 5750 mm	2	21,7 кг.
Б4		2	ПВ6.07.04.02	Перекладина		
				Круг В-20 ГОСТ 2590-71 / Ст.3 ГОСТ 535-79		
				L = 570 mm	17	1,4 кг

Инв N подл. | Подп. и дата | Взам. инв N | Инв N дубл. | Подп. и дата

Изм | Лист | N докум. | Подп. | Дата

ПВ6.07.04.00. Лист 4

Формат А4

Альбом 7

Типовой проект

Формат	Зона	Поз.	Обозначение	Наименование	Кол.	Примечание
				ПВ6.07.04.00-02		
				Детали		
Б4		1	ПВ6.07.04.01-02	Стойка		
				Уголок Б-50×50×5 ГОСТ 8509-72 / Ст.3 ГОСТ 535-79		
				L = 9500 mm	2	35,8 кг
Б4		2	ПВ6.07.04.02	Перекладина		
				Круг В-20 ГОСТ 2590-71 / Ст.3 ГОСТ 535-79		
				L = 570 mm	30	1,4 кг
Б4		3	ПВ6.07.04.03	Ограждение		
				Полоса Б4×30 ГОСТ 103-76 / Ст3 ГОСТ 535-79		
				L = 1350 mm	11	1,3 кг
Б4		4	ПВ6.07.04.04-02	Ограждение		
				Полоса Б4×30 ГОСТ 103-76 / Ст.3 ГОСТ 535-79		
				L = 7530 mm	2	7,1 кг
Б4		5	ПВ 6.07.04.05-02	Связь		
				Уголок Б-50×50×5 ГОСТ 8509-72 / Ст.3 ГОСТ 535-79		
				L = 8010 mm	1	30,2 кг
				ПВ6.07.04.00-03		
				Детали		
Б4		1	ПВ6.07.04.01-03	Стойка		

Инв N подл. | Подп. и дата | Взам. инв N | Инв N дубл. | Подп. и дата

Изм | Лист | N докум. | Подп. | Дата

ПВ6.07.04.00 Лист 3

24158-07 39

Формат А4

Формат	Зона	Поз.	Обозначение	Наименование	Кол.	Примечание
64		4	ПВ6.07.04.04-05	Ограждение		
				Полоса $\frac{64\times30\ ГОСТ\ 103-76}{Ст\ 3\ ГОСТ\ 535-79}$		
				L = 6415 мм	4	6 кг
64		5	ПВ6.07.04.05-05	Связь		
				Уголок $\frac{6-50\times50\times5\ ГОСТ\ 8509-72}{Ст\ 3\ ГОСТ\ 535-79}$		
				L = 6565 мм	2	25 кг
64		6	ПВ6.07.04.06	Уголок накладка		
				Уголок $\frac{6-63\times63\times5\ ГОСТ\ 8509-72}{Ст\ 3\ ГОСТ\ 535-79}$		
				L = 150 мм	2	0,75 кг

Инв.№ подл. | Подп. и дата | Взам. инв.№ | Инв.№ дубл. | Подп. и дата

Изм. Лист № докум. Подп. Дата

ПВ6.07.04.00

Лист 6

Копировал формат

Формат	Зона	Поз.	Обозначение	Наименование	Кол.	Примечание
64		3	ПВ6.07.04.03	Ограждение		
				Полоса $\frac{64\times30\ ГОСТ\ 103-76}{Ст\ 3\ ГОСТ\ 535-79}$		
				L = 1350 мм	6	1,3 кг
64		4	ПВ6.07.04.04-04	Ограждение		
				Полоса $\frac{64\times30\ ГОСТ\ 103-76}{Ст\ 3\ ГОСТ\ 535-79}$		
				L = 3780 мм	2	3,6 кг
64		5	ПВ6.07.04.05-04	Связь		
				Уголок $\frac{6-50\times50\times5\ ГОСТ\ 8509-72}{Ст\ 3\ ГОСТ\ 535-79}$		
				L = 4010 мм	1	15,1 кг
				ПВ6.07.04.00-05		
				Детали		
64		1	ПВ6.07.04.01-05	Стойка		
				Уголок $\frac{6-50\times50\times5\ ГОСТ\ 8509-72}{Ст\ 3\ ГОСТ\ 535-79}$		
				L = 7375 мм	4	27,6 кг
64		2	ПВ6.07.04.02	Перекладина		
				Круг $\frac{6-20\ ГОСТ\ 2590-71}{Ст\ 3\ ГОСТ\ 535-79}$		
				L = 570 мм	47	1,4 кг
64		3	ПВ6.07.04.03	Ограждение		
				Полоса $\frac{64\times30\ ГОСТ\ 103-76}{Ст\ 3\ ГОСТ\ 535-79}$		
				L = 1350 мм	18	1,3 кг

Инв.№ подл. | Подп. и дата | Взам. инв.№ | Инв.№ дубл. | Подп. и дата

Изм. Лист № докум. Подп. Дата

ПВ6.07.04.00

Лист 5

Копировал формат

Формат	Зона	Поз.	Обозначение	Наименование	Кол.	Примечание
64		6	ПВ6.07.05.06	Ограждение		
				Уголок $\frac{6-50\times50\times5\ ГОСТ\ 8509-72}{Ст\ 3\ ГОСТ\ 535-79}$		
				L = 1200 мм	1	4,5 кг
64		7	ПВ6.07.05.07	Ограждение		
				Уголок $\frac{6-50\times50\times5\ ГОСТ\ 8509-72}{Ст\ 3\ ГОСТ\ 535-79}$		
				L = 850 мм	2	3,2 кг
64		8	ПВ6.07.05.08	Ограждение		
				Лист $\frac{6-2\ ГОСТ\ 19903-74}{Ст\ 3\ ГОСТ\ 16523-70}$		
				100 × 3200	1	5,0 кг
64		9	ПВ6.07.05.09	Ограждение		
				Полоса $\frac{64\times10\ ГОСТ\ 103-76}{Ст\ 3\ ГОСТ\ 535-79}$		
				L = 700 мм	1	2,9 кг
64		10	ПВ6.07.05.10	Настил		
				Лист ПВ.506 × 780 × 1160		
				ГОСТ 8706-78	1	14,5 кг
64		11	ПВ6.07.05.11	Лист		
				Лист $\frac{6-4\ ГОСТ\ 19903-74}{Ст\ 3\ ГОСТ\ 14637-79}$		
				440 × 6,94	1	9,6 кг
64		12	ПВ6.07.05.12	Подкладка		
				Полоса $\frac{64\times150\ ГОСТ\ 103-76}{Ст\ 3\ ГОСТ\ 535-79}$		
				L = 150 мм	2	0,7 кг
64		13	ПВ6.07.05.13	Упор		
				Полоса $\frac{64\times20\ ГОСТ\ 103-76}{Ст\ 3\ ГОСТ\ 535-79}$		
				L = 100 мм	2	0,06 кг

Инв.№ подл. | Подп. и дата | Взам. инв.№ | Инв.№ дубл. | Подп. и дата

Изм. Лист № докум. Подп. Дата

ПВ6.07.05.00

Лист 2

Копировал формат

Формат	Зона	Поз.	Обозначение	Наименование	Кол.	Примечание
				Документация		
А2			ПВ6.07.05.00СБ	Сборочный чертеж		
				Детали		
64		1	ПВ6.07.05.01	Основание		
				Уголок $\frac{6-50\times50\times5\ ГОСТ\ 8509-72}{Ст\ 3\ ГОСТ\ 535-79}$		
				L = 1200 мм	2	4,5 кг
64		2	ПВ6.07.05.02	Основание		
				Уголок $\frac{6-50\times50\times5\ ГОСТ\ 8509-72}{Ст\ 3\ ГОСТ\ 535-79}$		
				L = 800 мм	1	3,9 кг
64		3	ПВ6.07.05.03	Основание		
				Уголок $\frac{6-50\times50\times5\ ГОСТ\ 8509-72}{Ст\ 3\ ГОСТ\ 535-79}$		
				L = 750 мм	1	2,8 кг
64		4	ПВ6.07.05.04	Стойка		
				Уголок $\frac{6-50\times50\times5\ ГОСТ\ 8509-72}{Ст\ 3\ ГОСТ\ 535-79}$		
				L = 1000 мм	4	3,8 кг
64		5	ПВ6.07.05.05	Ограждение		
				Уголок $\frac{6-50\times50\times5\ ГОСТ\ 8509-72}{Ст\ 3\ ГОСТ\ 535-79}$		
				L = 1145 мм	1	4,3 кг

Инв.№ подл. | Подп. и дата | Взам. инв.№ | Инв.№ дубл. | Подп. и дата

Изм. Лист № докум. Подп. Дата

ПВ6.07.05.00

Разраб. Голодина 06.87

Пров. —

ГИП Тюрин 06.87

Н.контр. Панова 06.87

Утв. Кузнецов 06.87

Площадка

Лит. И | Лист 1 | Листов 2

Гипронефтеспецмонтаж г. Москва

Копировал 24158-07 ЧП формат

ПВ6.07.05.00 СБ

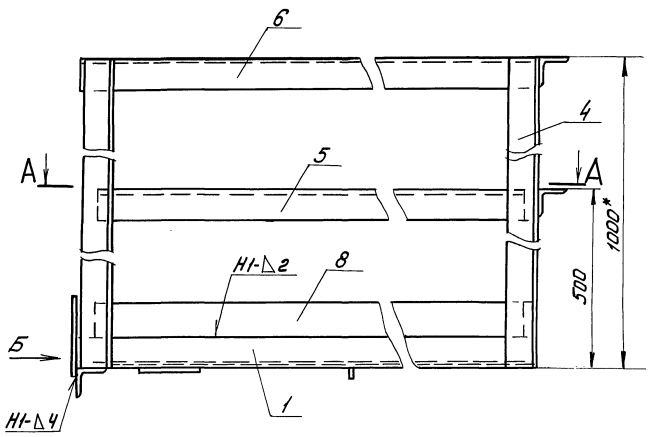

В-В

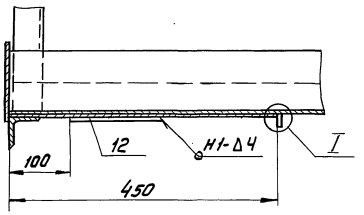

I
М1:1

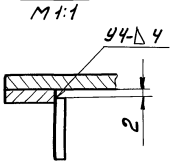

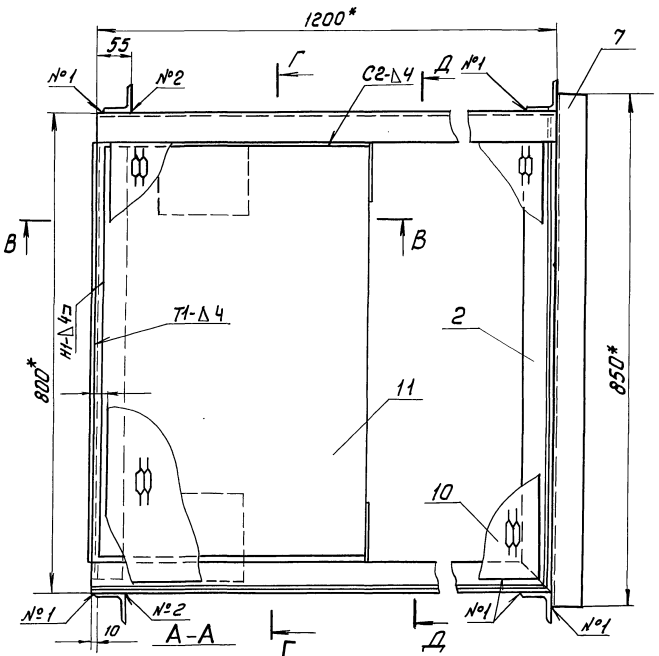

Г-Г повернуто

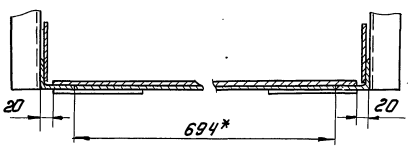

Д-Д повернуто

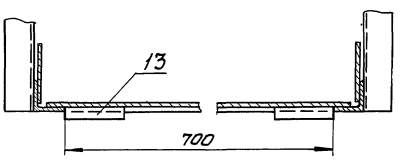

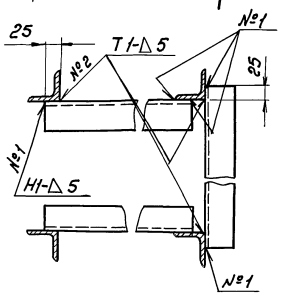

Вид Б повернуто

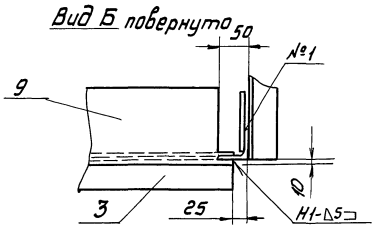

1. Сварные швы по ГОСТ 3264-80. Электроды типа Э-42А ГОСТ 9467-75.
2. $\pm \frac{IT14}{2}$
3. Шероховатость поверхностей реза деталей - $\frac{50}{\sqrt{}}$, остальное - $\sqrt{}$
4. * Размеры для справок.

					ПВ6.07.05.00 СБ		
Изм.	Лист	№ докум.	Подп.	Дата			
Разраб.		Голубина		06.87	Площадка	Лит.	Масса	Масштаб
Пров.						И	79	1:5
ГИП		Тюрин		06.87	Сборочный чертеж	Лист	Листов 1	
Н.контр.		Панова		06.87		Гипронефтеспецмонтаж г. Москва		
Утв.		Кузнецов		06.87				

Альбом 7

Типовой проект 903-9-24.89

Инв.№ подл. | Подп. и дата | Взам. инв.№ | Инв.№ дубл. | Подп. и дата

К5.0240.37.00.00.00СБ

Типовой проект 903-9-24.89 Альбом 7

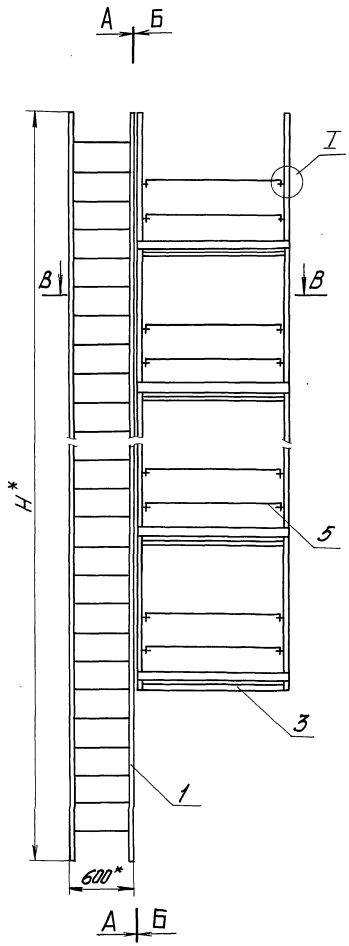

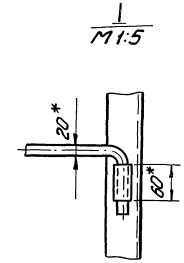

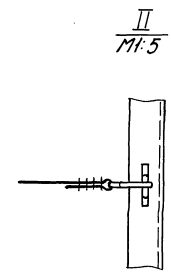

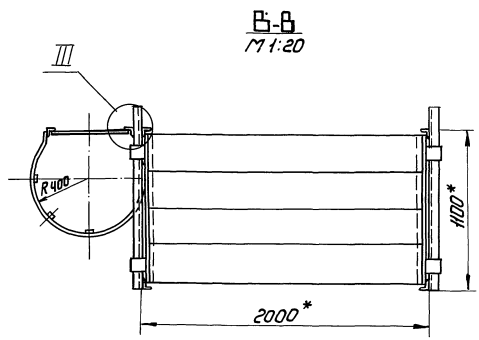

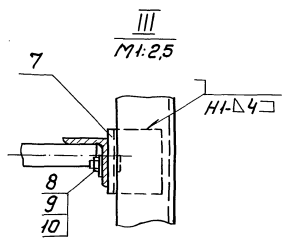

Обозначение	Объем резервуара, м³	H, мм	Масса, кг
К5.0240.37.00.00.00	10000, 20000, 30000	18000	1167
-01	1000, 2000, 3000	12000	751
-02	700	9000	594
-03	300, 400	7500	463
-04	5000	15000	1000

1. Сварные швы по ГОСТ 5264-80. Электроды типа Э-42А ГОСТ 9467-75
2. H14, h14 $\pm \frac{IT14}{2}$
3* Размеры для справок.

				К5.0240.37.00.00.00СБ			
Изм.	Лист	№ докум.	Подп.	Дата	Леса навесные для замыкания вертикального монтажного стыка стенки. Сборочный чертеж	Лит.	Масса	Масштаб
Разраб.		Гальдина		06.87		И	См. табл.	1:40
Пров.								
Т.контр.						Лист	Листов 1	
ГИП		Тюрин		06.87		Гипронефтеспецмонтаж г. Москва		
Н.контр.		Панова		06.87				
Утв.		Кузнецов		06.87				

Инв.№ подл. | Подп. и дата | Взам. инв.№ | Инв.№ дубл. | Подп. и дата

Альбом 7

Типовой проект 903-9-24.89

Формат	Зона	Поз.	Обозначение	Наименование	Кол.	Примечание
				К5.0240.37.00.00.00-01		
				Сборочные единицы		
А2		1	К5.0240.37.01.00.00-01	Лестница	1	
А2		2	К5.0240.37.02.00.00-01	Боковина	2	
А3		3	К5.0240.37.03.00.	Площадка	5	
А3		4	К5.0240.37.04.00.	Ограждение тяжкое	10	
				Детали		
А4		5	К5.0240.37.00.00.01	Ограждение жесткое	10	
Б4		6	К5.0240.37.00.00.02	Доска бортовая		
				Сосна 19×150 ГОСТ 24454-80		
				L = 2000мм	5	7кг
А4		7	К5.0240.37.00.00.03	Кронштейн	5	
				Стандартные изделия		
		8		Болт М10×25.5.6 ГОСТ 7798-70	5	0,03 кг
		9		Гайка М10.5 ГОСТ 5915-70	5	0,01 кг
		10		Шайба 10.01. ГОСТ 11371-78	5	0,004кг
				К5.0240.37.00.00.00-02		
				Сборочные единицы		
А2		1	К5.0240.37.01.00.00-02	Лестница	1	
А2		2	К5.0240.37.02.00.00-02	Боковина	2	
А3		3	К5.0240.37.03.00.00	Площадка	4	
А3		4	К5.0240.37.04.00.00.	Ограждение тяжкое	8	

Инв.№подл. | Подп.и дата | Взам.инв.№ | Инв.№дубл. | Подп.и дата

Изм. Лист. №докум. Подп. Дата

К5.0240.37.00.00.00.

Лист 2

Формат А4

Альбом 7

Типовой проект

Формат	Зона	Поз.	Обозначение	Наименование	Кол.	Примечание
А2			К5.0240.37.00.00.00.СБ	Сборочный чертеж		
				Документация		
				Переменные данные для исполнения		
				К5.0240.37.00.00.00		
				Сборочные единицы		
А2		1	К5.0240.37.01.00.00	Лестница	1	
А2		2	К5.0240.37.02.00.00	Боковина	2	
А3		3	К5.0240.37.03.00.00	Площадка	8	
А3		4	К5.0240.37.04.00.00	Ограждение тяжкое	16	
				Детали		
А4		5	К5.0240.37.00.00.01	Ограждение жесткое	16	
Б4		6	К5.0240.37.00.00.02	Доска бортовая		
				Сосна 19×150 ГОСТ 24454-80		
				L=2000 мм	8	7кг
А4		7	К5.0240.37.00.00.03	Кронштейн	8	
				Стандартные изделия		
		8		Болт М10×25.5.6 ГОСТ 7798-70	8	0,03 кг
		9		Гайка М10.6 ГОСТ 5915-70	8	0,01 кг
		10		Шайба 10.01. ГОСТ 11371-78	8	0,004кг

Инв.№подл. | Подп.и дата | Взам.инв.№ | Инв.№дубл. | Подп.и дата

Изм. Лист. №докум. Подп. Дата

К5.0240.37.00.00.00

Разраб. Гольвина 06.87

Пров.

ГИП Тюрин 06.87

Н.контр. Панова 06.87

Утв. Кузнецов 06.87

Леса навесные для замыкания вертикального монтажного стыка стенки

Лит. И | Лист 1 | Листов 4

Гипронефтеспецмонтаж г. Москва

Формат А4

Альбом 7

Типовой проект

Формат	Зона	Поз.	Обозначение	Наименование	Кол.	Примечание
				Стандартные изделия		
		8		Болт М10×25.5.6 ГОСТ 7798-70	3	0,03 кг
		9		Гайка М10.5 ГОСТ 5915-70	3	0,01кг
		10		Шайба 10.01. ГОСТ 11371-78	3	0,004кг
				К5.0240.37.00.00.00-04		
				Сборочные единицы		
А2		1	К5.0240.37.01.00.00-04	Лестница	1	
А2		2	К5.0240.37.02.00.00-04	Боковина	2	
А3		3	К5.0240.37.03.00.00	Площадка	7	
А3		4	К5.0240.37.04.00.00	Ограждение тяжкое	14	
				Детали		
		5	К5.0240.37.00.00.01	Ограждение жесткое	14	
		6	К5.0240.37.00.00.02	Доска бортовая		
				Сосна 19×150 ГОСТ 24454-80		
				L = 2000 мм	7	7кг
		7	К5.0240.37.00.00.03	Кронштейн	7	
				Стандартные изделия		
		8		Болт М10×25.5.6 ГОСТ 7798-70	7	0,03 кг
		9		Гайка М10.6 ГОСТ 5915-70	7	0,01 кг
		10		Шайба 10.01 ГОСТ 11371-78	7	0,004кг

Инв.№подл. | Подп.и дата | Взам.инв.№ | Инв.№дубл. | Подп.и дата

Изм. Лист. №докум. Подп. Дата

К5.0240.37.00.00.00.

Лист 4

Формат А4

Альбом 7

Типовой проект

Формат	Зона	Поз.	Обозначение	Наименование	Кол.	Примечание
				Детали		
А4		5	К5.0240.37.00.00.01	Ограждение жесткое	8	
Б4		6	К5.0240.37.00.00.02	Доска бортовая		
				Сосна 19×150 ГОСТ 24454-80		
				L=2000 мм	4	1кг
А4		7	К5.0240.37.00.00.03	Кронштейн	4	
				Стандартные изделия		
		8		Болт М10×25.5.6 ГОСТ 7798-70	4	0,03кг
		9		Гайка М10.6 ГОСТ 5915-70	4	0,01кг
		10		Шайба 10.01 ГОСТ 11371-78	4	0,004кг
				К5.0240.37.00.00.00-03		
				Сборочные единицы		
А2		1	К5.0240.37.01.00.00-03	Лестница	1	
А2		2	К5.0240.37.02.00.00-03	Боковина	2	
А3		3	К5.0240.37.03.00.00	Площадка	3	
А4		4	К5.0240.37.04.00.00	Ограждение тяжкое	6	
				Детали		
А4		5	К5.0240.37.00.00.01	Ограждение жесткое	6	
Б4		6	К5.0240.37.00.00.02	Доска бортовая		
				Сосна 19×150 ГОСТ 24454-80		
				L=2000мм	3	7кг
Б4		7	К5.0240.37.00.00.03	Кронштейн	3	

Инв.№подл. | Подп.и дата | Взам.инв.№ | Инв.№дубл. | Подп.и дата

Изм. Лист. №докум. Подп. Дата

К5.0240.37.00.00.00.

Лист 3

Формат А4

Альбом 7

Типовой проект 903-9-24.89

Инв.№подл. | Подп. и дата | Взам.инв.№ | Инв.№дубл. | Подп. и дата

К5.0240.37.00.00.03

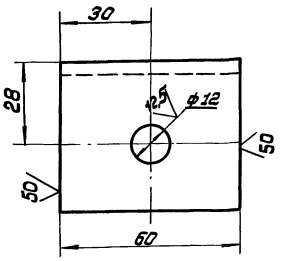

1. H14, h14; $\pm \frac{IT14}{2}$

Изм.	Лист	№докум.	Подп.	Дата
Разраб.		Гольдина		06.87
Пров.				
Т.контр.				
ГИП		Тырчин		06.87
Н.контр.		Панова		06.87
Утв.		Кузнецов		06.87

Кронштейн

Лит.	Масса	Масштаб
И	0.2	1:1

Лист | Листов 1

Уголок 50х50х5 ГОСТ 8509-72 / Ст.3 ГОСТ 535-79

Гипронефтеспецмонтаж г. Москва

Формат А4

Альбом 7

Типовой проект

Инв.№подл. | Подп. и дата | Взам.инв.№ | Инв.№дубл. | Подп. и дата

К5.0240.37.02.00.05

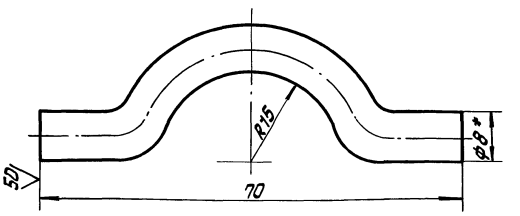

1. H14; h14; $\pm \frac{IT14}{2}$
2. *Размер для справок.
3. Длина заготовки - 90 мм.

Изм.	Лист	№докум.	Подп.	Дата
Разраб.		Гольдина		06.87
Пров.				
Т.контр.				
ГИП		Тырчин		06.87
Н.контр.		Панова		06.87
Утв.		Кузнецов		06.87

Петля

Лит.	Масса	Масштаб
И	0.04	2:1

Лист | Листов 1

Круг 8-В ГОСТ 2590-71 / Ст3 ГОСТ 535-79

Гипронефтеспецмонтаж г. Москва

Формат А4

Альбом 7

Типовой проект

Инв.№подл. | Подп. и дата | Взам.инв.№ | Инв.№дубл. | Подп. и дата

К5.0240.37.02.01.00 СБ

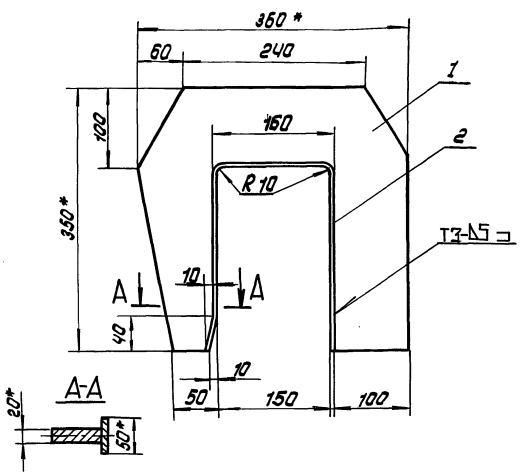

1. Сварные швы по ГОСТ 5264-80. Электроды типа Э-42А ГОСТ 9467-75.
2. H14; h14; $\pm \frac{IT14}{2}$
3. Шероховатость поверхностей реза для деталей поз 1 и 2 $\sqrt{}$ остальное $\sqrt{}$
4. * Размеры для справок.

Изм.	Лист	№докум.	Подп.	Дата
Разраб.		Гольдина		06.87
Пров.				
Т.контр.				
ГИП		Тырчин		06.87
Н.контр.		Панова		06.87
Утв.		Кузнецов		06.87

Крюк
Сборочный чертеж

Лит.	Масса	Масштаб
И	14.3	1:4

Лист | Листов 1

Гипронефтеспецмонтаж г. Москва

Формат А4

Альбом 7

Типовой проект

Инв.№подл. | Подп. и дата | Взам.инв.№ | Инв.№дубл. | Подп. и дата

К5.0240.37.01.01.00 СБ

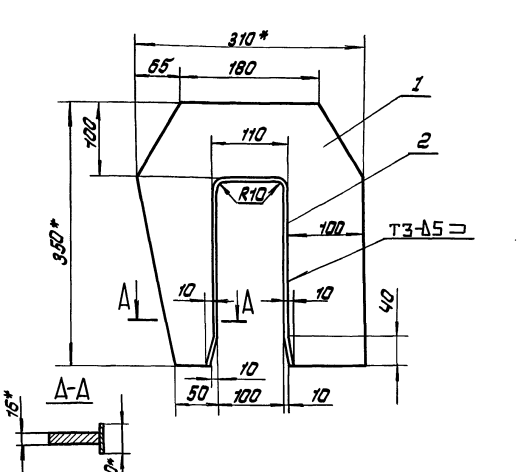

1. Сварные швы по ГОСТ 5264-80. Электроды типа Э-42А ГОСТ 9467-75.
2. H14; h14; $\pm \frac{IT14}{2}$
3. Шероховатость поверхностей реза для деталей 1,2 $\sqrt{50}$ остальное $\sqrt{}$
4. * Размеры для справок.

Изм.	Лист	№докум.	Подп.	Дата
Разраб.		Гольдина		06.87
Пров.				
Т.контр.				
ГИП		Тырчин		06.87
Н.контр.		Панова		06.87
Утв.		Кузнецов		06.87

Крюк
Сборочный чертеж

Лит.	Масса	Масштаб
И	10	1:4

Лист | Листов 1

Гипронефтеспецмонтаж г. Москва

Формат А4

Альбом 7

Типовой проект 903-9-24.89

Формат	Зона	Поз.	Обозначение	Наименование	Кол.	Примечание
				Документация		
А3			К5.0240.37.03.00.00	Сборочный чертеж		
				Детали		
А4		1	К5.0240.37.03.00.01	Крюк	4	
А4		2	К5.0240.37.03.00.02	Полка	2	
				Материалы		
		3		Пиломатериалы S40 ГОСТ 24454-80	0,08	м3
				Стандартные изделия		
				Гвозди ГОСТ 283-75		
		4		6×50	50	
		5		6×70	50	

Инв.№подл. | Подп. и дата | Взам.инв.№ | Инв.№дубл. | Подп. и дата

Изм.	Лист	№ докум.	Подп.	Дата
Разраб.		Гольдина		06.87
Пров.				
ГИП		Тюрин		06.87
Н.контр.		Панова		06.87
Утв.		Кузнецов		06.87

К5.0240.37.03.00.00.

Площадка

Лит	Лист	Листов
И		1

Гипронефтеспецмонтаж г. Москва

Формат А4

Альбом 7

Типовой проект

Формат	Зона	Поз.	Обозначение	Наименование	Кол.	Примечание
Б4		2	К5.0240.37.02.00.01	Уголок Уголок Б-40×40×4 ГОСТ 8509-72 L = 2000мм	7	2,84кг
Б4		3	К5.0240.37.02.00.02	Стойка Уголок Б-63×63×5 ГОСТ 8509-72 Ст.3 ГОСТ 535-79 L = 6950мм	2	28,8кг
				Уголок Уголок Б-50×50×5 ГОСТ 8509-72 Ст.3 ГОСТ 535-79		
Б4		4	К5.0240.37.02.00.03	L = 6600мм	2	26кг
Б4		5	К5.0240.37.02.00.04	L = 1250мм	2	4,4кг
Б4		6	К5.0240.37.02.00.05	Петля	28	
Б4		7	К5.0240.37.02.00.06.	Патрубок Труба 26×2,5 ГОСТ 10704-76 / 10 ГОСТ 10705-80 L = 60мм	14	0,1кг
Б4		8	К5.0240.37.02.00.07	Кронштейн Полоса 5×40 ГОСТ 103-76 Ст.3 ГОСТ 535-79 L = 170мм	7	0,3кг
Б4		9	К5.0240.37.02.00.08	Уголок накладка Уголок Б-63×63×5 ГОСТ 8509-72 Ст.3 ГОСТ 535-79 L = 150мм.	2	0,75кг

Инв.№подл. | Подп. и дата | Взам.инв.№ | Инв.№дубл. | Подп. и дата

Изм.	Лист	№ докум.	Подп.	Дата

К5.0240.37.02.00.00

Лист 5

Формат А4

Альбом 7

Типовой проект

Формат	Зона	Поз.	Обозначение	Наименование	Кол.	Примечание
				Документация		
А4			К5.0240.37.02.01.00	Сборочный чертеж		
				Детали		
Б4		1	К5.0240.37.02.01.01	Крюк Лист 20 ГОСТ 19903-74 / Ст.3 ГОСТ 14637-79 350×360	1	13кг
Б4		2	К5.0240.37.02.01.02	Полоса Полоса 5×50 ГОСТ 103-76 / Ст.3 ГОСТ 535-79 L = 670мм	1	1,3кг

Инв.№подл. | Подп. и дата | Взам.инв.№ | Инв.№дубл. | Подп. и дата

Изм.	Лист	№ докум.	Подп.	Дата
Разраб.		Гольдина		06.87
Пров.				
ГИП		Тюрин		06.87
Н.контр.		Панова		06.87
Утв.		Кузнецов		06.87

К5.0240.37.02.01.00

Крюк

Лит	Лист	Листов
И		1

Гипронефтеспецмонтаж г. Москва

Формат А4

Альбом 7

Типовой проект

Формат	Зона	Поз.	Обозначение	Наименование	Кол.	Примечание
				Документация		
А4			К5.0240.37.01.01.00	Сборочный чертеж		
				Детали		
Б4		1	К5.0240.37.01.01.01.	Крюк Лист 16 ГОСТ 19903-74 / Ст.3 ГОСТ 14637-79 350×310	1	9кг
Б4		2	К5.0240.37.01.01.02	Полоса Полоса 5×40 ГОСТ 103-76 / Ст.3 ГОСТ 535-79 L = 620мм	1	1кг

Инв.№подл. | Подп. и дата | Взам.инв.№ | Инв.№дубл. | Подп. и дата

Изм.	Лист	№ докум.	Подп.	Дата
Разраб.		Гольдина		06.87
Пров.				
ГИП		Тюрин		06.87
Н.контр.		Панова		06.87
Утв.		Кузнецов		06.87

К5.0240.37.01.01.00

Крюк

Лит	Лист	Листов
И		1

Гипронефтеспецмонтаж г. Москва

Формат А4

К5.0240.37.01.00.00.СБ

Типовой проект 903-9-24.89 Альбом 7

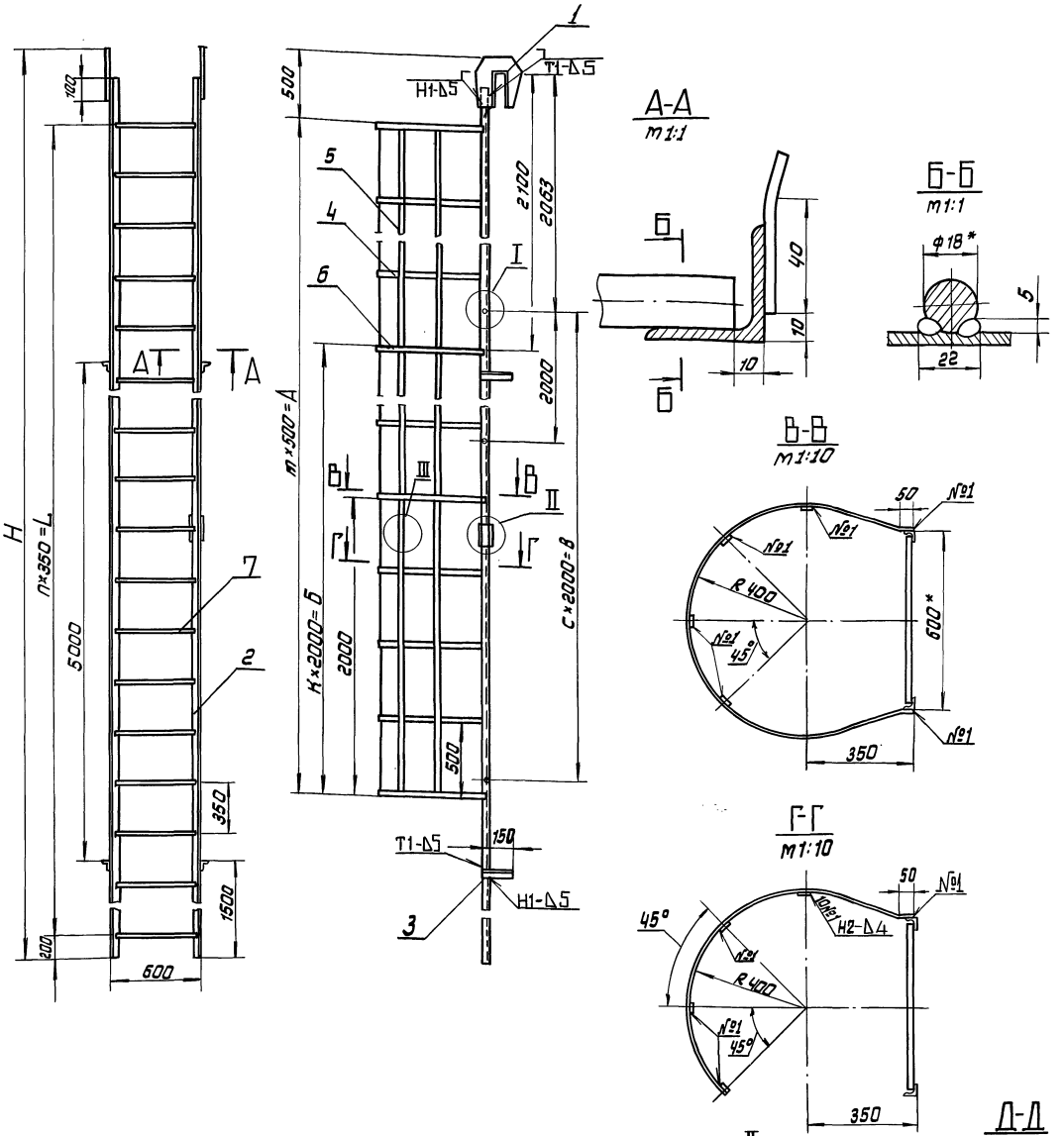

Обозначение	Размеры, мм					m	K	n	C	Масса, кг.
	H	L	A	Б	B					
К5.0240.37.01.00.00	18000	17500	15500	14000	16000	31	7	50	8	258
– 01	12000	11550	9500	8000	10000	19	4	33	5	174
– 02	9000	8400	6500	4000	8000	13	2	24	4	130
– 03	7500	7000	5000	2000	6000	10	1	20	3	109
– 04	15000	14700	12500	12000	14000	25	6	42	7	216.

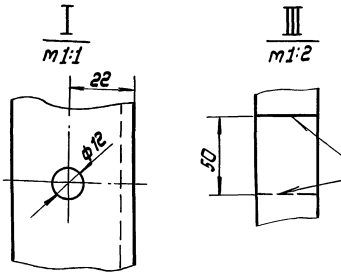

1. Н14; h14; ± $\frac{IT14}{2}$
2. Шероховатость поверхностей реза для деталей Б4 – $\overset{50}{\vee}$
3. * Размеры для справок.
4. Сварные швы по ГОСТ 5264-80. Электроды типа Э-42А ГОСТ 9467-75.

Изм	Лист	№ докум.	Подп.	Дата
Разраб.		Гольдина		06.87
Пров.				
Т. контр.				
ГИП		Тюрин		06.87
Н. контр.		Панова		06.87
Утв.		Кузнецов		06.87

К 5.0240.37.01.00.00СБ

Лестница
Сборочный чертеж

Лит	Масса	Масштаб
И	ст. табл.	1:20

Лист | Листов 1

Гипронефтеспецмонтаж г. Москва

Инв.№ подл. | Подп. и дата | Взам.инв.№ | Инв.№ дубл. | Подп. и дата

24158-07 46 Формат А2

Формат	Зона	Поз.	Обозначение	Наименование	Кол.	Примечание
Б4		7	К5.0240.37.01.00.07	Круг		
				Круг $\frac{8\text{-}18\ ГОСТ\ 2590\text{-}71}{Ст.3\ ГОСТ\ 535\text{-}79}$		
				L = 580мм	51	0,435кг
Б4		8	К5.0240.37.01.00.08	Уголок накладка		
				Уголок $\frac{Б\text{-}45\times45\times5\ ГОСТ\ 8509\text{-}72}{Ст3\ ГОСТ\ 535\text{-}79}$ L = 150мм	2	0,5кг
				К5.0240.37.01.00.00-01		
				Детали		
				Уголок		
				Уголок $\frac{Б\text{-}40\times40\times5\ ГОСТ\ 8509\text{-}72}{Ст3\ ГОСТ\ 535\text{-}79}$		
Б4		2	К5.0240.37.01.00.02	L = 11750мм	2	35кг
Б4		3	К5.0240.37.01.00.03	L = 190мм	4	0,56кг
				Полоса		
				Полоса $\frac{Б\text{-}4\times30\ ГОСТ\ 103\text{-}75}{Ст3\ ГОСТ\ 535\text{-}79}$		
Б4		4	К5.0240.37.01.00.04	L = 1300мм	15	1,2кг
Б4		5	К5.0240.37.01.00.05	L = 9500мм	4	9,4кг
Б4		6	К5.0240.37.01.00.06	L = 1950мм	5	1,83кг
Б4		7	К5.0240.37.01.00.07	Круг		
				Круг $\frac{8\text{-}18\ ГОСТ\ 2590\text{-}71}{Ст.3\ ГОСТ\ 535\text{-}79}$		
				L = 580мм	34	0,435кг
				К5.0240.37.01.00.00-02		
				Детали		
				Уголок		
				Уголок $\frac{Б\text{-}40\times40\times5\ ГОСТ\ 8509\text{-}72}{Ст3\ ГОСТ\ 535\text{-}79}$		

Инв.№подл. | Подп. и дата | Взам.инв.№ | Инв.№дубл. | Подп. и дата

Изм. Лист № докум. Подп. Дата

К5.0240.37.01.00.00

Лист 2

Формат А4

Формат	Зона	Поз.	Обозначение	Наименование	Кол.	Примечание
				Документация		
А2			К5.0240.37.01.00.00.СБ	Сборочный чертеж		
				Сборочные единицы		
А4		1	К5.0240.37.01.01.00	Крюк	2	
			Переменные данные	для исполнения		
				К5.0240.37.01.00.00		
				Детали		
Б4		2	К5.0240.37.01.00.02	Уголок		
				Уголок $\frac{Б\text{-}40\times40\times5\ ГОСТ\ 8509\text{-}72}{Ст.3\ ГОСТ\ 535\text{-}79}$		
				L = 8875мм	4	26кг
Б4		3	К5.0240.37.01.00.03	Уголок		
				Уголок $\frac{Б\text{-}40\times40\times5\ ГОСТ\ 8509\text{-}72}{Ст.3\ ГОСТ\ 535\text{-}79}$		
				L = 190мм	6	0,56кг
				Полоса		
				Полоса $\frac{Б\text{-}4\times30\ ГОСТ\ 103\text{-}75}{Ст.3\ ГОСТ\ 535\text{-}79}$		
Б4		4	К5.0240.37.01.00.04	L = 1300мм	24	1,2кг
Б4		5	К5.0240.37.01.00.05	L = 7775мм	8	7,5кг
Б4		6	К5.0240.37.01.00.06	L = 1950мм	8	1,83кг

Инв.№подл. | Подп. и дата | Взам.инв.№ | Инв.№дубл. | Подп. и дата

Изм. Лист № докум. Подп. Дата

К5.0240.37.01.00.00

Разраб. Голядина 06.87
Пров.
ГИП Тюрин 06.87
Н.контр. Панова 06.87
Утв. Кузнецов 06.87

Лестница

Лит И | Лист 1 | Листов 4

Гипронефтеспецмонтаж г. Москва

Формат А4

Формат	Зона	Поз.	Обозначение	Наименование	Кол.	Примечание
				К5.0240.37.01.00.00-04		
				Детали		
				Уголок		
				Уголок $\frac{Б\text{-}40\times40\times5\ ГОСТ\ 8509\text{-}72}{Ст.3\ ГОСТ\ 535\text{-}79}$		
Б4		2	К5.0240.37.01.00.02	L = 7375мм	4	22кг
Б4		3	К5.0240.37.01.00.03	L = 190мм	6	0,56кг
				Полоса		
				Полоса $\frac{Б\text{-}4\times30\ ГОСТ\ 103\text{-}75}{Ст.3\ ГОСТ\ 535\text{-}79}$		
Б4		4	К5.0240.37.01.00.04	L = 1300мм	5	1,2кг
Б4		5	К5.0240.37.01.00.05	L = 6275мм	8	6,4кг
Б4		6	К5.0240.37.01.00.06	L = 1950мм	25	1,83кг
Б4		7	К5.0240.37.01.00.07	Круг		
				Круг $\frac{8\text{-}18\ ГОСТ\ 2590\text{-}71}{Ст.3\ ГОСТ\ 535\text{-}79}$		
				L = 580мм	43	0,435кг
Б4		8	К5.0240.37.01.00.08	Уголок накладка		
				Уголок $\frac{Б\text{-}45\times45\times5\ ГОСТ\ 8509\text{-}72}{Ст3\ ГОСТ\ 535\text{-}79}$		
				L = 150мм	2	0,5кг

Инв.№подл. | Подп. и дата | Взам.инв.№ | Инв.№дубл. | Подп. и дата

Изм. Лист № докум. Подп. Дата

К5.0240.37.01.00.00

Лист 4

Формат А4

Формат	Зона	Поз.	Обозначение	Наименование	Кол.	Примечание
Б4		2	К5.0240.37.01.00.02	L = 8750мм	2	26кг
Б4		3	К5.0240.37.01.00.03	L = 190мм	4	0,56кг
				Полоса		
				Полоса $\frac{Б\text{-}4\times30\ ГОСТ\ 103\text{-}75}{Ст.3\ ГОСТ\ 535\text{-}79}$		
Б4		4	К5.0240.37.01.00.04	L = 1300мм	9	1,2кг
Б4		5	К5.0240.37.01.00.05	L = 6500мм	4	6кг
Б4		6	К5.0240.37.01.00.06	L = 1950мм	5	1,83кг
Б4		7	К5.0240.37.01.00.07	Круг		
				Круг $\frac{8\text{-}18\ ГОСТ\ 2590\text{-}71}{Ст.3\ ГОСТ\ 535\text{-}79}$		
				L = 580мм	26	0,435кг
				К5.0240.37.01.00.03		
				Детали		
				Уголок		
				Уголок $\frac{Б\text{-}40\times40\times5\ ГОСТ\ 8509\text{-}72}{Ст.3\ ГОСТ\ 535\text{-}79}$		
Б4		2	К5.0240.37.01.00.02	L = 7250мм	2	21,3кг
Б4		3	К5.0240.37.01.00.03	L = 190мм	4	0,56кг
				Полоса		
				Полоса $\frac{Б\text{-}4\times30\ ГОСТ\ 103\text{-}75}{Ст.3\ ГОСТ\ 535\text{-}79}$		
Б4		4	К5.0240.37.01.00.04	L = 1300мм	7	1,2кг
Б4		5	К5.0240.37.01.0005	L = 5000мм	4	4,7кг
Б4		6	К5.0240.37.01.00.06	L = 1950мм	4	1,83кг
Б4		7	К5.0240.37.01.00.07	Круг		
				Круг $\frac{8\text{-}18\ ГОСТ\ 2590\text{-}71}{Ст.3\ ГОСТ\ 535\text{-}79}$		
				L = 580мм	21	0,435кг

Инв.№подл. | Подп. и дата | Взам.инв.№ | Инв.№дубл. | Подп. и дата

Изм. Лист № докум. Подп. Дата

К5.0240.37.01.00.00

Лист 3

Формат А4

К5.0240.37.02.00.00СБ

Альбом 7

Типовой проект 903-9-24.89

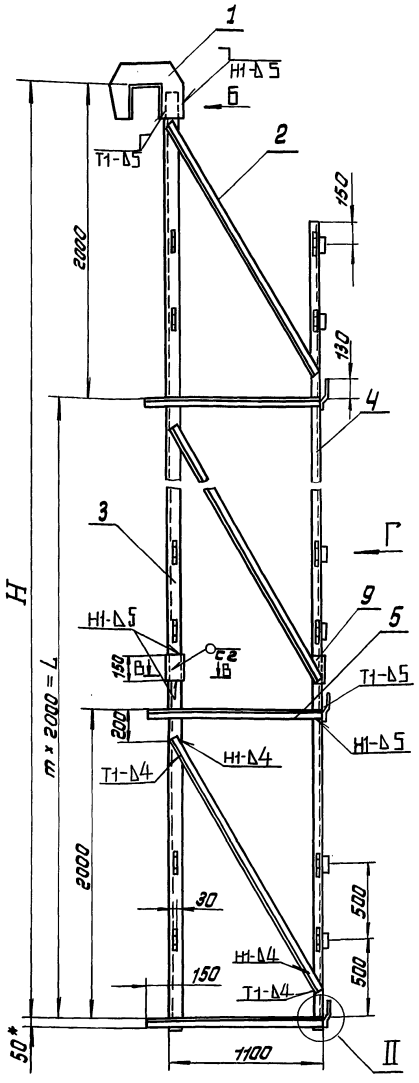

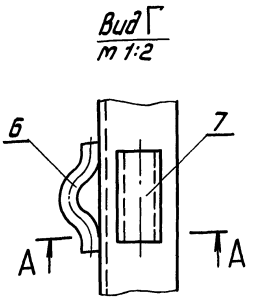

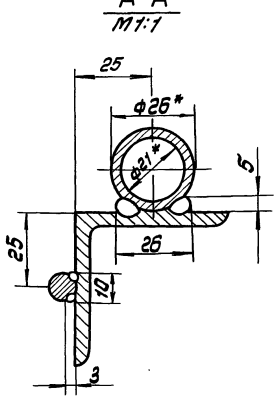

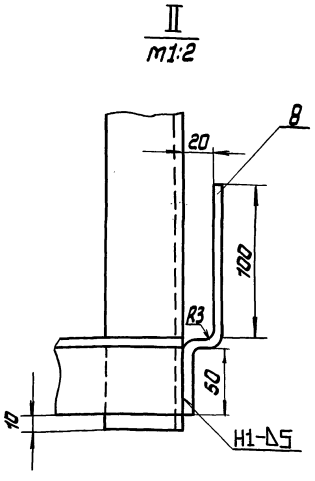

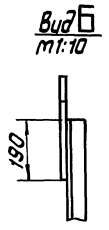

Обозначение	Размеры, мм		m	Масса, кг
	H	L		
К5.0240.37.04.00	16000	14000	7	214
- 01	10000	8000	4	138
- 02	8000	6000	3	112
- 03	6000	4000	2	87
- 04	14000	12000	6	180

1. Сварные швы по ГОСТ 5264-80. Электроды типа Э-42А ГОСТ 9467-75.
2. Н14; h14; ± $\frac{IT14}{2}$
3. Шероховатость поверхностей реза для деталей Б4- $\overset{30}{\nabla}$
4. * Размеры для справок.

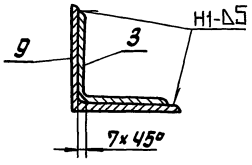

Изм.	Лист	N докум.	Подп.	Дата	К5.0240.37.02.00.00СБ		
Разраб.		Гольдина		06.87	Боковина Сборочный чертеж	Лит И	Масса ст. табл. —
Пров.						Лист	Листов 1
Т.контр.							
ГИП		Тюрин		06.87		Гипронефтеспецмонтаж г. Москва	
Н.контр.		Панова		06.87			
Утв.		Кузнецов		06.87			

Инв. N подл. | Подп. и дата | Взам. инв. N | Инв. N дубл. | Подп. и дата

Альбом 7

Типовой проект 903-9-24.89

Формат	Зона	Поз.	Обозначение	Наименование	Кол.	Примечание
А4		6	К5.0240.37.02.00.05	Петля	32	
Б4		7	К5.0240.37.02.00.06	Патрубок		
				Труба 26×2,5 ГОСТ 10704-76 / В10 ГОСТ 10705-80		
				L = 60мм	16	0,1кг
Б4		8	К5.0240.37.02.00.07	Кронштейн		
				Полоса 5×40 ГОСТ 103-76 / Ст3 ГОСТ 535-79		
				L = 170мм	8	0,3кг
Б4		9	К5.0240.37.02.00.08	Уголок накладка		
				Уголок Б-63×63×5 ГОСТ 8509-72 / Ст3 ГОСТ 535-79		
				L = 150мм	2	0,75кг
				К5.0240.37.02.00.00-02		
				Детали		
Б4		2	К5.0240.37.02.00.01	Уголок		
				Уголок Б-40×40×4 ГОСТ 8509-72 / Ст.3 ГОСТ 535-79		
				L = 2000мм	5	2,84кг
Б4		3	К5.0240.37.02.00.02	Стойка		
				Уголок Б-63×63×5 ГОСТ 8509-72 / Ст.3 ГОСТ 535-79		
				L = 9900мм	1	47,6кг
				Уголок		
				Уголок Б-50×50×5 ГОСТ 8509-72 / Ст.3 ГОСТ 535-79		
Б4		4	К5.0240.37.02.00.03	L = 9200мм	1	35кг
Б4		5	К5.0240.37.02.00.04	L = 1250мм	5	4,4кг
А4		6	К5.0240.37.02.00.05	Петля	20	
Б4		7	К5.0240.37.02.00.06.	Патрубок		
				Труба 26×2,5 ГОСТ 10704-76 / В10 ГОСТ 10705-80		
				L = 60мм	10	0,1кг

Подп. и дата | Инв. N дубл. | Взам. инв. N | Подп. и дата | Инв. N подл.

Изм. | Лист | N докум. | Подп. | Дата

К5.0240.37.02.00.00 — Лист 2

Формат А4

Альбом 7

Типовой проект

Формат	Зона	Поз.	Обозначение	Наименование	Кол.	Примечание
				Документация		
А2			К5.0240.37.02.00.00	Сборочный чертеж		
				Сборочные единицы		
А4		1	К5.0240.37.02.01.00	Крюк		
				Переменные данные для исполнения		
				К5.0240.37.02.00.00		
				Детали		
Б4		2	К5.0240.37.02.00.01	Уголок		
				Уголок Б-40×40×4 ГОСТ 8509-72 / Ст.3 ГОСТ 535-79		
				L = 2000мм	8	2,84кг
Б4		3	К5.0240.37.02.00.02	Стойка		
				Уголок Б-63×63×5 ГОСТ 8509-72 / Ст.3 ГОСТ 535-79		
				L = 7950мм	2	38,5кг
				Уголок		
				Уголок Б-50×50×5 ГОСТ 8509-72 / Ст.3 ГОСТ 535-79		
Б4		4	К5.0240.37.02.00.03	L = 7600мм	2	28,3кг
Б4		5	К5.0240.37.02.00.04	L = 1250мм	8	4,4кг

Подп. и дата | Инв. N дубл. | Взам. инв. N | Подп. и дата | Инв. N подл.

Изм. | Лист | N докум. | Подп. | Дата

К5.0240.37.02.00.00

Разраб.	Гольдина		06.87
Пров.			
ГИП	Тюрин		06.87
Н.контр.	Панова		06.87
Утв.	Кузнецов		06.87

Боковина

Лит	Лист	Листов
И	1	5

Гипронефтеспецмонтаж г. Москва

Формат А4

Альбом 7

Типовой проект

Формат	Зона	Поз.	Обозначение	Наименование	Кол.	Примечание
				К5.0240.37.02.00.00-03		
				Детали		
Б4		2	К5.0240.37.02.00.01	Уголок		
				Уголок Б-46×46×4 ГОСТ 8509-72 / Ст.3 ГОСТ 535-79		
				L = 2000мм	3	2,84кг
Б4		3	К5.0240.37.02.00.02	Стойка		
				Уголок Б-63×63×5 ГОСТ 8509-72 / Ст3 ГОСТ 535-79		
				L = 5900мм	1	28,4кг
				Уголок		
				Уголок Б-50×50×5 ГОСТ 8509-72 / Ст3 ГОСТ 535-79		
Б4		4	К5.0240.37.02.00.03	L = 5200мм	1	19,7кг
Б4		5	К5.0240.37.02.00.04	L = 1250мм	3	4,4кг
Б4		6	К5.0240.37.02.00.05	Петля	12	
Б4		7	К5.0240.37.02.00.06	Патрубок		
				Труба 26×2,5 ГОСТ 10704-76 / В10 ГОСТ 10705-80		
				L = 80мм	6	0,1кг
Б4		8	К5.0240.37.02.00.07	Кронштейн		
				Полоса 5×40 ГОСТ 103-76 / Ст.3 ГОСТ 535-79		
				L = 170мм	3	0,3кг
				К5.0240.37.02.00.00-04		
				Детали		

Подп. и дата | Инв. N дубл. | Взам. инв. N | Подп. и дата | Инв. N подл.

Изм. | Лист | N докум. | Подп. | Дата

К5.0240.37.02.00.00 — Лист 4

Формат А4

Альбом 7

Типовой проект

Формат	Зона	Поз.	Обозначение	Наименование	Кол.	Примечание
Б4		8	К5.0240.37.02.00.07.	Кронштейн		
				Полоса 5×40 ГОСТ 103-76 / Ст.3 ГОСТ 535-79		
				L = 170мм	5	0,3кг
				К5.0240.37.02.00.00-01		
				Детали		
Б4		2	К5.0240.37.02.00.01	Уголок		
				Уголок Б-40×40×4 ГОСТ 8509-72 / Ст.3 ГОСТ 535-79		
				L = 2000мм	4	2,84кг
Б4		3	К5.0240.37.02.00.02	Стойка		
				Уголок Б-63×63×5 ГОСТ 8509-72 / Ст.3 ГОСТ 535-79		
				L = 7900мм	1	38кг
				Уголок		
				Уголок Б-50×50×5 ГОСТ 8509-72 / Ст.3 ГОСТ 535-79		
Б4		4	К5.0240.37.02.00.03	L = 7200мм	1	27кг
Б4		5	К5.0240.37.02.00.04	L = 1250мм	4	4,4кг
Б4		6	К5.0240.37.02.00.05	Петля	16	
Б4		7	К5.0240.37.02.00.06	Патрубок		
				Труба 26×2,5 ГОСТ 10704-76 / В10 ГОСТ 10705-80		
				L = 60мм	8	0,1кг
Б4		8	К5.0240.37.02.00.07	Кронштейн		
				Полоса 5×40 ГОСТ 103-76 / Ст.3 ГОСТ 535-79		
				L = 170мм	4	0,3кг

Подп. и дата | Инв. N дубл. | Взам. инв. N | Подп. и дата | Инв. N подл.

Изм. | Лист | N докум. | Подп. | Дата

К5.0240.37.02.00.00 — Лист 3

Формат А4

Альбом 7

Типовой проект 903-9-24.89

Инв.№подл. | Подп. и дата | Взам.инв.№ | Инв.№дубл. | Подп. и дата

К5.0240.37.03.00.00СБ

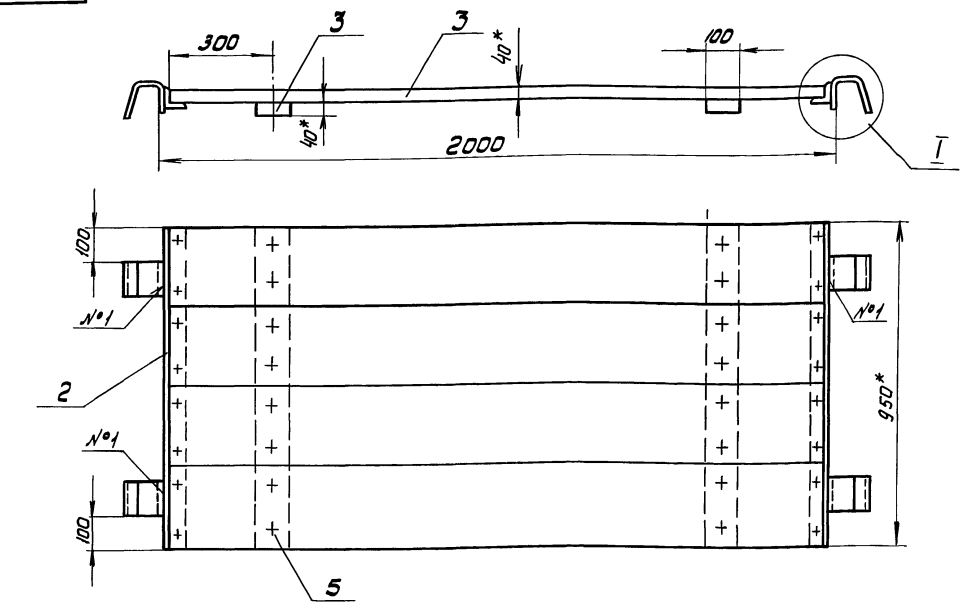

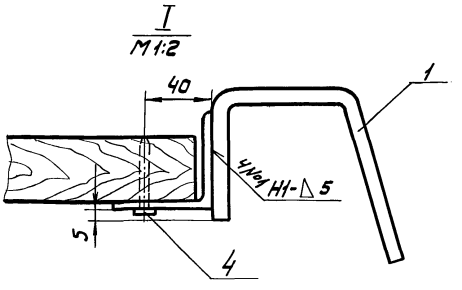

1. Сварные швы по ГОСТ 5264-80. Электроды типа Э42А ГОСТ 9467-75
2. $H14; h14; \pm \frac{IT14}{2}$
3. *Размеры для справок

					К5.0240.37.03.00.00СБ		
Изм.	Лист	№ докум.	Подп.	Дата		Лит.	Масса	Масштаб
Разраб.		Гольвина		06.87	Площадка	И	40.2	1:10
Пров.					Сборочный чертеж	Лист	Листов 1
Т.контр.							
ГИП		Тюрин		06.87		Гипронефтеспецмонтаж г. Москва	
Н.контр.		Панова		06.87			
Утв.		Кузнецов		06.87			

Альбом 7

Типовой проект

Инв.№подл. | Подп. и дата | Взам.инв.№ | Инв.№дубл. | Подп. и дата

К5.0240.37.03.00.01

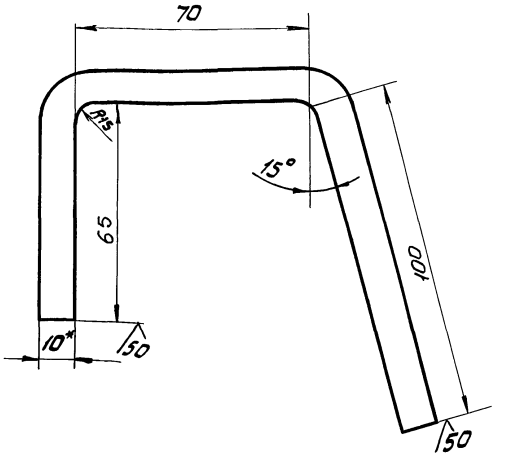

1. $H14, h14, \pm \frac{IT14}{2}$
2. *Размер для справок
3. Длина заготовки – 245мм

					К5.0240.37.03.00.01		
Изм.	Лист	№ докум.	Подп.	Дата		Лит.	Масса	Масштаб
Разраб.		Гольвина		06.87	Крюк	И	1,9	1:1
Пров.						Лист	Листов 1
Т.контр.							
ГИП		Тюрин		06.87		Гипронефтеспецмонтаж г. Москва	
Н.контр.		Панова		06.87	Полоса Б-10×100 ГОСТ 103-76 Ст3 ГОСТ 535-79		
Утв.		Кузнецов		06.87			

Альбом 7

Типовой проект

Инв.№подл. | Подп. и дата | Взам.инв.№ | Инв.№дубл. | Подп. и дата

К5.0240.37.03.00.02

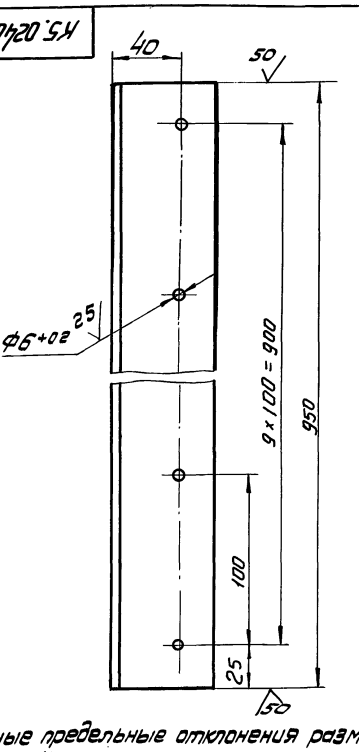

1. Неуказанные предельные отклонения размеров: $H14, h14 \pm \frac{IT14}{2}$

					К5.0240.37.03.00.02		
Изм.	Лист	№ докум.	Подп.	Дата		Лит.	Масса	Масштаб
Разраб.		Гольвина		06.87	Полка	И	4,5	1:2
Пров.						Лист	Листов 1
Т.контр.							
ГИП		Тюрин		06.87		Гипронефтеспецмонтаж г. Москва	
Н.контр.		Панова		06.87	Уголок Б-63×63×5 ГОСТ 8509-72 Ст3 ГОСТ 535-79		
Утв.		Кузнецов		06.87			

Альбом 7

Типовой проект 903-9-24.89

Формат	Зона	Поз.	Обозначение	Наименование	Кол.	Примечание
				Документация		
А4			К5.0240.37.04.00.00	Сборочный чертеж		
				Детали		
А4		1	К5.0240.37.04.00.01.	Петля	2	
				Материалы		
		2		Канат 8,1-Г-I-О-180 ГОСТ 7668-80 L = 1600 мм	1	0,5 кг
		3		Проволока 1,6 ГОСТ 3282-74		0,5 кг

Инв.№ подл. | Подп. и дата | Взам. инв.№ | Инв.№ дубл. | Подп. и дата

Изм.	Лист	№ докум.	Подп.	Дата
Разраб.		Гольдина		06.87
Пров.				
ГИП		Тюрин		06.87
Н. контр.		Панова		06.87
Утв.		Кузнецов		06.87

К5.0240.37.04.00.00

Ограждение мягкое

Лит	Лист	Листов
И		1

Гипронефтеспецмонтаж г. Москва

Формат А4

Альбом 7

Типовой проект

К5.02Ю0.37.00.00.01

50 (√)

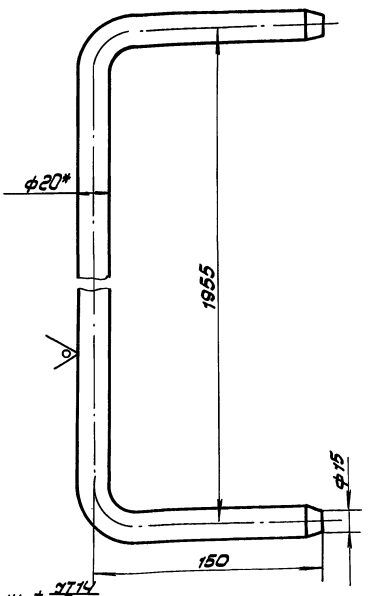

1. H14, h14, $\pm \frac{IT14}{2}$
2. * Размер для справок.

Изм.	Лист	№ докум.	Подп.	Дата
Разраб.		Гольдина		06.87
Пров.				
Т. контр.				
ГИП		Тюрин		06.87
Н. контр.		Панова		06.87
Утв.		Кузнецов		06.87

К5.0240.37.00.00.01

Ограждение жесткое

Лит	Масса	Масштаб
И	5,5	1:2

Лист	Листов 1

Круг ⌀20 ГОСТ 2590-71 Ст.3 ГОСТ 535-79

Гипронефтеспецмонтаж г. Москва

Формат 4

Альбом 7

Типовой проект

К5.02Ю0.37.04.00.00СБ

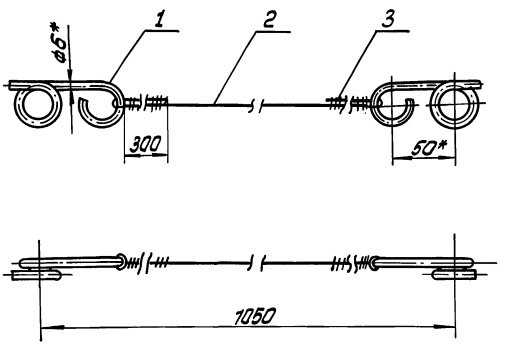

1. H14, h14, $\pm \frac{IT14}{2}$
2. * Размер для справок.

Изм.	Лист	№ докум.	Подп.	Дата
Разраб.		Гольдина		06.87
Пров.				
Т. контр.				
ГИП		Тюрин		06.87
Н. контр.		Панова		06.87
Утв.		Кузнецов		06.87

К5.0240.37.04.00.00СБ

Ограждение мягкое

Сборочный чертеж

Лит	Масса	Масштаб
И	0,8	1:2

Лист	Листов 1

Гипронефтеспецмонтаж г. Москва

Формат А4

Альбом 7

Типовой проект

К5.02Ю0.37.04.00.01.

25 (√)

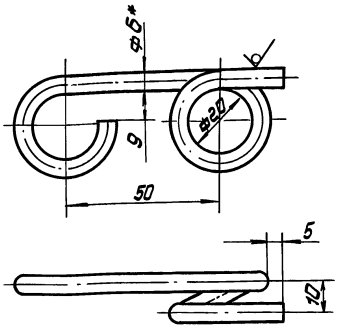

1. Длина заготовки L = 220 мм.
2. H14, h14, $\pm \frac{IT14}{2}$
3. * Размер для справок.

Изм.	Лист	№ докум.	Подп.	Дата
Разраб.		Гольдина		06.87
Пров.				
Т. контр.				
ГИП		Тюрин		06.87
Н. контр.		Панова		06.87
Утв.		Кузнецов		06.87

К5.0240.37.04.00.01.

Петля

Лит	Масса	Масштаб
И	0,1	1:1

Лист	Листов 1

Круг ⌀6 ГОСТ 2590-71 Ст.3 ГОСТ 535-79

Гипронефтеспецмонтаж г. Москва

Формат А4

Альбом 7

Типовой проект 903-9-24.89

Формат	Зона	Поз.	Обозначение	Наименование	Кол.	Примечание
				Стандартные изделия		
		7		Шпилька		
				М16×100.58.013		
				ГОСТ 9066-75	12	
		8		Гайка М16.4013		
				ГОСТ 5915-70	12	

Инв.№подл. | Подп. и дата | Взам. инв.№ | Инв.№дубл. | Подп. и дата

Изм. Лист № докум. Подп. Дата

15-1362.03.00.00 Лист 2

Копировал Формат

Альбом 7

Типовой проект

Формат	Зона	Поз.	Обозначение	Наименование	Кол.	Примечание
				Документация		
А3			15-1362.03.00.00СБ	Сборочный чертеж		
				Сборочные единицы		
А4		1	15-1362.03.01.00	Стойка верхняя		
А4		2	15-1362.03.02.00	Стойка нижняя		
А4		3	15-1362.03.03.00	Лестница		
				Детали		
Б4		4	15-1362.03.00.01	Настил		
				Лист ПВ 508		
				ГОСТ 8706-78		
				D=1240 мм, d=280 мм	1	18,0 кг
Б4		5	15-1362.03.00.02	Крепление		
				Уголок Б-50×50×5 ГОСТ 8509-72 Ст3 ГОСТ 535-79		
				L=1100 мм	2	4,2 кг
Б4		6	15-1362.03.00.03	Балка соединительная		
				Уголок Б-50×50×5 ГОСТ 8509-72 Ст3 ГОСТ 535-79		
				L=450 мм	2	1,7 кг

Инв.№подл. | Подп. и дата | Взам. инв.№ | Инв.№дубл. | Подп. и дата

Изм.	Лист	№ докум.	Подп.	Дата	15-1362.03.00.00			
Разраб.		Голубина		06.87	Стойка монтажная	Лит.	Лист	Листов
Пров.						И	1	2
ГИП		Тюрин		06.87		Гипронефтеспецмонтаж г. Москва		
Н. контр.		Попова		06.87				
Нач.		Кузнецов		06.87				

Копировал Формат

Альбом 7

Типовой проект

15-1362.03.00.00СБ

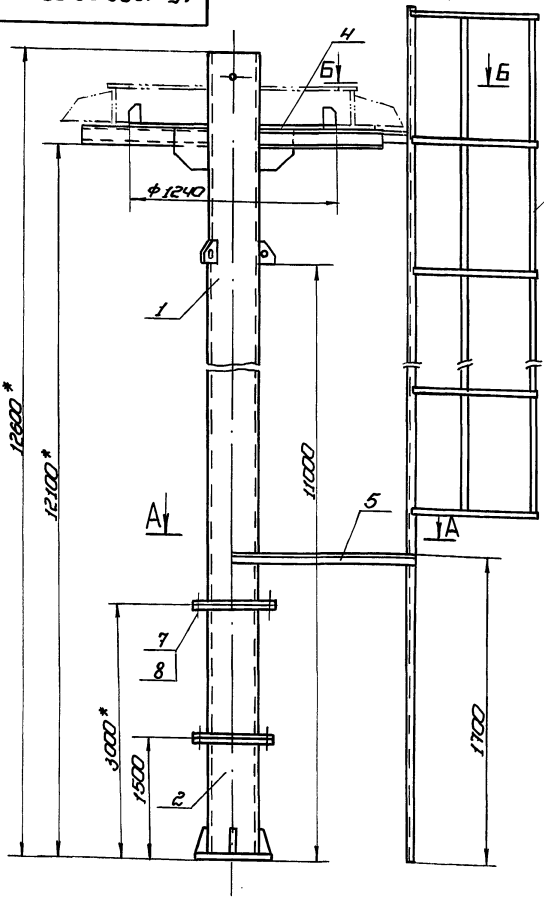

А-А
М1:10

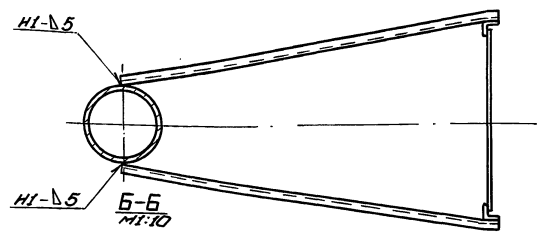

Б-Б
М1:10

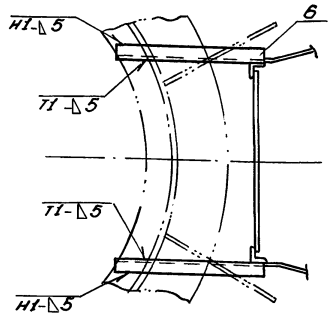

1. Сварные швы выполнять по ГОСТ 5264-80. Электроды сварочные типа Э42А ГОСТ 9467-75.
2. Н14; h14; ±IT14/2.
3. Шероховатость поверхностей реза для дет. Б4 ∇50.
4.* Размеры для справок.

Изм.	Лист	№ докум.	Подп.	Дата	15-1362.03.00.00СБ			
Разраб.		Голубина		06.87	Стойка монтажная. Сборочный чертеж	Лит.	Масса	Масштаб
Пров.						И	975	1:20
Т. контр.						Лист	Листов 1	
ГИП		Тюрин		06.87		Гипронефтеспецмонтаж г. Москва		
Н. контр.		Попова		06.87				
Нач.		Кузнецов		06.87				

Копировал 24158-07 52 Формат

Альбом 7

Типовой проект 903-9-24.89

15-1362.03.01.04

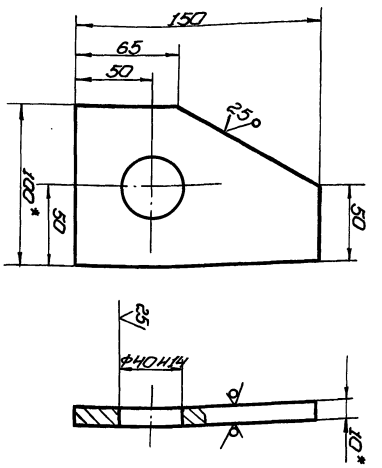

1. Н14; h 14; $\pm\frac{JT14}{2}$

2.* Размеры для справок.

Изм.	Лист	№ докум.	Подп.	Дата
Разраб.		Голодина		06.87
Пров.				
Т. контр.				
ГИП		Тюрин		06.87
Н. контр.		Панова		06.87
Утв.		Кузнецов		06.87

15-1362.03.01.04

Ребро

Лит.	Масса	Масштаб
И	1,0	1:2

Лист | Листов 1

Полоса $\frac{6\cdot10\times100\ ГОСТ\ 103\text{-}76}{Ст3\ ГОСТ\ 535\text{-}79}$

Гипронефтеспецмонтаж г. Москва

Копировал | Формат

Альбом 7

Типовой проект

Формат	Зона	Поз.	Обозначение	Наименование	Кол.	Примечание
				Документация		
А3			15-1362.03.01.00 СБ	Сборочный чертеж		
				Детали		
Б4		1	15-1362.03.01.01	Стойка		
				Труба $\frac{273\times8\ ГОСТ\ 8732\text{-}78}{В10\ ГОСТ\ 8731\text{-}74}$		
				L = 11100 мм	1	580,5 кг
А4		2	15-1362.03.01.02	Косынка	6	
Б4		3	15-1362.03.01.03	Раскосы		
				Швеллер $\frac{10\ ГОСТ\ 8240\text{-}72}{Ст3\ ГОСТ\ 535\text{-}79}$		
				L = 730 мм	6	6,3 кг
А4		4	15-1362.03.01.04	Ребро	5	
Б4		5	15-1362.03.01.05	Захват		
				Труба $\frac{57\times6\ ГОСТ\ 8732\text{-}78}{В10\ ГОСТ\ 8731\text{-}74}$		
				L = 280 мм	1	2,1 кг
Б4		6	15-1362.03.01.06	Ловитель		
				Лист $\frac{6\text{-}8\ ГОСТ\ 19903\text{-}74}{Ст3\ ГОСТ\ 14637\text{-}79}$		
				80 мм × 170 мм	6	
				Стандартные изделия		
		7		Фланец 250-2,5		
				ГОСТ 12820-80	1	9,33

Изм.	Лист	№ докум.	Подп.	Дата
Разраб.		Голодина		06.87
Пров.				
ГИП		Тюрин		06.87
Н. контр.		Панова		06.87
Утв.		Кузнецов		06.87

15-1362.03.01.00

Стойка верхняя

Лит.	Лист	Листов
И		1

Гипронефтеспецмонтаж г. Москва

Копировал | Формат

Альбом 7

Типовой проект

15-1362.03.01.00 СБ

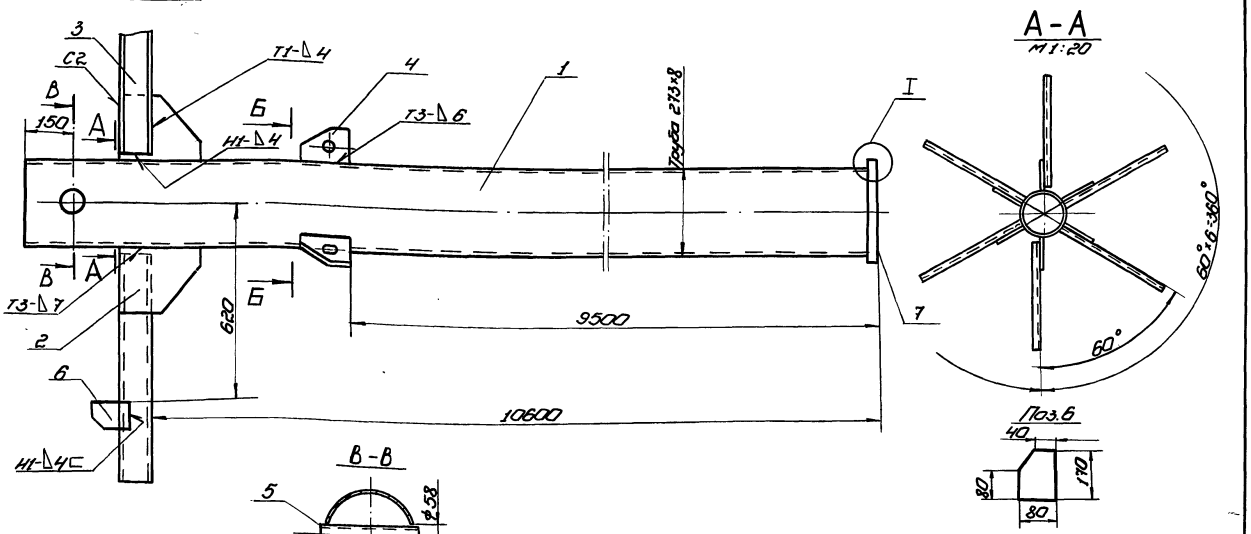

1. Сварные швы по ГОСТ 5264-80. Электроды сварочные типа Э42А ГОСТ 9467-75.

2. Н14; h 14; $\pm\frac{JT14}{2}$

3. Шероховатость поверхностей реза для дет. Б4 50.

4.* Размеры для справок.

Изм.	Лист	№ докум.	Подп.	Дата
Разраб.		Голодина		06.87
Пров.				
Т. контр.				
ГИП		Тюрин		06.87
Н. контр.		Панова		06.87
Утв.		Кузнецов		06.87

15-1362.03.01.00 СБ

Стойка верхняя

Сборочный чертеж

Лит.	Масса	Масштаб
И	655	1:10

Лист | Листов 1

Гипронефтеспецмонтаж г. Москва

Копировал 24158-07 53 Формат

15-1362.03.02.01

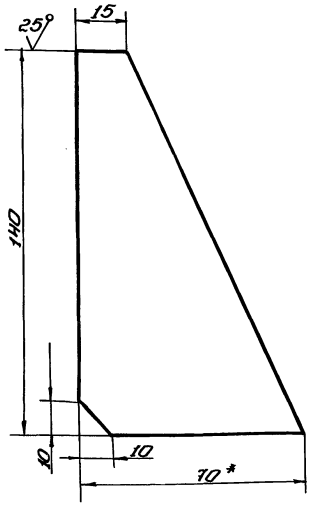

Неуказанные предельные отклонения размеров: h14; ± IT14/2

Изм.	Лист	№ докум.	Подп.	Дата	15-1362.03.02.01
Разраб.		Голодина		06.87	Ребро
Пров.					Лит. И	Масса 0,28	Масштаб 1:5
Т. контр.					
ГИП		Тюрин		06.87	Лист	Листов 1
Н. контр.		Панова		06.87	Полоса 8 х 70 ГОСТ 103-76 / Ст3 ГОСТ 535-79	Гипронефтеспецмонтаж г. Москва
Утв.		Кузнецов		06.87		

Копировал | Формат

Альбом 7
Типовой проект

Формат	Зона	Поз.	Обозначение	Наименование	Кол.	Примечание
				Документация		
А3			15-1362.03.02.00	Сборочный чертеж		
				Детали		
А4		1	15-1362.03.02.01	Ребро	4	
Б4		2	15-1362.03.02.02	Труба		
				Труба 273×8 ГОСТ 8732-78 / В10 ГОСТ 8731-74		
				L = 1472 мм	1	61,3 кг
Б4		3	15-1362.03.02.03	L = 1484 мм	1	61,3 кг
Б4		4	15-1362.03.02.04	Плита опорная		
				Лист 6-20 ГОСТ 19903-74 / Ст3 ГОСТ 14637-79		
				D = 450 мм	1	22,0 кг
				Стандартные изделия		
				Фланец 250-25		
				ГОСТ 12820-80	3	
				Шпилька		
				М16×100.58.013		
				ГОСТ 9066-75	12	
				Гайка М16.4.013		
				ГОСТ 5915-70	12	

Изм.	Лист	№ докум.	Подп.	Дата	15-1307.03.02.00
Разраб.		Голодина		06.87	Стойка нижняя
Пров.					Лит.	Лист	Листов
ГИП		Тюрин		06.87	И		1
Н. контр.		Панова		06.87	Гипронефтеспецмонтаж г. Москва
Утв.		Кузнецов		06.87	

Копировал | Формат

15-1362.03.02.00СБ

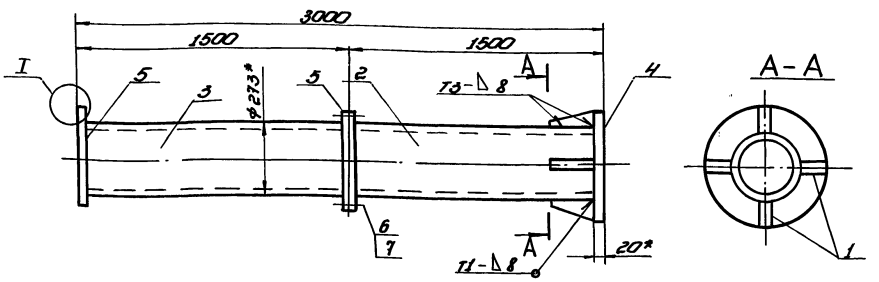

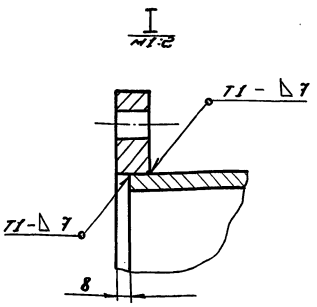

1. Сварные швы по ГОСТ 5264-80. Электроды сварочные типа Э42А ГОСТ 9467-75.
2. H14; h14; ± IT14/2.
3. Шероховатость поверхностей реза для деталей Б4 ▽50
4.* Размеры для справок

Изм.	Лист	№ докум.	Подп.	Дата	15-1362.03.02.00СБ
Разраб.		Голодина		06.87	Стойка нижняя
Пров.					Лит.	Масса	Масштаб
Т. контр.					И	87,0	1:10
ГИП		Тюрин		06.87	Сборочный чертеж	Лист	Листов 1
Н. контр.		Панова		06.87	Гипронефтеспецмонтаж г. Москва
Утв.		Кузнецов		06.87	

Копировал | Формат А1

Альбом 7

Типовой проект 903-9-24.89

15-1362.03.0102

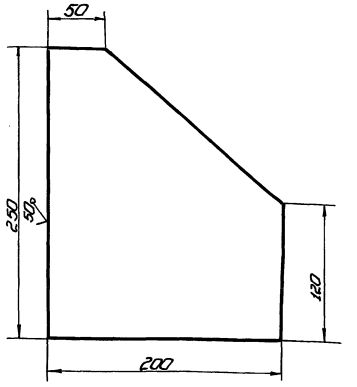

Неуказанные предельные отклонения размеров: h14; ±IT14/2.

Изм.	Лист	№ докум.	Подп.	Дата
Разраб.		Голубина		06.87
Пров.				
Т. контр.				
ГИП		Тарин		06.87
Н. контр.		Панова		06.87
Утв.		Кузнецов		06.87

15-1362.03.01.02

Косынка

Лит.	Масса	Масштаб
И	3,2	1:2,5

Лист 6-8 ГОСТ 19903-74 Ст.3 ГОСТ 14637-79

Лист | Листов 1

Гипронефтеспецмонтаж г. Москва

Копировал | Формат

Альбом 7

Типовой проект

Формат	Зона	Поз.	Обозначение	Наименование	Кол.	Примечание
				Документация		
А3			15-1362.03.03.00	Сборочный чертеж		
				Детали		
Б4		1	15-1362.03.03.01	Перекладина		
				круг В-18 ГОСТ 2590-71 Ст.3 ГОСТ 535-79		
				L = 570 мм	35	1,14 кг
Б4		2	15-1362.03.03.02	Стойка		
				уголок Б-50×50×5 ГОСТ 8509-72 Ст.3 ГОСТ 535-79		
				L = 13400 мм	2	50,5 кг
Б4		3		Ограждение		
				полоса Б-4×30 ГОСТ 103-76 Ст.3 ГОСТ 535-79		
Б4		3	15-1362.03.03.03	L = 11250 мм	3	10,5 кг
Б4		4	15-1362.03.03.04	L = 1950 мм	16	1,84 кг

54

Изм.	Лист	№ докум.	Подп.	Дата
Разраб.		Голубина		06.87
Пров.				
Т. контр.				
ГИП		Тарин		06.87
Н. контр.		Панова		06.87
Утв.		Кузнецов		06.87

15-1362.03.03.00

Лестница

Лит.	Лист	Листов
И		1

Гипронефтеспецмонтаж г. Москва

Копировал | Формат

Альбом 7

Типовой проект

15-1362.03.03.00СБ

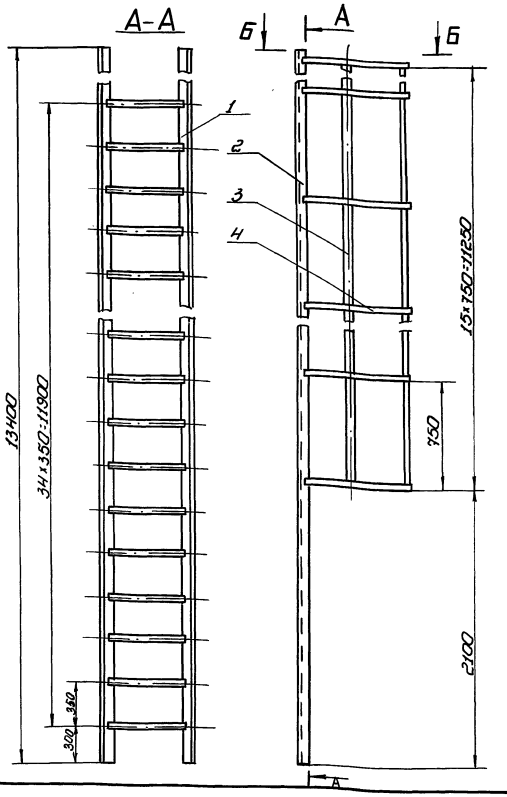

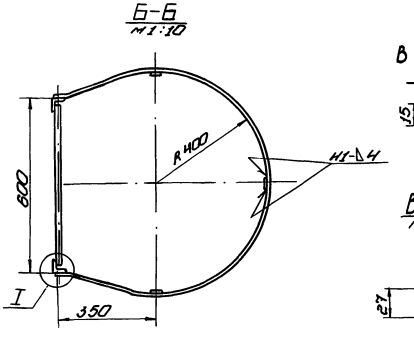

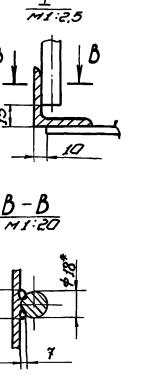

1. Сварные швы выполнять по ГОСТ 5264-80. электроды сварочные типа Э42А ГОСТ 9467-75.
2. Н14; h14; ±IT14/2.
3. Шероховатость поверхностей реза для дет. Б4 — 50.
4. * Размеры для справок.

Изм.	Лист	№ докум.	Подп.	Дата
Разраб.		Голубина		06.87
Пров.				
Т. контр.				
ГИП		Тарин		06.87
Н. контр.		Панова		06.87
Утв.		Кузнецов		06.87

15-1362.03.03.00СБ

Лестница

Сборочный чертеж

Лит.	Масса	Масштаб
И	203	1:20

Лист | Листов 1

Гипронефтеспецмонтаж г. Москва

Копировал | Формат

Альбом 7

Типовой проект 903-9-24.89

Формат	Зона	Поз.	Обозначение	Наименование	Кол.	Примечание
				Стандартные изделия		
		7		Шпилька М16×100.58.013 ГОСТ 9066-75	12	
		8		Гайка М16.4.013 ГОСТ 5915-70	12	

Изм.	Лист	№ докум.	Подп.	Дата	15-1362.02.00.00	Лист 2

Копировал формат

Альбом 7

Типовой проект

Формат	Зона	Поз.	Обозначение	Наименование	Кол.	Примечание
				Документация		
А3			15-1362.02.00.00СБ	Сборочный чертеж		
				Сборочные единицы		
А4		1	15-1362.02.01.00	Стойка верхняя		
А4		2	15-1362.02.02.00	Стойка нижняя		
А4		3	15-1362.02.03.00	Лестница		
				Детали		
Б4		4	15-1362.02.00.01	Настил Лист ПВ.508 ГОСТ 8706-78 D=1240мм, d=280мм	1	18,0кг
Б4		5	15-1302.02.00.02	Крепление Уголок Б-50×50×5 ГОСТ 8509-72 Ст.3 ГОСТ 535-79 L=1100мм	2	4,2кг
Б4		6	15-1362.02.00.03	Балка соединительная Уголок Б-50×50×5 ГОСТ 8509-72 Ст3 ГОСТ 535-79 L=450мм	2	1,7кг

Изм.	Лист	№ докум.	Подп.	Дата	15-1362.02.00.00	Лит.	Лист	Листов
Разраб.		Гольдино		06.87	Стойка монтажная	И	1	2
Пров.						Гипронефтеспецмонтаж г. Москва		
Гип		Тюрин		06.87				
Н.контр.		Панова		06.87				
Утв.		Кузнецов		06.87				

Копировал формат

Альбом 7

Типовой проект

15-1362.02.00.00СБ

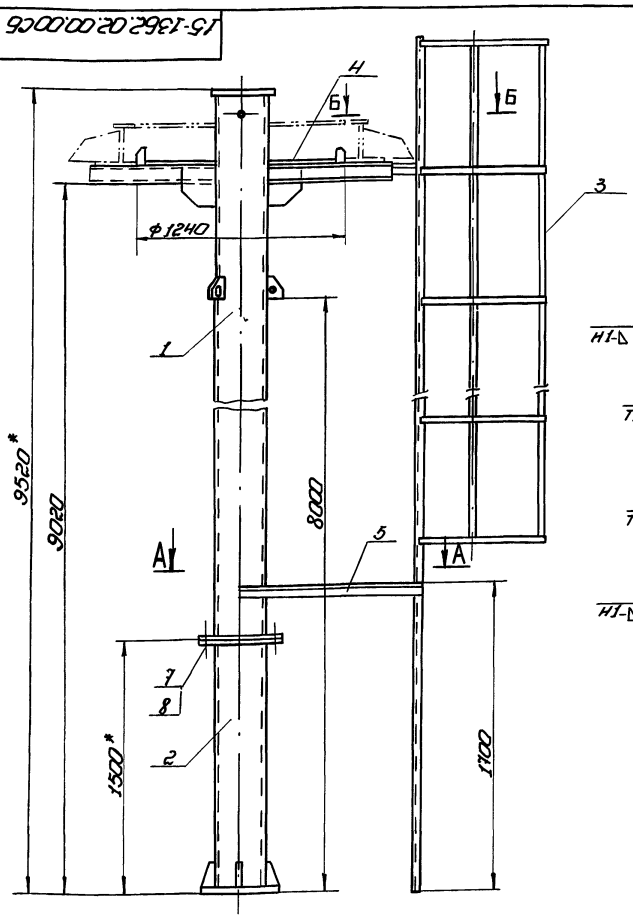

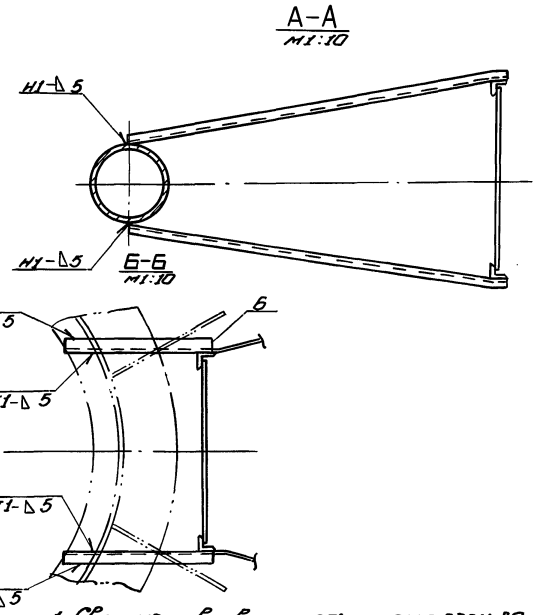

1. Сварные швы выполнять по ГОСТ 5264-80. Электроды сварочные типа Э42А ГОСТ 9467-75.
2. h14; H14; $\pm \frac{JT14}{2}$.
3. Шероховатость поверхностей реза для дет. Б4 $\overset{50}{\nabla}$.
4.* Размеры для справок.

Изм.	Лист	№ докум.	Подп.	Дата	15-1307.02.00.00СБ	Лит.	Масса	Масштаб
Разраб.		Гольдино		06.87	Стойка монтажная сборочный чертеж	И	975	1:20
Пров.						Лист	Листов 1	
Т.контр.						Гипронефтеспецмонтаж г. Москва		
Гип		Тюрин		06.87				
Н.контр.		Панова		06.87				
Утв.		Кузнецов		06.87				

Копировал формат

15-1362.02.01.04

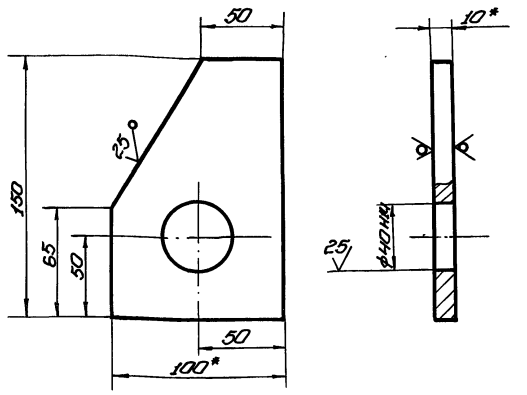

1. H14; h14; ±IT14/2

2.* Размеры для справок.

Изм.	Лист	№ докум.	Подп.	Дата
Разраб.		Галайдина		06.87
Пров.				
Т. контр.				
ГИП		Тюрин		06.87
Н. контр.		Панова		06.87
Утв.		Кузнецов		06.87

15-1362.02.01.04

Ребро

Лит.	Масса	Масштаб
И	1,0	1:2

Лист | Листов

Полоса 10×100 ГОСТ 103-76 / Ст3 ГОСТ 535-79

Гипронефтеспецмонтаж г. Москва

Копировал | Формат

Формат	Зона	Поз.	Обозначение	Наименование	Кол.	Примечание
				Документация		
А3			15-1362.02.01.00СБ	Сборочный чертеж		
				Детали		
Б4		1	15-1362.02.01.01	Стойка		
				Труба 273×8 ГОСТ 8732-78 / В10 ГОСТ 8731-74		
				L = 8020 мм	1	580,5 кг
П4		2	15-1362.02.01.02	Косынка	6	
Б4		3	15-1362.02.01.03	Раскосы		
				Швеллер 10 ГОСТ 8240-72 / Ст3 ГОСТ 535-79		
				L = 730 мм	6	6,3 кг
П4		4	15-1362.02.01.04	Ребро	5	
Б4		5	15-1362.02.01.05	Захват		
				Труба 57×6 ГОСТ 8732-78 / В10 ГОСТ 8731-74		
				L = 280 мм	1	2,1 кг
Б4		6	15-1362.02.01.06	Лабитель		
				Лист 6-8 ГОСТ 19903-74 / Ст3 ГОСТ 14637-79		
				80 мм × 170 мм	6	
				Стандартные изделия		
		7		Фланец 250-2,5		
				ГОСТ 12820-80	1	9,33

Изм.	Лист	№ докум.	Подп.	Дата
Разраб.		Галайдина		06.87
Пров.				
ГИП		Тюрин		06.87
Н. контр.		Панова		06.87
Утв.		Кузнецов		06.87

15-1362.02.01.00

Стойка Верхняя

Лит.	Лист	Листов
		1

Гипронефтеспецмонтаж г. Москва

Копировал | Формат

15-1362.02.01.00СБ

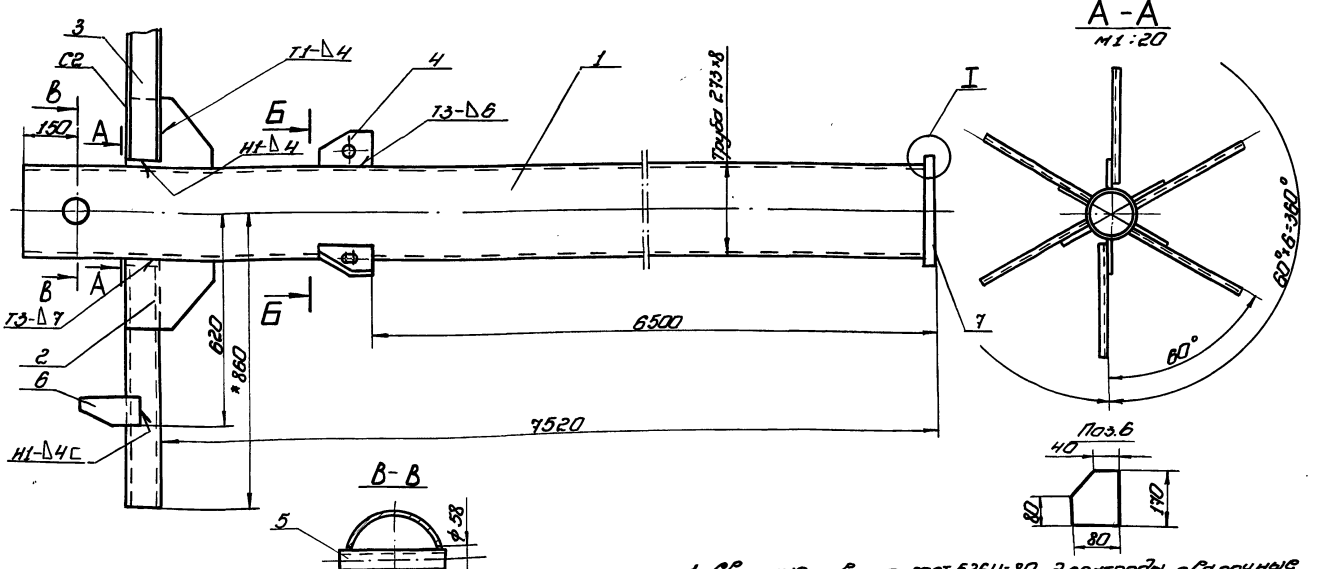

1. Сварные швы по ГОСТ 5264-80. Электроды сварочные типа Э42А ГОСТ 9467-75.
2. H14; h14; ±IT14/2
3. Шероховатость поверхностей реза для дет. Б4 - 50
4.* Размеры для справок.

Изм.	Лист	№ докум.	Подп.	Дата
Разраб.		Галайдина		06.87
Пров.				
Т. контр.				
ГИП		Тюрин		06.87
Н. контр.		Панова		06.87
Утв.		Кузнецов		06.87

15-1362.02.01-00 СБ

Стойка Верхняя

Сборочный чертеж

Лит.	Масса	Масштаб
И	655	1:10

Лист | Листов 1

Гипронефтеспецмонтаж г. Москва

Копировал | Формат

15-1362.02.02.01

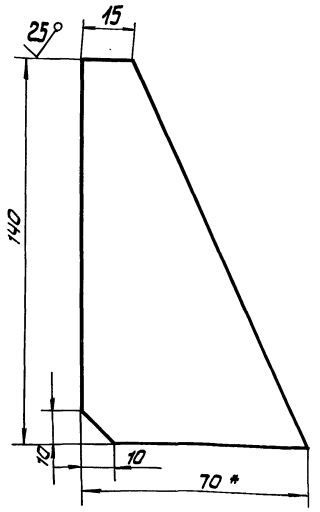

Неуказанные предельные отклонения размеров:
$h14; \pm \frac{IT14}{2}$

Изм.	Лист	№ докум.	Подп.	Дата	15-1362.02.02.01.			
Разраб.		Гольвина		06.87	Ребро	Лит.	Масса	Масштаб
Пров.						И	0.28	1:5
Т.контр.						Лист	Листов	
ГИП		Тюрин		06.87	Полоса Б-8×70 ГОСТ 103-76 Ст.3 ГОСТ 535-79	Гипронефтеспецмонтаж г. Москва		
Н.контр.		Панова		06.87				
Утв.		Кузнецов		06.87				

Инв.№подл. | Подп. и дата | Взам.инв.№ | Инв.№дубл. | Подп. и дата

57

Формат	Зона	Поз.	Обозначение	Наименование	Кол.	Примечание
				Документация		
12			15-1362.02.02.00	Сборочный чертеж		
				Детали		
11		1	15-1362.02.02.01	Ребро	4	
Б4		2	15-1362.02.02.02	Труба		
				Труба 273×8 ГОСТ 8732-78 / В10 ГОСТ 8731-74		
				L=1472	1	61,3кг
Б4		3	15-1362.02.02.03	Плита опорная		
				Лист Б-20 ГОСТ 19903-74 / Ст.3 ГОСТ 14637-79		
				D-450мм	1	22.0кг
				Стандартные изделия		
		4		Фланец 250-2,5 ГОСТ 12820-80	1	

Изм.	Лист	№ докум.	Подп.	Дата	15-1362-02.02.00			
Разраб.		Гольвина		06.87	Стойка нижняя	Лит.	Лист	Листов
Пров.						И		
ГИП		Тюрин		06.87		Гипронефтеспецмонтаж г. Москва		
Н.контр.		Панова		06.87				
Утв.		Кузнецов		06.87				

Инв.№подл. | Подп. и дата | Взам.инв.№ | Инв.№дубл. | Подп. и дата

15-1362.02.02.00СБ

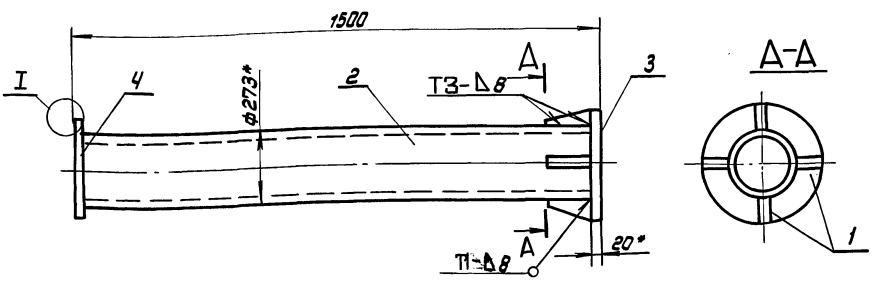

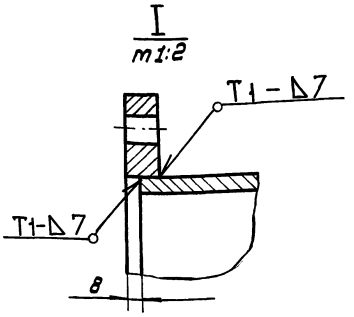

1. Сварные швы по ГОСТ 5264-80. Электроды сварочные типа Э42А ГОСТ 9467-75.
2. H14; $h14; \pm \frac{IT14}{2}$
3. Шероховатость поверхностей реза для деталей Б4-$\sqrt{50}$
4. * Размеры для справок.

Изм.	Лист	№ докум.	Подп.	Дата	15-1362.02.02.00 СБ			
Разраб.		Гольвина		06.87	Стойка нижняя Сборочный чертеж	Лит.	Масса	Масштаб
Пров.						И	87.0	1:10
Т.контр.						Лист	Листов 1	
ГИП		Тюрин		06.87		Гипронефтеспецмонтаж г. Москва		
Н.контр.		Панова		06.87				
Утв.		Кузнецов		06.87				

24158-07 СБ

Инв.№подл. | Подп. и дата | Взам.инв.№ | Инв.№дубл. | Подп. и дата

Альбом 7

Типовой проект 903-9-24.89

15-1362.02.01.02

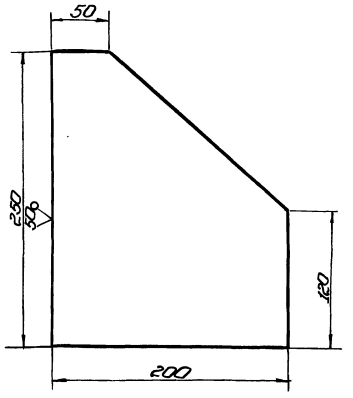

1. Неуказанные предельные отклонения размеров h 14; ± IT14/2.

Изм.	Лист	№ докум.	Подп.	Дата
Разраб.		Гольдина		06.87
Пров.				
Т.контр.				
гип		Тюрин		06.87
Н.контр.		Панова		06.87
Утв.		Кузнецов		06.87

15-1362.02.01.02

Косынка

Лит.	Масса	Масштаб
И	3.2	1:2.5

Лист Листов 1

Лист Б-8 ГОСТ 19903-74
Ст 3 ГОСТ 14637-79

Гипронефтеспец монтаж г. Москва

Копировал формат

Альбом 7

Типовой проект

Формат	Зона	Поз.	Обозначение	Наименование	Кол.	Примечание
				Документация		
А3			15-1362.02.02.00	Сборочный чертеж		
				Детали		
Б4		1	15-1362.02.03.01	Перекладина		
				Круг В-18 ГОСТ 2590-71 / Ст 3 ГОСТ 535-79		
				L = 570 мм	35	1,14кг
Б4		2	15-1362.02.03.02	Стойка		
				Уголок Б-50×50×5 ГОСТ 8509-72 / Ст 3 ГОСТ 535-79		
				L = 10600 мм	2	50,5кг
				Ограждение		
				Полоса Б4×30 ГОСТ 103-76 / Ст 3 ГОСТ 535-79		
Б4		3	15-1362.02.03.03	L = 8250 мм	3	10,6кг
Б4		4	15-1362.02.03.04	L = 1950 мм	16	1,84кг

Изм.	Лист	№ докум.	Подп.	Дата
Разраб.		Гольдина		06.87
Пров.				
гип		Тюрин		06.87
Н.контр.		Панова		06.87
Утв.		Кузнецов		06.87

15-1362.02.03.00

Лестница

Лит.	Лист	Листов
И		1

Гипронефтеспец монтаж г. Москва

Копировал формат

Альбом 7

Типовой проект

15-1362.02.03.00 СБ

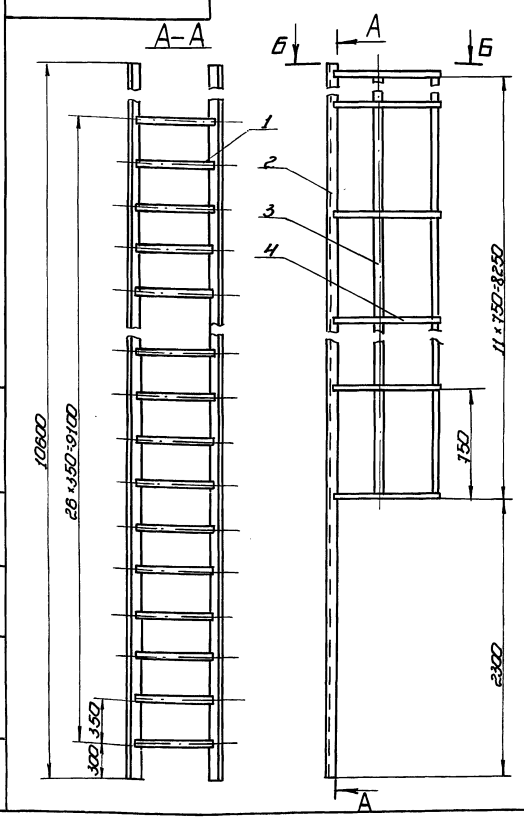

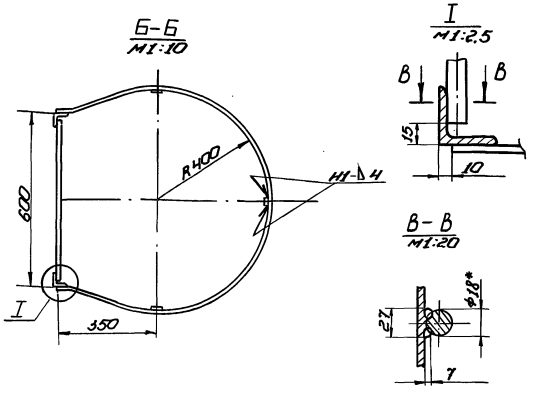

1. Сварные швы выполнять по ГОСТ 5264-80. Электроды сварочные типа Э42А ГОСТ 9467-75.
2. Н14; h 14; ± IT14/2.
3. Шероховатость поверхностей реза для дет. Б4 50.
4.* Размеры для справок.

Изм.	Лист	№ докум.	Подп.	Дата
Разраб.		Гольдина		06.87
Пров.				
Т.контр.				
гип		Тюрин		06.87
Н.контр.		Панова		06.87
Утв.		Кузнецов		06.87

15-1362.02.03.00 СБ

Лестница

Сборочный чертеж

Лит.	Масса	Масштаб
И	203	1:20

Лист Листов 1

Гипронефтеспец монтаж г. Москва

Копировал 24158-07 59 формат

15-1307.02.00.00СБ

Альбом 7

Типовой проект 903-9-24.89

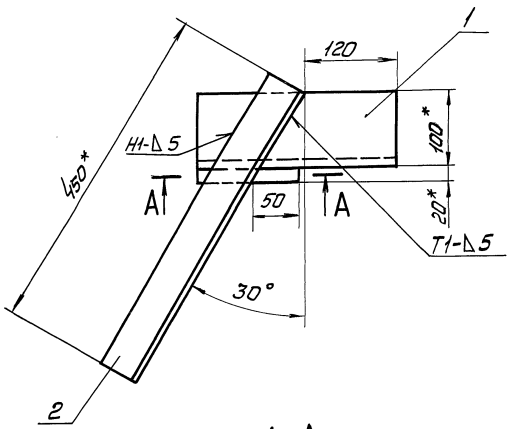

А–А

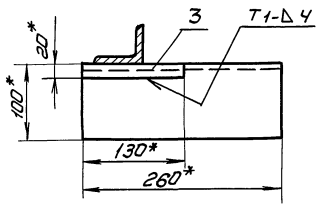

1. Сварные швы по ГОСТ 5264-80. Электроды типа Э 42А ГОСТ 9467-75.
2. $H16,\ h16,\ \pm\frac{JT16}{2}$
3. Шероховатость поверхностей реза для деталей Б4 $\frac{25}{}$
4. *Размеры для справок.

Изм.	Лист	№ докум.	Подп.	Дата
Разраб.		Гильбина		06.87
Пров.				
Т.контр.				
ГИП		Тюрин		06.87
Н.контр.		Панова		06.87
Утв.		Кузнецов		06.87

15-1307.02.00.00СБ

Ловитель

Сборочный чертеж

Лит.	Масса	Масштаб
И	6,0	1:4

Лист | Листов 1

Гипронефтеспецмонтаж г. Москва

Альбом 7

Типовой проект

Формат	Зона	Поз.	Обозначение	Наименование	Кол.	Примечание
				Документация		
А3			15-1307.02.00.00СБ	Сборочный чертеж		
				Детали		
Б4		1	15-1307.02.00.01	Опора		
				Уголок Б-100×100×8 ГОСТ 8509-72 / Ст3 ГОСТ 535-79		
				L=260 мм	1	3,2 кг
Б4		2	15-1307.02.00.02	Укосина		
				Уголок Б-63×63×5 ГОСТ 8509-72 / Ст3 ГОСТ 535-79		
				L=450 мм	1	2,2 кг
Б4		3	15-1307.02.00.03	Брусок		
				Квадрат В-20 ГОСТ 2591-71 / Ст3 ГОСТ 535-79		
				L=130 мм	1	0,5 кг

Изм.	Лист	№ докум.	Подп.	Дата
Разраб.		Гильбина		06.87
Пров.				
ГИП		Тюрин		06.87
Н.контр.		Панова		06.87
Утв.		Кузнецов		06.87

15-1307.02.00.00

Ловитель

Лит.	Лист	Листов
И		1

Гипронефтеспецмонтаж г. Москва

Инв. № подл. | Подп. и дата | Взам. инв. № | Инв. № дубл. | Подп. и дата

24158-07 6.0

gost.e-ecolog.ru