ТИПОВОЙ ПРОЕКТ

416-6-29.12.88

ОТРАСЛЕВОЙ

ПОЖАРНОЕ ДЕПО НА 6 АВТОМОБИЛЕЙ БЕЗ ЖИЛЫХ ПОМЕЩЕНИЙ

/С ЖЕЛЕЗОБЕТОННЫМ КАРКАСОМ И ПАНЕЛЬНЫМИ СТЕНАМИ/

АЛЬБОМ IV

КЖИ. Строительные изделия

gost.e-ecolog.ru

ТИПОВОЙ ПРОЕКТ
416-6-29.12.88.
ОТРАСЛЕВОЙ

ПОЖАРНОЕ ДЕПО НА 6 АВТОМОБИЛЕЙ БЕЗ ЖИЛЫХ ПОМЕЩЕНИЙ

/С ЖЕЛЕЗОБЕТОННЫМ КАРКАСОМ И ПАНЕЛЬНЫМИ СТЕНАМИ/

АЛЬБОМ IV

КЖИ. Строительные изделия

Разработан:
Учреждением ИГ-548/7

Начальник Учреждения К.В.Кузьмин
Главный архитектор проекта Н.А.Соболева

Утвержден МВД СССР от 17.06.88
протокол отдела экспертизы проектов и смет
ФПУ МВД СССР № 51-88
Введен в действие Учреждением ИГ-548 г. Ленинград
Приказ от 13.06.88 №196

Содержание альбома

Обозначение	Наименование	Стр.
416-6-29.12.88-КЖИ—ОО.ОО	Содержание	2,3
—ОО. ТУ	Технические условия	4
—01.01	Колонна 2КНД 4.28-1.2-1... 2КНД 4.28-1.2-2	5
—01.02	Колонна 2КНО 4.28-1.3-1... 2КНО 4.28-1.3-4	6
—01.02 СБ	Колонна 2КНО 4.28-1.3-1 ... 2КНО 4.28-1.3-4	7
—01.03	Колонна 2КНО 4.28-1.2-1 ... 2КНО 4.28-1.2-5	8
—01.03 СБ	Колонна 2КНО 4.28-1.2-1 ... 2КНО 4.28-1.2-5	9
—01.04	Колонна 2КНЧ.28-3-1, 2КНЧ.28-2-1	10
—01.05	Колонна (смотри таблицу исполнений)	11
—01.06	Колонна 2КВО 4.33-1,1-1 ... 2КВО4.33-1,1-7	12
—01.06 ВС	Колонна 2КВО 4.33-1,1-1 ... 2КВО4.33-1,1-7.	
	Ведомость расхода стали	12
—01.06 СБ	Колонна 2КВО4.33-1,1-1... 2КВО4.33-1,1-7.	
	Сборочный чертеж	13
—01.07	Колонна 3КВО4.28-1,1-1 ... 3КВО4.28-1,1-2	14
—01.08	Колонна 2КВД 4.33-1,1-1... 2КВД 4.33-1,1-4	15
—01.09	Колонна 2КВ4.33-1,1 ... 2КВ4.33-1-4	16
—01.09 ВС	Колонна 2КВ4.33-1-1 ... 2КВ4.33-1-4.	
	Ведомость расхода стали	17
—01.10	Колонна (смотри таблицу исполнений)	17
—01.10 СБ	Колонна (смотри таблицу исполнений).	
	Сборочный чертеж	18
—01.11	Колонна 1КВО4.60-2.1-1... 1КВО4.60-2.1-8	19
—01.11 СБ	Колонна 1КВО4.60-2.1-1 ... 1КВО4.60-2.1-8.	
	Сборочный чертеж	20

Обозначение	Наименование	Стр.
416-6-29.12.88-КЖИ—02.01	Плита сантехническая (смотри таблицу	
	исполнений)	21,22
—02.01 СБ	Плита сантехническая (смотри таблицу	
	исполнений). Сборочный	
	чертеж	23...25
—03.01	Диафрагма 1Д26.28-1, 1Д56.33-1,	
	1Д56.33-2	26
—04.01	Стеновая панель (смотри таблицу	
	исполнений)	27
—04.01 СБ	Стеновая панель (смотри таблицу	
	исполнений). Сборочный чертеж	28
—04.02	Стеновая панель (смотри таблицу	
	исполнений)	29
—04.02 СБ	Стеновая панель (смотри таблицу	
	исполнений). Сборочный чертеж	30...32
—04.02 ВС	Стеновая панель (смотри таблицу	
	исполнений). Ведомость расхода стали	33
—04.03	Стеновая панель (смотри таблицу	
	исполнений)	34
—04.03 СБ	Стеновая панель (смотри таблицу	
	исполнений). Сборочный чертеж	35
—04.04	Стеновая панель (смотри таблицу	
	исполнений)	36
—04.04 СБ	Стеновая панель (смотри таблицу	
	исполнений). Сборочный чертеж	37

Инв. № подл. | Подпись и дата | Взам. инв. №

Альбом IV

416-6-29.12.88

Обозначение	Наименование	Стр.
416-6-29.12.88-КЖИ-05.01	МПЛ-28	38
-05.02	МПЛ-15	39
-05.03	Секция №1 мачты УКВ	40
-05.04	Секция №2 мачты УКВ	40
-05.05	Гильза Г-1 мачты УКВ	41
-05.06	Кронштейн	41
-05.07	Зажим плашечный мачты УКВ	42
-05.08	Талреп мачты УКВ	42
-05.09	Корпус	43
-05.10	Винт	43
-05.11	Обжимной хомут мачты УКВ	44
-05.12	Фартук	44
-05.13	Пластина ПМ-1... ПМ-7	45
-05.14	Сетка С-1... С-9	46
-05.15	Сетка С-10... С-14	47
-05.16	Сетка С-15... С-21	48
-05.17	Сетка С-22... С-31	49
-05.17СБ	Сетка С-22... С-31. Сборочный чертеж	50
-05.18	Каркас плоский К-1... К-4	51
-05.19	Каркас плоский К-5, К-6	52
-05.20	Рама РМ-1... РМ-4	53
-05.21	Рама РМ-5	54
-05.22	Крышка люка КЛ-1	54
-05.23	Крышка приямка РФ-1... РФ-4	55

Обозначение	Наименование	Стр.
416-6-29.12.88-КЖИ-05.24	Накладка	55
-05.25	ИМ-1... ИМ-4	56
-05.26	Опорное кольца стакана	57
-05.27	ИМС-1. Опорный столик колонны	57
-05.28	Закладная деталь в колонне ИМН-1	58
-05.29	Пластина	58
-05.30	Анкер А-1	59
-05.31	РМ-6	59
-05.32	Опорный стакан	60
-05.33	Гильза Г-2	60
-05.34	Опора для оттяжки	61
-05.35	Гильза Г-3	61
-05.36	Пластина ПМ-8	62
-05.37	Поз.16	62
-06.01	Двери ДБИ-1, ДБИ-1а	63
-06.02	Коробка для дверей ДБИ-1, ДБИ-1а	64
-06.03	Полотно ДБИ-1ЩП, ДБИ-1аЩП	65
-06.04	Окно ОИ-1	66
-06.05	Передаточное окно ОИ-2	67
-06.06	Коробка передаточного окна ОИ-2	68
-06.07	Переплет передаточного окна ОИ-2	69

Инв.№подл. | Подпись и дата | Взам.инв.№

Копировал Комарова Формат А3

Альбом IV

1. Настоящий альбом содержит опалубочные чертежи колонн, Сантехнических плит перекрытий, диафрагм жесткости, стеновых панелей и ригелей с дополнительными закладными деталями и чертежи металлических изделий.

2. При изготовлении, хранении, перевозке и монтаже изделий руководствоваться указаниями, приведенными в альбомах соответствующих серий.

3. Марки изделий, имеющих дополнительные закладные детали, образуются из основной марки и добавочного цифрового индекса, проставляемого в конце марки.

Например:

Колонна - 2 КОЗ.28-2.1 - 1

- добавочный цифровой индекс
- Основная марка по серии

4. Изготовление арматурных, закладных и соединительных изделий должно проводиться в соответствии с ГОСТ 10922-75 „Арматурные изделия и закладные детали сварные для железобетонных конструкций. Технические требования и методы испытаний".

- ГОСТ 14098-85 „Соединения сварные арматурные железобетонных изделий и конструкций. Контактная и ванная сварка. Основные типы и конструктивные элементы."

- СН 393-78 „Инструкция по сварке соединений арматуры и закладных деталей железобетонных конструкций."

- ГОСТ 5264-80 „Ручная дуговая сварка. Соединения сварные. Основные типы, конструктивные элементы и размеры".

5. Катеты сварных швов по наименьшей толщине свариваемых элементов, кроме оговоренных.

6. Строительные изделия разработаны для применения в климатическом районе при 1 н.в. = -30°С.

7. ▲ - знак нанести несмываемой краской на лицевой поверхности колонны основного исполнения.

Привязан				1988	416-6-29.12.88 -КЖ.И-00.ТУ	
			Н.контр.	Казанцева	21.03	Технические условия
			Гл.констр.отд.	Нестерова	17.03	Стадия: Р; Лист; Листов: 1
			Рук.гр.	Лигуай	16.03	Учреждение ИГ-548/7 Москва
			Проверил	Лигуай	15.03	
Инв. №			Проектир.	Сычева	15.03	

Копировал Комарова

Формат А3

Инв. № подл. | Подпись и дата | Взам. инв. №

Альбом IV

Рис.1

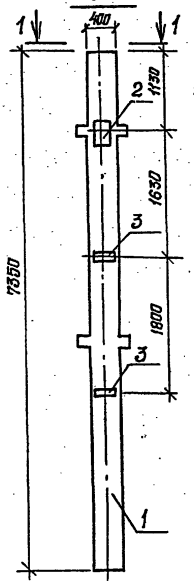

2-2

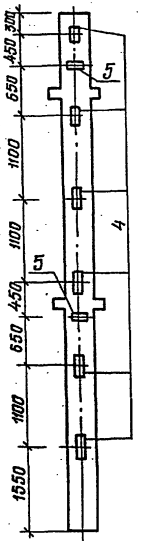

3-3

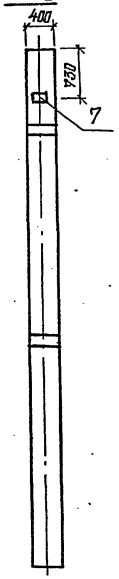

Рис.2

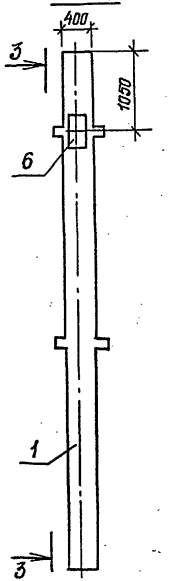

2 1-1 2

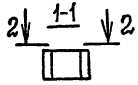

Формат	Зона	Поз.	Обозначение	Наименование	Кол. —	Кол. 01	Примечание
				Документация			
А3			416-6-29.12.88-КЖС.И-ОО.ТУ	Технические условия			
А3			1.020-1/83. 2-3 ООУ1	Узлы			
				Сборочные единицы			
А3		1	1.020-1/83. 2-3 08-02	2КНД 4.28-1.2	1	1	
				Изделия закладные			
А4		2	1.020-1/83. 2-15 26-03	МН-30	1		
А4		3	-24-07	МН-34	2		
А4		4	23	МН-13	6		
А4		5	24	МН-19	2		
А4		6	23-07	МН-39		1	
А4		7	24-10	МН-42		1	

Ведомость расхода стали на элемент, кг

Марка элемента	Изделия закладные: Арматура класса А-III ГОСТ 5781-82 ф8	ф12	ф14	ф16	ф22		Итого	Прокат марки Вст3кп2 ГОСТ 103-76 -6×100	-8×150	-12×150	Итого	ГОСТ 82-70 -10×280	-16×280	Итого	Всего	Общий расход
2КНД 4.28-1.2-1	0,8	1,74	2,88	22,44			27,86	2,26		30,26	32,52	7,47		7,47	67,85	67,85
2КНД 4.28-1.2-2		2,12			6,90		9,02		2,82		2,82		29,60	29,60	41,44	41,44

Обозначение	Марка	Рис.
416-6-29.12.88-КЖС.И-01.01	2КНД 4.28-1.2-1	1
-01	2КНД 4.28-1.2-2	2

Привязан

Инв.№

Н.контр.	Казанцева		21.03
Гл.констр.	Нестерова		17.03
Рук.гр.	Лигуай		16.03
Проверил	Лигуай		16.03
Проектир.	Лабенок		15.03

1988

416-6-29.12.88-КЖИ-01.01

Колонна 2КНД 4.28-1.2-1...2КНД 4.28-1.2-2

Стадия	Масса	Масштаб
Р	3030кг	1:50

Лист | Листов 1

Учреждение ИГ-5487 Москва

Копировал Галева

Формат А3

Инв.№ подл. | Подпись и дата | Взам.инв.№

			Обозначение	Наименование	Кол. на исполнение —	01	02	03	Примечание
				Документация					
А3			416-6-29.12.88-КЖС.И-ООТУ	Технические условия					
А3			1.020-1/83. 2-3 ООУ1	Узлы					
А3			416-6-29.12.88-КЖС.И-01.02 СБ	Сборочный чертеж					
				Сборочные единицы					
А3		1	1.020-1/83.2-3 08-06	2КНО4.28-1.3	1	1	1	1	
				Изделия закладные					
А4		2	1.020-1/83; 2-15 26-05	МН-32	1				
А4		3	-03	МН-30	2	1	2	1	
А4		4	24-08	МН-40	1		4	3	
А4		5	26-02	МН-29	1				
А4		6	24-07	МН-34	2		2		
А4		7	416-6-29.12.88-КЖС.И- 05.28	ЦМН-1	1	1	1	1	
А4		8	1.020-1/83. 2-15 24-10	МН-42		2			
А4		9	23-07	МН-38				1	

Ведомость расхода стали на элемент, кг

Марка элемента	Изделия закладные																Всего	Общий расход
	Арматура класса А-III ГОСТ 5781-82						Прокат марки Вст3 пс 6 ГОСТ 103-76						ГОСТ 82-70					
	ф8	ф12	ф14	ф18	ф22	Итого	-6×100	-8×150	-10×280	-12×280	Итого	-16×280	-16×340	-10×280	Итого			
2КНО 4.28-1.3-1	0,80	1,84	8,64	16,2		27,48	2,26	1,41	26.73	8,97	39,37		42,70		42,70	109,55	109,55	
2КНО 4.28-1.3-2		1,58	2,88	11,40		15,86		2,82	7,47		10,29		42,70		42,70	68,85	58,85	
2КНО 4.28-1,3-3	0,80	4,84	5,76	11,40		22,80	2,26	5,64	14,94		22,84		42,70		42,70	88,34	88,34	
2КНО 4.28-1,3-4		4,26	2,88	11,40	6,90	25,44		4,23	7,47		11,70	29,60	42,70		72,33	109,44	109,44	

Инв. № подл. | Подпись и дата | Взам. инв. №

Привязан

Инв. №

Н. контр.	Казанцева		21.03
Гл. констр.	Нестерова		17.03
Рук. гр.	Лигуай		16.03
Проверил	Лигуай		16.03
Проектир.	Ладенок		15.03

1988

416-6-29.12.88-КЖИ-01.02

Колонна 2КНО4.28-1.3-1...2КНО4.28-1.3-4

Стадия	Лист	Листов
Р		1

Учреждение ИР-548[7] Москва

Копировал Голева

Формат А3

Альбом IV

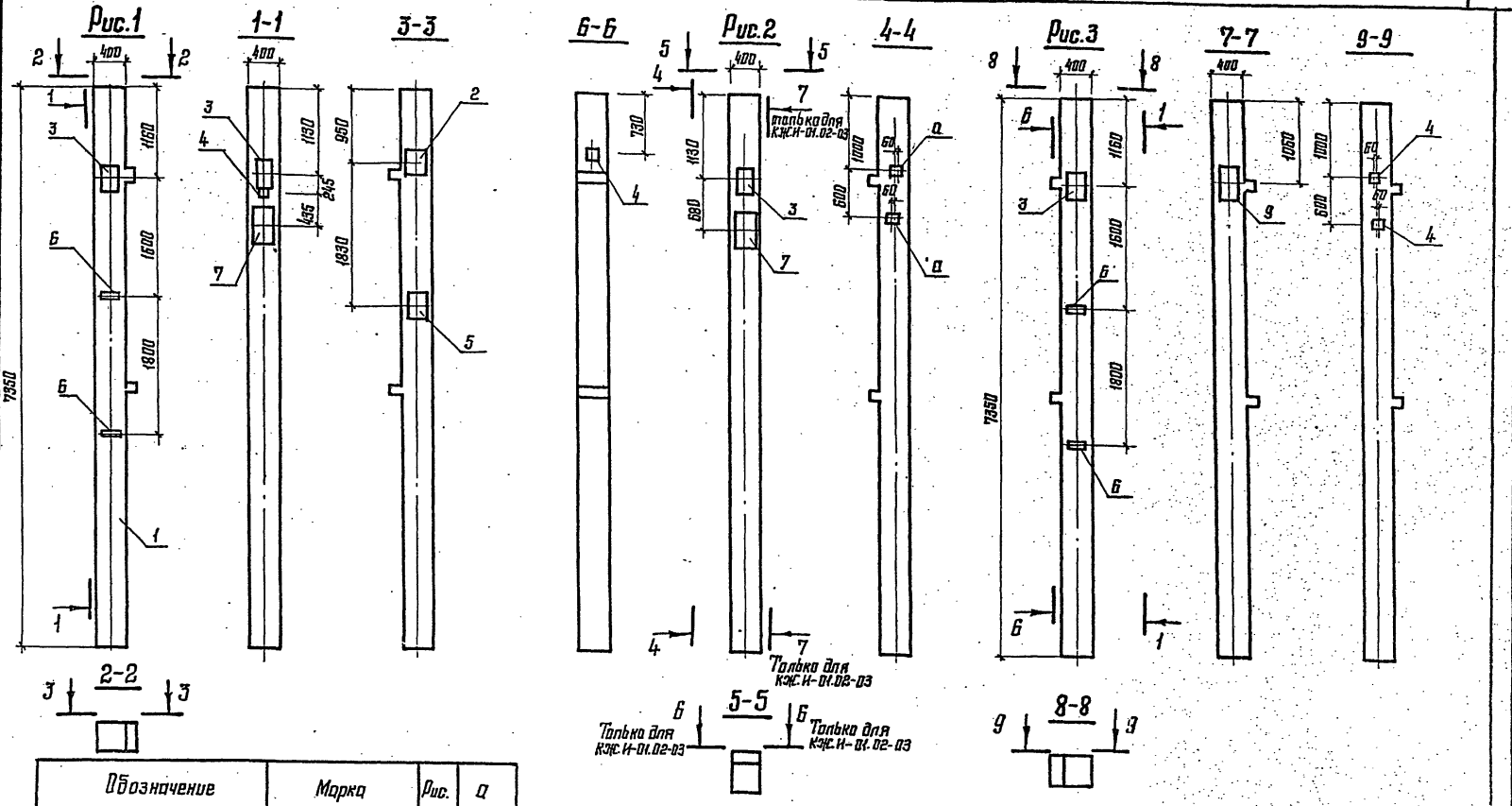

Обозначение	Марка	Рис.	Д
416-6-29.12.88-КЖ.И-01.02	2КН04.28-1.3-1	1	
-01	2КН04.28-1.3-2	2	Поз.8
-02	2КН04.28-1.3-3	3	
-03	2КН04.28-1.3-4	2	Поз.4

Взам. инв. №

Подпись и дата

Инв. № подл.

Привязан

Инв. №

Н. контр.	Козинцева		21.03
Гл. констр. отд.	Нестерова		17.03
Рук. гр.	Лисуой		16.03
Проверил	Лисуой		16.03
Проектир.	Лобенок		15.03

1988

416-6-29.12.88-КЖ.И-01.02 СБ

Колонна 2КН04.28-1.3-1... 2КН04.28-1.3-4. Сборочный чертеж

Стадия	Масса	Масштаб
Р	2980 кг	Б.М.
Лист	Листов 1	

Учреждение ИГ-548/7 Москва

Копировал Цыганова

Формат А3

Формат	Зона	Поз.	Обозначение	Наименование	Кол. на исполнение –	01	02	03	04	Примечание
				Документация						
А3			416-6-27.12.88-КЖ.И-00.ТУ	Технические условия						
А3			1.020-1/83.2-3.00 У1	Узлы						
			416-6-29.12.88-КЖ.И-01.03СБ	Сборочный чертеж						
				Сборочные единицы						
А3		1	1.020-1/83.2-3.08 –03	2КН04.28-1.2	1	1	1	1	1	
				Изделия закладные						
А4		2	1.020-1/83.2-15.23	МН-13	12				6	
А4		3	24	МН-19	3				1	
А4		4	–08	МН-40		3				
А4		5	26 –03	МН-30		2	1	1		
А4		6	23 –07	МН-39	1	1		1		
А4		7	24 –07	МН-34		2				
А4		8	–10	МН-42			1	1		

Ведомость расхода стали на элемент, кг

Марка элемента	Изделия закладные															Всего	Общий расход
	Арматура класса А-III ГОСТ 5781-82							Прокат марки Вст3пс6 ГОСТ 103-76				ГОСТ 82-70					
	ф8	ф12	ф14	ф16	ф22		Итого	-6×100	-8×150	-12×150	Итого	-10×280	-16×280	Итого			
2КН04.28-1.2-1		3,84		42,84	6,90		53,58		1,41	57,69	59,10		29,60	29,60		142,28	142,28
2КН04.28-1.2-2	0,8	4,44	5,76		6,90		17,90	2,26	4,23		6,49	14,94	29,60	44,54		68,93	68,93
2КН04.28-1.2-3		1,58	2,88				4,46		2,82		2,82	7,47		7,47		14,75	14,75
2КН04.28-1.2-4		2,30	2,88		6,90		12,08		2,82		2,82	7,47	29,60	37,07		51,97	51,97
2КН04.28-1.2-5		1,56		20,40			21,96			27,43	27,43					49,39	49,39

Привязан

Инв. № подл.

Подпись и дата

Взам. инв. №

Инв. №

Н.контр.	Казанцева		21.03
Гл.конст.отд	Нестерова		17.03
Рук.гр.	Лисгай		16.03
Проверил	Лисгай		16.03
Проектир.	Лабенок		15.03

1988

416-6-29.12.88 – КЖ.И-01.03

Колонна 2КН04.28-1.2-1...2КН04.28-1.2-5

Стадия	Лист	Листов
Р	1	

Учреждение ИГ-548 | 7 Москва

Копировал Цыганова

Формат А3

Альбом IV

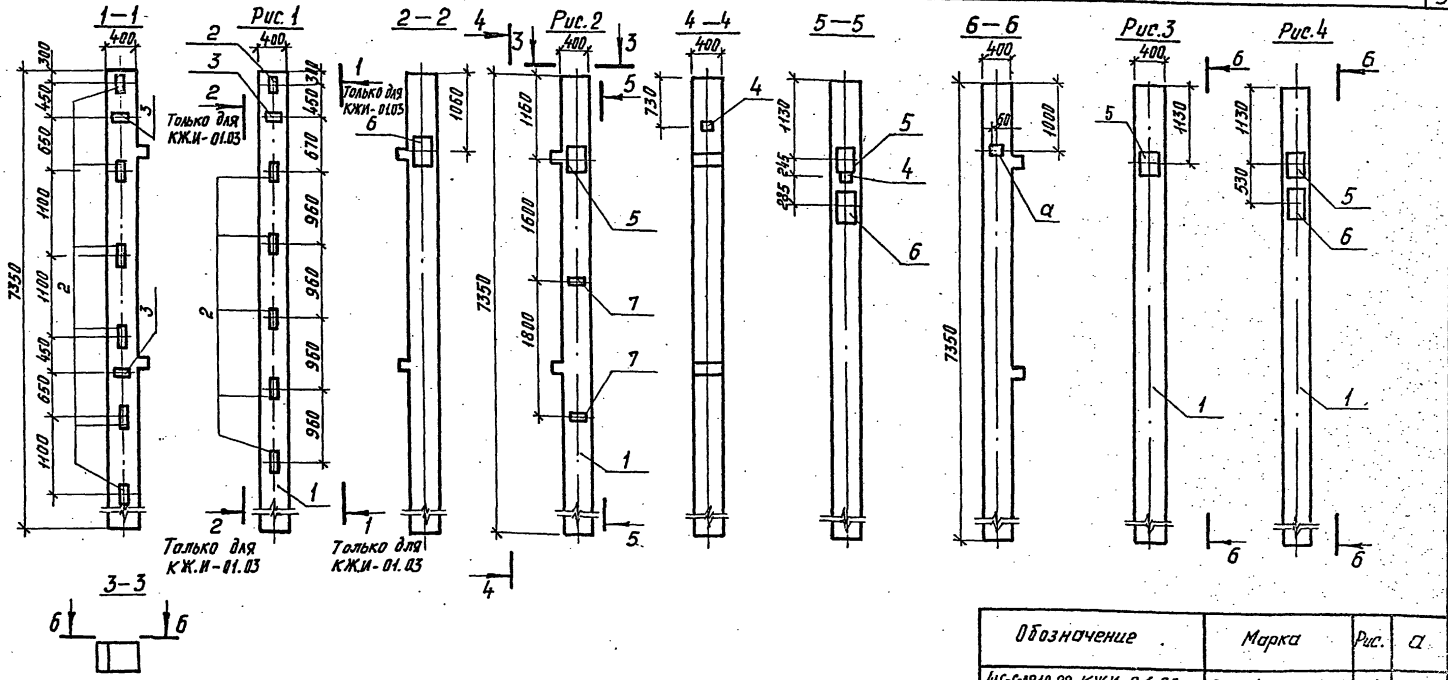

Обозначение	Марка	Рис.	а
416-6-29.12.88-КЖИ-01.03	2КН04.28-1.2-1	1	
— 01	2КН04.28-1.2-2	2	Поз. 4
— 02	2КН04.28-1.2-3	3	Поз. 8
— 03	2КН04.28-1.2-4	4	Поз. 8
— 04	2КН04.28-1.2-5	1	

Привязан				1988
	Н.контр.	Казанцева		21.03
	Гл.констр.	Нестерова		17.03
	Рук. гр.	Лигуай		16.03
	Проверил	Лигуай		16.03
Инв. №	Проектир.	Лабенок		15.03

416-6-29.12.88 - КЖИ-01.03 СБ

Колонна 2КН04.28-1.2-1...2КН04.28-1.2-5. (Сборочный чертеж)

Стадия	Масса	Масштаб
Р	2980 кг	Б.М.

Лист | Листов 1

Учреждение ИГ-548/7 Москва

Копировал Комарова

Формат А3

Инв. № подл. | Подпись и дата | Взам. инв. №

Альбом IV

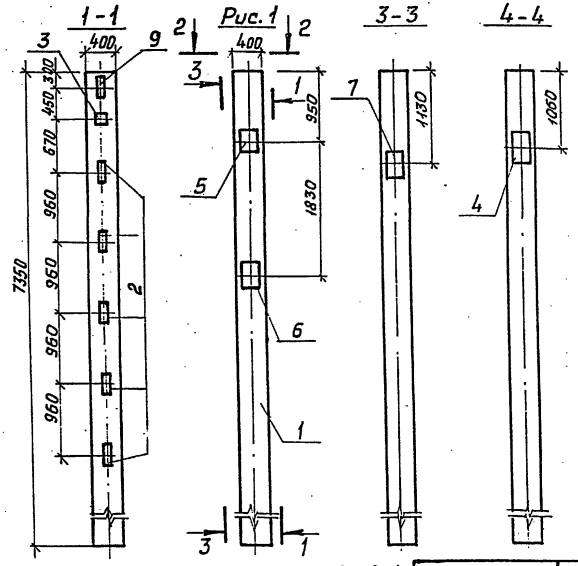

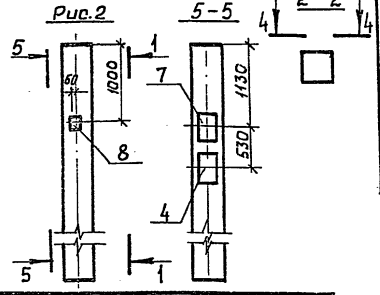

Формат	Зона	Поз.	Обозначение	Наименование	Кол –	Кол 01	Примечание
				Документация			
А3			416-6-29.12.88-КЖ.И-00.ТУ	Технические условия			
А3			1.020-1/83.2-3 00У1	Узлы			
				Сборочные единицы			
А3		1	1.020-1/83.2-3 08-07	2КН4т28-3	1	1	
А3		2	-04	2КН4.28-2		1	
				Изделия закладные			
А4		3	1.020-1/83.2-15 24	МН-19	1	1	
А4		4	23-07	МН-39	1	1	
А4		5	26-05	МН-32	1		
А4		6	-02	МН-29	1		
А4		7	-03	МН-30	1	1	
А4		8	24-10	МН-42		1	
А4		9	23	МН-13	6	6	

Ведомость расхода стали на элемент, кг

Марка элемента	Изделия закладные													Всего	Общий расход
	Арматура класса А-III ГОСТ 5781-82						Прокат марки Вст3пс6 ГОСТ 103-76			ГОСТ 82-70					
	ф12	ф14	ф16	ф18	ф22	Итого	-12×150	-8×150	Итого	-10×280	-12×280	-16×280	Итого		
2КН4.28-3-1	2,82	5,76	20,40	4,80	6,90	40,68	27,43		27,43	13,62	8,97	29,60	52,19	120,30	120,30
2КН4.28-2-1	4,26	2,88	20,40		6,90	34,44	27,43	2,82	30,25	7,47		29,60	37,07	101,76	101,76

Обозначение	Марка	Рис.
416-6-29.12.88-КЖ.И-01.04	2КН4.28-3-1	1
-01	2КН4.28-2-1	2

Привязан

Инв.№ подл. | Подпись и дата | Взам.инв.№

Инв.№

Н.контр.	Казанцева		21.03
Гл.констр.	Нестерова		17.03
Рук.гр.	Лигучай		16.03
Проверил	Лигучай		16.03
Разработал	Лабенок		15.03

1988

416-6-29.12.88-КЖИ-01.04

Колонны 2КН4.28-3-1
2КН4.28-2-1

Стадия	Масса	Масштаб
Р	2950 кг	1:50
Лист	Листов 1	

Учреждение
ИГ-5481/7
Москва

Копировал Комарова

Формат А3

Альбом IV

Рис.1

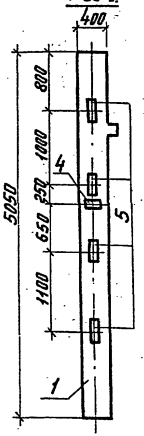

Рис.2

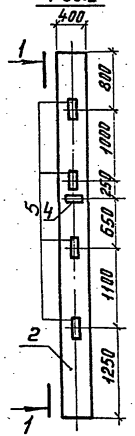

Рис.3

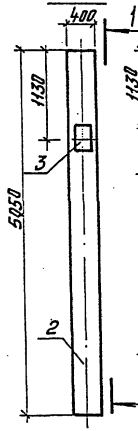

Рис.4

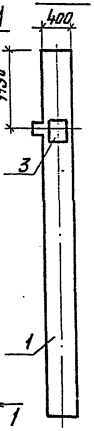

1-1

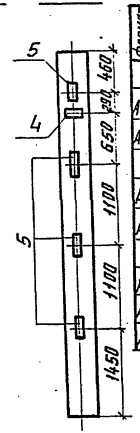

Формат	Зона	Поз.	Обозначение	Наименование	Кол. на испол.				Примечание
						-01	-02	-03	
				Документация					
А3			416-6-29.12.88-КЖ.И.-00.ТУ	Технические условия	X	X	X	X	
А3			1.020-1/83.2-5 00 У1	Узлы	X	X	X	X	
				Сборочные единицы					
А3		1	1.020-1/83.2-506-16	1КН04.33-1,4	1	1			
А3		2	-19	1КН4.33-4			1	1	
				Изделия закладные					
А4		3	1.020-1/83.2-1526-02	МН-29		1		1	
А4		4	24	МН-19	1		2	1	
А4		5	23	МН-13	4		8	4	

Ведомость расхода стали на элемент, кг

Марка элемента	Изделия закладные										Всего	Общий расход
	Арматура класса А-III ГОСТ 5781-82					Прокат марки В ст3 пс6 ГОСТ 103-76		ГОСТ 82-70				
	ф12	ф16	ф18		Итого	-12×150	Итого	-12×280	Итого			
1КН04.33-1,4-1	1,04	12,24			13,28	19,23	19,23				32,51	32,51
1КН04.33-1,4-2	0,18		4,8		4,98			8,97	8,97		13,95	13,95
1КН4.33-4-1	2,08	28,56			30,64	38,46	38,46				69,10	69,10
1КН4.33-4-2	1,22	14,28	4,8		20,30	19,23	19,23	8,97	8,97		48,50	48,50

Обозначение	Марка	Рис.	Масса кг
416-6-29.12.88-КЖ.И.-01.05	1КН04.33-1,4-1	1	2080
-01	1КН04.33-1.4-2	4	
-02	1КН4.33-4-1	2	2030
-03	1КН4.33-4-2	3	

Инв.№ подл. | Подпись и дата | Взам. инв.№

Привязан

Инв.№

Н.контр.	Казанцева		1988 21.03
Гл.констр.	Нестерова		17.03
Рук.гр.	Лигуои		16.03
Проверил	Лигуои		16.03
Подготов.	Ладенок		15.03

416-6-29.12.88 - КЖ.И-01.05

Колонна (смотри таблицу исполнений)

Стадия	Масса	Масштаб
Р	смотри таблицу	1:50
Лист	Листов 1	

Учреждение ИГ-548/7 Москва

Копировал Комарова

Формат А3

Инв. № подл. | Подпись и дата | Взам. инв. №

Альбом IV

Формат	Зона	Поз.	Обозначение	Наименование	Количество на исполнение –	01	02	03	04	05	06	Примечание
				Документация								
А3			416-6-29.12.88-КЖ.И-00.ТУ	Технические условия								
А3			1.020-1/83. 2-5-00У1	Узлы								
А4			416-6-29.12.88-КЖ.И-01.06 ВС	Ведомость расхода стали								
А3			416-6-29.12.88-КЖ.И-01.06 СБ	Сборочный чертеж								
				Сборочные единицы								
А3		1	1.020-1/83. 2-5 02-01	2КВ04.33-1.1	1	1	1	1	1	1	1	
				Изделия закладные								
А4		2	1.020-1/83. 2-15 24-07	МН-34	4	2	4	2	2			
А4		3	– 08	МН-40	1		3	2	2		1	
А4		4	26-05	МН-32	1							
А4		5	– 02	МН-29	1							
А4		6	23	МН-13						5	10	
А4		7	24	МН-19						1	2	
А4		8	23-07	МН-39				1	1		1	
А4		9	24-10	МН-42		2		1	1			
А4		10	26-03	МН-30	4	2	4	2	2			

Привязан

Инв. №

			1988
Н. контр.	Казанцева		21.03
Гл. констр.	Нестерова		17.03
Рук. гр.	Лигуай		16.03
Проверил	Лигуай		16.03
Проектир.	Лавренок		15.03

416-6-29.12.88 – КЖ.И-01.06

Колонна

2КВ04.33-1.1-1...2КВ04.33-1.1-7

Стадия	Лист	Листов
Р	1	

Учреждение ИГ-54В/7 Москва

Копировал

Формат А4

Инв. № подл. | Подпись и дата | Взам. инв. №

Альбом IV

Марка элемента	Изделия закладные																Всего	Общий расход
	Арматура класса А-III ГОСТ 5781-82							Прокат марки Вст3пс6 ГОСТ 103-76				ГОСТ 82-70						
	ф8	ф12	ф14	ф16	ф18	ф22	Итого	-6×100	-8×150	-12×150	Итого	-10×280	-12×280	-16×280	Итого			
2КВ04.33-1.1-1	1,60	2,20	14,4		4,8		23,0	4,52	1,41		5,93	36,03	8,97		45,0		73,93	73,93
2КВ04.33-1.1-2	0,80	4,84	5,76				11,40	2,26	5,04		7,90	14,94			14,94		34,24	34,24
2КВ04.33-1.1-3	1,60	4,08	11,52				17,20	4,52	4,23		8,75	29,88			29,88		55,83	55,83
2КВ04.33-1.1-4	0,80	4,72	5,76			6,90	18,18	2,26	5,64		7,90	14,94	29,60		44,54		70,62	70,62
2КВ04.33-1.1-5	0,80	4,72	5,76			6,90	18,18	2,26	5,64		7,90	14,94	29,60		44,54		70,62	70,62
2КВ04.33-1.1-6		1,30		17,34			18,64		23,33		2333						41,97	41,97
2КВ04.33-1.1-7		4,04		34,68		13,80	52,52			46,66	46,66			59,20	59,20		158,38	158,38

Привязан

Инв. №

			1988
Н. контр.	Казанцева		21.03
Гл. констр.	Нестерова		17.03
Рук. гр.	Лигуай		16.03
Проверил	Лигуай		16.03
Проектир.	Лавренок		15.03

416-6-29.12.88 – КЖ.И-01.06 ВС

Колонна

2КВ04.33-1.1-1...2КВ04.33-1.1-7.

Ведомость расхода стали

Стадия	Лист	Листов
Р	1	

Учреждение ИГ-54В/7 Москва

Копировал Камарова

Формат А4

Альбом IV

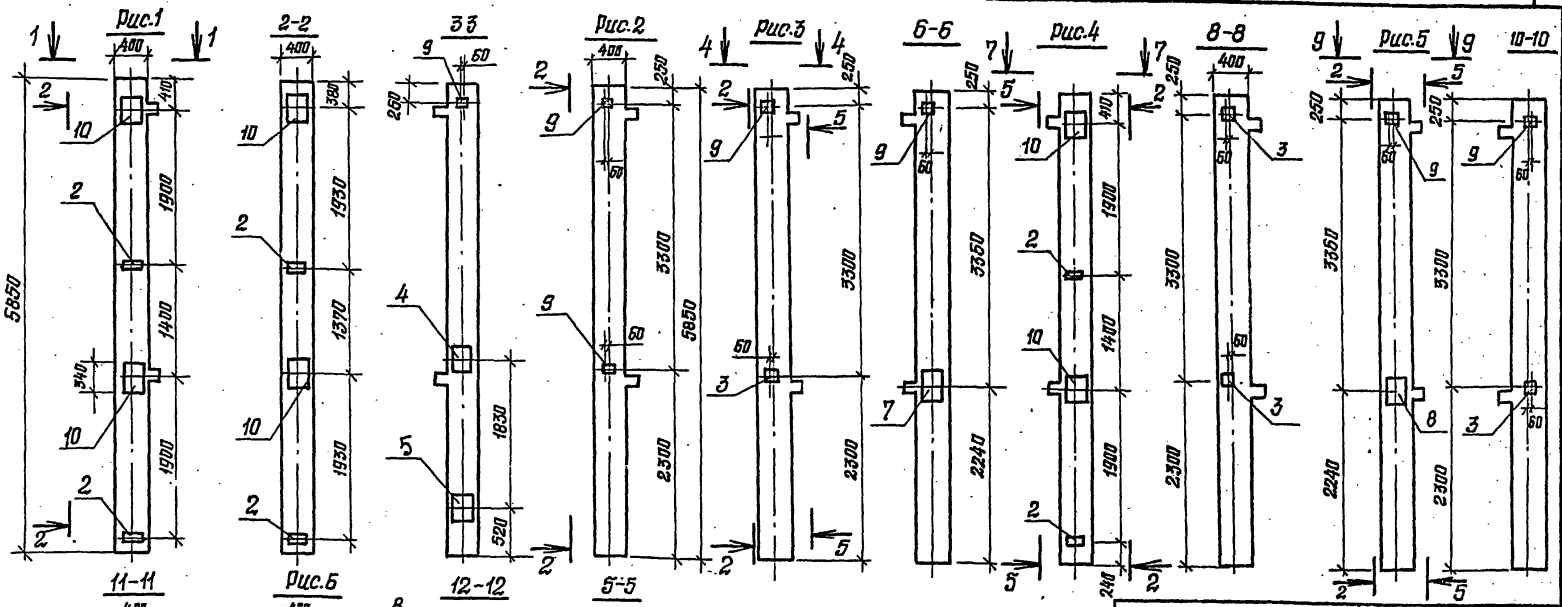

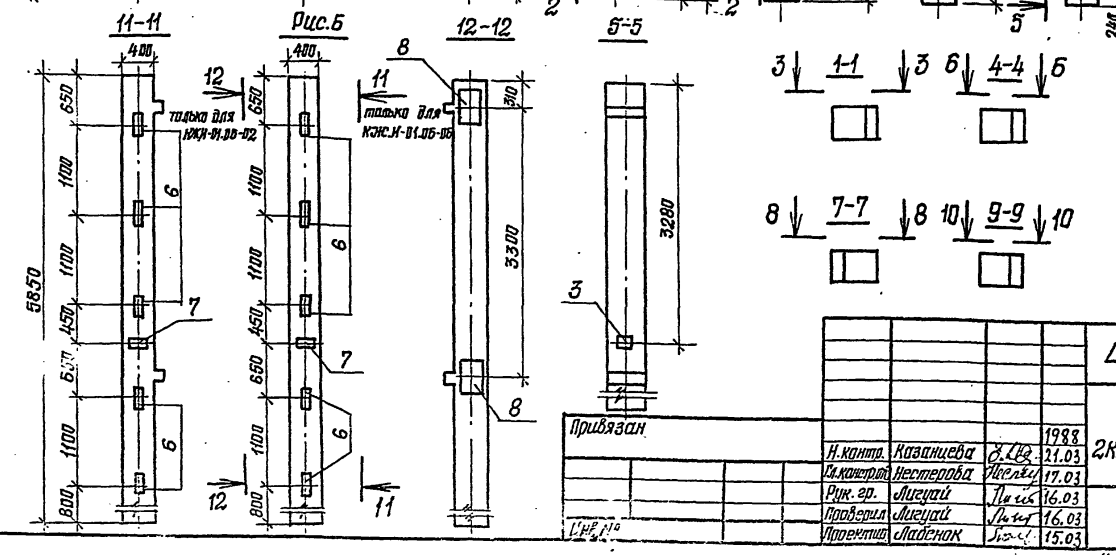

Обозначение	Марка	Рис.
416-6-29.12.88-КЖИ-01.06	2КВ04.33-1,1-1	1
-01	2КВ04.33-1,1-2	2
-02	2КВ04.33-1,1-3	4
-03	2КВ04.33-1,1-4	3
-04	2КВ04.33-1,1-5	5
-05	2КВ04.33-1,1-6	6
-06	2КВ04.33-1,1-7	6

Взам. инв. №

Инв. №

Привязан

			1988
Н.контр.	Казанцева		21.03
Гл.контрол.	Нестерова		17.03
Рук. гр.	Лигуай		16.03
Проверил	Лигуай		16.03
Проектир.	Лабенок		15.03

416-6-29.12.88 - КЖИ-01.06 СБ

Колонна
2КВ04.33-1,1-1 2КВ04.33-1,1-7.
Сборочный чертеж

Стадия	Масса	Масштаб
Р	2380 кг	1:50

Лист | Листов 1

Учреждение
ИГ-548/7
Москва

Копировал Галева

Формат А3

Альбом IV

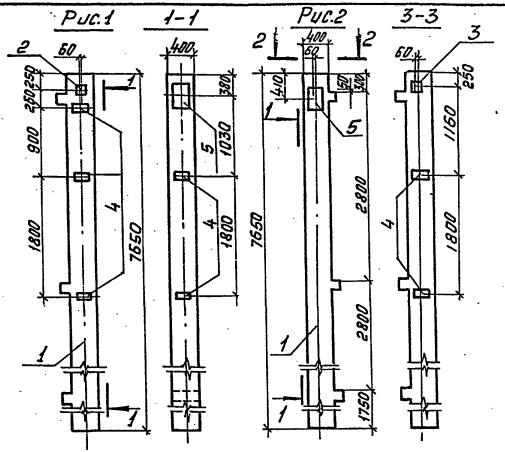

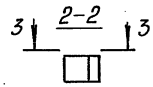

Обозначение	Марка	Рис.
416-6-29.12.88-КЖ.И-01.07	3КВ04.28-1,1-1	1
-01	3КВ04.28-1,1-2	2

Формат	Зона	Поз.	Обозначение	Наименование	Кол. –	Кол. 01	Примечание
				Документация			
А3			416-6-29.12.88-КЖ.И-00.ТУ	Технические условия			
А3			1.020-1/83.2-3 00У1	Узлы			
				Сборочные единицы			
А3		1	1.020-1/83.2-3 02 01	3КВ04.28-1,1	1	1	
				Изделия закладные			
А4		2	1.020-1/83.2-15 24-10	МН-42	1		
А4		3	-08	МН-40		1	
А4		4	-02	МН-34	5	4	
А4		5	26-03	МН-30	1	2	

Ведомость расхода стали на элемент, кг

Марка элемента	Изделия закладные										Общий расход
	Арматура класса А-III				Прокат марки 8 ст3 пс 6					Всего	
	ГОСТ 5781-82				ГОСТ 103-76			ГОСТ 82-70			
	ф 8	ф 12	ф 14	Итого	-8×150	-6×100	Итого	-10×280	Итого		
3КВ04.28-1,1-1	2,00	1,58	2,88	6,46	2,82	5,65	8,47	7,47	7,47	22,40	22,40
3КВ04.28-1,1-2	1,60	1,48	5,76	8,84	1,41	4,52	5,93	14,94	14,94	29,71	29,71

Инв. № подл. | Подпись и дата | Взам. инв. №

Привязан

Инв. №

			1988
Н.контр.	Казанцева		21.03
Гл.конструктор	Нестерова		17.03
Рук.гр.	Лигуай		16.03
Проверил	Лигуай		16.03
Проектир.	Лабенок		15.03

416-6-29.12.88-КЖ.И-01.07

Колонна 3КВ04.28-1,1-1...3КВ04.28-1,1-2

Стадия	Масса	Масштаб
Р	3130 кг	1:50

Лист | Листов 1

Учреждение ИГ-548/7 Москва

Копировал Комарова

Формат А3

Альбом IV

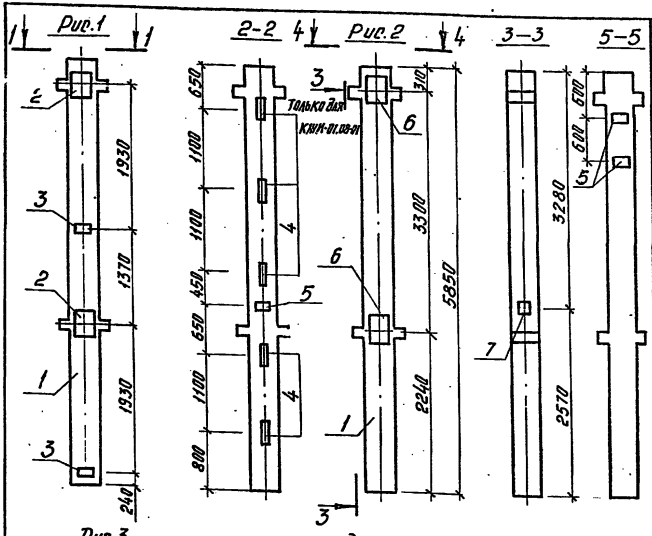

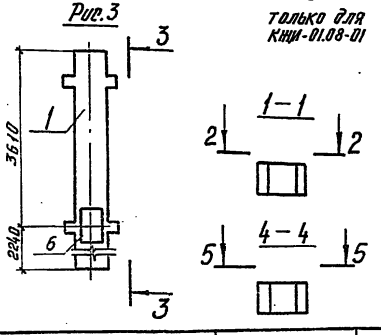

Только для КЖИ-01.08-01

Формат	Зона	Поз	Обозначение	Наименование	Кол. на исполн. –	01	02	03	Примечание
				Документация					
А3			416-6-29.12.88-КЖ.И-00.ТУ	Технические условия					
А3			1.020-1/83.2-5 00У1	Узлы					
				Сборочные единицы					
А3		1	1.020-1/83.2-5 02	2КВД 4.33-1,1	1	1	1	1	
				Изделия закладные					
А4		2	1.020-1/83 2-15 26-03	МН-30	2				
А4		3	24-07	МН-34	2				
А4		4	23	МН-13	5				
А4		5	24	МН-19	1		2		
А4		6	23-07	МН-39		2	2	1	
А4		7	24-10	МН-42		1		1	

Ведомость расхода стали на элемент, кг

Марка элемента	Изделия закладные															Общий расход
	Арматура класса А-III ГОСТ 5781-82							Прокат марки В СТ3 ПС6 ГОСТ 103-76				ГОСТ 82-70			Всего	
	ф8	ф12	ф14	ф16	ф22		Итого	-6×100	-8×150	-12×150	Итого	-10×280	-16×280	Итого		
2КВД4.33-1,1-1	0,8	1,66	5,76	17,34			25,56	2,26		23,33	25,59	14,94		14,94	66,09	66,09
2КВД4.33-1.1-2		2,84			13,80		16,64		2,82		2,82		59,20	59,20	78,66	78,66
2КВД4.33-1,1-3		1,44		4,08	13,8		19,32			5,66	5,66		59,2	59,2	84,48	84,48
2КВД4.33-1,1-4		2,12			6,9		9,02		2,82		2,82		29,6	29,6	41,44	41,44

Обозначение	Марка	Рис.
416-6-29.12.88-КЖ.И-01.08	2КВД4.33-1,1-1	1
-01	2КВД4.33-1,1-2	2
-02	2КВД4.33-1,1-3	2
-03	2КВД4.33-1,1-4	3

Привязан

Инв. № подл. | Подпись | Дата | Взам. инв. №

			1988
Н. контр.	Казанцева		21.03
Л. контрол.	Нестерова		17.03
Рук. гр.	Лигуай		16.03
Подверил	Лигуай		16.03
Инженер	Лобёнок		15.03

416-6-29.12.88 - КЖ.И - 01.08

Колонна 2КВД4.33-1.1-1 ... 2КВД4.33-1.1-4

Стадия	Масса	Масштаб
Р	2430 кг	1:50

Лист | Листов 1

Учреждение ИГ-548/7 Москва

Копировал Комарова

Формат А3

Альбом IV

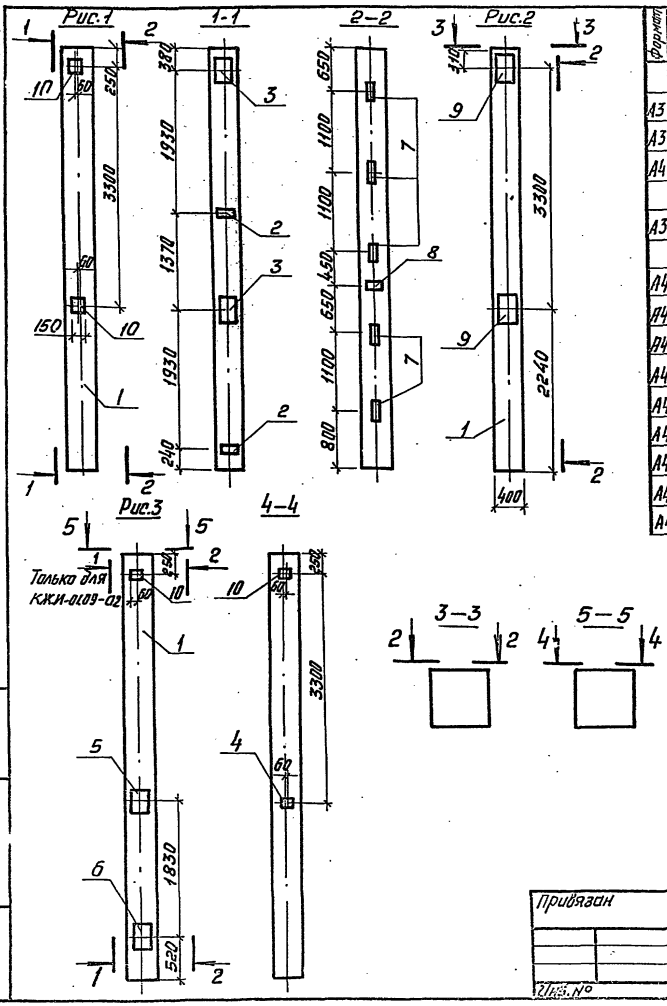

Формат	Зона	Поз.	Обозначение	Наименование	Кол. –	Кол. 01	Кол. 02	Кол. -03	Примечание
				Документация					
А3			416-6-29.12.88-КЖ.И-00.ТУ	Технические условия					
А3			1.020-1/83.2-5 00У1	Узлы					
А4			416-6-29.12.88-КЖ.И-01.09 ВС	Ведомость расхода стали					
				Сборочные единицы					
А3		1	1.020-1/83.2-5 02-04	2КВ4.33-1	1	1	1	1	
				Изделия закладные					
А4		3	1.020-1/83.2-15 26-03	МН-30			2	2	
А4		2	24-07	МН-34			2	2	
А4		4	-08	МН-40	1		1		
А4		5	26-05	МН-32	1		1		
А4		6	-02	МН-29	1		1		
А4		7	23	МН-13	5	10	5	5	
А4		8	24	МН-19	1	2	1	1	
А4		9	23-07	МН-39		2			
А4		10	24-10	МН-42	1		1	2	

Обозначение	Марка	Рис.
416-6-29.12.88-КЖ.И-01.09	2КВ4.33-1-1	3
-01	2КВ4.33-1-2	2
-02	2КВ4.33-1-3	3
-03	2КВ4.33-1-4	1

Привязан				1988
	Н.контр.	Казанцева		21.03
	Гл.контр.отд.	Нестерова		17.03
	Рук.гр.	Лигуай		15.03
	Проверил	Лигуай		15.03
Инв.№	Проектир.	Лавенок		15.03

416-6-29.12.88 -КЖ.И-01.09

Колонна 2КВ4.33-1-1...2КВ4.33-1-4

Стадия	Масса	Масштаб
Р	2350 кг	1:50

Лист | Листов 1

Учреждение ИГ-548/7 Москва

Копировал Комарова

Формат А3

Инв. № подл. | Подпись и дата | Взам. инв. №

Альбом IV

Марка элемента	Изделия закладные																Всего	Общий расход, кг
	Арматура класса А-III ГОСТ 5781-82							Прокат марки Вст3пс6 ГОСТ 103-76				ГОСТ 82-70						
	ф8	ф12	ф14	ф16	ф18	ф22	Итого	-6×100	-8×150	-12×150	Итого	-10×280	-12×280	-16×280	Итого			
2КВ 4.33-1-1		4,18	2,88	17,34	4,8		29,2		4,23	23,33	27,56	6,15	8,97		15,12	71,88	71,88	
2КВ 4.33-1-2		4,04		34,62		13,8	52,52			46,66	46,66			59,20	59,2	158,38	158,38	
2КВ 4.33-1-3	0,8	4,54	8,64	17,34	4,8		36,12	2,26	4,23	23,82	29,82	21,09	8,97		30,06	96,0	96,0	
2КВ 4.33-1-4	0,8	4,46	5,76	17,34			28,36	2,26	5,64	23,33	31,23	14,94			14,94	74,53	74,53	

Привязан

Инв. №

				1988
Н. контр.	Казанцева			21.03
Со. конструктор	Нестерова			17.03
Рук. гр.	Лигуай			16.03
Проверил	Лигуай			16.03
Проектир.	Лаленок			15.03

416-6-29.12.88-КЖИ-01.09 ВС

Колонна 2КВ4.33-1-1 ... 2КВ4.33-4

Ведомость расхода стали

Стадия	Лист	Листов
Р		1

Управление ИГ-548/7 Москва

Копировал Гомева

Формат А4

Инв. № подл. | Подпись и дата | Взам. инв. №

Альбом III

Формат	Зона	Поз.	Обозначение	Наименование	Кол. —	на испол. 01	02	03	Примечание
				Документация					
А3			416-6-29.12.88-КЖС.Ц- 00.ТУ	Технические условия					
А3			1.020-1/83. 2-5 00 У1	Узлы					
А3			416-6-29.12.88-КЖС.Ц-01.10 СБ	Сборочный чертеж					
				Сборочные единицы					
А3		1	1.020-1/82 . 2-11 9000- 19	1КС 4.48-2	1	1			
		2	-03	1КСД 4.48-2.2			1		
		3	-12	1КСО 4.48-2.2				1	
				Изделия закладные					
А4		4	1.020-1/83. 2-15 23-07	МН-39	1			1	
А4		5	23	МН-13	9	5	5		
А4		6	24	МН-19	3	1	2		
А4		7	26-05	МН-32		1		1	
А4		8	24-08	МН-40		1		1	
А4		9	26-02	МН-29		1		1	
А4		10	-03	МН-30			1	2	
А4		11	24-07	МН-34			2	2	

Привязан

Инв. №

				1988
Н. контр.	Казанцева			21.03
Со. конструктор	Нестерова			17.03
Рук. гр.	Лигуай			16.03
Проверил	Лигуай			16.03
Проектир.	Лаленок			15.03

416-6-29.12.88-КЖИ-01.10

Колонна (Смотри таблицу исполнений)

Стадия	Лист	Листов
Р		1

Управление ИГ-548/7 Москва

Копировал Гомева

Формат А4

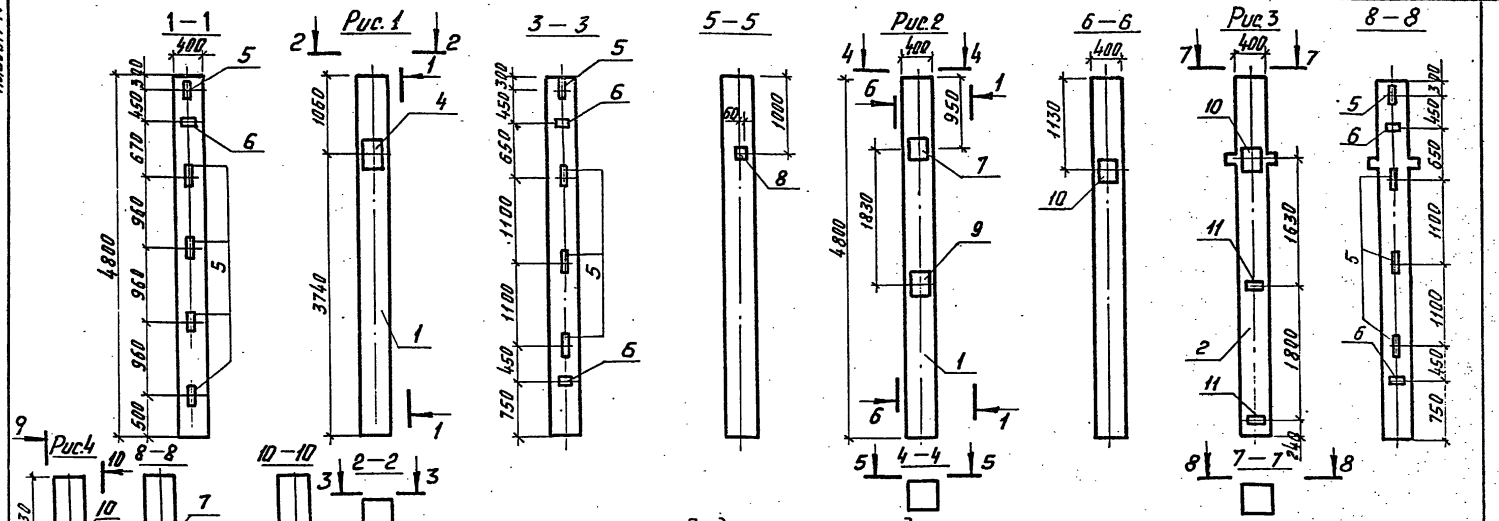

Ведомость расхода стали на элемент, кг

Марка элемента	Изделия закладные: Арматура класса А-III ГОСТ 5781-82 ф12	ф14	ф16	ф18	ф22	ф8	Итого	Прокат марки ВСт3пс6: ГОСТ 103-76 -6×100	-8×150	-12×150	Итого	ГОСТ 82-70 -10×280	-12×280	-16×280	Итого	Всего	Общий расход
1КС 4.48-2-1	3,05		33,66		6,90		43,61			45,39	45,39			29,60	29,60	118,60	118,60
1КС 4.48-2-2	2.96	5,76	17,34	4,80			30,86		1,41	23,33	24,74	13,62	8,97		22,59	78,19	78,19
1КСД 4.48-22-1	1,48	2,88	19,38			0,80	24,54	2,26		26,16	28,42	7,47			7,47	60,43	60,43
1КС0 4.48-2.2-1	2.56	8,64		4,80	6,90	0,80	23,70	2,26	1,41		3,67	21,09	8,97	29,60	59,66	87,03	87,03

Обозначение	Марка	Рис.	Масса, кг
416-6-29.12.88-КЖ.И-01.10	1КС 4.48-2-1	1	1925
-01	1КС 4.48-2-2	2	
-02	1КСД 4.48-2.2-1	3	1975
-03	1КС0 4.48-2.2-1	4	1950

Привязан

Инв. № подл. | Подпись и дата | Взам. инв. №

Н. контр.	Казначеева		12.03
Гл. инженер	Нестерова		17.03
Рук. гр.	Лигуай		15.03
Проверил	Лигуай		16.03
Проектир.	Лафёнок		15.03

416-6-29.12.88-КЖ.И-01.10 СБ

Колонна (смотри таблицу исполнений) Сборочный чертеж

Стадия	Масса	Масштаб
Р	Смотри таблицу	1:50

Лист | Листов 1

Учреждение ИГ-548/7 Москва

Копировал Комарова

Формат А3

Альбом IV

Формат	Зона	Поз.	Обозначение	Наименование	Количество на исполнение —	01	02	03	04	05	06	07	Примечание
				Документация									
А3			416-6-29.12.88-КЖ.И-00.ТУ	Технические условия	✕	✕	✕	✕	✕	✕	✕	✕	
А3			1.020-1/83.2-5 00 УЧ	Узлы	✕	✕	✕	✕	✕	✕	✕	✕	
А3			416-6-29.12.88-КЖ.И-01.Н СБ	Сборочный чертеж	✕	✕	✕	✕	✕	✕	✕	✕	
				Сборочные единицы									
А4		1	1.020-1/83.2-13 2000-01	1КВ04.60-2.1	1	1	1	1	1	1	1	1	
				Изделия закладные									
А4		2	1.020-1/83.2-15 26-03	МН-30					1	2	1		
А4		3	24-08	МН-40	1	1				1			
А4		4	-07	МН-34	4	4	2	2		4	5		
А4		5	-10	МН-42			1	1	1		1		
А4		6	26-05	МН-32								1	

Ведомость расхода стали на элемент, кг

Марка элемента	Изделия закладные: Арматура класса А-III ГОСТ 5781-82 ф8	ф12	ф14	Итого	Прокат марки Вст3 пс6 ГОСТ 103-76 -6×100	-8×150	-10×280	Итого	Всего	Общий расход
1КВ04.60-2.1-1	1,60	1,12		2,72	4,52	1,41		5,93	8,65	8,65
-2	1,60	1,12		2,72	4,52	1,41		5,93	8,65	8,65
-3	0,80	1,40		2,20	2,26	2,82		5,08	7,28	7,28
-4	0,80	1,40		2,20	2,26	2,82		5,08	7,28	7,28
-5		1,58		1,58		2,82	7,47	10,29	11,87	11,87
-6	1,60	1,48	5,76	8,84	4,52	1,41	4,94	20,87	29,71	29,71
-7	2,00	1,58	2,88	6,46	5,65	2,82	7,47	15,94	22,40	22,40
-8		0,18	2,88	3,06			6,15	6,15	9,21	9,21

Инв. № подл. | Подпись и дата | Взам. инв. №

Привязан

Инв. №

			1988
Н. контр.	Козинцева		21.03
Гл. констр. отд.	Нестерова		17.03
Рук. гр.	Лягуай		15.03
Проверил	Лягуай		15.03
Пересчитал	Лабенок		15.03

416-6-29.12.88 - КЖ.И-01.Н

Колонна 1КВ04.60-2.1-1. . 1КВ04.60-2.1-8

Стадия	Лист	Листов
Р		1

Учреждение ИГ-5487 Москва

Копировал Цыганова

Формат А3

Рис.1

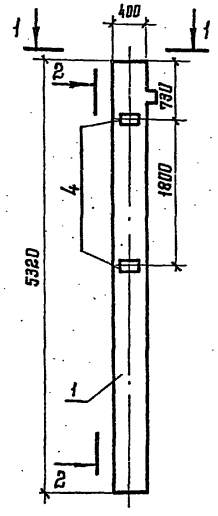

2-2

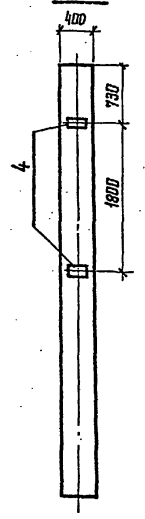

3-3

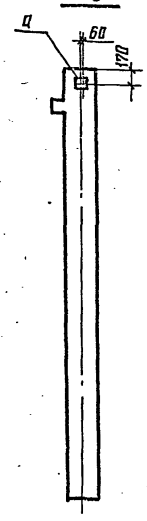

Рис.2

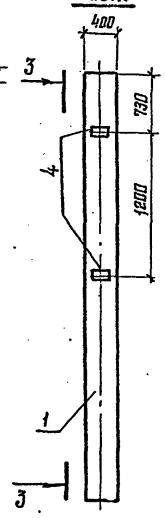

4-4

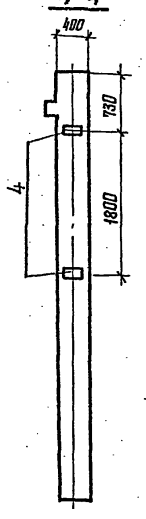

Рис.3

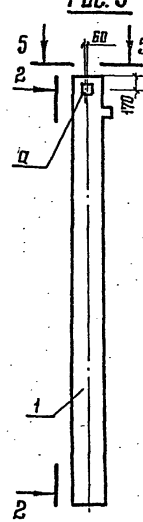

Рис.4

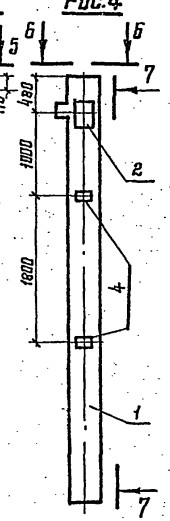

7-7

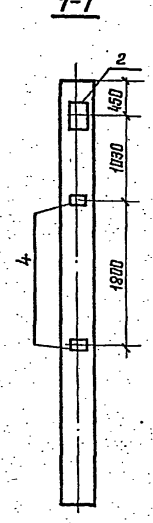

Рис.5

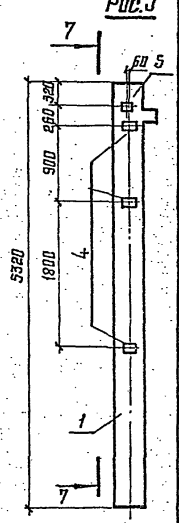

Рис.7

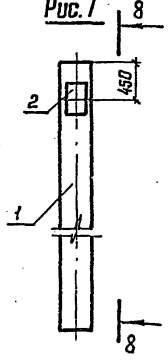

8-8

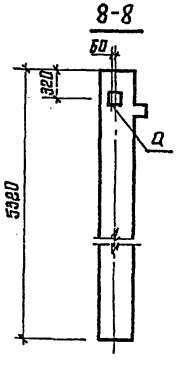

Рис.8

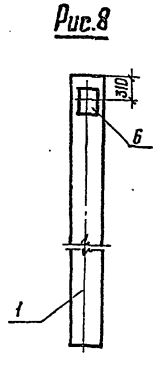

1-1

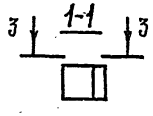

6-6

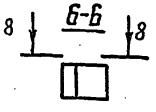

5-5

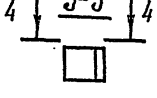

Только для КЖ.И-01.11-01

Обозначение	Марка	Рис.	Д
416-6-29.12.88-КЖ.И-01.11	1КВ04.60-2.1-1	1	поз.3
-01	-2	3	поз.3
-02	-3	3	поз.5
-03	-4	2	поз.5
-04	-5	7	поз.5
-05	-6	4	поз.3
-06	-7	3	
-07	-8	8	

416-6-29.12.88-КЖ.И-01.11 СБ

Колонна 1КВ04.60-2.1-1...1КВ04.60-2.1-8. Сборочный чертеж

Стадия	Масса	Масштаб
Р	2150 кг	Б.М.
Лист	Листов 1	

Учреждение ИГ-548/7 Москва

Н.контр.	Казанцева		21.03
Гл.констр.отд	Нестерова		17.03
Нач.гр.	Лисгурий		16.03
Проверил	Лисгурий		16.03
Проектир.	Лабенок		15.03

1988

Привязан

Инв. №

Инв. № подл. | Подпись и дата | Взам. инв. №

Копировал Цыганова

Формат А3

Альбом IV

Формат	Зона	Поз.	Обозначение	Наименование	Количество на исполнение																					Примечание
					—	01	02	03	04	05	06	07	08	09	10	11	12	13	14	15	16	17	18	19	20	21	
				Документация																						
А3			416-6-29.12.88-КЖ.И-02.01 СБ	Сборочный чертеж																						
			416-6-29.12.88-КЖ.И-00.ТУ	Технические условия																						
				Сборочные единицы																						
А3		11	1.041.1-2 8вып. 6	ПРС56.15--	1	1	1	1	1	1		1	1	1	1	1	1	1	1	1	1	1	1	1	1	
А3		12	1.041.1-2 8вып. 6	ПРС26.15-							1															
А3		1	416-6-29.12.88-КЖ.И-05.14	С-1	2	5	5	2	2	1	2			2	2		2	2	4	2	4	2	2	2	2		0,63 кг
А3		2	—01	С-2	1	1	1				2	1	1			4	4	4	2	1	2				2	1	0,45 кг
А3		3	—02	С-3	2	2	2	2		2							2				1	1					0,49 кг
А3		4	—03	С-4					2					2					2		2	2		2			0,27 кг
А3		5	—04	С-5																							0,53 кг
А3		6	—05	С-6		2												2			1						0,59 кг
А3		7	—06	С-7																						2	1,62 кг
А3		8	—07	С-8	2	2	2					2	2														0,99 кг
А3		9	—08	С-9			2																				0,75 кг
				Детали																						
				ГОСТ 5781-82																						
Б4		10		ф6А-III ℓ=300	4	4	4									4	4	4							4		0,07 кг

Взам. инв. №

Подпись и дата

Инв. № подл.

Привязан

Инв. №

Н. контр.	Козинцева		21.03 1988
Гл. констр. пр.	Нестерова		17.03
Рук. гр.	Лигуай		16.03
Проверил	Лигуай		16.03
Проектир.	Свичева		15.03

416-6-29.12.88 — КЖ.И-02.01

Плита сантехническая (смотри таблицу исполнений)

Стадия	Лист	Листов
Р	1	2

Учреждение ИГ-548/7 Москва

Копировал Цыганова

Формат А3

Альбом IV

Формат	Зона	Поз.	Обозначение	Наименование	Кол. на исполнение 22	23	24	Примеч.
				Документация				
А3			416-6-29.12.88-КЖИ-02.01 СБ	Сборочный чертеж				
А3			416-6-29.12.88 – КЖИ-00.ТУ	Технические условия				
				Сборочные единицы				
А3		11	1.041.1-2 Вып. 6	ПРС 56.15-	1	1	1	
А3		1	416-6-29.12.88-КЖИ-05.14	С-1		2	2	0,63
А3		2	-01	С-2	1			0,45
А3		4	-03	С-4		2		0,27
А3		6	-05	С-6			2	0,59
А3		8	07	С-8	2			0,99

Ведомость расхода стали на элемент, кг

Марка элемента	Изделие арматурное						Всего
	Арматура класса						
	А-I		А-III				
	ГОСТ 5781-82		ГОСТ 5781-82				
	Ф6	Итого	Ф6	Ф10		Итого	
ПРС 56.15-16АтVт-1	0,83	0,83	2,44	1,42		3,86	4,69
ПРС 56.15-16АтVт-2	1,1	1,1	5,54	1,42		6,96	8,06
ПРС 56.15-6АтVт-3	1,1	1,1	5,86	1,42		7,28	8,38
ПРС 56.15-16АтVт-4	0,22	0,22	2,04			2,04	2,26
ПРС 56.15-6АтVт-5	0,22	0,22	1,6			1,6	1,82
ПРС 56.15-6АтVт-6	0,162	0,162	1,46			1,46	1,62
ПРС 56.15-6АтVт-7	0,61	0,61	0,4	1,42		1,82	2,43
ПРС 56.15-6АтVт-8	0,61	0,61	0,4	1,42		1,82	2,43
ПРС 56.15-6АтVт-9	0,22	022	1,6			1,6	1,82
ПРС 56.15-16АтVт-10	0,11	0,11	1,16			1,16	1,27
ПРС 56.15-16АтVт-11	0,22	0,22	1,88			1,88	2,10
ПРС 56.15-16АтVт-12	0,43	0,43	3,92			3,92	4,35
ПРС 56.15-6АтVт-13	0,49	0,49	4,70			4,70	5,19
ПРС 56.15-6АтVт-14	0,22	0,22	1,96			1,96	2,18
ПРС 56.15-6АтVт-15	0,16	0,16	1,56			1,56	1,72

Продолжение

Марка элемента	Изделие арматурное						Всего
	Арматура класса						
	А-I		А-III				
	ГОСТ 5781-82		ГОСТ 5781-82				
	Ф6	Итого	Ф6	Ф10		Итого	
ПРС 56.15-10АтVт-16	0,54	0,54	4,54			4,54	5,08
ПРС 56.15-6АтVт-17	0,16	0,16	1,60			1,60	1,76
ПРС 56.15-16АтVт-18	0,11	0,11	1,16			1,16	1,27
ПРС 56.15-6АтVт-19	0,22	0,22	1,60			1,60	1,82
ПРС 56.15-16АтVт-20	0,22	0,22	2,24			2,24	2,46
ПРС 56.15-6АтVт-21	1,07	1,07	0,8	2,28		2,36	3,43
ПРС 56.15-16АтVт-22	0,61	0,61	0,4	1,42		1,82	2,43
ПРС 56.15-6АтVт-23	0,22	0,22	1,6			1,6	1,82
ПРС 56.15-6АтVт-24	0,22	0,22	2,24			2,24	2,46
ПРС 26.15-6т-1	0,216	0,216	1,96			1,96	2,176

Привязан

Инв. №

Инв. № подл. | Подпись и дата | Взам. инв. №

416-6-29.12.88-КЖИ-02.01

Лист 2

Копировал Голева

Формат А3

Рис. 1

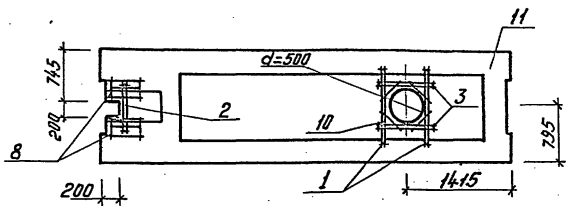

Рис. 2

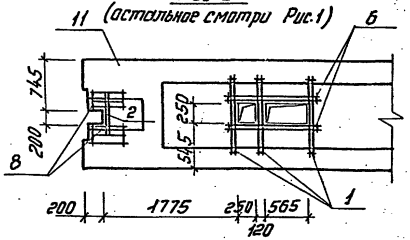

Рис. 3

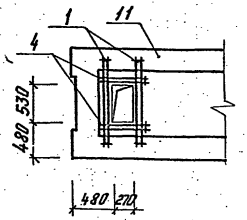

Рис. 4

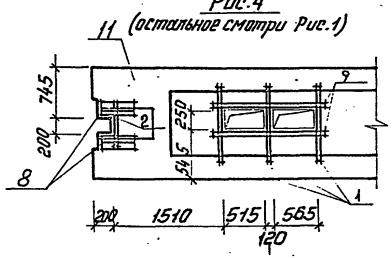

Рис. 5

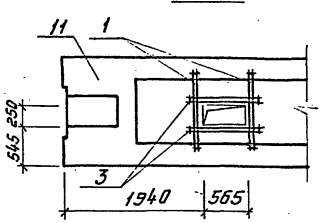

Рис. 6

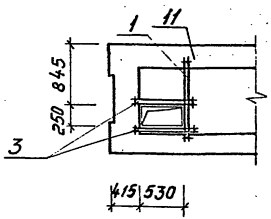

Рис. 7 (Рис. 8)

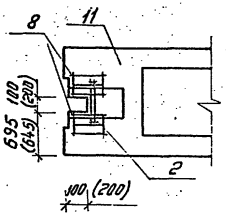

Обозначение	Марка	Рис.
416-6-29.12.88-КЖ.И-02.01	ПРС 56.15-16АтУТ-1	1
-01	ПРС 56.15-16АтУТ-2	2
-02	ПРС 56.15-6АтУТ-3	4
-03	ПРС 56.15-16АтУТ-4	5
-04	ПРС 56.15-6АтУТ-5	3
-05	ПРС 56.15-6АтУТ-6	6
-07	ПРС 56.15-6АтУТ-7	7
-08	ПРС 56.15-6АтУТ-8	8

Инв. № подл. | Подп. и дата | Взам. инв. №

Привязан

Инв. №

Н.контр.	Казанцева		1988
Гл.инженер	Нестерова		21.03
Рук.гр.	Лигуай		17.03
Проверил	Лигуай		15.03
Проектир.	Сенгева		15.03

416-6-29.12.88 – КЖ.И – 02.01 СБ

Плита сантехническая (смотри таблицу исполнений). Сборочный чертеж

Стадия	Масса	Масштаб
Р	2890кг	1:50

Лист 1	Листов 3

Учреждение ИГ-54817 Москва

Копировал Камалова

Формат А2

Рис. 9

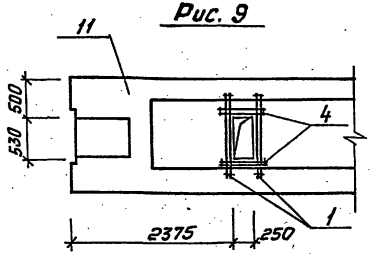

Рис. 10

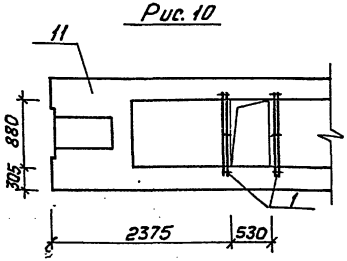

Рис. 11

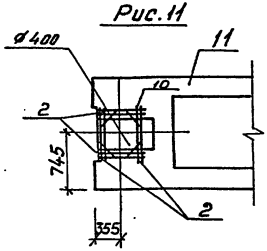

Рис. 12

(остальное смотри Рис. 11)

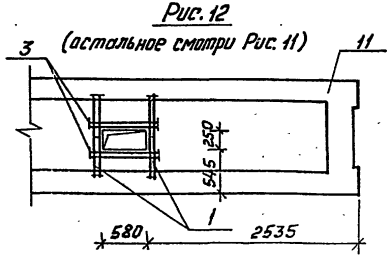

Рис. 13

(остальное смотри Рис. 11)

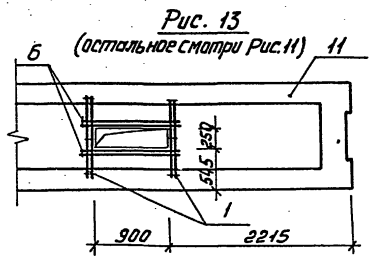

Рис. 14

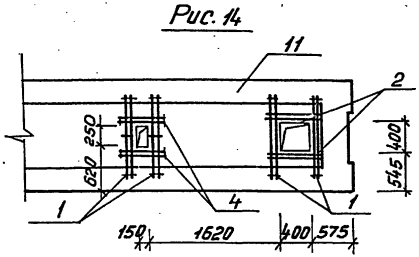

Рис. 15

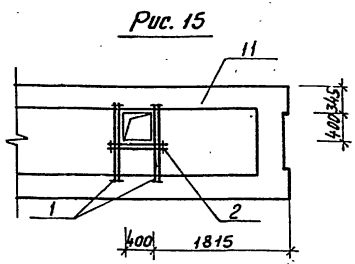

Рис. 16

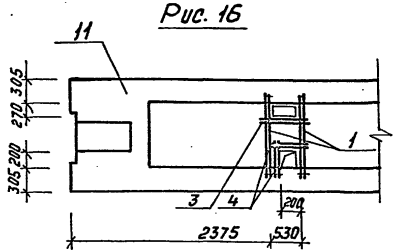

Рис. 17

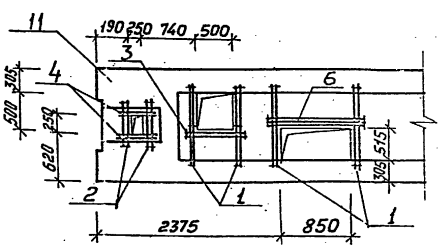

Обозначение	Марка	Рис.	Масса
4.1.6-29.12.88-КЖИ-02.01-09	ПРС 56.15-6АтVт – 9	9	2890кг
– 10	ПРС 56.15-16АтVт-10	10	
– 11	ПРС 56.15-16АтVт – 11	11	
– 12	ПРС 56.15-16АтVт – 12	12	
– 13	ПРС 56.15-6АтVт – 13	13	
– 14	ПРС 56.15-6АтVт – 14	14	
– 15	ПРС 56.15-6АтVт – 15	15	
– 16	ПРС 56.15-10АтVт – 16	17	
– 17	ПРС 56.15-6АтVт – 17	16	

Привязан

Инв. №

4.1.6-6-29.12.88-КЖИ-02.01.6

Лист 2

Копировал Комарова

Формат А4

Альбом IV

Рис. 18

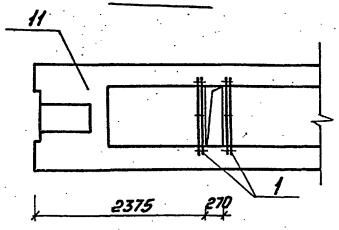

Рис. 19

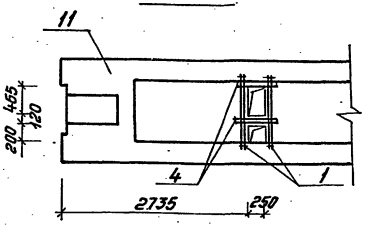

Рис. 20

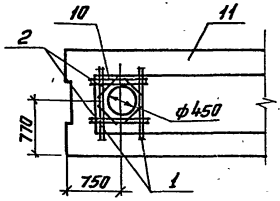

Рис. 21

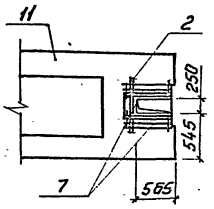

Рис. 22

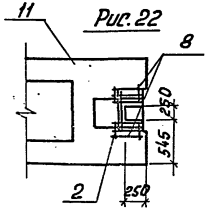

Рис. 23

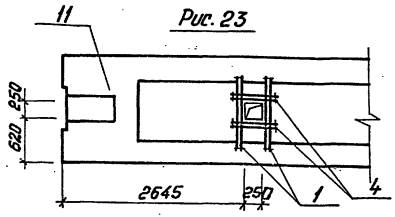

Рис. 24

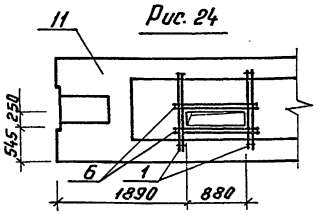

Рис. 25

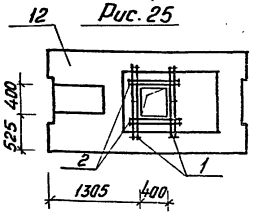

Обозначение	Марка	Рис.	Масса
416-6-29.12.88-КЖ.И-02.01-18	ПРС 56.15-16АтУТ-18	18	2890кг
-19	ПРС 56.15-6АтУТ-19	19	
-20	ПРС 56.15-16АтУТ-20	20	
-21	ПРС 56.15-6АтУТ-21	21	
-22	ПРС 56.15-16АтУТ-22	22	
-23	ПРС 56.15-6АтУТ-23	23	
-24	ПРС 56.15-6АтУТ-24	24	
-06	ПРС 26.15-6т-1	25	1500кг

Привязан

Инв. №

Рис.1

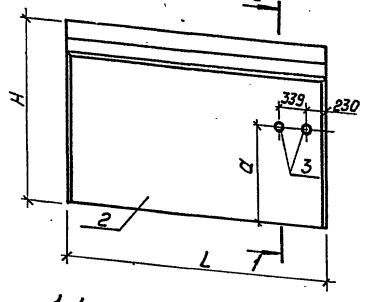

Рис.2

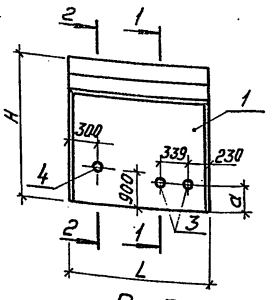

1-1

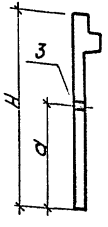

2-2

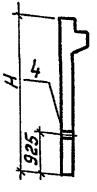

3-3

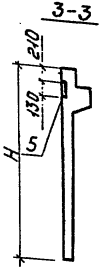

Рис.3

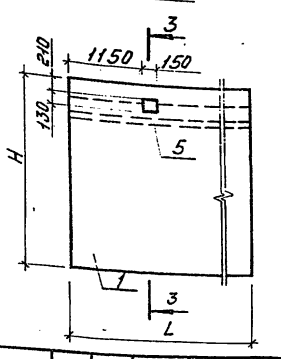

Формат	Зона	Поз.	Обозначение	Наименование	Кол. на испол. –	01	02	Примеч.
				Документация				
А3			416-6-29.12.88-КЖ.И-00.ТУ	Технические условия	X	X	X	
				Сборочные единицы				
				Диафрагмы жесткости				
А3		1	1.020-1/83. Вып.4-1	1Д 26.28	1			
А3		2		1Д 56.33		1	1	
				Изделия закладные				
А3		3	1.400-15.81.810-23	МН-824	2	2		
А3		4	-16	МН-817	1			
А4		5		МН-33			1	

Ведомость расхода стали на дополнительные закладные изделия, кг

Марка элемента	Изделия закладные									Всего	Общий расход
	Арматура класса			Прокат марки							
	А-III			Вст3пс6			Бст3сп				
	ГОСТ 5781-82			ГОСТ 103-76			ГОСТ 10704-76				
	ф12		Итого	-10×30		Итого	Гр.219×4,5	Гр.159×3,5	Итого		
1Д 26.28-1							7,2	2,0	9,2	9,2	9,2
1Д 56.33-1							7,2		7,2	7,2	7,2
1Д 56.33-2	0,88		0,88	1,53		1,53				2,41	2,41

Обозначение	Наименование	Рис.	α	H	L	Масса, кг
416-6-29.12.88-КЖ.И-03-01	1Д 26.28-1	2	780	2770	2560	2900
-01	1Д 56.33-1	1	2580	3270	5560	7300
-02	1Д 56.33-2	3	—			

Привязан

Н.контр.	Казанцева		19.88
Гл.конструкт.	Неетерова		24.03
Рук.гр.	Лигуай		17.03
Проверил	Лигуай		15.03
Разработал	Сычева		15.03

416-6-29.12.88-КЖ.И-03.01

Диафрагма 1Д 26.28-1, 1Д 56.33-1, 1Д 56.33-2

Стадия	Масса	Масштаб
Р	см.табл.	б.м.
Лист	Листов 1	

Учреждение ИГ-5487 Москва

Копировал Комарова

Формат А2

Формат	Зона	Поз.	Обозначение	Наименование	Количество на исполнение 01	02	03	04	05	06	07	Примечание
				Документация								
А3			416-6-29.12.88-КЖ.И-00.ТУ	Технические условия								
А3			1030.1-1.0-1 15	Узлы								
А3			416-6-29.12.88-КЖ.И-04.01.СБ	Сборочный чертеж								
				Сборочные единицы								
А3		1	1.030.1-1 Вып.1-1	ПС 30.18.3.0-6.л	1							
А3		2		ПС 30.21.3.0-6.л		1						
А3		3		ПС 30.15.3.0-6.л			1	1	1	1	1	1
				Изделия закладные								
А4		4	1.030.1-1 Вып.1-3	М-1	2	2	2	2	2	4	2	4
А4		5		М-5				2			2	
А4		6		М-6			2	2	2	2	2	2
А4		7		М-9		2			4	2	2	
Б4		8		Брус деревян. 150×120×80 ГОСТ 24454-80		2			4	2	2	

Ведомость расхода стали на элемент, кг

Марка элемента	Изделия закладные											
	Арматура класса А-III ГОСТ 5781-82			Прокат марки Вст3пс6 ГОСТ 19903-74						Вст3кп2 ГОСТ 8509-86		Всего
	ф10		Итого	-6×60	-6×80	-8×100	-10×100	-12×200	Итого	L 63×6	Итого	
ПС30.18.3.0-6.л-1	0,52		0,52	1,12					1,12	2,06	2,06	3,70
ПС 30.21.3.0-6.л-6	1,28		1,28	1,12		2,00			3,12	2,06	2,06	6,46
ПС 30.15.3.0-6.л-16	1,52		1,52	1,12	1,28				2,40	2,06	2,06	5,98
ПС 30.15.3.0-6.л-17	2,40		2,40	1,12	1,28		6,32	7,58	16,30	2,06	2,06	20,76
ПС 30.15.3.0-6.л-21	3,04		3,04	1,12	1,28	4,0			6,40	2,06	2,06	11,50
ПС 30.15.3.0-6.л-21*	2,80		2,8	2,24	1,28	2,0			5,52	4,12	4,12	12,44
ПС 30.15.3.0-6.л-24	3,16		3,16	1,12	1,28	2,0		7,58	11,98	2,06	2,06	17,20
ПС 30.15.3.0-6.л-25	2,04		2,04	2,24	1,28				3,52	4,12	4,12	9,68

Привязан

Инв.№

Н.контр.	Казанцева		1988 21.03
Гл.констр.	Нестерова		17.03
Рук.гр.	Лигуай		16.03
Проверил	Лигуай		16.03
Проектир.	Сычева		15.03

416-6-29.12.88-КЖ.И-04.01

Стеновая панель (смотри таблицу исполнений)

Стадия	Лист	Листов
Р		1

Учреждение ИГ-548/7 Москва

Копировал Комарова

Формат А3

Альбом IV

Рис.1

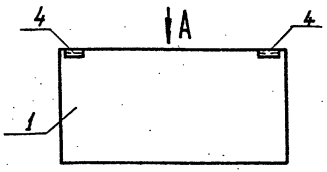

Вид А

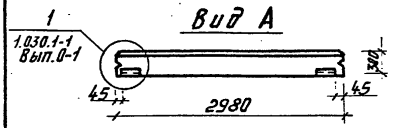

Рис.2

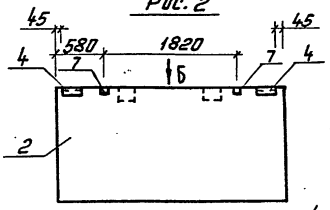

Вид Б

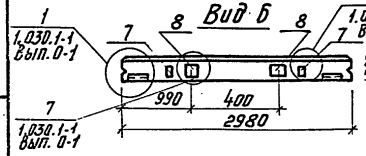

Рис.3
Остальное смотри Рис.1

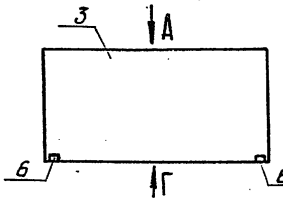

Вид Г

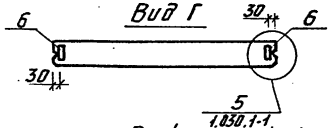

Рис.4
Остальное смотри Рис.2

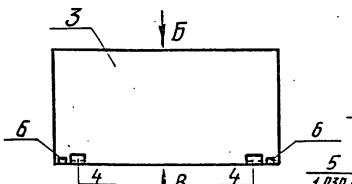

Вид В

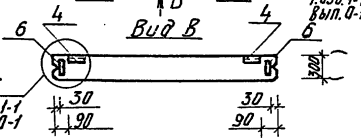

Рис.5

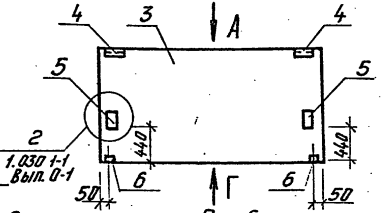

Рис.6
Остальное смотри Рис.5

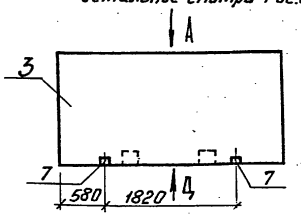

Вид Д

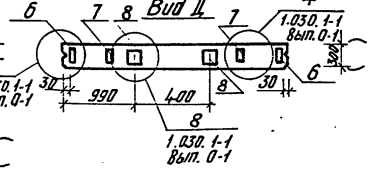

Рис.7
Остальное смотри Рис.2

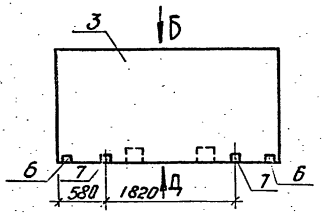

Рис.8

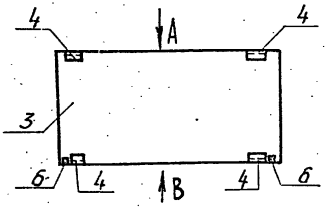

Обозначение	Марка	Рис.	Масса, кг
416-6-29.12.88-КЖИ-04.01-06	ПС30.15.3,0-6.Л-24	6	1710
-07	ПС30.15.3,0-6.Л-28*	8	

Обозначение	Марка	Рис.	Масса, кг
416-6-29.12.88-КЖИ-04.01	ПС30.18.3,0-6.Л-1	1	2050
-01	ПС30.21.3,0-6.Л-6	2	2390
-02	ПС30.15.3,0-6.Л-16	3	1710
-03	ПС30.15.3,0-6.Л-17	5	
-04	ПС30.15.3,0-6.Л-21	7	
-05	ПС30.15.3,0-6.Л-28	4	

Привязан

Инв. № подл. | Подпись и дата | Взам. инв. №

Н.контр.	Казанцева			21.03
Гл.констр.	Нестерова			17.03
Рук. гр.	Лигуай			16.03
Проверил	Лигуай			16.03
Проектир.	Сычева			15.03

416-6-29.12.88-КЖИ-04.01 СБ

Стеновая панель (смотри таблицу исполнений). Сборочный чертеж

Стадия	Масса	Масштаб
Р	см. табл.	Б.М.

Лист | Листов 1

Учреждение ИГ-543/7 Москва

Копировал Комарова Формат А3

Альбом IV

Формат	Зона	Поз.	Обозначение	Наименование	Количества на исполнение																Примечание
					—	01	02	03	04	05	06	07	08	09	10	11	12	13	14	15	16	
				Документация																	
А3			416-6-29.12.88-КЖ.И-ПО.ТУ	Технические условия																	
А3			416-6-29.12.88-КЖ.И-04.02 ВС	Ведомость расхода стали																	
А3			1.030.1-1.0-1 15	Узлы																	
А3			416-6-29.12.88-КЖ.И-04.02 СБ	Сборочный чертеж																	
				Сборочные единицы																	
А3		1	1.030.1-1 Вып. 1-1	ПС60.18.3,0-2.л	1																
А3		2		ПС60.6.3,0-6.л		1															
А3		3		ПС60.9.3,0-6.л			1	1			1		1	1							
А3		4		ПС60.15.3,0-3.л					1			1			1	1	1	1	1	1	1
А3		5		ПС60.21.3,0-6.л						1											
				Изделия закладные																	
А4		6	1.030.1-1 Вып. 1-3	М1	2	2	2	2	2	2	2	2	2	2	2	2	2	2	4	2	4
А4		7		М5												2				2	2
А4		8		М6											2	2	2	2	2	2	2
А4		9		М9			4	4	4	4	4	4	4	4			8	4	4	4	
А3		10	416-6-29.12.88-КЖ.И-05.25	ИМ-1							1										
Б4		11		Брус деревянный 150×120×80 по ГОСТ 24454-80Е			4	4	4	4	4	4	4	4			8	4	4	4	

Привязан

Инв. № подл. | Подпись и дата | Взам. инв. №

Инв. №

Н. контр.	Казанцева		21.03
Гл. констр. пр.	Нестерова		17.03
Рук. гр.	Лигуой		16.03
Проверил	Лигуой		16.03
Проектир.	Сычева		15.03

1988

416-6-29.12.88 - КЖ.И-04.02

Стеновая панель (смотри таблицу исполнений)

Стадия	Лист	Листов
Р		1

Учреждение ИГ-548/7 Москва

Копировал Цыганова

Формат А3

Рис 1

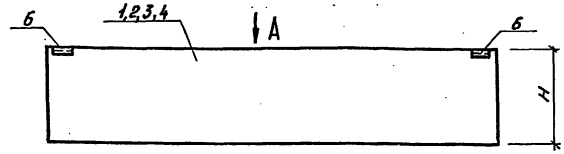

Рис. 2

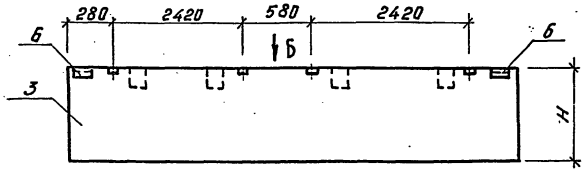

Рис.3

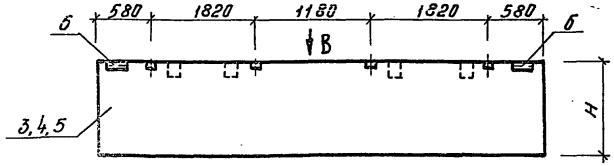

Рис.4

Остальное смотри Рис.3

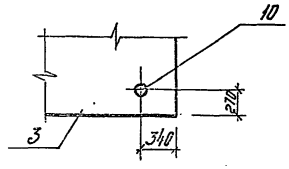

Размеры в скобках проставляются при привязке.

Вид А

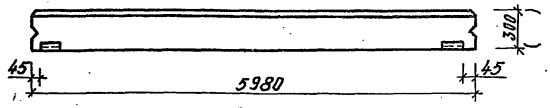

Вид Б

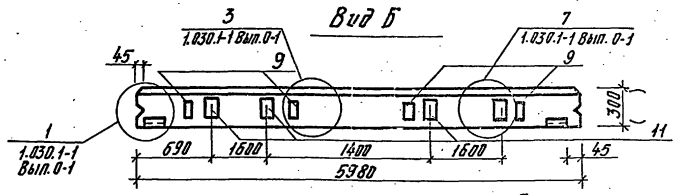

Вид В

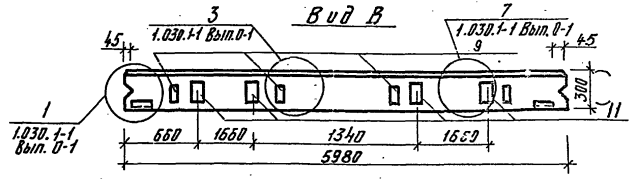

Обозначение	Марка	Рис.	Н	Масса, кг
416-6-29.12.88-КЖИ-04.02	ПС 60.18.3,0-2.Л-1	1	1785	4100
-01	ПС 60.6.3,0-6.Л-3	1	585	1390
-02	ПС 60.9.3,0-6.Л-5	2	885	2070
-03	ПС 60.9.3,0-6.Л-6	3	885	
-04	ПС 60.15.3,0-3.Л-6	3	1485	3420
-05	ПС 60.21.3,0-6.Л-6	3	2085	4830
-06	ПС 60.9.3,0-6.Л-6(*)	4	885	2070

Привязан

Н.контр.	Казанцева		21.03
Гл.конструк.	Нестерова		17.05
Рук. гр.	Лигуай		16.03
Проверил	Лигуай		16.03
Проектир.	Сычева		15.03

Инв. №

416-6-29.12.88 - КЖИ-04.02 [6]

Стеновая панель (смотри таблицу исполнений) Сборочный чертеж

Стадия	Масса	Масштаб
Р	См. табл. лицу	Б.М.

Лист 1 Листов 3

Учреждение ИГ-54.03/7

Копировал Комарай

Формат А3

Альбом IV

Рис. 5
Остальное смотри Рис.1

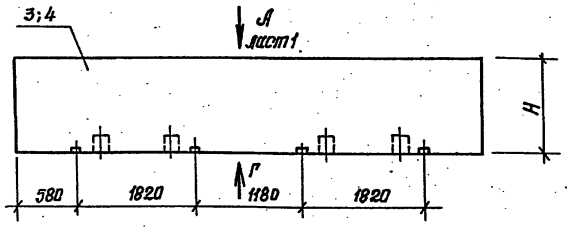

Рис. 6
Остальное смотри Рис.1

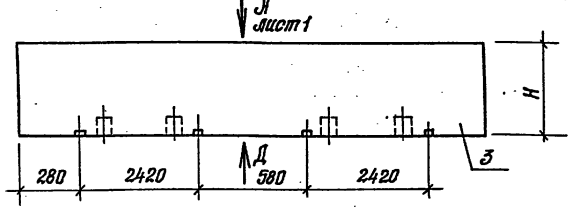

Рис. 7
Остальное смотри Рис.1

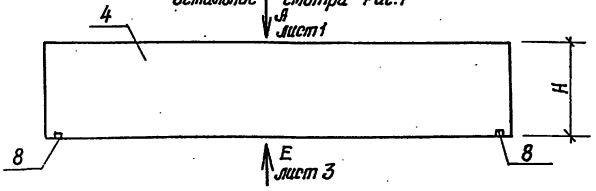

Рис. 8
Остальное смотри Рис.1

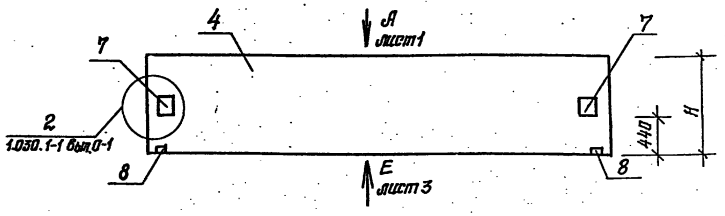

Вид Г

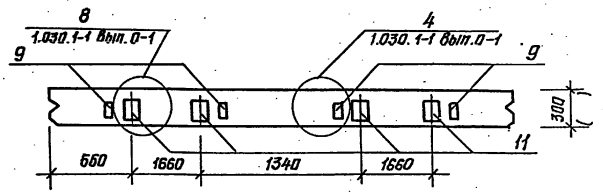

Вид Д

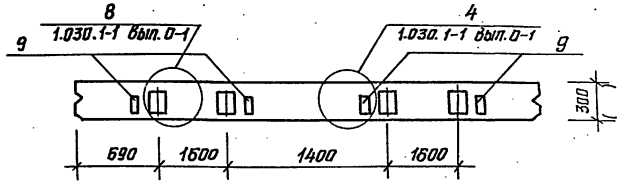

Обозначение	Наименование	Рис.	К	Масса, кг
416-6-29.12.88 ЖЖС.И-04.02-07	ПС 60.15.3,0-3.Л-9*	5	1485	3420
-08	ПС 60.9.3,0-6.Л-14	6	885	2070
-09	ПС 60.9.3,0-6.Л-15	5	885	
-10	ПС 60.15.3,0-3.Л-16	7	1485	3420
-11	ПС 60.15.3,0-3.Л-17	8	1485	

Привязан

Инв. №

Взам. инв. №

Подпись и дата

Инв. № подл.

416-6-29.12.88-КЖИ-04.02 СБ

Лист 2

Копировал Голева

Формат А3

Альбом IV

Рис. 9

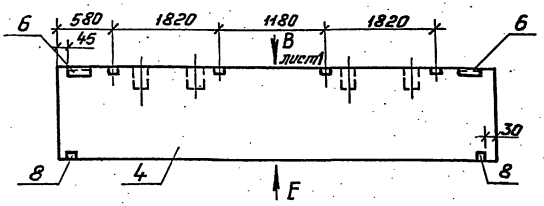

Рис. 10

Остальное смотри рис.9

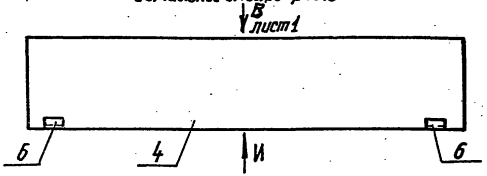

Рис. 11

Остальное смотри Рис.9

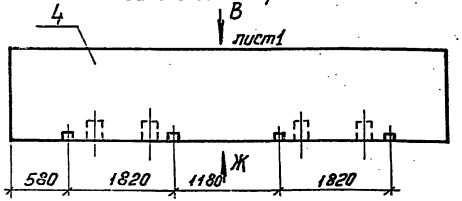

Рис. 12

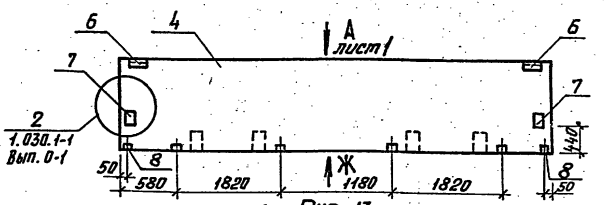

Рис. 13

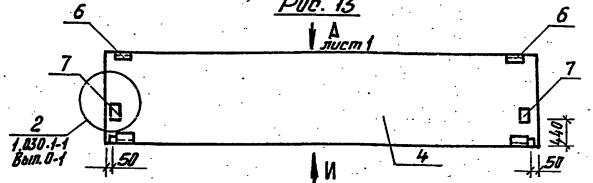

Вид Е

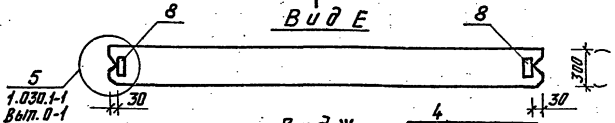

Вид Ж

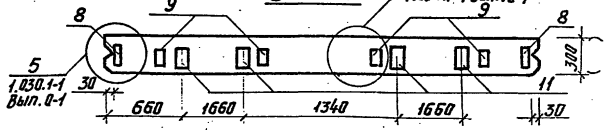

Вид И

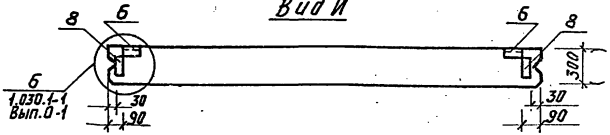

Обозначение	Наименование	Рис.	Н	Масса, кг
416-6-291288-КЖ.И-04.02-12	ПС60.15.3,0-3,Л-21	11	1485	3420
-13	ПС60.15.3,0-3,Л-21*	9		
-14	ПС60.15.3,0-3,Л-21*28*	10		
-15	ПС60.15.3,0-3,Л-24	12		
-16	ПС60.15.3,0-3,Л-29*	13		

Взам. инв. №

Подпись и дата

Инв. № подл.

Привязан

Инв. №

416-6-291288 – КЖ.И-04.02 СБ

Лист 3

Копировал Комарова

Формат А3

Ведомость расхода стали на элемент, кг

Марка элемента	Изделия закладные																			Всего
	Арматура класса А-III ГОСТ 5781-82				Прокат марки Вст3пс6 ГОСТ 19903-74								ВСт3сп2 ГОСТ 8509-86				ГОСТ 8732-78			
	ф8	ф10		Итого	-5×250	-6×60	-8×60	-8×120	-10×100	-12×200		Итого	L 50×5	L 63×6		Итого	Тр.II159×39		Итого	
ПСБО.18.3.0-2.Л-1		0,52		0,52		1,12						1,12		2,06		2,06				3,70
ПСБО.6.3.0-6.Л-3		0,52		0,52		1,12						1,12		2,06		2,06				3,70
ПСБО.9.3.0-6.Л-5		2,04		2,04		1,12		4,0				5,12		2,06		2,06				9,22
ПСБО.9.3.0-6.Л-6		2,04		2,04		1,12		4,0				5,12		2,06		2,06				9,22
ПСБО.15.3.0-3.Л-6		2,04		2,04		1,12		4,0				5,12		2,06		2,06				9,22
ПСБО.21.3.0-6.Л-6		2,04		2,04		1,12		4,0				5,12		2,06		2,06				9,22
ПСБО.9.3.0-6.Л-6(*)		2,04		2,04	2,45	1,12		4,0				7,57		2,06		2,06	5,24		5,24	15,91
ПСБО.15.3.0-3.Л-9*		2,04		2,04		1,12		4,0				5,12		2,06		2,06				9,22
ПСБО.9.3.0-6.Л-14		2,04		2,04		1,12		4,0				5,12		2,06		2,06				9,22
ПСБО.9.3.0-6.Л-15		2,04		2,04		1,12		4,0				5,12		2,06		2,06				9,22
ПСБО.15.3.0-3.Л-16		1,52		1,52		1,12	1,28					2,4		2,06		2,06				5,98
ПСБО.15.3.0-3.Л-17		2,4		2,4		1,12	1,28		6,32	7,58		16,30		2,06		2,06				20,76
ПСБО.15.3.0-3.Л-21		4,56		4,56		1,12	1,28	8,0				10,4		2,06		2,06				17,02
ПСБО.15.3.0-3.Л-21*		3,04		3,04		1,12	1,28	4,0				6,40		2,06		2,06				11,50
ПСБО.15.3.0-3.Л-21*,28*		3,56		3,56		2,24	1,28	4,0				7,52		4,12		4,12				15,20
ПСБО.15.3.0-3.Л-24		3,92		3,92		1,12	1,28	4,0	6,32	7,58		20,3		2,06		2,06				26,28
ПСБО.15.3.0-3.Л-29*		2,92		2,92		2,24			6,32	7,58		16,14		4,12		4,12				23,18

Инв. № подл. | Подпись и дата | Взам. инв. №

Привязан

Инв. №

Н. контр.	Казанцева		1988 21.03
Гл. конструкт.	Нестерова		17.03
Рук. гр.	Лисицай		15.03
Проверил	Лисицай		16.03
Проектир.	Сычева		15.03

416-6-29.12.88 КЖИ-04.02 ВС

Стеновая панель (смотри таблицу исполнений) Ведомость расхода стали

Стадия	Лист	Листов
Р		1

Учреждение ИГ-548/7 Москва

Копировал Цыганова

Формат А3

Альбом IV

Формат	Зона	Поз.	Обозначение	Наименование	Количество на исполнение										Примечание
					—	01	02	03	04	05	06				
				Документация											
А3			416-6-29.12.88 -КЖ.И-00.ТУ	Технические условия											
			1.030.1-1.0-1 15	Узлы											
А3			416-6-29.12.88-КЖ.И-04.03 СБ	Сборочный чертеж											
				Сборочные единицы											
А3		1	1.030.1-1 Вып.1-1	2ПС6.18.3,0-л-	1		1	1							
А3		2		2ПС6.12.3,0-л-		1			1						
А3		3		2ПС3.18.3,0-л-						1	1				
				Закладные детали											
Д4		4	1.030.1-1 Вып.1-3	М1	1	1	1								
Д4		5		М3						1	1				
Д4		6		М11	2	2	2	4	4						
Д4		7		М17						2	2				

Ведомость расхода стали на элемент, кг

Марка элемента	Изделия закладные										Всего
	Арматура класса			Прокат марки							
	А-III			Вст3пс6			Вст3кп2				
	ГОСТ 5781-82			ГОСТ 19903-74			ГОСТ 8509-86				
	ф10		Итого	— 6×60		Итого	L 63×6	L 50×5		Итого	
2ПС6.18.3,0-л-2	1,14		1,14	0,56		0,56	2,87			2,87	4,57
2ПС6.12.3,0-л-2	1,14		1,14	0,56		0,56	2,87			2,87	4,57
2ПС6.18.3,0-л-3	1,14		1,14	0,56		0,56	2,87			2,87	4,57
2ПС6.18.3,0-л-4	1,76		1,76				3,68			3,68	5,44
2ПС6.12.3,0-л-4	1,76		1,76				3,68			3,68	5,44
2ПС3.18.3,0-л-2	1,14		1,14	0,56		0,56	1,49	0,76		2,25	3,95
2ПС3.18.3,0-л-3	1,14		1,14	0,56		0,56	1,49	0,76		2,25	3,95

Взам. инв. №

Подпись и дата

Инв. № подл.

Привязан

Инв. №

Н. контр.	Козанцева		21.03
Гл. констр. отд.	Нестерова		17.03
Рук. гр.	Лиепай		15.03
Проверил	Лиепай		16.03
Проектир.	Сычева		15.03

1988

416-6-29.12.88 - КЖ.И-04.03

Стеновая панель (смотри таблицу исполнений)

Стадия	Лист	Листов
Р		1

Учреждение ИГ-548/7 Москва

Копировал Цыганкова

Формат А3

Альбом V

Рис. 1

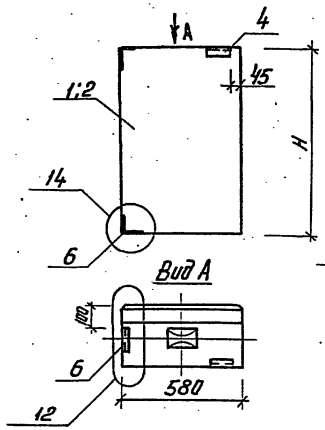

Рис. 2

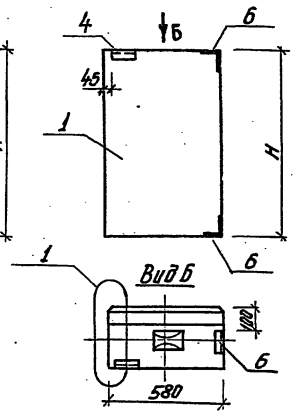

Рис 3

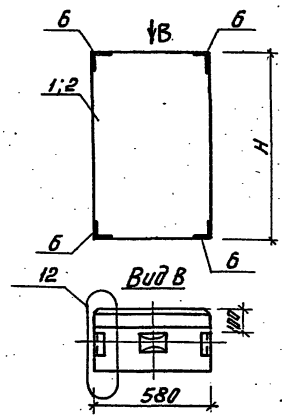

Рис.4

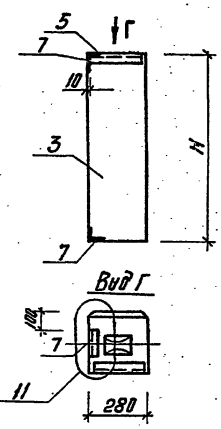

Рис. 5

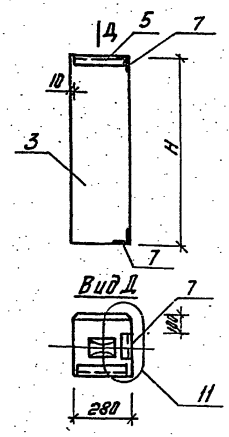

Обозначение	Наименование	Рис.	Н	Масса, кг
4.16-5-29.12.88-КЖИ-04.03	2ПС6.18.3.0-Л-2	1	1785	410
-01	2ПС6.12.3.0-Л-2	1	1185	270
-02	2ПС6.18.3.0-Л-3	2	1785	410
-03	2ПС6.18.3.0-Л-4	3		
-04	2ПС6.12.3.0-Л-4	3	1185	270
-05	2ПС3.18.3.0-Л-2	4	1785	200
-06	2ПС3.18.3.0-Л-3	5		

Привязан

Инв. №

Н.контр.	Казанцева		21.03
Н.констр.	Нестерова		17.03
Рук.гр.	Лигуай		16.03
Провер.	Лигуай		16.03
Проектир.	Сычева		16.03

1988

4.16-6-29.12.88-КЖИ-04.03 СБ

Стеновая панель (смотри таблицу исполнений) Сборочный чертеж

Стадия	Масса	Масштаб
Р	см. табл.	Б.М.

Лист | Листов 1

Учреждение. ИГ-548/7 Москва

Копировал Комарова

Формат А3

Инв. № подл.	Подпись и дата	Взам. инв. №

Альбом IV

Формат	Зона	Поз.	Обозначение	Наименование	Количество на исполнение —	01	02	03	04	05	06	07	08	Примечание
				Документация										
			416-6-29.12.88-КЖ.И-00. ТУ	Технические условия										
			1.030.1-1.0-1 15	Узлы										
			416-6-29.12.88-КЖ.И-04.04 СБ	Сборочный чертеж										
				Сборочные единицы										
А3		1	1.030.1-1 Вып. 1-1	2ПС 12.18.3,0-Л	1		1							
А3		2		2ПС 12.12.3,0-Л		1		1						
А3		3		3ПС51.180.30-Л					1			1		
А3		4		3ПС51.150.30-Л						1			1	
А3		5		3ПС51.90.30-Л							1			
				Закладные изделия										
А4		6	1.030.1-1 Вып. 1-3	М1	2	2								
А4		7		М11	4	4	4	4						
А4		8		М18					2	2	2	2	2	
А4		9		М19								2	2	

Ведомость расхода стали на элемент, кг

Марка элемента	Изделия закладные											Всего
	Арматура класса				Прокат марки							
	А-III				Вст3пс6				Вст3кп2			
	ГОСТ 5781-82				ГОСТ 19903-74				ГОСТ 8509-86			
	ф8	ф10		Итого	-6×60	-8×100		Итого	∟63×6		Итого	
2ПС 12.18.3,0-Л-1		2,28		2,28	1,12			1,12	5,74		5,74	9,14
2ПС 12.12.3,0-Л-1		2,28		2,28	1,12			1,12	5,74		5,74	9,14
2ПС 12.18.3,0-Л-4		1,76		1,76					3,68		3,68	5,44
2ПС 12.12.3,0-Л-4		1,76		1,76					3,68		3,68	5,44
3ПС51.180.30-Л-1		0,4		0,4	1,12			1,12	1,38		1,38	2,90
3ПС51.150.30-Л-1		0,4		0,4	1,12			1,12	1,38		1,38	2,90
3ПС51.90.30-Л-1		0,4		0,4	1,12			1,12	1,38		1,38	2,90
3ПС51.180.30-Л-2	0,36	0,4		0,76	1,80	2,52		4,32	1,38		1,38	6,46
3ПС51.150.30-Л-2	0,36	0,4		0,76	1,80	2,52		4,32	1,38		1,38	6,46

Привязан							
						1988	416-6-29.12.88 - КЖ-04.04
			Н. контр.	Казанцева	[signature]	21.03	Стеновая панель (смотри таблицу исполнений)
			Гл. констр. отд.	Нестерова	[signature]	17.03	Стадия: Р; Лист: ; Листов: 1
			Рук. гр.	Лигуай	[signature]	16.03	Учреждение ИГ-548/7 Москва
			Проверил	Лигуай	[signature]	16.03	
Инв. №			Проектир.	Сычева	[signature]	15.03	

Копировал Цыганова

Формат А3

Альбом IV

Рис. 1

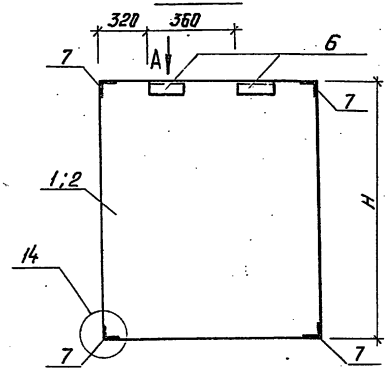

Рис. 2

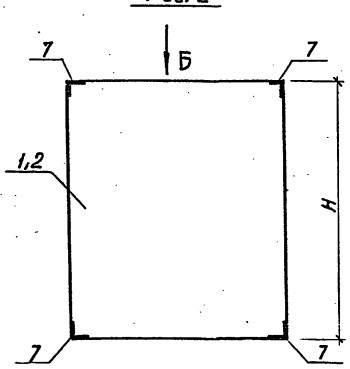

Рис. 3

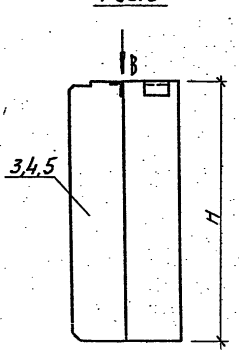

Рис. 4

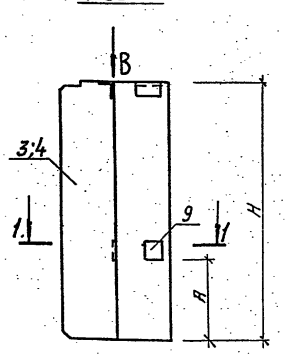

Вид А

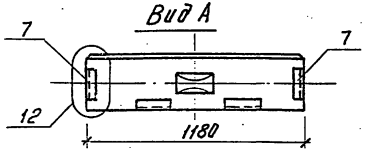

Вид Б

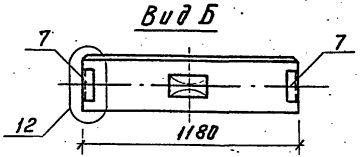

Вид В

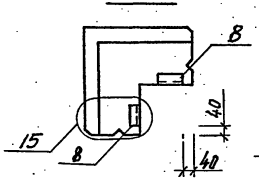

1—1

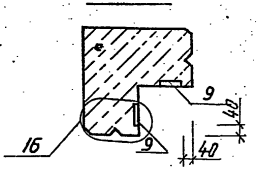

Обозначение	Марка	Рис.	H	A	Масса
416-6-29.12.88-КЖИ-04.04	2 ПС 12.18.3,0 – Л-1	1	1785		810
– 01	2 ПС 12.12.3,0 – Л-1		1185		540
– 02	2 ПС 12.18.3,0 – Л-4	2	1785		810
– 03	2 ПС 12.12.3,0 – Л-4		1185		540
– 04	3 ПС 51.180.30 – Л-1	3	1785		490
– 05	3 ПС 51.150.30 – Л-1		1485		410
– 06	3 ПС 51.90.30 – Л-1		885		240

продолжение

Обозначение	Марка	Рис.	H	A	Масса
416-6-29.12.88-КЖИ-04.04-07	3 ПС 51.180.30 – Л-2	4	1485	750	490
– 08	3 ПС 51.150.30 – Л-2		1785	440	410

Привязан

Инв. №

Инв. № подл. | Подпись и дата | Взам. инв. №

Н. контр.	Казанцева		1988
Гл. констр. отд.	Нестерова		21.03
Рук. гр.	Лигуай		11.03
Проверил	Лигуай		16.03
Директор	Сычева		16.03

416-6-29.12.88 – КЖИ – 04.04 СБ

Стеновая панель (Смотри таблицу исполнений) Сборочный чертеж

Стадия	Масса	Масштаб
Р	см. табл.	Б.М.

Лист | Листов 1

Учреждение ИГ-548/7 Москва

Копировал Комарова

Формат А3

Альбом IV

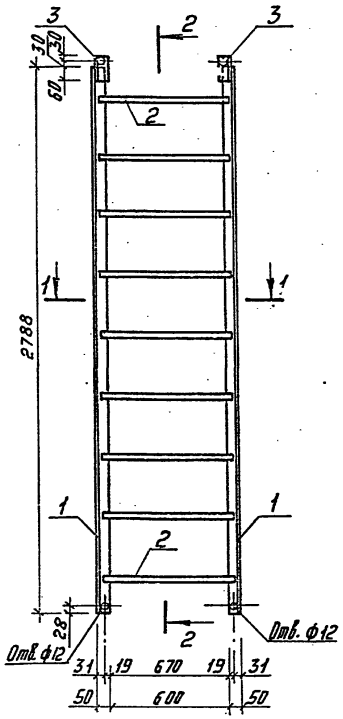

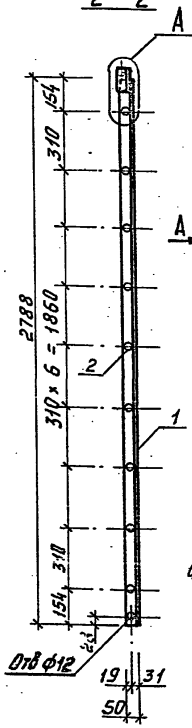

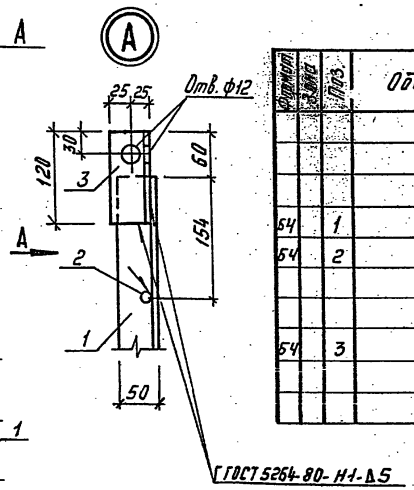

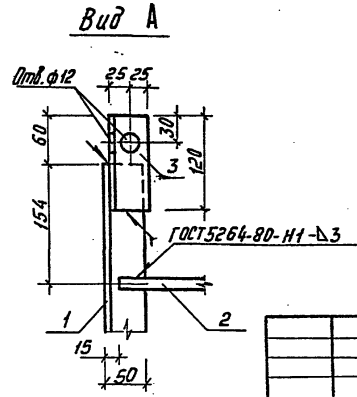

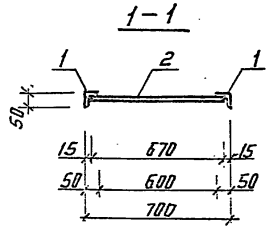

Формат	Зона	Поз.	Обозначение	Наименование	Кол.	Примечание
				Детали		
				Уголок 50×50×5-6 ГОСТ 8509-86 / Вст3кп2-ГОСТ 535-79		
54		1		ℓ=2788	2	10,51 кг
54		2		ф16 А-1 ГОСТ 5781-82 ℓ=670	9	1,06 кг
				Уголок 50×50×5-6 ГОСТ 8509-86 / Вст3кп2-ГОСТ 535-79		
54		3		ℓ = 120 (правый, левый)	2	0,45 кг

Привязан				1988	41.6-6-29.12.88-КЖИ-05.01
	Н.контр.	Казанцева		21.03	МПЛ-28
	Гл.контр.отд.	Нестерова		17.03	
	Рук.гр.	Лигуай		16.03	
	Проверил	Лигуай		16.03	
Инв.№	Проектир.	Соболева		15.03	

Стадия	Масса	Масштаб
Р	31.46	1:20
Лист	Листов 1	

Учреждение ИГ-548/7 Москва

Копировал Комарова

Формат А3

Инв. № подл. | Подп. и дата | Взам. инв. №

Альбом IV

МПЛ-15

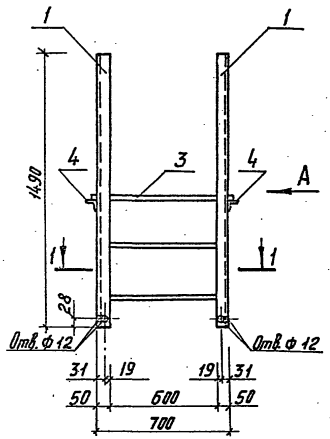

Вид А

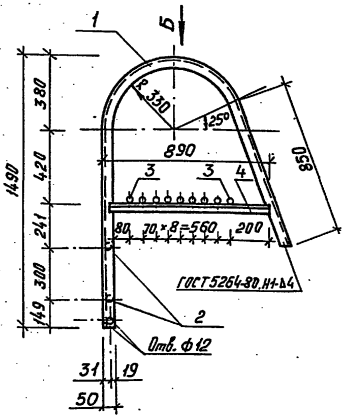

1-1

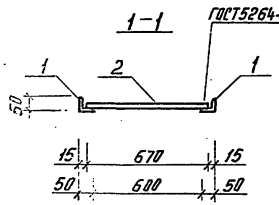

Вид Б

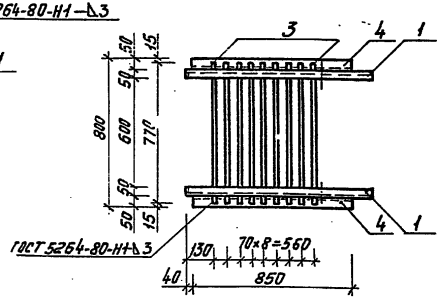

Формат	Зона	Поз.	Обозначение	Наименование	Кол.	Примечание
				Детали		
				Уголок 50×50×5-Б ГОСТ 8509-86 / Вст3кп2-ГОСТ 535-79		
Б4		1		ℓ=2500 (правый, левый)	2	9,43кг
Б4		2		ф 16Н-I ГОСТ 5781-82 ℓ=670	2	1,06кг
Б4		3		ℓ=770	9	1,22кг
				Уголок 50×50×5-Б ГОСТ 8509-86 / Вст3кп2-ГОСТ 535-79		
Б4		4		ℓ=850	2	3,36кг

Привязан

Инв. №

Взам. инв. № | Подпись и дата | Инв. № подл.

Н.контр.	Казанцева		21.03
Гл.констр.отд.	Нестерова		17.03
Рук.гр.	Лигуай		16.03
Проверил	Лигуай		16.03
Разработал	Сафонова		15.03

1988

416-6-29.12.88 - КЖИ-05.02

МПЛ-15

Стадия	Масса	Масштаб
Р	38,68 кг	1:20

Лист | Листов 1

Учреждение ИГ-548/7 Москва

Копировал Комарова

Формат А3

Альбом IV

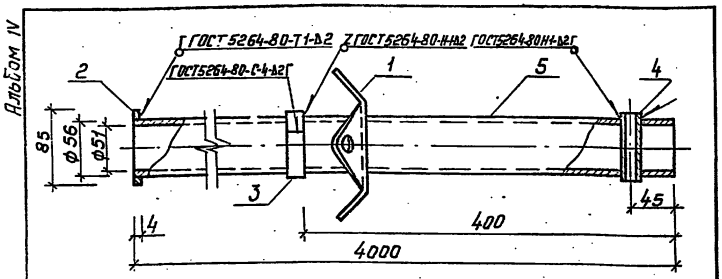

Формат	Зона	Поз.	Обозначение	Наименование	Кол.	Примеч.
				Документация		
				Сборочные единицы		
А4		1	416-6-29.12.88-КЖ.И-05.06	Кронштейн	1	0,53кг
А4		2	416-6-29.12.88-КЖ.И-05.13-06	Пластина ПМ-7	1	0,14кг
				Детали		
Б4		3		Полоса $\frac{4\times20\ ГОСТ\ 103-76}{ВСТ3\ ПС6-ГОСТ\ 535-79}$ ℓ=190	1	0,13кг
Б4		4		Труба 16×1,6 ГОСТ 8733-87 ℓ=65	1	0,04кг
Б4		5		Труба 56×2,5 ГОСТ 8733-87		
				ℓ=3998	1	13,47кг

Взам. инв. №

Подпись и дата

Инв. № подл.

Привязан

Инв. №

			1988
Н.контр.	Казанцева	[signature]	21.03
Л.контр.отд.	Нестерова		17.03
Рук. гр.	Лигуай	[signature]	16.03
Проверил	Лигуай	[signature]	16.03
Проектир.	Соболева		15.03

416-6-29.12.88-КЖ.И-05.03

Секция №1
Мачты УКВ

Стадия	Масса	Масштаб
Р	14.31 кг	Б.М.

Лист | Листов 1

Учреждение
ИГ-548/7
Москва

Копировал Комарова

Формат А4

Альбом IV

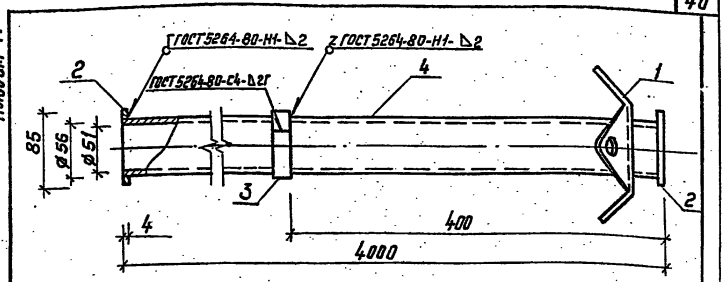

Формат	Зона	Поз.	Обозначение	Наименование	Кол.	Примеч.
				Документация		
				Сборочные единицы		
А4		1	416-6-29.12.88-КЖ.И-05.06	Кронштейн	1	0,53кг
А4		2	416-6-29.12.88-КЖ.И-05.13-06	Пластина ПМ-7	2	0,14кг
				Детали		
Б4		3		Полоса $\frac{4\times20\ ГОСТ\ 103-76}{ВСТ3\ ПС6\ ГОСТ\ 535-79}$ ℓ=190	1	0,13кг
Б4		4		Труба 56×2,5 ГОСТ 8733-87		
				ℓ=3998	1	13,47кг

Взам. инв. №

Подпись и дата

Инв. № подл.

Привязан

Инв. №

			1988
Н.контр.	Казанцева	[signature]	21.03
Л.контр.отд.	Нестерова	[signature]	17.03
Рук. гр.	Лигуай	[signature]	16.03
Проверил	Лигуай	[signature]	16.03
Проектир.	Соболева	[signature]	15.03

416-6-29.12.88-КЖ.И-05.04

Секция №2
Мачты УКВ

Стадия	Масса	Масштаб
Р	14,41 кг	Б.М.

Лист | Листов 1

Учреждение
ИГ-548/7
Москва

Копировал Качугина

Формат А4

Альбом IV

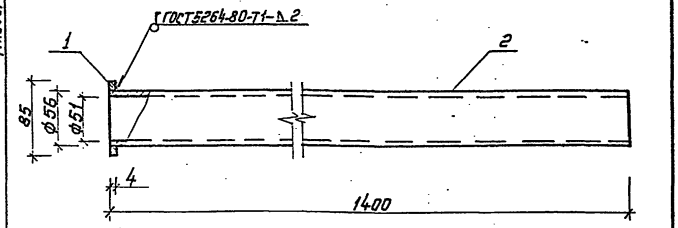

Формат	Зона	Поз.	Обозначение	Наименование	Кол.	Примеч.
				Детали		
А4		1	416-6-29.12.88-КЖ.И 05.13-06	Пластина ПМ-7	1	0,14кг
Б4		2		Труба 56×2,5 ГОСТ 8733-87		
				ℓ=1398	1	4,60кг

Привязан

Инв. №

Н.контр.	Казанцева		21.03
Гл.констр.отд.	Нестерова		17.03
Рук.гр.	Лисевой		16.03
Рук.гр.	Лисевой		16.03
Проектир.	Сергеева		15.03

416-6-29.12.88-КЖ.И-05.05

Гильза Г-1 мачты УКВ

Стадия	Масса	Масштаб
Р	4,74 кг	Б.м.
Лист	Листов 1	

Учреждение ИГ-548/7 Москва

Копировал Качугина Формат А4

Альбом IV

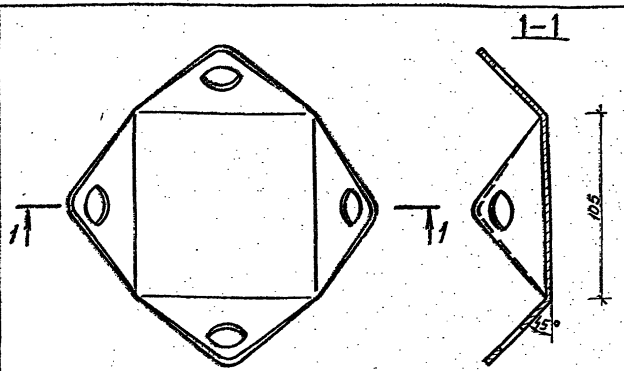

Развертка кронштейна

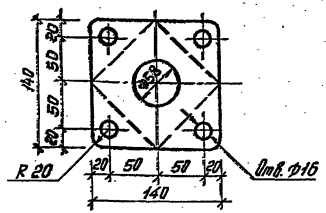

Привязан

Инв. №

Н.контр.	Казанцева		21.03
Гл.констр.отд.	Нестерова		17.03
Рук.гр.	Лисевой		16.03
Проектир.	Сергеева		15.03

416-6-29.12.88-КЖ.И-05.06

Кронштейн

Стадия	Масса	Масштаб
Р	0,53кг	Б.м.
Лист	Листов 1	

Полоса 4×140 ГОСТ 19903-74 Ст3пс6 ГОСТ 535-79

Учреждение ИГ-548/7 Москва

Копировал Качугина Формат А4

Альбом IV

Зажим плашечный

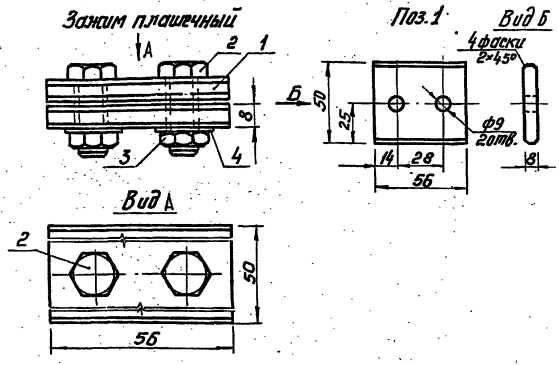

Формат	Зона	Поз.	Обозначение	Наименование	Кол.	Примечание
				Детали		
А4		1		Полоса 8×50 ГОСТ 103-76 Ст3пс5 ГОСТ 535-79 ℓ=56	2	0,17кг
				Стандартные изделия		
Б4		2		Болт М8×45 ГОСТ 7805-70	2	0,026кг
Б4		3		Гайка М8 ГОСТ 5927-70	2	0,006кг
Б4		4		Шайба 8 ГОСТ 11371-78	2	0,002кг

Привязан

Инв. №

Взам. инв. № | Подпись и дата | Инв. № подл.

Н. контр.	Казанцев		21.03
Гл. констр.	Нестерова		17.03
Рук. гр.	Логучи		16.03
Проверил	Нестерова		17.03
Разраб.	Логучи		16.03

1988

416-6-29.12.88-КЖИ-05.07

Зажим плашечный мачты УКВ

Стадия	Масса	Масштаб
Р	0,40кг	1:10, 1:20
Лист	Листов 1	

Учреждение ИГ-548 Москва

Копировал Качугина Формат А4

Альбом IV

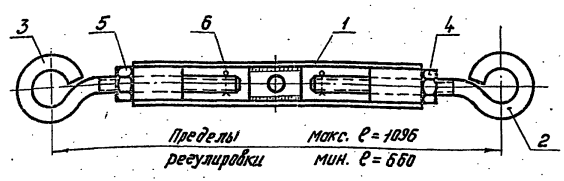

Формат	Зона	Поз.	Обозначение	Наименование	Кол.	Примечание
				Сборочные единицы		
А4		1	416-6-29.12.88-КЖИ-05.09	Корпус	1	2,78кг
А4		2	416-6-29.12.88-КЖИ-05.10	Винт	1	0,90кг
А4		3		Винт (левый)	1	0,90кг
				Стандартные изделия		
Б4		4		Гайка М18 ГОСТ 5927-70	1	0,07кг
Б4		5		Гайка М18 лев. ГОСТ 5927-70	1	0,07кг
Б4		6		Шплинт 3,6×25 ГОСТ 397-79	2	0,01кг

Привязан

Инв. №

Взам. инв. № | Подпись и дата | Инв. № подл.

Н. контр.	Казанцев		21.03
Гл. констр.	Нестерова		17.03
Рук. гр.	Логучи		16.03
Проверил	Нестерова		17.03
Разраб.	Логучи		15.03

1988

416-6-29.12.88-КЖИ-05.08

Талреп мачты УКВ

Стадия	Масса	Масштаб
Р	4,74 кг	Б.М.
Лист	Листов 1	

Учреждение ИГ-548 Москва

Копировал Качугина Формат А4

Альбом IV

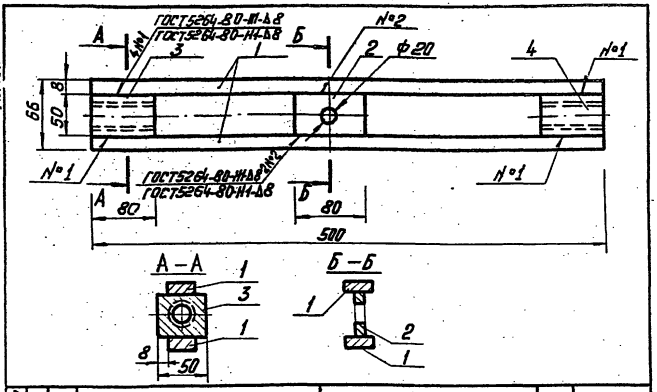

Формат	Зона	Поз	Обозначение	Наименование	Кол.	Примечание
				Детали		
БЧ		1		Полоса $\frac{8\times34\ ГОСТ\ 103\times76}{ВСТ3\ ПС6\ ГОСТ\ 535\text{-}79}$ ℓ=500	2	1,07 кг
БЧ		2		Полоса $\frac{8\times50\ ГОСТ\ 103\times76}{ВСТ3\ ПС6\ ГОСТ\ 535\text{-}79}$ ℓ=80	1	0,14 кг
				Стандартные изделия		
БЧ		3		Гайка М18×25ТТ ГОСТ 1759-70	1	0,25 кг
БЧ		4		Гайка М18×25ТТ ГОСТ 1759-70 левая	1	0,25 кг

Взам. инв. №

Подпись и дата

Инв. № подл.

Привязан

Инв. №

			1988
Н. контр.	Казанцева	[signature]	21.03
Гл. констр. отд.	Нестерова	[signature]	17.03
Рук. гр.	Лигуай	[signature]	16.03
Проверил	Нестерова	[signature]	17.03
Проектир.	Лигуай	[signature]	15.03

416-6-29.12.88 – КЖ.И – 05.09

Корпус

Стадия	Масса	Масштаб
Р	2,78 кг	Б. М.

Лист | Листов 1

Учреждение ИГ-548/7 Москва

Копировал Комарова

Формат А4

Альбом IV

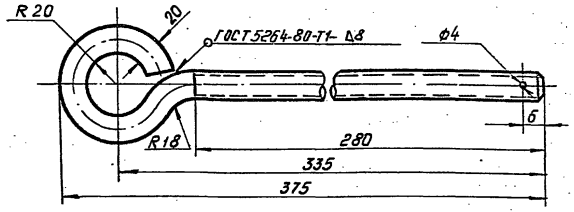

Взам. инв. №

Подпись и дата

Инв. № подл.

Привязан

Инв. №

			1988
Н. контр.	Казанцева	[signature]	21.03
Гл. констр. отд.	Нестерова	[signature]	17.03
Рук. гр.	Лигуай	[signature]	16.03
Проверил	Нестерова	[signature]	17.03
Проектир.	Лигуай	[signature]	15.03

416-6-29.12.88 – КЖ.И – 05.10

Винт

Стадия	Масса	Масштаб
Р	0,90 кг	1:25

Лист | Листов 1

Винт М18×25ТТ ГОСТ 1759-70

Учреждение ИГ-548/7 Москва

Копировал Комарова

Формат А4

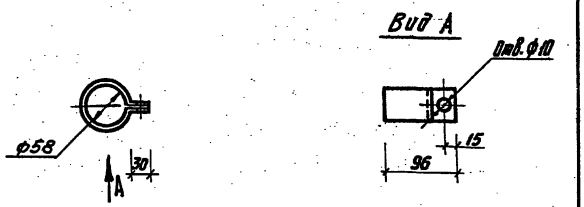

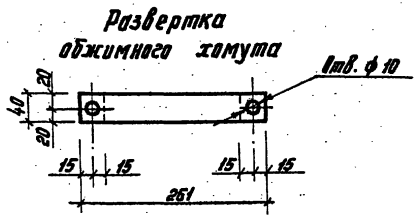

Привязан				
Инв. №				
Н. контр.	Казанцева			1988
Гл. констр. пр.	Нестерова			21.03
Рук. гр.	Лигуай			17.03
Проверил	Лигуай			16.03
Проектир.	Сафалеева			16.03
Инв. № подл. / Подпись и дата / Взам. инв. №				15.03

416-6-29.12.88-КЖИ-05.11

Обжимной хомут мачты УКВ

Стадия	Масса	Масштаб
Р	0,4кг	1:5
Лист	Листов 1	

Лист Б-ПН-4 ГОСТ 19903-74 / В СТ3 КП2 ГОСТ 535-79

Учреждение ИГ-548/7 Москва

Копировал Комарова Формат А4

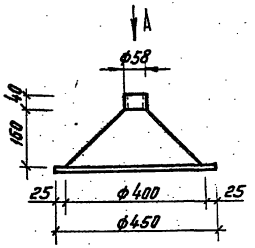

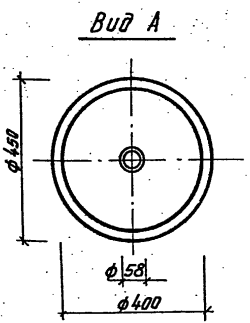

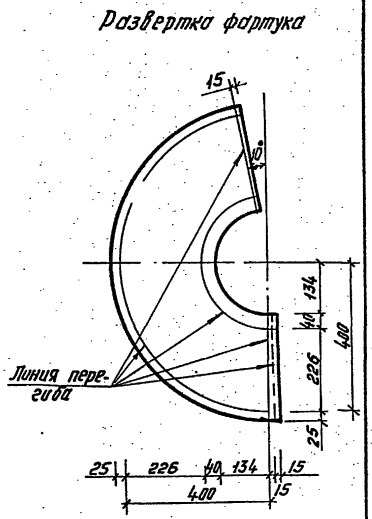

Привязан				
Инв. №				
Н. контр.	Казанцева			1988
Гл. констр. пр.	Нестерова			21.03
Рук. гр.	Лигуай			17.03
Проверил	Лигуай			16.03
Проектир.	Сафалеева			16.03
Инв. № подл. / Подпись и дата / Взам. инв. №				15.03

416-6-29.12.88-КЖИ-05.12

Фартук

Стадия	Масса	Масштаб
Р	1,23кг	1:10
Лист	Листов 1	

Лист 05 ГОСТ 19903-74 / Вст3кп2 ГОСТ 535-79

Учреждение ИГ-548/7 Москва

Копировал Комарова Формат А4

Альбом IV

Рис. 1

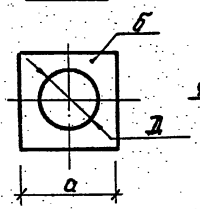

Рис. 2

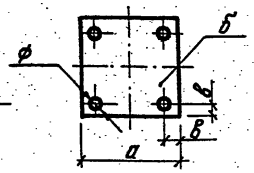

Рис. 3
Остальное см. Рис. 1;2

Рис. 4
остальное см. лист 1;2

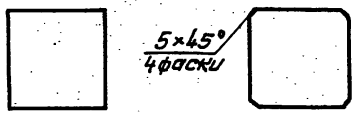

Формат	Зона	Поз.	Обозначение	Наименование	Кол. на исполнение —	01	02	03	04	05	06	Примеч.
				Детали								
				лист								
А3				Б-3,0×250×250 ГОСТ 19903-74 / Вст3кп2 ГОСТ 535-79	1							1,47 кг
А3				Б-3,0×150×150 ГОСТ 19903-74 / Вст3кп2 ГОСТ 535-79		1						0,53 кг
А3				Б-3,0×200×200 ГОСТ 19903-74 / Вст3кп2 ГОСТ 535-79			1					0,94 кг
А3				Б-8,0×400×400 ГОСТ 19903-74 / Вст3кп2 ГОСТ 535-79				1				10,05 кг
А3				Б-10,0×250×250 ГОСТ 19903-74 / Вст3кп2 ГОСТ 535-79					1	1		4,9 кг
А3				А-4,0×85×85 ГОСТ 19903-74 / Вст3кп2 ГОСТ 535-79							1	0,14 кг

Обозначение	Марка	Рис.	а	б	д	в	ф	Масса, кг
416-6-29.12.88-КЖ.И-05.13	ПМ-1	1	250	3	160	—	—	1.47
-01	ПМ-2		150		80			0,53
-02	ПМ-3		200		110			0,94
-03	ПМ-4		400	8	60	—	—	10,05
-04	ПМ-5	2	250	10	—	35	18	4,9
-05	ПМ-6	3			120			
-06	ПМ-7	4	85	4	57	15	9	0,14

Привязан

Инв. № подл. | Подпись и дата | Взам. инв. №

Н.контр.	Казанцева		21.03.1988
Гл.констр.	Нестерова		17.03
Рук. гр.	Лигуай		16.03
Проверил	Лигуай		16.03
Проектир.	Сычева		15.03

416-6-29.12.88 – КЖ.И – 05.13

Пластина ПМ-1 ... ПМ-7

Стадия	Масса	Масштаб
Р	см. табл.	1:10
Лист	Листов 1	

Учреждение ИГ-548/7 Москва

Копировал Комарова Формат А3

Альбом IV

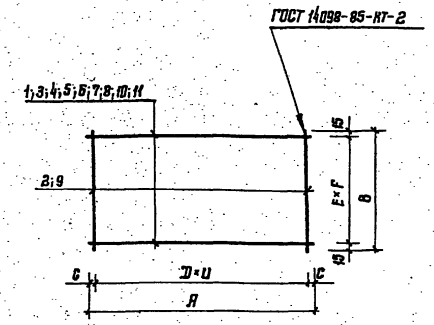

Формат	Зона	Поз.	Обозначение	Наименование	Количество на исполнение —	01	02	03	04	05	06	07	08	Примечание
				Документация										
А3			416-6-29.12.88-КЖ.И-00.ТУ	Технические условия										
				Детали										
				ф6А-III ГОСТ 5781-82										
Бч		1		ℓ=1300	2									0,29 кг
Бч		3		ℓ=900		2								0,20 кг
Бч		4		ℓ=1000			2							0,22 кг
Бч		5		ℓ=500				2						0,11 кг
Бч		6		ℓ=1100					2					0,24 кг
Бч		7		ℓ=1200						2				0,27 кг
Бч		2		ф6А-I ГОСТ 5781-82 ℓ=80	3	3	3	3	3	3			3	0,018 кг
Бч		8		ℓ=720							3			0,160 кг
Бч		9		ф10А-III ГОСТ 5781-82 ℓ=230							8	5		0,142 кг
Бч		10		ф6А-I ГОСТ 5781-82 ℓ=420								5		0,093 кг
Бч		11		ф6А-III ГОСТ 5781-82 ℓ=1600									2	0,350 кг

Обозначение	Марка	A	B	C	Д	E	F	Ц	Масса, кг
416-6-29.12.88-КЖ.И-05.14	С-1	1300	80	50	2	1	50	600	0,634
-01	С-2	900						400	0,454
-02	С-3	1000						450	0,494
-03	С-4	500						200	0,274
-04	С-5	1100						500	0,534
-05	С-6	1200						550	0,594
-06	С-7	720	230	10	7	2	100	100	1,616
-07	С-8	420			4				0,989
-08	С-9	1600	80	50	2	1	50	800	0,754

Взам. инв. №

Подпись и дата

Инв. № подл.

Привязан.

Инв. №

Н. контр.	Казнадей		21.03
Гл. конструкт.	Нестерова		17.03
Рук. гр.	Лисцой		16.03
Проверил	Лисцой		16.03
Проектир.	Сычева		15.03

1988

416-6-29.12.88 – КЖ.И-05.14

Сетка С-1 ... С-9

Стадия	Масса	Масштаб
Р	См. табл.	б.м.

Лист | Листов 1

Учреждение ИГ-548/7 Москва

Копировал Цыганова

Формат А3

Альбом IV

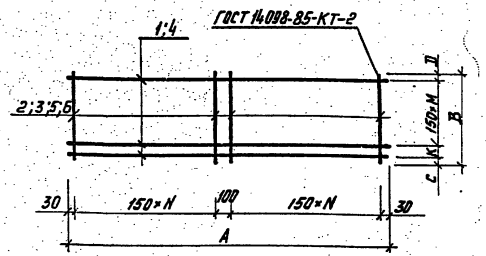

Формат	Зона	Поз.	Обозначение	Наименование	Кол. на исполн. –	01	02	03	04	Примеч.
				Документация						
А3			416-6-29.12.88-КЖ.И-00.ТУ	Технические условия						
				Детали						
Б4		2		ф6 А-III ГОСТ 5781-82 ℓ=1560	18					0,34 кг
Б4		1		ℓ=2560	11			9		0,56 кг
Б4		3		ℓ=2060		38				0,45 кг
Б4		4		ℓ=5560		14	9		16	1,22 кг
Б4		5		ℓ=1260			38	18		0,28 кг
Б4		6		ℓ=2360					38	0,52 кг

Обозначение	Марка	A	B	C	D	N	M	K	Масса, кг
416-6-29.12.88-КЖ.И-05.15	С-10	2560	1560	80	30	8	9	100	12,28
-01	С-11	5560	2660		80	18	12		34,18
-02	С-12		1260		30		7		21,62
-03	С-13	2560				8			10,08
-04	С-14	5560	2360			18	14	150	37,9

Инв.№ подл. | Подпись и дата | Взам. инв.№

Привязан

Инв.№

Н.контр.	Казанцева		1988 21.03
Гл.констр.отд.	Несперова		17.03
Рук.гр.	Лигуди		16.03
Проверил	Лигуди		16.03
Проектир.	Сычева		15.03

416-6-29.12.88-КЖ.И-05.15

Сетка С-10... С-14

Стадия	Масса	Масштаб
Р	см. табл.	б.м.

Лист | Листов 1

Учреждение ИГ-548/7 Москва

Копировал Хомарова Формат А3

Альбом IV

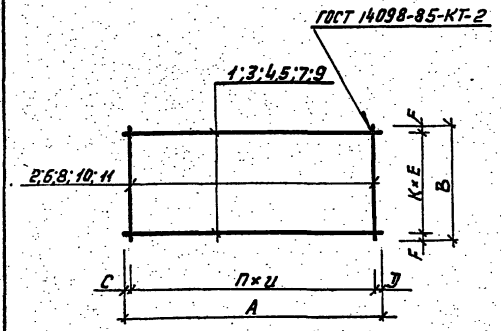

Формат	Зона	Поз.	Обозначение	Наименование	Кол. на исполнение —	01	02	03	04	05	06	Примеч.
				Документация								
А3			416-6-29.12.88-КЖ.И-00.ТУ	Технические условия								
				Детали								
				ГОСТ 5781-82								
Бч		1		ф10 А-III ℓ = 1310	6							0,81 кг
Бч		3		ф10А-III ℓ = 4460		6						2.75кг
Бч		4		ф10А-III ℓ = 4760			5		8			2,94 кг
Бч		5		ф10А-III ℓ = 1610				5				0,99кг
Бч		2		ф10А-III ℓ = 1160	7	23						0,72кг
Бч		6		ф10А-III ℓ = 960			24	8				0,59кг
Бч		7		ф6А-I ℓ = 750						4		0,17 кг
Бч		8		ф6А-I ℓ = 350						7		0,08кг
Бч		9		ф10А-I ℓ = 500							3	0,31кг
Бч		10		ф10А-I ℓ = 230							5	0,14 кг
Бч		11		ф10А-III ℓ = 1460					24			0,90кг

Обозначение	Марка	A	B	C	D	F	П	U	K	E	Масса, кг
416-6-88.12.88-КЖ.И-05.16	С-15	1310	1160	55		80	6	200	5	200	9,9
-01	С-16	4460		30			2				33,0
-02	С-17	4760	960	80			23		4		29,0
-03	С-18	1610		105			7				9,70
-04	С-19	4760	1460	80		30	23		7		45,12
-05	С-20	750	350	15		25	1	720	1	300	1,24
-06	С-21	500	230	40	60	15	4	100	2	100	1,63

Привязан

Инв. № подл. | Подпись и дата | Взам. инв. №

Н.контр.	Казанцева		19.8 21.03
Гл.констр.	Нестерова		17.03
Рук.гр.	Лигуай		16.03
Проверил	Лигуай		16.03
Проектир.	Сычева		15.03

416-6-29.12.88-КЖИ-05.16

Сетка С-15... С-21

Стадия	Масса	Масштаб
Р	см. табл.	Б.М.
Лист	Листов 1	

Учреждение ИГ-548/7 Москва

Копировал Комарова

Формат А3

Альбом V

Формат	Зона	Поз.	Обозначение	Наименование	Количество на изделие —	01	02	03	04	05	06	07	08	09	Примеч.
				Документация											
А3			416-6-29.12.88-КЖИ-ОО. ТУ	Технические условия											
				Детали											
				ГОСТ 5781-82											
БЧ		1		ф12 А-III ℓ = 1070	19										0,95 кг
БЧ		2		ф10 А-III ℓ = 2632	7										1,63 кг
БЧ		3		ф12 А-III ℓ = 1610		19									1,43 кг
БЧ		19		ф10 А-III ℓ = 2812		11									1,74 кг
БЧ		4		ф10 А-III ℓ = 1140			6								0,71 кг
БЧ		5		ф12 А-III ℓ = 804			7								0,71 кг
БЧ		6		ф10 А-III ℓ = 2080				9							1,29 кг
БЧ		7		ф12 А-III ℓ = 1320				15							1,18 кг
БЧ		8		ф12 А-III ℓ = 1264					8						1,13 кг
БЧ		9		ф10 А-III ℓ = 1020					9						0,63 кг
БЧ		10		ф12 А-III ℓ = 710						25					0,63 кг
БЧ		11		ф10 А-III ℓ = 3732						5					2,31 кг
БЧ		12		ф10 А-III ℓ = 1696							6				1,05 кг
БЧ		13		ф12 А-III ℓ = 770							13	14			0,69 кг
БЧ		14		ф10 А-III ℓ = 2016								6			1,25 кг
БЧ		15		ф10 А-III ℓ = 1540									4		0,96 кг
БЧ		16		ф12 А-III ℓ = 520									8		0,46 кг
БЧ		17		ф12 А-III ℓ = 626										6	0,56 кг
БЧ		18		ф10 А-III ℓ = 770										2	0,48 кг

Инв. № подл. | Подпись и дата | Взам. инв. №

Привязка

Инв. №

Н. контр.	Казанцева		12.88
Гл. констр.	Нестерова		12.88
Рук. гр.	Лигуай		16.03
Проверил	Лигуай		16.03
Проектир.	Сычева		15.05

416-6-29.12.88 — КЖИ-05.17

Сетка С-22 ... С-31

Стадия	Лист	Листов
Р		1

Учреждение ИГ-548/7 Москва

Копировал Комарова

Формат А3

Альбом IV

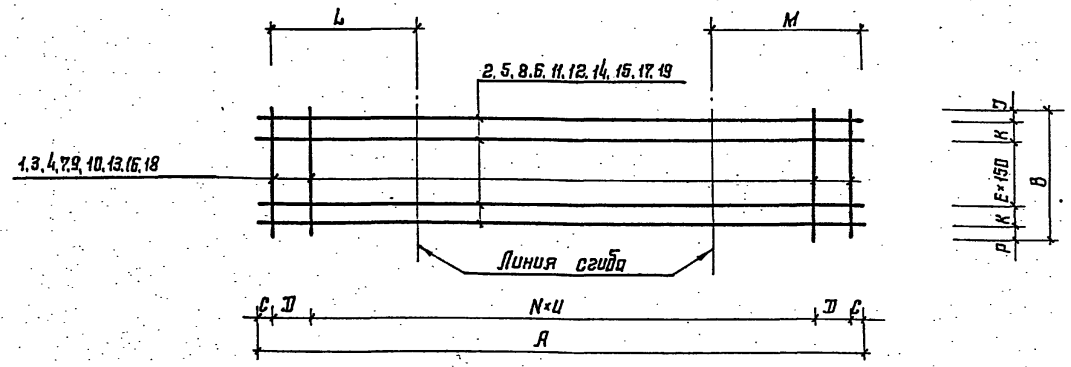

Обозначение		А	В	С	Д	Е	F	Ж	К	L	M	N	Р	И	Масса, кг
416-6-29.12.88 - КЖ.И-05.17	С-22	2632	1070	10	106	4	10	20	150	758		16	150	150	29,46
—01	С-23	2812	1610		196	8		55		848			65		46,31
—02	С-24	804	1140	27	150	4	27	120		302	—	3	120		9,23
—03	С-25	2080	1320	10	130	6	10		200	520		12	10		29,31
—04	С-26	1264	1020		172	5			125	400		6			14,71
—05	С-27	3732	710		56	2				1308		24	150		28,56
—06	С-28	1696	770		88	3			150	338		10	10		15,27
—07	С-29	2016			173					498		11			17,16
—08	С-30	1540	520	245	150	1	245	35		228		5	35		7,52
—09	С-31	626	770	302	—	3	10			302	—	1	10	314	4,32

Взам. инв. №

Дата

Подпис.

Инв. № подл.

Привязан

Инв. №

Н. контр.	Казанцева		1988 21.03
Гл. констр. отд	Нестерова		17.03
Рук. гр.	Лигуай		16.03
Проверил	Лигуай		16.03
Проектир.	Сычева		15.03

416-6-29.12.88-КЖ.И-05.17

Сетка С-22 ... С-31. Сборочный чертеж

Стадия	Масса	Масштаб
Р	см. табл.	б.м.
Лист	Листов 1	

Учреждение ИГ-548/7 Москва

Копировал Цыганова

Формат А3

Альбом IV

Рис.1

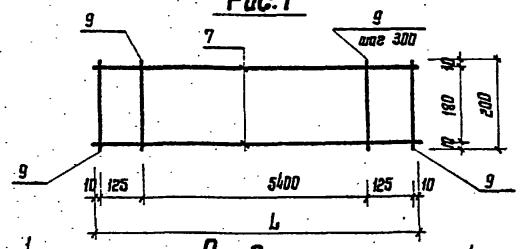

Рис.2

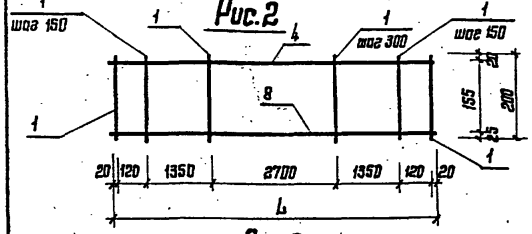

Рис.3

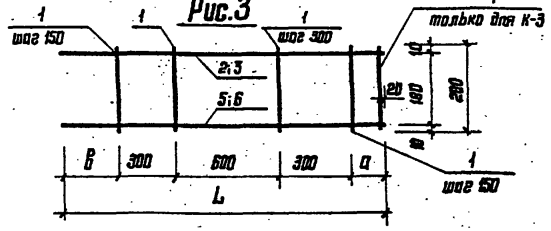

Формат	Зона	Поз.	Обозначение	Наименование	Кол. на исполнение —	01	02	03			Примечание
				Сборочные единицы							
А3			416-6-29.12.88-КЖ.И-00.ТУ	Технические условия	Х	Х	Х	Х			
				Детали							
Б4		1		ф6А-I ГОСТ5781-82 ℓ=200		30	8	7			0,044 кг
Б4		2		ф8А-I ГОСТ5781-82 ℓ=1560				1			0,616 кг
Б4		3		ℓ=1680			1				0,664 кг
Б4		4		ф10А-I ГОСТ5781-82 ℓ=5680		1					3,505 кг
Б4		5		ф14А-III ГОСТ5781-82 ℓ=1560				1			1,888 кг
Б4		6		ℓ=1680			1				2,033 кг
Б4		7		ф12А-III ГОСТ5781-82 ℓ=5670	2						5,035 кг
Б4		9		ф5Вр-I ГОСТ6727-80 ℓ=200	21						0,028 кг
Б4		8		ф20А-III ГОСТ5781-82 ℓ=5680		1					14,030 кг

Обозначение	Рис.	Марка	Размеры, мм в	а	L	Масса, кг
415-6-29.12.88-КЖС.И-05.18	1	К-1			5670	10,66
—01	2	К-2			5680	17,60
—02	3	К-3	360	120	1680	3,05
—03	3	К-4	180	180	1560	2,81

Взам. инв. №

Подпись и дата

Инв. № подл.

Привязан

Инв. №

Н. контр.	Казанцева		1988 21.03
Гл. констр. отд.	Нестерова		17.03
Рук. гр.	Логуой		16.03
Проверил	Логуой		16.03
Проектир.	Лабенок		15.03

416-6-29.12.88 – КЖ.И-05.18

Каркас плоский К-1 ... К-4

Стадия	Масса	Масштаб
Р	См. табл.	Б.М.

Лист | Листов 1

Учреждение ИГ-548/7 Москва

Копировал Цыганова

Формат А3

Альбом IV

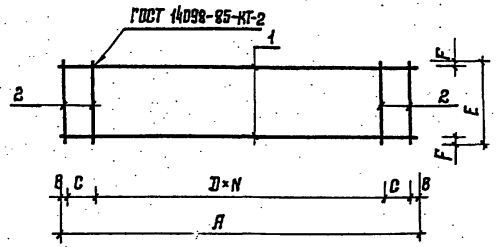

Формат	Зона	Поз.	Обозначение	Наименование	Количество				Примечание
					—	01			
				Документация					
А3			416-6-29.12.88-КЖ.И-00.ТУ	Технические условия					
				Детали					
Б4		1		ф 16А-I ГОСТ 5781-82					
				ℓ = 1550	2				2,45 кг
				ℓ = 1940		2			3,07 кг
Б4		2		ф 8А-I ГОСТ 5781-82					
				ℓ = 300	13	17			0,12 кг

Обозначение	Марка	A	B	C	D	N	E	F	Масса, кг
416-6-29.12.88-КЖ.И-05.19	К-5	1550	25	150	120	10	300	20	6,46
-01	К-6	1940	20	110		14			8,18

Взам. инв. №

Подпись и дата

Инв. № подл.

Привязан

Инв. №

Н. контр.	Казанцева		21.03
Гл. констр. отд.	Нестерова		17.03
Рук. гр.	Лигуай		16.03
Проверил	Лигуай		16.03
Проектир.	Сычева		15.03

1988

416-6-29.12.88 - КЖ.И-05.19

Каркас плоский
К-5, К-6

Стадия	Масса	Масштаб
Р	см. таблицу	
Лист	Листов 1	

Учреждение
ИГ-548/7
Москва

Копировал Цыганкова

Формат А3

Альбом IV

Рис. 1

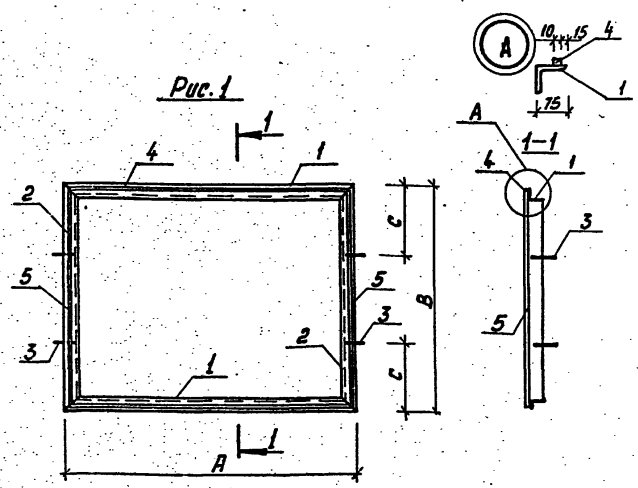

Рис. 2

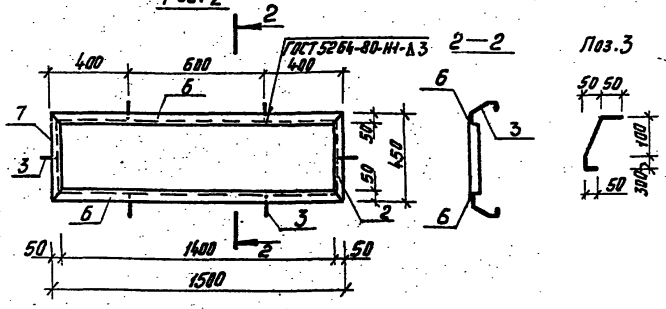

Обозначение	Марка	Рис.	A	B	C	Масса, кг
416-6-29.12.88-КЖИ-05.20	РМ-1	2	—	—	—	15,08
-01	РМ-2	1	1500	1150	350	40,78
-02	РМ-3		1650			43,26
-03	РМ-4		1950			47,68

Формат	Зона	Поз.	Обозначение	Наименование	Кол. на исполнение —	01	02	03	Примечание
				Документация					
А3				Технические условия					
				Детали					
				Уголок 75×75×6 ГОСТ 8509-86 / Ст3кп2 ГОСТ 535-79					
Б4		1		ℓ = 1500		2			10,34кг
Б4		1		ℓ = 1650			2		11,37кг
Б4		1		ℓ = 1950				2	13,44кг
Б4		2		ℓ = 1150		2	2	2	7,92кг
А3		3		ФБА-Т ГОСТ 5781-82 ℓ=240	6	4	4	4	0,06кг
				Квадрат 10-В-ГОСТ 2591-71 / Ст3кп2 ГОСТ 535-79					
Б4		4		ℓ = 1470		2			1,15кг
Б4		4		ℓ = 1620			2		1,27кг
Б4		4		ℓ = 1920				2	1,50кг
Б4		5		ℓ = 1100		2	2	2	0,86кг
				Уголок 50×50×5 ГОСТ 8509-86 / Ст3кп2 ГОСТ 535-79					
Б4		6		ℓ = 1500	2				5,66кг
Б4		7		ℓ = 450	2				1,70кг

Привязан

Инв. №

Взам. инв. №

Подпись и дата

Инв. № подл.

Н.контр.	Казанцева		21.03
Гл.конструктор	Нестерова		17.03
Рук. гр.	Лигуай		16.03
Проверил	Лигуай		16.03
Проектир	Сычева		15.03

1988

416-6-29.12.88 – КЖИ – 05.20

Рама РМ-1...РМ-4

Стадия	Масса	Масштаб
Р	См. табл.	Б.М.

Лист | Листов 1

Учреждение ИГ-548/7 Москва

Копировал Комарова

Формат А3

Альбом IV

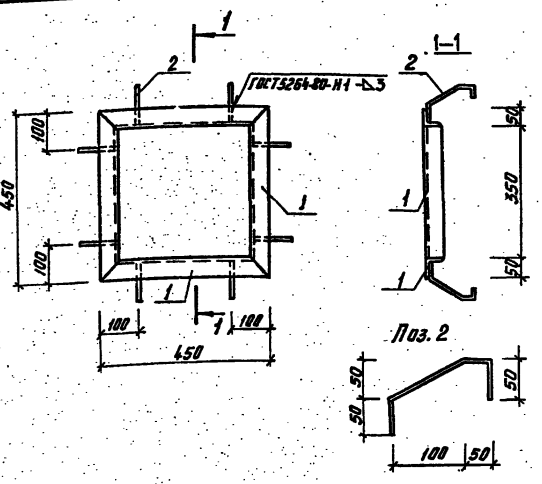

Формат	Зона	Поз.	Обозначение	Наименование	Кол.	Примечание
				Детали		
				Уголок 50×60×5 ГОСТ 8509-86 Ст3кп2 ГОСТ 535-19		
БЧ		1		ℓ = 450	4	1,70 кг
А4		2		ФБ А1 ГОСТ 5781-82 ℓ = 240	8	0,06 кг

Привязан

Инв. № подл. | Подпись и дата | Взам. инв. №

Инв. №

Н. контр.	Казанцева		21.03
Гл. констр. пр.	Нестерова		17.03
Рук. гр.	Лисчай		16.03
Проверил	Лисчай		16.03
Проектир.	Сычева		15.03

1988

416-6-29.12.88 – КЖ.И – 05.21

Рама РМ-5

Стадия	Масса	Масштаб
Р	7,28 кг	1:10
Лист	Листов 1	

Учреждение ИГ-548/7 Москва

Копировал Комарова Формат А4

Альбом IV

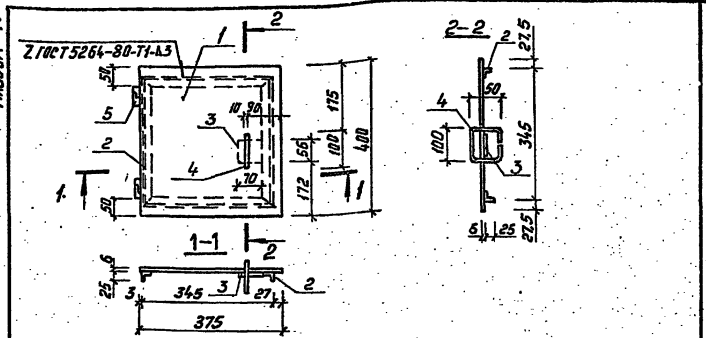

Формат	Зона	Поз.	Обозначение	Наименование	Кол.	Примечание
				Деталь		
БЧ		1		Листрон6 6×375×400 ГОСТ 8568-77 Ст3кп2 ГОСТ 535-79	1	7,52 кг
БЧ		2		Уголок 25×25×4 ГОСТ 8509-86 Ст3кп2 ГОСТ 535-79 ℓ=345	4	0,51 кг
БЧ		3		Полоса 6×70 ГОСТ 103-76 Ст3 пс 6 ГОСТ 535-79 ℓ=56	1	0,18 кг
БЧ		4		ФЕА1 ГОСТ 5781-82 ℓ=300	1	0,07 кг
				Стандартные изделия		
		5		Петля ПН1-70 ГОСТ 5088-78	2	

Привязан

Инв. № подл. | Подпись и дата | Взам. инв. №

Инв. №

Н. контр.	Казанцева		21.03
Гл. констр. пр.	Нестерова		17.03
Рук. гр.	Лисчай		16.03
Проверил	Лисчай		16.03
Проектир.	Сычева		15.03

1988

416-6-29.12.88 – КЖ.И – 05.22

Крышка люка КП-1

Стадия	Масса	Масштаб
Р	9,82 кг	1:10
Лист	Листов 1	

Учреждение ИГ-548/7 Москва

Копировал Комарова Формат А4

Альбом IV

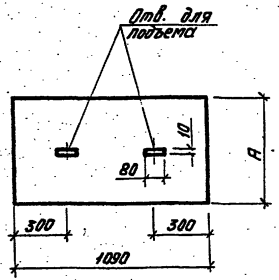

Обозначение	Марка	A	Масса, кг
416-6-29.12.88-КЖИ-05.23	РФ-1	391	18,03
-01	РФ-2	440	20,30
-02	РФ-3	500	23,10
-03	РФ-4	590	27,20

Привязан

Инв. №

Взам. инв. № | Подпись и дата | Инв. № подл.

Н.контр.	Казанцева			21.03
Гл.конструктор	Нестерова			17.03
Рук. гр.	Лигуой			15.03
Проверил	Лигуой			15.03
Проектир.	Сычева			15.03

1988

416-6-29.12.88-КЖИ-05.23

Крышка приямка РФ-1...РФ-4

Сталь рифленная б=5мм ГОСТ 8568-77

Стадия	Масса	Масштаб
Р	см.табл.	1:20
Лист	Листов 1	

Учреждение ИГ-548/7 Москва

Копировал Комарова Формат А4

Альбом IV

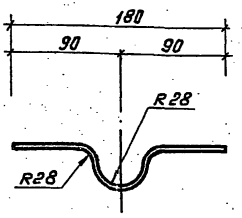

Привязан

Инв. №

Взам. инв. № | Подпись и дата | Инв. № подл.

Н.контр.	Казанцева			21.03
Гл.конструктор	Нестерова			17.03
Рук. гр.	Лигуой			16.03
Проверил	Лигуой			16.03
Проектир.	Сычева			15.03

1988

416-6-29.12.88-КЖИ-05.24

Накладка

Полоса 4×75 ГОСТ 103-76 / Вст3кп2 ГОСТ 535-79 ℓ=300

Стадия	Масса	Масштаб
Р	0,71кг	Б.М.
Лист	Листов 1	

Учреждение ИГ-548/7 Москва

Копировал Комарова Формат А4

Альбом IV

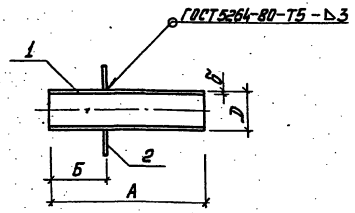

Обозначение	Марка	A	Б	D	δ	Масса, кг
416-6-29.12.88 КЖ.И-05.25	ИМ-1	300	150	159	4,5	6,62
-01	ИМ-2	150	40	76	3	1,34
-02	ИМ-3	350	110	76	3	2,42
-03	ИМ-4	450		108	3	4,44

Формат	Зона	Поз.	Обозначение	Наименование	Кол. на исполнение –	01	02	03		Примеч.
				Документация						
А3			416-6-29.12.88-КЖ.И-00.ТУ	Технические условия						
				Детали						
Б4		1		Труба 159×4,5 ГОСТ 10704-76						
				ℓ=300	1					5,15кг
Б4		1		Труба 76×3 ГОСТ 10704-76						
				ℓ=150		1				0,81кг
				ℓ=350			1			1,89кг
Б4		1		Труба 108×3 ГОСТ 10704-76						
				ℓ=450				1		3,50кг
		2		Пластина						
А3			416-6-29.12.88-КЖ.И-05.13	ПМ-1	1					
А3			-01	ПМ-2		1	1			
А3			-02	ПМ-3				1		

Инв. № подл. | Подпись и дата | Взам. инв. №

Привязан

Инв. №

Н.контр.	Казанцева		21.03
Гл.инженер	Нестерова		17.03
Рук. гр.	Лигчай		16.03
Проверил	Нестерова		17.03
Проектир.	Лигчай		15.03

1988

416-6-29.12.88-КЖ.И-05.25

ИМ-1... ИМ-4

Стадия	Масса	Масштаб
Р	см.табл.	1:10

Лист | Листов 1

Учреждение ИГ-548/7 Москва

Копировал Комарова

Формат А3

Альбом IV

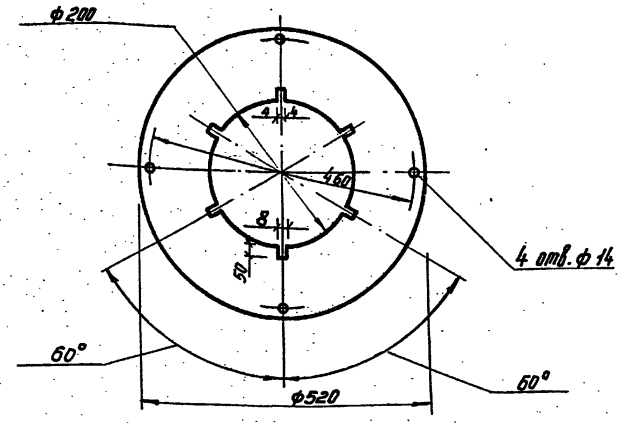

Привязан

Инв. №

Н.контр.	Казанцева		21.03
Гл.конструктор	Нестерова		17.03
Рук.гр.	Лигуай		16.03
Проверил	Лигуай		16.03
Исполн.	Сычева		15.03

Взам. инв. №

Подпись и дата

Инв. № подл.

416-6-29.12.88-КЖ.И-05.26

Опорное кольцо стакана

Стадия	Масса	Масштаб
Р	8,5кг	Б.М.

Лист | Листов 1

Лист Б4×520×520 ГОСТ 19903-74 / Вст3пс6 ГОСТ 535-79

Учреждение ИГ-548/7 Москва

Копировал Качугина

Формат А4

Альбом IV

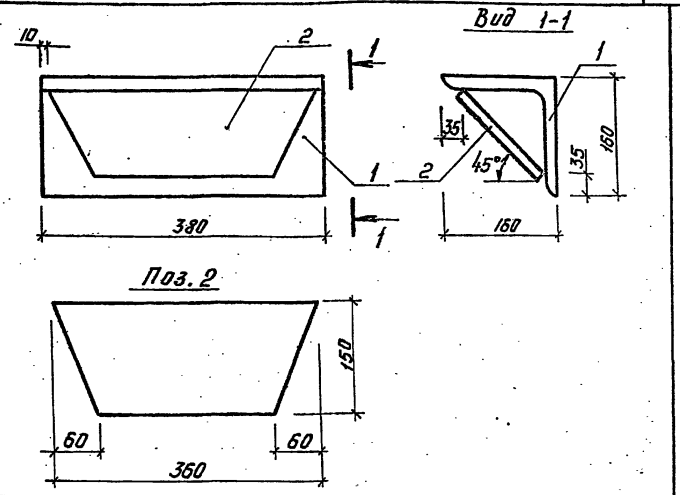

Формат	Зона	Поз.	Обозначение	Наименование	Кол.	Примечание
				Детали		
Б4		1		Уголок $\frac{160\times160\times16-А\ ГОСТ\ 8509-86}{Вст3кп2\ ГОСТ\ 535-79}$ Е=380	1	14,63кг
А4		2		Полоса $\frac{16\times150\ ГОСТ\ 103-76}{Вст3пс6\ ГОСТ\ 535-79}$ Е=360	1	6,78 кг

Привязан

Инв. №

Н.контр.	Казанцева		21.03
Гл.конструктор	Нестерова		17.03
Рук.гр.	Лигуай		16.03
Проверил	Лигуай		16.03
Проектир.	Сычева		15.03

Взам. инв. №

Подпись и дата

Инв. № подл.

416-6-29.12.88-КЖ.И-05.27

ИМС-1

Опорный столик колонны

Стадия	Масса	Масштаб
Р	21,4 кг	Б.М.

Лист | Листов 1

Учреждение ИГ-548/7 Москва

Копировал Комарова

Формат А4

Альбом IV

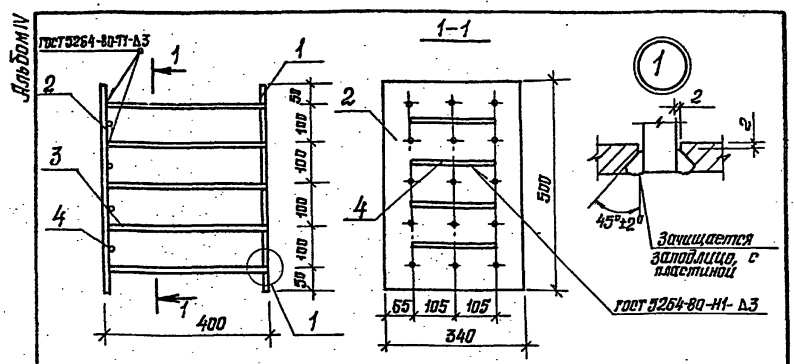

Формат	Зона	Поз.	Обозначение	Наименование	Кол.	Примечание
				Документация		
				Технические условия		
				Сборочные единицы		
А4		1	416-6-2.9.12.88-КЖИ-05.29	Пластина	1	21,35кг
				Детали		
Б4		2		полоса 16×340 ГОСТ 82-70 / Вст3кп2 ГОСТ 535-79 ℓ=500	1	21,35кг
Б4		3		Стержень ф18 А-III ГОСТ 5781-82 ℓ=380	15	0,76кг
Б4		4		ф12 А-III ГОСТ 5781-82 ℓ=240	4	0,19кг

Взам. инв. № — Привязан

Подпись и дата — Инв. № —

Н. контр.	Казанцева		21.03
Гл. конструктор	Нестерова		17.03
Рук. гр.	Лигуай		16.03
Проверил	Лигуай		16.03
Проектир.	Сычева		15.03

1988

416-6-29.12.88-КЖИ-05.28

Закладная деталь в колонне СМН-1

Стадия	Масса	Масштаб
Р	54,85 кг	1:10
Лист	Листов 1	

Учреждение ИГ-548/7 Москва

Копировал Голева — Формат А4

Альбом IV

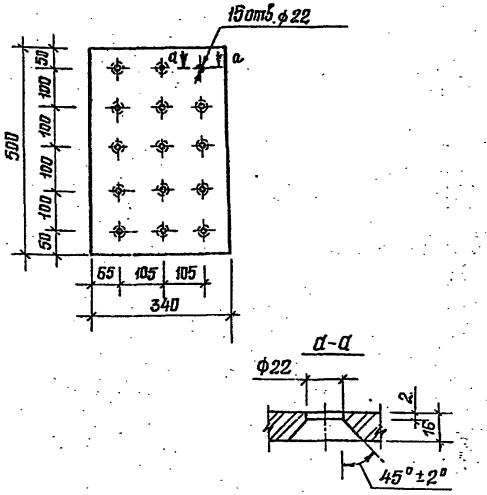

Взам. инв. № — Привязан

Подпись и дата — Инв. № —

Н. контр.	Казанцева		21.03
Гл. конструктор	Нестерова		17.03
Рук. гр.	Лигуай		16.03
Проверил	Лигуай		16.03
Проектир.	Сычева		15.03

1988

416-6-29.12.88-КЖИ-05.29

Пластина

Стадия	Лист	Масштаб
Р	21,35кг	1:10
Лист	Листов 1	

полоса 16×340 ГОСТ 82-70 / Вст3кп2 ГОСТ 535-79

Учреждение ИГ-548/7 Москва

Копировал Голева — Формат А2

Альбом IV

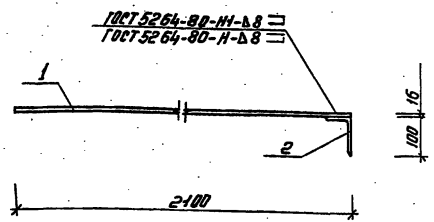

Формат	Зона	Поз.	Обозначение	Наименование	Кол.	Примечание
				Детали		
				ГОСТ 5781-82		
А4		1		Ф16 АI ℓ=2100	1	3,32кг
				Уголок 100×63×8 ГОСТ 8509-86 / Ст3кп2 ГОСТ 535-79		
А4		2		ℓ=400	1	3,95кг

Привязан

Инв. №

Н.контр.	Казанцева		1986
Нконстр.	Нестерова		21.03
Рук. гр.	Лигуай		17.03
Проверил	Лигуай		16.03
Проектир.	Сычева		16.03

Инв. № подл. | Подпись и дата | Взам. инв. №

41.6-6-29.12.88 - КЖИ - 05.30

Анкер А-1

Стадия	Масса	Масштаб
Р	7,27кг	1:10
Лист 1	Листов 7	

Учреждение ИГ-548/7 Москва

Копировал Комарова Формат А4

Альбом IV

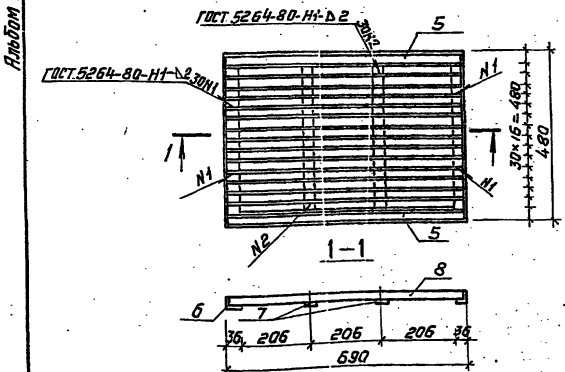

Формат	Зона	Поз.	Обозначение	Наименование	Кол.	Примеч
Б4		5		Уголок 36×36×4 ГОСТ 8509-86 / Ст3кп2 ГОСТ 535-79 ℓ=690	2	1,49кг
Б4		6		ℓ=480	2	1,04кг
Б4		7		Полоса 4×20 ГОСТ 103-76 / Ст3пс6 ГОСТ 535-79 ℓ=408	2	0,26кг
Б4		8		Полоса 4×30 ГОСТ 103-76 / Ст3пс6 ГОСТ 535-79 ℓ=680	15	0,64кг

Привязан

Инв. №

Н.контр.	Казанцева		1988
Нконстр.	Нестерова		21.03
Рук. гр.	Лигуай		17.03
Проверил	Лигуай		16.03
Проектир.	Сычева		16.03

Инв. № подл. | Подпись и дата | Взам. инв. №

41.6-6-29.12.88 - КЖИ - 05.31

РМ-6

Стадия	Масса	Масштаб
Р	15,12кг	1:10
Лист	Листов 1	

Учреждение ИГ-548/7 Москва

Копировал Кочерова Формат А4

Альбом IV

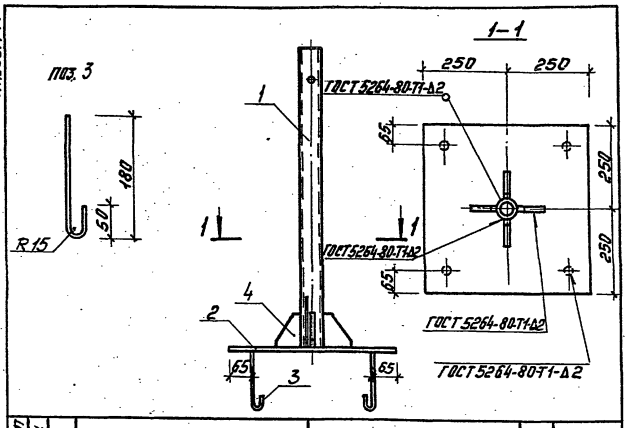

Формат	Зона	Поз.	Обозначение	Наименование	Кол.	Примечание
А4		1	416-6-29.12.88-КЖ.И-05.33	Гильза Г-2	1	6,23 кг
Б4		2		Лист $\frac{6-8-500\ ГОСТ\ 19903-74}{Вст3кп2\ ГОСТ\ 535-79}$ ℓ=500	1	15,00 кг
А4		3	416-6-29.12.88-КЖ.И-05.32-ВМ	Ф12А I ГОСТ 5781-82 ℓ=300	4	0,27 кг
А4		4	416-6-29.12.88-КЖ.И-05.36	Пластина ПМ-8	4	0,50 кг

Привязан

Инв. №

Н.контр.	Казанцева		1988
Гл.инженер	Нестерова		21.03
Рук.гр.	Лисуай		17.03
Проверил	Нестерова		15.03
Проектир.	Лисуай		17.03
			15.03

416-6-29.12.88-КЖ.И-05.32

Опорный стакан

Стадия	Масса	Масштаб
Р	24,31 кг	1:10
Лист	Листов 1	

Учреждение ИГ-548/7 Москва

Копировал Качугина Формат А4

Альбом IV

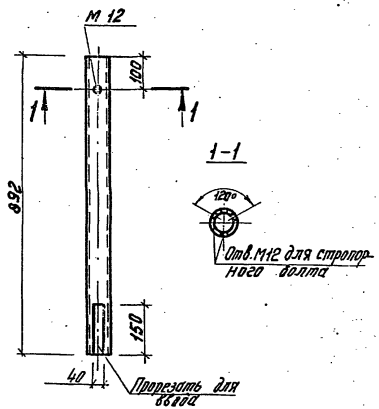

Привязан

Инв. №

Н.контр.	Казанцева		1988
Гл.инженер	Нестерова		21.03
Рук.гр.	Лисуай		17.03
Проверил	Нестерова		15.05
Проектир.	Лисуай		17.05
			15.05

416-6-29.12.88-КЖ.И-05.33

Гильза Г-2

Стадия	Масса	Масштаб
Р	6,23 кг	1:10
Лист	Листов 1	

Труба 75,5×4 ГОСТ 3262-75 ℓ=892

Учреждение ИГ-548/7 Москва

Копировал Комкриба Формат А4

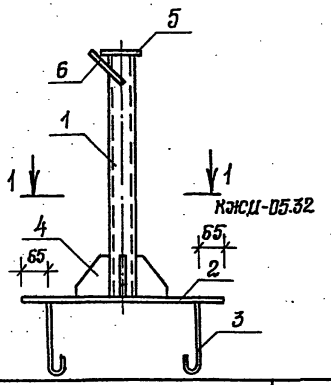

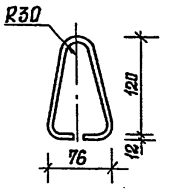

Формат	Зона	Поз.	Обозначение	Наименование	Кол.	Примечание
А4		1	416-6-29.12.88-КЖС.И-05.35	Гильза Г-3	1	4,15 кг
Б4		2		лист $\frac{Б-8-500\ ГОСТ\ 19903-74}{Вст3кп2\ ГОСТ\ 535-79}$ ℓ=500	1	15,00 кг
А4		3	416-6-29.12.88-КЖС.И-05.32-1	Ф12 AI ГОСТ 5781-82 ℓ=500	4	0,27 кг
А4		4	416-6-29.12.88-КЖС.И-05.36	Пластина ПМ-8	4	0,50 кг
Б4		5		полоса $\frac{4\times90-ГОСТ\ 103-76}{Вст3пс6\ ГОСТ\ 535-79}$ ℓ=90	1	0,26 кг
А4		6		Ф12 AI ГОСТ 5781-82 ℓ=500	1	0,44 кг

Взам. инв. № | Подпись и дата | Инв. № подл.

Привязан

Инв. №

				1988
Н. контр.	Казанцева			21.03
Гл. констр. отд.	Нестерова			17.03
Рук. гр.	Лигуай			16.03
Проверил	Нестерова			17.03
Проектир.	Лигуай			15.03

416-6-29.12.88-КЖИ-05.34

Опора для оттяжки

Стадия	Масса	Масштаб
Р	22,93 кг	1:10
Лист	Листов 1	

Учреждение ИГ-548/7 Москва

Копировал Голева

Формат А4

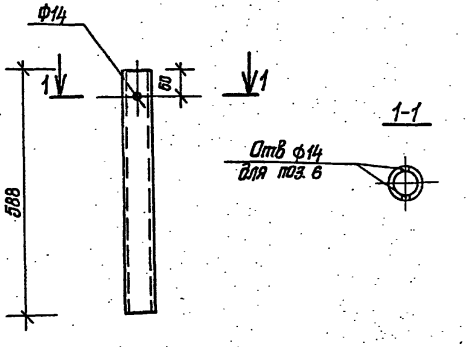

Взам. инв. № | Подпись и дата | Инв. № подл.

Привязан

Инв. №

				1983
Н. контр.	Казанцева			21.03
Гл. констр.	Нестерова			17.03
Рук. гр.	Лигуай			16.03
Проверил	Нестерова			17.03
Проектир.	Лигуай			15.03

416-6-29.12.88-КЖИ-05.35

Гильза Г-3

Стадия	Масса	Масштаб
Р	4,15 кг	1:10
Лист	Листов 1	

Труба 75,5х4 ГОСТ 3262-75 ℓ=588

Учреждение ИГ-548/7 Москва

Копировал Голева

Формат А3

Альбом IV

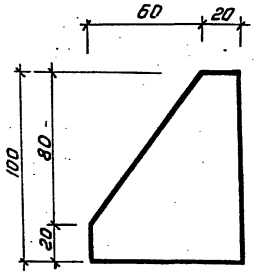

Привязан

Инв. №

Взам. инв. №

Подпись и дата

Инв. № подл.

Н.контр.	Казанцева		1988 21.03
Гл.констр.	Нестерова		17.03
Рук. гр.	Лигуой		16.03
Проверил	Лигуой		16.03
Проектир.	Сычева		15.03

416-6-29.12.88 – КЖ.И – 05.36

Пластина ПМ-8

Стадия	Масса	Масштаб
	0,50кг	б.м.
Лист	Листов 1	

Лист 6-8×80 ГОСТ 19903-74 Ст3кп2 ГОСТ 535-79

Учреждение ИГ-548/7 Москва

Формат А4

Альбом IV

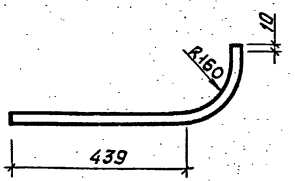

Привязан

Инв. №

Взам. инв. №

Подпись и дата

Инв. № подл.

Н.контр.	Казанцева		1988 21.03
Гл.констр.	Нестерова		17.03
Рук. гр.	Лигуой		16.03
Проверил	Лигуой		16.03
Проектир.	Сычева		15.03

416-6-29.12.88 – КЖ.И – 05.37

Поз. 16

Стадия	Масса	Масштаб
Р	0,60кг	1:10
Лист	Листов 1	

Труба 30×12 ГОСТ 10704-76 ℓ=700

Учреждение ИГ-548/7 Москва

Копировал Комарова

Формат А4

ДБИ-1; ДБИ-1а

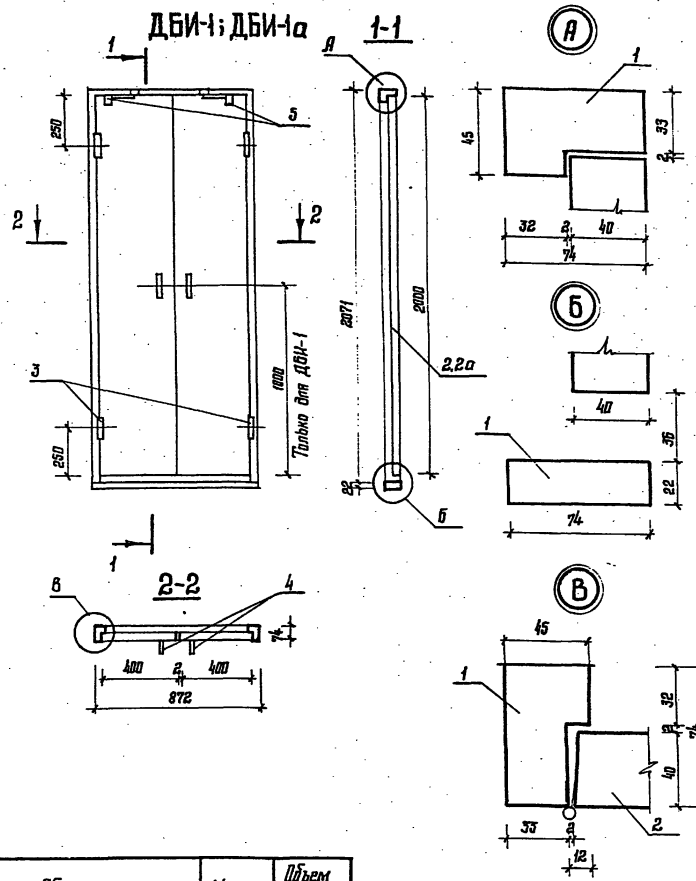

Формат	Зона	Поз.	Обозначение	Наименование	Кол. —	Кол. 01	Примеч.
				Сборочные единицы			
А3		1	416-6-29.12.88-КЖ.И-ОБ.02	Коробка	1	1	0,01812 м³
А3		2	416-6-29.12.88-КЖ.И-ОБ.03	Полотно ДБИ-1ЩП	1	—	0,0235 м³
			-01	ДБИ-1а ЩП	—	1	0,0236 м³
А3		2а	416-6-29.12.88-КЖ.И-ОБ.03	ДБИ-1ЩПЛ (обратно ДБИ-1ЩП)	1	—	0,0235 м³
			-01	ДБИ-1аЩПЛ (обратно ДБИ-1аЩП)	—	1	0,0236 м³
				Стандартные изделия			
		3		Петли ГОСТ 5088-78	4	4	
		4		Ручка ГОСТ 5087-80	2	—	
		5		Закрыватель дверной ЗД-1, ГОСТ 5091-78	2	2	

Обозначение	Марка	Объем м³
416-6-29.12.88-КЖ.И-ОБ.01	ДБИ-1	0,06512
-01	ДБИ-1а	0,06532

Привязан

Инв. № подл. | Подпись и дата | Взам. инв. №

Н. контр.	Казанцева		21.03
Рук. гр.	Луканова		16.03
Проверил	Соболева		17.03
Проектир.	Луканова		16.03

1988

Инв. №

416-6-29.12.88-КЖ.И-ОБ.01

Двери ДБИ-1, ДБИ-1а

Стадия	Масса	Масштаб
Р		1:20
Лист	Листов 1	

Учреждение
ИГ-548/7
Москва

Копировал Цыганова

Формат А3

Альбом IV

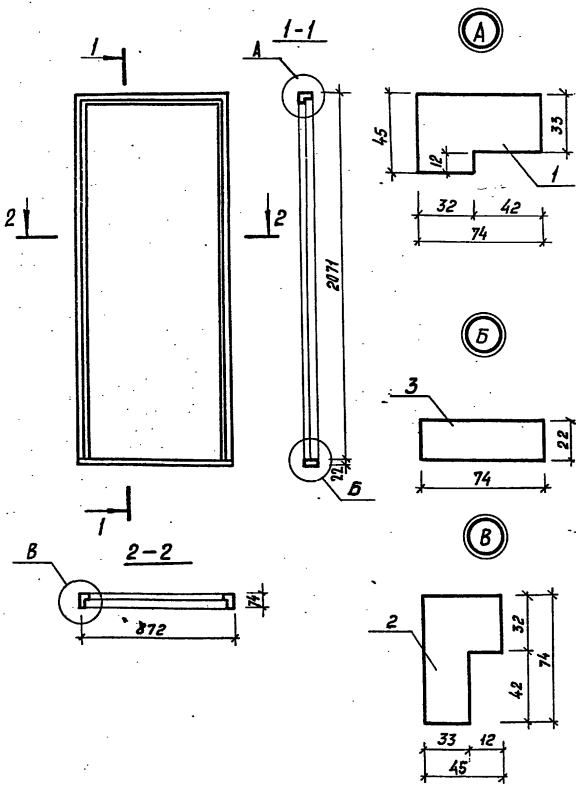

Формат	Зона	Поз.	Обозначение	Наименование	Кол.	Примеч.
				Детали		
				Древесина хвойная		
				ГОСТ 24454-80Е		
БЧ		1		Брусок 872×74×45	1	0,00290 м³
БЧ		2		2071×74×45	2	0,00690 м³
				Монтажная доска		
БЧ		3		872×74×22	1	0,00142 м³

Инв.№ подл. | Подпись и дата | Взам.инв.№

Привязан			
Инв.№			
Н.контр.	Казанцева		21.03
Рук.гр.	Луканова		16.03
Проверил	Соболева		16.03
Проектир.	Луканова		15.03

1988

416-6-29.12.88 – КЖ.И–06.02

Коробка для дверей ДБИ-1, ДБИ-1а

Стадия	Масса	Масштаб
Р		М 1:20
Лист	Листов 1	

Учреждение ИГ-548/7 Москва

Копировал Комарова

Формат А3

Альбом IV

ДБИ-1ЩП, ДБИ-1ОЩП

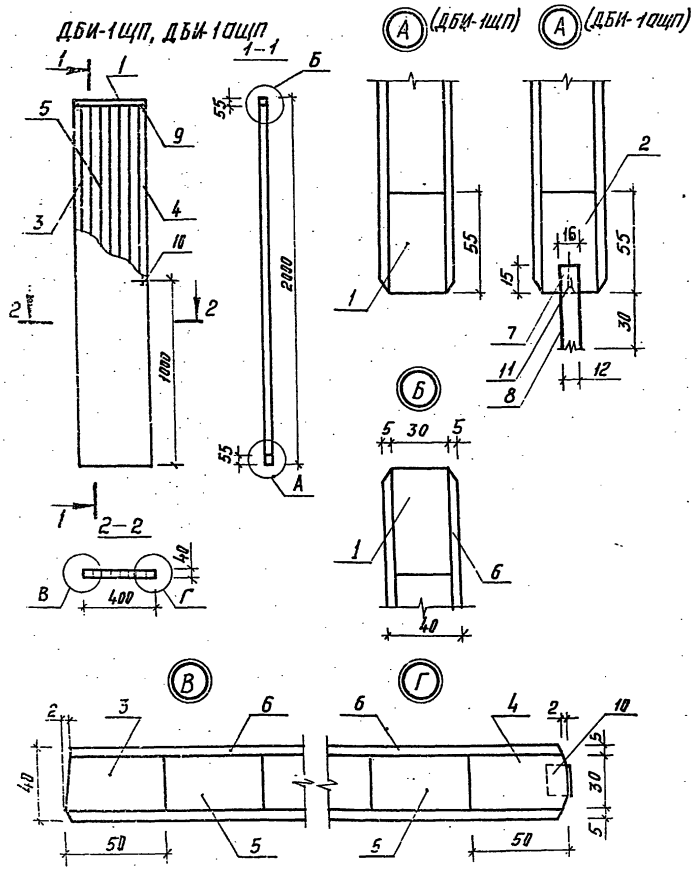

Формат	Зона	Поз.	Обозначение	Наименование	Количество		Примеч.
						-01	
				Детали			
				Древесина хвойная ГОСТ 24454-80Е			
БЧ		1		Брусок 55×30×400	2	1	0,00066 м³
БЧ		2		55×30×400		1	0,00066 м³
БЧ		3		50×30×1890	1	1	0,00284 м³
БЧ		4		50×30×1890	1	1	0,00284 м³
БЧ		5		Набор 290×30×1890	1	1	0,01644 м³
БЧ		6		Облицовка из плиты во-			
				локнистой ГОСТ 4598-86			
				2000×400×5	2	2	0,80 м²
БЧ		7		Брусок 12×12×400		1	0,00006 м³
БЧ		8		Прокладка из резины ру-			
				лонной 2МБ-А-МГОСТ 7338-77			
				122×396×2		1	0,05 м²
				Стандартные изделия			
		9		Скрепки ГОСТ 5091-78	8	8	
				Гвозди 1,8×40	20	20	
		10		Защелка магнитная	1	1	
		11		Шуруп 1-3×30 ГОСТ 1145-80		3	

Обозначение	Марка	Объем
416-6-29.12.88-КЖИ-06.03-	ДБИ-1ЩП	0,0235 м³
-01	ДБИ-1аЩП	0,0236 м³

Привязан

Инв. № подл. | Подп. и дата | Взам. инв. №

Н.контр.	Казанцева		21.03
Рук.гр.	Луканова		16.03
Проверил	Соболева		16.03
Проектир	Луканова		15.03

1988

416-6-29.12.88 – КЖИ-06.03

Полотно ДБИ-1ЩП, ДБИ-1ОЩП

Стадия	Масса	Масштаб
Р		М 1:20
Лист	Листов 1	

Учреждение ИГ-548/7 Москва

Копировал Казанцева Формат А3

Альбом IV

ОИ-1

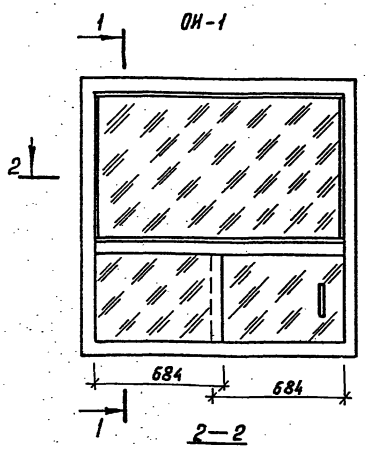

1—1

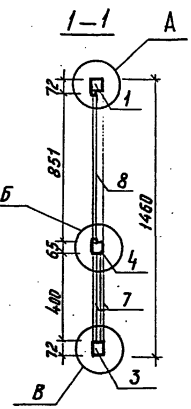

2—2

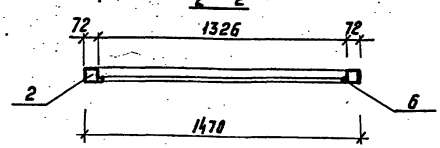

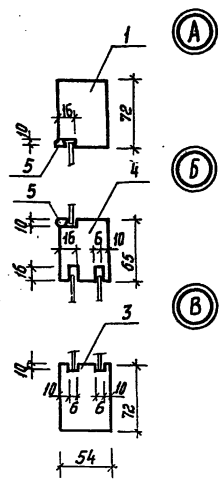

Поз. 5, 6

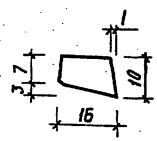

Формат	Зона	Поз.	Обозначение	Наименование	Кол.	Примеч.
				Детали		
				Древесина хвойная ГОСТ 24454-80Е		
Б.Ч		1		Брусок 72×54×1470	1	0,00572 м³
Б.Ч		2		72×54×1460	2	0,01134 м³
Б.Ч		3		72×54×1470	1	0,00572 м³
Б.Ч		4		65×54×1470	1	0,00516 м³
Б.Ч		5		Штапик 10×16×1326	2	0,00043 м³
Б.Ч		6		Штапик 10×16×853	2	0,00027 м³
				Стекло ГОСТ 111-78		
Б.Ч		7		691×415×4	2	0,96 м²
Б.Ч		8		1343×868×4	1	1,17 м²
			416-6-29.12.88-КЖИ-ОВ.04	ОИ-1		0,02864 м³

Привязан

Инв. №

Взам. инв. № | Подпись и дата | Подпись и дата | Инв. № подл.

Н.контр.	Казанцева		21.03
Рук. гр.	Луканова		16.03
Проверил	Соболева		16.03
Проектир	Луканова		15.03

1988

416-6-29.12.88 – КЖИ-ОВ.04

Окно ОИ-1

Стадия	Масса	Масштаб
Р		1:20
Лист	Листов 1	

Учреждение ИГ-548/7 Москва

Копировал Комарова

Формат А3

Альбом IV

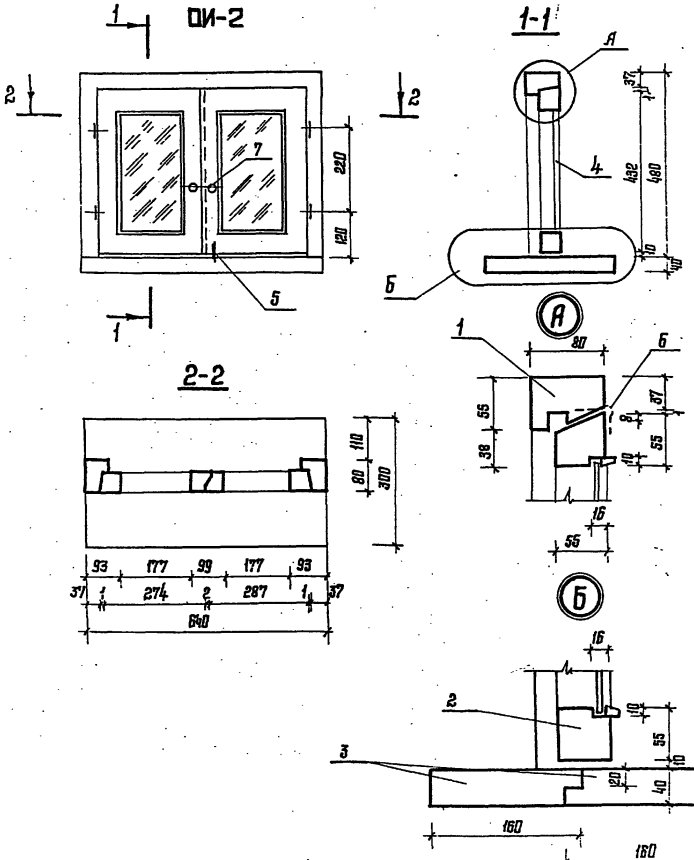

Формат	Зона	Поз.	Обозначение	Наименование	Кол.	Примеч.
				Сборочные единицы		
А3		1	416-6-29.12.88-КЖ.И-ОБ.06	Коробка	1	0,00704 м³
А3		2	416-6-29.12.88-КЖ.И-ОБ.07	Переплет	1	0,00930 м³
				Детали		
Б4		3		Доска, ГОСТ 24454-80Е		
				640×160×40	2	0,00410 м³
Б4		4		Стекло ГОСТ 111-78		
				192×337×3	2	0,0647 м³
				Стандартные изделия		
		5		Завертка ЗФ-1, ГОСТ 5090-86	1	
		6		Петля ПК7-1, ГОСТ 5088-78	4	
		7		Ручка ГОСТ 5087-80	2	
			416-6-29.12.88-КЖ.И-ОБ.05	ОИ-2		0,02454 м³

Инв. № подл. | Подпись и дата | Взам. инв. №

Привязан

Инв. №

Н. контр.	Карапцева		21.03
Рук. гр.	Луканова		15.03
Проверил	Сьболева		16.03
Проектир.	Луканова		15.03

1988

416-6-29.12.88 - КЖ.И-ОБ.05

Передаточное окно ОИ-2

Стадия	Масса	Масштаб
Р		
Лист	Листов 1	

Учреждение ИГ-548/7 Москва

Копировал Цыганкова

Формат А3

Альбом IV

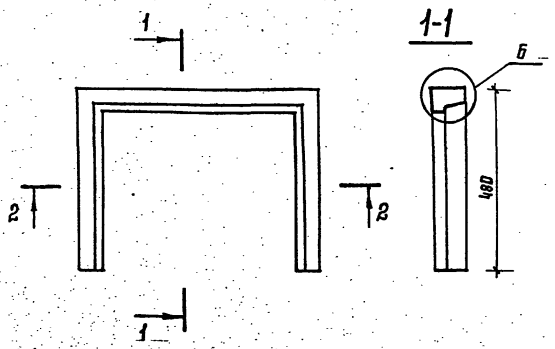

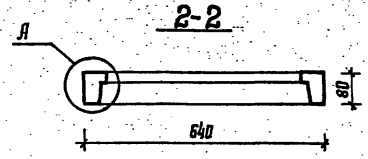

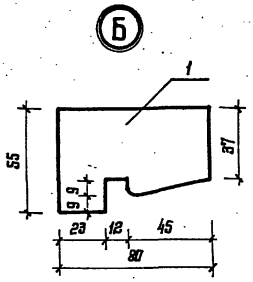

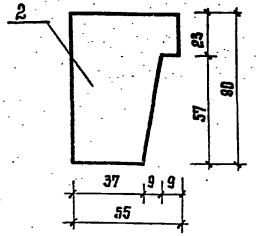

Формат	Зона	Поз.	Обозначение	Наименование	Кол.	Примеч.
				Детали		
				Древесина хвойная ГОСТ 24454-80Е		
БЧ		1		Брусок 640×80×55	1	0,00282 м³
БЧ		2		480×80×55	2	0,002 м³

Взам. инв. №

Подпись и дата

Инв. № подл.

Привязан

Инв. №

			1988
Н.контр.	Казанцева		21.03
Рук. гр.	Луканова		16.03
Проверил	Сударева		16.03
Проектир.	Луканова		15.03

416-6-29.12.88 – КЖ.И-06.06

Коробка передаточного окна ОИ-2

Стадия	Масса	Масштаб
Р		1:10
Лист	Листов 1	

Учреждение ИГ-548/7 Москва

Копировал Цыганкова

Формат А3

Альбом IV

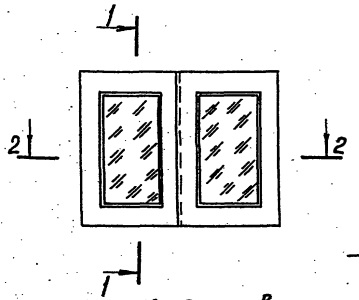

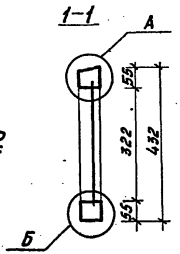

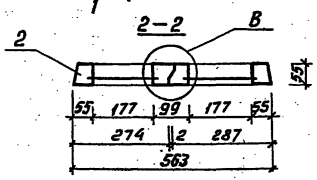

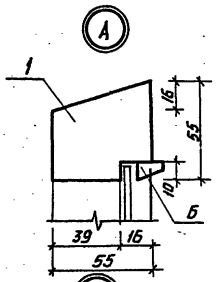

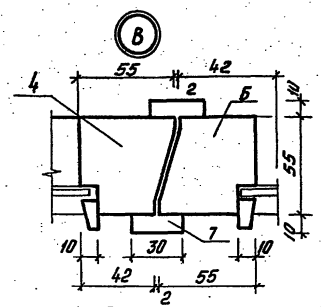

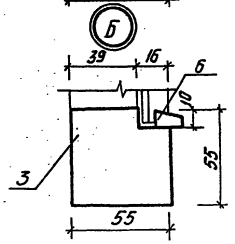

Поз. 6

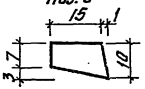

Формат	Зона	Поз.	Обозначение	Наименование	Кол.	Примеч.
				Детали		
				Древесина хвойная		
				ГОСТ 24454-80Е		
БЧ		1		Брусок 287×55×55	2	0,00087 м³
БЧ		2		432×55×55	2	0,00131 м³
БЧ		3		287×55×55	2	0,00087 м³
БЧ		4		432×55×55	1	0,00131 м³
БЧ		5		432×55×55	1	0,00131 м³
БЧ		6		Штапик 10×16 ℓ=20м	1	0,00016 м³
БЧ		7		Накладка 432×10×30	2	0,00013 м³

Копировал Комарова

Формат А3

Привязан			1988
Н. контр.	Казанцева		21.03
Рук. гр.	Луканова		16.03
Проверил	Соболева		16.03
Гип	Луканова		16.03

416-6-29.12.88 - КЖИ-06.07

Переплет передаточного окна ОИ-2

Стадия	Масса	Масштаб
Р		1:10
Лист	Листов 1	

Учреждение ИГ-548/7 Москва

gost.e-ecolog.ru