ТИПОВОЙ ПРОЕКТ

416-6-29.12.88

ОТРАСЛЕВОЙ

ПОЖАРНОЕ ДЕПО НА 6 АВТОМОБИЛЕЙ БЕЗ ЖИЛЫХ ПОМЕЩЕНИЙ

/С ЖЕЛЕЗОБЕТОННЫМ КАРКАСОМ И ПАНЕЛЬНЫМИ СТЕНАМИ/

АЛЬБОМ I

ПЗ Пояснительная записка стр. 3 – 8
ТХ Технологические решения стр. 9 – 13
АР Архитектурные решения стр. 14 – 44
КЖ Конструкции железобетонные стр. 45 – 78

gost.e-ecolog.ru

ТИПОВОЙ ПРОЕКТ

416-6-29.12.88

ОТРАСЛЕВОЙ

ПОЖАРНОЕ ДЕПО НА 6 АВТОМОБИЛЕЙ БЕЗ ЖИЛЫХ ПОМЕЩЕНИЙ

/С ЖЕЛЕЗОБЕТОННЫМ КАРКАСОМ И ПАНЕЛЬНЫМИ СТЕНАМИ/

АЛЬБОМ I

Перечень альбомов

Альбом	I	ПЗ	Пояснительная записка
		ТХ	Технологические решения
		АР	Архитектурные решения
		КЖ	Конструкции железобетонные
Альбом	II	ОВ	Отопление и вентиляция
		ВК	Внутренние водопровод и канализация
Альбом	III	ЭО	Электроосвещение
		ЭМ	Силовое электрооборудование
		СС	Связь и сигнализация
		АОВ	Автоматизация систем отопления и вентиляции
		АТХ	Автоматизация систем технологического оборудования
Альбом	IV	КЖИ	Строительные изделия
Альбом	V	СО	Спецификации оборудования
Альбом	VI	ВМ	Ведомости потребности в материалах
Альбом	VII	С	Сметы часть 1 стр.1-147, часть 2 стр.148-347

Разработан
Учреждением ИГ-548/7

Начальник Учреждения К.В. Кузьмин
Главный архитектор проекта Н.А. Соболева

Утвержден МВД СССР от 17.06.88
протокол отдела экспертизы проектов и смет
ФПУ МВД СССР № 51-88
Введен в действие Учреждением ИГ-548 г. Ленинград
Приказ от 13.06.88 № 196

Содержание альбома I

№№ листов	Наименование листа	Стр.
ОВ1...ВВ-5	Пояснительная записка	3...8
	Чертежи марки ТХ	
ТХ-1	Общие данные	9
ТХ-2	План расположения технологического оборудования 1 этажа	10
ТХ-3	План расположения технологического оборудования 2 этажа	11
ТХ-4	План расположения оборудования и мебели 2 этажа	12
ТХ-5	План расположения оборудования и мебели 3 этажа	13
	Чертежи марки АР	
АР-1	Общие данные (начало)	14
АР-2,АР-3	Общие данные (продолжение)	15,16
АР-4	Общие данные (окончание)	17
АР-5	План 1 этажа (НА 2 ЛИСТАХ)	18
АР-6	План 2 этажа (НА 2 ЛИСТАХ)	19
АР-7	План 3 этажа (НА 2 ЛИСТАХ)	20
АР-8	Подземный переход	21
АР-9	Экспликации помещений, отверстий и проемов	22
АР-10	Спецификация заполнения проемов и встроенных шкафов	23
АР-11	Фасады 1-11, 11-1, А-Е и Е-А	24
АР-12	Разрезы 1-1, 2-2, 3-3 (НА 2 ЛИСТАХ)	25
АР-13	План кровли	26
АР-14	План полов	27
АР-15	Схема расположения элементов перемычек 1 этажа и план на отм. -3,300	28
АР-16	Схемы расположения элементов перемычек и сборных перегородок 2 и 3 этажей (НА 2 ЛИСТАХ)	29
АР-17	Развертка вентканалов РК-1	30
АР-18	Развертка вентканалов РК-2	31
АР-19	Детали и спецификация разверток вентканалов РК-1, РК-2	32
АР-20	Вентиляционные шахты (НА 2 ЛИСТАХ)	33
АР-21	Тамбур главного входа	34
АР-22	Тамбур служебного входа	35
АР-23	Лифт грузовой малый с верхним машинным отделением Q=100 кг. Шахта лифта	36
АР-24	Установка спусковых столбов СС-1, СС-2	37
АР-25	Встроенные шкафы	38
АР-26	Монтажная схема расположения ДБИ-1 и ДБИ-1а. Заполнение оконного проема ОК-5	39
АР-27	Облицовка стен и потолка пункта связи части плитами ПА/с	40
АР-28	Перегородка остекленная индивидуальная ПОИ-1. Секции барьера СБИ-1, СБИ-2	41
АР-29	Схемы установки телестойки, радиостойки и мачты УК8	42
АР-30	Пожарные лестницы ПЛ-1, ПЛ-2 и дверка поливочного крана ДК	43
АР-31	Шкаф пожарного крана	44
	Чертежи марки КЖ	
КЖ-1	Общие данные (начало)	45
КЖ-2	Общие данные (продолжение)	46
КЖ-3	Общие данные (окончание)	47
КЖ-4	Схемы расчетных нагрузок на фундаменты	48
КЖ-5	Схемы расположения элементов фундаментов (НА 2 ЛИСТАХ)	49
КЖ-6	Сечения элементов фундаментов 1-1...8-8	50
КЖ-7	Сечения элементов фундаментов 9-9...17-17	51
КЖ-8	Сечения элементов фундаментов 18-18...21-21	52
КЖ-9	Монолитные фундаменты ДЖМ-1, ДЖМ-2	53
КЖ-10	Монолитные фундаменты ДЖМ-3, ДЖМ-4	54
КЖ-11	Фундаменты ДЖМ-5, ФМ-5	55
КЖ-12	Схема расположения элементов подпольных каналов (НА 2 ЛИСТАХ)	56
КЖ-13	Сечения подпольных каналов	57
КЖ-14	Смотровая канава. Планы, виды, сечения, детали	58
КЖ-15	Смотровая канава. Детали	59
КЖ-16	Схемы расположения элементов каркаса 1 и 2 этажей	60
КЖ-17	Схемы расположения элементов каркаса 3 этажа и подвала. Разрезы	61
КЖ-18	Спецификация элементов каркаса	62
КЖ-19	Монтажные схемы лестниц	63
КЖ-20	Элементы лестниц	64
КЖ-21	Схема расположения элементов перекрытия 1 этажа	65
КЖ-22	Схемы расположения элементов перекрытия 2 этажа и покрытия (НА 2 ЛИСТАХ)	66
КЖ-23	Монолитные участки УМ-1 ... УМ-12	67
КЖ-24	Спецификация элементов монолитных участков	68
КЖ-25	Узлы перекрытий	69
КЖ-26	Спецификация к схемам расположения элементов перекрытий и покрытия	70
КЖ-27	Схемы расположения панелей наружных стен по осям Б.А.Г	71
КЖ-28	Схемы расположения панелей наружных стен по осям 9,1,Е	72
КЖ-29	Спецификации стеновых панелей ($t_{в.в.}$=-20°...-26°С, -34°...-49°С)	73
КЖ-30	Схемы расположения карточных вставок стен	74
КЖ-31	Ванна для мойки спецодежды	75
КЖ-32	Армирование ванны для мойки спецодежды	76
КЖ-33	Эстакада для мойки автомобилей	77
КЖ-34	Конструкция эстакады	78

416-6-29.12.88

Инв.№ подл. | Подпись и дата | Взам. инв. №

Копировал Цыганова

Формат А2

Альбом I

Общая часть

Типовой проект пожарного депо на 6 автомобилей без жилых помещений (с железобетонным каркасом и панельными стенами) разработан на основании протокола № 72-84, утвержденного 29.05.84 МВД СССР, задания и дополнения к заданию на корректировку, утвержденных 09.02.87; 14.07.87 и 08.02.88 МВД СССР.

Здание пожарного депо общественно-коммунальное, предназначено для строительства в городах и рабочих поселках с централизованным обслуживанием пож. рукавов.

Типовой проект разработан для строительства во II и III климатических районах и в I8 климатическом подрайоне с расчетными зимними температурами наружного воздуха – 20, -30, -40°С для нормальной зоны влажности, исключая районы: сейсмические, вечной мерзлоты, с просадочными грунтами и над горными выработками.

При разработке проекта приняты следующие данные:

класс здания – II, степень долговечности – II, степень огнестойкости – II

нормативное значение ветрового давления (на высоте 10м) $\frac{кгс/м^2}{район} - \frac{38}{III} = 0{,}38$ кПА,

нормативное значение веса снегового покрова $\frac{кгс/м^2}{район} - \frac{100}{III} = 1{,}0$ кПА.

В проекте приняты обычные геологические условия. Рельеф участка ровный. Площадка горизонтальная. Грунты нескальные, однородные, непучинистые. Грунтовые воды отсутствуют.

Объемная масса грунта, залегающего:

ниже подошвы фундаментов $\gamma = 1{,}8$ т/м³;

выше подошвы фундаментов $\gamma = 1{,}7$ т/м³;

угол внутреннего трения для расчета основания $\varphi = 20°$;

для расчета стен подвала $\varphi = 30°$;

удельное сцепление $C = 0{,}11$ кгс/см² $= 10{,}79$ кПА;

модуль деформации $E = 190$ кгс/см² $= 18632{,}5$ кПА.

Схема генерального плана

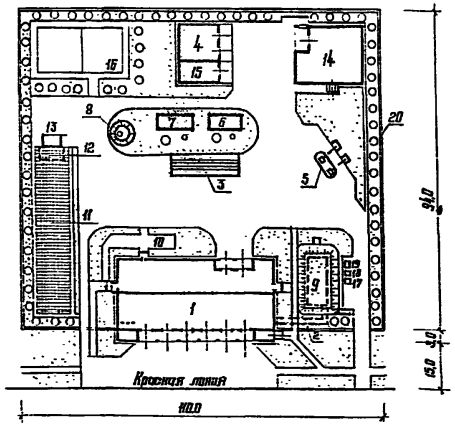

Предлагаемая схема генплана представляет собой один из возможных вариантов застройки. Участок имеет два выезда на городскую магистраль, по периметру имеет ограждение h=2,5м, разделен: на рабочую, хозяйственную и спортивную зоны. Территория озеленена, проезды асфальтированы.

Плотность застройки – 31,2%. Процент озеленения – 35,3%

Экспликация зданий и сооружений

№ по генплану	Наименование зданий и сооружений	Площадь застройки, м²	Примечание
1	Пожарное депо на 6 автомобилей без жилых помещений		
	(с железобетонным каркасом и панельными стенами)	1234,0	т.п. 416-6-29.12.88
2	Переход	48,0	То же
3	Эстакада проездная для мойки автомобилей	40,0	"
4	Склад пенообразователя на 50т	152,8	709-9-94.12.88
5	Топливо-заправочный пункт для пожарных депо		
	емкостью 10 м³	27,7	503-6-11.12.88
6	Очистные сооружения для сточных вод от мойки		
	автомобилей производительностью 1,5л/с	25,7	т.п. 902-2-416.86
7	То же от дождевых вод	25,7	То же
8	Резервуар для воды емк. 100 м³ или гидрант	36,0	т.п. 901-4-58.83
9	Отдельно стоящий заглубленный склад пожарного		Только для МВД
	инвентаря и оборудования для пожарных депо		СССР т.п.
	на 6 и 8 автомобилей	123,6	А-II-50-249.02.86
10	Зона отдыха дежурной смены		
11	Тренировочная полоса 10×50м	500,0	
12	В том числе предохранительная подушка 4×6м	24,0	
13	Тренировочная стенка	20,0	Перспективная
			разработка
14	Рукавный пост производительностью 25 пожар-		по заданию УПО
	ных рукавов в смену	406,2	
15	Место под склад хозинвентаря	72,0	То же
16	Спортивная волейбольно-баскетбольная площадка	364,0	
17	Ящик для мусора		
18	Ящик для песка		
19	Ящик для извести		
20	Железобетонное ограждение h=2,15м		

Сооружения по генплану 4,5,9 разработаны МВД СССР.
Поставщик – Учреждение ИГ-548/11, 620035. г. Свердловск

Показатели по генплану

№ п.п.	Наименование	Кол. м²
1	Площадь застройки	3108
2	Площадь асфальтовых покрытий	3555
3	Площадь гравийных спецпокрытий	864
4	Площадь озеленения	3637
5	Площадь участка	10300

Показатели по зданиям и сооружениям

№ по генплану	Наименование зданий и сооружений	Общая степень стоимости, тыс. руб.	Объем строительный, м³
1	Пожарное депо на 6 автомобилей без жилых помещений		
	(с железобетонным каркасом и панельными стенами)	359,39	9479,5
2	Переход		115,0
3	Эстакада проездная для мойки автомобилей	1,96	—
4	Склад пенообразователя на 50т Вариант I	28,59	1364,23
	То же 709-9-95.12.88 Вариант II	33,9	1176,94
5	Топливо-заправочный пункт для пожарных депо		
	емкостью на 10м³	3,2	—
6,7	Очистные сооружения	10,92	124,0
8	Резервуар для воды емк. 100 м³	5,97	100
9	Отдельно стоящий заглубленный склад пожарного		
	инвентаря и оборудования для пожарных депо на		
	6 и 8 автомобилей	37,70	398,4

Технологические решения

В здании пожарного депо предусмотрены помещения для размещения и обслуживания пожарной техники.

Технологическое оборудование, установленное на постах и участках обслуживания пожарной техники и в мастерской поста ТО, позволяет выполнять следующие виды технического обслуживания автомобилей:

ежедневное обслуживание при смене караула,

техническое обслуживание на пожаре или учении,

техническое обслуживание по возвращении в часть с пожара или учения,

техническое обслуживание №1,

сезонное обслуживание,

шланговая мойка автомобилей.

Инв. №				Привязан
			1988	416-6-29.12.88 – ПЗ
ГАП	Соболева		23.03	Стадия: Р; Лист: 1; Листов: 6
Н. контр.	Казанцева		22.03	Пояснительная записка
Нач. отд.	Тихонов		18.03	Учреждение ИГ-548/7 Москва
Н. контр. отд.	Нестерова		17.03	
Рук гр.	Луканова		16.03	

Копировал Цыганова

Формат А2

Согласовано: Нач. отдела Дрозд 16.03; Нач. отдела Электроработ; Согласовано: Нач. отдела Давыдов 15.03; Нач. отдела Сантехработ; Взам. инв. №; Подпись и дата; Инв. № подл.

Альбом!

Для мойки, сушки и ремонта спецодежды, хранения расчетного запаса пожарных рукавов и пожарно-технического вооружения предусмотрены специальные помещения с необходимым технологическим оборудованием и инвентарем

Обслуживание, хранение, контроль и ремонт кислородно-изолирующих приборов и регенеративных патронов производится в помещениях газодымозащитной службы.

Объем работ и требования по техническому обслуживанию пожарных автомобилей и все оборудование приняты согласно „Наставлению по эксплуатации пожарной техники" РУПО МВД СССР.

Остальные помещения оснащены оборудованием и мебелью обеспечивающими дежурства и занятия личного состава части в течении 24 часов.

Основные технико-экономические показатели

N° п.п.	Наименование	Ед. изм.	Чертежей документации	т.п. 416-6-27.88 Аналог
1	Вместимость (расчетная единица-автомобиль)	шт.	6	2
2	Строительный объем	м³	3594,5	4601,4
3	Общая площадь	м²	2230,0	1013,5
4	Общая сметная стоимость	тыс.руб	354,39	179,16
	в том числе			
	- стоимость строительно-монтажных работ	"	292,9	152,23
	- оборудования	"	61,49	26,87
5	СМР на 1м² общей площади	руб	128,46	149,58
6	Общая сметная стоимость на расчетный показатель	"	59065	33580
7	Трудовые постоянные затраты	чел-ч	35486	16596
	- на расчетный показатель	"	5914	10496
8	Расход основных строительных материалов			
	- цемент, приведенный к марке 400	Т	515,70	286,5
	- сталь, приведенная к классам А1 и Ст3	"	129,259	64,8
	- лесоматериалы, приведенные к круглому лесу	м³	182,85	81,74
	на расчетный показатель			
	- цемент, приведенный к марке 400	кг	85950	148250
	- сталь, приведенная к классам А1 и Ст3	"	21540	32400
	- лесоматериалы, приведенные к круглому лесу	м³	30,5	40,87
9	Расход тепла, годовой	Гдж	6587,03	3426,01
10	Расход электроэнергии, годовой	Квт.ч	279,1	128,76

Архитектурно-планировочное решение

Здание пожарного депо предназначено для размещения личного состава части и содержания и обслуживания боевой техники, применяемой при тушении пожаров.

Здание запроектировано одно-трехэтажным, прямоугольной формы с высотами этажей: первого – 4,2м и 4,8 (центральной части), последующих – 3,3м.

В основу объемно-планировочного решения здания пожарного депо положен принцип максимального удобства технологических связей с поэтажным разделением основных функциональных служб.

В здании пожарного депо предусмотрены две лестничные клетки. Основная рабочая лестница и спусковые столбы, обеспечивающие посадку дежурного караула на боевые автомобили, размещены у автомобилей первого выезда. Вторая лестница является рабочей для третьего этажа, а также обеспечивает эвакуацию людей с верхних этажей и перехода в отдельно стоящий заглубленный склад.

Здание пожарного депо каркасно-панельное. Наружные стены из керамзито-бетонных панелей и кирпича. Перегородки – сборные гипсобетонные и кирпичные.

Кровля бесчердачная, совмещенная с покрытием из четырехслойного рубероидного ковра, утеплитель-пенобетон объемной массой 400 кг/м³ ГОСТ 5742-76.

Водосток-внутренний и наружный неорганизованный.

Полы-мозаичные, линолеумные, керамические, паркетные, бетонные, деревянная рейка.

Окна-деревянные, ГОСТ 11214-86, ГОСТ 16289-86 и индивидуальные

Двери-наружные по серии 1.136.5-19, витражные по серии 1.236.4-7/84, внутренние-ГОСТ 6629-74.

Внутренняя отделка-штукатурка, затирка, глазурованная плитка, покраски-масляная, водоэмульсионная, клеевая, побелка-известковая.

Наружная отделка-панели, облицованные стеклянной плиткой в заводских условиях. Облицовочный кирпич светлых сплн с расшивкой швов.

Цоколь-плитка керамическая типа „кабанчик".

Отмостка-асфальтовая, шириной 800мм.

Конструктивное решение

Схема здания решена в каркасно-панельных конструкциях по связевой схеме с использованием конструкций серии 1.020-1/83.

Пространственная устойчивость здания обеспечивается системой вертикальных устоев, объединенных горизонтальными дисками перекрытий.

Вертикальными устоями служат диафрагмы жесткости, совмещенные с примыкающими колоннами.

Колонны-сборные железобетонные по серии 1.020-1/83 Вып.2-3,2-5,2-11,2-13.

Ригели-сборные железобетонные высотой сечения 450мм по серии 1.020-1/83 Вып. 3-1 и высотой 600мм по серии 1.020-1/83 Вып. 3-7.

Стены подвала-сборные бетонные блоки ГОСТ 13579-78.

Наружные стены-самонесущие и навесные панели, изготовленные из керамзитобетона по серии 1.030.1-1. Частично кирпичные.

Фундаменты-сборные железобетонные стаканного типа по серии 1.020-1/83 Вып. 1-1 и из сборных бетонных блоков по ГОСТ 13579-78.

Междуэтажные перекрытия и покрытия-сборные железобетонные многопустотные и ребристые плиты по серии 1.041.1-2 Вып. 1,5,6.

Диафрагмы жесткости-сборные железобетонные панели поэтажной разрезки, сплошные и с проемами по серии 1.020-1/83 Вып. 4-1.

Перегородки-сборные крупно-панельные гипсобетонные по серии 1.231.9-7 Вып. 1,2 и кирпичные.

Лестницы-сборные железобетонные марши, объединенные с полуплощадками, со ступенями под накладные проступи и площадки для верхнего этажа по серии 1.050.1-2 Вып.1

Антикоррозийную защиту строительных конструкций, не бетонируемых закладных деталей и сварных соединений, вести в соответствии с требованиями СНиП 2.03.11-85 „Защита строительных конструкций от коррозии и СНиП 3.04.03-85 „Защита строительных конструкций и сооружений от коррозии".

В случае выполнения монтажных работ в зимнее время должны предусматриваться мероприятия по обеспечению заданной прочности бетона и раствора в стыках, как в процессе возведения здания, так и при последующей эксплуатации.

Инв. № подл. | Подпись и дата | Взам. инв. №

Привязан

Инв. №

Альбом I

Противопожарные мероприятия

Здание II степени огнестойкости. Все несущие и ограждающие конструкции выполнены из несгораемых материалов в соответствии со степенью огнестойкости здания согласно СНиП 2.01.02-85 „Противопожарные нормы".

Специальные мероприятия по обеспечению противопожарной безопасности здания предусмотрены всеми инженерными разделами проекта.

Для обеспечения безопасности эвакуации людей из помещений здания проектом предусмотрено:

рассредоточенное расположение выходов непосредственно наружу, ширина коридоров, дверей и лестничных маршей на путях эвакуации не менее нормативной,

открывание дверей на пути эвакуации в сторону выхода из здания,

из помещения содержания и обслуживания пожарной техники через коридоры 1 этажа и ворота, с дублирующим ручным открыванием.

Инженерное оборудование

Теплоснабжение

Теплоснабжение и горячее водоснабжение здания от внешнего источника тепла с присоединением к водяным тепловым сетям с параметрами теплоносителя 95°-70°С или 150°-70°С. При теплоносителе с параметрами 95°-75°С – к четырехтрубной сети по зависимой непосредственной схеме, при параметрах 150°-70°С – к двухтрубной тепловой сети с открытой системой теплоснабжения по зависимой схеме и отбором горячей воды на нужды горячего водоснабжения через регулятор смешения воды.

Отопление

Система отопления здания водяная с параметрами теплоносителя 95°-70°С в качестве нагревательных приборов приняты чугунные радиаторы типа М140-АО. Компенсация дополнительных расходов тепла в помещениях расположения машин предусмотрена за счет перегрева воздуха приточных вентиляционных систем.

Вентиляция

Вытяжная вентиляция помещений 1 этажа с механическим и естественным побуждением и компенсацией вытяжки за счет приточных систем с механическим побуждением. Вытяжная вентиляция помещений 2 и 3 этажей с естественным побуждением без организованной компенсации.

Водоснабжение

Водоснабжение здания пожарного депо осуществляется от городской водопроводной сети. Ввод водопровода предусматривается из чугунных водопроводных труб в помещение узла вводов.

На вводе предусматривается крыльчатый водомер калибра ВСКМ-50.

Потребный напор на вводе на хоз. производственные нужды – 17,0 м, на внутреннее пожаротушение – 21,0 м.

Вода расходуется на хоз. питьевые, технологические и противопожарные нужды.

Наружное пожаротушение принимается от гидрантов городской сети из расчета 20 л/сек.

Канализация

Проектом принимается две системы внутренней канализации:

бытовая – для отведения сточных вод от санитарных приборов;

производственная – для отведения стоков от мойки полов и машин

В здании предусматриваются внутренние водостоки.

Выпуски дождевой канализации осуществляются на рельеф территории через гидрозатворы.

Электрооборудование

Проект внутреннего электрооборудования здания разработан в соответствии с действующими „Правилами устройства электроустановок" для сетей с глухозаземленной нейтралью трансформатора на ТП.

По степени обеспечения надежности электроснабжения проектируемое здание относится к потребителям 2 категории.

Ввод в здание предусматривается двумя взаиморезервируемыми кабельными линиями напряжением 380/220 В. Точка подключения кабелей определяется при привязке проекта в соответствии с техническими условиями энергоснабжающего организации.

Учет электроэнергии осуществляется приборами учета, установленными на вводной панели ВРУ.

Во всех помещениях здания предусматривается устройство электрического освещения светильниками с люминисцентными лампами и лампами накаливания. Светильники приняты в соответствии с характером и назначением помещений, выпускаемые отечественной промышленностью.

Питание силовых потребителей электроэнергии здания проектируемого от групповых силовых щитов.

Все металлические нормально нетоковедущие части электрооборудования, которые могут оказаться под напряжением, подлежат заземлению путем присоединения к нулевому проводу сети.

Связь и сигнализация

Проектом предусматриваются следующие виды связи и сигнализации:

телефонизация – от городской телефонной станции,

радиофикация – от городской радиотрансляционной сети,

телевидение,

пожарная сигнализация – от приемного прибора „Рубин-3" в пункте связи.

Пункт связи оборудуется:

оперативной телефонной связью – от станции оперативной связи СОС-30М и от станции приема сообщений СПС-10/20,

тревожной сигнализацией – от установки тревожной сигнализации и оповещения УТСО-20,

оперативной радиосвязью – от радиостанции УКВ,

телеграфной связью – от телеграфного аппарата РТА-80,

электрочасофикацией – от электропервичных часов П4М3-26Р-Р24-012.

Автоматизация систем отопления и вентиляции

Проектом разработана автоматизация приточных систем П1 и П2. Схема автоматизации приточных систем предусматривает:

автоматическое регулирование температуры воздуха в помещении;

автоматическое регулирование температуры приточного воздуха;

автоматическую защиту калорифера от замораживания; ограничение температуры приточного воздуха; дистанционное управление электродвигателями, элементов электронагревателей и воздушных клапанов; ручное опробование исполнительных механизмов; местное опробование электродвигателей вентиляторов и клапанов; световую сигнализацию; местный теплотехнический контроль.

Для размещения приборов и аппаратуры приточных систем в проекте предусмотрены индивидуальные щиты автоматизации по ОСТ 36.13-76.

Схемы соединений внешних проводок выполнены проводами АПВ по ГОСТ 6323-79Е и КВЭ по ГОСТ 17515-72Е в винипластовых защитных трубах по ТУ6-19-215-83.

Автоматизация систем технологического оборудования

Проектом разработана автоматизация механизма распашных ворот. Схема управления механизмом распашных ворот предусматривает:

местное управление открывания и закрывания ворот;

дистанционное управление открывания и закрывания ворот;

аварийное отключение ворот при попадании постороннего предмета; звуковую и световую сигнализацию.

Для размещения аппаратуры управления распашными воротами предусмотрен пульт управления по ОСТ 36.13-76.

Схемы соединений внешних проводок выполнены кабелями марки АКВВТ по ГОСТ 1508-78Е и МРШМ по ТУ16.505.989-77.

Инв. № подл.	Подпись	Дата

Привязан

Инв. №

416-6-29.12.88 – ПЗ

Лист 3

Копировал Цыганова

Формат А2

Альбом I

Основные положения по производству строительных и монтажных работ

Основные положения по производству строительных и монтажных работ по возведению пожарного депо на 6 автомобилей, разработаны на основании всех разделов данного типового проекта и согласно требованиям СНиП 3.01.01-85 „Организация строительного производства."

Здание запроектировано одно-трехэтажным.

Размеры в плане между осями 48,0 × 24,0 м.

Площадь застройки здания 1152,0 м², общий строительный объем 9956 м³.

Объемы основных строительно-монтажных работ и продолжительность строительства представлены в календарном плане производства работ.

Методы производства основных строительно-монтажных работ

Разработку котлованов и траншей под фундаменты предусматривается производить с помощью экскаватора типа ЭО 4112 с ковшом емкостью 0,65 м³ с погрузкой лишнего грунта на автотранспорт и отвозкой его за пределы строительного участка.

Устройство монолитных фундаментов и монтаж сборных осуществляется с помощью автомобильного крана марки КС4561А.

Обратная засыпка грунта производится с помощью бульдозера марки ДЗ-42 с послойным уплотнением. По окончании обратной засыпки внутри здания выполняется планировка грунта.

Монтаж сборных элементов надземной части здания производится секциями в продольном направлении с помощью двух кранов: КС6362 со стрелой длиной 25,0 м.

Максимальную массу монтируемых элементов составляет диафрагма жесткости – 8,23 т.

Монтаж сборных и монолитных бетонных и железобетонных конструкций необходимо осуществлять согласно требованиям СНиП 3.03.01-87 г. „Несущие и ограждающие конструкции."

Кирпичная кладка стен и перегородок ведется обычным способом с шарнирно-переставных подмостей.

Все виды производства строительно-монтажных работ и их организация должны выполняться согласно проекту и в соответствии с требованиями СНиП III-4-80 „Техника безопасности в строительстве."

Производство монтажных, бетонных и железобетонных работ в зимних условиях

При среднесуточной температуре ниже +5°С и минимальной ниже 0°С бетонные работы следует выполнять, используя метод электропрогрева бетона в сочетании с методом „термоса".

Перед установкой сборных железобетонных элементов в зимнее время их необходимо очистить от снега и наледи при помощи разогретого в калориферах сжатого воздуха или механической щетки.

Швы, воспринимающие расчетные усилия, заделывают бетоном или раствором после предварительного обогрева стыкуемых поверхностей до положительной температуры с последующим прогревом или обогревом замоноличенного стыка.

В конце рабочего дня необходимо укрывать щитами или рулонными материалами стаканы фундаментов, швы между плитами покрытия.

Конструкции из монолитного бетона необходимо укрывать сразу после окончания бетонирования.

Перечень основных строительных машин и механизмов

Наименование	Марка	Кол-во	Примечание
Экскаватор	ЭО-4112	1	емкость 0,65 м³
Бульдозер	ДЗ-42	1	
Автомобильный кран	КС4561А	1	
Вибратор глубинный	И8-47Б	2	
Вибратор площадочный	И8-31А	2	
Сварочный агрегат	АСБ-300-7	2	
Компрессор	КС-9	1	
Пневматическая трамбовка	И-157	2	
Насос водоотливной	НЦС-15	по расчету	
Автомашина бортовая	ЗИЛ-130	по расчету	груз. 5,0 т
Автосамосвал	ЗИЛ-ММЗ-555	по расчету	груз. 4,5 т
Седельный тягач	ЗИЛ-130В1-8	1	груз. 14,4 т
Полуприцеп универсальный	ПС-0906	1	груз. 9,0
Пневмоколесный кран	КС 6362	2	

Перечень рекомендуемых приспособлений, монтажной оснастки и инвентаря

Наименование	Марка	Кол-во	Примечание
Четырехветвевой канатный строп	ГОСТ 25573-82	2	Груз. 10,0 т
Кольцевой универсальный строп	ГОСТ 25573-82	4	Груз. 3,2 т
Бункер переносной поворотный для бетона	БПВ-1,0	2	емкость 1 м³
Ящик для раствора переносной	—	4	емкость 0,3 м³
Ларь для сыпучих материалов	—	2	емкость 1,0 м³
Термос для горячих битумных мастик	—	1	
Электрогидравлические подмости непрерывного подъема для отделочных работ		2	Высота настила от 1,5 до 6,0 м
Захват для монтажа колонн	—	1	груз. 4,0 т
Кондуктор для временного крепления колонн	—	4	
Струбцина с зевом 230-350	—	4	—
Подкос телескопический		4	Длина 4800-6100
Передвижные подмости монтажника		4	
Траверсный футляр для 2-х пакетов кирпича	—	2	—
Склад – пирамида	—	4	—

Привязан

Инв. №

416-6-29.12.88 – ПЗ

Лист 4

Копировал Цыганова

Формат А2

Схема стройгенплана

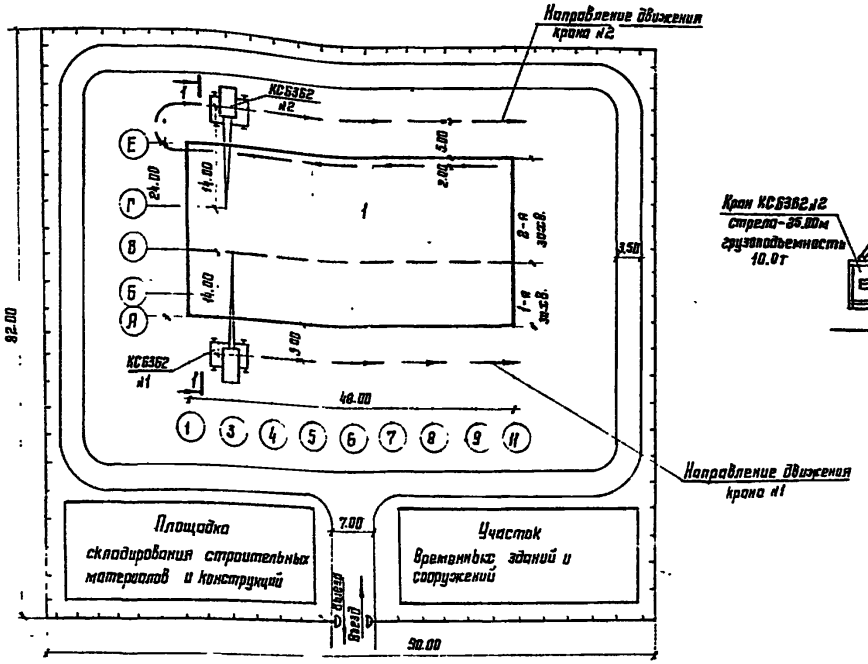

Разрез 1-1

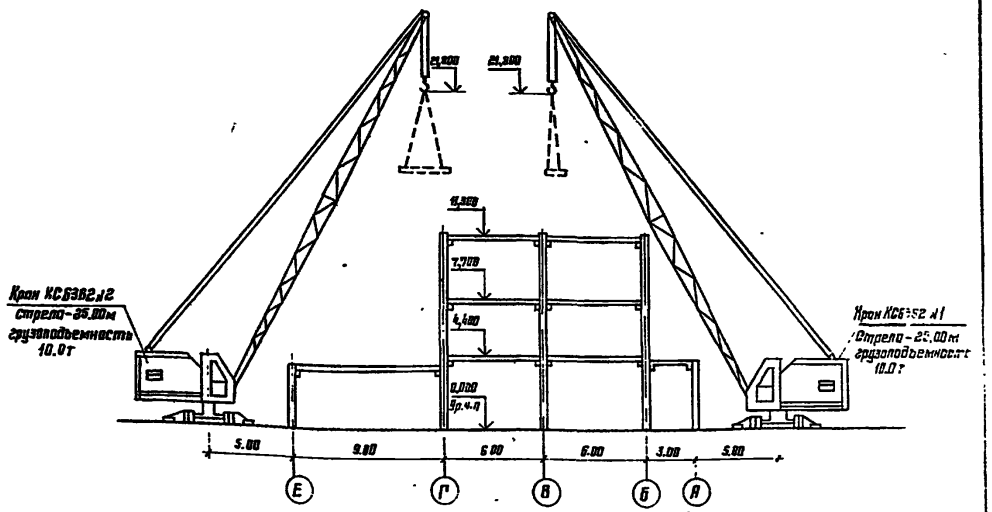

Экспликация зданий и сооружений

N на генплану	Наименование здания	Координаты угла квадрата стр. сетки	Примечание
1	Пожарное депо на 6 автомобилей		

1. Стройгенплан разработан на основании чертежа „Схема генплана" лист 1.

2. Стройгенплан показан на период монтажа надземной части здания. Монтаж предусматривается производить секциями одновременно двумя кранами КС5362 на двух захватках в направлении от оси В к оси А (1-я захватка) и от оси В к оси Е (2-я захватка). Монтаж плит перекрытия производится в поперечном направлении.

3. Максимальные массы сборных железобетонных элементов следующие: колонны – 3,02т, плиты – 5,0т, панели стен – 6,29т, ригели – 5,88т, стены жесткости – 8,23т.

4. Порядок монтажа принят следующий: монтаж колонн, ригелей стен жесткости и плит перекрытий трехэтажной части между осями Б-Г, затем монтаж одноэтажной части между осями Г-Е и Б-А.

5. Конструкция временной автодороги определяется при привязке.

Инв. № подл. | Подпись и дата | Взам. инв. №

Привязан

Инв. №

416-6-29.12.88 – ПЗ

Лист 5

Копировал Цыганова

Формат А2

Наименование работ	Объем работ		Затраты труда чел.дн.	Требуемые машины		Продол. работ в днях	Кол. смен	Число рабочих в смену	Состав бригады	Месяцы строительства						
	ед. изм.	Кол.		Наименование	Кол.					1	2	3	4	5	6	7
Монтаж сборных железобетонных конструкций	$м^3$	1005,5	1327	Пневмоколесный кран-16,0т	2	52	1,5	16	Машинисты, монтажники	15дн. / 16чел.	15дн.	15дн.	7дн.			
Устройство перегородок	$м^2$	1290,9	218	то же	2	9	1,5	16	Монтажники, каменщики	3дн. / 16чел.	3дн.	3дн.				
Устройство кровли	$м^2$	1106,0	276	Подъемник	2	18	1,5	10	бетонщики, изолировщики				18дн. / 10чел.			
Заполнение проемов	$м^2$	521,4	156	—		10	1,5	10	Столяры				10дн. / 10чел.			
Устройство полов	$м^2$	2045,8	532	Вибраторы	4	25	1,5	14	бетонщики, плиточники				25дн. / 14 чел.			
Отделочные работы	$тыс^3$	15,5	1296	Штукатурный агрегат	1	54	1,5	16	Штукатуры, плиточники					49дн. / 16 чел.		5дн. / 16чел.
Внутренние сантехнические работы	т.р.	26,06	585	—		28	1,5	14	Сантехники					28дн. / 14 чел.		
Электромонтажные работы	т.р	21,1	321	—		15	1,5	14	Электромонтажники					15дн. / 14 чел.		
Монтаж линий связи и сигнализации	т.р	44,5	623	—		26	1,5	16	——"——						26дн / 16 чел.	
Монтаж технологического оборудования	т.р	11,2	1014	—		42	1,5	16	Наладчики							42дн. / 16 чел.
Неучтенные работы			140	—		14	1	10	Разнорабочие				14дн. / 10 чел.			

Инв.№ подл. | Подпись и дата | Взам. инв.№

Привязан

Инв.№

Альбом I

Ведомость основных комплектов рабочих чертежей

Обозначение	Наименование	Примечание
ТХ	Технологические решения	Альбом I
АР	Архитектурные решения	То же
КЖ	Конструкции железобетонные	"
ОВ	Отопление и вентиляция	Альбом II
ВК	Внутренние водопровод и канализация	То же
ЭМ	Силовое электрооборудование	Альбом III
ЭО	Электроосвещение	То же
СС	Связь и сигнализация	"
АОВ	Автоматизация систем отопления и вентиляции	"
АТХ	Автоматизация систем технологического оборудования	"

Ведомость рабочих чертежей основного комплекта ТХ

Лист	Наименование	Примечание
1	Общие данные	
2	План расположения технологического оборудования 1 этажа	
3	План расположения технологического оборудования 2 этажа	
4	План расположения оборудования и мебели 2 этажа	
5	План расположения оборудования и мебели 3 этажа	

Условные обозначения

Подвод воды и сток в канализацию

Подвод горячей воды

Ведомость ссылочных и прилагаемых документов

Обозначение	Наименование	Примечание
	Ссылочные документы	
5.416-2	Нестандартизированное оборудование пожарных депо серии 164	
1.479.5-1	Шкафы деревянные для хранения одежды в санитарно-бытовых помещениях промышленных предприятий типы: ДД-33,2; ДД-40,2	
	Прилагаемые документы	
416-6-29.12.88 ТХ.СО1, ТХ.СО2	Спецификации оборудования	Альбом V

Технологические решения

В здании пожарного депо предусмотрены помещения для размещения и обслуживания пожарной техники.

Здание пожарного депо — общественно-коммунальное. Помещения и производства не категорируются.

Технологическое оборудование, установленное на постах и участках содержания и обслуживания пожарной техники и мастерской поста ТО, позволяет выполнять следующие виды технического обслуживания автомобилей:

ежедневное обслуживание при смене караула,

техническое обслуживание на пожаре или учении,

техническое обслуживание по возвращение в часть с пожара или учения,

техническое обслуживание №1

сезонное обслуживание,

шланговая мойка автомобилей,

Для мелкого ремонта пожарных рукавов, мойки, сушки и ремонта спецодежды для хранения необходимого запаса пожарных рукавов и пожарно-технического вооружения предусмотрены специальные помещения с необходимым технологическим оборудованием и инвентарем.

Обслуживание, ремонт и контроль кислородно-изолирующих приборов и регенеративных патронов производится в помещениях поста газодымозащитной службы.

Объем работ, требования по техническому обслуживанию пожарных машин и все оборудование приняты согласно „Наставлению по эксплуатации пожарной техники" ГУПО МВД СССР.

Режим работы пожарного депо:

количество рабочих дней - 365,

продолжительностью смены 24 часа, смен - 3.

Все работы по обслуживанию пожарной техники производятся личным составом части, расчетное количество 105 человек.

Для возможности проведения всех мероприятий по эксплуатации и обслуживанию пожарной техники в помещениях, предназначенных для этих целей, принята внутренняя температура +16°С в дневное время и +10°С в ночное время, для необходимости поддержания температурного режима при запусках двигателей автомобилей.

В связи с необходимостью пребывания личного состава части в непосредственной близости от выездных пожарных автомобилей и продолжительностью смены - 24 часа, в здании предусмотрен буфет с расчетом на трехразовое питание личного состава, с доставкой привозных обедов с базового предприятия и приготовлением несложных блюд. Для обслуживания буфета и поста ГДЗС предусмотрен лифт Q=100кг.

Гардеробная оборудуется деревянными шкафами (серии 1.479.5-1) для хранения обмундирования, рабочей и специальной одежды:

- 105 шкафов для всего личного состава части,
- 15 шкафов для спецодежды шоферов.

Для размещения боевого снаряжения дежурного караула в помещении содержания и обслуживания пожарной техники предусмотрены встроенные шкафы.

Санитарные узлы и умывальные приняты для казарменных зданий по ВСН10-73 МВД СССР. Для диспетчера (радиста) предусматриваются санузел индивидуального пользования и комната отдыха в непосредственной близости от пункта связи части.

Душевые сетки приняты:

- 7 человек на одну душевую сетку боевого расчета первого выезда.

В здании пожарного депо предусмотрены и оборудованы необходимой мебелью помещения для профилактической работы, занятий и отдыха личного состава части.

Типовой проект разработан в соответствии с действующими нормами и правилами и предусматривает мероприятия, обеспечивающие взрывную, взрывопожарную и пожарную безопасность при эксплуатации здания

Главный инженер проекта С.П. Кудрявцев

Инв. №			
Гл. инж.	Борышев		24.03
ГАП	Соболева		23.03
ГИП	Кудрявцев		22.03
Н. контр.	Казанцева		22.03
Нач. отд.	Матвеев		16.03
Рук. гр.	Крыцов		17.03
Проверил	Крыцов		12.03
Проектир.	Харитонова		15.03

Ар. Сказан

416-6-29.12.88 — ТХ

Пожарное депо на 8 автомобилей без жилых помещений (с железобетонным каркасом и панельными стенами)

Общие данные

Стадия	Лист	Листов
Р	1	5

Учреждение ИГ-548/7 Москва

Копировал Цыганова Формат А2

Альбом I

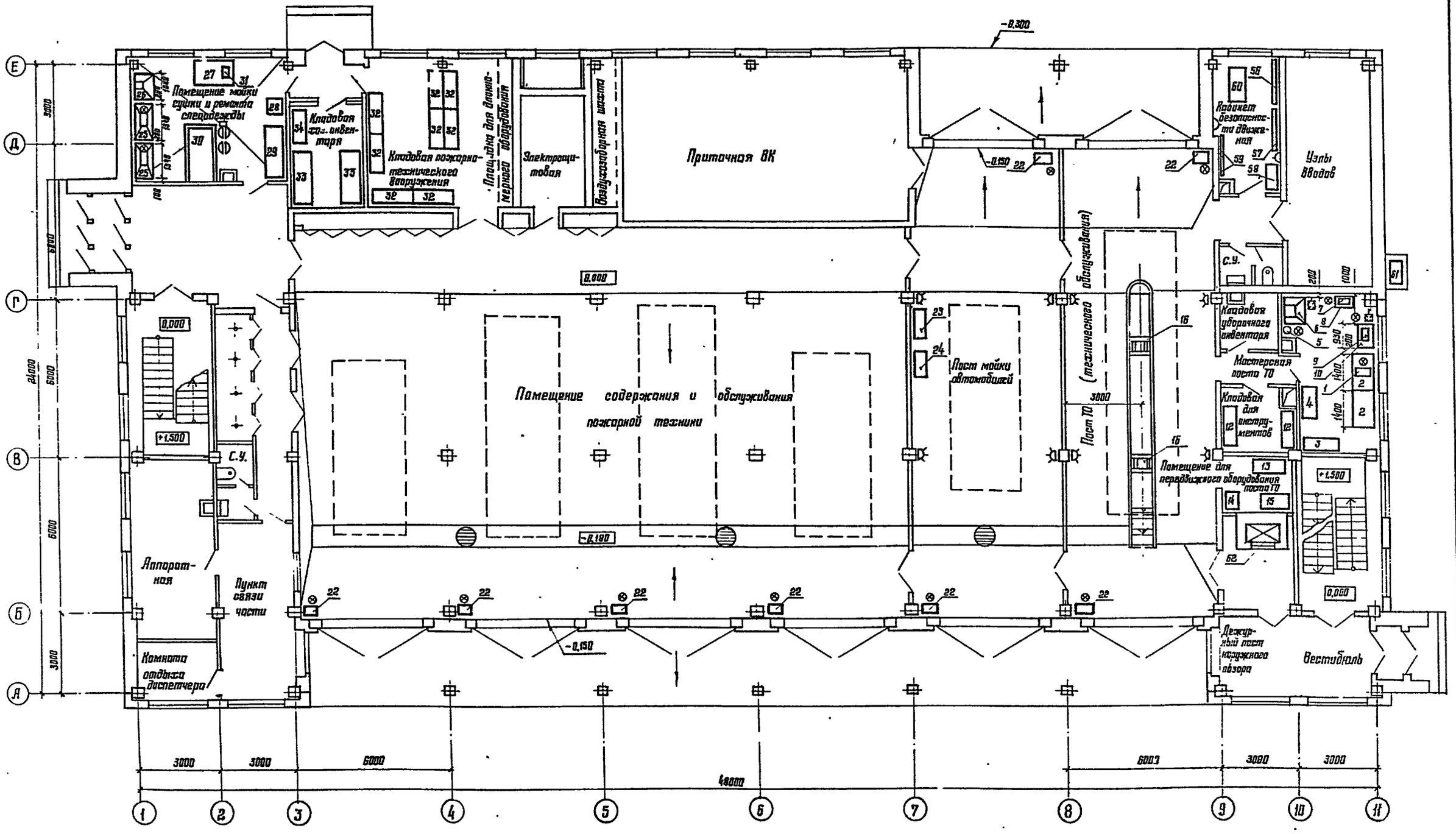

				1.87	416-6-29.12.88 — ТХ		
Провязан	ГИП	Кудрявцев		1.88	Пожарное депо на автомобилей без жилых помещений (с железобетонным каркасом и панельными стенами)	Стадия	Лист	Листов
	Н.контр.	Казанцева		6.88		Р	2	
	Нач.отд.	Матвеев		6.88				
	Рук.гр.	Крыцов		15.88	План расположения технологического оборудования 1 этажа	Учреждение ИГ-548/7 Москва		
	Проверил	Крыцов		15.88				
Инв №	Проектор.	Харитонова		15.88				

Копировал Цыганова

Формат А2

Альбом I

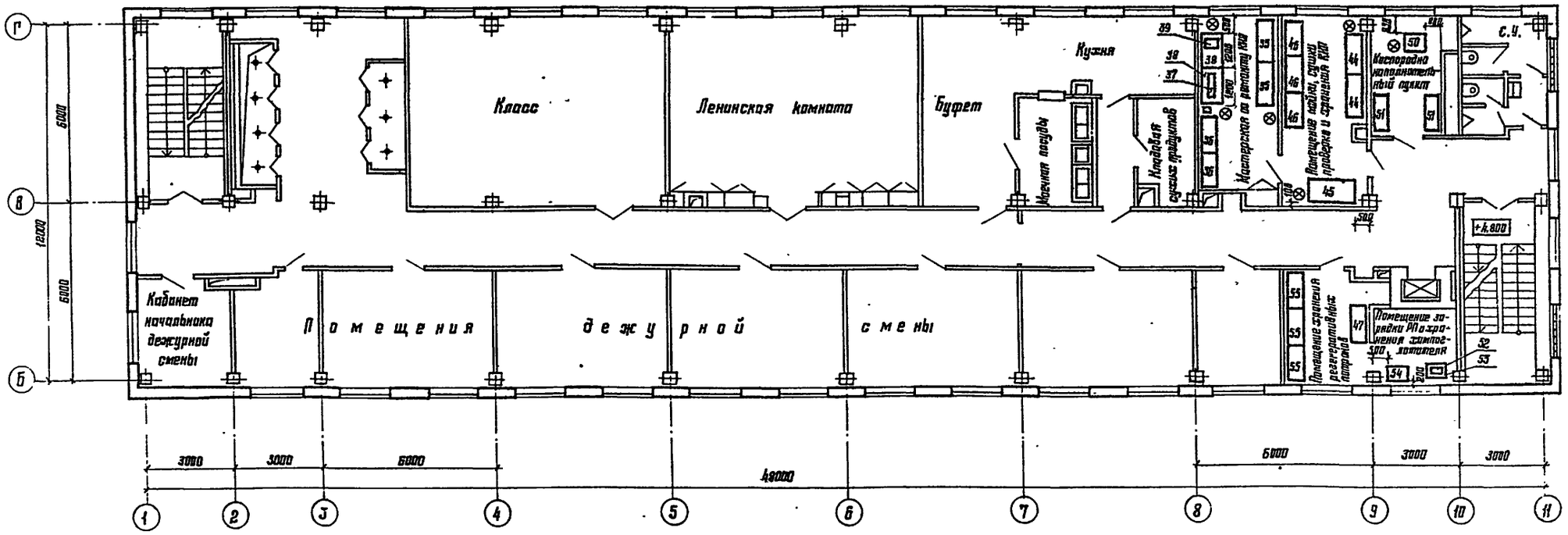

					416-6-29.12.88 — ТХ		
				1987			
Привязан	ГИП	Кудрявцев		15.08	Пожарное депо на 6 автомобилей без жилых помещений (с железобетонным каркасом и панельными стенами)	Стадия	Лист	Листов
	Н. контр.	Казанцева		15.08		Р	3	
	Нач. отд.	Матвеев		15.08				
	Рук. гр.	Крыцов		15.08	План расположения технологического оборудования 2 этажа	Учреждение ИГ-548/7 Москва		
	Проверил	Крыцов		15.08				
Инв №	Проектир.	Харитонова		19.08				

Копировал Цыганова

Формат А2

Альбом I

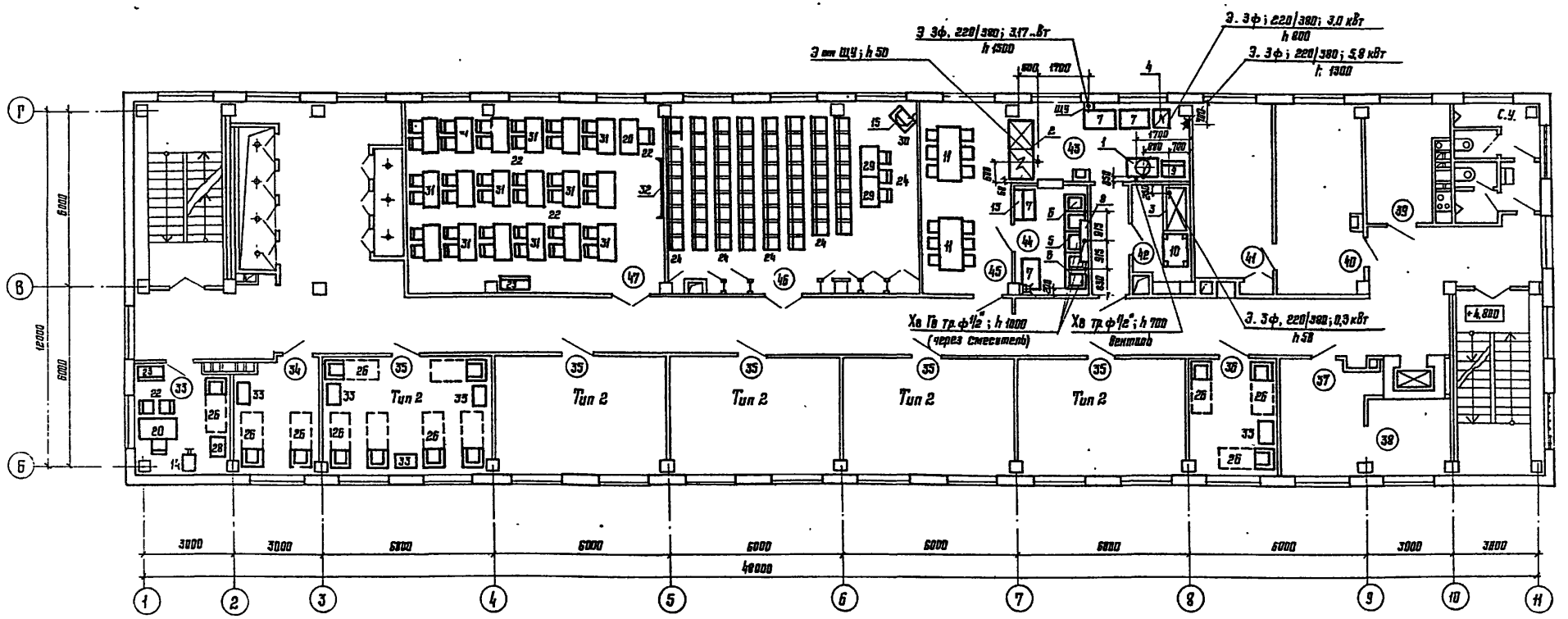

Экспликация помещений

Продолжение

Номер по плану	Наименование
33	Кабинет начальника
	дежурной смены
34	Помещение дежурной смены
	на 2 человека
35	Помещение дежурной смены
	на 6 человек
36	Помещение дежурной смены
	на 3 человека
37	Помещение хранения
	регенеративных патронов
38	Помещение зарядки РП
	и хранения
	химпоглотителя

Номер по плану	Наименование
39	Кислородно-наполнительный
	пункт
40	Помещение мойки, сушки,
	проверки и хранения КИП
41	Мастерская по ремонту КИП
42	Кладовая сухих продуктов
43	Кухня
44	Моечная посуды
45	Буфет
46	Ленинская комната
47	Класс

1. Спецификацию оборудования смотреть листы ТХ.С02 Альбом V.
2. В комнате отдыха диспетчера (план 1 этажа между осями 1-2) установить кресло-кровать (поз. 25) и стол журнальный (поз. 28).

					416-6-29.12.88 — ТХ		
Привязан	ГИП	Соболева		1988 23.03	Пожарное депо на 8 автомобилей без жилых помещений (с жел. забетонным каркасом и панельными стенами)	Стадия	Лист	Листов
	Н. контр.	Казанцева		22.03		Р	4	
	Нач. отд.	Тиханов		18.03				
	Рук. гр.	Утешева		22.03	План расположения оборудования и мебели 2 этажа	Учреждение ИГ-548/7 Мос. Эл		
	Проверил	Луканова		23.03				
Инв. №	Проектир.	Утешева		0 01				

Копировал Цыганова

Формат А2

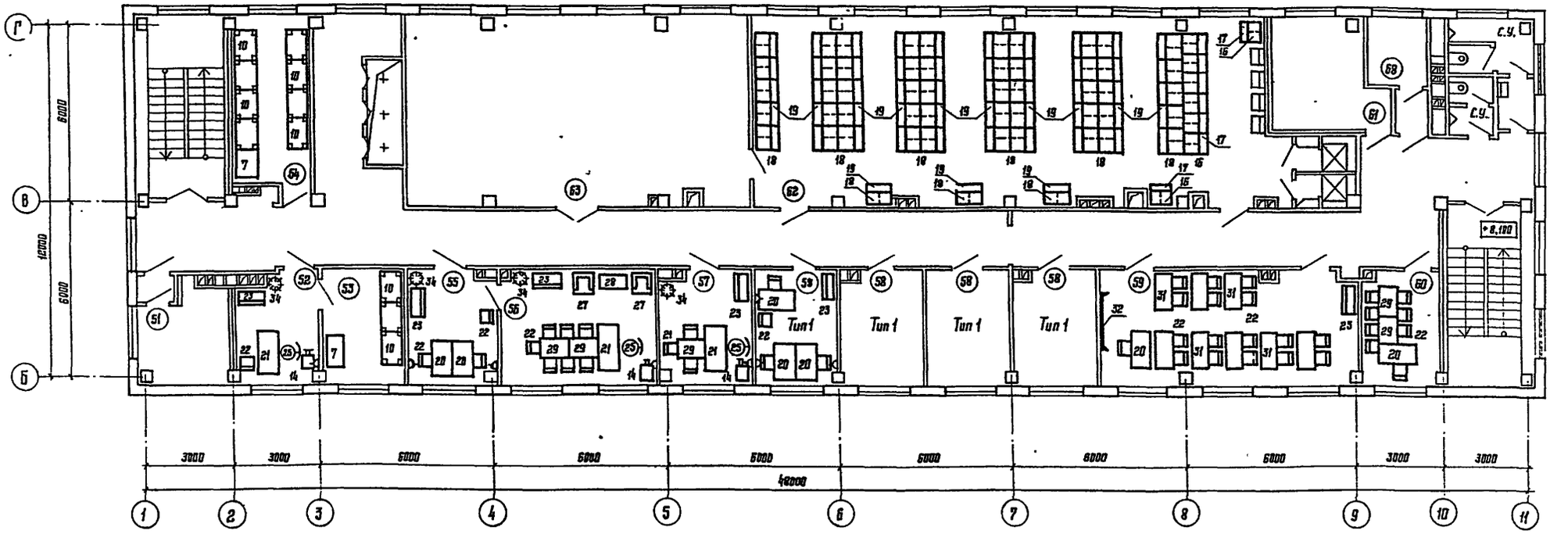

Экспликация помещений

Номер по плану	Наименование
51	Венткамера
52	Комната коменданта
53	Кладовая вещевого имущества
54	Кладовая вещевого имущества
55	Приемная
56	Кабинет начальника части
57	Кабинет заместителя начальника части
58	Помещение инструкторов профилактики

продолжение

Номер по плану	Наименование
59	Комната для инструктажа рабочих
60	Комната общественных организаций
61	Венткамера
62	Гардероб уличной, домашней и рабочей одежды
63	Помещение для физ. зарядки
68	Венткамера

Спецификацию оборудования см. листы ТХ, СО2 Альбом V.

Инж. ОБ	Чуликова		16.03	
Инж. ВК	Шевалдина		16.03	
Инж. ЭО	Федотова		16.03	

Взам. инв. №

Подпись и дата

Инв. № подл.

				1988
ГАП	Соболева		23.03	
Н. контр.	Казанцева		22.03	
Нач. отд.	Тихонов		18.03	
Рук. гр.	Утешева		22.03	
Проверил	Лукашова		23.03	
Проектир.	Утешева		20.01	

416-6-29.12.88 — ТХ

Пожарное депо на 6 автомобилей без жилых помещений (с железобетонным каркасом и панельными стенами)

План расположения оборудования и мебели 3 этажа

Стадия	Лист	Листов
Р	5	

Учреждение ИГ-548/7 Москва

Копировал Цыганова

Формат А2

Альбом I

Ведомость рабочих чертежей основного комплекта АР

Лист	Наименование	Примечание
1	Общие данные (начало)	
2,3	Общие данные (продолжение)	
4	Общие данные (окончание)	
5	План 1 этажа	
6	План 2 этажа	
7	План 3 этажа	
8	Подземный переход	
9	Экспликации помещений, отверстий и	
	проемов	
10	Спецификация заполнения проемов и встроенных шкафов	
11	Фасады 1-11, 11-1, А-Е и Е-А	
12	Разрезы 1-1, 2-2, 3-3	
13	План кровли	
14	План полов	
15	Схема расположения элементов перемычек	
	1 этажа и план на отм. -3,300	
16	Схемы расположения элементов перемычек и	
	сборных перегородок 2 и 3 этажей	
17	Развертка вентканалов РК-1	
18	Развертка вентканалов РК-2	
19	Детали и спецификация разверток вентканалов	
	РК-1, РК-2	
20	Вентиляционные шахты	
21	Тамбур главного входа	
22	Тамбур служебного входа	
23	Лифт грузовой малый с верхним машинным	
	отделением Q=100 кг. Шахта лифта	
24	Установка спусковых столбов СС-1, СС-2	
25	Встроенные шкафы	
26	Монтажная схема расположения ДБИ-1 и ДБИ-1а	
	Заполнение оконного проема ОК-5	
27	Облицовка стен и потолка пункта связи части	

продолжение

Лист	Наименование	Примечание
	плитами ПА/С	
28	Перегородка остекленная индивидуальная	
	ПОИ-1. Секции барьера СБИ-1, СБИ-2	
29	Схемы установки телестойки, радиостойки	
	и мачты УКВ	
30	Пожарные лестницы ПЛ-1, ПЛ-2 и дверки поливочного	
	крана ДК	
31	Шкаф пожарного крана	

Ведомость ссылочных и прилагаемых документов

Обозначение	Наименование	Примечание
	Ссылочные документы	
ГОСТ 6629-74	Двери деревянные внутренние	
	для жилых и общественных зданий	
ГОСТ 14624-84	Двери деревянные для зданий	
	промышленных предприятий	
ГОСТ 13579-78	Блоки бетонные для стен подвалов	
ГОСТ 26919-86	Плиты подоконные железобетонные	
	для жилых, общественных и вспомо-	
	гательных зданий	
ГОСТ 11214-86	Окна и балконные двери деревянные	
	с двойным остеклением для жилых	
	и общественных зданий	
ГОСТ 16289-86	Окна и балконные двери деревянные	
	стройным остеклением для жилых	
	и общественных зданий	
1.238.1-2	Плиты парапетные железобетонные	
	рядовые и угловые для общественных	
	зданий	
1.245-1 Вып. 2	Подвесные потолки	
1.136.5-19	Двери деревянные наружные для	
	жилых и общественных зданий	
1.236.4-7/84 Вып. 1,3	Витрины и тамбуры из алюминиевых	
	сплавов для общественных	
	зданий	
1.141-1 Вып. 60	Панели перекрытий железобетонные	
	многопустотные	
1.243.1-4	Плиты плоские железобетонные	
1.238-1 Вып. 2	Железобетонные козырьки входов	
	и парапетные плиты общественных	
	зданий	

продолжение

Обозначение	Наименование	Примечание
1.038.1-1 Вып. 1,2	Перемычки железобетонные	
1.231.9-7 Вып. 1,2	Панели перегородок гипсобетонные	
2.230-1 Вып. 5	Детали стен и перегородок общест-	
	венных зданий	
2.230-2 Вып. 3	Детали стен и перегородок общест-	
	венных зданий	
2.244-1 Вып. 3,4	Детали полов общественных зданий	
1.172.5-6	Элементы и детали встроенных	
	шкафов и антресолей для жилых	
	зданий	
2.460-15 Вып. 0,1	Типовые узлы покрытий промышлен-	
	ных зданий в местах установки	
	крышных вентиляторов	
2.460-18 Вып. 0,1,3	Узлы покрытий одноэтажных произ-	
	водственных зданий с рулонными кров-	
	лями и железобетонными плитами	
1.494-32	Зонты и дефлекторы вентиляционных	
	систем	
АТ-6.08-003	Альбом заданий на проектирование	
	строительной части лифтовых установок	
1.435.3-30	Ворота распашные 4×3,9м (Н) с	
	механизмом открывания для пожарных	
	депо серии 164	
2.436-17 Вып. 1	Узлы окон с деревянными переплетами	

Типовой проект разработан в соответствии с действующими нормами и правилами и предусматривает мероприятия, обеспечивающие взрывную, взрывнопожарную и пожарную безопасность при эксплуатации здания.

Главный архитектор проекта Н.А. Соболева

Инв. № подл. | Подпись и дата | Взам. инв. №

Привязан

Инв. №

416-6-29.12.88 — АР

Гл. инж.	Барышев		24.03
ГАП	Соболева		23.03
Н. контр.	Казанцева		22.03
Нач. отд.	Тихонов		18.03
Гл. констр.	Нестерова		17.03
Рук. гр.	Луканова		22.01
Проверил	Соболева		22.01
Проектир.	Луканова		20.01

Пожарное депо на 6 автомобилей без жилых помещений (с железобетонным каркасом и панельными стенами)

Стадия	Лист	Листов
Р	1	31

Общие данные (начало)

Учреждение ИГ-548/7 Москва

Копировал Цыганова

Формат А2

Альбом I

Ведомость ссылочных и прилагаемых документов

продолжение

Обозначение	Наименование	Примечание
	Прилагаемые документы	
416-6-29.12.88 - КЖ.И	Строительные изделия	Альбом IV
416-6-29.12.88 - АР.ВМ	Ведомость потребности в материалах	Альбом VI

Ведомость спецификаций

Лист	Наименование	Примечание
8	Спецификация элементов перехода	
10	Спецификация заполнения проемов и встроенных шкафов	
13	Спецификация элементов кровли	
15	Спецификация перемычек	
16	Спецификация элементов крепления кирпичных перегородок и наружных стен	
16	Спецификация сборных гипсобетонных перегородок	
16	Спецификация элементов крепления гипсобетонных перегородок	
19	Спецификация разверток вентканалов РК-1 и РК-2	
20	Спецификация элементов вентиляционных шахт	
21	Спецификация элементов тамбура главного входа	
22	Спецификация элементов тамбура служебного входа	
23	Спецификация закладных элементов шахты лифта	
24	Спецификация элементов спусковых столбов СС-1, СС-2	
25	Спецификация сборных элементов встроенных шкафов Ш-1, Ш-2, Ш-3	
25	Спецификация элементов на ОК-5	
27	Спецификация элементов подвесного потолка из плит ПА/С	
27	Спецификация элементов облицовки стен из плит ПА/С	
28	Спецификация элементов перегородки остекленной индивидуальной ПОИ-1 и секции барьеров индивидуальных СБИ-1, СБИ-2	
29	Спецификация элементов телестойки, радиостойки и мачты УКВ	
30	Спецификация элементов пожарных лестниц ПЛ-1, ПЛ-2 и дверка, поливочного крана ДК	
31	Спецификация элементов шкафа	

Общие указания

Основные исходные данные

Типовой проект разработан для строительства во II и III климатических районах и в IВ климатическом подрайоне с расчетными зимними температурами наружного воздуха -20, -30, -40°С, исключая районы: сейсмические, вечной мерзлоты, с просадочными грунтами и горными выработками.

При разработке проекта приняты следующие данные:

класс здания — II;

степень огнестойкости — II;

нормативное значение ветрового давления (на высоте 10м) $\frac{кгс/м^2}{район} - \frac{38}{III} = 0{,}38$ кПА

нормативное значение веса снегового покрова $\frac{кгс/м^2}{район} - \frac{100}{III} = 1{,}0$ кП

Рельеф участка ровный. Площадка горизонтальная, условная планировочная отметка уровня земли - 0,300.

Проект разработан для температуры наружного воздуха -30°С.

Архитектурно-планировочное решение

Здание пожарного депо на 6 автомобилей предназначается для размещения личного состава и обслуживания боевой техники, применяемой при тушении пожаров.

Здание каркасно-панельное с частично кирпичными стенами, перегородки сборные гипсобетонные и кирпичные. Окна и двери - деревянные. Полы в здании запроектированы мозаичные, линолеум, керамические, паркетные, бетонные и деревянная рейка.

Здание в плане прямоугольное, разновысокой этажности в один и три этажа.

Высота этажей принята:

1 этажа 4,2м и 4,8 (центральная часть),

2,3 этажей 3,3м.

На первом этаже располагаются: помещение обслуживания пожарной техники с постом технического обслуживания и постом мойки автомобилей; мастерская поста технического обслуживания с кладовой для инструмента; пункт связи части с аппаратной, комнатой отдыха и санузлом; кладовые пожарно-технического вооружения и хозинвентаря; помещение мойки, сушки и ремонта спецодежды; электрощитовая; приточная вентканера; кабинет безопасности движения и узел вводов.

На втором этаже располагаются: помещения дежурной смены с вспомогательными помещениями, пост ГЗДС.

На третьем этаже располагаются помещения административно-бытовые.

В здании пождела предусмотрены две лестничные клетки. Основная-рабочая лестница, обеспечивающая посадку дежурной смены на боевые автомашины, а также спусковые столбы размещаются в левом крыле в близи первого выезда боевых автомобилей. Вторая лестница обеспечивает эвакуацию с этажей и обслуживает загрузку третьего этажа, одновременно обеспечивает проход в убежище через подземный переход.

Основная характеристика материалов наружных стен и перегородок здания дана в разделе КЖ лист п.7,8, а характеристика изоляционных материалов на листе 13. Указания по гидроизоляции даны в разделе КЖ лист 4. Указания о мероприятиях при производстве работ в зимнее время даны в разделе КЖ лист 3.

Наружная отделка

Кирпичные вставки, облицовываются лицевым кирпичом с расшивкой швов. Панели отделываются стеклянной плиткой в заводских условиях.

Цоколь облицовывается керамической плиткой типа „кабанчик".

Двери деревянные - покрываются бесцветным лаком.

Окна деревянные - окрашиваются масляной краской за 2 раза.

Металлические пожарные лестницы окрашиваются нитроэмалевыми красками.

Внутренняя отделка

Стены и перегородки кирпичные в помещении обслуживания пожарной техники с постами, в помещении ремонта, мойки спецодежды, в санузлах, в умывальной и в душевой оштукатурить цементным раствором, а в остальных помещениях оштукатурить известковым раствором.

Указания по отделке помещений приведены в таблице ведомости отделки настоящего раздела.

Указания по окраске (колера) предусматриваются при привязке проекта.

				1988
Гл. инж.	Барышев			28.03
ГАП	Соболева			29.03
Н. контр.	Казанцева			22.03
Нач. отд.	Тихонов			18.03
Гл. констр. отд.	Нестерова			17.03
Отд. гр.	Лаконова			22.01
Проверил	Соболева			22.01
Рассмотр.	Лукинова			20.01

Привязан

Инв. №

416-6-29.12.88 — АР

Пожарное депо на 6 автомобилей без жилых помещений (с железобетонным каркасом и панельными стенами)

Стадия: Р | Лист: 2 | Листов:

Общие данные (продолжение)

Учреждение ИГ-548/7 Москва

Копировал Цыганова

Формат А2

Взам. инв. №

Подпись и дата

Инв. № подл.

Альбом I

Ведомость отделки помещений
площадь м²

Наименование или номер помещения	Потолок		Стены или перегородки		Низ стен или перегородок (панель)			Колонна		Примечание
	Площадь	Вид отделки	Площадь	Вид отделки	Площадь	Вид отделки	Высота мм	Площадь	Вид отделки	
				1 этаж						
1	353,5	Клеевая окраска	218,0	Масляная окраска	75,0	Глазурованная плитка	1800	28,8	Глазурованная плитка	
2	104,6	То же	98,8	То же	55,1	То же	1800	6,8	То же	
3	104,6	"	97,6	"	59,3	"	1800	6,8	"	
4	19,4	"	70,0	Водоэмульсионная окраска	1,5	Экран глазурованная плитка	1500	5,2	Водоэмульсионная окраска	Экран в зоне установки раковины
5	6,43	"	21,6	То же	16,5	Масляная окраска	1800	0,7	Масляная окраска	
6	6,17	"	19,3	Водоэмульсионная окраска	17,2	То же	1800	0,7	То же	
7	13,76	"	31,3	Клеевая окраска	25,3	"	1800	1,2	"	
8	31,65	Известковая побелка	82,7	Водоэмульсионная окраска	—	—	—	4,7	Водоэмульсионная окраска	
9	11,1	То же	50,0	То же	—	—	—	—	—	
10	27,9	"	69,7	Масляная окраска	—	—	—	4,4	Масляная окраска	
11	20,45	"	59,1	Водоэмульсионная окраска	1,5	Экран глазурованная плитка	1500	8,1	Водоэмульсионная окраска	Экран в зоне установки раковины
12	19,56	Плиты ПА/С	—	Плиты ПА/С	—	—	—	—	Плиты ПА/С	лист 27
13	6,5	Клеевая окраска	19,3	Клеевая окраска	12,7	Масляная окраска	1800	2,3	Масляная окраска	
14	6,86	То же	42,6	Масляная окраска	—	—	—	—	—	
15	10,4	"	30,7	Клеевая окраска	25,0	Масляная окраска	1800	—	—	
16	5,1	Известковая окраска	50,9	Известковая окраска	—	—	—	—	—	
17	70,95	То же	118,6	Водоэмульсионная окраска	—	—	—	10,1	Водоэмульсионная окраска	
18	27,0	"	93,0	То же	—	—	—	2,7	То же	
19	5,5	Клеевая окраска	24,1	Клеевая окраска	—	—	—	2,7	Клеевая окраска	
20	6,2	То же	45,7	То же	23,0	Масляная окраска	1800	1,9	Масляная окраска	
21	4,6	Известковая побелка	32,4	Водоэмульсионная окраска	—	—	—	—	—	
22	3,3	Клеевая окраска	35,8	Масляная окраска	1,5	Экран глазурованная плитка	1500	—	—	Экран в зоне установки умывальника
23	3,9	То же	37,8	То же	1,5	То же	1500	2,7	Масляная окраска	То же

Продолжение

Наименование или номер помещения	Потолок		Стены или перегородки		Низ стен или перегородок (панель)			Колонна		Примечание
	Площадь	Вид отделки	Площадь	Вид отделки	Площадь	Вид отделки	Высота мм	Площадь	Вид отделки	
24	18,8	Клеевая окраска	70,8	Клеевая окраска	56,5	Масляная окраска	1800	1,3	Масляная окраска	
25	26,4	То же	40,1	То же	27,0	То же	1800	2,5	То же	
26	12,3	"	25,6	"	13,4	"	1800	1,5	"	
27	3,8	"	19,6	Масляная окраска	—	—		1,5	"	
28	18,5	Клеевая окраска	115,9	Клеевая окраска	68,6	Масляная окраска	1800	—	—	
29	48,6; 18,7	То же	149,9	То же	90,2	То же	1800	—	—	
30	5,8	—	—	—	—	—	—	—	—	лист 25
31	3,6	Клеевая окраска	4,8	Клеевая окраска	4,3	Масляная окраска	1800	—	—	
32	2,0	То же	4,0	Масляная окраска	3,6					
				2 этаж						
33	11,1	Клеевая окраска	16,5	Клеевая окраска	19,0	Масляная окраска	1800	2,5	Масляная окраска	
34	10,9	То же	16,2	То же	19,0	То же	1800	2,0	То же	
35	118,03	"	116,7	"	139,0	"	1800	10,1	"	
36	11,3	"	16,2	"	19,8	"	1800	1,0	"	
37	11,9	"	22,3	"	16,1	"	1500	1,0	"	
38	7,64	"	16,2	"	10,8	"	1500	2,0	"	
39	7,4	"	21,0	"	16,6	Глазурованная плитка	1500	0,97		
40	17,45	"	54,0	"	2,0	Экран глазурованная плитка	1500			Экран в зоне установки раковины

Подпись и дата

Инв № подл.

Инв № подл.

Взам. инв. №

Гл инж	Барышев		24.03
ГАП	Соболева		23.03
Н контр.	Козанцева		22.03
Нач отд	Тихонов		22.03
Гл конструктор	Нестерова		17.03
Рук гр	Луканова		16.03
Проверил	Соболева		15.03
Проектир.	Луканова		11.01

416-6-29.12.88 — АР

Пожарное депо на 6 автомобилей без жилых помещений (с железобетонным каркасом и панельными стенами)

Общие данные (продолжение)

Стадия	Лист	Листов
Р	3	

Учреждение ИГ-548/7 Москва

Копировал Цыганова

Формат А2

Альбом I

Ведомость отделки помещений
площадь м²

Наименование или номер помещения	Потолок		Стены или перегородки		Низ стен или перегородок (панель)			Колонна		Примечание
	Площадь	Вид отделки	Площадь	Вид отделки	Площадь	Вид отделки	Высота, мм	Площадь	Вид отделки	
41	16,95	Клеевая	20,9	Клеевая	22,8	Масляная	1800	—	—	
		окраска		окраска		окраска			Масляная	
42	6,7	То же	13,6	То же	17,4	То же	1800	1,2	окраска	
43	13,3	"	25,8	"	18,5	Глазурованная	1500	2,3	Глазурованная	
						плитка			плитка	
44	9,4	"	18,9	"	14,1	То же	1500	0,97	То же	
45	20,7	"	22,9	"	27,4	Масляная	1800	1,8	Масляная	
						окраска			окраска	
46	57,67	"	34,9	"	42,3	То же	1800	3,2	"	
47	52,6	"	35,4	"	40,5	"	1800	5,3	"	
48	4,32	"	24,4	Масляная	—	—	—	—	—	
				окраска						
49	10,44	"	77,0	То же	2,0	Экран глазуро-	1500	2,4	Масляная	Экран в зоне установки умывальника
						ванная плитка			окраска	
50	145,8	"	157,5	Клеевая	190,3	Масляная	1800	10,8	То же	
				окраска		окраска				
				3 этаж						
51	3,0	Известковая	34,5	Известковая	—	—	—	3,6	Известковая	
		побелка		побелка					побелка	
52	10,3	Клеевая	16,2	Клеевая	17,2	Масляная	1800	1,9	Масляная	
		окраска		окраска		окраска			окраска	
53	8,17	То же	40,5	Водоэмульсион-	—	—	—	—	—	
				ная окраска						
54	16,0	"	52,6	То же	—	—	—	—	—	
55	11,9	"	16,1	Клеевая	17,8	Масляная	1800	1,4	Масляная	
				окраска		окраска			окраска	
56	20,7	"	23,4	То же	32,1	То же	1800	—	—	

продолжение

Наименование или номер помещения	Потолок		Стены или перегородки		Низ стен или перегородок (панель)			Колонна		Примечание
	Площадь	Вид отделки	Площадь	Вид отделки	Площадь	Вид отделки	Высота, мм	Площадь	Вид отделки	
57	11,55	Клеевая	15,7	Клеевая	20,2	Масляная	1800	1,4	Масляная	
		окраска		окраска		окраска			окраска	
58	48,6	То же	50,6	То же	58,8	То же	1800	3,3	То же	
59	34,87	"	31,9	"	38,1	"	1800	3,4	"	
60	10,1	"	15,6	"	19,0	"	1800	1,0	"	
61	13,5	Известковая	46,0	Известковая	—	—	—	—	—	
		побелка		побелка						
62	121,9	Клеевая	85,5	Клеевая	74,1	Масляная	1800	12,2	Масляная	
		окраска		окраска		окраска			окраска	
63	80,3	То же	122,3	Масляная	—	—	—	7,9	То же	
				окраска						
64	4,05	Масляная	33,5	Глазурованная	—	—	—	2,8	Глазурованная	
		окраска		плитка					плитка	
65	8,9	Клеевая	34,4	Масляная	2,0	Экран глазуро-	1500	1,5	Масляная	Экран в зоне установки умывальника
		окраска		окраска		ванная плитка			окраска	
66	1,65	То же	25,6	То же	2,0	То же	1500	—	—	
67	119,1	"	178,0	Клеевая	213,6	Масляная	1800	7,9	Масляная	
				окраска		окраска			окраска	
68	4,9	Известковая	28,7	Известковая	—	—	—	—	—	
		побелка		побелка						
69	2,57	То же	14,3	То же	—	—	—	—	—	
				Подземный	переход					
70	25,8	Известковая	85,7	Водоэмульси-	—	—	—	—	—	
		побелка		онная краска						

Инв. № подл. | Подпись и дата | Взам. инв. №

Гл. инж.	Барышев		1988	416-6-29.12.88 — АР
ГИП	Соболева		20.03	
Н. контр.	Казанцева		23.03	
Нач. отд.	Тихонов		22.03	Пожарное депо на автомобилей без жилых помещений (железобетонным каркасом и панельными стенами)
Гл. констр. пр.	Нестерова		18.03	Стадия: Р; Лист: 4; Листов:
Рук. гр.	Луканова		17.03	Общие данные (окончание)
Проверил	Сибилева		15.04	Учреждение ИГ-548/7 Москва
Привязан			15.03	
Инв. №			11.01	

Копировал Цыганова

Формат А3

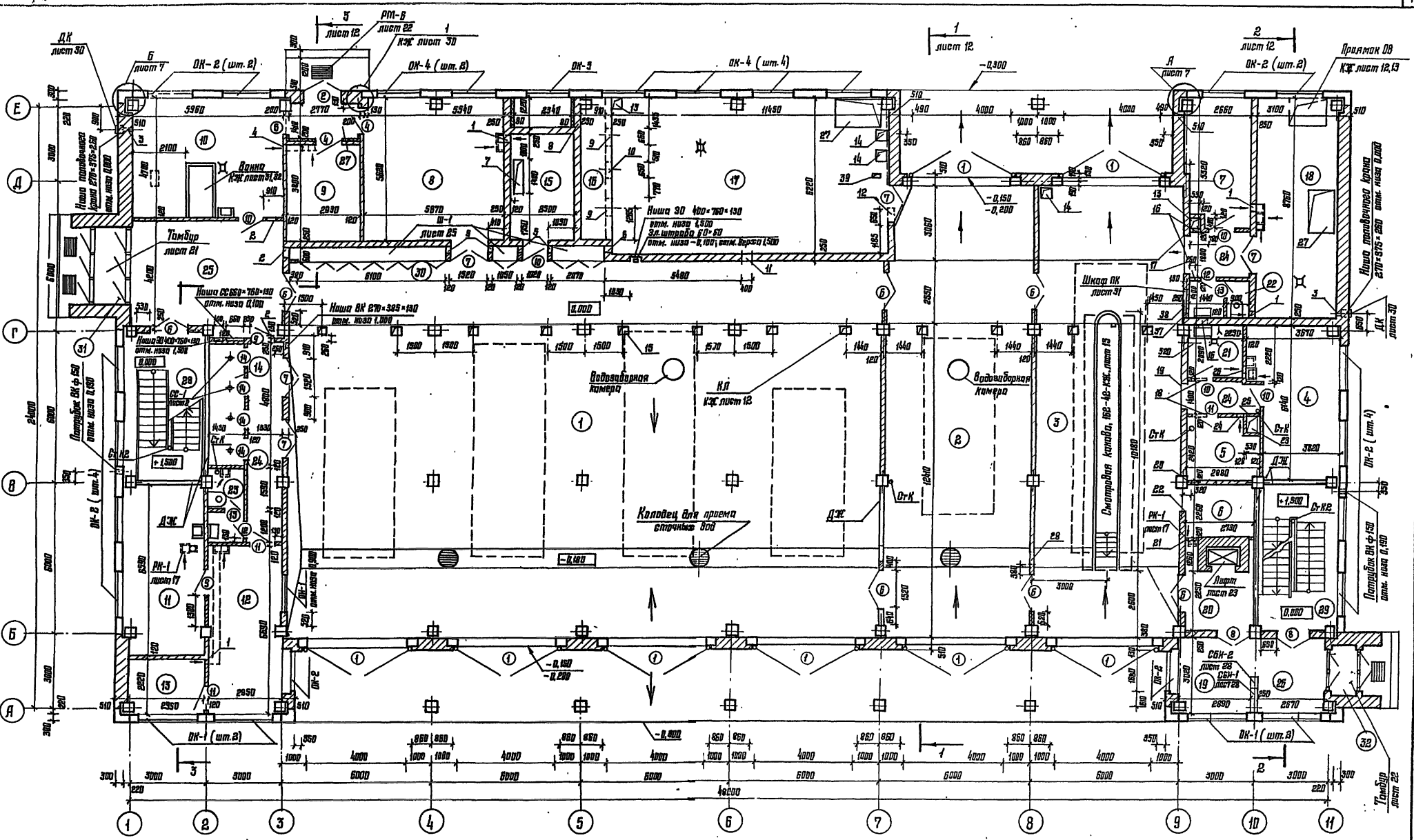

				1988	416-6-29.12.88 — АР
Гл. инж.	Барышев			24.03	
ГАП	Соболева			23.03	
Н. контр.	Казанцева			22.03	Пожарное депо на 6 автомобилей без жилых помещений (с железобетонным каркасом и панельными стенами)
Нач. отд.	Тисанов			18.03	
Гл. констр. отд.	Нестерова			17.03	
Рук. гр.	Луканова			22.01	План 1 этажа
Проверил	Соболева			22.01	
Проектир.	Луканова			20.01	

Стадия	Лист	Листов
Р	5	

Учреждение ИГ-548/7 Москва

Привязан

Инв. №

Копировал Цыганова

Формат А2

Согласовано: ОВ Куликова, ВК Шевелкин, ЭМ Левчев

Согласовано: СС Разинов, АТХ Морозова, Конструктив Данилов

Инв. № подл. | Подпись и дата | Взам. инв. №

Альбом 1

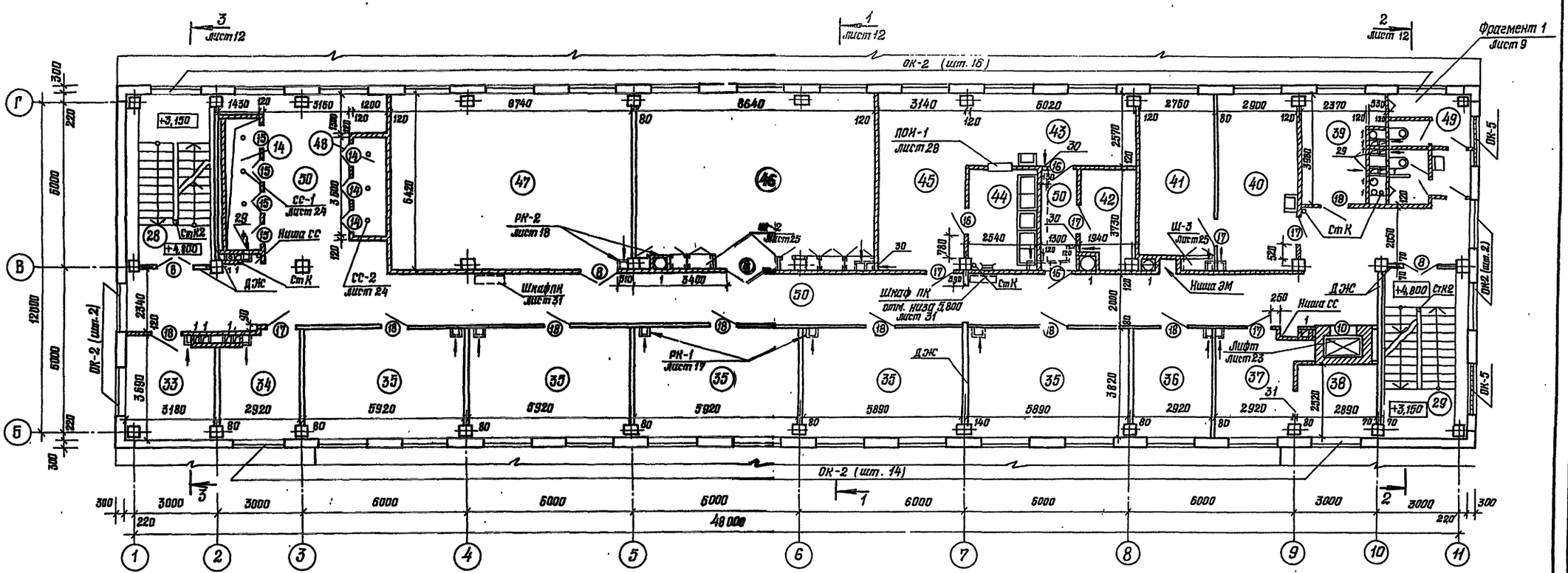

Ведомость проемов ворот и дверей

Марка, поз.	Размер проема в мм
1	4000 × 3900
2	1980 × 2410
6,7	1520 × 2410
4,5	1050 × 2410
8	1320 × 2110
9,10, 11, 12	1020 × 2410
13, 14	720 × 2110
15, 15а	872 × 2080
3,16,17,18	1020 × 2110
19,20	920 × 2110

Ведомость деталей

Поз	Эскиз
Я-1	400 / 400
Я-2	500, 140, 100, 140, 500

Таблица толщин наружных стен

Материал наружных стен	Толщ. наружной стены $t_{нр}$°C		
	-20...-26	-27...-33	-34...-49
Керамзитобетон γ=1000 кг/м³	250	300	400
	-20°	-30°	-40°
Пустотелый кирпич с облицовкой лицевым кирпичом	380	510	640

Монтажные схемы помещений 14,48 смотри на листе 26.

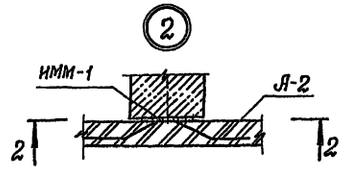

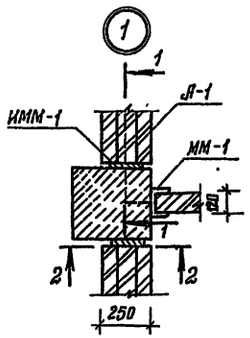

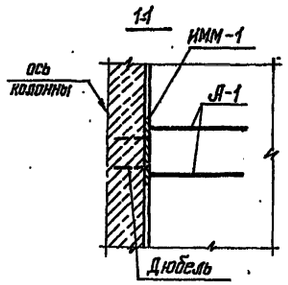

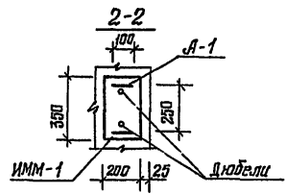

Согласовано:

Инж.	ОВ	Шевайдина
Инж.	ВК	Шевайдина
Инж.	ЭМ	Левчев
Инж.	СС	Шевайдина
Гл. инж.		Бурышев
Гл. арх.		Соболева
Гл. конструктор		Лукьянова

Инв. № подл. | Подпись и дата | Взам. инв. №

Привязан

Инв. №

Гл. инж.	Бурышев		24.03
Гл. АП	Соболева		23.03
Н. контр.	Казанцева		22.03
Нач. отд.	Тихонов		18.03
Гл. констр. отд	Неверова		17.03
Рук. гр.	Лукьянова		22.01
Проверил	Соболева		22.01
Проектир.	Лукьянова		20.01

416-6-29.12.88 — АР

Пожарное депо на 6 автомобилей без жилых помещений (с железобетонным каркасом и панельными стенами)

Стадия	Лист	Листов
Р	6	

План 2 этажа

Учреждение ИГ-548/7 Москва

Копировал Ролева

Формат А2

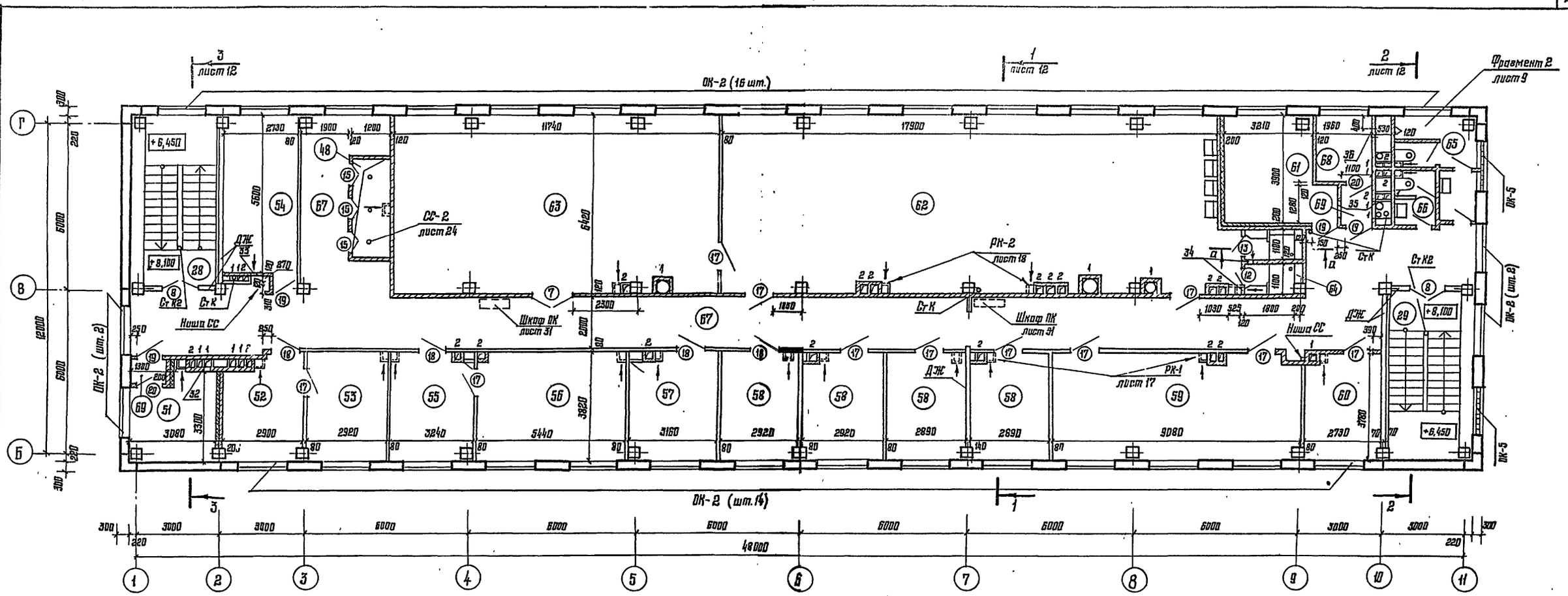

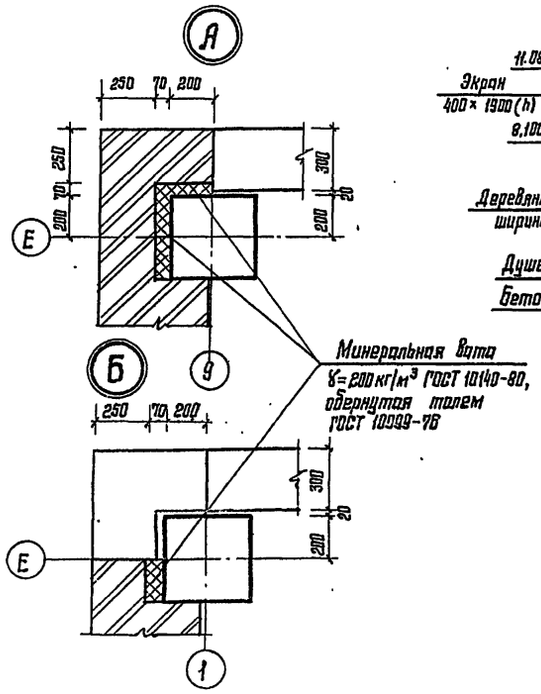

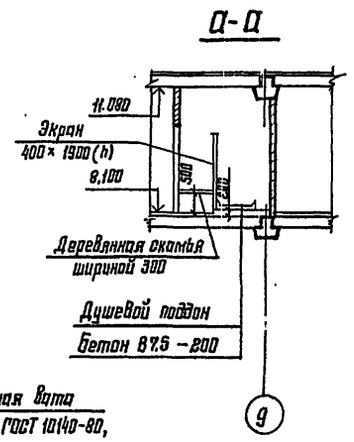

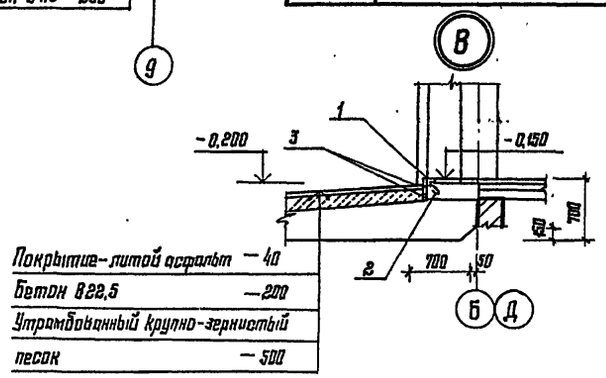

Покрытие – литой асфальт – 40
Бетон В22,5 – 200
Утрамбованный крупно-зернистый песок – 500

Ведомость элементов узла В (на 1 проем ворот)

Марка, поз.	Обозначение	Наименование	Кол.	Масса ед., кг	Примечан.
		Узел В	8		
		Уголок 63×63×6-А ГОСТ 8509-86 / Вот 3 кп 2 ГОСТ 535-79			
1		ℓ=4000	1	22,9	
2		ф 6АI ГОСТ 5781-82 ℓ=270	7	0,06	
3		Доска 100×20, ГОСТ 24454-80Е			
		ℓ=4000	2		0,008 м³

Монтажную схему помещения 48 смотри на листе 26.

Гл. инж.	Барышев		24.03
ГАП	Соболева		23.03
Н. контр.	Казанцева		22.03
Нач. отд.	Тихонов		18.03
Гл. констр. отд.	Нестерова		17.03
Рук. гр.	Луканова		23.01
Проверил	Соболева		22.01
Проектир.	Луканова		20.01

1988

416-6-29.12.88 – АР

Пожарное депо на 6 автомобилей без жилых помещений (с железобетонным каркасом и панельными стенами)

План 3 этажа

Стадия	Лист	Листов
Р	7	

Учреждение ИГ-548/7 Москва

Копировал Цыганова

Формат 82

Согласовано: Инж. ОВ Жуликова 16.03; Инж. ВК Шевалдина 16.03; Инж. ЭМ Леднев 16.03; Инж. СС Гозман 16.03; Технолог Утешева 16.03; Конструктор Лагуев 16.03

Инв. № подл. | Подпись и дата | Взам. инв. №

Альбом I

План

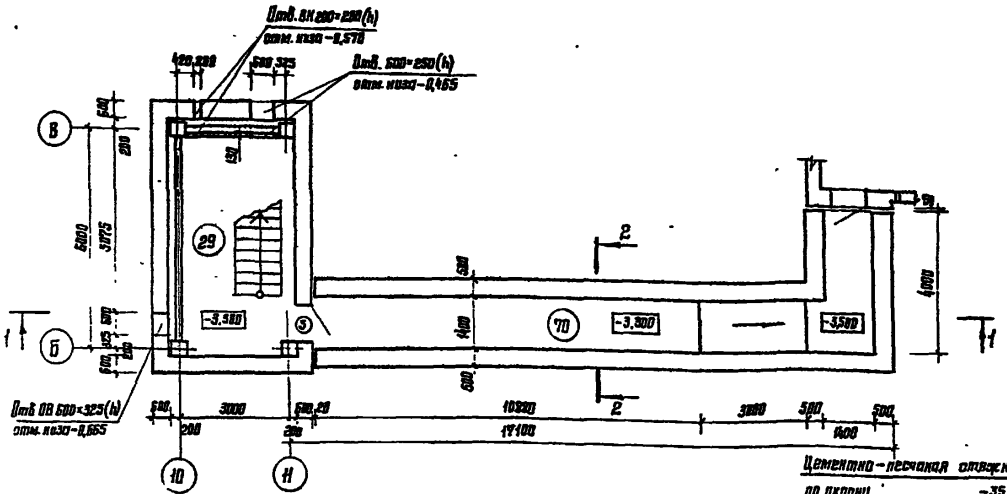

Экспликация помещений

Номера плану	Наименование	Площадь, м²
29	Лестница 2	18,7
70	Переход	25,8

Схема раскладки элементов покрытия

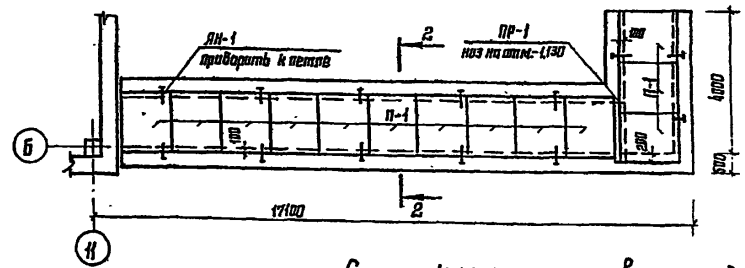

1-1

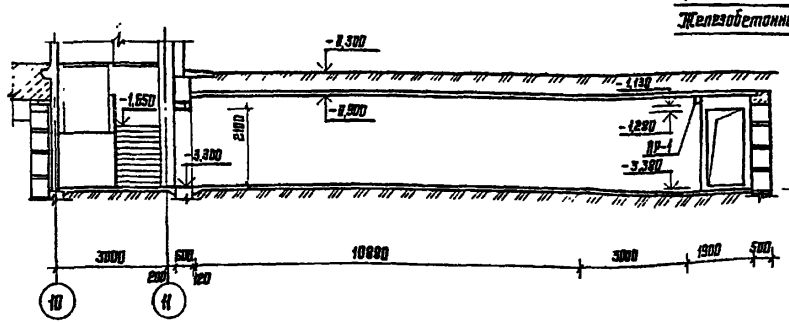

2-2

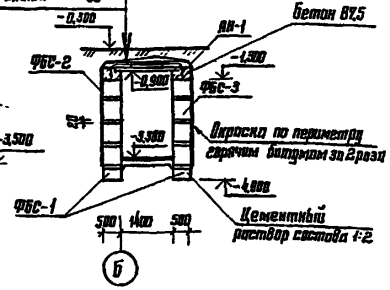

Цементно-песчаная стяжка
по уклону −35...25
2 слоя гидроизола на битумной мастике
Цементно-песчаная стяжка −20
Железобетонная плита −80

Спецификация элементов перехода

Марка, поз.	Обозначение	Наименование	Кол.	Масса ед., кг	Примечание
		Блоки бетонные			
ФБС-1	ГОСТ 13579-78	ФБС 12.5.3-Т	29	330	
ФБС-2		ФБС 9.5.6-Т	18	590	
ФБС-3		ФБС 24.5.6-Т	56	790	
		Плиты плоские			
П-1	1.243.1-4	ПТ 12,5-16.14	13	448	
		Перемычки			
ПР-1	1.038.1-1 Вып.1	5П6В-27	1	250	
		Анкер			
АН-1*		ф6А I ГОСТ 5781-82 ℓ=900	13	0,20	
		Материал			
		Бетон В7,5			6,9 м³

* Смотри ведомость деталей

План фундаментов

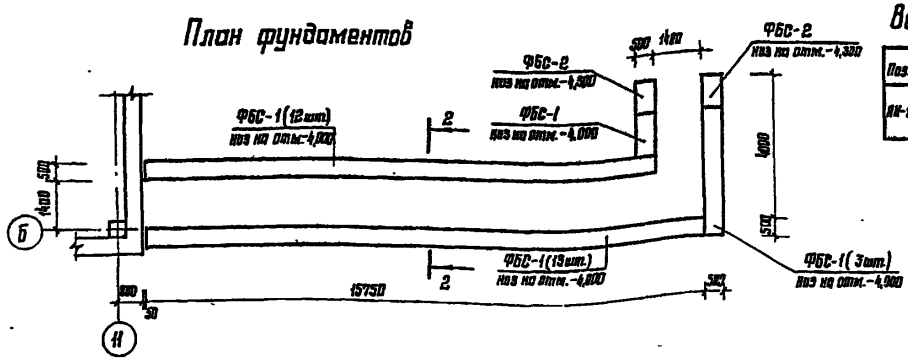

Ведомость деталей

Поз.	Эскиз
АН-1	510 — 50

				1988	416-6-29.12.88 — АР
Гл. инж.	Борышев			24.03	
ГАП	Соболева			22.03	
Н. контр.	Козанцева			22.03	Пожарное депо на 6 автомобилей без жилых помещений (сборно-железобетонным каркасом и панельными стенами)
Нач. отд.	Тихонов			16.03	
Гл. констр. пр.	Нестерова			17.03	
Рук. гр.	Луконова			22.01	Подземный переход
Проверил	Лагутин			22.01	
Разработ.	Луконова			21.01	

Стадия	Лист	Листов
Р	8	

Учреждение ИГ-548/7 Москва

Привязан

Инв. №

Копировал Цыганова

Формат А2

Альбом I

Инв. № подл. | Подпись и дата | Взам. инв. №

Инж. 06 Шрайфман 16.03
Конс. Нестерова 16.03
Инж. Зуй Ледяев 15.03

Альбом I

Экспликация помещений

Номер по плану	Наименование	Площадь, м²
	1 этаж	
1	Помещение обслуживания пожарной техники	353,5
2	Пост мойки автомобилей	104,6
3	Пост ТО	104,6
4	Мастерская поста ТО	19,4
5	Кладовая для инструментов	6,4
6	Помещение передвижного оборудования поста ТО	6,2
7	Кабинет безопасности движения	13,8
8	Кладовая пожарно-технического вооружения	31,7
9	Кладовая хозинвентаря	11,1
10	Помещение мойки, сушки и ремонта спецодежды	27,9
11	Аппаратная	20,5
12	Пункт связи части	19,6
13	Комната отдыха диспетчера	6,5
14	Кабины спуска по столбам	6,9
15	Электрощитовая	10,4
16	Воздухозаборная шахта	5,1
17	Приточная венткамера	71,0
18	Узлы вводов	27,0
19	Дежурный пост наружного обзора	5,5
20	Лифтовой холл	6,2
21	Кладовая уборочного инвентаря	4,6
22	Сан. узел	3,3
23	Сан. узел	3,9
24	Коридор	18,8
25	Вестибюль главного входа	26,4
26	Вестибюль	12,3
27	Тамбур	3,8
28	Лестница 1	18,5
29	Лестница 2	—
30	Встроенные стеллажи для боевого снаряжения	5,8
31	Тамбур главного входа	3,6
32	Тамбур	2,0
	2 этаж	
33	Кабинет начальника дежурной смены	11,1
34	Помещение дежурной смены на 2 человека	10,9
35	Помещение дежурной смены на 6 человек	22,4×5

продолжение

Номер по плану	Наименование	Площадь, м²
36	Помещение дежурной смены на 3 человека	11,3
37	Помещение хранения регенеративных патронов	11,9
38	Помещение зарядки РП и хранения химического поглотителя	7,6
39	Кислородно-наполнительный пункт	7,4
40	Помещение мойки, сушки, проверки и хранения КИП	18,5
41	Мастерская по ремонту КИП	16,0
42	Кладовая сухих продуктов	6,7
43	Кухня	15,3
44	Моечная посуды	9,4
45	Буфет	20,0
46	Ленинская комната	54,5
47	Класс	55,7
48	Кабины спуска по столбам	4,3
49	Сан. узел	10,4
50	Коридор	141,6
	3 этаж	
51	Венткамера	9,0
52	Комната коменданта	10,3
53	Кладовая вещевого имущества	8,2
54	Кладовая вещевого имущества	16,0
55	Приемная	11,9
56	Кабинет начальника части	20,7
57	Кабинет заместителя начальника части	11,6
58	Помещение инструкторов профилактики	11,7×4
59	Комната для инструктажа рабочих	34,7
60	Комната общественных организаций	10,1
61	Венткамера	13,5
62	Гардероб уличной, домашней и рабочей одежды	115,0
63	Помещение для физ. зарядки	74,2
64	Душевые кабины	4,1
65	Сан. узел	7,6
66	Сан. узел	2,9
67	Коридор	119,1
68	Венткамера	4,9
69	Тамбур	2,6

Экспликация отверстий и проемов

Тип отв.	Размеры, мм В	Размеры, мм Н	Отм. низа отв.	Назначение
1	270	235	3,665	Вентиляция
2	400	385	2,400	Вентиляция
3	140	85	0,075	Водопровод
4	270	235	3,300	Вентиляция
5	400	835	2,400	Вентиляция
6	350	835	2,400	Вентиляция
7	350	1400	—	В полу ЭОМ
8	800	1800	0,000	Вентиляция
9	660	1050	0,400	Вентиляция
10	650	1375	0,150	проем для герметической двери по черт. ОВ
11	400	400	3,000	Вентиляция
12	650	600	2,925	Вентиляция
13	440	450	—	В полу
14	550	550	—	В полу
15	350	350	—	В полу
16	530	450	3,450	Вентиляция
17	1520	2410	0,000	проем
18	400	450	3,750	Вентиляция
19	1020	2410	0,000	проем
20	400	385	3,815	Вентиляция
21	400	580	3,815	Вентиляция
22	1020	2410	0,000	проем
23	600	450	—	В полу вентиляция
24	200	300	4,170	Вентиляция
25	530	600	3,825	Вентиляция
26	260	300	4,170	Вентиляция
27	1000	1800	—	В полу
28	530	310	0,180	Водопровод
29	200	235	7,545	Вентиляция
30	270	310	7,470	Вентиляция
31	1200	2880	4,800	проем
32	250	310	10,770	Вентиляция
33	200	310	10,770	Вентиляция
34	270	235	10,845	Вентиляция
35	640	450	10,620	Вентиляция
36	270	310	10,770	Вентиляция
37	140	150	0,200	Водопровод
38	1050	1050	1,000	Ниша ПК
39	270	150	—	В полу

Фрагмент 1

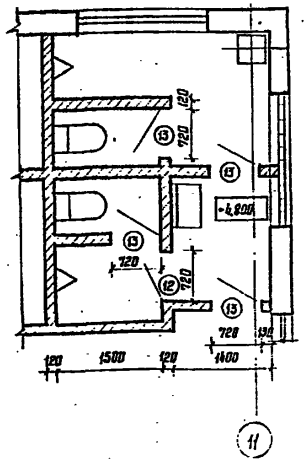

Фрагмент 2

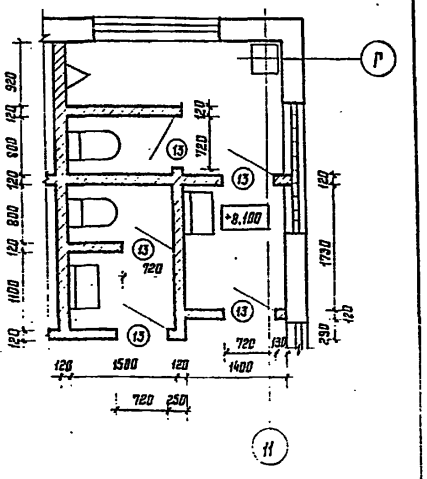

1. За условную отметку 0,000 принята отметка чистого пола первого этажа, что соответствует абсолютной отметке ▭.

2. Наружные кирпичные стены ниже отметки гидроизоляции выполнять из обыкновенного глиняного кирпича пластического прессования $\gamma = 1650$ кг/м³, М100 ГОСТ 550-80 на цементном растворе М50, выше – из пустотелого кирпича $\gamma = 1400$ кг/м³, М75 ГОСТ 530-80 на цементном растворе М25 с облицовкой лицевым кирпичом $\gamma = 1400$ кг/м³, М75 ГОСТ 7484-78

3. Тип кладки VIII (серия 2.230-2 вып 1) – из одинарного кирпича с лицевой кладкой, система перевязки многорядная.

4. Швы между колоннами и примыкающими к ним кирпичными стенами толщиной 250 мм должны быть тщательно зачеканены.

5. Устройство чистых полов производить после установки перегородок и прокладки всех инженерных коммуникаций.

6. Звука и теплоизоляцию помещений 16, 27, 51, 61 принять по детали А, лист 12.

7. Кладку наружных стен по осям Б и Д выполнять после окончания бетонирования рамы ворот.

			1988
Гл. инж.	Барышев		29.03
ГАП	Соболева		23.03
Н. контр.	Казанцева		22.03
Нач. отд.	Тихонов		23
Гл. констр.	Нестерова		17.03
Рук. гр.	Луканова		22.01
Проверил	Соболева		22.01
Проектир.	Луканова		29.01

Провязан

Инв. №

416-6-29.12.88 — АР

Пожарное депо на 6 автомобилей без жилых помещений (с железобетонным каркасом и панельными стенами)

Стадия: Р | Лист: 9 | Листов:

Экспликации помещений, отверстий и проемов

Учреждение: ИГ-548/7 Москва

Копировал Цыганова

Формат 52

Альбом I

Марка, поз.	Обозначение	Наименование	Кол. на этаж: подвал	1	2	3	Всего	Масса ед., кг	Примечание
1	1.435.3-30	Ворота 4,0×3,9		8			8		
		Рама ворот		8			8		
		Двери деревянные наружные							
2	1.136.5-19	ДН24-15ЩР1П		1			1		
3	ГОСТ 14624-84	ДНГ21-10П	1				1		
4	ГОСТ 14624-84	ДНГ24-10П		2			2		
5	ГОСТ 14624-84	ДНГ24-10ЛП		1			1		
		Двери деревянные внутренние							
6	ГОСТ 6629-74	ДО24-15		7			7		
7	ГОСТ 6629-74	ДГ24-15		5		1	6		
8	ГОСТ 6629-74	ДО21-13		2	4	2	8		
9	ГОСТ 6629-74	ДО24-10Л		2			2		
10	ГОСТ 6629-74	ДГ24-10		5			5		
11	ГОСТ 6629-74	ДГ24-10Л		3			3		
12	ГОСТ 6629-74	ДГ21-7П		2	1	1	4		
13	ГОСТ 6629-74	ДГ21-7ЛП		2	4	6	12		
14	416-6-29.12.88 КЖ.И-06.01	ДБИ-1		4	3		7		
15	-06.01	ДБИ-1а			4	3	7		
16	ГОСТ 6629-74	ДО21-10			3		3		
17	ГОСТ 6629-74	ДГ21-10			6	11	17		
18	ГОСТ 6629-74	ДГ21-10Л			8	4	12		
19	ГОСТ 6629-74	ДГ21-9				4	4		
		Двери деревянные наружные							
20	1.136.5-19	ДС19-9ГТ				2	2		
		Оконные проемы							
		для $t_{н.в.}=-20°, -30°C$							
ОК-1	ГОСТ 11214-86	Оконный блок ОС18-24Г		4			4		
	ГОСТ 26919-86	Подоконная доска ПОГ25.15-1		4			4		$t_{н.в}=-20°C$
	ГОСТ 26919-86	Подоконная доска ПОГ25.20-1		4			4		$t_{н.в}=-30°C$
ОК-2	ГОСТ 11214-86	Оконный блок ОС18-18Г		14	34	34	82		
	ГОСТ 26919-86	Подоконная доска ПОГ19.15-1		14	34	34	82		$t_{н.в}=-20°C$
	ГОСТ 26919-86	Подоконная доска ПОГ19.20-1		14	34	34	82		$t_{н.в}=-30°C$
ОК-3	ГОСТ 11214-86	Оконный блок ОС12-18В		1			1		одинарный
		(ЖР по разделу ОВ)							переплет
ОК-4	ГОСТ 11214-86	Оконный блок ОС12-18В		6			6		
	ГОСТ 26919-86	Подоконная доска ПОГ19.15-1		2			2		$t_{н.в}=-20°C$
		(В помещении 8)							
		Подоконная доска ПОГ19.20-1		2			2		$t_{н.в}=-30°C$
		(В помещении 8)							
ОК-5	лист 26	Оконный проем ОК-5			2	2	4		

продолжение

Марка, поз.	Обозначение	Наименование	Кол. на этаж: подвал	1	2		Всего	Масса ед., кг	Примечание
		Оконные проемы							
		для $t_{н.в}=-40°C$							
ОК-1	ГОСТ 16289-86	Оконный блок ОРС18-24Г		4			4		
	ГОСТ 26919-86	Подоконная доска ПОГ25.20-1		4			4		
ОК-2	ГОСТ 16289-86	Оконный блок ОРС18-18Г		14	34	34	82		
	ГОСТ 26919-86	Подоконная доска ПОГ19.20-1		14	34	34	82		
ОК-3	ГОСТ 11214-86	Оконный блок ОС12-18В		1			1		Одинарный
		(ЖР по разделу ОВ)							переплет
ОК-4	ГОСТ 16289-86	Оконный блок ОРС12-18В		6			6		
	ГОСТ 26919-86	Подоконная доска ПОГ19.20-1		2			2		
		(В помещении 8)							
ОК-5	лист 26	Оконный проем ОК-5			2	2	4		
ОИ-1	416-6-29.12.88-КЖ.И-06.04	Оконный блок ОИ-1		1			1		
	ГОСТ 26919-86	Подоконная доска ПОГ19.15-1		1			1		
Ш-1	лист 25	Встроенные шкафы Ш-1		1			1		
Ш-2	лист 25	то же Ш-2			1		1		
Ш-3	лист 25	" Ш-3			1		1		
ДШ20-4	лист 19	Дверка шкафа ДШ20-4				3	3		
ДАЧ-4	лист 19	Дверка антресоли ДАЧ-4				3	3		
ДК	лист 30	Дверца поливочного крана ДК		2			2	6,7	
ВТ-1	1.236.4-7/84 Вып.3, лист 21	ТАТ 33-30П		2			2	127,3	
ВТ-2	1.236.4-7/84 Вып.3, лист 22	ТАН 33-15П		2			2	74,1	

ГАП	Соболева		29.03
Н.контр.	Казанцева		22.03
Нач.отд.	Тихонов		22.03
Инженер	Нестерова		17.03
Рук.гр.	Лаханова		22.01
Проверил	Столярова		22.01
Проектор	Рукавова		20.01

Привязан

Инв.№

416-6-29.12.88 — АР

Пожарное депо на 6 автомобилей без жилых помещений (с железобетонным каркасом и панельными стенами)

Стадия: Р | Лист: 10 | Листов:

Спецификация заполнения проемов и встроенных шкафов

Учреждение ИГ-548/7 Москва

Копировал Цыганова

Формат А2

Взам инв № | Подпись и дата | Взам инв № | Инж ив | Рукавова | Согласовано

Альбом I

Фасад 1-11

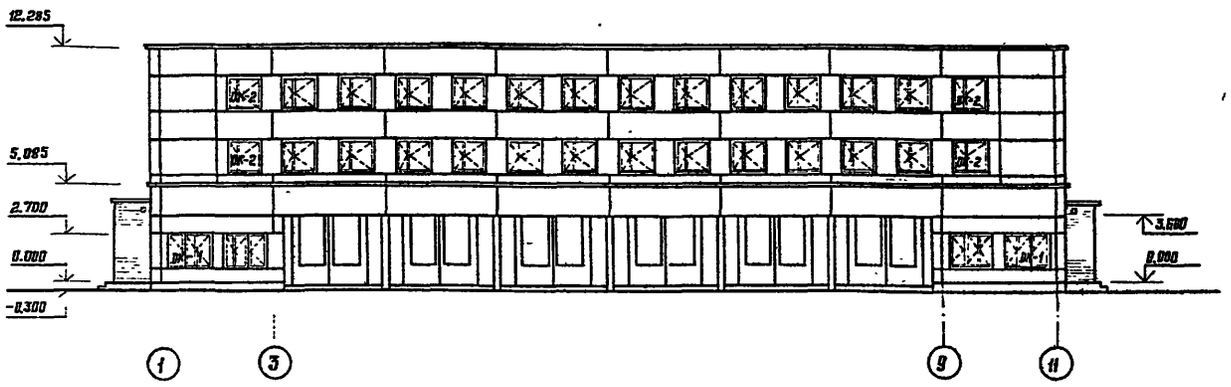

Фасад А-Е

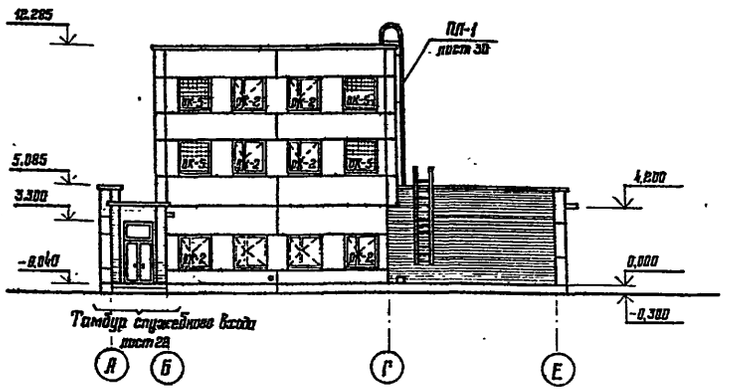

Фасад 11-1

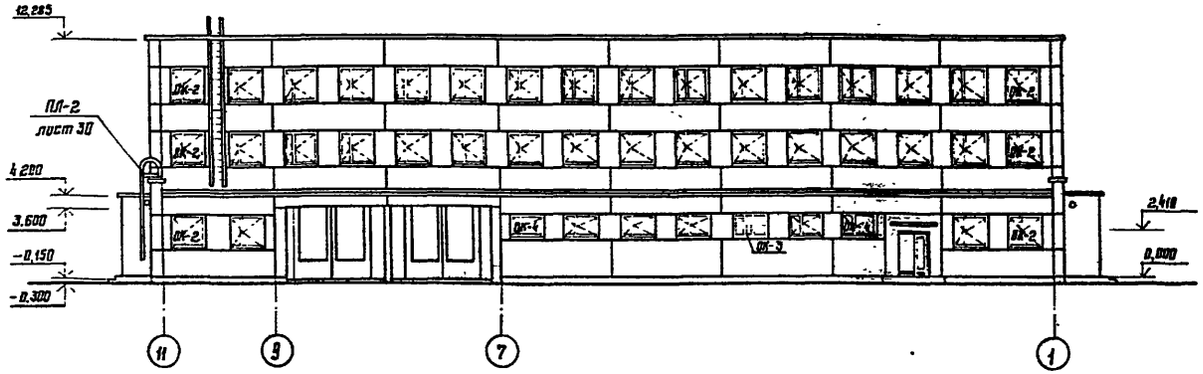

Фасад Е-А

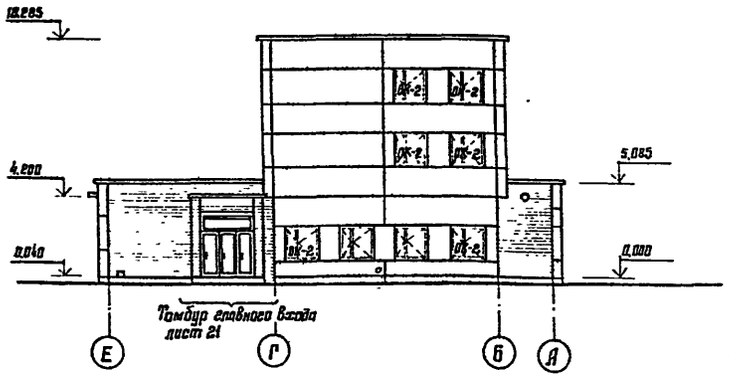

Мачта УКВ, радиостойки и телеантена на фасадах условно не показаны

				1988
Гл. инж.	Барышев			24.03
ГАП	Соболева			23.03
Н контр	Казакова			22.03
Нач. отд	Тихонов			18.03
Гл. конструктор	Нестерова			17.03
Рук гр	Луканова			22.01
Проверил	Соболева			22.01
Директор	Луканова			20.01

Привязан

Инв. №

416-6-29.12.88 — АР

Пожарное депо на 6 автомобилей без жилых помещений (с железобетонным каркасом и панельными стенами)

Фасады 1-11, 11-1, А-Е и Е-А

Стадия	Лист	Листов
Р	11	

Учреждение ИГ-548/7 Москва

Копировал Цыганова

Формат А2

Согласовано:

Инж. ОВ	Кулькова		16.03
Инж. ВК	Шевалдина		16.03
Инж. ЭМ	Леднев		16.03
Инж. СС	Лемин		16.03
Конструктор	Лигуай		16.03

Взам. инв. №

Подпись и дата

Инв. № подл.

Разрез 1-1

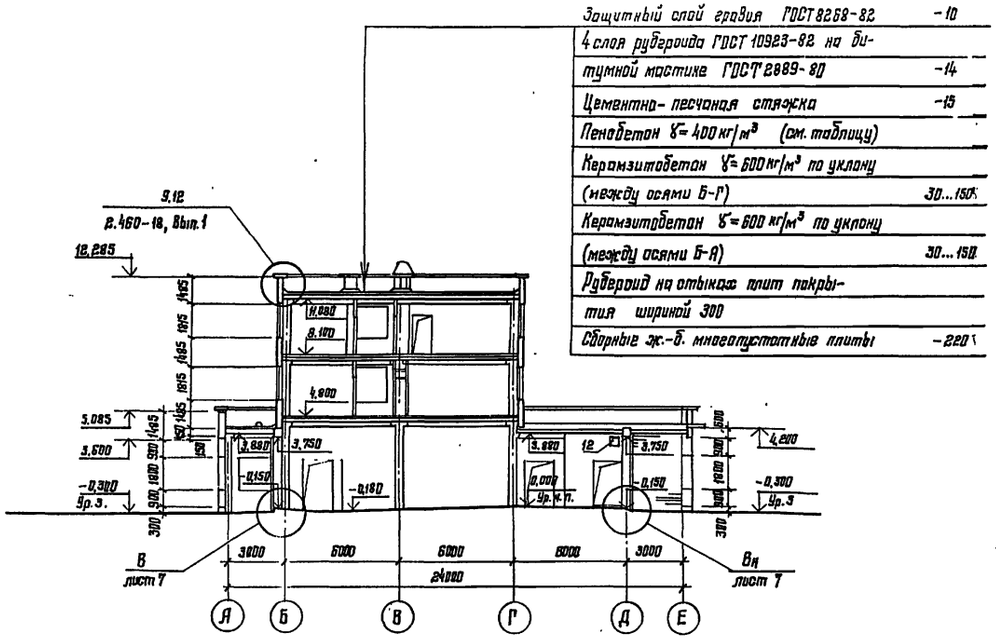

Разрез 2-2

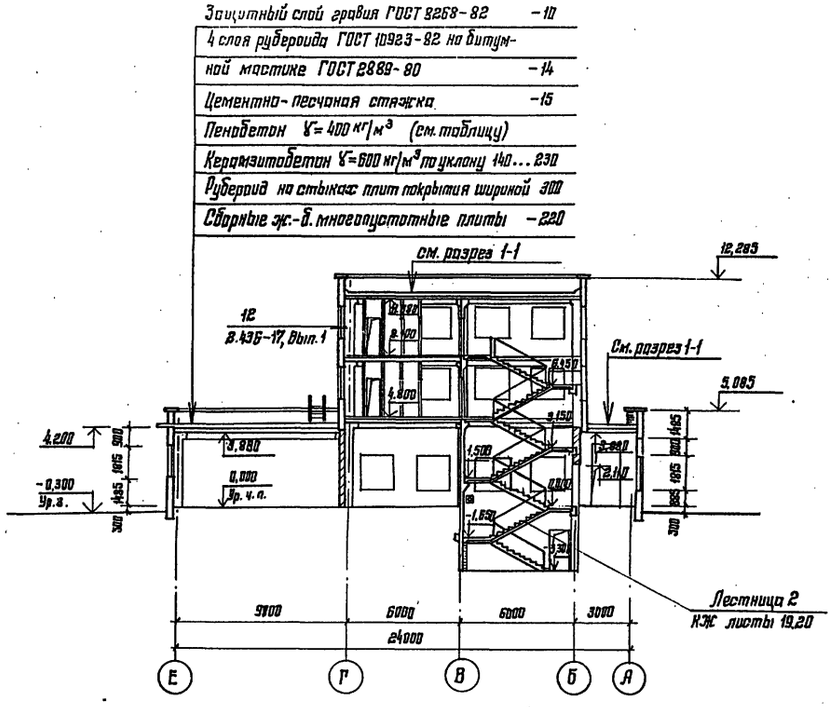

Разрез 3-3

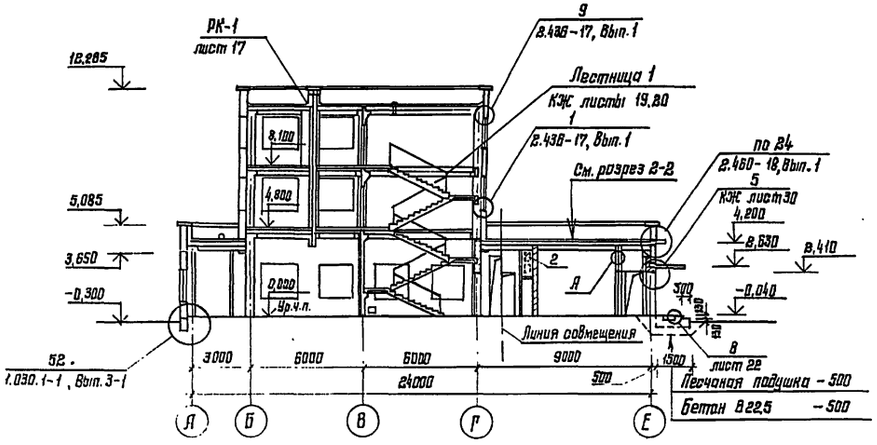

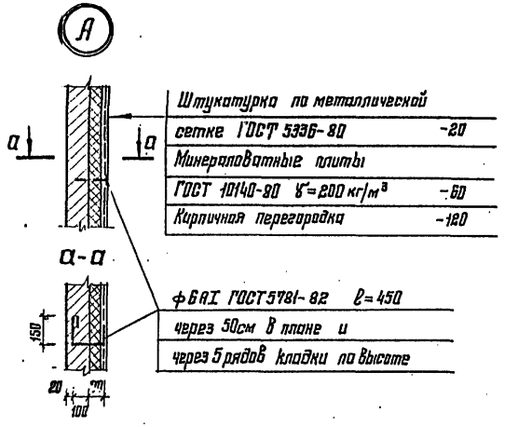

Таблица толщин утеплителя

Наименование утеплителя	Толщ. слоя утеплителя при $t_{в.в}$ °С		
	–20	–30	–40
Пенобетон γ=400 кг/м³ ГОСТ 5742-76 (в осях А-Г)	80	100	140
Пенобетон γ=400 кг/м³ (в осях Е-Г)	60	80	100

				1989
Гл. инж.	Барышев			24.03
ГИП	Соболева			23.03
Н. контр.	Казанцева			22.03
Нач. отд.	Тихонов			18.03
Гл. констр. отд	Нестерова			17.03
Рук. гр.	Луканова			22.01
Проверил	Соболева			22.01
Проектир.	Луканова			20.01

416-6-29.12.88 – АР

Пожарное депо на 6 автомобилей без жилых помещений (с железобетонным каркасом и панельными стенами)

Стадия	Лист	Листов
Р	12	

Разрезы 1-1, 2-2, 3-3

Учреждение ИГ-548/7 Москва

Привязан

Инв. №

Копировал Цыганова

Формат А2

Альбом I

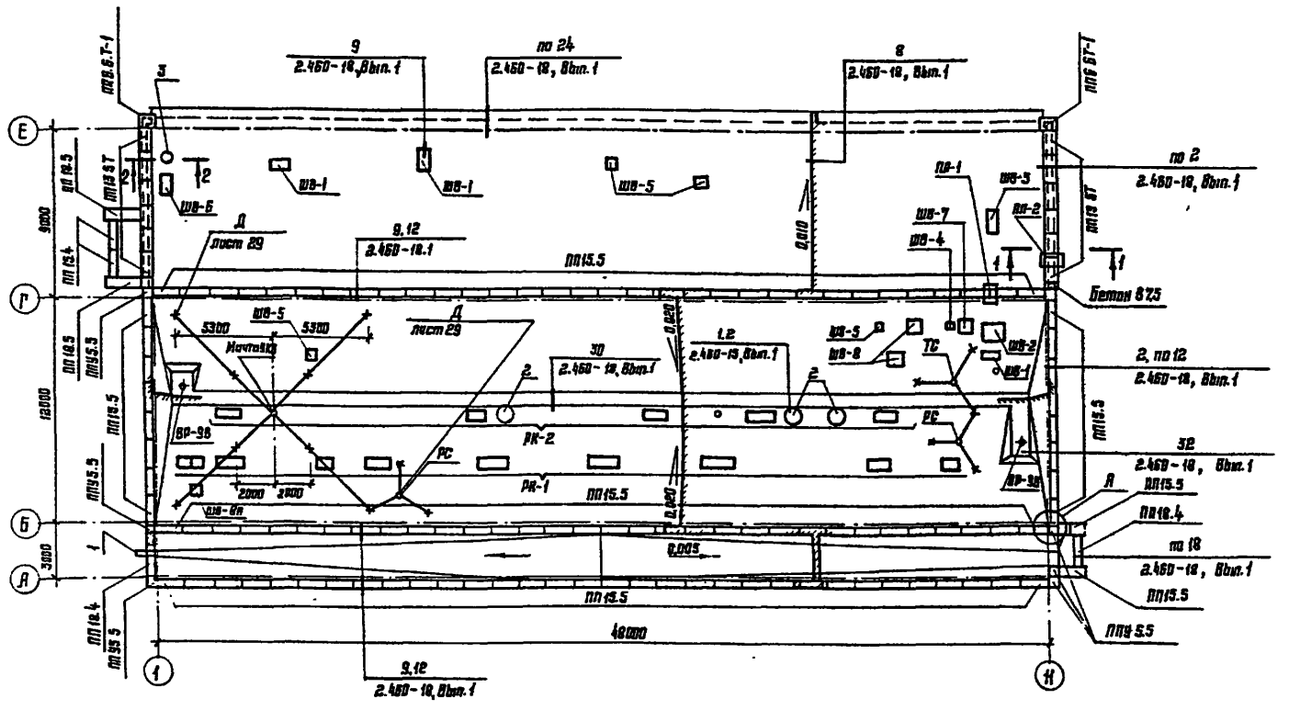

Спецификация элементов кровли

Марка, поз.	Обозначение	Наименование	Кол.	Масса ед., кг	Примеч.
		Парапетные плиты для			
		$t_{н.в}$ = -30°, -40°С			
ПП18.4	1.238.1-2	ПП18.4	2	130,0	
ПП18.5	1.238.1-2	ПП18.5	2	157,0	
ПП15.5	1.238.1-2	ПП15.5	90	135,0	
ПП15.4	1.238.1-2	ПП15.4	2	100,0	
ПП95.5	1.238.1-2	ПП95.5	7	50,0	
ПП13,5Т	1.238-1 Вып.2	ПП13.5Т	12	94,0	
ПП6.6-Т-1	1.238-1 Вып. 2	ПП6.6-Т-1	2	53,0	
		Бетон В7,5			0,12 м³
		Парапетные плиты для			
		$t_{н.в}$ = -20°С			
ПП18.4	1.238.1-2	ПП18.4	2	130,0	
ПП18.5	1.238.1-2	ПП18.5	2	157,0	
ПП15.4	1.238.1-2	ПП15.4	92	100,0	
ПП95.5	1.238.1-2	ПП95.5	7	50,0	
ПП13,5Т	1.238-1 Вып.2	ПП13.5Т	12	94,0	
ПП6.6-Т-1	1.238-1 Вып. 2	ПП6.6-Т-1	2	53,0	
		Бетон В7,5			0,12 м³
ВВ-1...ВВ-8,9	лист 13,20	Шахты вентиляционные			
РК-1, РК-2	лист 17,18	Развертки вентканалов			
Мачта УКВ	лист 29	Мачта УКВ	1	384,4	
РС	лист 29	Радиостойка РС	2	81,8	
ТС	лист 29	Телестойка ТС	1	125,7	
ВР-98		Водоприемная воронка	2		Раздел ВК
ПЛ-1	лист 30	Пожарная лестница ПЛ-1	1	127,9	
ПЛ-2	лист 30	Пожарная лестница ПЛ-2	1	84,9	
1	ГОСТ 539-80	Асбестоцементная труба ф150 В-600	1		
2		Крышный вентилятор	5		Раздел ОВ
3		Дефлектор	1		Раздел ОВ
4	416-6-29.12.88-КЖ.И-ОС.26	Опорное кольцо стакана	1	8,5	

Ведомость узлов и примыканий кровли

Марка поз	Обозначение	Наименование	Кол.	Масса ед., кг	Примеч.
	2.460-18 Вып. 0,1,3	Документация			
8	2.460-18.103	Деталь 8			м² 1105,0
2	05	Узел 2			м 180,0
9	12	9			м 242,2
12		12			
24	25	24			м 48,0
30	31	30			м 52,0
32	33	32	2		
18	19	18 (без МС-29,32)			м 3,6
	2.460-15 Вып. 0,1	Документация			
1,2	2.460-15.101	Узлы 1,2	3		м

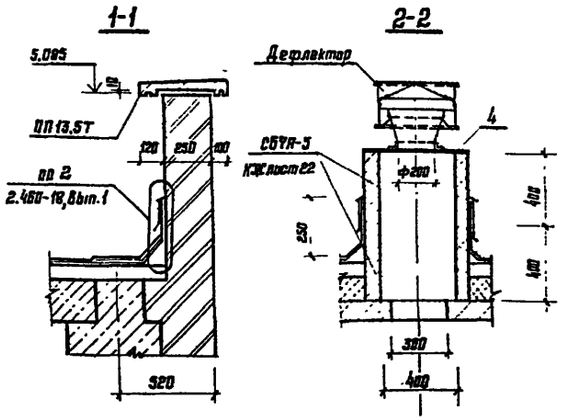

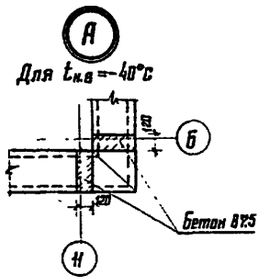

					1988	416-6-29.12.88 — АР	
ГАП	Соболева			23.03			
Н. контр.	Казанцева			22.03	Пожарное депо на 6 автомобилей без жилых помещений (с железобетонным каркасом и панельными стенами)	Стадия: Р; Лист: 13; Листов:	
Нач. отд.	Тимонова			18.03			
Гл. спец. отд.	Нестерова			17.03			
Рук. гр.	Лукинова			22.01	План кровли	Учреждение: ИГ-548/7, Москва	
Проверил	Соболева			22.01			
Гипстехник	Лукинова			20.01			

Привязан

Инв. №

Копировал Цыганова

Формат А2

Инв. № подл. | Подпись и дата | Взам. инв. № | ОВ | ВК | ЭМ | Инж | Инж | Инж | Инж

Согласовано: ГС — Газстроймонтаж; Соколова; 15.03 — Инж; Инж; 15.03

Согласовано: Куликова; Шубникова; Дроздов; 15.03; 16.03; 15.03

Альбом I

План полов на отм. 0,000

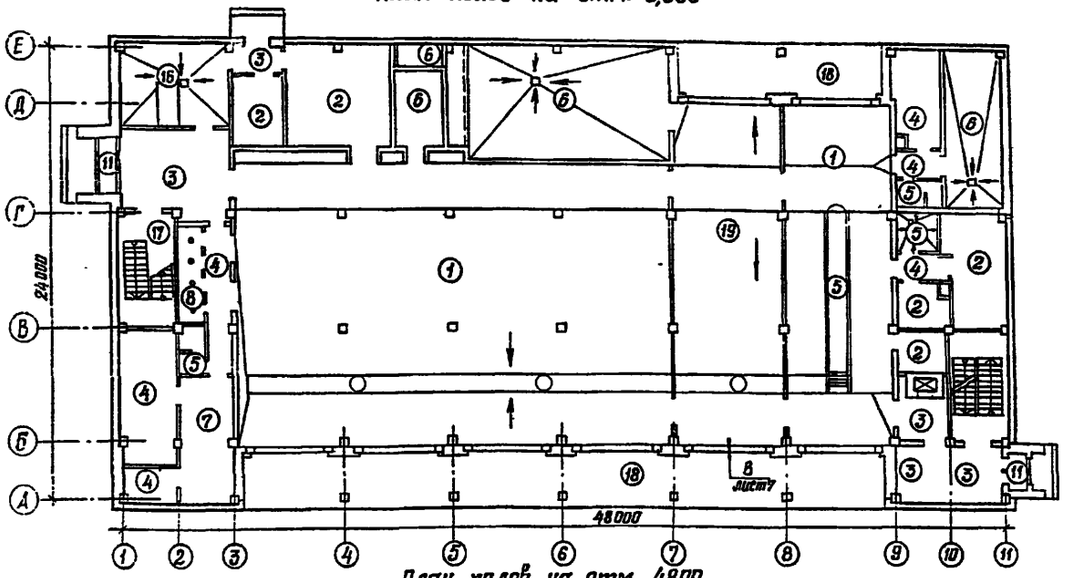

План полов на отм. 4,800

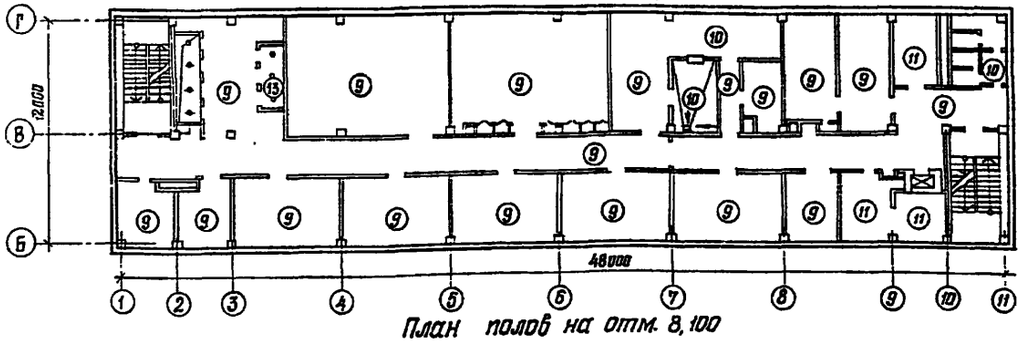

План полов на отм. 8,100

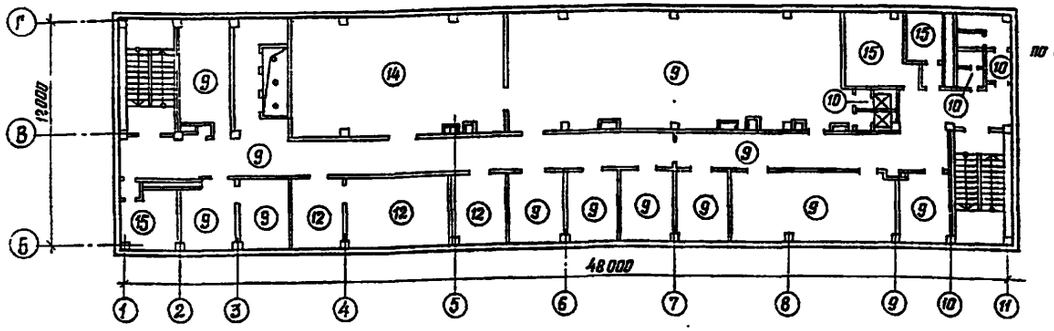

План полов на отм. -3,300

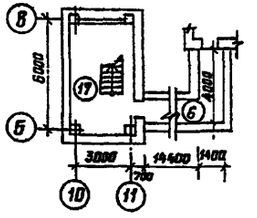

1. Детали устройства тратов в полах по серии 2.244-1 вып.3.
2. Уклоны полов выполнять i=0,01...0,02.
3. Покрытия полов тип Б - зажелезнить.

Экспликация полов

Наименование или номер помещения по проекту	Тип пола по проекту	Схема пола или номер узла по серии	Элементы пола и их толщина	Площадь пола, м²
1; 3	1	243 2.244-1 вып.4 (H=260 мм)	Покрытие-бетон мозаичного состава В15 - 20 мм Подстилающий слой-бетон В22,5-200 мм	448,3
4; 5; 6; 8; 9	2	243 2.244-1 вып.4	Покрытие-бетон мозаичного состава В15 - 20 мм	74,75
20; 25; 26; 27; 19	3	241 2.244-1 вып.4	Покрытие-керамическая плитка для мозаичных полов ГОСТ 6787-80 - 8 мм	52,96
7; 11; 13; 24	4	222 2.244-1 вып.4	Покрытие - линолеум с теплозвукоизоляционным слоем ГОСТ 18108-80 - 6 мм	59,51
21; 22; 23; (смотровая канава)	5	240 2.244-1 вып. 4	Покрытие - керамическая плитка, ГОСТ 6787-80 - 13 мм	21,6
15; 16; 17; 18; 70	6	245; 2.244-1 вып.4	Покрытие-бетон В15 - 20 мм	139,25
12	7	212; 2.244-1 вып.4	Покрытие-паркетный щит ГОСТ 8629-87-30 мм	19,56
14	8	194 2.244-1 вып 4	Ковровая бытовая резина ГОСТ 4998-82-50 мм Покрытие-рейки 60×60 - 60 мм	5,26
33; 34; 35; 36; 40; 41; 42; 45; 50; 46; 47; 52; 53; 54; 58; 59; 60; 62; 67	9	76 2.244-1 вып.4	Покрытие - линолеум поливинилхлоридный на тканевой основе, ГОСТ 7251-77 - 2,5 мм	785,17
43; 44; 49; 64; 65; 66;	10	127 А 2.244-1 вып.4	Покрытие - керамическая плитка, ГОСТ 6787-80 - 13 мм	49,65
38; 39; 37 31; 32	11	122 2.244-1 вып 4	Покрытие-керамическая плитка, ГОСТ 6787-80 - 13 мм	32,84
55; 56; 57;	12	41 2.244-1 вып 4	Покрытие - штучный паркет, ГОСТ 862.1-76 - 16 мм	44,16
48	13	23 2.244-1 вып.4	Ковровая бытовая резина, ГОСТ 4998-82-50 мм Покрытие - рейки 60×60 - 60 мм	4,32
63	14	23 2.244-1 вып.4	Покрытие - рейки 60×60 - 60 мм	74,3
51; 61	15	140 2.244-1 вып 4	Покрытие - бетон В15 - 20 мм	22,5
10	16	253 А 2.244-1 вып.4	Покрытие - бетон мозаичного состава В15 (шлифовать) - 20 мм	27,9
28; 29	17	240 2.244-1 вып 4	Покрытие - керамическая плитка, ГОСТ 6787-80 - 13 мм	37,5
Пандус	18	лист 7	Покрытие - литой асфальт - 40 мм	132,53
2	19	253 А 2.244-1 вып 4 (H=280 мм)	Покрытие - бетон мозаичного состава В15 - 20 мм Подстилающий слой-бетон В22,5 - 200 мм	104,6

			1988
ГАП	Соболева		23.03
Н контр.	Казанцева		22.03
Нач отд.	Тихонов		2.03
Сл. конструктор	Нестерова		17.03
Рук гр	Луканова		22.01
Проверил	Соболева		22.01
Проектир	Луканова		20.01

416-6-29.12.88 — АР

Пожарное депо на 6 автомобилей без жилых помещений (с железобетонным каркасом и панельными стенами)

Стадия	Лист	Листов
Р	14	

Планы полов

Учреждение ИГ-548/7 Москва

Привязан

Инв. №

Копировал Галева

Формат А2

Альбом I.

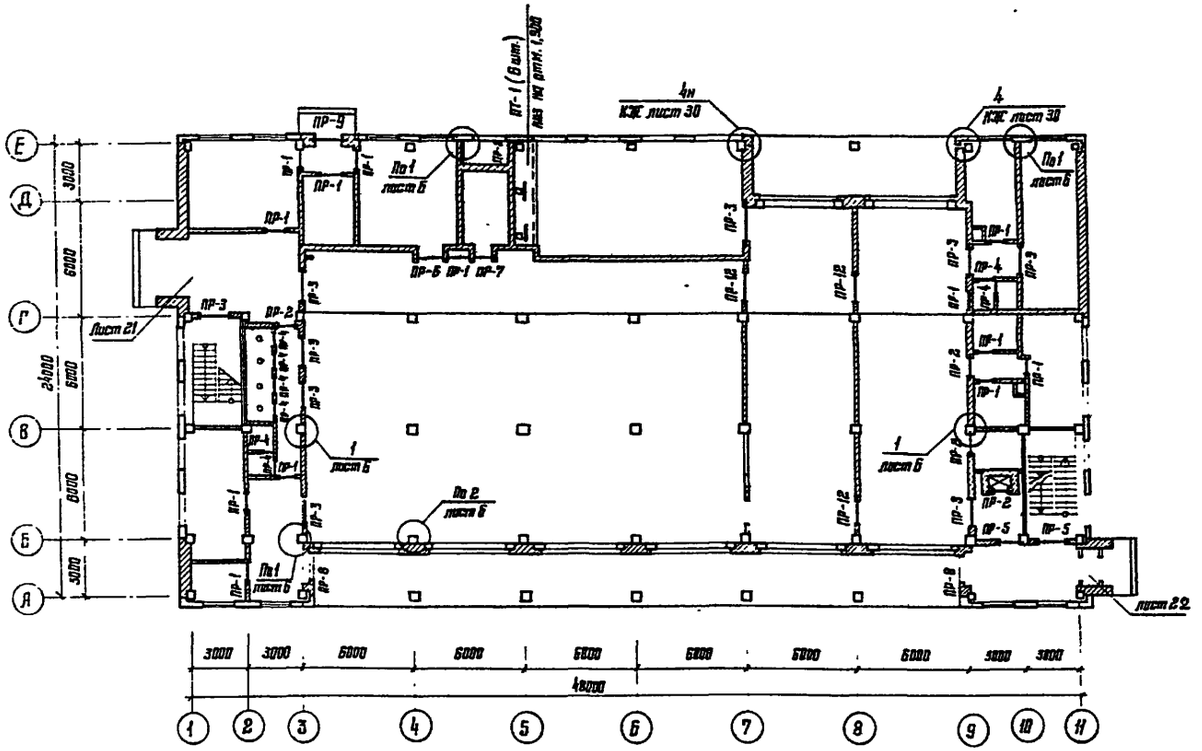

Ведомость перемычек

Тип	Схема сечения
ПР-1	1
ПР-2	1
ПР-3	2
ПР-4	3
ПР-5	4
ПР-6	2

продолжение

Тип	Схема сечения
ПР-7	1
ПР-8	6, 5
ПР-9	7, 8
ПР-10	10, 9
ПР-11	4
ПР-12	2

продолжение

Тип	Схема сечения
ПР-13	4, 11

План на отм.-3,300

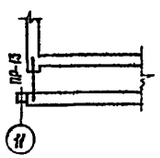

А-А

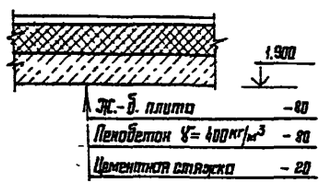

Типовые детали крепления кирпичных перегородок к примыкающим конструкциям принять по серии 2.230-1 Вып.5.

Спецификация перемычек

Марка, поз.	Обозначение	Наименование	Кол. на этаж: Серия	1	2	3	Всего	Масса ед., кг	Примеч.
		Для $t_{н.в.}$=-20°С							
1	1.038.1-1 Вып.1	1ПБ13-1		29	9	9	47	25,0	
2		2ПБ17-2		27		1	28	74,0	
3		1ПБ10-1		8	12	10	30	20,0	
4		2ПБ16-2	1	4	2		7	65,0	
6	1.038.1-1 Вып.2	2ПП23-7		2			2	310,0	
7		2ПП18-5		1			1	241,0	
9	1.038.1-1 Вып.1	2ПБ13-1			2		2	54,0	
10		3ПБ16-37			1		1	102,0	
11	1.038.1-1 Вып.2	5ПП14-5	1				1	253,0	
ПТ-1	1.243.1-4	ПТВ-11.9		6			6	198,0	
		Для $t_{н.в.}$=-30°С							
1	1.038.1-1 Вып.1	1ПБ13-1		29	9	9	47	25,0	
2		2ПБ17-2		27		1	28	74,0	
3		1ПБ10-1		8	12	10	30	20,0	
4		2ПБ16-2	1	4	2		7	65,0	
5		2ПБ22-3		2			2	92,0	
6	1.038.1-1 Вып.2	2ПП23-7		2			2	310,0	
7		2ПП18-5		1			1	241,0	
8	1.038.1-1 Вып.1	2ПБ19-3		1			1	81,0	
9		2ПБ13-1			2		2	54,0	
10		3ПБ16-37			1		1	102,0	
11	1.038.1-1 Вып.2	5ПП14-5	1				1	253,0	
ПТ-1	1.243.1-4	ПТВ-11.9		6			6	198,0	
		Для $t_{н.в.}$=-40°С							
1	1.038.1-1 Вып.1	1ПБ13-1		29	9	9	47	25,0	
2		2ПБ17-2		27		1	28	74,0	
3		1ПБ10-1		8	12	10	30	20,0	
4		2ПБ16-2	1	4	2		7	65,0	
5		2ПБ22-3		4			4	92,0	
6	1.038.1-1 Вып.2	2ПП23-7		2			2	310,0	
7		2ПП18-5		1			1	241,0	
8	1.038.1-1 Вып.1	2ПБ19-3		2			2	81,0	
9		2ПБ13-1			2		2	54,0	
10		3ПБ16-37			1		1	102,0	
11	1.038.1-1 Вып.2	5ПП14-5	1				1	253,0	
ПТ-1	1.243.1-4	ПТВ-11.9		6			6	198,0	

416-6-29.12.88 — АР

ГИП	Соболева		1988 23.03	
Н. контр.	Казанкова		22.03	Пожарное депо на 6 автомобилей без
Нач. отд.	Михонов		18.03	жилых помещений (железобетонный
Гл. конструктор	Нестерова		17.03	каркас и кирпичные стены)
Рук. гр.	Пименова		22.03	Схема расположения элементов
Проверил	Лисина		22.03	перемычек 1 этажа и
Инспектор	Пименова		22.03	план на отм.-3,300

Стадия	Лист	Листов
Р	15	

Учреждение ИГ-548/7 Москва

Копировал Цыганкова Формат А2

Инв. №

Взам. инв. №

Подпись и дата

Инв. № подл.

Дубл. 08

Справочный

Примечание

Дата

Подпись

Инв. №

Альбом I

Схема расположения элементов перемычек и перегородок на 3 этаже

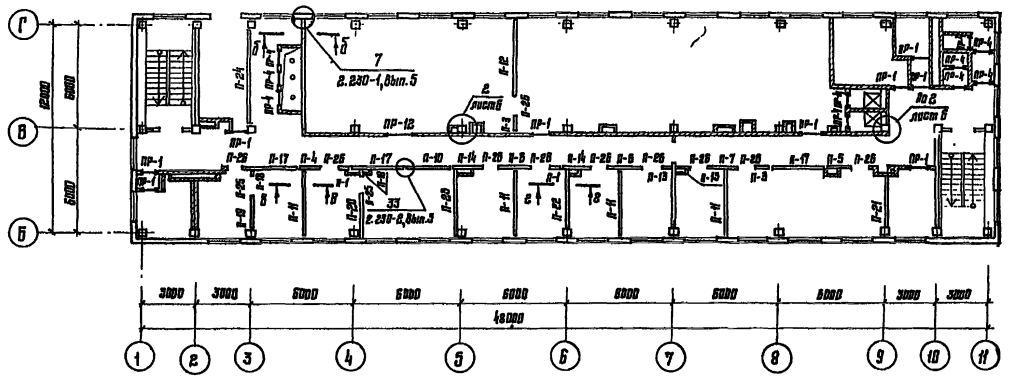

Схема расположения элементов перемычек и перегородок на 2 этаже

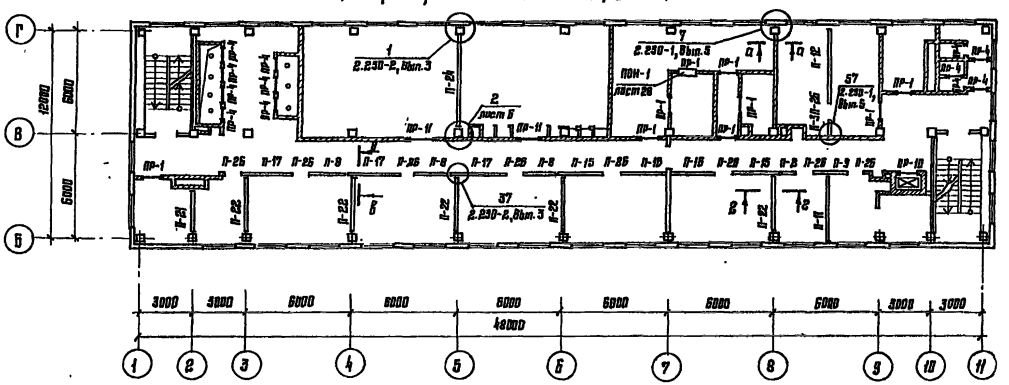

а-а

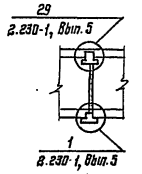

б-б

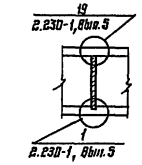

в-б

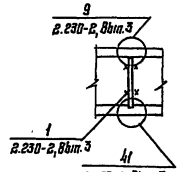

г-г

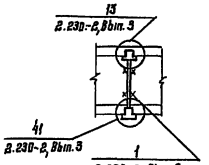

Спецификация сборных гипсобетонных перегородок

Марка, поз.	Обозначение	Наименование	Кол. на этаж 2	Кол. на этаж 3	Всего	Масса ед., кг	Примеч.
П-1	1.231.9-7 Вып.2	ПГ 6,2.30.8-5Г	—	2	2	190	
П-2		ПГ 8,2.30.8-5Г	1	—	1	255	
П-3		ПГ 9,2.30.8-5Г	1	2	3	285	
П-4		ПГ 13,2.30.8-5Г	—	1	1	410	
П-5		ПГ 14,6.30.8-5Г	—	1	1	455	
П-6		ПГ 16,6.30.8-5Г	—	2	2	515	
П-7		ПГ 17,8.30.8-5Г	—	1	1	556	
П-8		ПГ 19,8.30.8-5Г	3	—	3	615	
П-9		ПГ 20,3.30.8-5Г	1	—	1	635	
П-10		ПГ 29,8.30.8-5Г	—	1	1	930	
П-11		ПГ 37,2.30.8-5Г	1	4	5	1165	
П-12		ПГ 43,4.30.8-5Г	1	1	2	1360	
П-13		ПГВ 8,2.30.8-5Г-1	—	2	2	250	
П-14		ПГВ 16,6.30.8-5Г-3	—	2	2	500	
П-15		ПГВ 25,6.30.8-5Г-3	2	—	2	780	
П-16		ПГВ 25,6.30.8-5Г-1	2	—	2	790	
П-17		ПГВ 29,8.30.8-5Г-3	3	3	6	915	
П-18		ПГ 5,7.28.8-5Г	—	2	2	165	
П-19		ПГ 17,8.28.8-5Г	—	1	1	510	
П-20		ПГ 20,3.28.8-5Г	—	1	1	590	
П-21		ПГ 26,6.28.8-5Г	1	1	2	765	
П-22		ПГ 31,8.28.8-5Г	5	1	6	900	
П-23		ПГ 37,2.28.8-5Г	—	1	1	1075	
П-24		ПГ 55,6.28.8-5Г	1	1	2	1600	
П-25		ПГ 9,9.7.8-5Г	—	2	2	65	
П-26	1.231.9-7 Вып.1	ПГ 10.9.8-5Г	9	10	19	94	

1. Ведомость и спецификация перемычек даны на листе 15.
2. Типовые детали крепления гипсобетонных перегородок к примыкающим конструкциям принять по серии 2.230-2 Вып.3.
3. ИМ-1 пристрелить дюбелями, 3 шт. по высоте колонны на 1 этаже и по 2 шт. на 2 и 3 этажах, анкеры А-1, А-2 приварить к закладным деталям.

Спецификация элементов крепления кирпичных перегородок и наружных стен

Марка, поз.	Обозначение	Наименование	Кол. шт.	Масса ед., кг	Примеч.
ММ-1	2.230-1 Вып.5	ММ-1	280	0,35	
К-1		К-1	89	0,41	
К-2		К-2	49	0,17	
К-5		К-5 ℓ=963мм		13,16	
		Полоса $\frac{в=200\ ГОСТ\ 103-76}{Ст3пс6\ ГОСТ\ 535-79}$			
ИМ-1	лист 6	ℓ=350	102	4,39	
А-1	лист 6	ф8 AI ГОСТ 5781-82 ℓ=900	204	0,44	
А-2	лист 6	ф8 AI ГОСТ 5781-82 ℓ=1380	50	0,44	

Спецификация элементов крепления гипсобетонных перегородок

Марка, поз.	Обозначение	Наименование	Кол. шт.	Масса ед., кг	Примеч.
М1	2.230-2 Вып.3	М1	100	0,20	
М5		М5	47	0,29	
М7		М7	48	0,10	
М11		М11	184	0,14	
ММ-3	2.230-1 Вып.5	ММ-3	6	0,44	

Привязан

Инв.№

Инв.№ подл. | Подпись и дата | Взам.инв.№

					416-6-29.12.88 — АР		
ГИП	Соболева		1988				
Н.контр.	Казанцева		26.03	Пожарное депо на автомобилей без жилых помещений (сборно-железобетонным каркасом и панельными стенами)	Стадия	Лист	Листов
Нач.отд.	Тимошев		29.03		Р	16	
Гл.констр.пр.	Нестерова		19.03				
Нач.гр.	Луканова		17.03	Схемы расположения элементов перемычек и сборных перегородок 2 и 3 этажей	Управление ИГ-548/7 Москва		
Проверил	Лисуой		22.01				
Проектир.	Луканова		22.01				
			20.01				

Копировал Цыганова

Формат А2

Альбом I

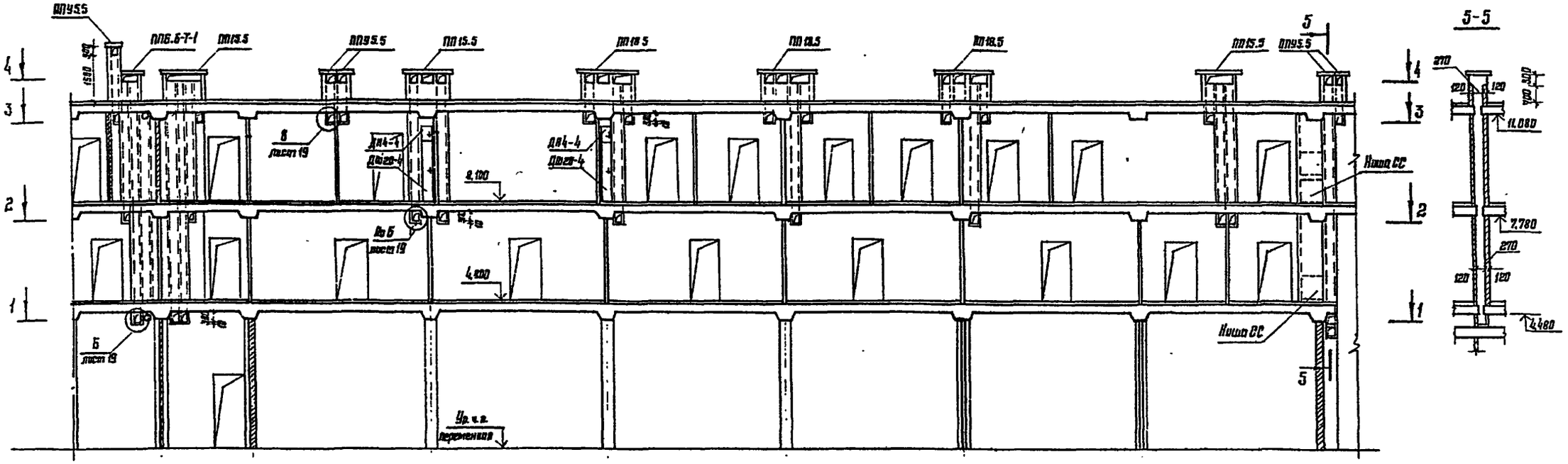

				416-6-29.12.88 — АР	
			1988		
ГИП	Соболева		21 03		
Н.контр.	Казанцева		22 03	Пожарное депо на 6 автомобилей без жилых помещений (с железобетонным каркасом и панельными стенами)	Стадия: Р; Лист: 17; Листов:
Нач.отд.	Тихонов		18 03		
Гл.конструктор	Нестерова		17 03		
Рук.гр.	Луканова		22 01	Развертки Вентканалов РК-1	Учреждение: ИГ-548/7, Москва
Звеньевой	Соболева		22 01		
Проектир.	Луканова		20 01		

Привязан

Инв. №

Копировал Цыганова

Формат А2

Согласовано

Инв. № подл. | Подпись и дата | Взам. инв. №

Альбом I

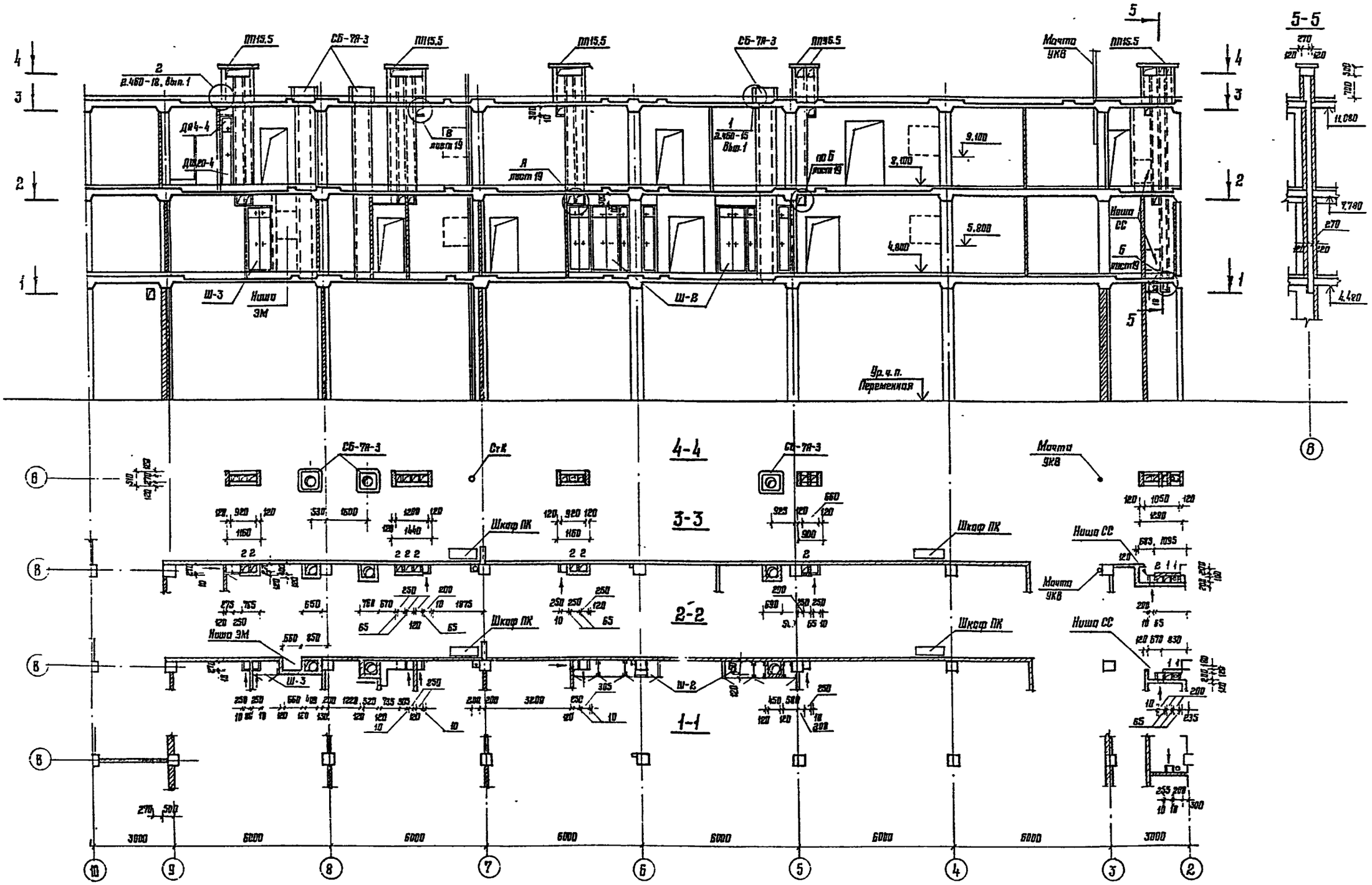

				416-6-29.12.88 — АР	
ГАП	Соболева		1998		
Н.контр.	Козонцева		23.03	Пожарное депо на 6 автомобилей без жилых помещений (сборное железобетонное каркасом и панельными стенами)	Стадия: Р; Лист: 18; Листов:
Нач.отд	Тесленов		22.03		
Гл.специалист	Нестерова		18.03		
Нач.сп	Дружкова		17.03	Развертка вентканалов РК-2	Организация: ИГ-548\7 Москва
Проверил	Соболева		22.01		
Разработал	Лаконцева		20.01		

Привязан

Инв. №

Копировал Цветкова

Формат А2

Альбом 1

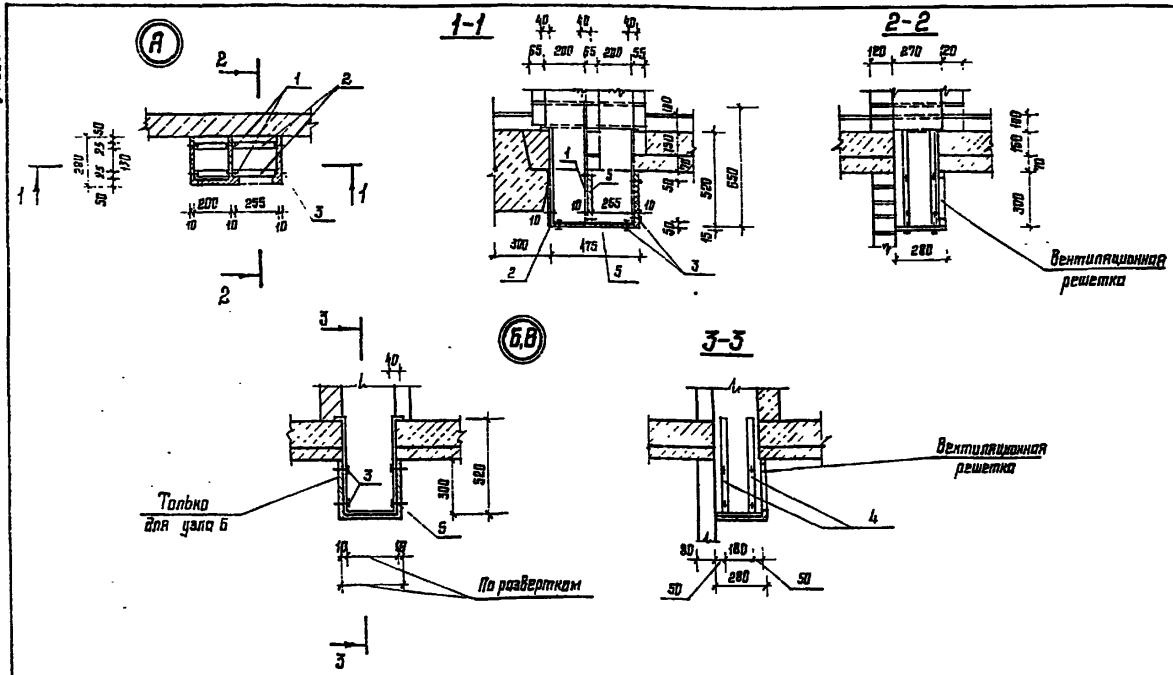

Спецификация разверток вентканалов РК-1 и РК-2

Марка, поз.	Обозначение	Наименование	Кол.	Масса ед., кг	Примеч
		РК-1			
		Парапетные плиты			
ПП95.5	1.238.1-2	ПП95.5	5	50,0	
ПП15.5	1.238.1-2	ПП15.5	3	135,0	
ПП18.5	1.238.1-2	ПП18.5	3	157,0	
ПП6.6-Т-1	1.238-1 Вып.2	ПП6.6-Т-1	1	53,0	
ДШ20-4	1.172.5-6	Дверка шкафа ДШ20-4	2		
ДА4-4	1.172.5-6	Дверка антресоли ДА4-4	2		
А	Лист 19	Узел А	2		
Б	Лист 19	Узел Б	8		
В	Лист 19	Узел В	14		
		РК-2			
		Парапетные плиты			
ПП95.5	1.238.1-2	ПП95.5	2	50,0	
ПП15.5	1.238.1-2	ПП15.5	4	135,0	
ДШ20-4	1.172.5-6	Дверка шкафа ДШ20-4	1		
ДА4-4	1.172.5-6	Дверка антресоли ДА4-4	1		
А	лист 19	Узел А	2		
Б	лист 19	Узел Б	2		
В	лист 19	Узел В	9		
		Прочие материалы			
5		Асбоцементный лист			
		10×280 ГОСТ 18124-75			39м

Ведомость крепежных элементов

Марка, поз	Обозначение	Наименование	Кол.	Масса ед., кг	Примеч.
		Узел А			
1		Полоса 4×25 ГОСТ 103-76 / Вст3пс6 ГОСТ 535-79			
		ℓ=690	2	0,55	
2		Полоса 4×25 ГОСТ 103-76 / Вст3пс6 ГОСТ 535-79			
		ℓ=1585	2		
3		Винт 3×16 ГОСТ 10621-80	18		
		Узел Б (В)			
4		Полоса 4×25 ГОСТ 103-76 / Вст3пс6 ГОСТ 535-79			
		ℓ=1340 (1290, 1240)	2	1,05	(1,02; 0,98)
3		Винт 3×16 ГОСТ 10621-80	12		
		Подвесной Венткороб			10м
		на 1 пм			
4		Полоса 4×25 ГОСТ 103-76 / Вст3пс6 ГОСТ 535-79			
		ℓ=1340	3	1,05	
3		Винт 3×16 ГОСТ 10621-80	18		
		Прочие материалы			
5		Асбоцементный лист			
		10×280 ℓ=1000 ГОСТ 18124-75	3		

1. Кладка вентиляционных каналов из кирпича М75 на растворе М25 с затиркой внутренних поверхностей цементным раствором.

2. Крепежные элементы узлов А, Б и В установить до кладки стен вентканалов.

3. Электрониши после монтажа оборудования снизу заложить кирпичом, выше заделать асбоцементными листами по деревянному каркасу, пропитанному антипиренами.

4. Швы между асбоцементными листами промазать мастикой из асбоцементного раствора с добавлением казеиного клея ГОСТ 3056-74 густой консистенции с последующей проклейкой 2 слоями ткани.

				416-6-29.12.88 — АР
			1988	
ГАП	Соболева		22 03	
Н. контр.	Казанцева		21 03	Пожарное депо на 6 автомобилей без жилых помещений (с железобетонным каркасом и пожарными стенами)
Нач. отд.	Тихонов		18 03	
Гл. конструктор	Нестерова		17 03	
Рук. гр.	Лукьянова		15 03	Детали и спецификация разверток вентканалов РК-1, РК-2
Проверил	Соболева		15 03	
Подготовил	Лукьянова		14 01	

Стадия: Р | Лист: 19 | Листов:

Учреждение: ИГ-548/7 Москва

Копировал Цыганова

Формат А2

Привязан

Инв. №

Альбом I

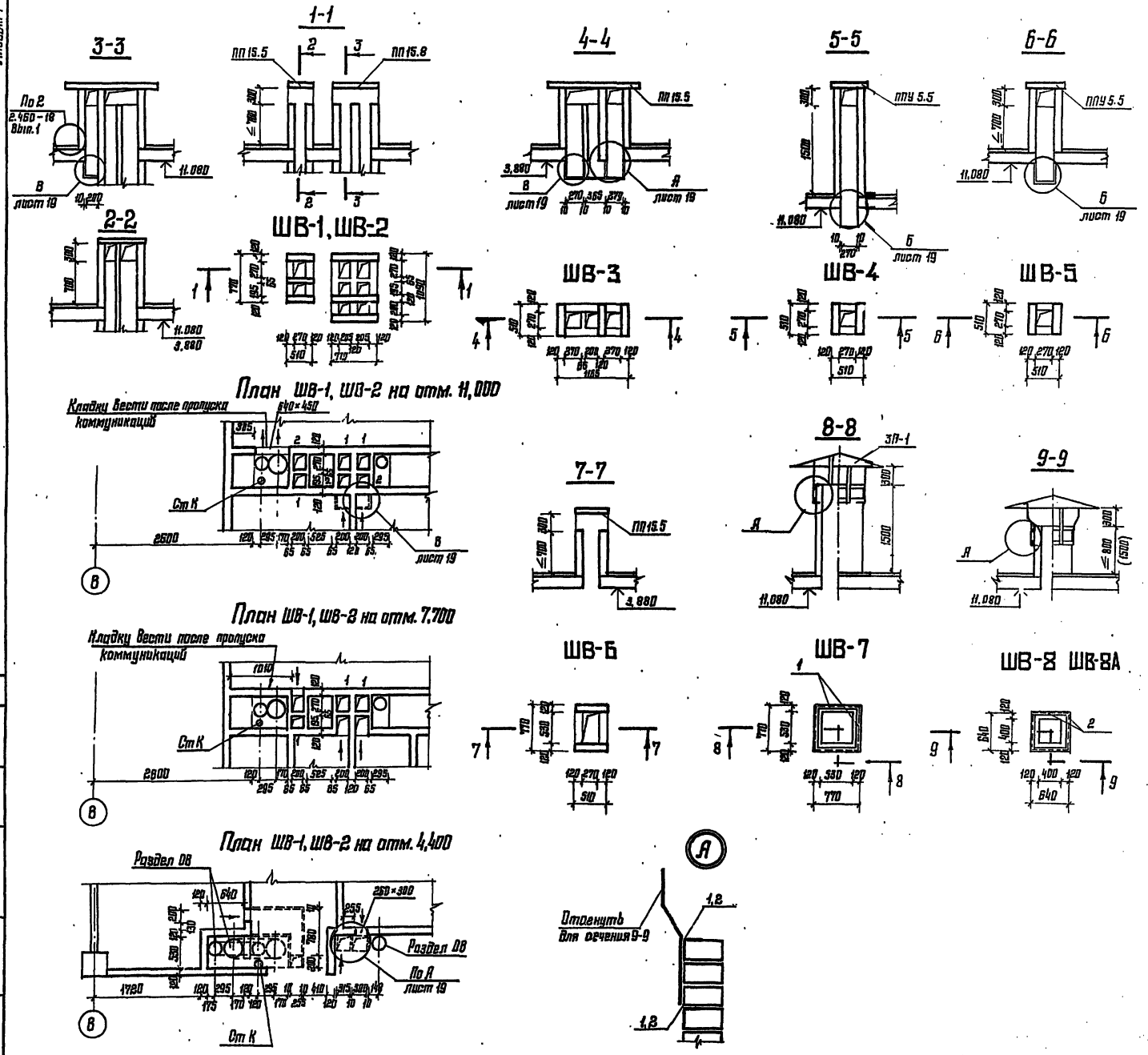

Металлические изделия поз. 1 и 2 окрасить масляной краской.

Спецификация элементов вентиляционных шахт

Марка, поз.	Обозначение	Наименование	Кол.	Масса ед., кг	Примеч.
		Шахты вентиляционные			
		ШВ-1	3		
ПП15.5	1.238.1-2	Плита парапетная ПП15.5	1	135,0	
	лист 19	Узел Б	1		
		ШВ-2	1		
ПП15.8	1.238.1-2	Плита парапетная ПП15.8	1	200,0	
	лист 19	Узел Б; А	2;1		
		ШВ-3	1		
ПП15.5	1.238.1-2	Плита парапетная ПП15.5	1	135,0	
	лист 19	Узел В; А	1;1		
		ШВ-4	1		
ППУ5.5	1.238.1-2	Плита парапетная ППУ-5.5	1	50,0	
	лист 19	Узел Б	1		
		ШВ-5	4		
ППУ5.5	1.238.1-2	Плита парапетная ППУ5.5	1	50,0	
	лист 19	Узел Б	1		
		ШВ-6	1		
ПП15.5		Плита парапетная ПП15.5	1	135,0	
		ШВ-7	1		
ЗП-1	1.494-32	Зонт прямоугольный			
		(без 2 нижних поз. 3)		27,0	
		крепежный элемент			
		Уголок $\frac{63\times63\times6\ ГОСТ8509-86}{ВСт3кп2\ ГОСТ535-79}$ $l=782$	8	4,5	
		ШВ-8 (ШВ-8А)	2(1)		
ЗП-2	1.494-32	Зонт прямоугольный			
		(без 2 нижних поз. 3)		27,0	
		Крепежный элемент			
2		Уголок $\frac{63\times63\times6\ ГОСТ8504-86}{ВСт3кп2\ ГОСТ535-79}$ $l=652$	8	3,73	

Согласовано:
Инж. ОВ Куликова 16.03
Инж. ВК Шеволдина 16.03

Инв. № подл. | Подпись и дата | Взам. инв. №

			1988
ГАП	Соболева		23.03
Н. контр.	Казанцева		22.03
Нач. отд.	Тихонов		18.03
Гл. констр. отд.	Нестерова		17.03
Рук. гр.	Луканова		22.01
Проверил	Соболева		22.01
Проектир.	Луканова		20.01

416-6-29.12.88 — АР

Пожарное депо на 6 автомобилей без жилых помещений (с железобетонным каркасом и панельными стенами)

Вентиляционные шахты

Стадия	Лист	Листов
Р	20	

Учреждение ИГ-548/7 Москва

Привязан

Инв. №

Копировал Цыганова

Формат А2

Альбом 1

Фрагмент фасада 1

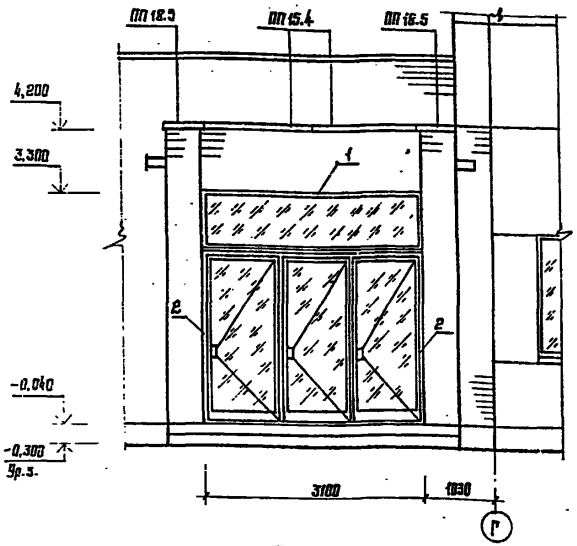

1-1

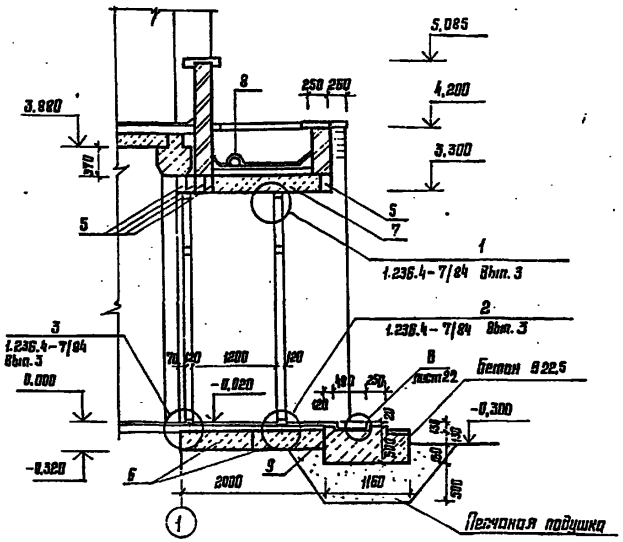

План на отм. 0,000

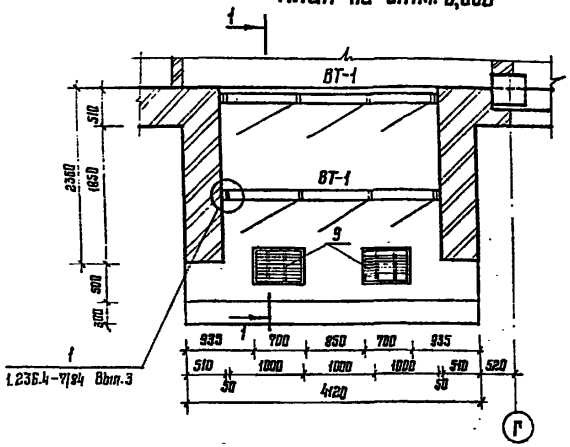

Схема крепления витража тамбура ВТ-1 (мест 2)

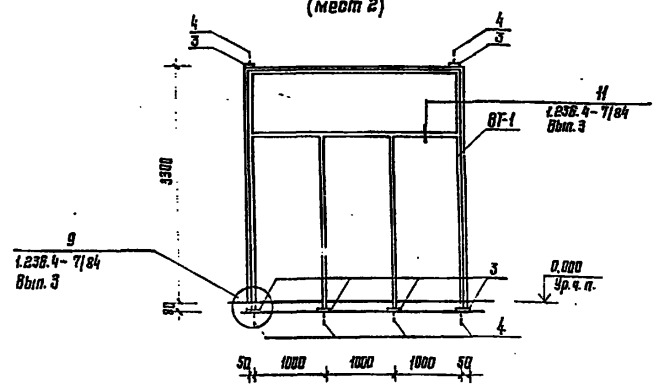

Спецификация элементов тамбура главного входа

Марка, поз.	Обозначение	Наименование	Кол.	Масса ед., кг	Примеч.
		Комплект линейных элементов для рам тамбуров с тремя распашными однопольными дверями с порогом			
ВТ-1	1.236.4-7/84 Вып. 3	ТАТ 33-30П	2	127,3	
1	1.236.4-7/84 Вып. 1	Нащельник верхний НЛ-30	4	1,25	0,12-Резина
2		Нащельник боковой НЛ-33	8	1,57	0,13-Резина
		Пружина П-01	74	0,02	
		Крепежные элементы			
		Полоса 8×90 ГОСТ 103-76 / ВСт3псб ГОСТ 535-79			
3		ℓ=120	12	0,68	Без черт.
4*		ф6АI ГОСТ 5781-82 ℓ=240	12	0,05	
		Прочие материалы			Всего
		Стекло δ=6,5мм ГОСТ 7380-77			
	1.236.4-7/84 Вып. 3	С-8 850×2950	2		5,0 м²
		Минеральная вата			
		ГОСТ 4640-84	—		0,022 м³
		Гернит ф40 ГОСТ 19177-81	—		18,2 м
	1.236.4-7/84 Вып. 3	Прокладка ПП3-3	8		
		Бетон В22,5			3,0 м³
5	1.038.1-1 Вып. 1	Перемычки 3П634-4	5	222	
6	1.141-1 Вып. 60	Плиты ПК 36.10-4т	2	1055	
7		ПК 36.15-4т	1	1700	
8		Асбоцементная труба			
		ф150 ГОСТ 539-80 ℓ=800	2		1,60 м
9	416-6-29.12.88-КЖ.И-05.31	Решетка для вытирания ног	2	15,12	

* смотри ведомость деталей

Ведомость деталей

Поз.	Эскиз
4	100 / 70

Ведомость расхода стали на крепежные элементы, кг.

Марка элемента	Изделия арматурные						Всего
	Арматура класса А-I		Прокат марки ВСт3псб				
	ГОСТ 5781-82		ГОСТ 103-76				
	ф6	Итого	-8×90	Итого			
Крепежные элементы	0,6	0,6	8,2	8,2			8,8

				1988	416-6-29.12.88 — АР		
ГАП	Соболева		22.03				
Н. контр.	Казанцева		21.02	Пожарное депо на 6 автомобилей без жилых помещений (с железобетонным каркасом и панельными стенами)	Стадия	Лист	Листов
Нач. отд.	Тихонов		13.03		Р	21	
Гл. конструктор	Нестерова		17.03				
Рук. гр.	Лукинова		22.01	Тамбур главного входа	Учреждение ИГ-548/7 Москва		
Сведения	Лигуев		21.01				
Проектир.	Соболева		20.01				

Привязан

Инв. №

Копировал Цыганова

Фрагмент фасада 2

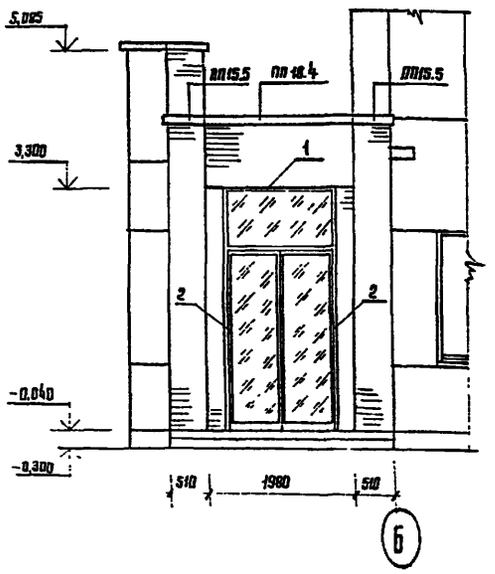

1-1

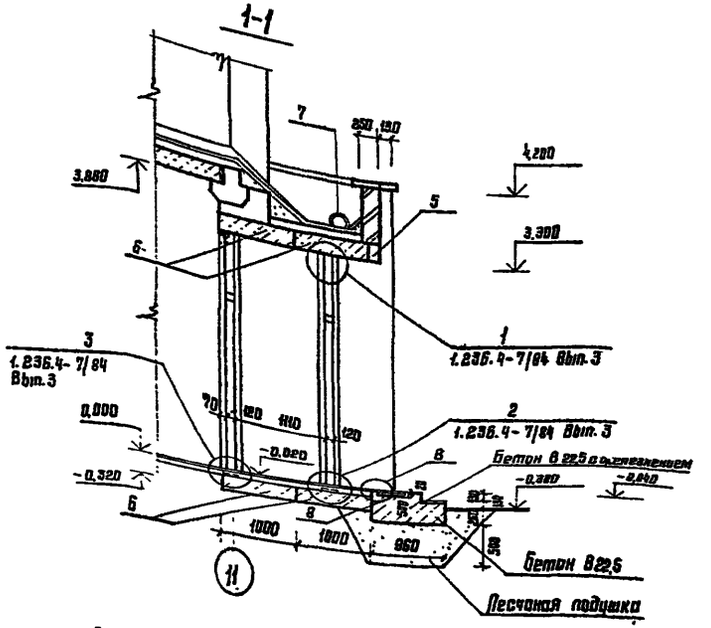

План на отм. 0,000

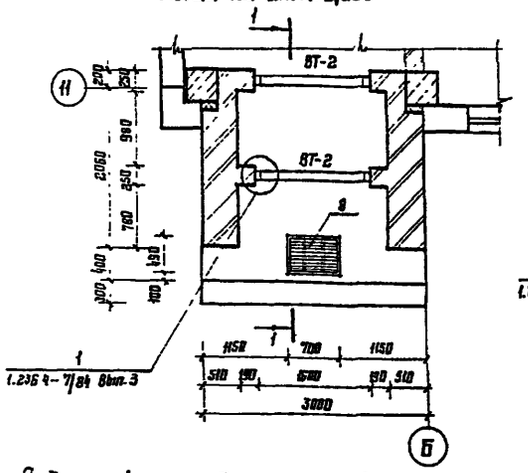

Схема крепления витража тамбура ВТ-2 (мест 2)

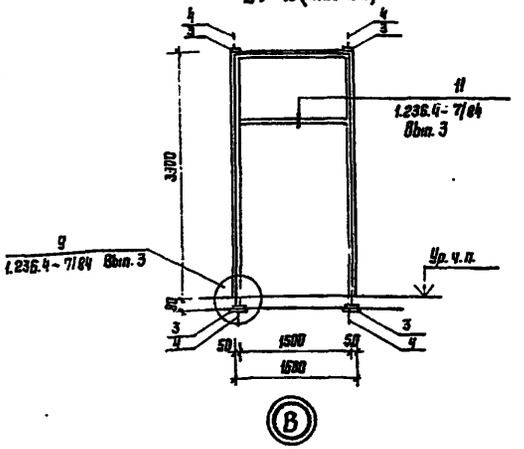

Ведомость расхода стали на крепежные элементы, кг

Марка элемента	Изделия арматурные						Всего
	Арматура класса		Прокат марки				
	А-I		Ст3 пс6				
	ГОСТ 5781-82		ГОСТ 103-76				
	ф6	Итого	-8×90	Итого			
Крепежные элементы	0,4	0,4	5,44	5,44			5,84

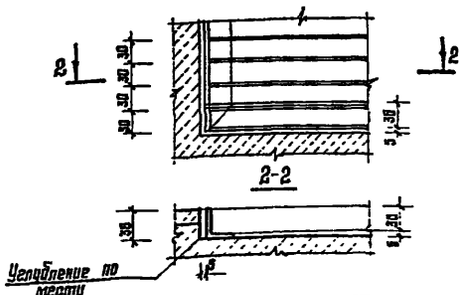

Спецификация элементов тамбура служебного входа

Марка, поз.	Обозначение	Наименование	Кол.	Масса ед., кг	Примечан
		Тамбурные рамы с одной			
		распашной двупольной			
		дверью с порогом			
ВТ-2	1.236.4-7/84 Вып.3	ТАН 33-15П	2	74,1	
1	ГОСТ 25116-82	Нащельник верхний НП-16	4	0,65	0,05кг резина
2	1.236.4-7/84 Вып.1	Нащельник боковой НП-33	8	1,87	0,13кг резина
	То же	Пружина П-01	66	0,02	
		Крепежные элементы			
		Полоса 8×90 ГОСТ 103-76			
		Вставка ГОСТ 535-79			
3		L=120	8	0,68	
4		фбАI ГОСТ 5781-82 L=240	8	0,05	
			2		
		Прочие материалы			Всего
		Стекло Б-6,5 ГОСТ 7380-77			
	1.236.4-7/84 Вып.3	С-11 (950×1450)	2		2,48 м²
		Минеральная вата			
		ГОСТ 4640-84			0,08 м³
		Гвоздь ф40, ГОСТ 19177-81			16,4 кг
	1.236.4-7/84 Вып.3	Подкладка ТП3-3	8		
		Бетон В22,5			1,4 м
5	1.038.1-1 Вып.1	Перемычка 2ПБ25-3	1	183	
6	1.141-1 Вып.60	Плиты ПК 24.10-8т	4	712	
7		Асбоцементная труба			
		ф150 ГОСТ 539-80 L=800	1		0,80 м
8	416-6-29.12.88-КЖС.Н-05.31	Решетка для вытяжной шахты	2	19,12	

1. Расход минеральной ваты на 1 м нащельника – 0,0006 м³
2. Парапетные плиты учтены на листе 12.

					416-6-29.12.88 – АР		
ГАП	Соболева			1988			
Н.контр.	Козлитова			22.03			
Нач.отд.	Тесаков			21.03	Построение секций в девятиэтажной без жилых изменений (с сборно-монолитным каркасом и осевыми стенами)	Стадия	Лист	Листов
Гл.констр.сп.	Нестерова			12.03		Р	22	
Рук.гр.	Цыганова			17.03				
Проверил	Волгой			22.01	Тамбур служебного входа	Учреждение		
Привязан				21.01		ИГ-548/7		
Инв.№				20.01		Москва		

Копировал Цыганова Формат А2

Альбом I

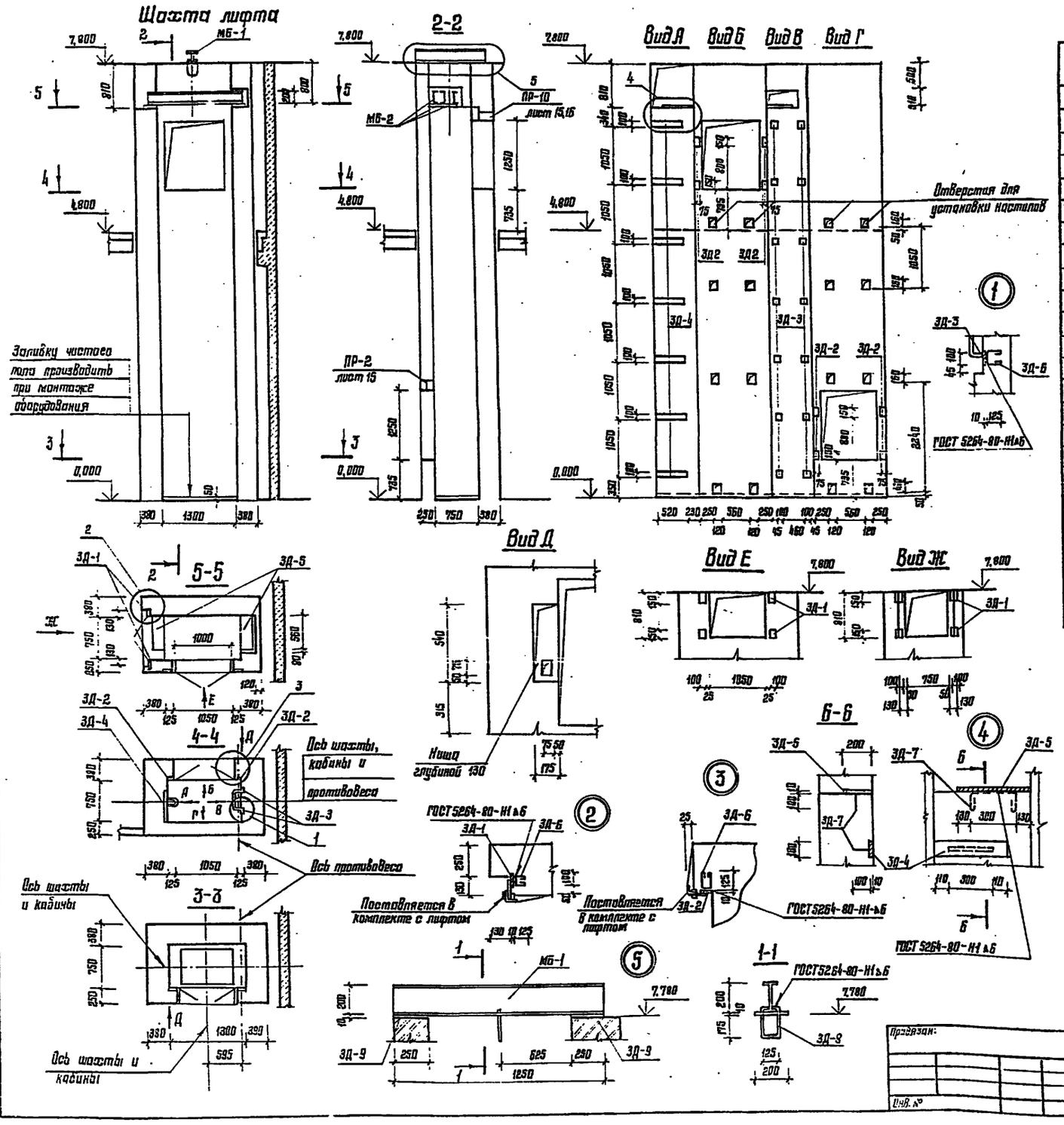

Спецификация закладных элементов шахты лифта

Марка, поз.	Обозначение	Наименование	Кол. шт.	Масса ед., кг	Примеч.
		Закладная деталь			
ЗД-1		Полоса 10×100 ГОСТ 103-76 / Вст3пс6 ГОСТ 535-79 ℓ=150	8	1,18	б.ч.
ЗД-2		Полоса 10×75 ГОСТ 103-76 / Вст3пс6 ГОСТ 535-79 ℓ=100	8	0,59	"
ЗД-3		Полоса 10×100 ГОСТ 103-76 / Вст3пс6 ГОСТ 535-79 ℓ=100	14	0,79	"
ЗД-4		Полоса 10×100 ГОСТ 103-76 / Вст3пс6 ГОСТ 535-79 ℓ=520	7	4,00	"
ЗД-5		Полоса 10×200 ГОСТ 103-76 / Вст3пс6 ГОСТ 535-79 ℓ=560	2	8,73	"
ЗД-6		ф10АI ГОСТ 5181-82 ℓ=400	30	0,25	"
ЗД-7		ф10АI ГОСТ 5181-80 ℓ=500	9	0,31	"
ЗД-8		ф20АI ГОСТ 5181-82 ℓ=600	1	1,49	"
ЗД-9		Полоса 10×200 ГОСТ 103-76 / Вст3пс6 ГОСТ 535-79 ℓ=250	2	3,93	"
		Металлическая балка			
МБ-1		Двутавр 20 ГОСТ 8239-72 / Вст3кп2 ГОСТ 535-79 ℓ=1250	1	26,25	"
МБ-2		Швеллер 20-ГОСТ 8240-72 / Вст3кп2 ГОСТ 535-79 ℓ=1800	3	33,12	"

1. Технические условия производства работ принимать по АТ-6.00-003 документы АТ-6.01-011 и АТ-6.03-001.

2. Кладка стен из полнотелого кирпича М100 на растворе М50, с затиркой цементным раствором.

			1988	416-6-29.12.88 — АР
ГАП	Соболева		22.03	
Н.конт.	Казанцева		21.03	Пожарное дело на 6 автомобилей без жилых помещений (с железобетонным каркасом и панельными стенами)
Нач.отд.	Шахонов		16.03	
Гл.констр.	Нестерова		17.03	
Рук.гр.	Лукенова		22.01	Лифт грузовой малый с верхним машинным отделением Q = 100 кг. Шахта лифта
Проверил	Соболева		15.03	
Проектир.	Лукенова		20.01	

Стадия: Р | Лист: 23 | Листов:

Учреждение ИГ-548/7 Москва

Копировал Цыганова

Формат А2

Привязан:

Инв. №

Альбом I

СС-1

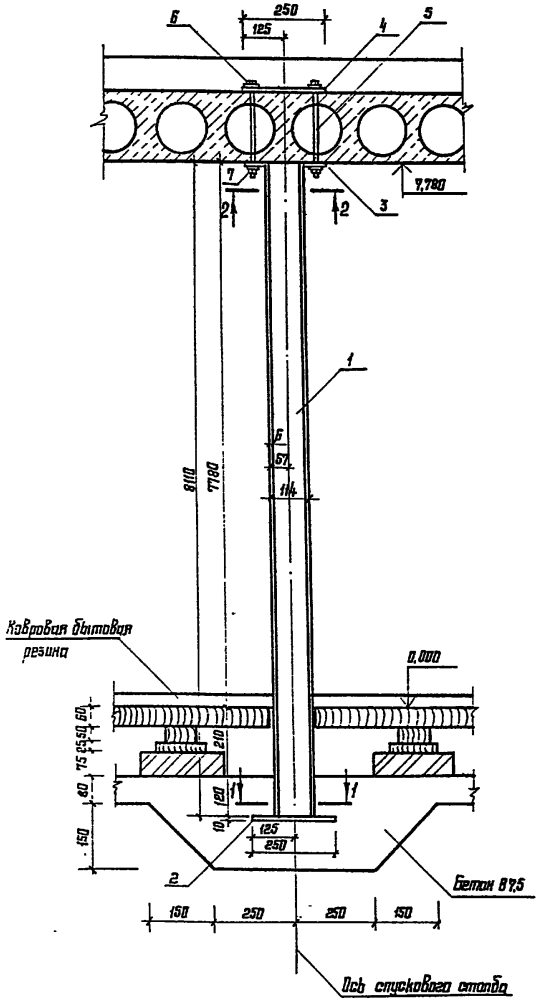

СС-2

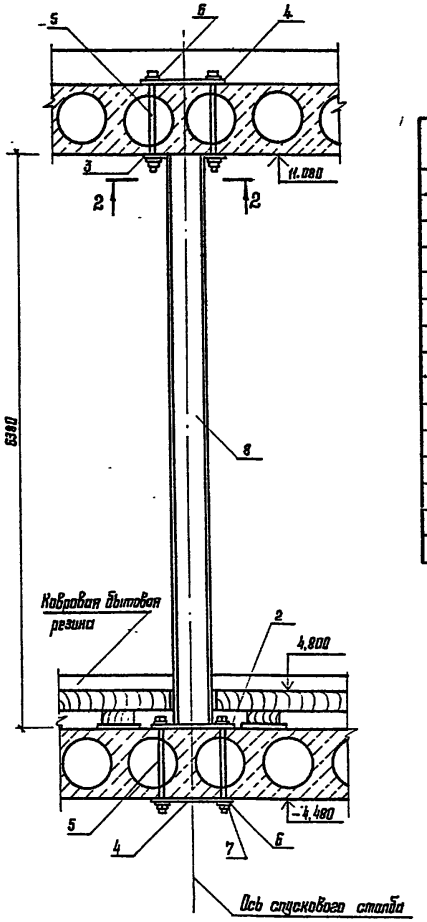

1-1

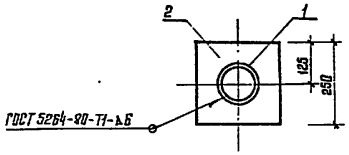

2-2

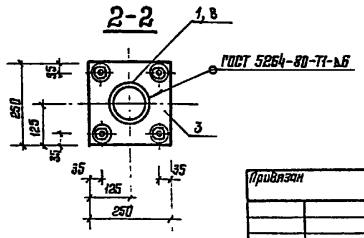

Спецификация элементов спусковых столбов СС-1, СС-2

Марка, поз.	Обозначение	Наименование	Кол. на исполнение СС-1	СС-2			Масса ед., кг	Примечание
		Сборочные единицы						
3	416-6-29.12.88-КЖ.И-05.13-05	Пластина ПМ-6	1	1			4,9	
4	-04	Пластина ПМ-5	1	2			4,9	
		Детали						
		Труба 114×6 ГОСТ 8732-78						
1		ℓ=8110	1				128,0	
8		ℓ=6370		1			102,0	
		Лист А 10×250 ГОСТ 19903-74						
		Лист ВСт3кп2 ГОСТ 535-79						
2		ℓ=250	1	1			4,9	
		Стандартные изделия						
5		Болт М16×310 ГОСТ 7798-70	4	8			0,54	
6		Шайба 16 ГОСТ 11371-78	8	16			0,011	
7		Гайка М16 ГОСТ 5915-70	4	8			0,033	

1. Место установки спусковых столбов на листах 5,6.
2. Трубы поз. 1 и 8 отполировать.
3. Сварные швы на стволе спуска не допускается
4. Поз. 3 приварить к поз. 1,8 после установки спускового столба в вертикальное положение.
5. Общее количество спусковых столбов на здание: СС-1 — 4 шт; СС-2 — 3 шт.

				416-6-29.12.88 — АР
ГАП	Соболева		1988 22.03	
Н. контр.	Казакова		21.03	Пожарное депо на водомобилей без жилых помещений (с железобетонным каркасом и панельными стенами)
Нач. отд.	Тихонов		19.03	
Гл. констр. пр.	Нестерова		17.03	
Рук. гр.	Лигай		16.03	Установка спусковых столбов СС-1, СС-2
Проверил	Лигай		15.03	
Проектор	Сычева		15.03	

Стадия: Р | Лист: 24 | Листов:

Учреждение: ИГ-548/7 Москва

Привязан

Инв. №

Копировал Цыганова

Формат А2

Альбом I

Встроенный шкаф Ш-1

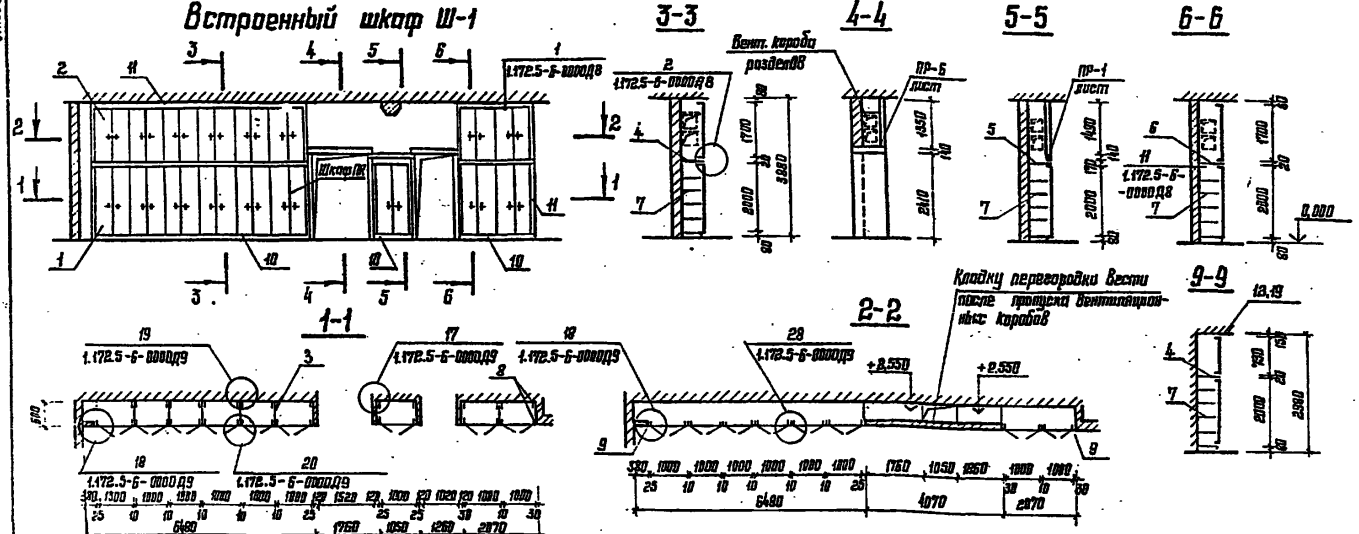

Встроенные шкафы

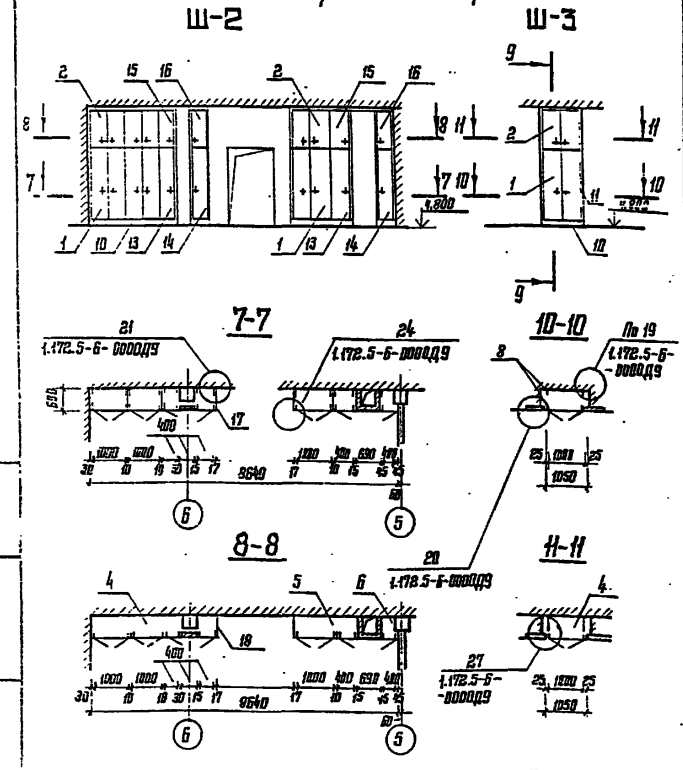

Спецификация сборных элементов встроенных шкафов Ш-1, Ш-2, Ш-3

Марка, поз.	Обозначение	Наименование	Кол.	Масса ед., кг	Примечан.
		Документация			
		Сборочный чертеж			
	1.172.5-6-0000Д8	Узлы 1-10			
	-0000Д9	Узлы 17-20, 27, 28			
		Сборочные единицы и детали			
		Шкаф Ш-1			
1	1.172.5-6-0100-11	Дверной блок шкафа, ДШ20-10	9		
2	-0100-08	То же ДШ17-10	8		
3	-0700-03	Стенка промежуточная СП21-6	6		
4	-0800-11	Полка антресольная, В=6,1м	1		
5	-11	То же ПА6-10	1		
6	-11	" В=2,05м	1		
7	-0900-11	Полка переставная ПП6-10	36		
8	-0002-01	Брус монтажный БМ-21	18		
9	-0002	То же БМ-18	4		
10	-0007	Цоколь			м 6,3
11	-0008-03	Наличник, Н-4			м 20,4
	-0014	Угольник, УМ-2	12		
	-0009;-001	Винт с гайкой стяжной В1	48		
	-0009;-0010	То же В-2	16		
		Шкаф Ш-2			
1	1.172.5-6-0100-11	Дверной блок шкафа ДШ20-10	3		

Дверные полотна и лицевые поверхности боковых стенок облицевать декоративным бумажнослоистым пластиком.

продолжение

Марка, поз.	Обозначение	Наименование	Кол.	Масса ед., кг	Примеч.
13	1.172.5-6-0100-03	Дверной блок шкафа ДШ20-10	2		
14	-03	" ДШ20-4	2		правый
2	-0200-23	То же антресоли ДА7-10	3		
15	-09	то же ДА7-4	2		
16	-09	" ДА7-4	2		правый
3	-0700-03	Стенка промежуточная СП21-6	3		
17	-0500-03	Стенка боковая шкафа СБШ21-6	2		
18	-0600-11	то же антресоли СБА9-6	2		
4	-0800-11	Полка антресольная, В-2,43м	1		
5	-11	то же В=1,42м	1		
6	-06	" ПА6-4	1		
7	-0900-11	Полка переставная ПП6-10	12		
	-06	то же ПП6-4	16		
8	-0002-01	Брус монтажный БМ-21	14		
10	-0007	Цоколь			м 4,40
11	-0008-01;-02	Наличник ℓ=3000 Н-2; Н-3	6:2		м 18+6
18;19	-03;-04	то же Н-4; Н-5			м 4,4+4,4
	-0014	Угольник УМ-2	13		
	-0009;-0010	Винт с гайкой стяжной В-1	34		
	-0009;-0010	то же В-2	14		
		Шкаф Ш-3			
1	1.172.5-6-0100-11	Дверной блок шкафа ДШ20-10	1		
2	-0200-23	то же антресоли ДА7-10	1		
4	-0800-11	Полка антресольная, ПА4-10	1		
7	-1000-05	Полка переставная, ПП3-10	4		
8	-0002-01	Брусок монтажный, БМ-21	4		
10	-0007	Цоколь	1		м 1,09
11	-0008-02	Наличник Н-3, ℓ=3000	2		м 6,00
12	-0008-03	то же Н-4, ℓ=1050	2		м 2,10
	-0014	Угольник УМ-2	4		
	-0009;-0010	Винт с гайкой стяжной В-2	2		

Привязан

Инв. №

			1988
ГАП	Соболева		28.03
Н. контр.	Казанцева		22.03
Нач. отд.	Тихонов		18.03
Гл. констр. отд.	Нестерова		17.03
Рук. гр.	Лиханова		22.01
Проверил	Лиханова		21.01
Проектир.	Соболева		20.01

416-6-29.12.88 — АР

Пожарное дело на 6 автомобилей без жилых помещений (с железобетонным каркасом и панельными стенами)

Стадия	Лист	Листов
Р	25	

Встроенные шкафы

Учреждение ИГ-548/7 Москва

Копировал Цыганова

Формат А2

Монтажная схема расположения ДБИ-1, ДБИ-1а

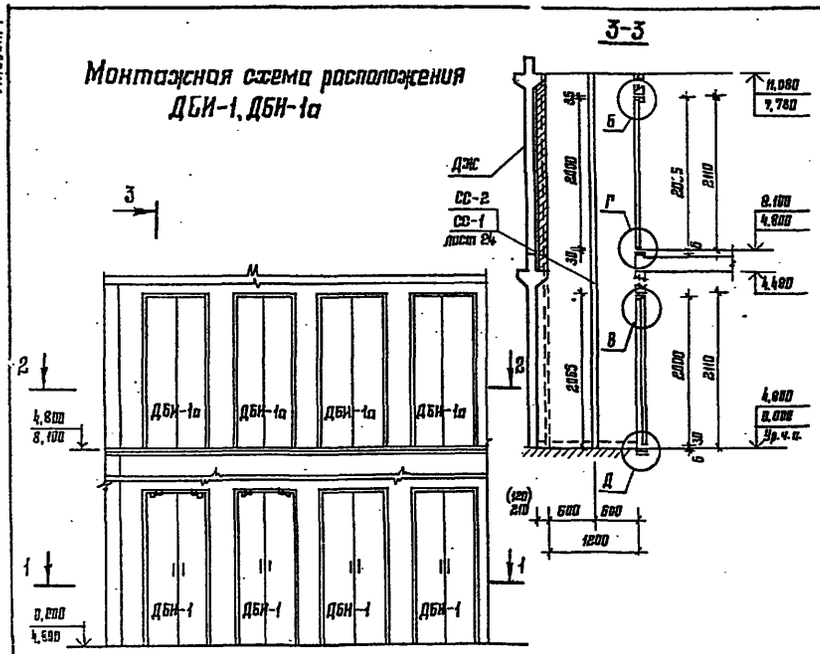

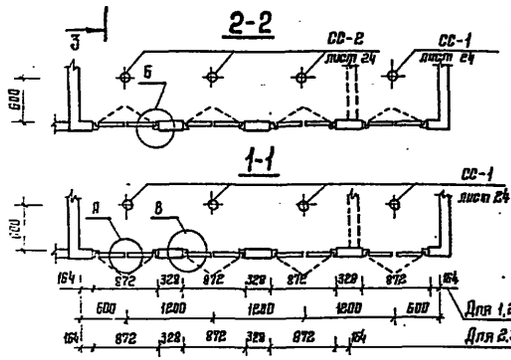

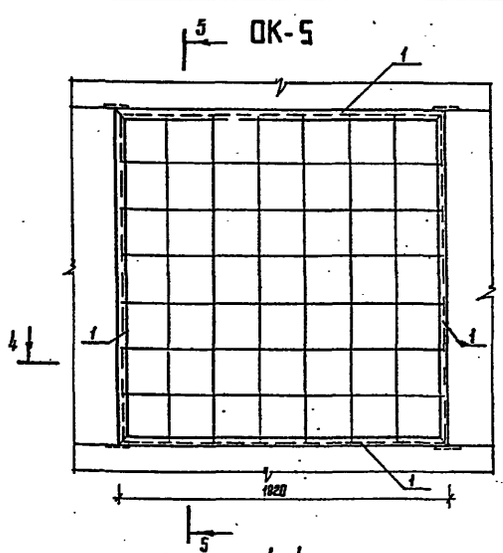

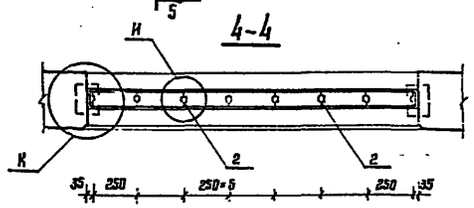

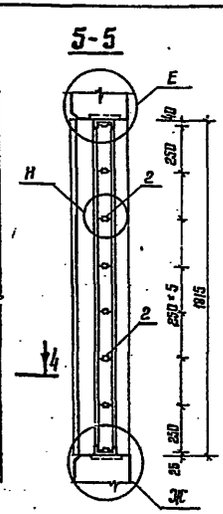

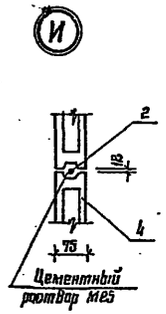

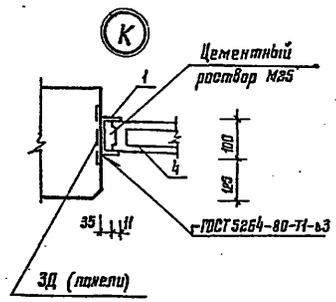

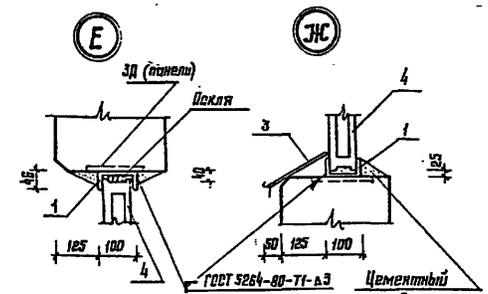

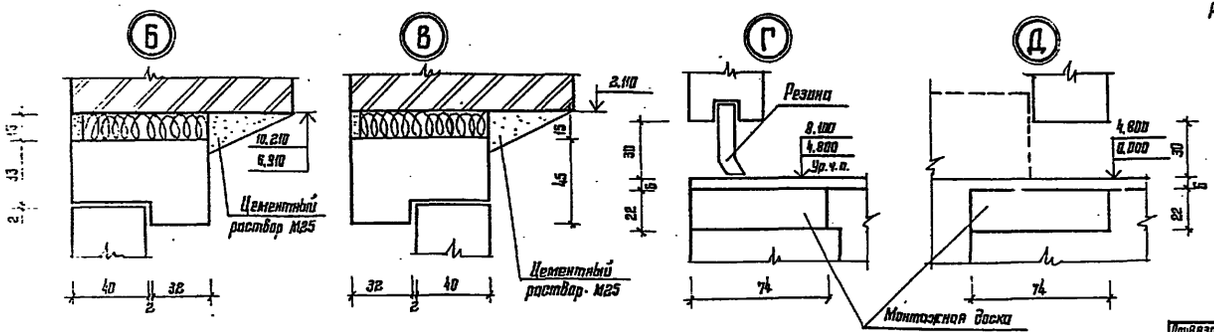

Спецификация элементов на ОК-5

Марка, поз.	Обозначение	Наименование	Кол.	Масса ед., кг	Примеч.
		Сборочные единицы			
		Швеллер 10 ГОСТ 8240-72 Вст3кп2 ГОСТ 535-79			
1		ℓ=1810	4	15,55	Б.Ч.
		Лист оцинкованный			
3		Лист δ-0,8×200 ГОСТ 19918-80 Вст3кп2 ГОСТ 535-79			
		ℓ= 1850	1		0,37м²
		Блоки стеклянные			
		пустотелые			
4		244×244×75 ГОСТ 9272-81	49	3,9	
		Детали			
2		ф6 AI ГОСТ 5781-82 ℓ=1900	4	0,40	

Поз. 2 приварить к швеллеру.

					416-6-29.12.86 — АР		
				1988			
Привязан	ГИП	Соболева		23.03	Пожарное депо на 6 автомобилей без жилых помещений (сборно-железобетонным каркасом и панельными стенами)	Стадия: Р	Лист: 25	Листов:
	Н.контр.	Казакевич		22.03				
	Нач.отд.	Тихонов		19.03				
	Рук.гр.	Лукьянова		22.01	Монтажная схема расположения ДБИ-1 и ДБИ-1а. Заполнение оконных проемов ОК-5	Учреждение: ИГ 542/7 Москва	
	Проверил	Соболева		22.01				
Инв.№	Проектир.	Лукьянова		22.01				

Копировал Цыганова

Формат А2

Развертка стен помещения пункта связи части

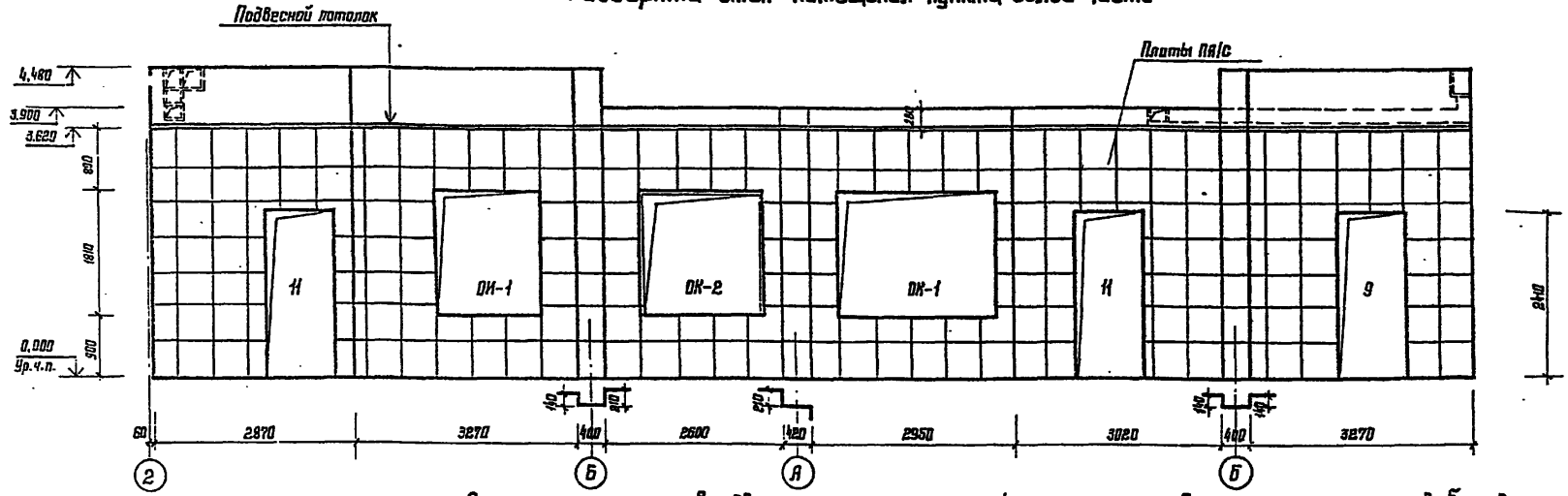

План подвесного потолка из плит ПА/С

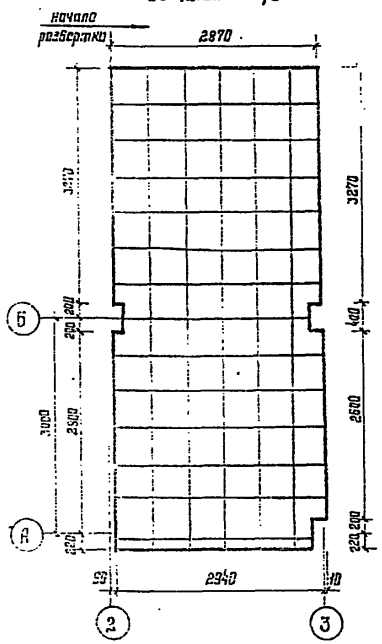

Спецификация элементов подвесного потолка из плит ПА/С

Марка, поз.	Обозначение	Наименование	Кол., шт.	Масса ед., кг	Примеч
	1.245-1 вып. 2	Документация потолка из			
	1.245-1.2 ПАК 01.00.00.СБ	профилей таврового сечения			
		Стандартные изделия			
1	ВГУ/ММЗ 2-66 ММСС СССР	Дюбель-гвоздь 3,5×30	36	0,003	
		Детали			
		Подвеска			
3		Уголок 32×32×3-А ГОСТ 8509-86 / Вст3кп2 ГОСТ 535-79 l=25	19	0,036	Оцинковать
4	1.245-1.2 ПАК 01.00.04	Несущий профиль	19	1,0	
	1.245-1,2 ПАК 01.00.06	Поперечная шпонка	36	0,38	
7		Стыковая пластина			
		Полоса 15×2-А-ГОСТ 14918-80 / Вст3псб ГОСТ 535-79 l=80	19	0,06	
8		Подвеска из проволоки			
		ф2,5 ГОСТ 6727-80 l=230	19	0,019	
5	1.245-1,2 ПАК 04.00.07	Продольная шпонка	105	0,052	
2	1.245-1.2 ПОТ 01.00.08	Пристенный профиль	18	1,41	
9	1.245-1,2 ПАК 03.00.09	Пружина-уплотнитель	57	0,005	
		Материалы			
10	ТУ21-24-16-68	Плита ПА/С 500×500×20	85	0,9	
11	ТУ36-978-68 МЭП СССР	Клей БМК-5К	—		0,005 кг/м²

Спецификация элементов облицовки стен из плит ПА/С

Марка, поз.	Обозначение	Наименование	Кол., шт.	Масса ед., кг	Примечан.
		Плита ПА/С			
		500×500×20	234	0,9	
		Брус 50×50 на 1м²			8,4м
		Брус 50×100 на 1м²			2,1м
		ГОСТ 8986-82Е			

				1988
ГАП	Соболева		23.03	
Н.контр.	Казанцева		22.03	
Нач.отд.	Тихонов		18.03	
Н.констр.	Нестерова		17.03	
Рук.гр.	Луконова		22.01	
Гл.эксперт	Соболева		22.01	
Инженер	Луконова		20.01	

Привязан

Инв. №

416-6-29.1288 — АР

Пожарное депо на 8 автомобилей без жилых помещений (с железобетонным каркасом и панельными стенами)

Облицовка стен и потолка пункта связи части плитами ПА/С

Стадия	Лист	Листов
Р	27	

Учреждение ИГ-548/7 Москва

Копировал Цыганова

Формат А2

Альбом 1

Спецификация элементов перегородки остекленной индивидуальной ПОИ-1 и секций барьеров индивидуальных СБИ-1, СБИ-2

Формат	Зона	Поз.	Обозначение	Наименование	Кол.	Примеч.
				ПОИ-1		
				Сборочные единицы		
А3		ОИ-2	416-6-29.12.88 - КЖИ-06.05	Передаточное окно ОИ-2		
				Детали		
				Древесина хвойная ГОСТ 24454-80		
Б4		1		Брус 62×55×2522	2	0,0086 м³
Б4		2		62×55×859	2	0,00293 м³
Б4		3		62×55×859	1	0,00293 м³
Б4		4		Штапик 10×16 м	7,53	0,00122 м³
Б4		5		Наличник тип 2 ГОСТ 8242-75		
				13×34 м	17,28	0,00764 м³
Б4		6		Стекло ГОСТ 111-78		
				1183×750×4	2	1,8 м²
				СБИ-1		
				Детали		
Б4		7		Труба 25×25×3-10 ГОСТ 8639-82 ℓ=850	2	1,76 кг
Б4		8		Труба 25×25×3-10 ГОСТ 8639-82 ℓ=210	2	0,43 кг
Б4		9		Труба 25×25×3-10 ГОСТ 8639-82 ℓ=218	4	0,45 кг
				Древесно стружечная плита ГОСТ 10632-77		
Б4		10		19×940×578	1	
Б4		11		19×940×250	1	
Б4		12		19×230×900	1	
Б4		13		19×230×588	2	
				СБИ-2		
				Детали		
Б4		14		Труба 25×25×3-10 ГОСТ 8639-82 ℓ=362	2	0,77 кг
Б4		8		Труба 25×25×3-10 ГОСТ 8639-82 ℓ=210	2	0,43 кг
Б4		9		Труба 25×25×3-10 ГОСТ 8639-82 ℓ=218	4	0,45 кг
				Древесно стружечная плита ГОСТ 10632-77		
Б4		15		19×470×578	1	
Б4		16		19×470×250	1	
Б4		17		19×230×430	1	
Б4		13		19×230×578	2	
				Стандартные изделия		
		18		Болт М8×30 ГОСТ 7798-70	4	0,015 кг
		19		Гайка М8 ГОСТ 5927-70	4	
		20		Шайба М8 ГОСТ 11371-78	4	

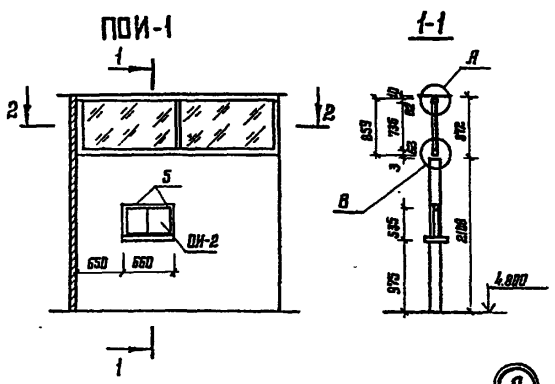

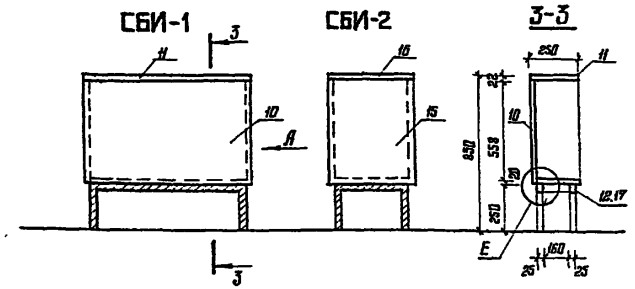

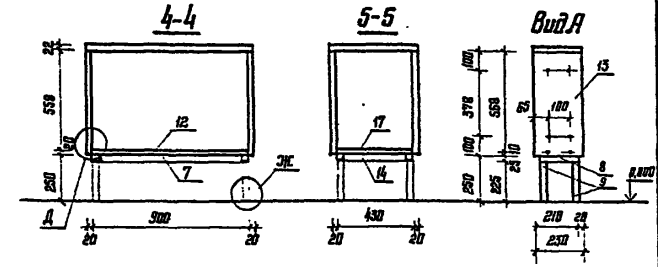

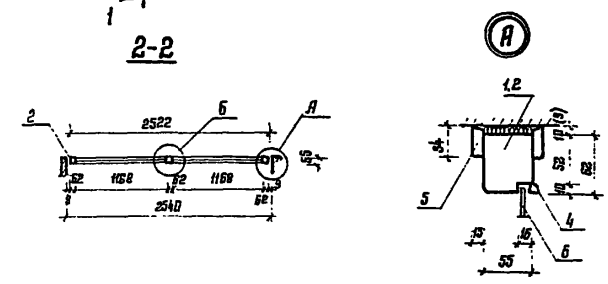

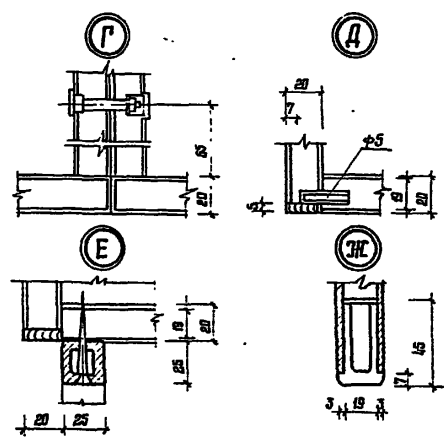

1. Секции барьеров соединяются между собой при помощи болтов и гаек.
2. Щитовые элементы облицевать строганым шпоном ГОСТ 2977-82.
3. Металлическое основание – сварная конструкция.

						416-6-29.12.88 — АР	
Гип	Собагева			1989			
Н. контр.	Козлова			23.03	Пассажирское депо на Белорусской дороге	Стадия	Лист	Листов
Нач. отд.	Тихова			23.03	Комплекс жилых помещений (с общежитием)	Р	28	
Рук. гр.	Б. Кожева			22.01	с пристроенными (встроенными)			
Составил	Собагева			22.01	Перегородка остекленная индиви-	Учреждение		
Проверил	Кочкина			22.01	дуальная ПОИ-1. Секции барьера	ИГ-548\7		
					индивидуальные СБИ-1 и СБИ-2	Москва		

Копировал Цыганкова

Формат А2

Схема установки мачты УКВ

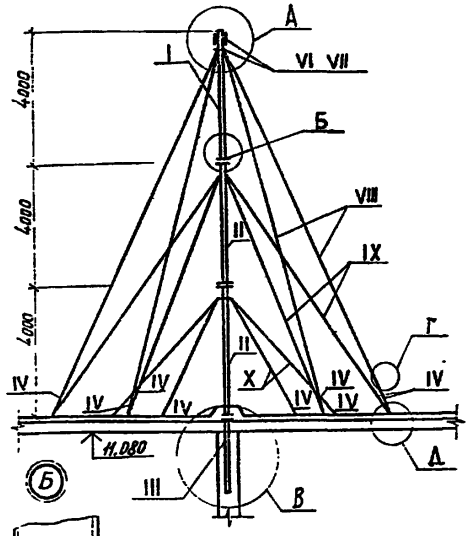

Схема установки телестойки ТС

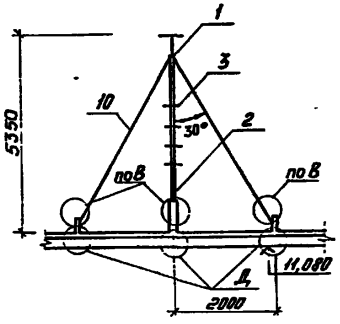

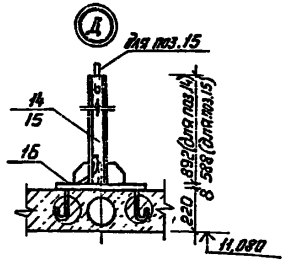

Схема установки радиостойки РС

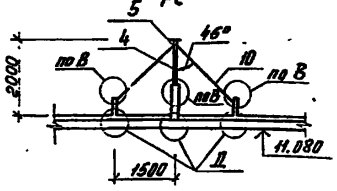

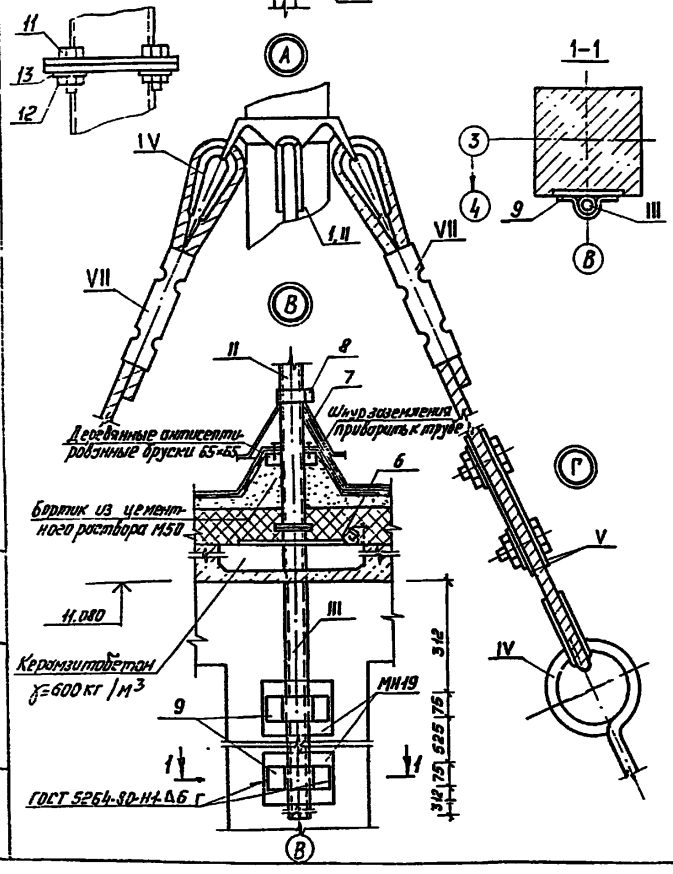

Спецификация элементов телестойки, радиостойки и мачты УКВ

Формат	Зона	Поз.	Обозначение	Наименование	Кол.	Масса ед., кг
		ТС		Телестойка		
				Сборочные единицы		
				Полоса 64×50 ГОСТ 103-76 / Вст3пс6 ГОСТ 535-79		
		1		ℓ=300	2	0,47
		2		Труба 48×3 ГОСТ 3262-75 ℓ=5000	1	19,2
				Полоса 65×65 ГОСТ 103-76 / Вст3пс6 ГОСТ 535-79 ℓ=361		
		3			4	0,92
А4		15	416-6-29.12.88-КЖ.И-05.37		1	0,60
А4		14	-05.32	Опорный стакан	1	24,31
А4		7	-05.12	Фартук	4	1,23
А4		8	-05.11	Обжимной хомут	4	0,40
А4		15	-05.34	Опора для оттяжки	3	22,93
		10		Проволока оцинкованная		
				Ф5 ГОСТ 1668-73 ℓ=11000		1,70
		РС		Радиостойка		
				Сборочные единицы		
		4		Труба 48×3 ГОСТ 3262-75 ℓ=1300	1	5,0
				Полоса 64×40 ГОСТ 103-76 / Вст3пс6 ГОСТ 535-79		
		5		ℓ=165	2	0,21
А4		14	416-6-29.12.88-КЖ.И-05.32	Опорный стакан	1	24,31

Продолжение

Формат	Зона	Поз.	Обозначение	Наименование	Кол.	Масса ед., кг
А4		7	416-6-29.12.88-КЖ.И-05.12	Фартук	3	1,23
А4		8	-05.11	Обжимной хомут	3	0,40
А4		16	-05.37		1	0,60
А4		15	416-6-29.12.88-КЖ.И-05.34	Опора для оттяжки	2	22,93
		10		Проволока оцинкованная		
				Ф5 ГОСТ 1668-73 ℓ=5000		0,76
	Мачта УКВ			Мачта УКВ		
				Сборочные единицы		
А4		I	416-6-29.12.88-КЖ.И-05.03	Секция №1	1	14,34
А4		II	-05.04	Секция №2	2	14,30
А4		III	-05.05	Гильза Г-1	1	4,74
А4		IV	-05.08	Талреп	12	4,74
А4		V	-05.07	Зажим плашечный	12	0,40
		VI		Коуш ГОСТ 2224-72	24	0,35
		VII	Трест арм. сеть	Соединитель овальный		
				СОС-25-1	12	0,69
		VIII		Канат Ф10,5 ГОСТ 3079-80, ℓ=14300	4	5,55
		IX		ℓ=10,700	4	4,14
		X		ℓ=6300	4	2,44
А3		6	416-6-29.12.88-КЖ.И-05.13-03	Опорная плита ПМ-4	1	10,05
А4		7	-05.12	Фартук	9	1,23
А4		8	-05.11	Обжимной хомут	9	0,40
А4		9	-05.24	Накладка	2	0,73
А4		15	-05.34	Опора для оттяжки	8	22,93
				Стандартные изделия		
		11		Болт М8×45 ГОСТ 7805-70	8	0,021
		12		Гайка М8 ГОСТ 5927-70	8	0,005
		13		Шайба М8 ГОСТ 11371-78	8	0,002

Привязан

Инв. №

ГАП	Соболева		1988 23.03
Инструктор	Казанцева		22.03
Нач.отд.	Тихонов		.03
Архитектор	Нестерова		17.03
Рук.гр.	Луканова		15.03
Проверил	Луканова		15.03
Инженер	Стахарова		15.03

416-6-29.12.88 — АР

Пожарное депо на автомобилей без жилых помещений (с железобетонным каркасом и панельными стенами)

Схемы установки телестойки, радиостойки и мачты УКВ

Стадия	Лист	Листов
Р	29	

Учреждение ИГ-548/7 Москва

Копировал Комарова

Формат А2

Альбом I

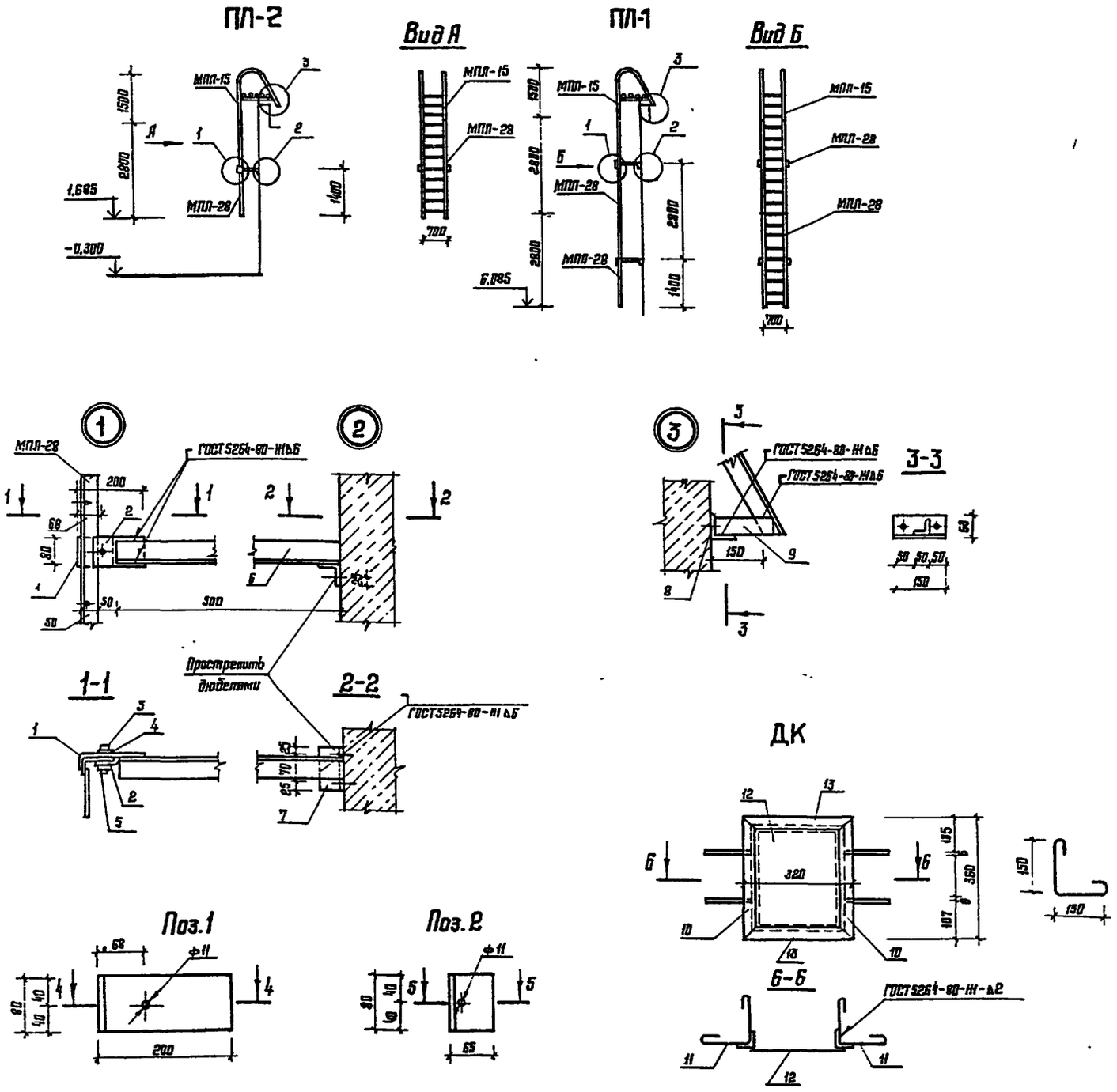

Спецификация элементов пожарных лестниц ПЛ-1, ПЛ-2 и дверка поливочного крана ДК

Формат	Зона	Поз.	Обозначение	Наименование	Кол. ПЛ-1	Кол. ПЛ-2	Масса ед., кг
				Пожарная лестница			
				Сборочные единицы			
А3	МПЛ-15		416-6-29.12.88 КЖ.И-05.02	МПЛ-15	1	1	38,68
А3	МПЛ-28		- 05.01	МПЛ-28	2	1	31,46
				Детали			
				Полоса 8×80 ГОСТ 103-76 / Вст3пс6 ГОСТ 535-79			
		1		ℓ = 240	4	2	1,20
		2		ℓ = 65	4	2	0,33
				Уголок 50×50×5-6-ГОСТ 8509-86 / Вст3кп2 ГОСТ 535-79			
		9		ℓ = 180	2	2	0,68
				Уголок 63×63×6-6 ГОСТ 8509-86 / Вст3кп2 ГОСТ 535-79			
		6		ℓ = 500	4	2	3,43
		7		ℓ = 120	4	2	0,69
		8		ℓ = 150	2	2	0,86
				Стандартные изделия			
		3		Болт М10×40 ГОСТ 7798-70	8	4	0,04
		4		Шайба М10 ГОСТ 11371-78	4	2	0,004
		5		Гайка М10 ГОСТ 5927-70	8	4	0,01
				Дверка поливочного крана ДК			
				Детали			
		10		Уголок 36×36×4-6 ГОСТ 8509-86 / Вст3кп2 ГОСТ 535-79 ℓ=360	2		0,78
		11		ф6А1 ГОСТ 5781-80 ℓ=450	4		0,10
		12		Полоса 6×24б ГОСТ 82-70 / Вст3пс6 ГОСТ 535-79 ℓ=288	1		3,31
		13		Уголок 36×36×4-6 ГОСТ 8509-86 / Вст3кп2 ГОСТ 535-79			
				ℓ = 320	2		0,69

ГАП	Соболева		1988 23.03	416-6-29.12.88 — АР
Н. контр.	Казанцева		22.03	Пожарное депо на 6 автомобилей без жилых помещений (с железобетонным каркасом и панельными стенами)
Нач. отд.	Тихонов		19.03	Стадия: Р; Лист: 30; Листов:
Гл. конструктор	Нестерова		17.03	
Рук. гр.	Лукашова		22.01	Пожарные лестницы ПЛ-1, ПЛ-2 и дверка поливочного крана ДК
Проверил	Лугуев		22.01	Учреждение: ИГ-548/7 Москва
Инженер	Лукашова		20.01	

Привязан

Инв №

Копировал Цыганова

Формат А2

Альбом 1

Шкаф пожарного крана ПК

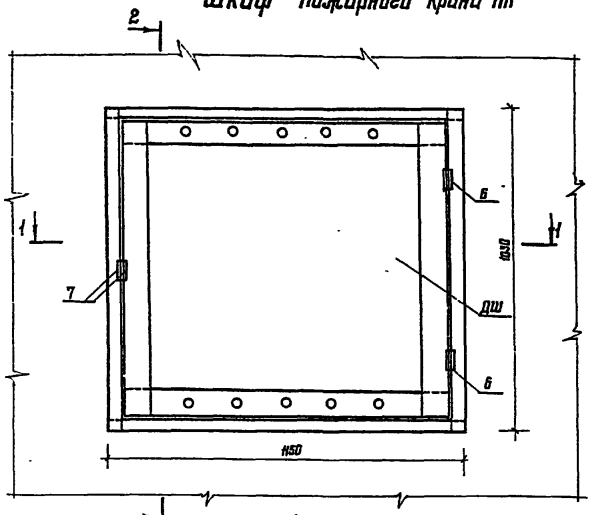

2-2

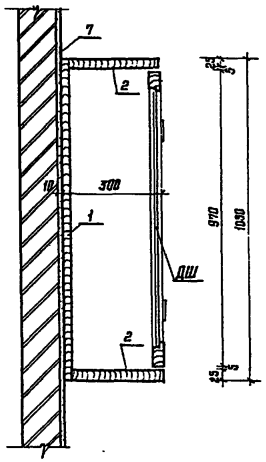

1-1

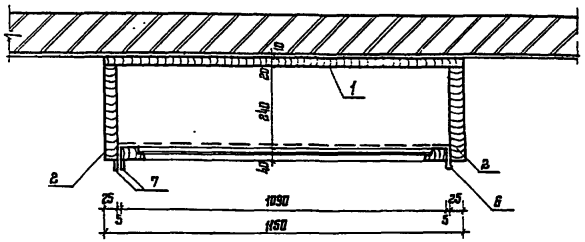

Дверь шкафа ДШ

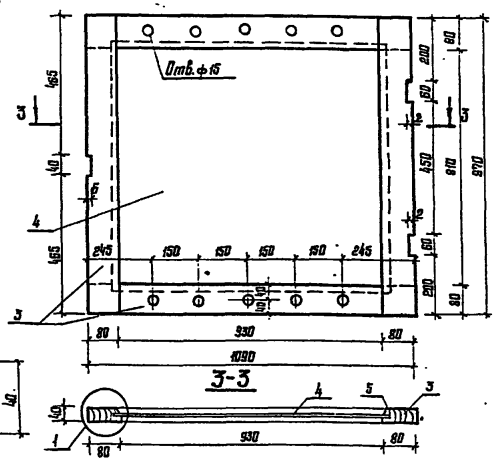

Деталь поз.7

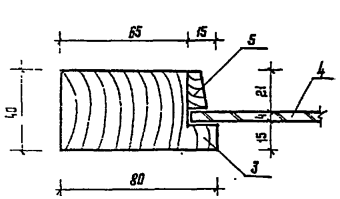

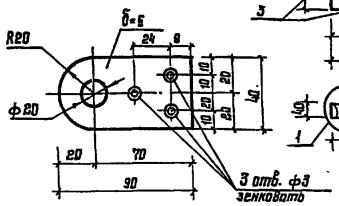

Спецификация элементов шкафа

Марка, поз.	Обозначение	Наименование	Кол.	Масса ед., кг	Примечание
		Шкаф ПК – шт. 5	1		
1		Доска б=20 ГОСТ 24454-80Е			0,024 м³
2		Доска б=25 ГОСТ 24454-80Е			0,031 м³
		Дверь шкафа ДШ			
3		Брус 40×80 ГОСТ 24454-80Е			0,014 м³
4		Стекло б=4 ГОСТ 111-78			0,810 м²
5		Штапик			4,0 м
		Стандартные изделия			
6		Петля ГОСТ 5088-78	2	0,15	
7		Ушко б=6 l=90 ГОСТ 103-76	4	0,02	
8		Шуруп 1-3×30 ГОСТ 1144-80	12		

1. Материал для изготовления шкафа – сосна влажностью не более 25%.
2. Сопряжения двери на шипах крепятся клеем.
3. Внутри шкаф окрасить масляной краской.
4. Наружная окраска производится в цвет стен.

				1988
ГИП	Соболева			22.03
Н. контр.	Казанцева			18.03
Нач. отд.	Тихонов			21.03
Гл. констр. отд.	Нестерова			17.03
Рук. гр.	Лигуцкий			16.03
Проверил	Лигуцкий			15.03
Проектир	Сычева			15.03

Провязан

Инв. №

416-6-29.12.88 – АР

Пожарное депо на 6 автомобилей без жилых помещений (с железобетонным каркасом и панельными стенами)

Стадия	Лист	Листов
Р	31	

Шкаф пожарного крана

Учреждение ИГ-548/7 Москва

Копировал Цыганова

Формат А2

Альбом I

Ведомость чертежей основного комплекта КЖС

Лист	Наименование	Примечание
1	Общие данные (начало)	
2	Общие данные (продолжение)	
3	Общие данные (окончание)	
4	Схемы расчетных нагрузок на фундаменты	
5	Схема расположения элементов фундаментов	
6	Сечения фундаментов 1-1 ... 8-8	
7	Сечения фундаментов 9-9 ... 17-17	
8	Сечения фундаментов 18-18 ... 21-21	
9	Монолитные фундаменты ДЖМ-1, ДЖМ-2	
10	Монолитные фундаменты ДЖМ-3, ДЖМ-4	
11	Фундаменты ДЖМ-5, ФМ-5	
12	Схема расположения элементов подпольных каналов	
13	Сечения подпольных каналов	
14	Смотровая канава. Планы, виды, сечения, детали	
15	Смотровая канава. Детали	
16	Схемы расположения элементов каркаса 1 и 2 этажей	
17	Схемы расположения элементов каркаса 3 этажа и подвала. Разрезы	
18	Спецификация элементов каркаса	
19	Монтажные схемы лестниц	
20	Элементы лестниц	
21	Схема расположения элементов перекрытия 1 этажа	
22	Схемы расположения элементов перекрытия 2 этажа и покрытия	
23	Монолитные участки УМ-1 ... УМ-12	
24	Спецификация элементов монолитных участков	
25	Узлы перекрытий	
26	Спецификация к схемам расположения элементов перекрытий и покрытия	
27	Схемы расположения панелей наружных стен по осям Б, А, Г	

продолжение

Лист	Наименование	Примечание
28	Схемы расположения панелей наружных стен по осям 9, 1, Е	
29	Спецификации стеновых панелей (t н.в. = -20°...-25°С, -34°...-49°С)	
30	Схемы расположения кирпичных вставок наружных стен	
31	Ванна для мойки спецодежды	
32	Армирование ванны для мойки спецодежды	
33	Эстакада для мойки автомобилей	
34	Конструкция эстакады	

Ведомость ссылочных и прилагаемых документов

Обозначение	Наименование	Примечание
	Ссылочные документы	
ГОСТ 13579-78	Блоки бетонные для стен подвалов	
1.020-1/83 вып. 1-1	Фундаменты сборные железобетонные для колонн сечением 300×300 и 400×400 мм	
1.020-1/83 вып. 2-3	Колонны сечением 400×400 мм для зданий с высотой этажа 2,8 м	
1.020-1/83 вып. 2-5	Колонны сечением 400×400 мм для зданий с высотой этажа 3,3 м	
1.020-1/83 вып. 2-11	Колонны сечением 400×400 мм для зданий с высотой этажей 4,8 и 4,8(6,0)	
1.020-1/83 вып. 2-13	Колонны сечением 400×400 мм для зданий с высотой этажей 5,4; 6,0 и 6,0 (7,2) м	
1.020-1/83 вып. 3-1	Ригели высотой 450 мм пролетом 3,0; 6,0 и 7,2 м для опирания многопустотных плит перекрытия	
1.020-1/83 вып. 3-7	Ригели высотой 600 мм пролетом 3,0; 6,0 м и 9,0 м для опирания многопустотных плит перекрытия	
1.020-1/83 вып. 4-1	Диафрагмы жесткости	
1.020-1/83 вып. 6-1	Монтажные узлы	
1.020-1/83 вып. 7-1	Изделия соединительные стальные	
1.020-1/83 вып. 0-1	Указания по применению изделий для зданий с перекрытиями из многопустотных плит	

Продолжение

Обозначение	Наименование	Примечание
1.030.1-1 вып. 1-1	Панели из легких и ячеистых бетонов	
1.030.1-1 вып. 2-1	Карнизные панели	
1.030.1-1 вып. 3-1	Монтажные узлы стен многоэтажных зданий с высотами этажей 2,8 (3,0); 3,3; 3,6 и 4,2 м	
1.030.1-1 вып. 4-1	Изделия соединительные стальные	
1.243.1-4	Плиты плоские железобетонные длиной 80, 110, 130 и 160 см	
1.141-1 вып. 60	Панели перекрытий железобетонные многопустотные	
3.006.1-2/82 вып.1	Сборные железобетонные каналы и тоннели из лотковых элементов	
1.041.1-2 вып. 1,5,6	Сборные железобетонные многопустотные плиты перекрытий многоэтажных общественных зданий	
1.038.1-1 вып. 1,2	Перемычки железобетонные для зданий с кирпичными стенами	
1.050.1-2 вып. 1,2	Сборные железобетонные марши, площадки и проступи для многоэтажных общественных зданий	
1.494-24 вып. 1	Стаканы для крепления крышных вентиляторов, дефлекторов и зонтов	
1.238.1-2	Плиты парапетные железобетонные рядовые и угловые для общественных зданий	
	Прилагаемые документы	
416-6-29.12.88 КЖС.И	Строительные изделия	Альбом IV
416-6-29.12.88-КЖС.ВМ	Ведомости потребности в материалах	Альбом VI

Типовой проект разработан в соответствии с действующими нормами и правилами и предусматривает мероприятия, обеспечивающие взрывную, взрывопожарную и пожарную безопасность при эксплуатации здания.

Главный архитектор проекта (Н.Я. Соболева)

Привязан

Инв. №

416-6-29.12.88 — КЖ

ГИП	Соболева		1988 22.03	Жилое здание на 6 автомобилей без жилых помещений (с железобетонным каркасом и панельными стенами)	Стадия	Лист	Листов
Н.контр.	Казанцева		21.03		Р	1	34
Нач.отд.	Тишков		18.03				
Гл.конст.отд.	Несветова		17.03				
Рук.гр.	Лигета		16.03				
Проверил	Лигета		16.03	Общие данные (начало)	Управление ИГ-548/7 Москва		
Проектир.	Сычева		15.03				

Копировал Голева

Формат А2

Ведомость спецификаций

Лист	Наименование	Примечание
6	Спецификация элементов сборномонолитных фундаментов ФМ-1, ФМ-2	
7	Спецификация элементов монолитного фундамента ФМ-3	
8	Спецификация элементов фундаментов ФМ-4, ФМ-6	
8	Спецификация элементов фундаментов	
9	Спецификация элементов монолитных фундаментов ДЖМ-1, ДЖМ-2	
10	Спецификация элементов монолитных фундаментов ДЖМ-3, ДЖМ-4	
11	Спецификация элементов фундаментов ФМ-5, ДЖМ-5	
13	Спецификация элементов подпольных каналов	
15	Спецификация элементов смотровой канавы	
18	Спецификация элементов каркаса	
18	Спецификация соединительных изделий каркаса	
19	Спецификация элементов лестниц	
24	Спецификация элементов монолитных участков	
21, 26	Спецификация к схемам расположения элементов перекрытий и покрытия	
27, 28	Спецификация стеновых панелей ($t_{н.в}$=-27°...-33°С)	
29	Спецификация стеновых панелей ($t_{н.в}$=-20°...-26°С)	
29	Спецификация стеновых панелей ($t_{н.в}$=-34°...-49°С)	
30	Спецификация соединительных изделий	
31	Спецификация элементов ванны для мойки спецодежды	
34	Спецификация элементов эстакады	
13	Спецификация монолитных участков	

Ведомость объемов сборных бетонных и железобетонных конструкций

	Наименование группы элементов конструкций	Код	Кол., м³	Примечание
1	Блоки фундамента	581100	161,64	
2	Фундаменты стаканного типа и башмаки	581200	61,97	
3	Колонны	582100	102,13	
4	Ригели и прогоны	582500	92,92	
5	Элементы рам	582700	32,88	
5	Перемычки	582800	3,96	
7	Панели стеновые наружные	583100	321,37	

Продолжение

	Наименование группы элементов конструкций	Код	Кол., м³	Примечание
8	Перегородки	583300	30,51	
9	Плиты перекрытия	584200	258,25	
10	Конструкции и детали			
11	каналов и открытых водопроводов	585800	11,45	
12	Элементы лестниц	589100	16,03	
13	Архитектурно-строительные			
14	элементы здания	589400	12,99	
15	Элементы входов и приямков здания	589500	0,53	
16	Детали лифтовых и вентиляционных			
17	шахт	589600	0,51	
18	Итого сборных ж/б конструкций	589999	1107,14	

Общие указания

Основные исходные данные

При разработке конструкций настоящего проекта приняты следующие геологические условия грунты нескальные однородные, непучинистые. Грунтовые воды отсутствуют.

Объемная масса грунта залегающего:
ниже подошвы фундаментов $\gamma = 1{,}8$ т/м³;
выше подошвы фундаментов $\gamma = 1{,}7$ т/м³;
угол внутреннего трения для расчета основания $\varphi = 20°$;
угол внутреннего трения для расчета стен подвала $\varphi = 30°$;
удельное сцепление $C = 0{,}11$ кгс/см² = 10,79 кПа;
модуль деформации $E = 190$ кгс/см² = 18632,6 кПа.

При определении расчетного давления на грунт основания условно принимается $m_1 = 1{,}1$; $m_2 = 1$; $K = 1$.

Конструктивное решение

Схема здания решена в каркасно-панельных конструкциях по связевой схеме с использованием конструкций серии 1.020-1/83.

Пространственная устойчивость здания обеспечивается системой вертикальных устоев, объединенных горизонтальными дисками перекрытий.

Вертикальными устоями служат диафрагмы жесткости, соединенные с примыкающими колоннами.

1. Фундаменты под колонны-сборные железобетонные стаканного типа по серии 1.020-1/83 вып 1-1.

Фундаменты разработаны для расчетной температуры наружного воздуха -30°С.

Под диафрагмы жесткости - монолитные железобетонные фундаменты, бетон В15.

Под кирпичные участки стен - фундаменты из сборных блоков ГОСТ 13579-78.

Колонны-сборные железобетонные, сечением 400×400 мм, по серии 1.020-1/83 вып. 2-3, 2-5, 2-11, 2-13.

3. Ригели-сборные железобетонные, высотой 600 и 450 мм, по серии 1.020-1/83 вып. 3-1, 3-7.

4. Диафрагмы жесткости-сборные железобетонные панели поэтажной разрезки, сплошные и с проемами по серии 1.020-1/83 вып. 4-1.

5. Междуэтажные перекрытия и покрытие-сборные железобетонные многопустотные плиты по серии 1.041.1-2 вып. 1,5,6.

Расчетная нагрузка на перекрытие 12400 кг/м², нагрузка на покрытие 693,1 кг/м² (без учета снегового мешка, но с учетом собственного веса плиты).

6. Стены подвала - сборные бетонные блоки толщиной 600 мм по ГОСТ 13579-78.

7. Наружные стены - самонесущие и навесные панели, изготовленные из керамзитобетона объемной массой 1000 кг/м³ (толщину смотри таблицу АР-6) по серии 1.030.1-1, частично кирпичные, кирпич $\gamma = 1400$ кг/м³, М75 ГОСТ 530-80 на цементно-песчаном растворе М25 с облицовкой лицевым кирпичом $\gamma = 1400$ кг/м³ ГОСТ 7484-78.

8. Перегородки-сборные крупнопанельные гипсобетонные по серии 1.231.9-7 вып. 1,2 и из обыкновенного кирпича М75 ГОСТ 530-80 на цементно-песчаном растворе М25.

9. Лестницы-сборные железобетонные марши, объединенные с полуплощадками, со ступенями под накладные проступи и площадки для верхнего этажа по серии 1.050.1-2 вып. 1.

Наружные лестницы - металлические.

10. Утеплитель-пенобетон объемной массой 400 кг/м³ ГОСТ 5742-76.

				416-6-29.12.88 — КЖ
			1988	
ГАП	Садалева		23.03	
Н.контр.	Казанцева		21.03	Пожарное депо на 6 автомобилей без жилых помещений (с железобетонным каркасом и панельными стенами)
Нач. отд.	Тихонов		18.03	Стадия: Р; Лист: 2; Листов:
Гл.контр.отд.	Несмеева		17.03	
Рук. гр.	Лигуай		16.03	
Проверил	Лигуай		16.03	Общие данные (продолжение)
Проектир.	Сычева		15.03	Учреждение ИГ-548/7 Москва

Привязан

Инв. №

Копировал Голева

Формат А2

11. Кровля – бесчердачная, совмещенная с покрытием из четырехслойного рубероидного ковра с защитным слоем из гравия на антисептированной битумной мастике.

12 Водосток – внутренний и наружный неорганизованный.

13. Окна – деревянные со спаренными переплетами ГОСТ 11214-86.

14. Двери – наружные по серии 1.136.5-19, внутренние по ГОСТ 6629-74.

15. Рамы ворот – монолитные железобетонные по типовому проекту

16. Ворота – по типовому проекту

Указания по монтажу конструкций

1. Пространственная жесткость и устойчивость здания обеспечивается совместной работой каркаса, диафрагм жесткости и дисков перекрытий. Поэтому при выполнении работ необходимо обращать внимание на особые требования предъявляемые к монтажу элементов здания, а именно:

а) монтаж вести по периметру здания;

б) тщательно заполнять раствором швы между плитами перекрытия и элементами каркаса;

в) обеспечить высокое качество сварки соединительных элементов диафрагм жесткости и перекрытий.

2. Монтаж элементов каркаса необходимо выполнять в следующей последовательности:

а) установить колонны, выверить вертикальность и отметки.

б) замонолитить колонны в стаканах башмаков фундаментов:

в) установить и выверить диафрагмы жесткости;

г) приварить диафрагмы жесткости к колоннам и сварить их между собой;

д) установить ригели этажа, выверить и приварить к колоннам;

е) уложить плиты перекрытия: в первую очередь установить и закрепить с помощью сварки межколонные плиты, затем установить рядовые плиты и тщательно замонолитить швы между плитами;

ж) заложить гильзы для пропуска коммуникаций в зазорах между панелями стен и перекрытий;

и) проверить качество электросварки;

к) замонолитить все стыки бетоном;

л) произвести инструментальную проверку монтажного горизонта междуэтажного перекрытия;

м) смонтировать панели наружных стен этажа.

3. Монтаж лестниц следует вести одновременно с монтажом сборных железобетонных конструкций здания.

4. Для сварки соединений следует применять электроды диаметром не более 4 мм, удовлетворяющие требованиям ГОСТ 9467-75. Швы толщиной 10 мм и более необходимо выполнять путем многократного наложения.

Защита строительных конструкций от коррозии

1. Стальные закладные детали и соединительные элементы железобетонных конструкций необходимо бетонировать бетоном нормальной плотности.

2. Перед бетонированием детали должны быть очищены от ржавчины и шлаковых образований на швах сварки.

3. Антикоррозийную защиту небетонируемых закладных деталей и соединений вести в строгом соответствии с требованиями СНиП 2.03.11-85 „Защита строительных конструкций от коррозии" и СНиП 3.04.03-85 „Защита строительных конструкций и сооружении от коррозии."

Указания по производству работ

1. Работы по сооружению здания производить согласно проекту производства работ разрабатываемому проектной организацией, выполняющей привязку данного проекта, в соответствии с действующими нормативными документами.

2. Настоящий проект разработан для условий строительства при положительных температурах.

3. При необходимости выполнения работ в зимних условиях (среднесуточная температура наружного воздуха ниже +5°С, минимальная суточная – ниже 0°С) проектная организация, выполняющая привязку проекта, должна предусмотреть мероприятия по обеспечению проектной прочности раствора и бетона в соответствии с „Руководством по производству работ в зимних условиях, Районах Дальнего Востока, Сибири и Крайнего Севера" (Москва, Стройиздат, 1982 год) и СНиП II-22-81 „Каменные и армокаменные конструкции".

Настоящим проектом предлагается вести кирпичную кладку с введением добавок поташа на растворе марки 50.

Указания по привязке проекта

Типовой проект должен быть привязан к конкретной площадке строительства с учетом особенности этой площадки и района строительства согласно СН277-82 „Инструкция по типовому проектированию."

Материалы и толщину утеплителя принимать по таблице толщин утеплителя, смотри АР лист 12.

Материалы ограждающих конструкции и их толщины для различных температур наружного воздуха приведены в таблице толщин наружных стен, смотри АР лист 6.

				416-6-29.12.88 – КЖ
			1998	
ГЛП	Соболева		22.03	
Н.контр.	Казанцева		21.03	Пожарное депо на 6 автомобилей без жилых помещений (с железобетонным каркасом и панельными стенами)
Нач отд.	Тихонов		18.03	Стадия: Р; Лист: 3; Листов:
Гл.констр.	Нестерова		17.03	
Рук гр.	Лигуай		16.03	Общие данные (окончание)
Проверил	Лигуай		15.03	Учреждение ИГ-548/7 Москва
Проектир.	Сычева		15.03	

Привязан

Инв. №

Копировал Голева

Формат А2

Альбом I

Схема расчетных нагрузок на фундаменты

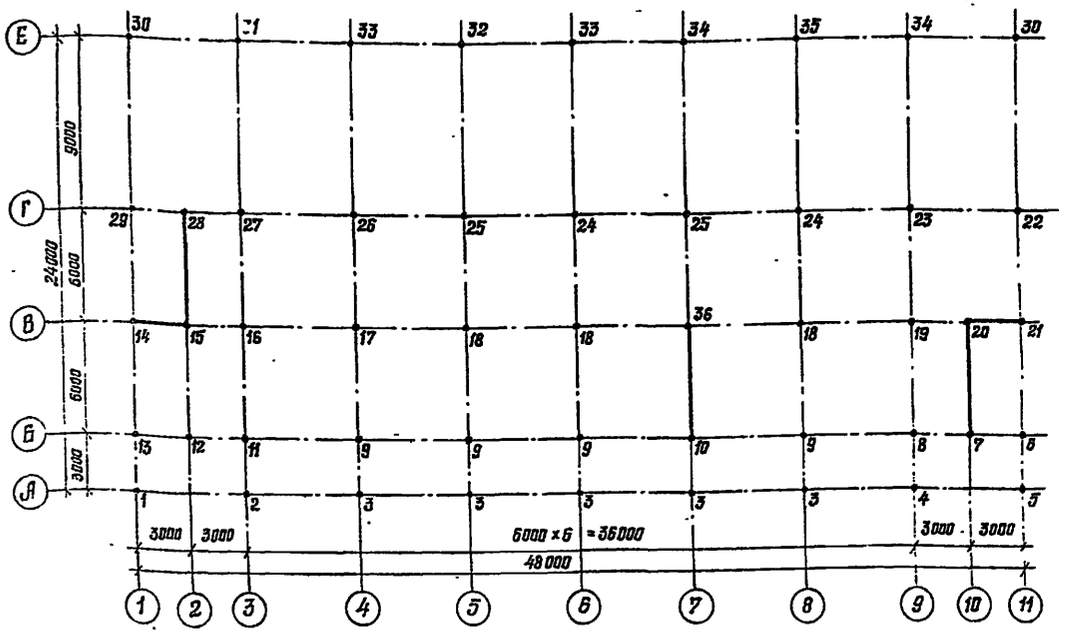

Схемы нагрузок на колонны

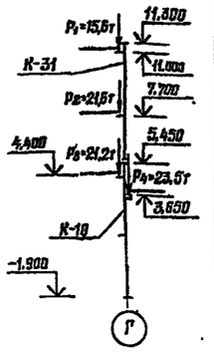

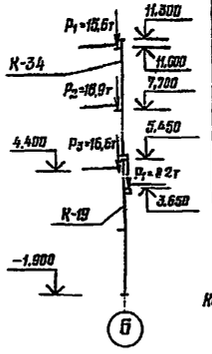

Таблица нагрузок на фундаменты

Обознач.	N т при $t_{н.в.}$, °С		
	-20	-30	-40
1	9,70	10,90	12,80
2	17,00	17,70	20,90
3	10,70	11,40	12,70
4	17,90	18,70	21,90
5	10,70	11,90	13,80
6	46,10	51,40	59,40
7	29,00	30,30	32,90
8	64,20	68,10	70,90
9	72,40	74,80	81,10
10	31,00	34,00	39,90
11	57,00	58,90	65,70
12	55,80	55,10	57,70
13	38,10	41,60	47,30
14	41,20	44,20	50,30
15	31,00	31,10	31,20
16	80,10	80,30	80,70
17	89,60	89,80	90,40
18	95,30	95,60	96,20

продолжение

Обознач.	N т при $t_{н.в.}$, °С		
	-20	-30	-40
19	93,30	93,50	94,10
20	10,10	10,10	10,10
21	54,80	57,80	63,90
22	62,20	65,50	73,70
23	89,50	92,10	97,40
24	79,50	82,20	87,80
25	78,20	80,90	86,50
26	75,30	78,20	83,80
25	62,40	64,10	67,50
26	20,60	21,70	23,30
29	48,10	51,40	58,10
30	20,20	21,80	24,70
31	28,40	30,00	32,70
32	27,30	28,50	31,10
33	29,70	31,20	33,00
34	29,50	30,50	33,50
35	23,20	23,60	24,50
36	51,60	51,80	52,10

Схема нагрузок на диафрагму по оси В

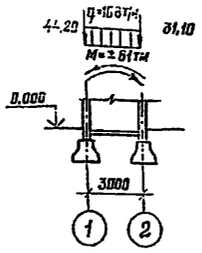

Схема нагрузок на диафрагму по оси 2

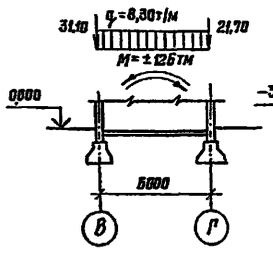

Схема нагрузок на диафрагму по оси 10

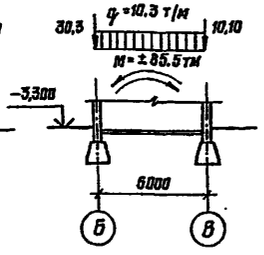

Схема нагрузок на диафрагму по оси В

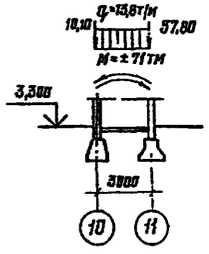

Схема нагрузок на диафрагму по оси 7

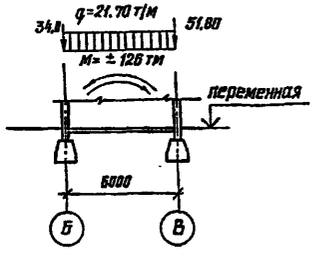

1. Инженерно-геологические условия – обычные.
Объемная масса грунта залегающего:
ниже подошвы фундаментов $\gamma = 1,8$ т/м³;
выше подошвы фундаментов $\gamma = 1,7$ т/м³;
угол внутреннего трения для расчета основания $\varphi = 20°$;
угол внутреннего трения для расчета стен подвала $\varphi = 30°$;
удельное сцепление $C = 0,11$ кгс/см² = 10,79 кПа;
модуль деформации $E = 190$ кгс/см² = 18632,6 кПа;

2. Сборные фундаменты укладывать на выровненное песчаное основание толщиной 50 мм, монолитные на бетонную подготовку толщиной 100 мм.

3. Горизонтальная гидроизоляция стен выполняется из цементно-песчаного раствора состава 1:2 толщиной 20 мм, низ на отм. -0,030.

4. Кирпичную кладку вести из обыкновенного глиняного кирпича пластического прессования марки 100 на цементно-песчаном растворе М 50.

5. Глубину заложения фундаментов в местах ввода инженерных коммуникаций при привязке уточнить.

6. Данный лист смотри совместно с листами 5, 12.

7. Подпольные каналы смотри лист 12.

8. Участки кирпичных стен, соприкасающиеся с грунтом, окрашиваются горячим битумом за 2 раза.

9. Отверстия выше подошвы фундаментов смотри листы 12, 13.

10. В таблице нагрузок на фундаменты даны нагрузки без учета веса грунта на обрезах фундамента.

Привязан

Инв. №

416-6-29.12.88 — КЖ

ГИП	Соломко	1988	
Н.контр.	Мелешева		
Нач.отд.	Тесленов		
Ст.конструктор	Нестерова		
Рук.гр.	Белов		
Проверил	Мелешева		
Разработал	Белов		

Пятиэтажный 36-квартирный 3-секционный жилой дом (с неполным составом встроенных помещений и подземным гаражом)

Стадия: Р | Лист: 4 | Листов:

Схемы расчетных нагрузок на фундаменты

Учреждение ИГ-548/7

Копировал Голева

Формат А2

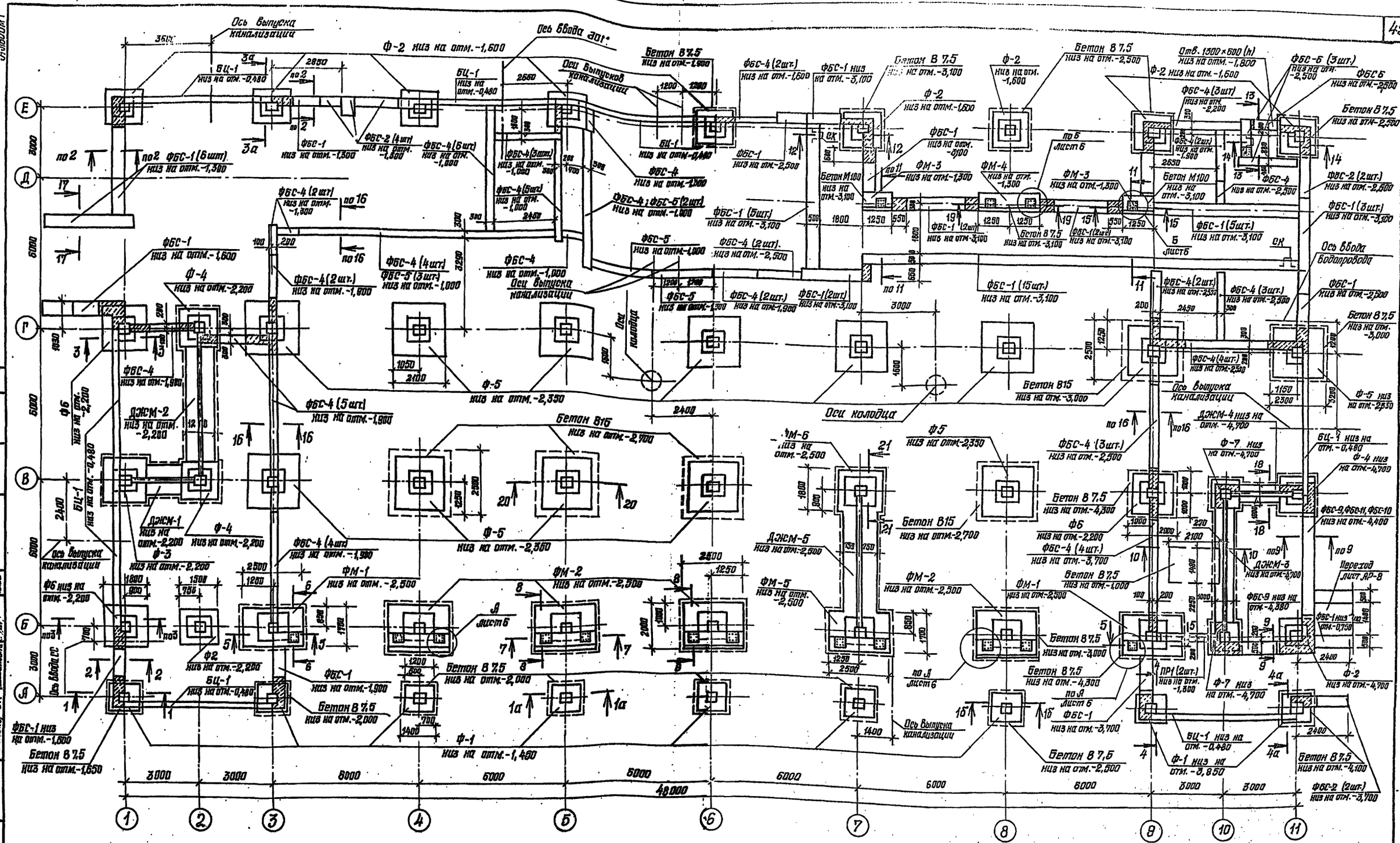

1. Сечения фундаментов смотри листы 6... 11.
2. Общие примечания смотри лист 4.

Привязан

Инв. №

				1988
Гл. инж.	Бурышев		20.05	
Гл. арх.	Соболева		22.05	
Н. контр.	Казанцева		21.05	Пожарное депо на 6 автомобилей без жилых помещений (с железобетонным каркасом и панельными стенами)
Нач. отд.	Тихонов		18.05	
Гл. конструк.	Нестерова		17.05	
Рук. гр.	Лигуай		18.05	Схема расположения элементов фундаментов
Проверил	Лигуай		18.05	
Проектир.	Сычева		15.05	

416-6-29.12.88-КЖ

Стадия	Лист	Листов
Р	5	

Упрзнефтепроект Москва ИП-548/7

Копировал Голева

Формат А2

Согласовано:
Архитектор Абдеев 16.03
Инженер ОВ Рахманин 16.03
Инженер ВК Шевелева 16.03
Инженер ЭМ Ефимов 16.03
Инженер СС Кочнев 16.03

Инв. № подл. | Подпись и дата | Взам. инв. №

Альбом I

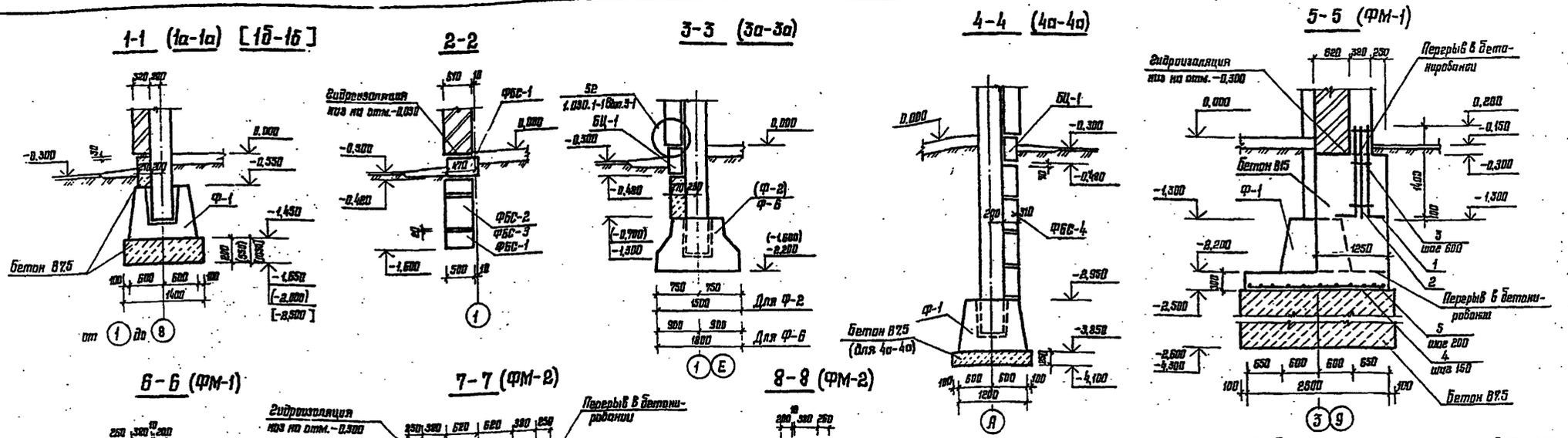

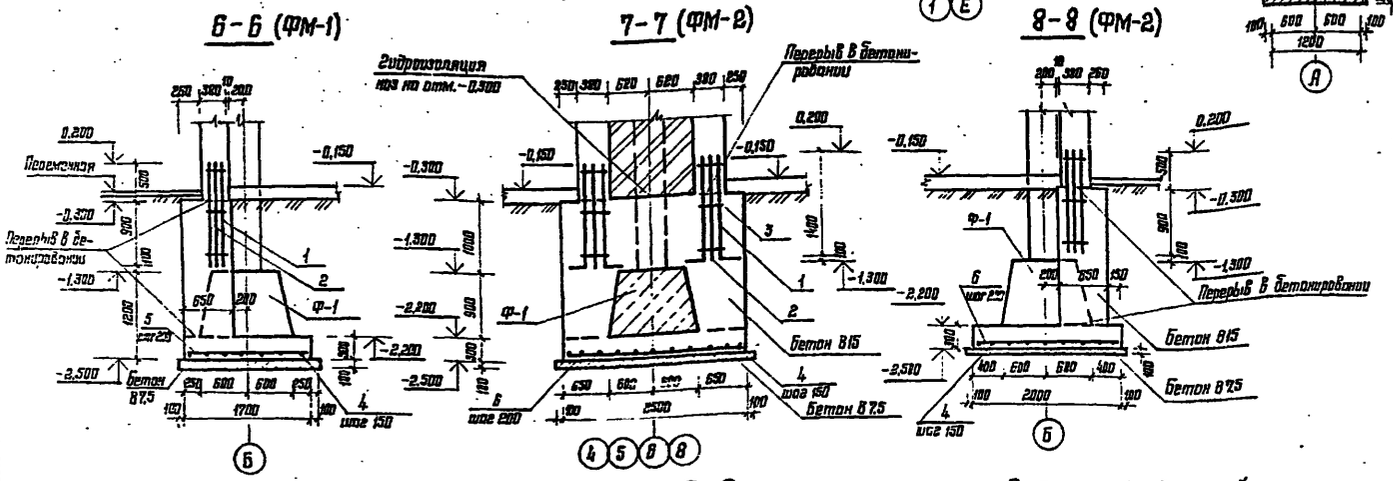

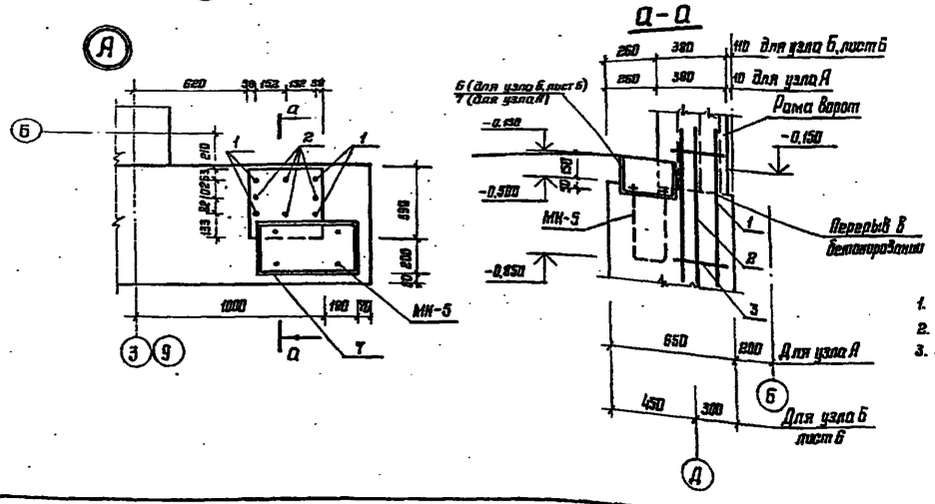

Спецификация элементов сборноманолитных фундаментов ФМ-1, ФМ-2

Марка, поз.	Обозначение	Наименование	Кол. на испол. ФМ-1	Кол. на испол. ФМ-2	Масса ед., кг
		Сборочные единицы			
Ф-1	1.020-1/83 Вып.1-1	2Ф12.9-1	1	1	
		Детали			
1*		ф25А-III ГОСТ 5781-82 ℓ=1650	4	8	6,34
2		ф25А-III ГОСТ 5781-82 ℓ=1400	4	8	5,38
3*		ф6А-I ГОСТ 5781-82 ℓ=1200	3	6	0,27
4		ф10А-III ГОСТ 5781-82 ℓ=2460	11	13	1,52
5		ф10А-III ГОСТ 5781-82 ℓ=1660	15		1,02
6		ф10А-III ГОСТ 5781-82 ℓ=1960		13	1,21
7			1	2	См. примеч.
МН-5			2	4	
		Материалы			
		Бетон В15	2,55	4,25	м³

Ведомость деталей

Поз.	Эскиз
1	250 1400
3	390 210 210 600
СК	300 300 420 300

1. Ведомость расхода стали на ФМ-1; ФМ-2 см. лист 8.
2. * поз. 1; 3 см. ведомость деталей.
3. Закладной элемент МН5 и поз. 7 учтены в т.п.

			1998	416-6-29.12.88 — КЖ
ГАП	Соболева		22.03	
Н.контр.	Казанцева		21.03	Пожарное депо на 6 автомобилей без жилых помещений (с железобетонным каркасом и панельными стенами)
Нач. отд.	Тихонов		18.03	Стадия: Р; Лист: 6; Листов:
Гл.конструктор	Нестерова		17.03	
Рук. гр.	Лигуай		16.03	Сечения элементов фундаментов 1-1 ... 8-8
Проверил	Нестерова		12.03	Учреждение ИГ-548/7 Москва
Проектир.	Лигуай		15.03	

Привязан

Инв. №

Копировал Цыганова

Формат А2

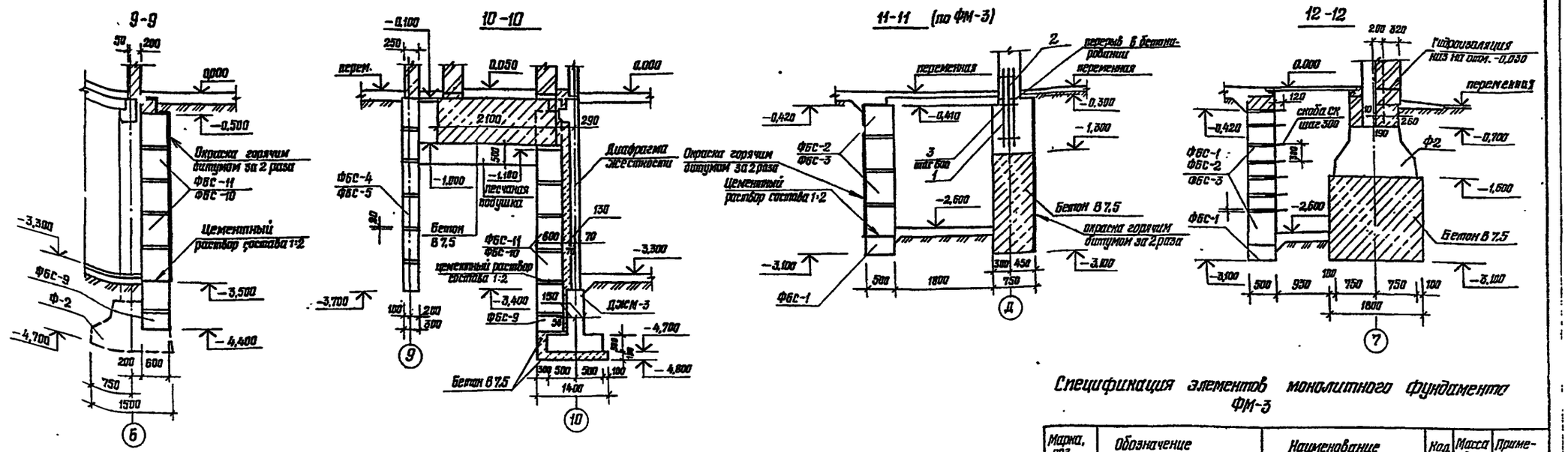

Спецификация элементов монолитного фундамента ФМ-3

Марка, поз.	Обозначение	Наименование	Кол.	Масса ед, кг	Примечание
		Детали			
1*		ф 25 А-III ГОСТ 5781-82 ℓ=1650	4	6,34	
2		ф 25 А-III ГОСТ 5781-82 ℓ=1400	4	5,38	
3*		ф 6 А-I ГОСТ 5781-82 ℓ=1200	3	0,27	
6			1		см примеч
МН-5			2		
		Материалы			
		Бетон В15			0,924 м³

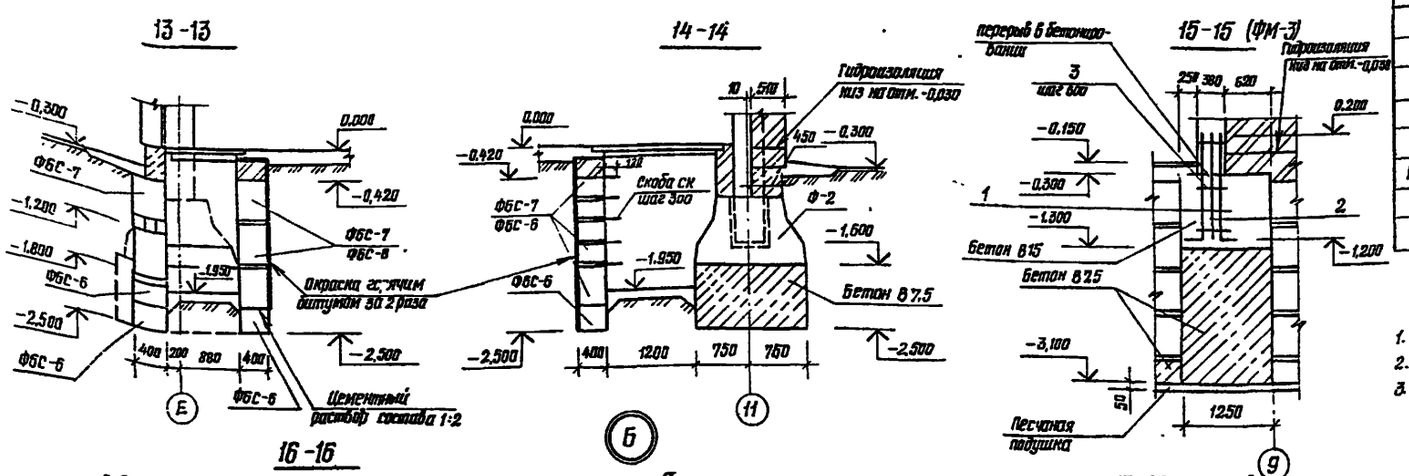

1. * поз. 1;3 см. ведомость деталей на листе 5.
2. Закладной элемент МН-5 и поз. 6 учтены в т.п. 1.435.3-30.
3. Ведомость расхода стали на ФМ-3 см. лист 7.

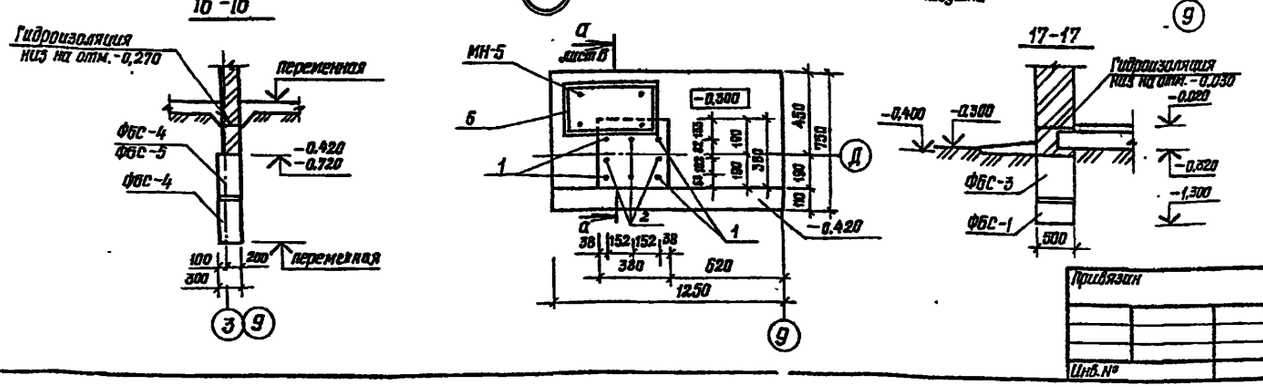

				1988	416-6-29.12.88 — КЖ		
	ГАП	Соболева		22.03			
	Н контр.	Казанцева		21.03	Пожарное депо на 6 автомобилей без жилых помещений (с железобетонным каркасом и галерейными стенами)	Стадия	Лист	Листов
	Нач. отд.	Тихонов		18.03		Р	7	
	Гл. констр. отд.	Нестерова		17.03				
	Рук. гр.	Лигуай		16.03	Сечения элементов фундаментов 9-9...17-17	Учреждение ИГ-548/7 Москва		
	Проверил	Нестерова		17.03				
	Проектир.	Лигуай		16.03				

Привязан

Инв. №

Копировал Голева

Формат А2

Альбом I

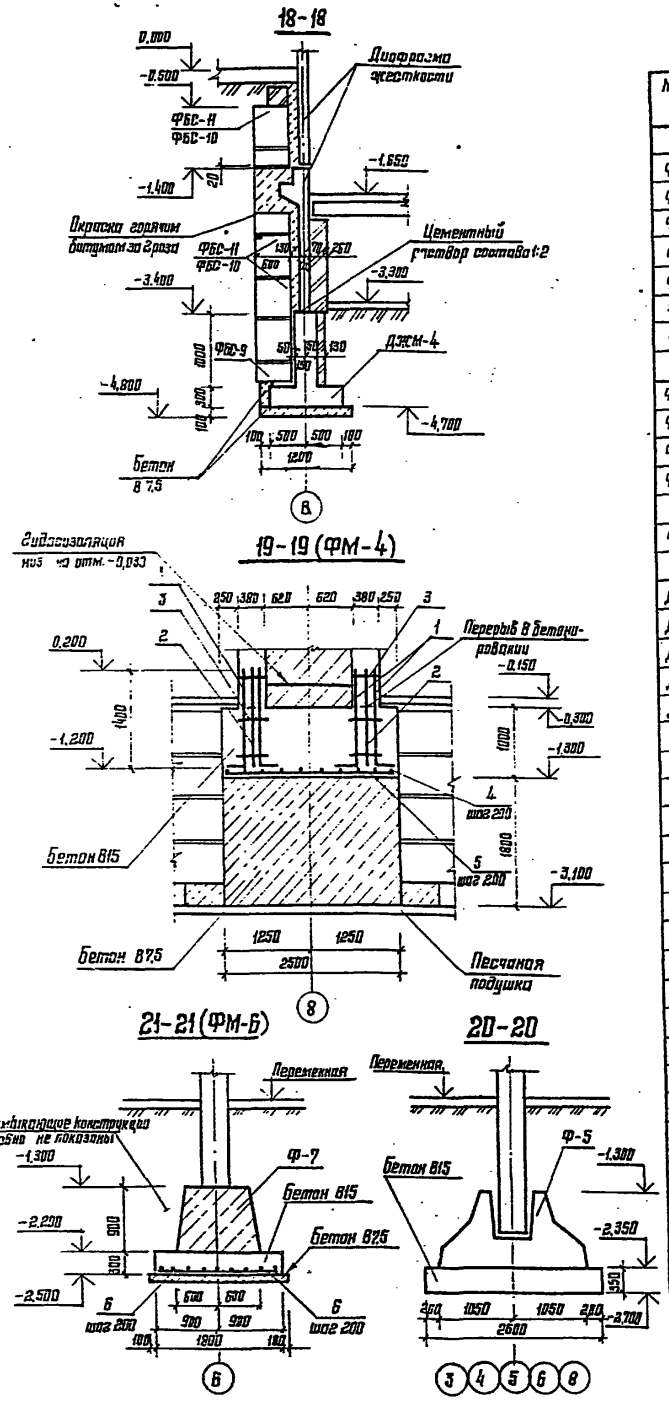

Спецификация элементов фундаментов

Марка, поз.	Обозначение	Наименование	Кол.	Масса ед., кг	Примечание
		Фундаменты сборные			
Ф-1	1.020-1/83 Вып. 1-1	2Ф12.9-1	9	2100	
Ф-2		2Ф15.9-1	11	3000	
Ф-3		2Ф18.9-2	1	4000	
Ф-4		2Ф15.9-2	3	3000	
Ф-5		2Ф21.11-1	10	5800	
Ф-6		2Ф18.9-1	3	4000	
Ф-7		2Ф12.9-2	2	2100	
		Фундаменты сборномонолитные			
ФМ-1	Лист 5,6	ФМ-1	2		
ФМ-2		ФМ-2	4		
ФМ-5	Лист 11	ФМ-5	1		
ФМ-6	Лист 5,8	ФМ-6	1		
		Фундаменты монолитные			
ФМ-3	Лист 5,7	ФМ-3	2		
ФМ-4	Лист 5,8	ФМ-4	1		
ДЖМ-1	Лист 9	ДЖМ-1	1		
ДЖМ-2		ДЖМ-2	1		
ДЖМ-3	Лист 10	ДЖМ-3	1		
ДЖМ-4		ДЖМ-4	1		
ДЖМ-5	Лист 11	ДЖМ-5	1		
		Цокольная балка			
БЦ-1	1.030.1-1 Вып. 1-1	БЦ 60.5.2,5-Л	8	1040	
		Блоки бетонные			
ФБС-1	ГОСТ 13579-78	ФБС 12.5.3-Т	84	380	
ФБС-2		ФБС 9.5.6-Т	63	590	
ФБС-3		ФБС 24.5.6-Т	70	1630	
ФБС-4		ФБС 9.3.6-Т	121	350	
ФБС-5		ФБС 24.3.6-Т	43	970	
ФБС-6		ФБС 12.4.3-Т	5	810	
ФБС-7		ФБС 9.4.6-Т	5	470	
ФБС-8		ФБС 24.4.6-Т	3	1300	
ФБС-9		ФБС 12.6.3-Т	8	460	
ФБС-10		ФБС 24.6.6-Т	16	1400	
ФБС-11		ФБС 9.6.6-Т	30	580	
Пр-1	1.038.1-1 Вып. 1	Перемычка 2ПБ-25-3	2	103	
		Детали			
СК*	Лист 6	ф16А-III ГОСТ 5781-82 ℓ=1320	19	2,10	
		Материалы			
		Бетон В15			12,83 м³
		Бетон В7,5			82,6 м³

Спецификация элементов фундаментов ФМ-4, ФМ-6

Марка, поз.	Обозначение	Наименование	Кол.	Масса ед., кг	Примечание
		ФМ-4			
		Детали			
1*		ф25А-III ГОСТ 5781-82 ℓ=1650	8	6,84	
2		ℓ=1400	8	5,38	
3*		ф6А-I ГОСТ 5781-82 ℓ=1200	6	0,27	
4		ф10А-III ГОСТ 5781-82 ℓ=2460	4	1,52	
5		ℓ=710	15	0,44	
		Материалы			
		Бетон В15			1,86 м³
		ФМ-6			
Ф-7	1.020-1/83 Вып. 1-1	2Ф12.9-2	1		
		Детали			
6		ф10А-III ГОСТ 5781-82 ℓ=1760	18	1,10	
		Материалы			
		Бетон В15			0,97 м³

Ведомость расхода стали на элемент, кг

Марка элемента	Изделия арматурные					
	Арматура класса					Всего
	А-I		А-III			
	5781-82		5781-82			
	ф6	Итого	ф10	ф25	Итого	
ФМ-1	0,81	0,81	30,0	46,88	76,88	77,69
ФМ-2	1,62	1,62	35,49	93,76	129,25	130,87
ФМ-3	0,81	0,81	5,64	46,88	52,52	53,33
ФМ-4	1,62	1,62	11,80	93,76	105,56	107,18
ФМ-6			19,8		19,8	19,8

1.* Поз. 1,3, СК смотри ведомость деталей лист 5.
2. Основные примечания смотри лист 3.

			1988
ГАП	Соболева		22.03
Н. контр.	Казанцева		21.03
Нач. отд.	Пихонов		18.03
Гл. конст. отд.	Нестерова		17.03
Рук. гр.	Лигай		16.03
Проверил	Нестерова		17.03
Проектир.	Лигай		15.03

Привязан

Инв. №

416-6-29.12.88 — КЖ

Пожарное депо на 6 автомобилей без жилых помещений (с железобетонным каркасом и пане..ными стенами)

Стадия	Лист	Листов
Р	8	

Сечения элементов фундаментов 18-18...21-21

Учреждение ИГ-548/7 Москва

Копировал Цыганова

Формат А2

Альбом I

ДЖМ-1

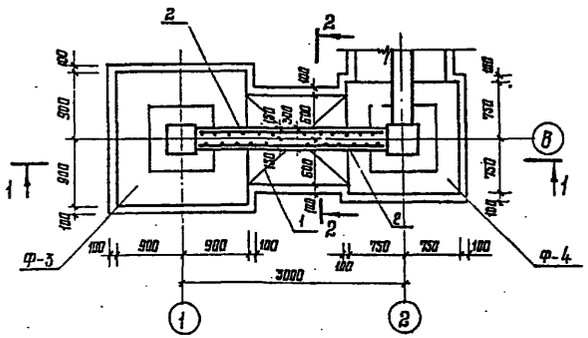

ДЖМ-2

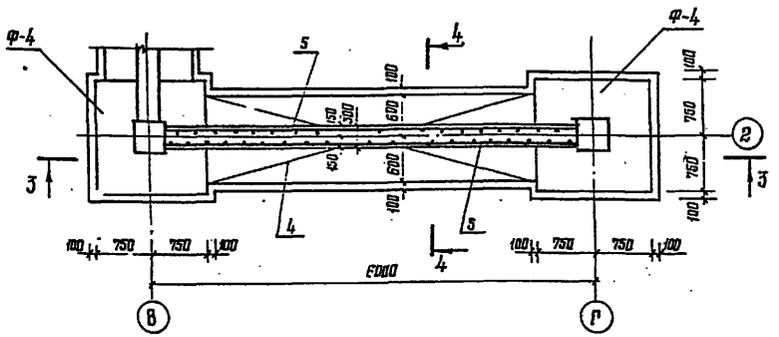

1-1

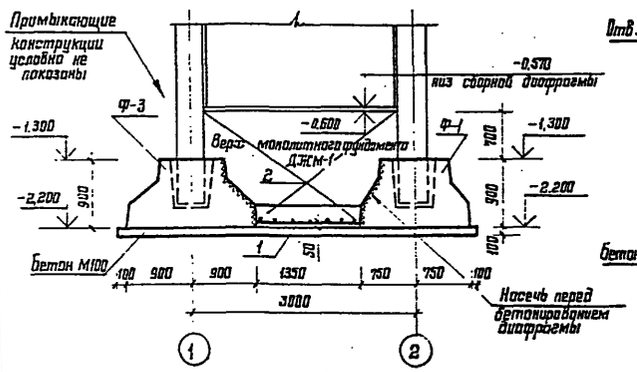

3-3

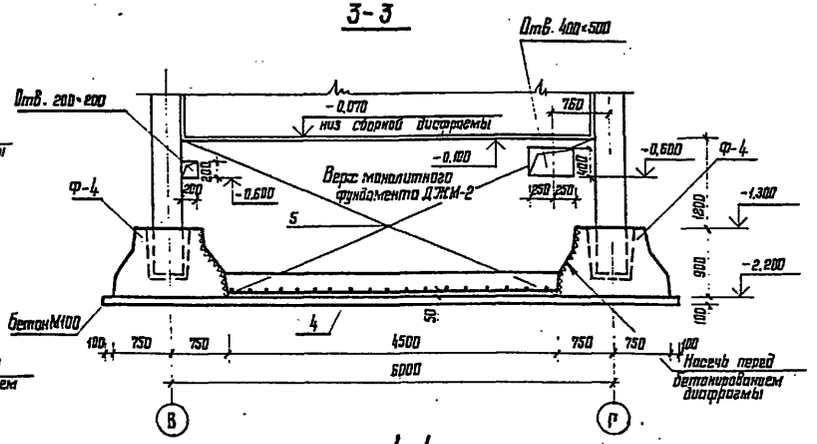

2-2

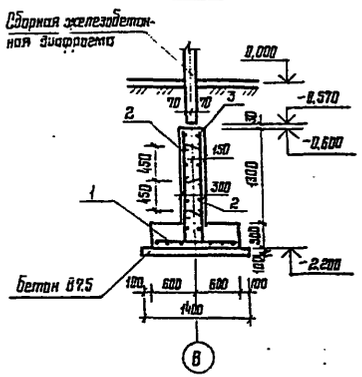

4-4

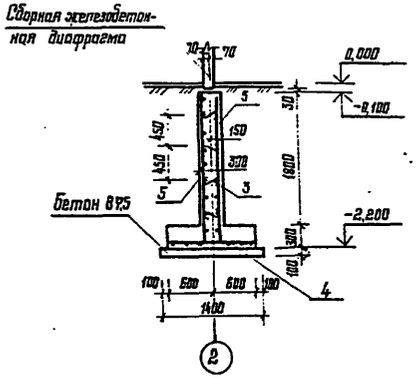

Спецификация элементов монолитных фундаментов ДЖМ-1, ДЖМ-2

Формат	Зона	Поз.	Обозначение	Наименование	Кол.	Примечание
				ДЖМ-1		
				Сборочные единицы		
				Сетки арматурные		
А3		1	416-6-29.12.88 - КЖ.И-05.16	С-15	1	9,9 кг
А3		2	-05.15	С-10	2	12,28 кг
				Детали		
Б4		3		ф6А-I ГОСТ 5781-82 ℓ=370	11	0,08 кг
				Материалы на ДЖМ-1		
				Бетон В15		1,38 м³
				ДЖМ-2		
				Сборочные единицы		
				Сетки арматурные		
А3		4	416-6-29.12.88-КЖ.И-05.16-01	С-16	1	33,0 кг
А3		5	-05.15-01	С-11	2	34,18 кг
				Детали		
Б4		3		ф6А-I ГОСТ 5781-82 ℓ=370	31	0,08 кг
				Материалы на ДЖМ-2		
				Бетон В15		4,53 м³

Ведомость расхода стали на элемент, кг

Марка элемента	Изделия арматурные					
	Арматура класса					Всего
	А-I		А-III			
	ГОСТ 5781-82		ГОСТ 5781-82			
	ф6	Итого	ф6	ф10	Итого	
ДЖМ-1	0,9	0,9	19,50	9,9	29,4	30,3
ДЖМ-2	2,5	2,5	63,8	33,0	98,8	99,3

				1988
ГАП	Содолева			22.03
Н. контр.	Козанцева			21.03
Нач. отд.	Тихонов			18.03
Гл. констр.	Нестерова			17.03
Рук. гр.	Лигуай			16.03
Проверил	Нестерова			17.03
Проектир.	Лигуай			15.03

Привязан

Инв. №

416-6-29.12.88 — КЖ

Пожарное депо на 6 автом-билей без жилых помещений (с железобетонным каркасом и панельными стенами)

Монолитные фундаменты ДЖМ-1, ДЖМ-2

Стадия	Лист	Листов
Р	9	

Учреждение ИГ-548/7 Москва

Копировал Цыганова

Формат А2

Инв. № подл. | Подпись и дата | Взам. инв. №

Альбом I

ДЖМ-3

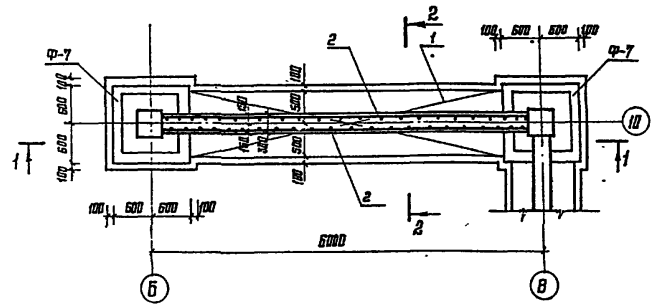

ДЖМ-4

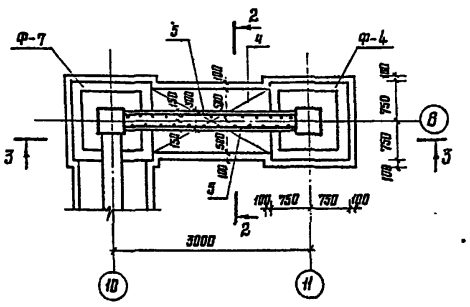

1-1

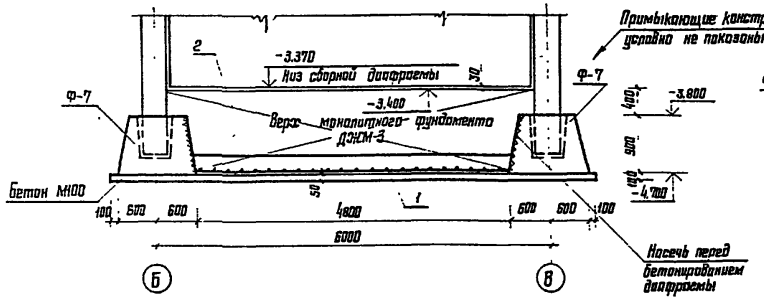

3-3

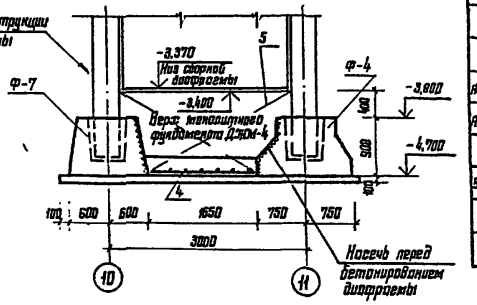

2-2

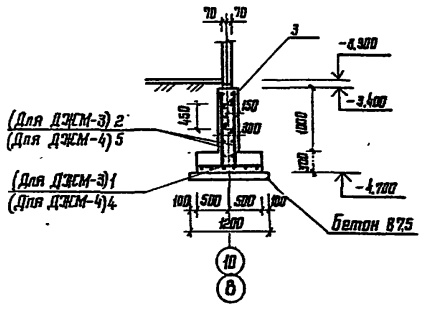

Спецификация элементов монолитных фундаментов ДЖМ-3, ДЖМ-4

Формат	Зона	Поз.	Обозначение	Наименование	Кол.	Примечание
				ДЖМ-3		
				Сборочные единицы		
				Сетки арматурные		
А3		1	416-6-29.12.88-КЖ.И-05.16-02	С-17	1	29,0 кг
А3		2	05.15-02	С-18	2	21,82 кг
				Детали		
Б4		3		ФБА-I ГОСТ 5781-82 ℓ=370	24	0,08 кг
				Материалы на ДЖМ-3		
				Бетон В15		3,03 м³
				ДЖМ-4		
				Сборочные единицы		
				Сетки арматурные		
А3		4	416-6-20.12.88-КЖ.И-05.16-03	С-18	1	9,70 кг
А3		5	-05.15-03	С-13	2	10,08 кг
				Детали		
Б4		3		ФБА-I ГОСТ 5781-82 ℓ=370	9	0,08 кг
				Материалы на ДЖМ-4		
				Бетон В15		1,16 м³

Ведомость расхода стали на элемент, кг

Марка элемента	Изделия арматурные					
	Арматура класса					Всего
	А-I		А-III			
	ГОСТ 5781-82		ГОСТ 5781-82			
	ф6	Итого	ф6	ф10	Итого	
ДЖМ-3	1,9	1,9	39,4	29,0	68,4	70,3
ДЖМ-4	0,7	0,7	15,9	9,7	25,6	26,3

				416-6-29.12.88 — КЖ
			1988	
ГАП	Соболева		22.03	
Н. контр.	Козанцева		21.03	Пожарное депо на 6 автомобилей без жилых помещений (с железобетонным каркасом и панельными стенами)
Нач. отд.	Тихонов		18.03	
Гл. контр.	Нестерова		17.03	
Зав. гр.	Лосевой		16.03	Монолитные фундаменты ДЖМ-3, ДЖМ-4
Проверил	Нестерова		17.03	
Проектир.	Гуляй		15.03	

Стадия: Р | Лист: 10 | Листов:

Учреждение ИГ-548/7 Москва

Копировал Цыганова

Формат А2

Инв. № подл. | Подпись и дата | Взам. инв. №

Альбом I

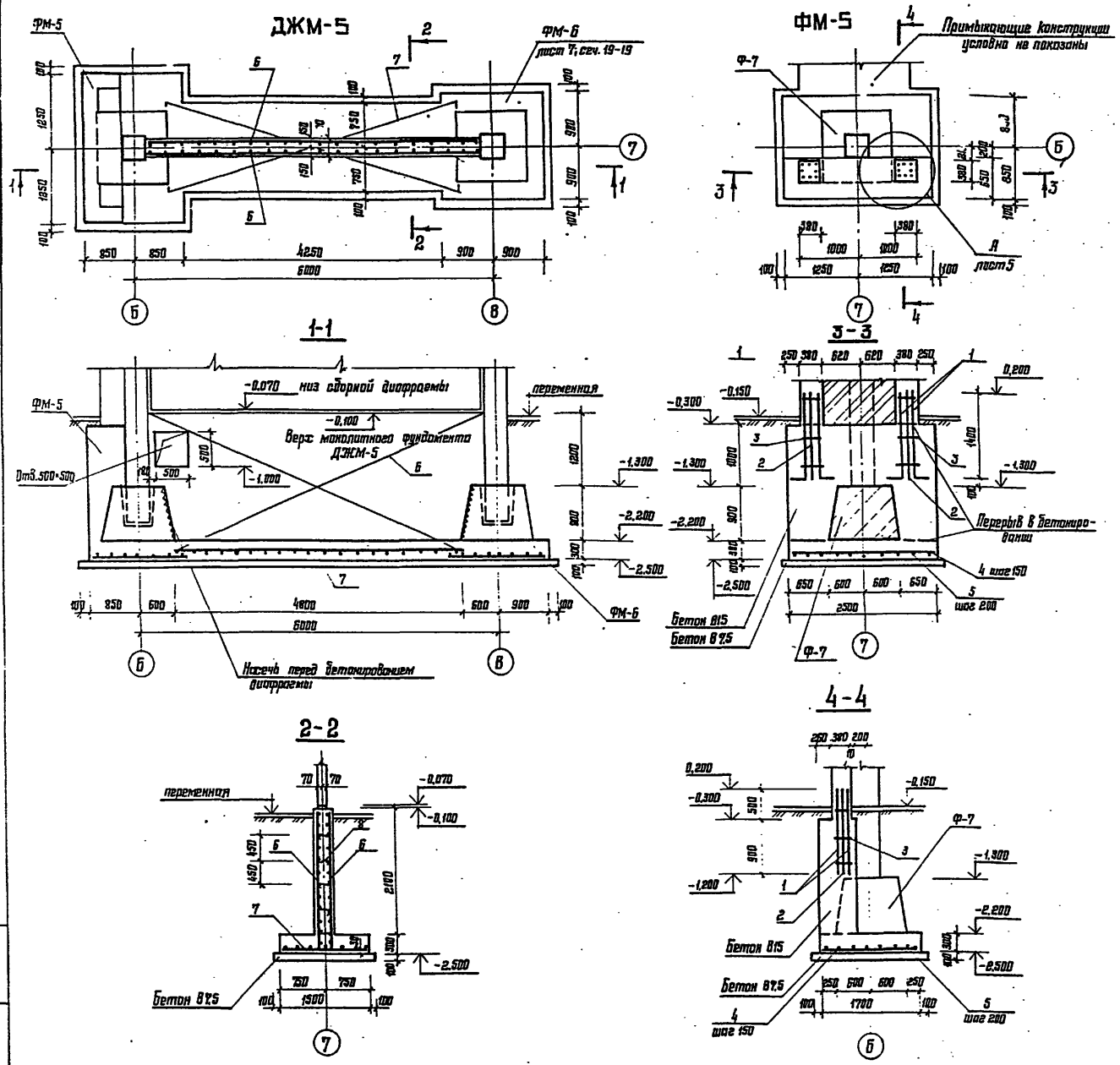

Спецификация элементов фундаментов ФМ-5, ДЖМ-5

Марка, поз.	Обозначение	Наименование	Кол.	Масса ед., кг	Примечан.
		ФМ-5			
		Сборочные единицы			
Ф-7	1.020-1/83 Вып. 1-1	2ф12.9-2	1		
		Детали			
1*		ф25А-II ГОСТ5781-82 ℓ=1650	8	6,34	
2		ф25А-III ГОСТ5781-82 ℓ=1400	8	5,38	
3*		ф6А-I ГОСТ5781-82 ℓ=1200	6	0,27	
4		ф10А-III ГОСТ5781-82 ℓ=2460	11	1,520	
5		ф10А-III ГОСТ5781-82 ℓ=1660	13	1,02	
		Материалы			
		Бетон В15			5,30м³
		ДЖМ-5			
		Сборочные единицы			
		Сетки			
6	416-6-29.12.88КЖ.И-05.15-04	С-14	1	37,9	
7	-05.18-04	С-19	2	45,12	
		Детали			
8		ф6А-I ГОСТ5781-82 ℓ=370	37	0,08	
		Материалы			
		Бетон В15			5,27м³

Ведомость расхода стали на элемент, кг

Марка элемента	Изделия арматурные						
	Арматура класса						Всего
	А-I		А-III				
	ГОСТ 5781-82		ГОСТ 5781-82				
	ф6	Итого	ф8	ф10	ф25	Итого	
ФМ-5	1,62	1,62		29,98	93,76	123,74	125,35
ДЖМ-5	2,96	2,96	37,90	45,12		83,02	85,98

* поз. 1,3 – см. ведомость деталей на листе 5.

				416-6-29.12.88 — КЖ
			1988	
ГАП	Соболева		22.03	
Н. контр.	Казанцева		21.03	Пожарное депо на 6 автомобилей без жилых помещений (с железобетонным каркасом и панельными стенами)
Нач. отд.	Тихонов		13.03	
Гл. констр. отд.	Нестерова		17.03	
Рук. гр.	Хигуай		16.03	Фундаменты ДЖМ-5, ФМ-5
Проверил	Нестерова		17.03	
Проектир.	Лигуай		15.03	

Стадия: Р | Лист: 11 | Листов:

Учреждение ИГ-548/7 Москва

Привязан

Инв. №

Копировал Цыганова

Формат А2

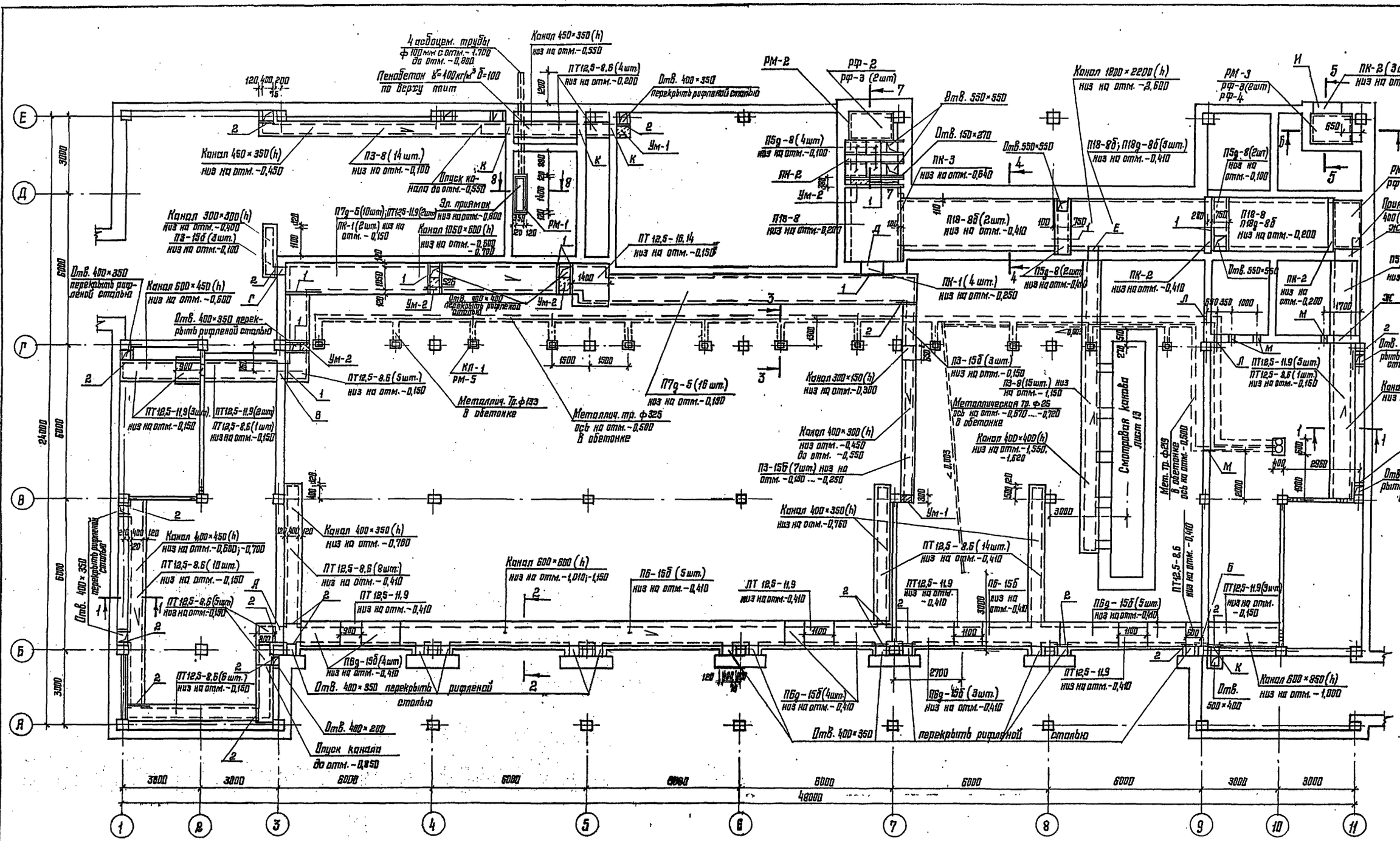

Сечения подпольных каналов смотри лист 13.

				416-6-29.12.88 – КЖ	
			1988		
ГИП	Соболева		22.03		
Н. контр.	Казанцева		21.03	Пожарное депо на 6 автомобилей без жилых помещений (с железобетонным каркасом и панельными стенами)	Стадия: Р; Лист: 12; Листов:
Нач. отд.	Тучсонов		18.03		
Гл. констр. отд.	Нестерова		17.03		
Рук. гр.	Лигуай		16.03	Схема расположения элементов подпольных каналов	Учреждение: ИГ-548/7 Москва
Проверил	Нестерова		17.03		
Проектир.	Лигуай		16.03		
Привязан				Копировал Цыганова	Формат А2
Инв. №					

Согласовано: Инж. ЭМ 15.03 Леонов; Инж. ОС 15.03 Гурьянов; Инж. ВК 16.03 Шевалдина; Архитектор 15.03 Куликова; Инж. ОВ 15.03 Удалова

Инв. № подл. | Подпись и дата | Взам. инв. №

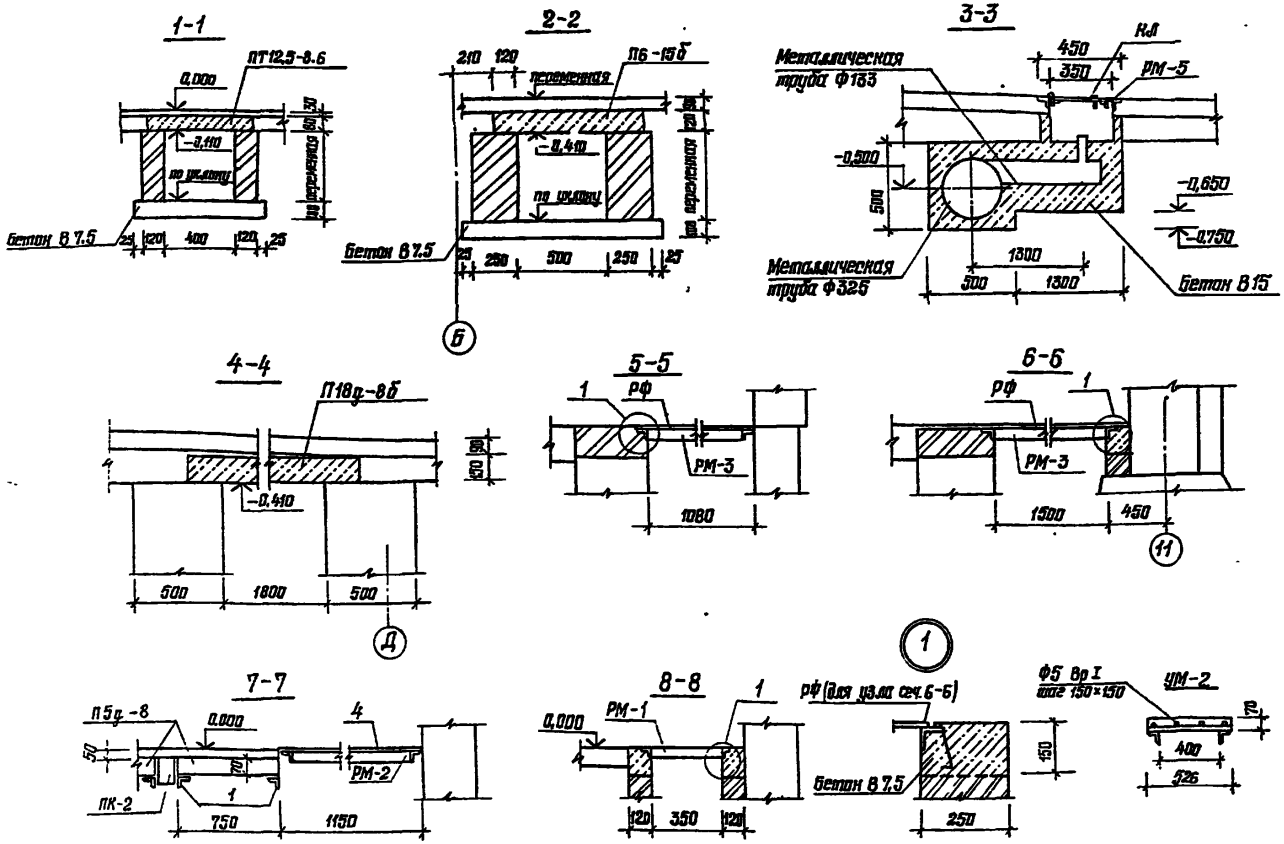

Спецификация элементов подпольных каналов

Марка, поз.	Обозначение	Наименование	Кол.	Масса ед., кг	Примечание
		Плиты плоские железобетонные			
ПТ12.5-8.6	1.243.1-4	ПТ 12,5-8.6	55	96	
ПТ12.5-11.9		ПТ 12,5-11.9	19	138	
ПТ12.5-16.14		ПТ 12,5-16,14	1	448	
П3-8	3.006.1-2/82 вып.0	П3-8	29	50	
П3-15б		П3-15б	13	50	
П5д-8		П5д-8	11	100	
П6-15б		П6-15б	6	100	
П6д-15б		П6д-15б	16	170	
П7д-5		П7-5	26	150	
П18-8		П18-8	2	2420	
П18-8б		П18-8б	3	2420	
П18д-8б		П18д-8б	4	240	
		Перемычки			
ПК-1	1.038.1-1 вып.1	2ПБ 13-1	6	54	
ПК-2		2ПБ 22-3	6	92	
ПК-3		5ПБ 25-27	1	325	
		Металлические изделия			
РМ-1	416-6-29.12.88КЖИ-ОС.20	РМ-1	1	15,08	
РМ-2	-01	РМ-2	1	40,78	
РМ-3	-02	РМ-3	1	43,26	
РМ-4	-03	РМ-4	1	47,68	
РМ-5	-05.21	РМ-5	12	7,28	
Кл	-05.22	Кл-1	12	9,82	
РФ-1	-05.23	РФ-1	1	18,03	
РФ-2	-01	РФ-2	1	20,30	
РФ-3	-02	РФ-3	7	23,10	
РФ-4	-03	РФ-4	1	27,20	
1		уголок $\frac{\text{Б 63×63×6 ГОСТ 8509-86}}{\text{Вст3кп2 ГОСТ 535-79}}$ ℓ=3,18м		177,3	
2		уголок $\frac{\text{Б 50×50×5 ГОСТ 8509-86}}{\text{Вст3кп2 ГОСТ 535-79}}$ ℓ=14,9м		55,0	
		Рифленая сталь б-5 ГОСТ 8568-77	4,2м²	177,7	
		Материалы			
		бетон В15			12,8м³

Экспликация отверстий

Тип отв.	Размеры мм в	Размеры мм н	Отм. низа отв.	Назначение
А	400	450	-0,850	отопление
Б	600	600	-1,000	отопление
В	600	450	-0,600	отопление
Г	300	250	-0,400	водопровод
Д	900	450	-0,700	отопление
Е	400	400	-1,620	вентиляция
Ж	600	600	-0,750	отопление
И	1200	600	-1,800	отопление
К	400	350	-0,550	отопление
Л	350	400	-0,700	отопление
М	300	300	-0,650	вентиляция канализация

Спецификация монолитных участков

Формат	Зона	Поз.	Обозначение	Наименование	Кол.	Примечан.
				Детали		
БЧ				Ф5 Вр I ГОСТ 6727-80 ℓ=35,5м	—	4,34кг
				Материалы		
БЧ				бетон марки В15		0,15м³

				1988		
ГИП	Сабельева			23.03		
Н. контр.	Ксенофонтова			21.03	Рабочее дело на бетонируемой без скатных помещений (с железобетонным покрытием и монолитными стенами)	Стадия: Р; Лист: 13; Листов:
Нач. отд.	Тихонов			18.03		
Гл. спец. отд.	Нестерова			17.03		
Рук. гр.	Легкий			16.03	Сечения подпольных каналов	Госстрой ИГ-5481/7 Ижевск
Проверил	Легкий			16.03		
Проектир.	Сабельева			15.03		

Привязан

Инв. №

Копировал Сабельева

Формат А2

416-6-29.12.88-КЖ

Альбом I

План смотровой канавы на отм. 0,000

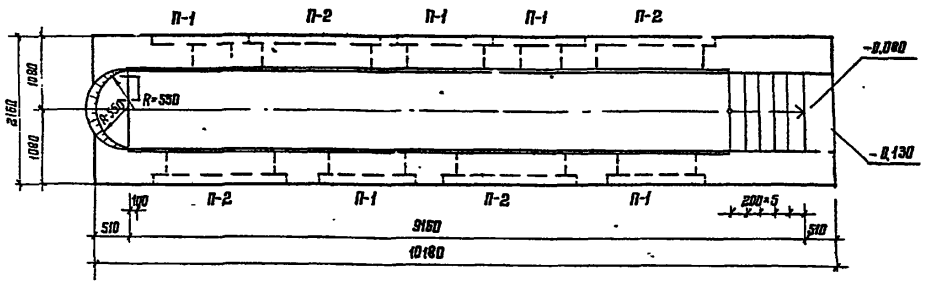

План смотровой канавы на отм. -0,790

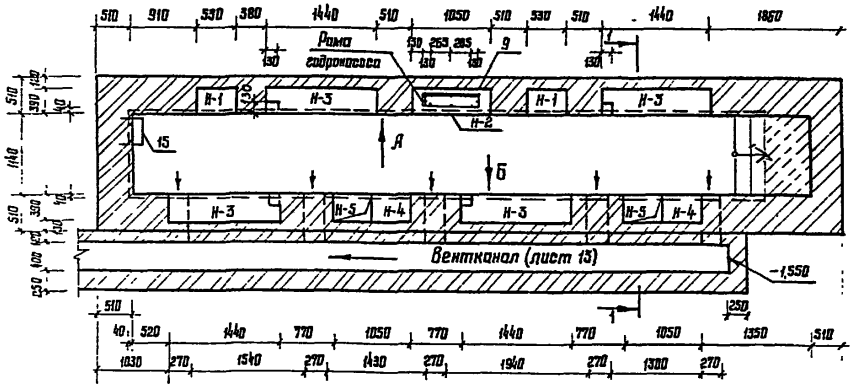

Вид А

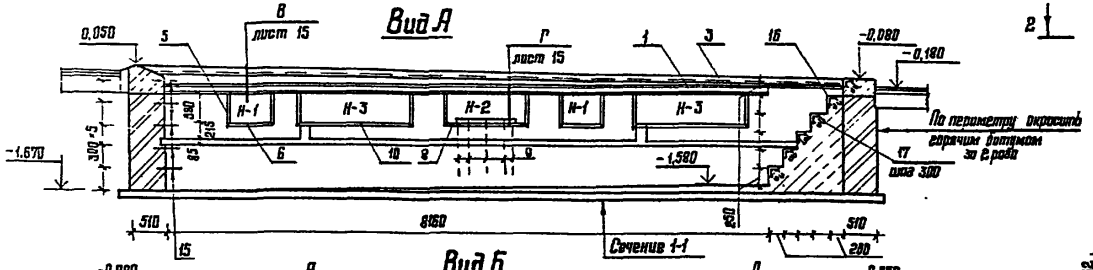

Вид Б

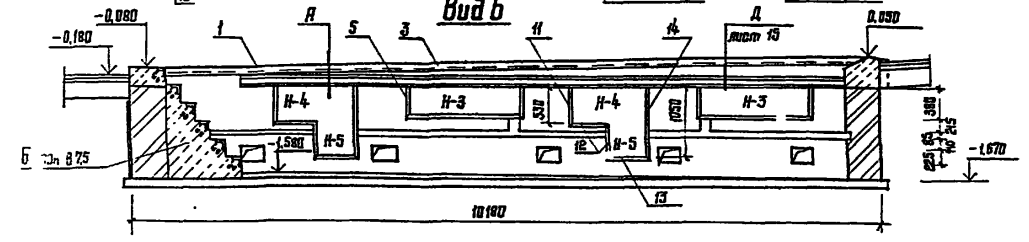

1-1

Керамическая плитка	-13
Цементная стяжка	-17
Бетон В7,5 по уклону	-0...60
Бетон В7,5	-100
Уплотненный щебнем	
грунт	

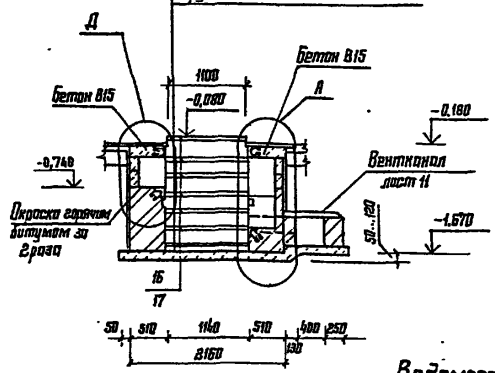

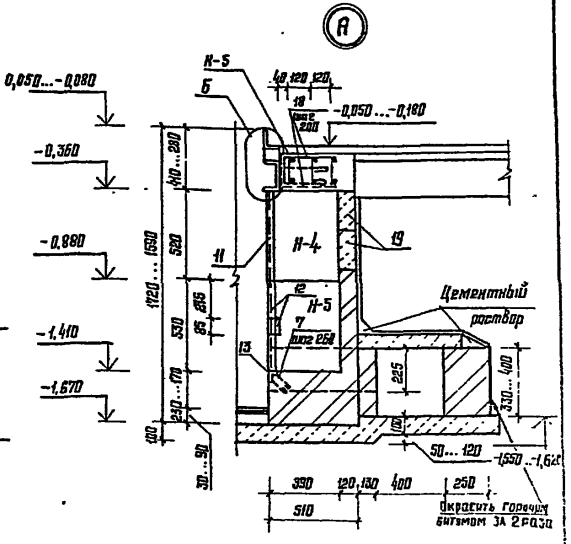

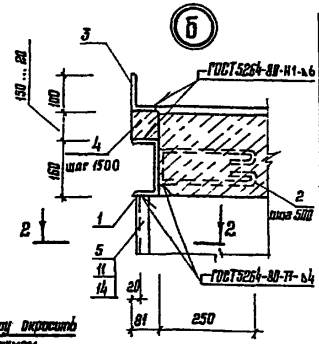

2-2

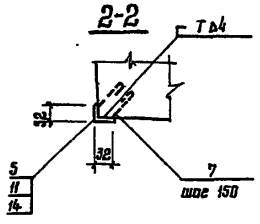

Ведомость деталей

Поз.	Эскиз
1	8500
2	180 250
3	9500 100
7 17	100 100
15	400 350

Ведомость перемычек

Тип	Схема сечения
П-1	19
П-2	20

Лист читать совместно с листом 15.

				1983
ГАП	Соболева			22 03
Н. контр.	Казанцева			21 03
Нач. отд.	Тихонов			18 03
Гл. конст.	Нестерова			17 03
Рук. гр.	Лигуй			16 03
Проверил	Лигуй			15 03
Проектир.	Лебенок			15 03

Привязан

Инв. №

416-6-29.12.88 — КЖ

Пожарное депо на 6 автомобилей без жилых помещений (с железобетонными каркасом и панельными стенами)

Смотровая канава. Планы, виды, сечения, детали

Стадия	Лист	Листов
Р	14	

Учреждение ИГ-548/7 Москва

Копировал Цыганова

Формат А2

Альбом I

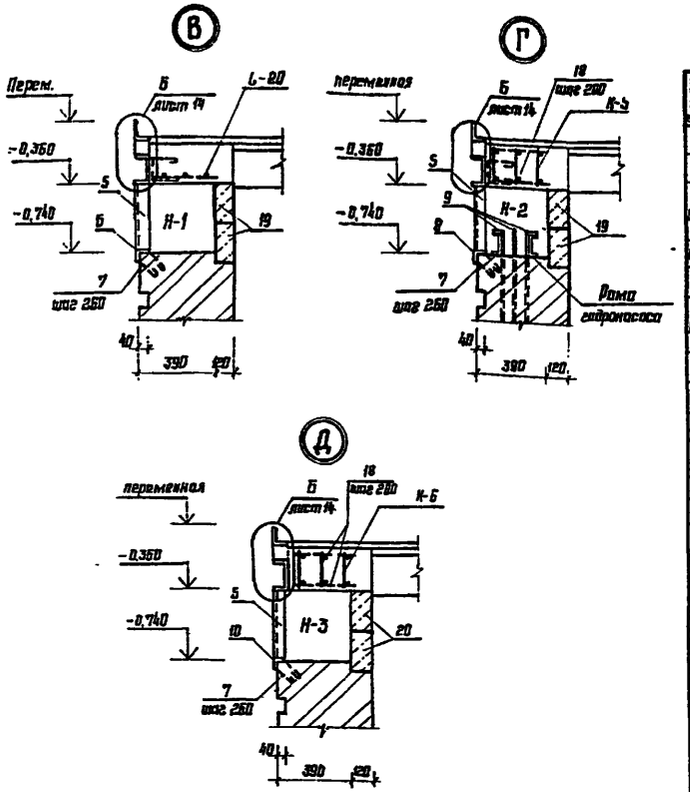

1 Стены смотровой канавы:
с внутренней стороны – облицевать глазурованной плиткой,
с наружной стороны – обмазать битумом за 2 раза.

2. Ниши оштукатурить цементным раствором и окрасить масляной краской.

3. Лист читать совместно с листом 14.

4. * Поз. 1,2,3,7,15,17 смотреть ведомость деталей – лист 14.

Спецификация элементов смотровой канавы

Формат	Зона	Поз.	Обозначение	Наименование	Кол.	Масса ед., кг
				Сборочные единицы		
				Напоавляющая	2	
64		1*		Швеллер 16 ГОСТ 8240-72 Вст3кп2 ГОСТ 535-79	1	117.86
64		2*		ф10АI ГОСТ 5781-82 ℓ=720	9	0,44
				Реборда	2	
64		3*		Уголок 100×63×6 ГОСТ 8510-86 Вст3кп2 ГОСТ 535-79	1	11,51
				Полоса 8×10 ГОСТ 103-76 Вст3пс6 ГОСТ 535-79		
64		4		ℓ = 130 ... 30 (общ. -980)	—	5,73
				К-1, ниша для инструмента	2	
				Уголок 32×32×4 ГОСТ 8509-86 Вст3кп2 ГОСТ 535-79		
64		5		ℓ = 410	2	0,78
64		6		ℓ = 560	1	1,12
64		7*		ф6АI ГОСТ 5781-82 ℓ=330	10	0,07
Д3		С-20	416-6-29.12.88 КЖС.И-05.16-05	С-20, сетка	1	1,24
		19	1.038.1-1 Вып.1	ЗПБ13-37	2	85,0
				К-2, ниша для гидронасоса	1	
64		5		см. Выше	2	0,78
				Уголок 32×32×4 ГОСТ 8509-86 Вст3кп2 ГОСТ 535-79		
64		8		ℓ = 1110	1	2,12
		7*		см Выше	13	0,07
Д3		К-5	416-6-29.12.88 КЖС.И-05.19	К-5, каркас	3	6,46
64		9		ф10А-I ГОСТ 5781-82 ℓ=650	8	0,40
		19	1.038.1-1 Вып 1	ЗПБ13-37	2	85,0
				К-3, ниша для освещения	4	
64		5		см. Выше	2	0,78
64		7*		см Выше	15	0,07
				Уголок 32×32×4 ГОСТ 8509-86 Вст3кп2 ГОСТ 535-79		
64		10		ℓ = 1500	1	2,87
Д3		К-6	416-6-29.12.88 КЖС.И-05.19-01	К-6, каркас	3	3,18
		20	1.038.1-1 Вып.1	ЗПБ16-37	2	102,0

продолжение

Формат	Зона	Поз.	Обозначение	Наименование	Кол.	Масса ед., кг
				К-4, К-5; ниши для масло ивода	2	
				Уголок 32×32×4 ГОСТ 8509-86 Вст3кп2 ГОСТ 535-79		
64		11		ℓ = 560	1	1,07
64		12		ℓ = 550	2	1,05
64		13		ℓ = 590	1	1,13
64		14		ℓ = 1080	1	2,06
64		7*		см. Выше	36	0,07
Д3		К-5	416-6-29.12.88 КЖС.И-05.19	К-5, каркас	3	6,46
		19	1.038.1-1 Вып.1	ЗПБ13-37	2	85,0
				Ходовые скобы		
64		15*		ф16АI ГОСТ 5781-82 ℓ=1150	5	1,82
				Бетонная лестница		
				Уголок 32×32×4 ГОСТ 8509-86 Вст3кп2 ГОСТ 535-79		
64		16		ℓ = 1140	6	2,20
64		17*		ф8АI ГОСТ 5781-82 ℓ=400	18	0,16
				Детали		
64		18		ф6АI ГОСТ 5781-82 ℓ=300	129	0,07
				Материалы		
				Бетон В15		3,4 м³
				Бетон В15		2,58 м³
				Керамическая плитка б13		9,3 м²
				Цементный раствор м25		0,8 м³
				Глазурованная плитка		19,22 м²
				Масляная краска		16,15 м²
				Кирпич М100 на цементном		
				растворе М50		10,28 м³

Ведомость расхода стали на смотровую канаву, кг

Марка элемента	Изделия арматурные														Всего
	Арматура класса					Прокат марки									
	А-I					Вст3пс6		Вст3кп2							
	ГОСТ 5781-82					ГОСТ 103-76		ГОСТ 8509-86		ГОСТ 8510-86			ГОСТ 8240-72		
	ф6	ф8	ф10	ф16	Итого	8×10	Итого	∟32×4	Итого	∟100×63×6	Итого	Б16	Итого		
Смотровая канава	21,21	40,13	11,18	126,88	199,70	11,46	11,46	52,68	52,68	143,02	143,02	235,72×0,35=82,5			64,25

Привязан

Инв.№

ГИП	Осадчева		29.03
Н.контр.	Пономарёв		29.03
Нач.отд.	Пономарёв		29.03
Гл.констр.пр.	Бектемирова		29.03
Рук.гр.	Гусева		15.03
Т.-техпр.	Гусева		15.03
Утвердил	Гуревич		15.03

416-6-29.12.88 — КЖ

Пожарное депо на 6 автомобилей без жилых помещений (с огнезащитным каркасом и панельными стенами)

Стадия	Лист	Листов
Р	15	

Смотровая канава. Детали

Учреждение ИГ-548/7 Москва

Копировал Цыганова

Формат А2

Альбом I

Схема расположения элементов каркаса 1 этажа

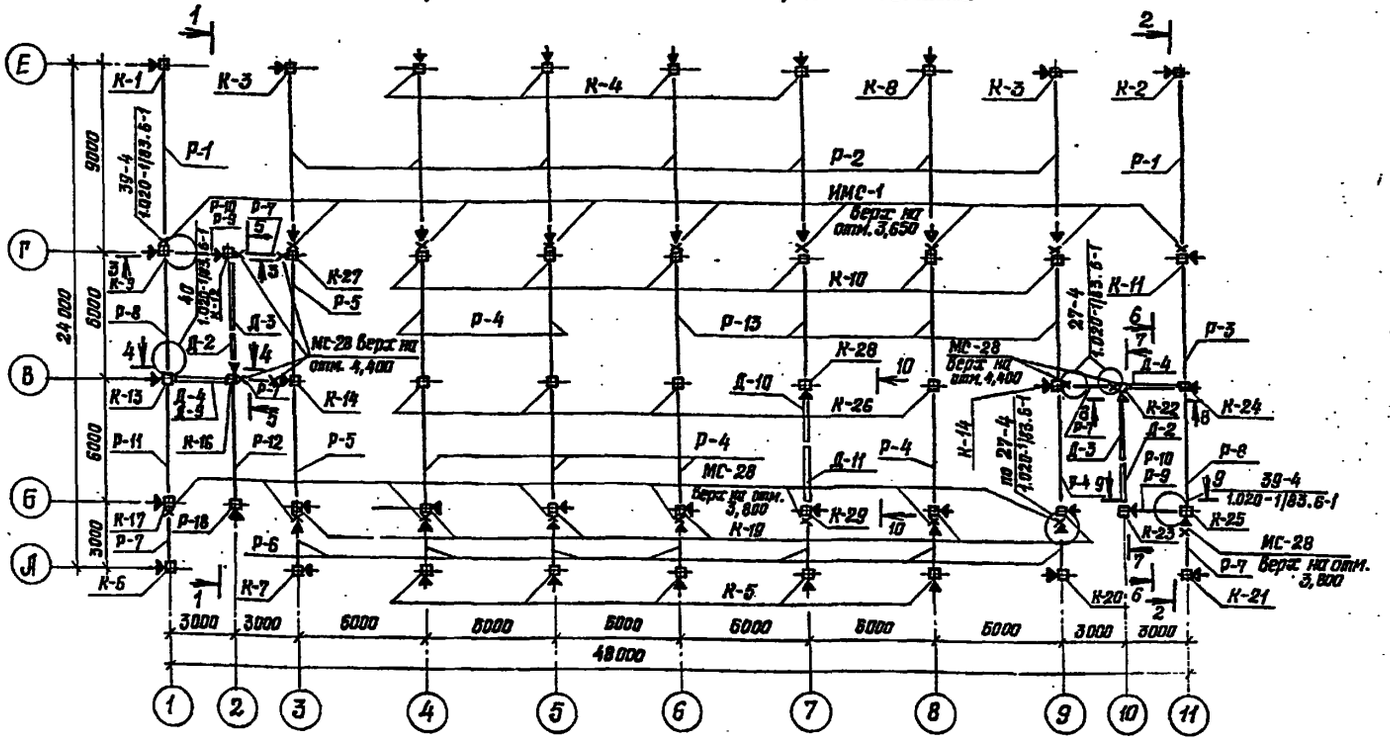

Схема расположения элементов каркаса 2 этажа

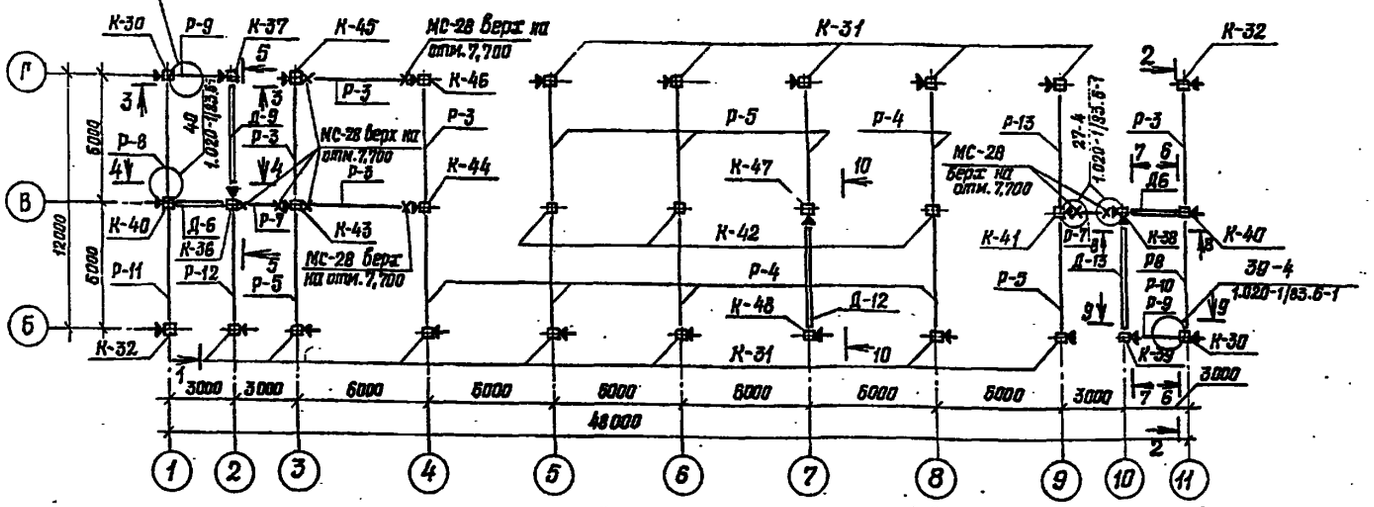

1-1

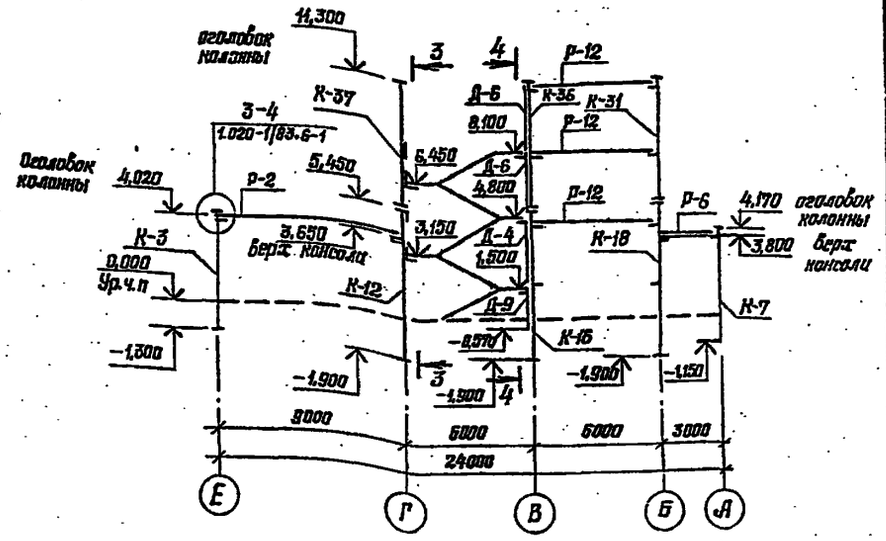

2-2

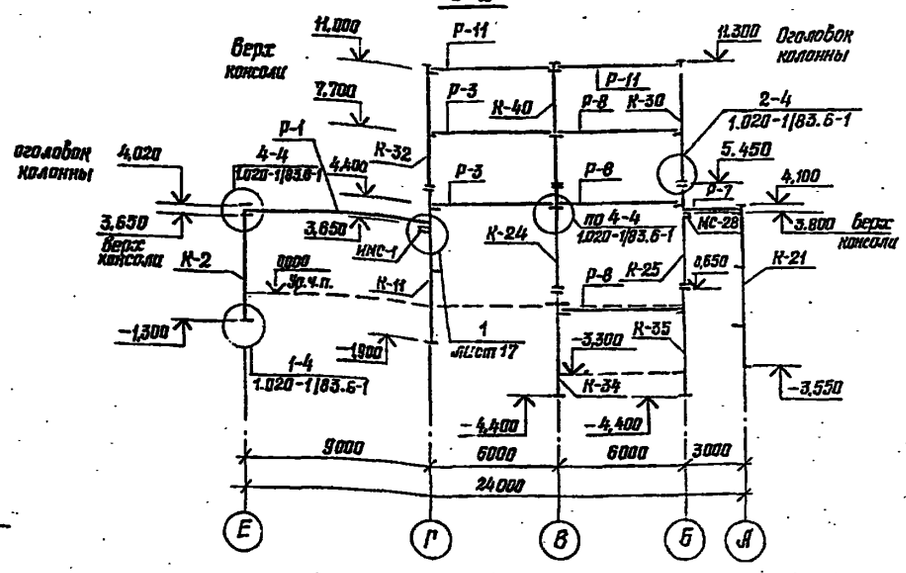

Условные обозначения

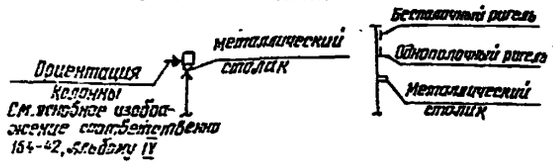

1. Монтаж сборных железобетонных конструкций вести в соответствии с серией 1.020-1/83 вып. 0-1 и СНиП III-16-80 „Бетонные и железобетонные конструкции сборные."
2. Металлические столики для опирания стеновых панелей монтировать на колонны в соответствии с листами 16; 17 и серией 1.030.1-1 вып. 3-1.
3. Сечения 3-3 ... 9-9 смотри лист 17.

				1988
ГАП	Собакова			22.03
Н. контр.	Казанцева			21.03
Нач. отд.	Тихонов			18.03
Гл. конст. отд.	Нестерова			17.03
Рук. гр.	Лигуш			16.03
Проверил	Нестерова			17.03
Проектир.	Лигуш			15.03

Привязан

Инв. №

416-6-29.12.88 — КЖ

Пожарное депо на 6 автомобилей без жилых помещений (с железобетонным каркасом и панельными стенами)

Стадия	Лист	Листов
Р	16	

Схемы расположения элементов каркаса 1 и 2 этажей

Учреждение ИГ-548/7 Москва

Копировал Голева

Формат А2

Альбом I

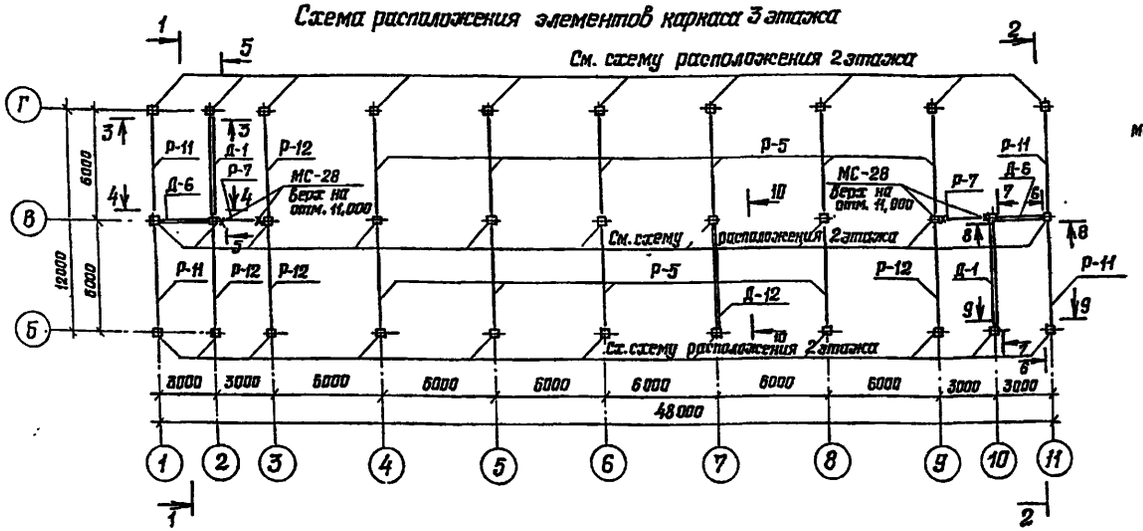

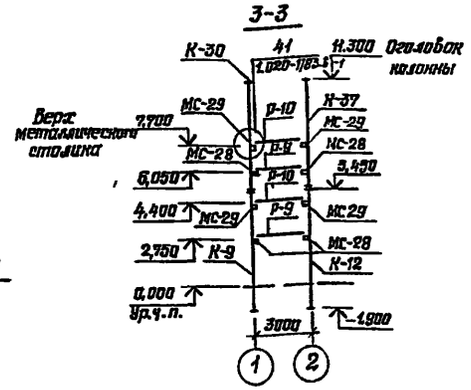

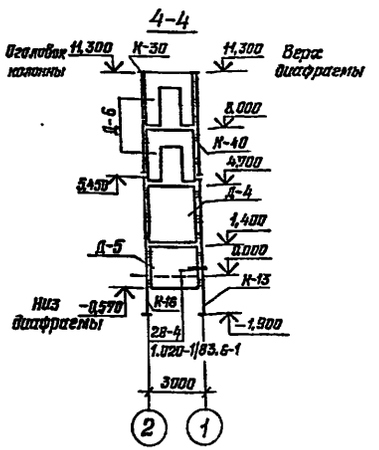

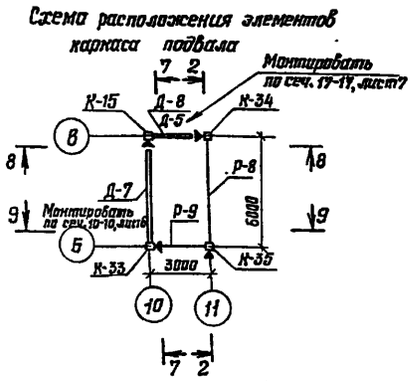

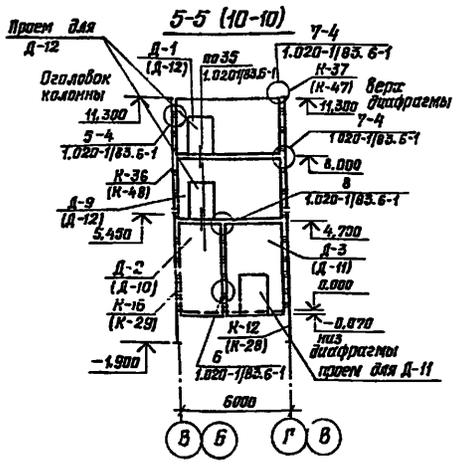

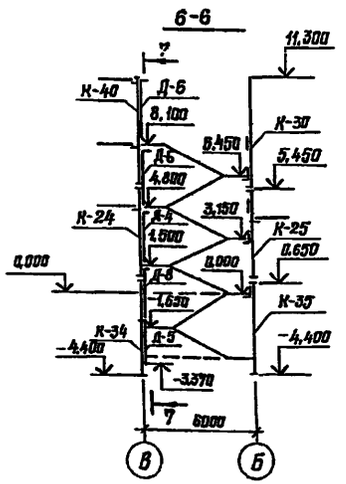

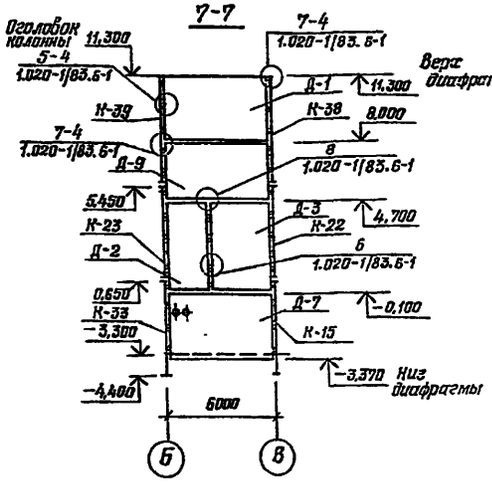

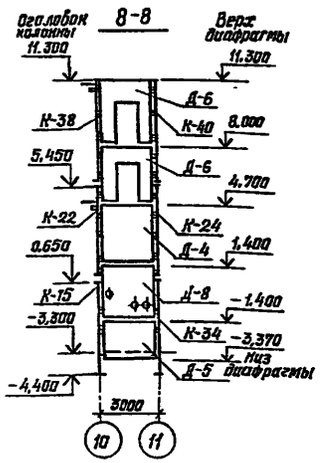

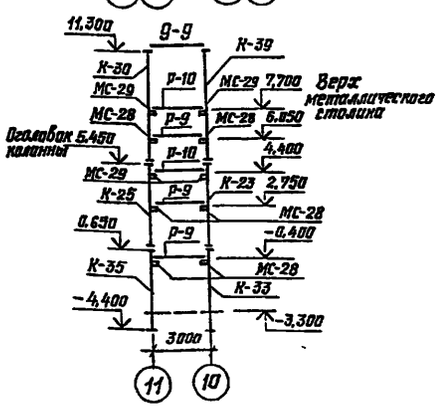

				416-6-29.12.88 — КЖ	
			1988		
ГЛП	Собалева		22.03		
Н. контр.	Казанцева		21.03	Пожарное депо на 6 автомобилей без жилых помещений (с железобетонным каркасом и панельными стенами)	Стадия: Р; Лист: 17; Листов:
Нач. отд.	Тихонов		18.03		
Гл. контр.	Нестерова		17.03		
Рук. гр.	Лигуай		16.03	Схемы расположения элементов каркаса 3 этажа и подвала. Разрезы	Учреждение ИГ-548/7 Москва
Проверил	Нестерова		17.03		
Проектир.	Лигуай		15.03		

Привязан

Инв. №

Копировал Голева

Формат А2

Альбом 1

Спецификация элементов каркаса

Марка, поз.	Обозначение	Наименование	Кол.	Масса ед., кг	Примечание
		Колонны			
К-1	416-6-29.12.88-КЖС.И-01.11	1КВ04. 60-2.1-1	1	2150	Альбом IV
К-2	-01	1КВ04. 60-2.1-2	1	2150	
К-3	-02	1КВ04. 60-2.1-3	2	2150	
К-4	-03	1КВ04. 60-2.1-4	4	2150	
К-5	-04	1КВ04. 60-2.1-5	5	2150	
К-6	-05	1КВ04. 60-2.1-6	1	2150	
К-7	-06	1КВ04. 60-2.1-7	1	2150	
К-8	-07	1КВ04. 60-2.1-8	1	2150	
К-9	-01.02	2КН04. 28-1.3-1	1	2975	
К-10	-01	2КН04. 28-1.3-2	6	2975	
К-11	-02	2КН04. 28-1.3-3	1	2975	
К-12	-01.04	2КН4. 28-3-1	1	2950	
К-13	-01.01	2КНД4. 28-1.2-1	1	3025	
К-14	-01	2КНД4. 28-1.2-2	2	3025	
К-15	-01.05-02	1КН 4.33-4-1	1	2025	
К-16	-01.03	2КН04. 28-1.2-1	1	2975	
К-17	-01	2КН04. 28-1.2-2	1	2975	
К-18	-02	2КН04. 28-1.2-3	1	2975	
К-19	-03	2КН04. 28-1.2-4	6	2975	
К-20	-01.07	3КВ04. 28-1.1-1	1	3125	
К-21	-01	3КВ04. 28-1.1-2	1	3125	
К-22	-01.10	1КС4. 48-2-1	1	1925	
К-23	-01	1КС4. 48-2-2	1	1925	
К-24	-02	1КСД4. 48-2.2-1	1	1975	
К-25	-03	1КС04. 48-2.2-1	1	1950	
К-26	1.020-1/83 Вып. 2-3	2КНД4. 28-1.2	4	3025	
К-27	416-6-29.12.88-КЖС.И-01.02-03	2КН0 4. 28-1.3-4	1	2975	
К-28	-01.03-04	2КН0 4. 28-1.2-5	1	2975	
К-29	-01.04-01	2КН 4. 28-2-1	1	2950	
К-30	-01.06	2КВ04. 33-1,1-1	2	2375	
К-31	-01	2КВ04. 33-1,1-2	12	2375	
К-32	-02	2КВ04. 33-1,1-3	2	2375	
К-33	-01.05-03	1КН 4.33-4-2	1	2025	
К-34	-01.05	1КН04. 33-1.4-1	1	2075	
К-35	-01	1КН04. 33-1.4-2	1	2075	
К-36	-01.06-06	2КВ04. 33-1.1-7	1	2375	
К-37	-01.09	2КВ 4. 33-1-1	1	2350	
К-38	-01	2КВ4. 33-1-2	1	2350	
К-39	-02	2КВ4. 33-1-3	1	2350	
К-40	-01.08	2КВД4. 33-1.1-1	2	2425	
К-41	-01	2КВД4. 33-1.1-2	1	2425	
К-42	1.020-1/83 Вып. 2-5	2КВД4. 33-1.1	3	2425	
К-43	416-6-29.12.88-КЖС.И-01.08-02	2КВД4. 33-1.1-3	4	2425	
К-44	-03	2КВД4. 33-1.1-4	1	2425	

Продолжение

Марка, поз.	Обозначение	Наименование	Кол.	Масса, ед., кг	Примечание
		Колонны			
К-45	416-6-29.12.88 КЖС.И-01.06-03	2КВ04. 33-1,1-4	1	2375	
К-46	-04	2КВ04. 33-1,1-5	1	2375	
К-47	-05	2КВ04. 33-1,1-6	1	2375	
К-48	01.09-03	2КВ 4. 33-1-4	1	2350	
		Ригели			
Р-1	1.020-1/83 Вып. 3-7	РОП6. 86-30 Ат V	2	5190	
Р-2		РДП6. 86-50 Ат V	7	5880	
Р-3	1.020-1/83 Вып. 3-1	РОП4. 56-40	6	2350	
Р-4		РДП4. 56-60 Ат V	12	2550	
Р-5		РДП4. 56-50 Ат V	17	2550	
Р-6		РДП 4.26-60	7	1110	
Р-7		РОП4. 26-40	9	1050	
Р-8		Р3. 56	5	750	
Р-9		РЛП4. 26-45	5	840	
Р-10		Р3. 26	4	350	
Р-11		РОП4. 56-30	6	2350	
Р-12		РДП4. 56-40 Ат V	6	2550	
Р-13		РДП4. 56-70 Ат V	5	2550	
		Диафрагмы жесткости			
Д-1	1.020-1/83 Вып. 4-1	2Д 56.33	2	8230	
Д-2		1Д 24.48	2	4380	
Д-3		1Д 32.48	2	5800	
Д-4		1Д 26.33	2	3350	
Д-5		1Д 26.20	2	2200	
Д-6		1ДП26.33	4	2380	
Д-7	416-6-29.12.88 КЖС.И-03.01-01	1Д 56.33-1	1	7300	
Д-8	416-6-29.12.88 КЖС.И-03.01	1Д 26.28-1	1	2900	
Д-9	-02	1Д 56.33-2	2	7300	
Д-10	1.020-1/83 Вып. 4-1	2Д24.48	1	4780	
Д-11		2ДП32.48	1	4670	
Д-12		2ДПК56.33	2	7230	

Спецификация соединительных изделий каркаса

Марка, поз.	Обозначение	Наименование	Кол.	Масса ед., кг	Примечание
МС-2	1.020-1/83 Вып. 7-1	МС-2	144	0,26	
МС-5	1.020-1/83 Вып. 6-1	МС-5	120	1,32	
МС-6	1.020-1/83 Вып. 7-1	МС-6	120	0,10	
МС-7	1.020-1/83 Вып. 6-1	МС-7	15	2,26	
МС-8	1.020-1/83 Вып. 7-1	МС-8	15	0,16	
МС-10		МС-10	38	1,37	
МС-28		МС-28	37	12,66	
МС-29	1.020-1/83 Вып. 6-1	МС-29	8	3,85	
ИМС-1	416-6-29.12.88 КЖС.И-05.27	ИМС-1	9	21,4	

Привязан

Инв. №

			1988
ГАП	Соболева		22.03
Н.контр.	Казанцева		21.03
Нач.отд.	Тихонов		18.03
Гл.инж.отд.	Нестерова		17.03
Рук.гр.	Лигуай		16.03
Проверил	Нестерова		17.03
Проектир.	Лигуай		15.03

416-6-29.12.88 — КЖ

Пожарное депо на 6 автомобилей без жилых помещений (с железобетонным каркасом и панельными стенами)

Стадия	Лист	Листов
Р	18	

Спецификации элементов каркаса

Учреждение ИГ-548/7 Москва

Копировал Голева

Формат А2

Альбом 1

Лестница 1

6-6

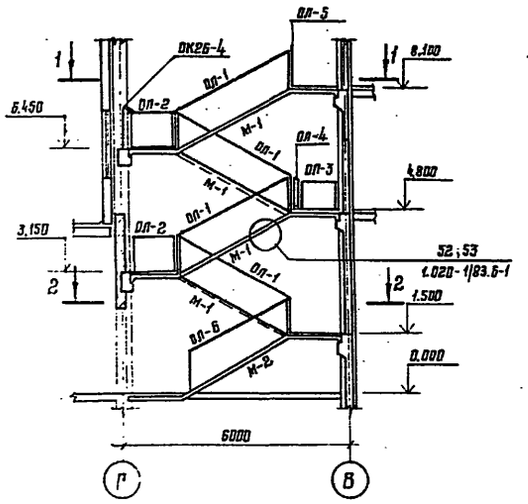

1-1

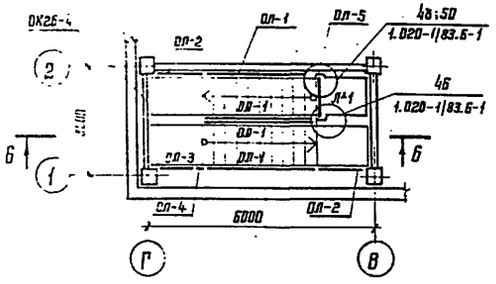

2-2

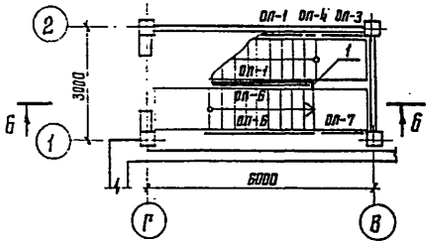

Лестница 2

7-7

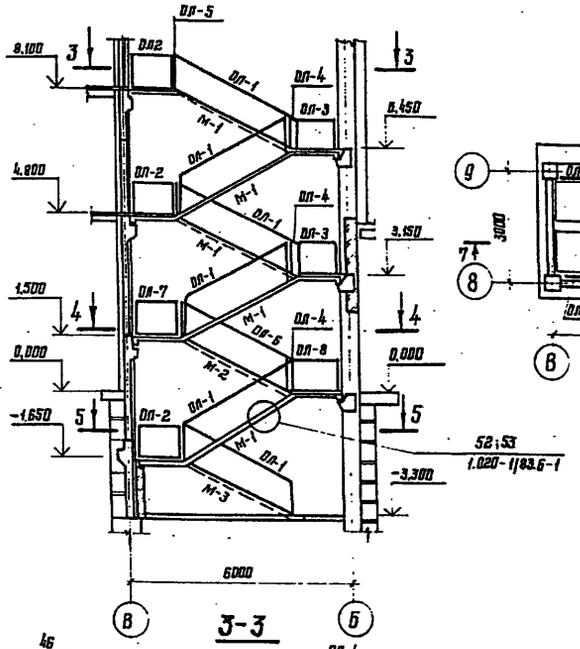

3-3

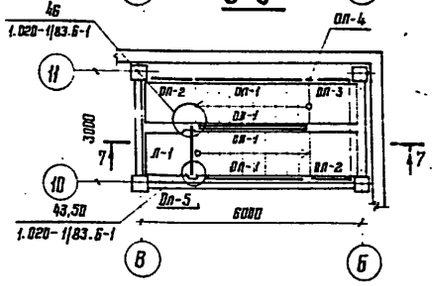

4-4

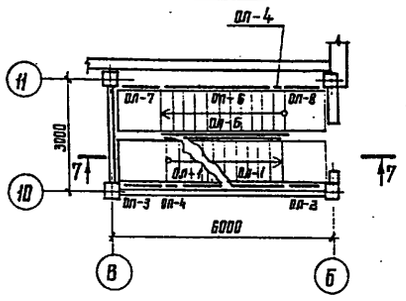

5-5

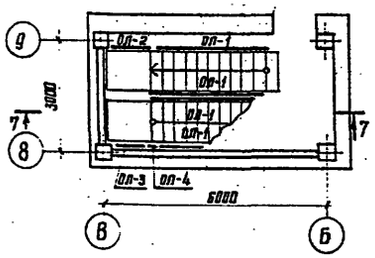

Схемы расположения проступей — на листе 20.

Спецификация элементов лестниц

Марка, поз.	Обозначение	Наименование	Кол. Прд-вол	Кол. 1-3 этаж	Масса ед., кг	Примечание
		Лестничные марши				
		и площадки				
М-1	1.050.1-2 Вып.1	ЛМП57.11.17-5	1	8	2400	
М-2		ЛМП57.11.15-5	—	2	2300	
М-3		ЛМП57.11.17-6-3	1	—	2100	
Л-1		ЛПП 14.13 В	—	2	600	
		Проступи				
С-1	1.050.1-2 Вып.1	1ЛН12.3	20	98	40	
С-2		2ЛН13.5	8	40	60	
С-3		2ЛН13.3В	3	16	70	
С-4		2ЛН13.5В	1	2	60	
С-5		2ЛН13.3	—	2	50	
		Изделия металлические				
		ограждения лестниц				
ОК26-4	1.050.1-2 Вып.2	ОК26-4	—	1	15,3	
ОЛ-1		ОМ17-1	4	16	38,2	
ОЛ-2		ОМ817-1	2	8	15,8	
ОЛ-3		ОМН17-1	1	8	15,2	
ОЛ-4		ОМД-1	2	8	2,6	
ОЛ-5		ОП12-1	—	2	18,3	
ОЛ-6		ОМ15-1	—	4	36,7	
ОЛ-7		ОМ814-1	—	2	21,1	
ОЛ-8		ОМН14-1	1	—	15,5	
		Изделия соединительные				
	1.020-1/83 Вып.7-1	МС-30	—	2	2,90	
	1.020-1/83 Вып.6-1	МС-32	—	2	0,93	
	Тоже	МС-33	—	6	0,19	
	"	МС-35	16	88	0,31	
	"	МС-36	10	50	0,07	
1		Планка				
		Полоса 4×40-6-ГОСТ 103-76 / ВСт3 пс6 ГОСТ 380-71				
		l=300	4	16	0,38	

			1988	416-6-29.12.88 — КЖ
ГАП	Соболева		22.03	
Н.контр.	Казанцева		21.03	Пожарное дело на 6 автомобилей без жилых помещений (с железобетонным каркасом и панельными стенами
Нач.отд.	Тихонов		18.03	
Гл.констр.отд.	Нестерова		17.03	
Рук.гр.	Лигуой		16.03	Монтажные схемы лестниц
Проверил	Лигуой		16.03	
Проект.ст.	Сычева		15.03	

Стадия	Лист	Листов
Р	19	

Учреждение ИГ548/7 Москва

Привязан

Инв. №

Копировал Цыганова

Формат А2

Альбом 1

Схема расположения проступей лестницы 1 на отм. 6,450; 8,100

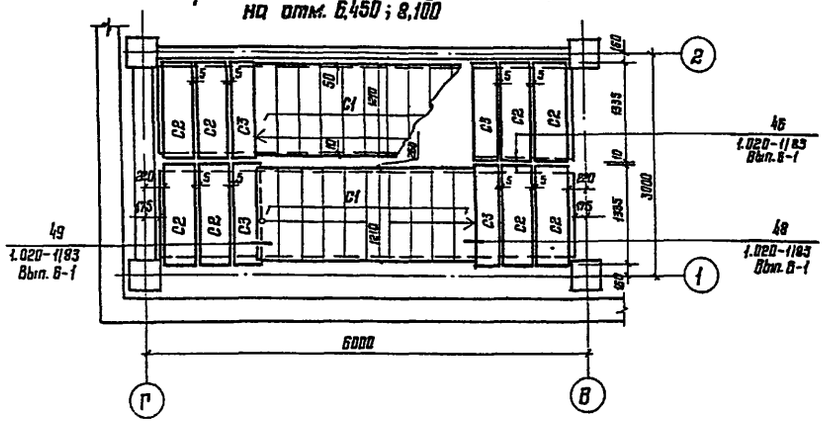

Схема расположения проступей лестницы 2 на отм. 0,000; 1,500

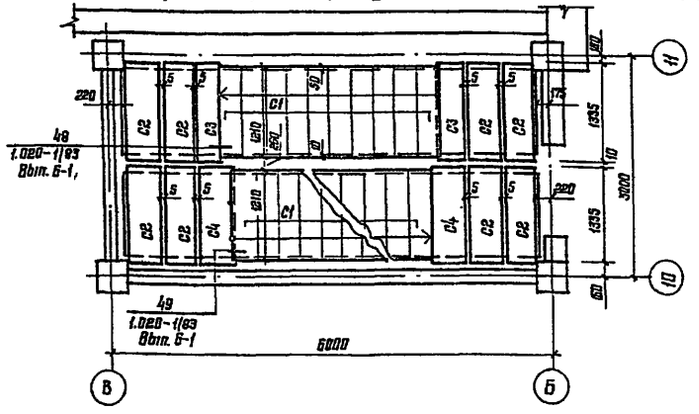

Схема расположения проступей лестницы 1 на отм. 1,500

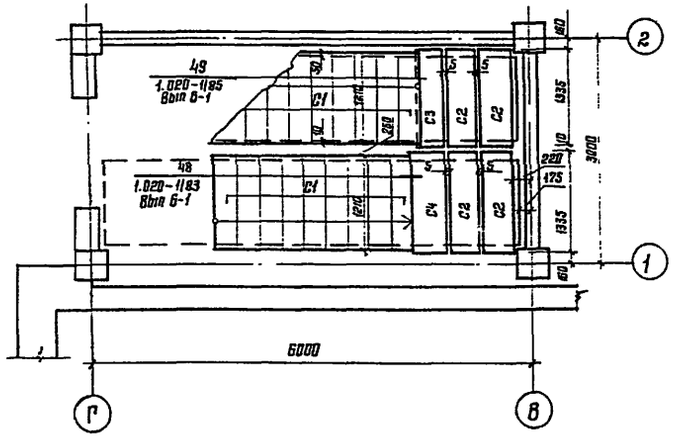

Схема расположения проступей лестницы 2 на отм. -1,650

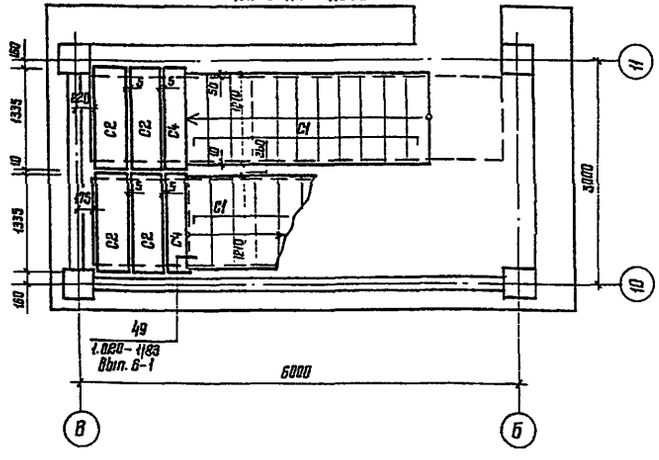

				416-6-29.12.88 – КЖ		
			1989			
ГАП	Соболева		22 03			
Н контр.	Казанцева		21 03	Пожарное депо на 6 автомобилей без жилых помещений (с железобетонным каркасом и панельными стенами)	Стадия	Лист	Листов
Нач отд.	Тихонов		18 03		Р	20	
Гл.констр.отд.	Нестерова		17 03				
Рук.гр.	Сигуай		16 03	Элементы лестниц	Учреждение ИГ-548/7 Москва		
Проверил	Нестерова		17 03				
Проектир.	Сигуай		15 03				

Привязан

Инв. №

Копировал Цыганова

Формат А2

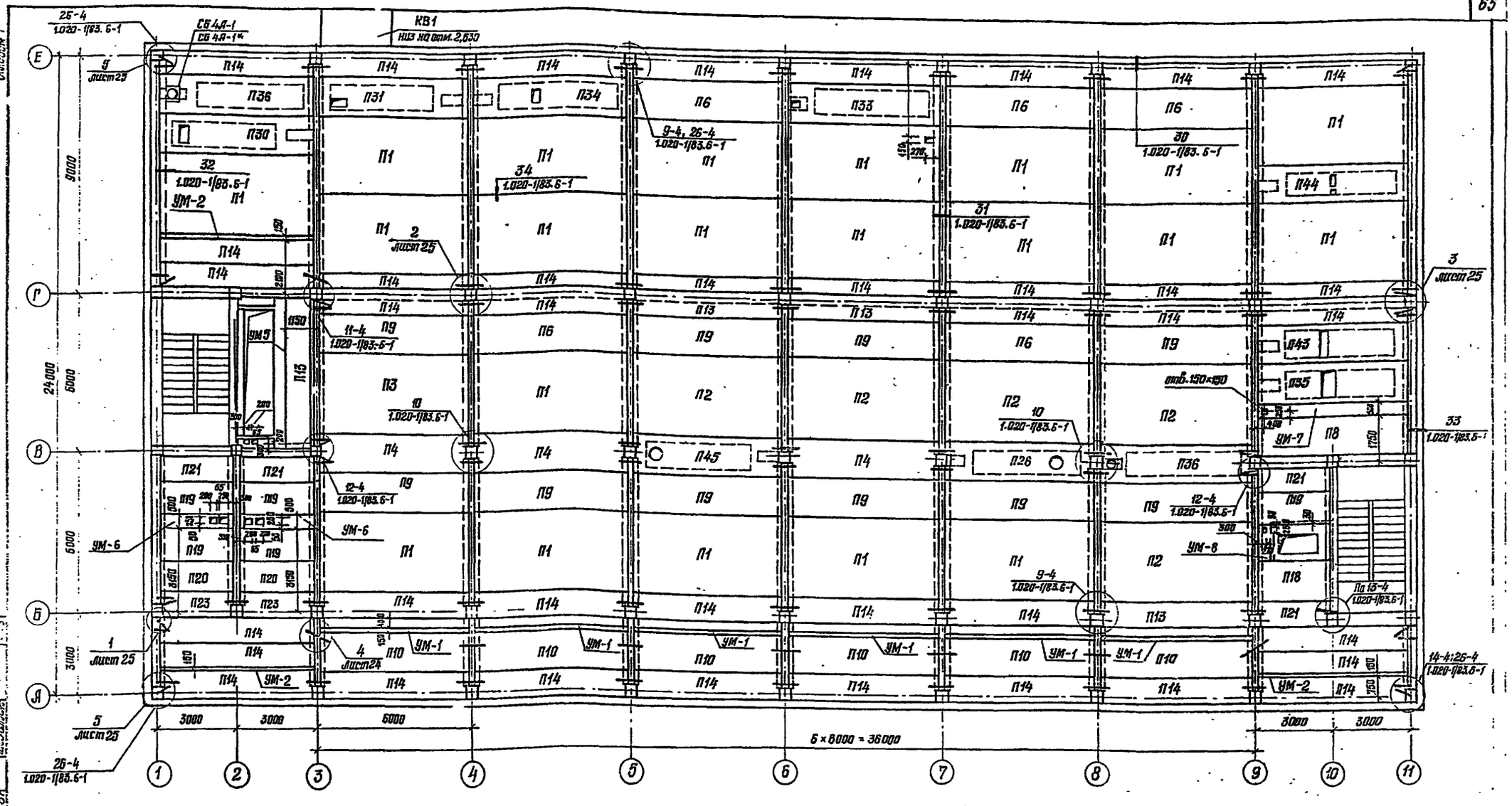

Спецификация к схемам расположения элементов перекрытий и покрытия

Марка, поз.	Обозначение	Наименование	Кол. 1эт.	2эт.	этаж.	всего	Масса ед., кг рас. б.	легк. б.	Примечание
		Панели перекрытий							
П1	1.041.1-2 вып. 1	ПК 56.30 – 6АТ IV ст	21			21	5000		
П2		ПК 56.30 – 8АТ V т	5			5	3000		
П3		ПК 56.30 – 9АТ IV ст	1	1		2	5000		
П4		ПК 56.15 – 11АТ V т-3	3			3	2600		
П5		ПК 56.30 – 6АТ IV сп		2		2		4000	
П6		ПК 56.15 – 6АТ IV ст	5	4	14	23	2600		
П7		ПК 56.30 – 5АТ V т		2	4	6	5000		

1. Устройства отверстий в плитах для анкеров и закладных деталей производить сверлением, не нарушая ребер плит.
2. Монолитные участки смотри лист 23.
3. Соединительные элементы РКБ-С в уровне перекрытия 1 этажа приварить на колонны после монтажа плит перекрытия.
4. Установку телескопики ТС, радиостойки РС и мачты МУКВ производить до устройства кровли.

Привязан

Инв. №

Гл. инж.	Бабышев		1988	416-6-29.12.88 – КЖ	
Рук.	Собалева		22.03		
Н. контр.	Хозяинцева		21.03	Монолитные бетонные работы в двухэтажных без подвальных зданиях (с железобетонным каркасом и полносборными стенами)	Стадия: Р; Лист: 21; Листов:
Нач. отд.	Тихонов		18.03		
Гл. конструктор	Четверова		17.03		
Рук. гр.	Сигай		16.03	Схема расположения элементов перекрытия 1 этажа	Учреждение ИР-548\7 Москва
Конструктор	Шестерова		17.03		
Проектир.	Сигай		15.03		

Копировал Голева

Формат А2

Альбом 1

Схема расположения элементов покрытия

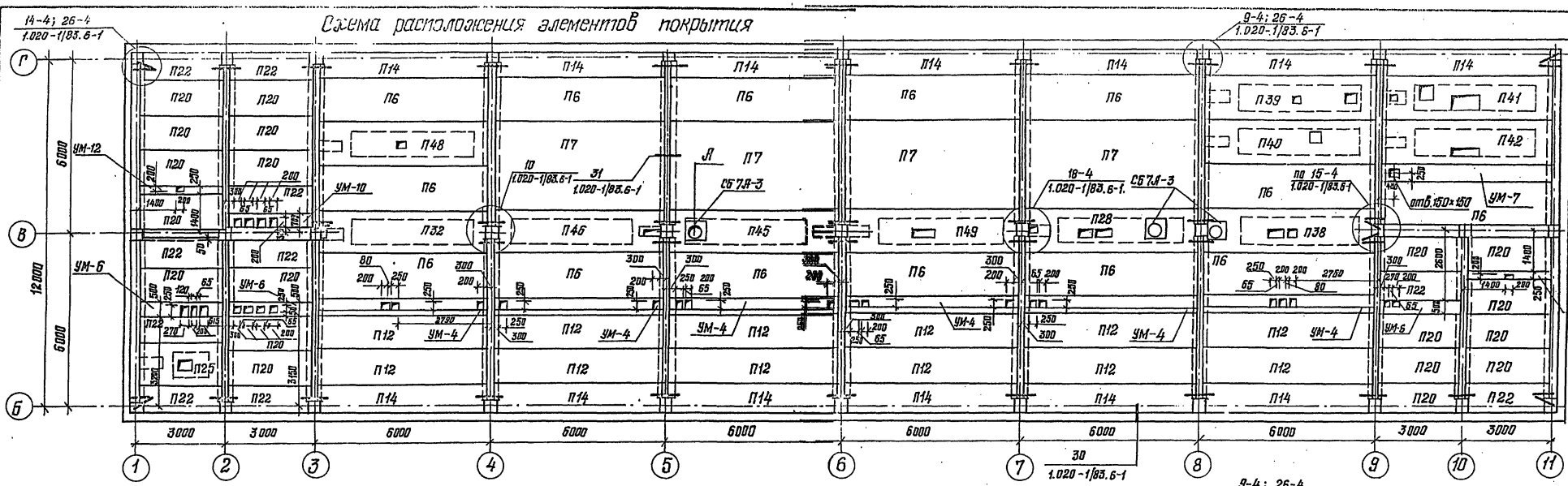

Схема расположения элементов перекрытия над 2 этажом

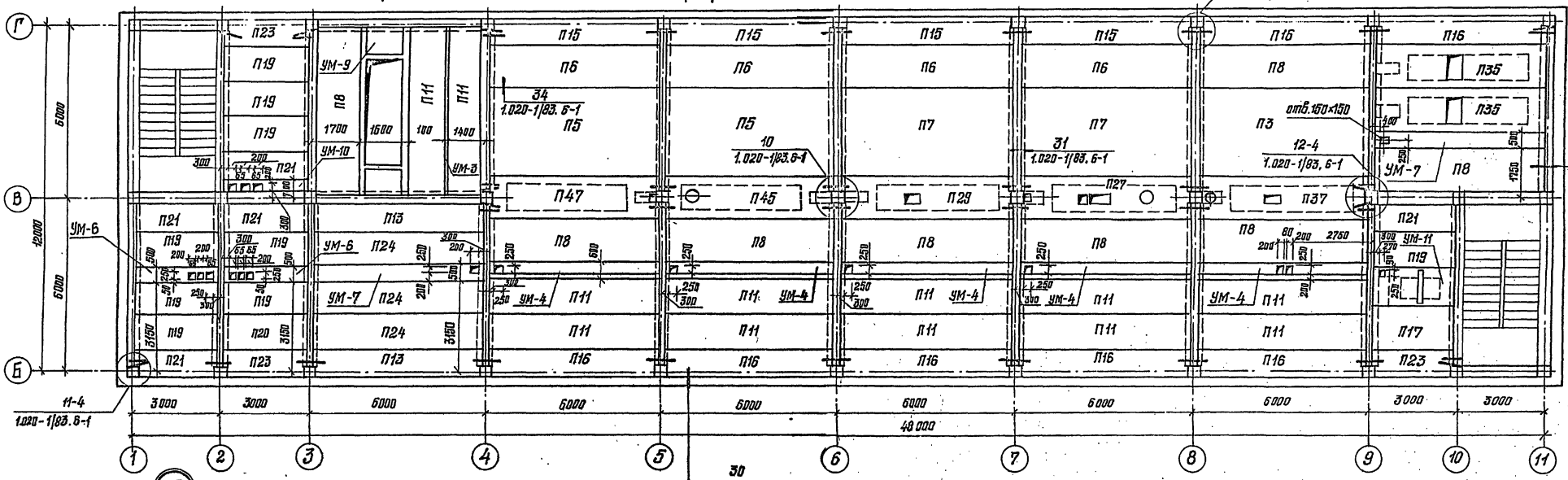

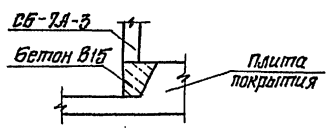

Согласовано:				
Архитектор	Луканова			16.03
Инж. ОВ	Куликова			16.03
Инж. ВК	Шевалдина			16.03

Инв. № подл.	Подпись и дата	Взам. инв. №		

				416-6-29.12.88-КЖ
			1988	
ГАП	Соболева		22.03	
Н. контр.	Казанцева		21.03	Пожарное депо на 6 автомобилей без жилых помещений (с железобетонным каркасом и панельными стенами)
Нач. отд.	Тихонов		18.03	
Гл. констр. отд.	Нестерова		17.03	
Рук. гр.	Лигуай		16.03	Схемы расположения элементов перекрытия 2 этажа и покрытия
Проверил	Нестерова		17.03	
Проектир.	Лигуай		15.03	

Стадия	Лист	Листов
Р	22	

Учреждение ИГ548/7 Москва

Привязан

Инв. №

Копировал Голева

Формат А2

Альбом I

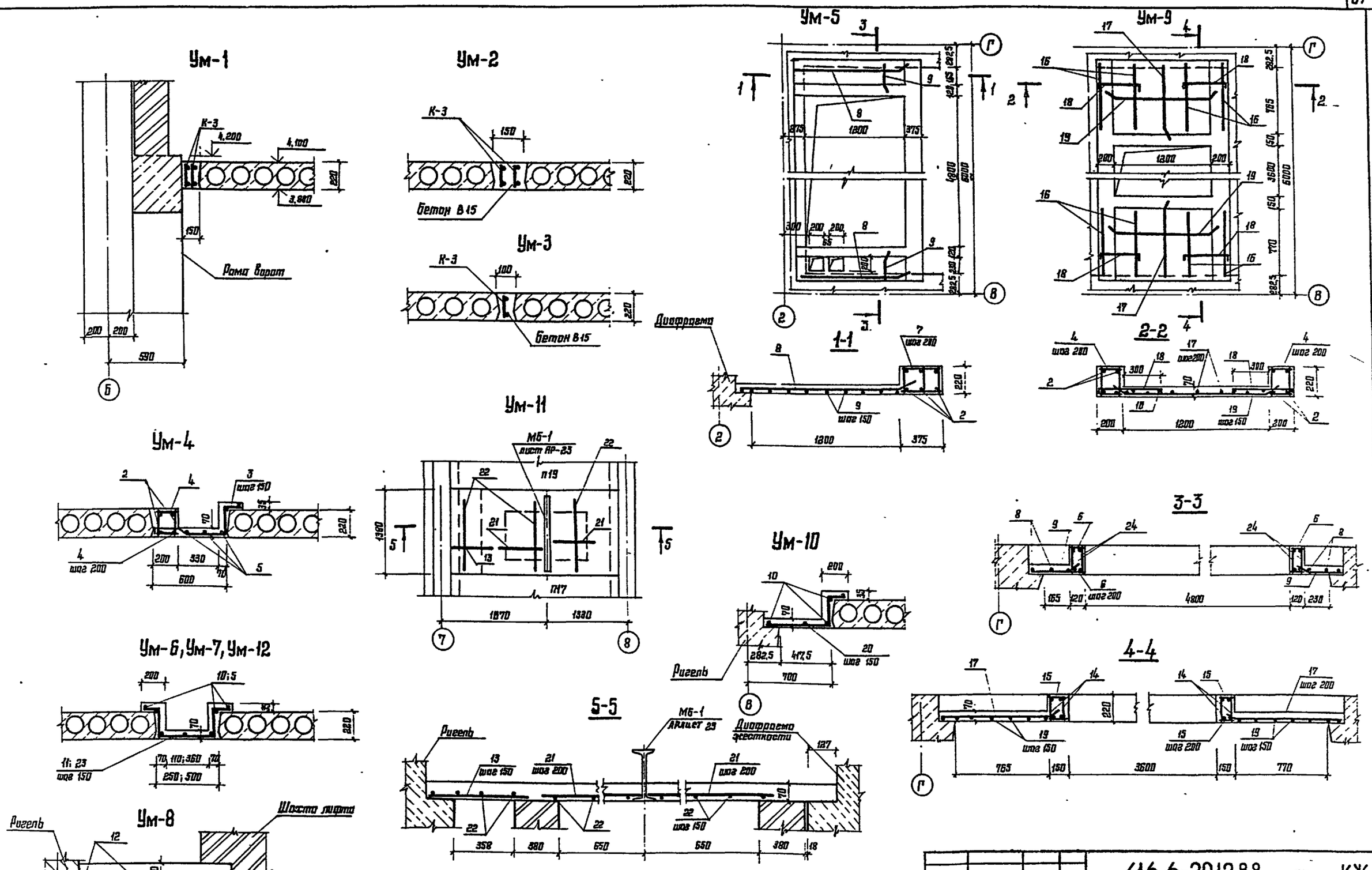

				1988	416-6-29.12.88 — КЖ		
	ГАП	Соболева		22.03			
Привязан	Н. контр.	Казанцева		21.03	Пожарное депо на 6 автомобилей без жилых помещений (с железобетонным каркасом и панельными стенами)	Стадия	Лист	Листов
	Нач. отд.	Тихонов		12.03		Р	23	
	Гл. констр.	Нестерова		17.03				
	Рук. гр.	Гагуй		16.03	Монолитные участки УМ-1 ... УМ-12	Учреждение ИГ-548/7 Москва		
	Проверил	Гагуй		16.03				
Инв. №	Проектир.	Гобенок		15.03				

Копировал Цыганова

Формат А2

Альбом 1

Спецификация элементов монолитных участков

Формат	Зона	Поз.	Обозначение	Наименование	Кол.	Примечание
				УМ-1, УМ-2		
				Сборочные единицы		
Б3		1	416-6-29.12.88-КЖИ-05.19	К-1	2	
				Материал		
				Бетон В15		0,19 м³
				УМ-3		
				Сборочные единицы		
Б3		1	-05.18	К-1	1	
				Материал		
				Бетон В15		0,13 м³
				УМ-4		
				Сборочные единицы		
Б3		2	-05.18-01	К-2	2	
				Детали		
Б4		3*		ф8А-I ГОСТ 5781-82 ℓ=830	39	0,33 кг
Б4		4		ф6А-I ГОСТ 5781-82 ℓ=180	60	0,04 кг
Б4		5		ℓ=5670	7	1,25 кг
				Материал		
				Бетон В15		0,51 м³
				УМ-5		
				Сборочные единицы		
Б3		2	-05.18-01	К-2	3	-
Б3		24	-02	К-3	4	
				Детали		
Б4		6		ф6А-I ГОСТ 5781-82 ℓ=100	28	0,02 кг
Б4		7		ℓ=355	60	0,08 кг
Б4		8*		ℓ=1400	6	0,31 кг
Б4		9*		ф8А-I ГОСТ 5781-82 ℓ=400	20	0,16 кг

Продолжение

Формат	Зона	Поз.	Обозначение	Наименование	Кол.	Примечание
				Материал		
				Бетон В15		0,57 м³
				УМ-6		
				Детали		
Б4		10		ф6А-I ГОСТ 5781-82 ℓ=2670	7	0,59 кг
Б4		11*		ф8А-I ГОСТ 5781-82 ℓ=1180	19	0,47 кг
				Материал		
				Бетон В15		0,19 м³
				УМ-7		
				Детали		
Б4		5		ф6А-I ГОСТ 5781-82 ℓ=5670	7	1,26 кг
Б4		11*		ф8А-I ГОСТ 5781-82 ℓ=1180	39	0,47 кг
				Материал		
				Бетон В15		0,40 м³
				УМ-8		
				Детали		
Б4		12		ф6А-I ГОСТ 5781-82 ℓ=1350	4	0,30 кг
Б4		13		ф8А-I ГОСТ 5781-82 ℓ=600	10	0,26 кг
				Материал		
				Бетон В15		0,06 м³
				УМ-9		
				Сборочные единицы		
Б3		2	416-6-29.12.88-КЖИ-05.18-01	К-2	4	
Б3		14	-03	К-4	4	
				Детали		
Б4		15		ф6А-I ГОСТ 5781-82 ℓ=180	28	0,03 кг
Б4		4		ℓ=180	120	0,04 кг
Б4		16		ℓ=770	12	0,17 кг

Продолжение

Формат	Зона	Поз.	Обозначение	Наименование	Кол.	Примечание
Б4		17*		ф6А-I ГОСТ 5781-82 ℓ=970	14	0,22 кг
Б4		18*		ф8А-I ГОСТ 5781-82 ℓ=610	24	0,24 кг
Б4		19*		ℓ=1360	14	0,54 кг
				Материал		
				Бетон В15		0,73 м³
				УМ-10		
				Детали		
Б4		10		ф6А-I ГОСТ 5781-82 ℓ=2670	5	0,59 кг
Б4		20*		ф8А-I ГОСТ 5781-82 ℓ=860	19	0,34 кг
				Материал		
				Бетон В15		0,15 м³
				УМ-11		
				Детали		
Б4		13		ф8А-I ГОСТ 5781-82 ℓ=600	7	0,24 кг
Б4		21		ℓ=750	14	0,29 кг
Б4		22		ℓ=1100	14	0,44 кг
				Материал		
				Бетон В15		0,25 м³
				УМ-12		
				Детали		
Б4		10		ф6А-I ГОСТ 5781-82 ℓ=2670	6	0,59 кг
Б4		23*		ф8А-I ГОСТ 5781-82 ℓ=930	19	0,37 кг
				Материал		
				Бетон В15		0,14 м³

* - смотри ведомость деталей

Ведомость расхода стали на 1 монолитный участок, кг

Марка элемента	Изделия арматурные												Всего	Общий расход
	Арматура класса													
	Вр-I гост 6727-80			А-I гост 5781-82					А-III гост 5781-82					
	ф5		итого	ф6	ф8	ф10	ф12	итого	ф14	ф20		итого		
УМ-1	1,18		1,18				20,14	20,14					21,32	21,32
УМ-2	1,18		1,18				20,14	20,14					21,32	21,32
УМ-3	0,59		0,59				10,07	10,07					10,66	10,66
УМ-4				12,59	12,79	7,01		32,39			28,06	28,06	60,45	60,45
УМ-5				12,58	5,86	10,52		28,97		8,15	42,09	50,22	79,19	79,19
УМ-6				4,15	8,85			13,00					13,00	13,00
УМ-7				8,81	18,17			26,98					26,98	26,98
УМ-8				1,20	2,57			3,77					3,77	3,77
УМ-9				17,26	15,78	14,02		47,06		7,55	56,12	63,67	110,73	110,73
УМ-10				2,96	6,46			9,42					9,42	9,42
УМ-11					11,23			11,23					11,23	11,23
УМ-12				3,56	6,97			10,53					10,53	10,53

Ведомость деталей

Поз.	Эскиз
3	230, 80, 50, 70, 360, 220, 130
11, 23	150, 220, 400; 250, 150
9, 8, 17	50, 70, 1300; 1200; 870, 70
19	50, 100, 1160, 100, 50, 80, 80
18	60, 430, 60
20	500, 220, 150

Привязан

Инв. №

ГИП	Соболева		22.03	1988
Н. контр.	Кашнцева		21.03	
Нач. отд.	Тихонов		16.03	
Гл. констр.	Пестерова		17.03	
Рук. гр.	Сухой		16.03	
Подберезк.	Лисий		16.03	
Проектир.	Сенюк		15.03	

416-6-29.12.88-КЖ

Пожарное депо на 6 автомашин без газовых помещений (с эксплуатируемым чердаком и кабельными этажами)

Стадия	Лист	Листов
Р	24	

Спецификация элементов монолитных участков

Учреждение ИР-548/7 Москва

Копировал Голева

Формат А2

Альбом I

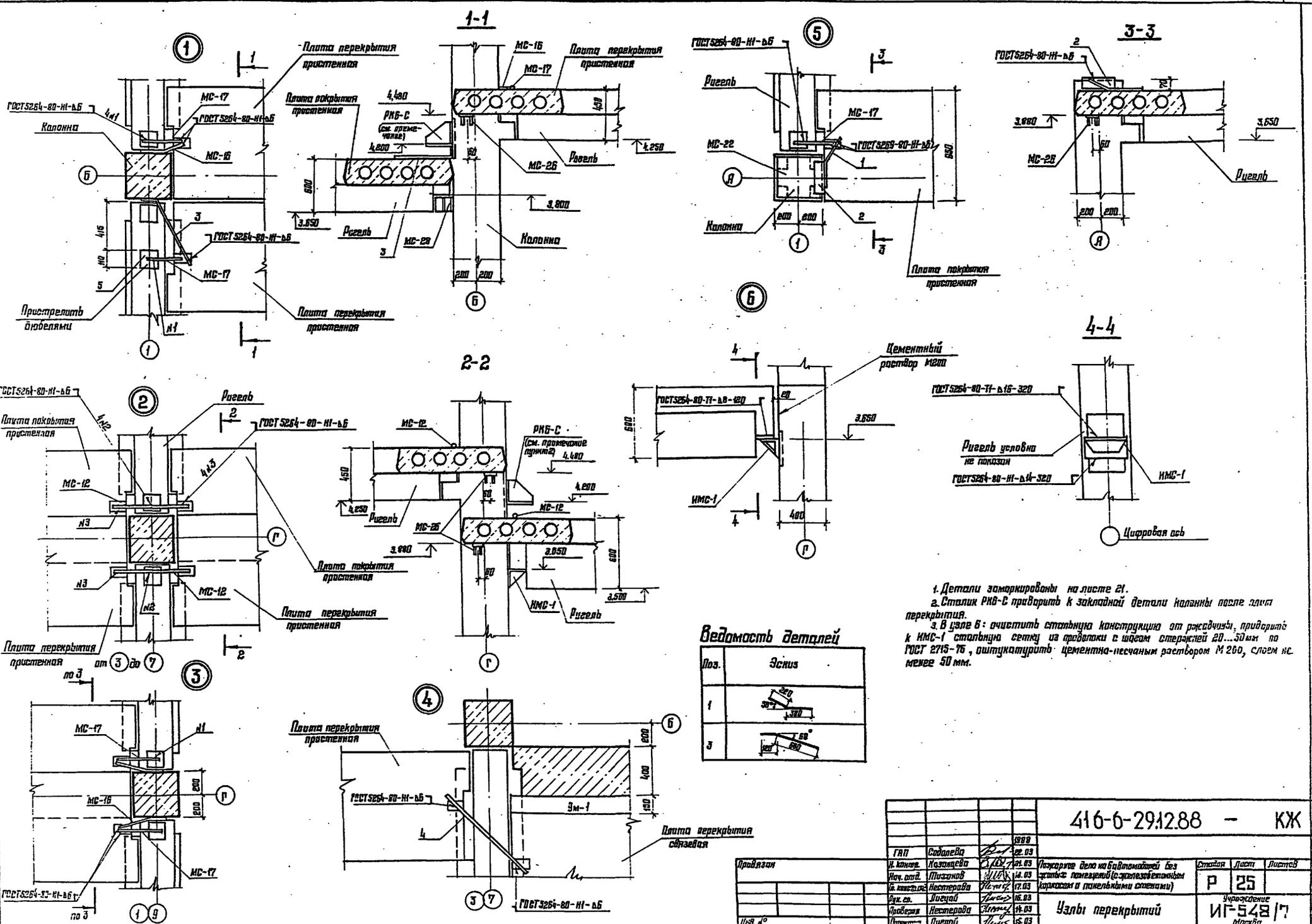
1-1
2-2
3-3
4-4
1
2
3
4
5
6
Плита перекрытия пристенная
Плита покрытия пристенная
Колонна
Ригель
Ригель условно не показан
Цементный раствор М200
Пристрелить дюбелями
Плита перекрытия связевая
Цифровая ось
ГОСТ 5264-80-Н1-Ь6
ГОСТ 5264-80-Н1-Ь6-320
ГОСТ 5264-80-Н1-Ь8-120
ГОСТ 5269-80-Н1-Ь6
МС-17
МС-16
МС-12
МС-22
МС-26
РКБ-С
ИМС-1
4,480
4,200
4,250
3,900
3,650
3,990
3,850
3,510
4,258
3,680
4,480
4,200
3,990
3,850
3,510
4,258
3,680
3,650

Альбом 1

продолжение

Марка, поз.	Обозначение	Наименование	Кол 1эт.	2эт.	покр.	Всего	Масса ед., кг тяж.б.	легк.б.	Примечание
П8		ПК56.15-8АтIVсп	1	8		9		2180	
П9		ПК56.15-8АтIVст	10			10	2600		
П10		ПК56.15-6АтIVст-2	6			6	2600		
П11		ПК56.12-7АтIVсп		12		12		1600	
П12	1.041.1-2 Вып.1	ПК56.12-5АтIVст			12	12	2000		
П13		ПК56.9-10АтIVст	4	2		6	1700		
П14		ПК56.9-6АтIVст	39		13	52	1700		
П15		ПК56.9-5АтIVсп		4		4		1400	
П16		ПК56.9-7АтIVсп		7		7		1400	
П17		ПК27.15-4АIIIт		1		1	1300		
П18		ПК27.15-10АIIIп	1			1		1000	
П19		ПК27.12-8АIIIп	5	9		14		700	
П20	1.041.1-2 Вып.5	ПК27.12-5АIIIт	2	1	18	21	900		
П21		ПК27.9-10АIIIп-1	4	5		9		640	
П22		ПК27.9-6АIIIт-1			11	11	800		
П23		ПК27.9-6АIIIп-1	2	3		5		640	
П24	1.041.1-2 Вып.1	ПК56.12-8АтIVст		3		3	2000		
П25	416-6-29.12.88-КЖ.И-02.01-05	ПРС26.15-6Т-1			1	1	1500		
П26	-02.01	ПРС56.15-16АтVт-1	1			1	2890		
П27	-01	ПРС56.15-16АтVт-2		1		1	2890		
П28	-02	ПРС56.15-6АтVт-3			1	1	2890		
П29	-03	ПРС56.15-16АтVт-4		1		1	2890		
П30	-04	ПРС56.15-6АтVт-5	1			1	2890		
П31	-05	ПРС56.15-6АтVт-6	1			1	2890		
П32	-07	ПРС56.15-6АтVт-7			1	1	2890		
П33	-08	ПРС56.15-6АтVт-8	1			1	2890		
П34	-09	ПРС56.15-6АтVт-9	1			1	2890		
П35	-10	ПРС56.15-16АтVт-10	1	2		3	2890		
П36	-11	ПРС56.15-16АтVт-11	2			2	2890		
П37	-12	ПРС56.15-16АтVт-12		1		1	2890		
П38	-13	ПРС56.15-6АтVт-13			1	1	2890		
П39	-14	ПРС56.15-6АтVт-14			1	1	2890		
П40	-15	ПРС56.15-6АтVт-15			1	1	2890		
П41	-16	ПРС56.15-10АтVт-16			1	1	2890		
П42	-17	ПРС56.15-6АтVт-17			1	1	2890		
П43	-18	ПРС56.15-16АтVт-18	1			1	2890		
П44	-19	ПРС56.15-6АтVт-19	1			1	2890		
П45	-20	ПРС56.15-16АтVт-20	1	1	1	3	2890		
П46	-21	ПРС56.15-6АтVт-21			1	1	2890		
П47	-22	ПРС56.15-16АтVт-22		1		1	2890		
П48	-23	ПРС56.15-6АтVт-23			1	1	2890		
П49	-24	ПРС56.15-6АтVт-24			1	1	2890		
		Стаканы							
СБ-4А-1	1.494-24 Вып.1	СБ-4А-1	1			1	150		
СБ-4А-1*		СБ-4А-1*	1			1	150		
СБ-7А-3		СБ-7А-3			3	3	310		

продолжение

Марка, поз.	Обозначение	Наименование	Кол. 1эт.	2эт.	покр.	Всего	Масса ед., кг тяж.б	легк.б	Примечание
КВ-1	1.238-1 Вып.2	Козырек КВ 18.28-Т	1				1330		
		Монолитные участки							
Ум-1		Ум-1	6			6			0,19 м³
Ум-2		Ум-2	3			3			0,19 м³
Ум-3		Ум-3		1		1			0,13 м³
Ум-4		Ум-4		5	6	11			0,51 м³
Ум-5		Ум-5	1			1			0,57 м³
Ум-6	Лист 23	Ум-6	2	2	3	7			0,19 м³
Ум-7		Ум-7	1	2	1	4			0,40 м³
Ум-8		Ум-8	1			1			0,06 м³
Ум-9		Ум-9		1		1			0,73 м³
Ум-10		Ум-10		1	1	2			0,15 м³
Ум-11		Ум-11		1		1			0,25 м³
Ум-12		Ум-12	2			2			0,14 м³
		Изделия соединительные							
МС-12		МС-12	39	13	17	69	1,91		
МС-13		МС-13	10	8	10	28	0,73		
МС-17	1.020-1/83 Вып.6-1	МС-17	11	4	4	19	0,54		
МС-18		МС-18	4	4	8	16	0,41		
МС-22		МС-22	9		25	34	1,02		
МС-20		МС-20	5	6		11	0,51		
МС-16	1.020-1/83 Вып.7-1	МС-16	6	4		10	0,66		
МС-24		МС-24	9			9	15,00		
МС-25		МС-25	78	32	38	118	3,20		
1		А-I-20-ГОСТ5781-82 ℓ=520	1			1	1,28		
2		Уголок Б3×40×5 ГОСТ8510-86 / Вст3кп2 ГОСТ535-79 ℓ=300	1			1	1,17		
3	Лист 25	А-I-20-ГОСТ5781-82 ℓ=800	3			3	1,97		
4		А-I-22-ГОСТ5781-82 ℓ=980	3			3	2,65		
5		Полоса 8×110-ГОСТ 103-76 / Вст3сп5 ГОСТ535-79 ℓ=110	3			3	0,76		
	416-6-29.12.88-КЖ.И-05.30	Анкер А-1	2				1,27		

Стакан СБ-4А-1 выполнять без С-10, но с закладной деталью М-3*

					1988	416-6-29.12.88 — КЖ	
ГАП	Соболева			22.03			
Нач.отд.	Козинцева			21.03	Пожарное депо на 6 автомобилей без жилых помещений (с электрогенераторами, газокислотными и пенопенными системами)	Стадия: Р	Лист: 26	Листов:
Гл.конс.пр.	Тихонов			18.03				
Рук.гр.	Нестерова			17.03				
Проверил	Богуцкий			16.03	Спецификация к схемам расположения элементов перекрытий и покрытия	Учреждение: ИГ-548/7 Москва	
Привязан							
Инв.№							

Копировал Цыганова

Формат А2

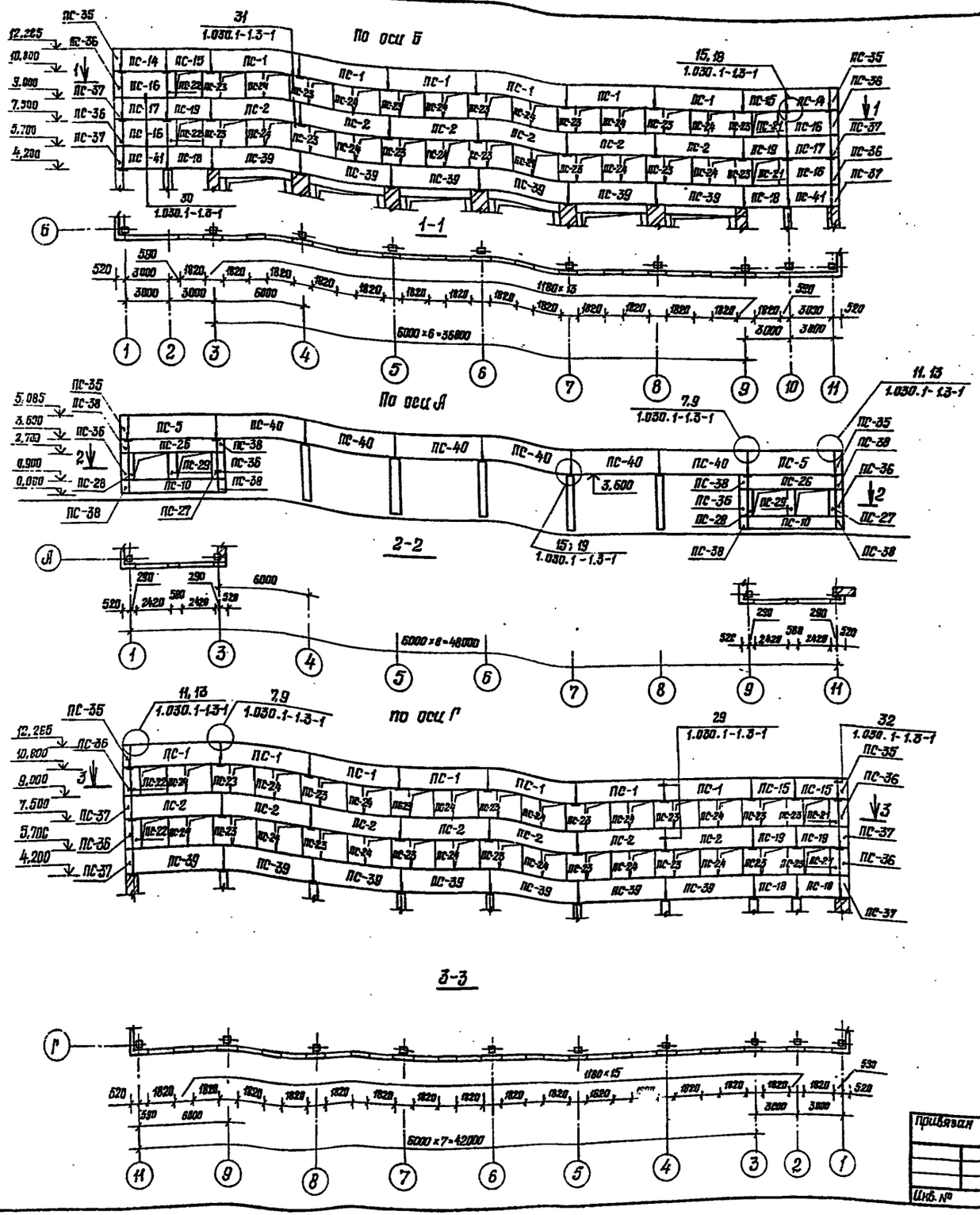

Спецификация стеновых панелей ($t_{н.в}$ = -27°...-33°С)

Марка, поз.	Обозначение	Наименование		Масса ед., кг	Примеч.
		Панели стен из			
		легкого бетона			
ПС-1	416-6-29.12.88-КЖ.И-04.02-15	ПС-60. 15.3,0-3.Л-24	16	3420	Альбом IV
ПС-2	-12	ПС 60. 15.3,0-3.Л-21	16	"	
ПС-3	-13	ПС 60. 15.3,0-3.Л-21*	3	"	
ПС-4	-07	ПС 60. 15.3,0-3.Л-9*	4	"	
ПС-5	-11	ПС 60. 15.3,0-3.Л-17	3	"	
ПС-6	416-6-29.12.88-КЖ.И-04.02	ПС 60. 18.3,0-2.Л-1	2	4100	
ПС-7	-10	ПС 60. 15.3,0-3.Л-16	2	3420	
ПС-8	-03	ПС 60. 9.3,0-6.Л-6	2	2070	
ПС-9	-09	ПС 60. 9.3,0-6.Л-15	6	"	
ПС-10	-02	ПС 60. 9.3,0-6.Л-5	2	"	
ПС-11	-04	ПС 60. 15.3,0-3.Л-6	2	3420	
ПС-12	-05	ПС 60. 21.3,0-6.Л-6	3	4830	
ПС-13	416-6-29.12.88-КЖ.И-04.02-01	ПС 60. 6.3,0-6.Л-3	2	1390	
ПС-14	416-6-29.12.88-КЖ.И-04.01-03	ПС 30. 15.3,0-6.Л-17	2	1710	
ПС-15	-06	ПС 30. 15.3,0-6.Л-24	4	"	
ПС-16	416-6-29.12.88-КЖ.И-04.01	ПС 30. 18.3,0-6.Л-1	4	2050	
ПС-17	-02	ПС 30. 15.3,0-6.Л-16	2	1710	
ПС-18	-05	ПС 30. 15.3,0-6.Л-21*28*	4	"	
ПС-19	-04	ПС 30. 15.3,0-6.Л-21	4	"	
ПС-20	-01	ПС 30. 21.3,0-6.Л-6	1	2390	
ПС-21	416-6-29.12.88-КЖ.И-04.03-02	2ПС 6. 18.3,0-Л-3	12	410	
ПС-22	416-6-29.12.88-КЖ.И-04.03	2ПС 6. 18.3,0-Л-2	12	"	
ПС-23	416-6-29.12.88-КЖ.И-04.04	2ПС 12. 18.3,0-Л-1	34	810	
ПС-24	-02	2ПС 12. 18.3,0-Л-4	38	"	
ПС-25	416-6-29.12.88-КЖ.И-04.02-06	ПС 60. 9.3,0-6.Л-6 (*)	2	2070	
ПС-26	-08	ПС 60. 9.3,0-6.Л-14	2	"	
ПС-27	416-6-29.12.88-КЖ.И-04.03-06	2ПС 3. 18.3,0-Л-3	2	200	
ПС-28	-05	2ПС 3. 18.3,0-Л-2	2	"	
ПС-29	-03	2ПС 6. 18.3,0-Л-4	2	410	
ПС-30	416-6-29.12.88-КЖ.И-04.04-03	2ПС 12. 12.3,0-Л-4	3	540	

Привязан

Инв. №

ГАП	Соболева		1988 22.03
Н.контр.	Казанцева		21.03
Нач.отд.	Тихонов		18.03
Гл.контр.	Нестерова		17.03
Рук.гр.	Лигай		16.03
Проверил	Нестерова		17.03
Проектир.	Лигай		16.03

416-6-29.12.88-КЖ

Пожарное депо на 6 автомобилей без жилых помещений (с железобетонным каркасом и панельными стенами)

Схемы расположения панелей наружных стен по осям Б,Я,Г

Стадия	Лист	Листов
Р	27	

Учреждение ИГ-548/7 Москва

Котировал Голева

Формат А2

Альбом I

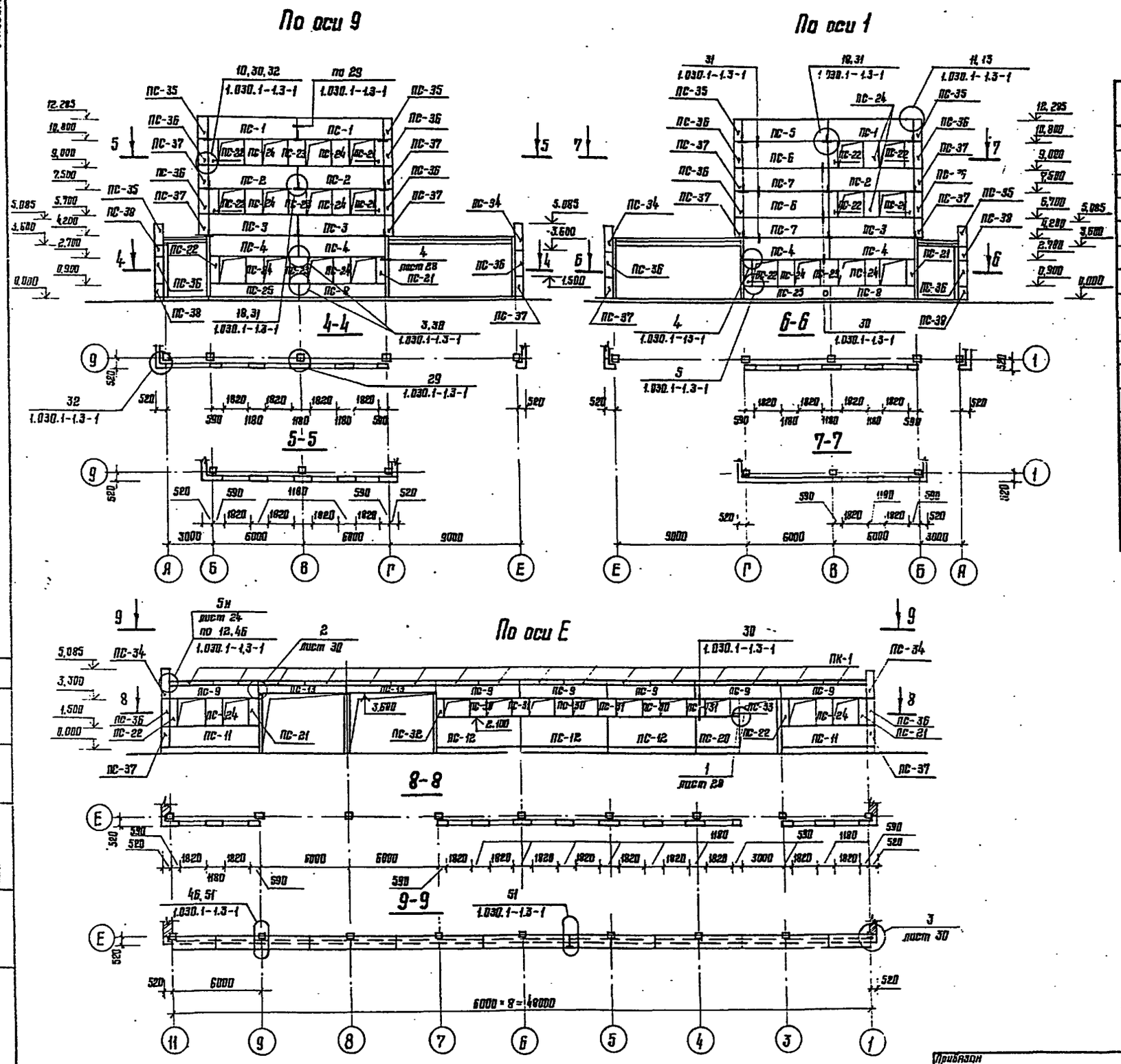

Спецификация стеновых панелей ($t_{н.в}$=-27°...-33°с) продолжение

Марка, поз.	Обозначение	Наименование	Кол.	Масса ед.,кг	Примеч.
ПС-31	416-6-29.12.88-КЖ.И-04.04-01	2ПС 12.12.3,0-Л-1	3	540	
ПС-32	416-6-29.12.88-КЖ.И-04.03-01	2ПС 6.12.3,0-Л-2	1	270	
ПС-33	-04	2ПС6. 12.3,0-Л-4	1	"	
ПС-34	416-6-29.12.88-КЖ.И-04.04-07	3ПС51.180.30-Л-2	2	490	
ПС-35	-08	3ПС51.150.30-Л-2	6	410	
ПС-36	-04	3ПС51.180.30-Л-1	12	490	
ПС-37	-05	3ПС51. 150.30-Л-1	10	410	
ПС-38	-06	3ПС51. 90.30-Л-1	4	240	
ПС-39	416-6-29.12.88-КЖ.И-04.02-14	ПС60.15.3,0-3,Л-21*,28*	13	3420	
ПС-40	-16	ПС60.15.3,0-3,Л-29*	6	"	
ПС-41	416-6-29.12.88-КЖ.И-04.01-07	ПС30.15.3.0-6.Л-28*	2	1710	
		Карнизные панели			
ПК-1	1.030.1-1 Вып. 2-1	ПК30.10-т	16	700	

				416-6-29.12.88 — КЖ	
			1988		
ГАП	Соболева		22.03		
Н. контр.	Казанцева		21.03	Пожарное депо на 6 автомобилей без жилых помещений (с железобетонным каркасом и панельными стенами)	Стадия: Р; Лист: 28; Листов:
Нач. отд.	Шаханов		18.03		
Гл. констр. отд.	Нестерова		17.03		
Рук. гр.	Богуй		16.03	Схемы расположения панелей наружных стен по осям 9,1,Е	Учреждение ИГ-548/7 Москва
Проверил	Лагой		15.03		
Проектир.	Зыкова		15.03		

Привязан

Инв. №

Копировал Цыганова

Формат А2

Альбом I

Спецификация стеновых панелей ($t_{н.в.}$ = -20°...-26°С)

Марка, поз.	Обозначение	Наименование	Кол.	Масса ед., кг	Примеч.
		Панели стен			
		из легкого бетона			
ПС-1		ПС60.15.2,5-2.Л	16	2890	Альбом IV
ПС-2		ПС60.15.2,5-2.Л	16	2890	
ПС-3		ПС60.15.2,5-2.Л	3	2890	
ПС-4		ПС60.15.2,5-2.Л	4	2890	
ПС-5		ПС60.15.2,5-2.Л	3	2890	
ПС-6		ПС60.18.2,5-2.Л	2	3460	
ПС-7		ПС60.15.2,5-2.Л	2	2890	
ПС-8		ПС60.9.2,5-2.Л	2	1740	
ПС-9		ПС60.9.2,5-2.Л	6	1740	
ПС-10		ПС60.9.2,5-2.Л	2	1740	
ПС-11		ПС60.15.2,5-2.Л	2	2890	
ПС-12		ПС60.21.2,5-4.Л	3	4050	
ПС-13		ПС60.6.2,5-8.Л	2	1220	
ПС-14		ПС30.15.2,5-6.Л	2	1440	
ПС-15		ПС30.15.2,5-6.Л	4	1440	
ПС-16		ПС30.18.2,5-6.Л	4	1740	
ПС-17		ПС30.15.2,5-6.Л	2	1440	
ПС-18		ПС30.15.2,5-6.Л	4	1440	
ПС-19		ПС30.15.2,5-6.Л	4	1440	
ПС-20		ПС30.21.2,5-6.Л	1	2030	
ПС-21		2ПС6.18.2,5-Л	12	340	
ПС-22		2ПС6.18.2,5-Л	12	340	
ПС-23		2ПС12.18.2,5-Л	34	690	
ПС-24		2ПС12.18.2,5-Л	38	690	
ПС-25		ПС60.9.2,5-2.Л	2	1740	
ПС-26		ПС60.9.2,5-2.Л	2	1740	
ПС-27		2ПС.3.18.2,5-Л	2	170	
ПС-28		2ПС.3.18.2,5-Л	2	170	
ПС-29		2ПС.6.18.2,5-Л	2	340	
ПС-30		2ПС.12.12.2,5-Л	3	460	
ПС-31		2ПС12.12.2,5-Л	3	460	
ПС-32		2ПС6.12.2,5-Л	1	230	
ПС-33		2ПС6.12.2,5-Л	1	230	
ПС-34		3ПС46.180.25-Л	2	380	
ПС-35		3ПС46.150.25-Л	6	320	
ПС-36		3ПС46.180.25-Л	12	380	
ПС-37		3ПС46.150.25-Л	10	320	
ПС-38		3ПС46.90.25-Л	4	190	
ПС-39		ПС60.15.2,5-2Л	13	2890	

Продолжение

Марка, поз.	Обозначение	Наименование	Кол.	Масса ед., кг	Примеч.
ПС-40		ПС60.15.2,5-2.Л	6	2890	Альбом IV
ПС-41		ПС30.15.2,5-6.Л	2	1440	
		Карнизные панели			
ПК-1	1.030.1-1 вып.2-1	ПК.30.10-Т	16	700	

Спецификация стеновых панелей ($t_{н.в.}$ = -34°...-49°С)

Марка, поз.	Обозначение	Наименование	Кол.	Масса ед., кг	Примеч.
		Панели стен из			
		легкого бетона			
ПС-1		ПС60.15.4,0-6.Л	16	4490	Альбом IV
ПС-2		ПС60.15.4,0-6.Л	16	4490	
ПС-3		ПС60.15.4,0-6.Л	3	4490	
ПС-4		ПС60.15.4,0-6.Л	4	4490	
ПС-5		ПС60.15.4,0-6.Л	3	4490	
ПС-6		ПС60.18.4,0-6.Л	2	5390	
ПС-7		ПС60.15.4,0-6.Л	2	4490	
ПС-8		ПС60.9.4,0-6.Л	2	2710	
ПС-9		ПС60.9.4,0-6.Л	6	2710	
ПС-10		ПС60.9.4,0-6.Л	2	2710	
ПС-11		ПС60.15.4,0-6.Л	2	4490	
ПС-12		ПС60.21.4,0-6.Л	3	6290	
ПС-13		ПС60.6.4,0-8.Л	2	1850	
ПС-14		ПС30.15.4,0-6.Л	2	2250	
ПС-15		ПС30.15.4,0-6.Л	4	2250	
ПС-16		ПС30.18.4,0-6.Л	4	2700	
ПС-17		ПС30.15.4,0-6.Л	2	2250	
ПС-18		ПС30.15.4,0-6.Л	4	2250	
ПС-19		ПС30.15.4,0-6.Л	4	2250	
ПС-20		ПС30.21.4,0 6.Л	1	3150	

Продолжение

Марка, поз.	Обозначение	Наименование	Кол.	Масса ед., кг	Примеч.
ПС-21		2ПС6.18.4,0-Л	12	530	Альбом IV
ПС-22		2ПС6.18.4,0-Л	12	530	
ПС-23		2ПС12.18.4,0-Л	34	1070	
ПС-24		2ПС12.18.4,0-Л	38	1070	
ПС-25		ПС60.9.4,0-Л	2	2710	
ПС-26		ПС60.9.4,0-Л	2	2710	
ПС-27		2ПС3.18.4,0-Л	2	270	
ПС-28		2ПС3.18.4,0-Л	2	270	
ПС-29		2ПС6.18.4,0-Л	2	530	
ПС-30		2ПС12.12.4,0-Л	3	710	
ПС-31		2ПС12.12.4,0-Л	3	710	
ПС-32		2ПС6.12.4,0-Л	1	360	
ПС-33		2ПС6.12.4,0-Л	1	360	
ПС-34		3ПС56.180.40-Л	2	640	
ПС-35		3ПС56.150.40-Л	6	530	
ПС-36		3ПС56.180.40-Л	12	640	
ПС-37		3ПС56.150.40-Л	10	530	
ПС-38		3ПС56.90.40-Л	4	320	
ПС-39		ПС60.15.4,0-6.Л	13	4490	
ПС-40		ПС60.15.4,0-6.Л	6	4490	
ПС-41		ПС30.15.4,0-6.Л	2	2250	
		Карнизные панели			
ПК-1	1.030.1-1 вып.2-1	ПК30.10-Т	16	700	

Привязан

Инв. №

			1988
ГАП	Соболева		22.03
Н.контр.	Казанцева		21.03
Нач.отд.	Тихонов		18.03
Гл.конструк.	Нестерова		17.03
Рук.гр.	Лигуай		16.03
Проверил	Лигуай		16.03
Подготов.	Стоочкова		15.03

416-6-29.12.88 — КЖ

Пожарное депо на 6 автомобилей без жилых помещений (с железобетонным каркасом и панельными стенами)

Спецификация стеновых панелей ($t_{н.в.}$ = -20°...-26°С, -34°...-49°С)

Стадия	Лист	Листов
Р	29	

Учреждение ИГ-548/7 Москва

Копировал Голева

Формат А2

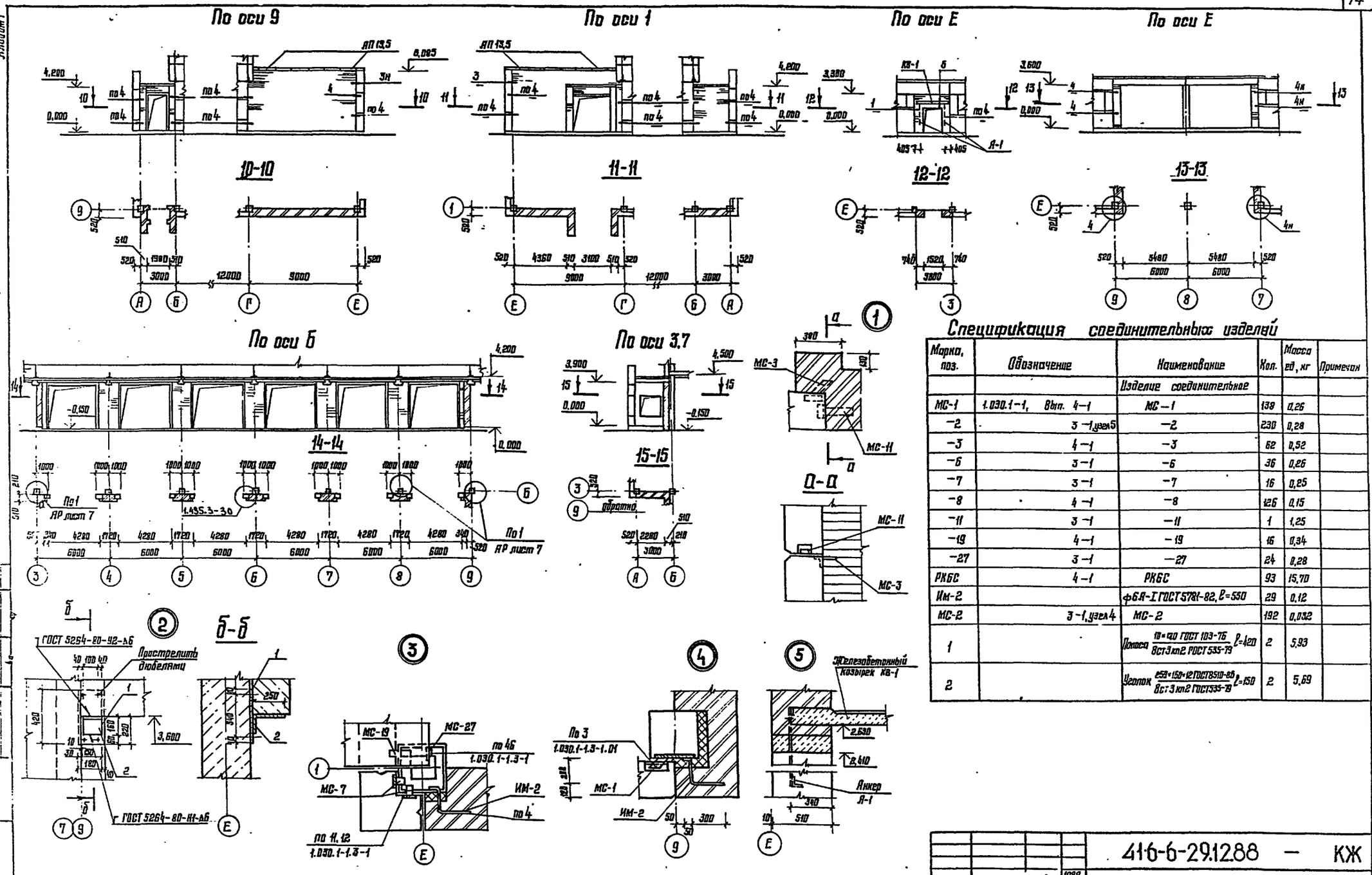

Спецификация соединительных изделий

Марка, поз.	Обозначение	Наименование	Кол.	Масса ед., кг	Примечан
		Изделие соединительное			
МС-1	1.030.1-1, Вып. 4-1	МС-1	139	0,26	
-2	3-1, узел 5	-2	230	0,28	
-3	4-1	-3	62	0,52	
-6	3-1	-6	36	0,26	
-7	3-1	-7	16	0,25	
-8	4-1	-8	126	0,15	
-11	3-1	-11	1	1,25	
-19	4-1	-19	16	0,34	
-27	3-1	-27	24	0,28	
РКБС	4-1	РКБС	93	15,70	
Им-2		ф6А-I ГОСТ 5781-82, ℓ=550	29	0,12	
МС-2	3-1, узел 4	МС-2	192	0,032	
1		Полоса $\frac{10\times120\ ГОСТ\ 103-76}{Вст3кп2\ ГОСТ\ 535-79}$ ℓ=420	2	5,93	
2		Уголок $\frac{ф59\times150\times12\ ГОСТ\ 8510-86}{Вст3кп2\ ГОСТ\ 535-79}$ ℓ=150	2	5,69	

				1988	41-6-29.12.88 — КЖ		
	ГАП	Соболева		22.03			
Привязан	Н.контр.	Козанцева		21.03	Пожарное депо на 6 автомобилей без жилых помещений (с железобетонным каркасом и панельными стенами)	Стадия	Лист	Листов
	Нач отд.	Тихонов		18.03		Р	30	
	Гл. контр. отд.	Нестерова		17.03				
	Рук. гр.	Логуай		16.03	Схемы расположения корпочных вставок наружных стен	Учреждение ИГ-548/7 Москва		
	Проверил	Логуай		16.03				
Инв. №	Проектир.	Сычева		15.03				

Копировал Цыганова

Формат А2

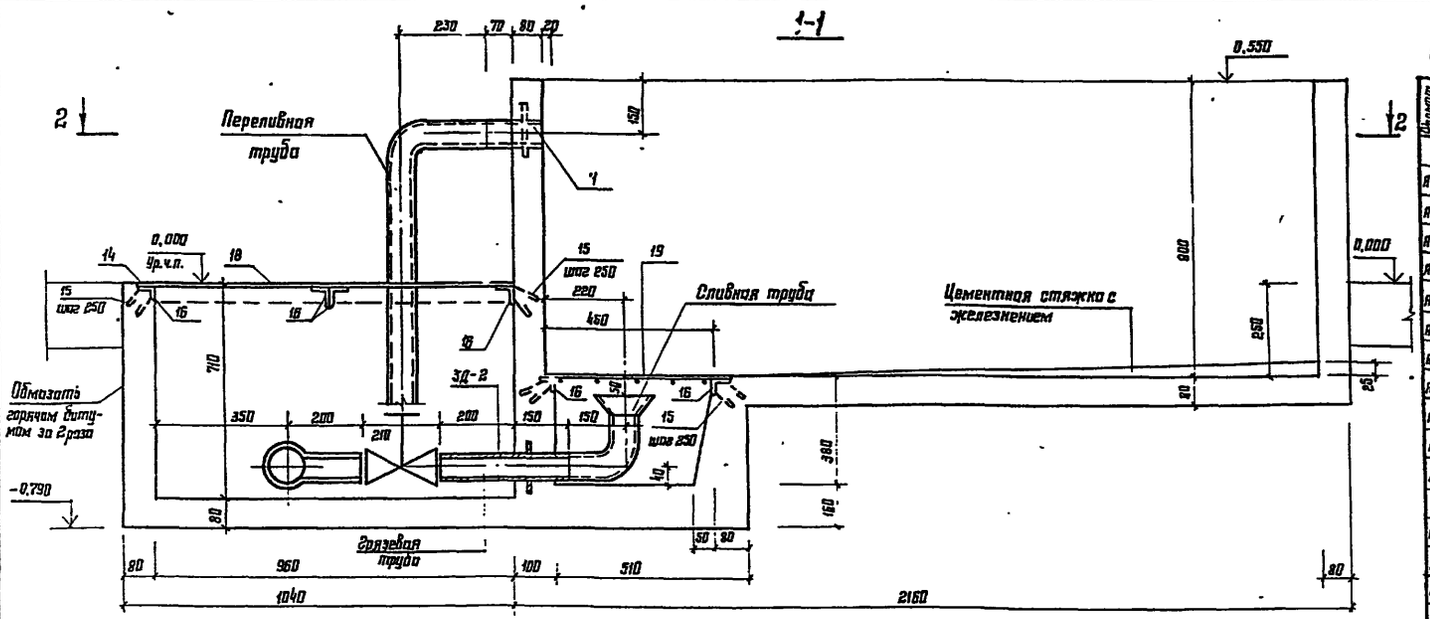

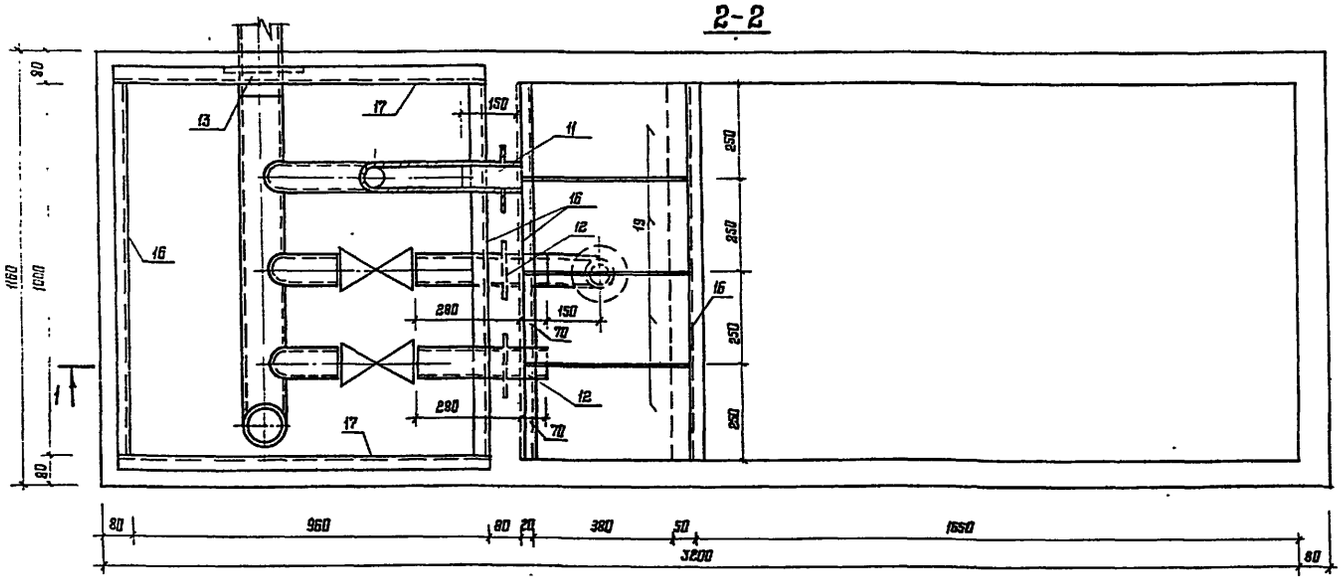

Спецификация элементов ванны для мойки спецодежды

Формат	Зона	Поз.	Обозначение	Наименование	Кол.	Примечание
				Сборочные единицы		
А3		1	416-6-29.12.88-КЖ.Н-05.17	Сетка С22	1	29,46
А3		2	-01	С23	1	46,31
А3		3	-02	С24	2	9,23
А3		4	-03	С25	1	29,31
А3		5	-04	С26	1	14,71
А3		6	-05	С27	1	28,56
А3		7	-06	С28	1	15,27
А3		8	-07	С29	1	17,16
А3		9	-08	С30	1	7,52
А3		10	-09	С31	2	4,32
А3		19	416-6-29.12.88-КЖ.Н-05.16-06	Решетка ванны с-21	4	1,24
				Изделия закладные		
А3		11	416-6-29.12.88-КЖ.Н-05.25-01	ИМ-2	1	1,34
А3		12	-02	ИМ-3	2	2,42
А3		13	-03	ИМ-4	1	4,44
				Детали		
64		15		ф8А-I ГОСТ 5781-82 ℓ=280	30	0,11кг
64		14		ф10А-I ГОСТ 5781-82 ℓ=2900	1	1,79кг
64		20		ф6А-I ГОСТ 5781-82 ℓ=130	67	0,03кг
64		16		Уголок 6-50×50×5 ГОСТ 8509-86 ВСт3кп2 ГОСТ 535-79		
				ℓ=1800	6	3,77 кг
64		17		ℓ=1010	2	3,91кг
64		18		Сталь рифленая ГОСТ 8568-77		
				δ=6мм	1	58,70 кг
				Материалы		
				Бетон В15		1,10 м³

1. Днище и стены ванны облицевать керамической плиткой.
2. Данный лист смотреть совместно с листом 32.

Ведомость расхода арматуры на ванну, кг

Марка элемента	Изделия арматурные							Всего
	Арматура класса							
	А-I ГОСТ 5781-82				А-III ГОСТ 5781-82			
	ф6	ф8	ф10	Итого	ф10	ф12	Итого	
	2,01	3,32	1,63	6,96	97,39	129,87	227,26	234,22

				1988	416-6-29.12.88 – КЖ
ГИП	Соболева		22.03		
Н. контр.	Казанцева		21.03	Пожарное депо на 6 автомобилей без жилых помещений (с железобетонным каркасом и кирпичными стенами)	Стадия: Р; Лист: 31; Листов:
Нач. отд.	Тихонов		18.03		
Гл. конструктор	Нестерова		17.03		
Рук. гр.	Лисгой		16.03	Ванна для мойки спецодежды	Учреждение: ИГ-548/7 Москва
Проверил	Лисгой		16.03		
Разработал	Габенок		15.03		

Привязан

Инв. №

Инв. № подл. | Подп. и дата | Взам. инв. № | Инв. № дубл. | Подп. и дата

Формат А2

Альбом I

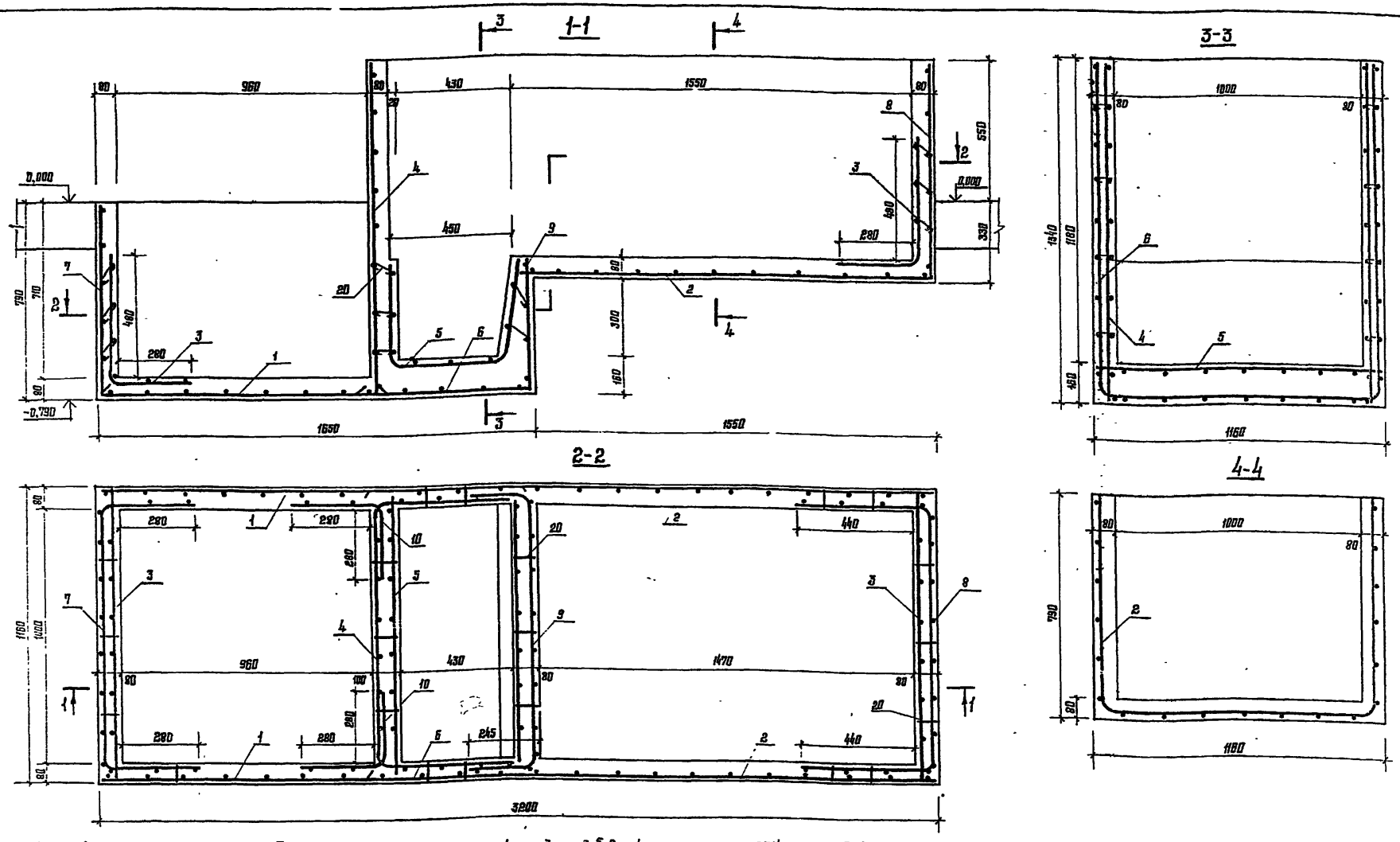

1. Ванну выполнять из монолитного бетона В15 на напрягающем цементе НЦ-20 марки М400 (Технические условия на напрягающий цемент с малой энергией самонапряжения НЦ-20 ТУ-21-20 18-74.

2. Для достижения бетоном проектной прочности на сжатие при естественном твердении необходимо его выдерживать одно сутки во влажном воздухе и не менее 6 суток в воде.

3. Как вариант, ванну можно выполнять из полнотелого хорошо вибрированного гидротехнического бетона повышенной плотности В15, W-4 с водоцементным отношением $\left(\frac{В}{Ц}\right)$ не более 0,55 в бетонную смесь следует добавлять хлорное железо 0,7%, кальциевой селитры 0,5% от веса цемента (возможны и другие добавки). Укладка бетона, вибрирование и уход за ним должны соответствовать требованиям СНиП III-15-76 „Правила производства и приемки работ", „Бетонные и железобетонные конструкции монолитные".

4. Расположение закладных деталей смотри лист 31.

			1988
ГАП	Соболева		22.03
Н. контр.	Казанцева		21.03
Нач. отд.	Тихонов		18.03
Гл. констр.	Нестерова		17.03
Рук. гр.	Лигай		16.03
Проверил	Лигай		16.03
Проектир.	Лабенок		15.03

416-6-29.12.88 – КЖ

Пожарное депо на 6 автомобилей без жилых помещений (с железобетонным каркасом и панельными стенами)

Стадия	Лист	Листов
Р	32	

Армирование ванны для мойки спецодежды

Учреждение ИГ-548/7 Москва

Копировал Цыганова

Формат А2

Инв. № подл. | Подпись и дата | Взам. инв. №

Альбом I

Вид А

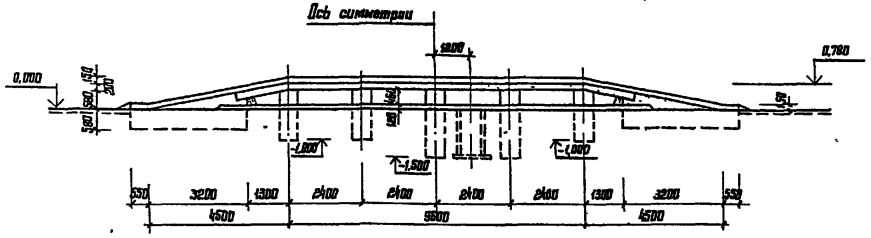

1-1

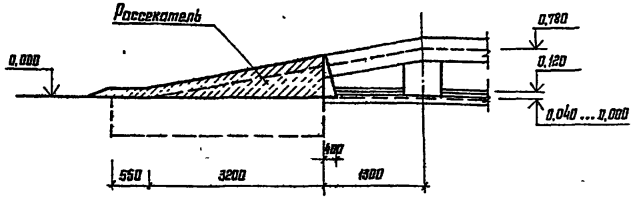

План на отм. 0,780

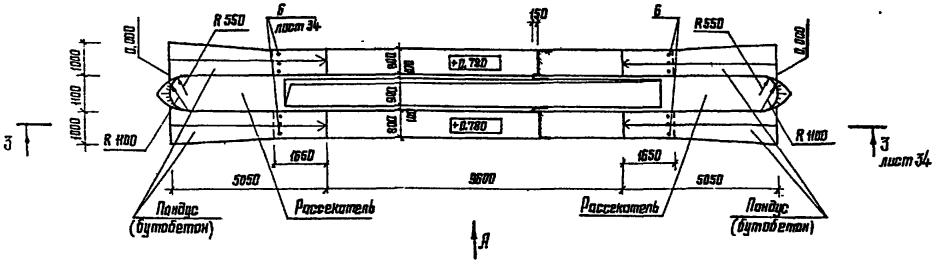

2-2

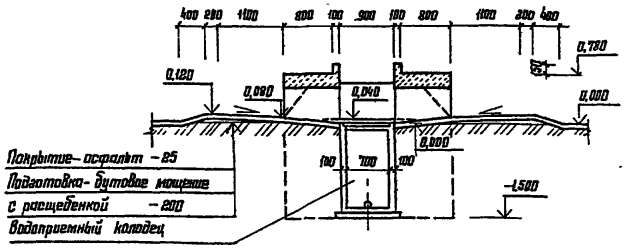

План на отм. 0,480

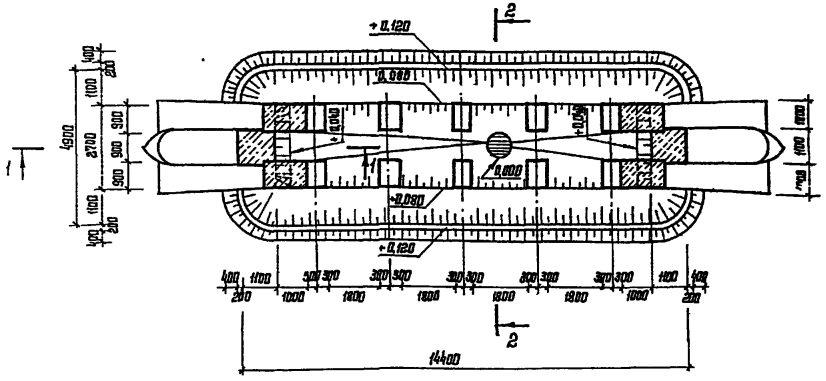

1. Эстакада расчитана на пожарный автомобиль весом - 15,0 т При расчете несущей способности эстакады учтена предельная нагрузка на ось автомобиля 11,0 т.

2. Водоприемный колодец выполняется по чертежам основного комплекта ВК при привязке проекта.

3. Армирование плиты и спецификация даны на листе 34

					416-6-29.12.88 — КЖ		
				1988			
	ГАП	Соболева		22.03			
Привязан	Н. контр	Козанцева		21.03	Пожарное депо на автомобилей без жилых помещений (с железобетонным каркасом и панельными стенами)	Стадия	Лист	Листов
	Нач. отд	Тихонов		18.03		Р	33	
	Гл. контр. отд	Нестерова		17.03				
	Рук. гр.	Логвий		16.03	Эстакада для мойки автомобилей	Учреждение ИГ-548/7 Москва		
	Проверил	Нестерова		17.03				
Инв №	Проектир	Логвий		15.03				

Копировал Цыганова

Формат А2

Альбом I

3-3

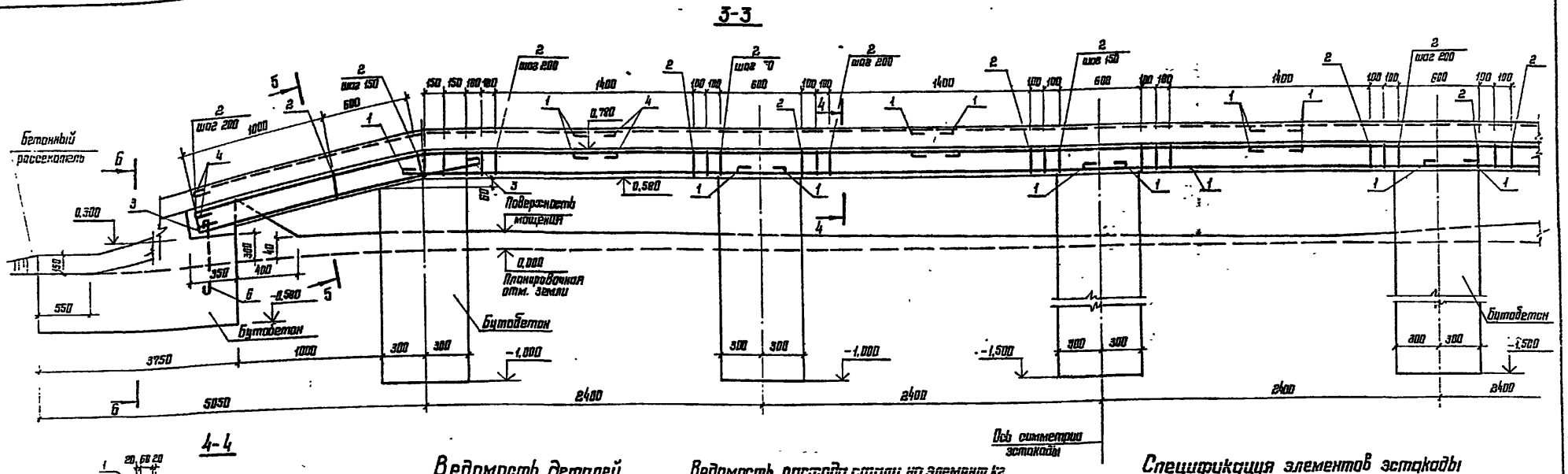

4-4

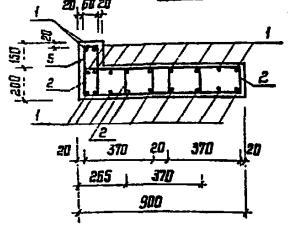

5-5

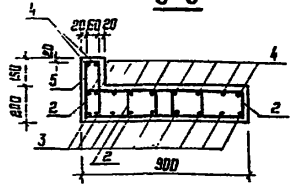

6-6

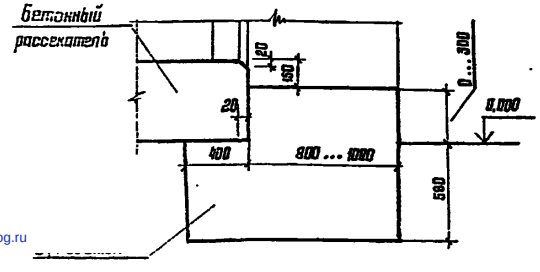

Ведомость деталей

Поз.	Эскиз
1	2750
2	370 / 150
3	2000
4	1640 / 1510
5	300 / 60
6	450

Ведомость расхода стали на элемент, кг

Марка элемента	Изделия арматурные					
	Арматура класса					Всего
	AI		AIII			
	ГОСТ 5781-82					
	ф6	Итого	ф12	ф20	Итого	
Эстакада	160,9	160,9	568,0	17,8	585,8	746,7

Спецификация элементов эстакады

Формат	Зона	Поз.	Обозначение	Наименование	Кол.	Примечание
				Сборочные единицы		
				Детали		
64		1*		ф12AIII ГОСТ 5781-82 ℓ=2900	138	2,58 кг
64		2*		ф6AI ГОСТ 5781-82 ℓ=1200	482	0,27 кг
64		3*		ф12AIII ГОСТ 5781-82 ℓ=2150	36	1,91 кг
64		4*		ℓ=3150	44	2,80 кг
64		5*		ф6AI ГОСТ 5781-82 ℓ=870	162	0,19 кг
64		6*		ф20AIII ГОСТ 5781-82 ℓ=600	12	1,48 кг
				Материалы		
				Бетон В30		7,7 м³
				Бутобетон (бетон В7,5,		
				бут М200)		19,7 м³

1. Толщина защитного слоя железобетонной плиты равна 25мм.
2. Размеры хомутов даны по внутреннему контуру.
3. Хомуты поз.5 ставить в тех же сечениях, что поз. 2.
4. Лист читать совместно с листом 33.
5. * см. ведомость деталей

				1988
ГАП	Соболева			22.03
Н. контр	Козанцева			21.03
Нач отд	Тихонов			18.03
Гл. конст. отд	Нестерова			17.03
Рук гр.	Лигуй			16.03
Проверил	Нестерова			17.03
Проектир	Лигуй			16.03

416-6-29.12.88 — КЖ

Пожарное депо на 6 автомобилей без жилых помещений (с железобетонным каркасом и панельными стенами)

Конструкция эстакады

Стадия	Лист	Листов
Р	34	

Учреждение ИГ-548/7 Москва

Привязан

Инв. №

Копировал Цыганова

Формат А2

gost.e-ecolog.ru