УДК 621.316.541.11.002.72:629.7 Группа Е71

# ОТРАСЛЕВОЙ СТАНДАРТ

## СОЕДИНИТЕЛЬ ЭЛЕКТРИЧЕСКИЙ ДЛЯ ПОДСОЕДИНЕНИЯ К АВИАЦИОННОЙ АППАРАТУРЕ ВНУТРЕННЕЙ СВЯЗИ

### Требования к установке розетки

**ОСТ 1 00271-78**

На 3 страницах

Взамен 942АТ

Распоряжением Министерства от 4 мая 1978 г. № 087-16/2п

срок введения установлен с 1 января 1979 г.

1. Настоящий стандарт устанавливает требования к установке розетки электрического соединителя, предназначенной для подсоединения аппарата наземного обслуживающего персонала к авиационной аппаратуре внутренней связи с целью обеспечения связи обслуживающего персонала с экипажем самолета (вертолета) или же между членами обслуживающего персонала при наземном обслуживании.

№ изм. 1 | № изв. 7902 | 3613 | № дубликата | № подлинника



gost.e-ecolog.ru

2. Для подсоединения аппарата наземного обслуживающего персонала к авиационной аппаратуре внутренней связи принят электрический соединитель типа СНЦ 23 по ГЕО.364.241 ТУ.

3. Установка розетки СНЦ 23-7/1 8Р-12-В на борту самолета (вертолета) и соединение ее с вилкой СНЦ 23-7/1 8В-13-В аппарата наземного обслуживающего персонала должны соответствовать указаиным на чертеже.

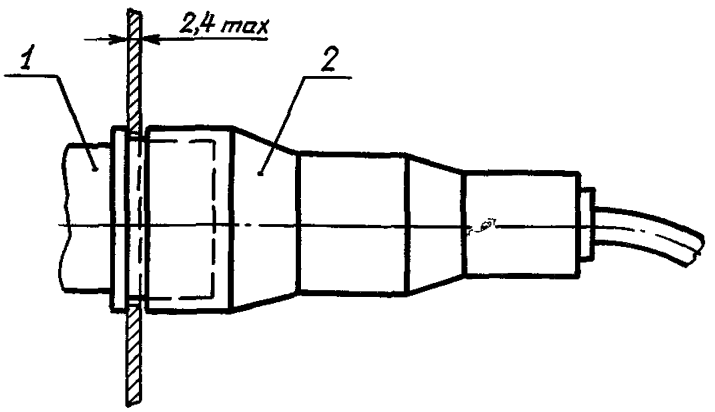


1 - розетка СНЦ 23-7/1 8Р-12-В; 2 - вилка СНЦ 23-7/1 8В-13-В

4. Схема распределения цепей по контактам соединителя должна соответствовать указанному в таблице.

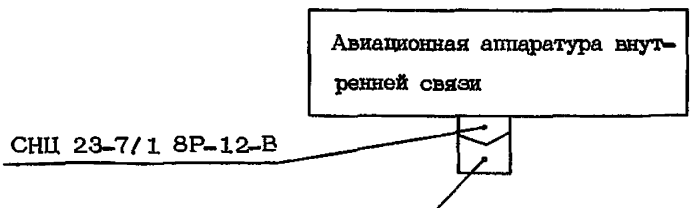


| Контакт | Цепь |
|---|---|
| 1 | Плюс ларингофона |
| 2 | Минус ларингофона |
| 3 и 4 | Управляющее напряжение |
| 5 | Экран |
| 6 | Плюс телефона |
| 7 | Минус телефона |

№ изм. 1 7902
№ изв.
Инв. № дубликата 3613
Инв. № подлинника

5. Розетка должна размещаться в удобном для подсоединения месте, исключающем возможность попадания на нее технических жидкостей и газов, на высоте 0,7-1,7 м от земли.

6. Розетка в нерабочем состоянии должна закрываться заглушкой.

7. На внешней обшивке самолета (вертолета) в непосредственной близости от розетки должно быть нанесено условное обозначение точки подсоединения (знак) по ОСТ 1 00212-76.

№ изм | № изв.
3613
Инв. № дублик | Инв. № подлин
gost.e-ecolog.ru