ТИПОВОЙ ПРОЕКТ

903-9-26.89

СТАЛЬНОЙ БАК-АККУМУЛЯТОР ДЛЯ ГОРЯЧЕЙ ВОДЫ ОБЪЕМОМ 400 куб.м

Альбом 7

gost.e-ecolog.ru

Инв. 2. 7. 905

ТИПОВОЙ ПРОЕКТ
903-9-26.89

СТАЛЬНОЙ БАК-АККУМУЛЯТОР ДЛЯ ГОРЯЧЕЙ ВОДЫ ОБЪЕМОМ 400 куб.м
АЛЬБОМ 7

ПЕРЕЧЕНЬ АЛЬБОМОВ

АЛЬБОМ 1	ТМ	ТЕХНОЛОГИЧЕСКОЕ ОБОРУДОВАНИЕ
	ЭГ	МОЛНИЕЗАЩИТА
	АТМ	КОНТРОЛЬ И СИГНАЛИЗАЦИЯ. ТИЗ ТЕПЛОВАЯ ИЗОЛЯЦИЯ. ЗАЩИТЫ
АЛЬБОМ 2	ТХ	ПРОТИВОКОРРОЗИОННАЯ ЗАЩИТА
АЛЬБОМ 3	КМ	КОНСТРУКЦИИ МЕТАЛЛИЧЕСКИЕ
АЛЬБОМ 4	КЖ	ОСНОВАНИЯ И ФУНДАМЕНТЫ
АЛЬБОМ 5	ТИ	ТЕПЛОВАЯ ИЗОЛЯЦИЯ
АЛЬБОМ 6	ПМ	ОСНОВНЫЕ ПОЛОЖЕНИЯ ПО ПРОИЗВОДСТВУ МОНТАЖНЫХ РАБОТ
АЛЬБОМ 7	МП	МОНТАЖНЫЕ ПРИСПОСОБЛЕНИЯ
АЛЬБОМ 8	ВМ	ВЕДОМОСТИ ПОТРЕБНОСТИ В МАТЕРИАЛАХ
АЛЬБОМ 9	СО	СПЕЦИФИКАЦИИ ОБОРУДОВАНИЯ
АЛЬБОМ 10	С	СМЕТЫ
АЛЬБОМ 1	КМ	СТАЛЬНАЯ КОНСТРУКЦИЯ ЗАЩИТЫ /ИЗ Т.П.Р. 903-9-031.89./

ПРИМЕНЕННЫЕ ТИПОВЫЕ МАТЕРИАЛЫ

Типовой проект 704-1-159.83 Альбомы I, III, VIII	Резервуар стальной горизонтальный цилиндрический для хранения нефтепродуктов емкостью 5 куб.м./Распространяет Казахский филиал ЦИТП г. Алма-Ата/

РАЗРАБОТАН

Гипрокоммунэнерго

ДИРЕКТОР ИНСТИТУТА С.С.КОШЕЛЬКОВ

/ГЛАВНЫЙ ИНЖЕНЕР ПРОЕКТА Г.И.ШЕИН

Гипронефтеспецмонтаж

ГЛАВНЫЙ ИНЖЕНЕР ИНСТИТУТА И.С.ГОЛЬДЕНБЕРГ

ГЛАВНЫЙ ИНЖЕНЕР ПРОЕКТА В.Н.ТЮРИН

Утвержден Министерством жилищно-коммунального хозяйства РСФСР

Приказ от 18.07.88.№ 201

© ЦИТП Госстроя СССР 1990

Обозначение	Наименование	Стр
15-1364.01.00.00	Стойка монтажная	3
15-1364.02.00.00	Лобитель	7
ПВ2.04.00.00	Приспособление для разметки днища	8
ПВ8.04.00.00	Кронштейн для расчалок	13
ПВ12.02.00.00	Поддон	13
ПВ.12.01.00.00	Отвес	14
ПВ31.02.00.00	Скоба для развертывания рулона	15
ПВ8.05.00.00	Упор клиновой	18
ПВ6.07.00.00	Приспособление для замыкания вертикального монтажного стыка	22
ПВ6.13.00.00	Подмости	34
ПВ4.05.00.00	Стяжное приспособление	37
ПВ4.03.00.00	Струбцина для прижима обвязочного уголка	39
15-1307.01.00.00	Приспособление для прижима стенки к щиту	41
15-1306.01.00.00	Строп 3-х ветвевой	42
ПВ31.01.00.00	Приспособление для раскатки рулонов	43
15-1307.02.00.00	Лобитель	45
ПВ9.20.00.00	Лестница	46

Формат	Зона	Поз.	Обозначение	Наименование	Кол.	Примечание
				Стандартные изделия		
		7		Шпилька		
				М16х100.58.013		
				ГОСТ 9066-75	12	
		8		Гайка М16.4.013		
				ГОСТ 5915-70	12	

Формат	Зона	Поз.	Обозначение	Наименование	Кол.	Примечание
				Документация		
А3			15-1364.01.00.00 СБ	Сборочный чертеж		
				Сборочные единицы		
А4		1	15-1364.01.01.00	Стойка верхняя		
А4		2	15-1364.01.02.00	Стойка нижняя		
А4		3	15-1364.01.03.00	Лестница		
				Детали		
Б4		4	15-1364.01.00.01	Настил		
				Лист ПВ.508		
				ГОСТ 8706-78		
				D=1000мм, d=210мм	1	4,0кг
Б4		5	15-1364.01.00.0	Крепление		
				Уголок Б-50×50×5 ГОСТ 8509-86 / Ст3 ГОСТ 535-79		
				L=1000мм	2	3,77кг
Б4		6	15-1364.01.00.03	Балка соединительная		
				Уголок Б-50×50×5 ГОСТ 8509-86 / Ст3 ГОСТ 535-79		
				L=450мм	2	1,7кг

Инв.№подл. | Подп. и дата | Взам.инв.№ | Инв.№дубл. | Подп. и дата

Изм.	Лист	№ докум.	Подп.	Дата
Разраб.		Кузьмина		01.88
Пров.				
ГИП		Тюрин		01.88
Н. контр.		Панова		01.88
Утв.		Кузнецов		01.88

15-1364.01.00.00

Стойка монтажная

Лит.	Лист	Листов
И	1	2

Гипронефтеспецмонтаж г. Москва

Изм. Лист № докум. Подп. Дата

15-1364.01.00.00

Лист 2

15-1364.01.00.00СБ

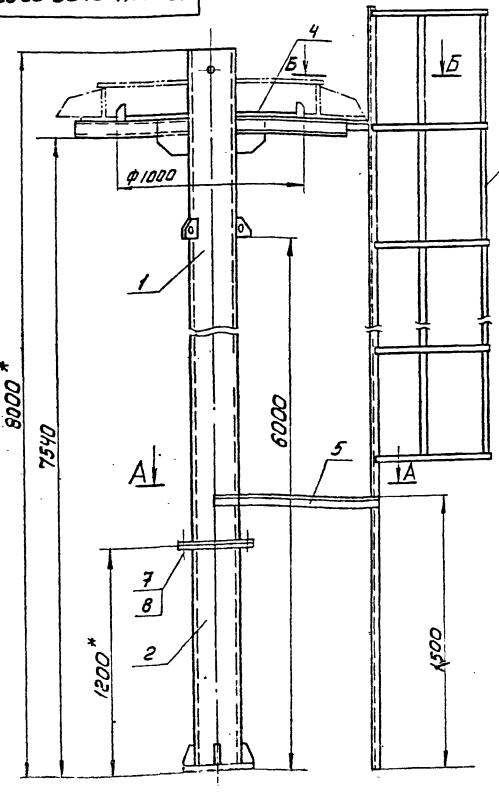

А-А

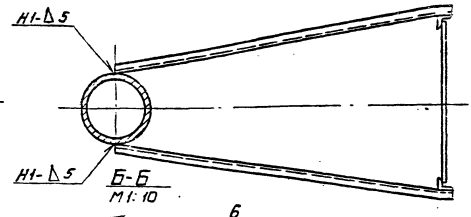

Б-Б
М1:10

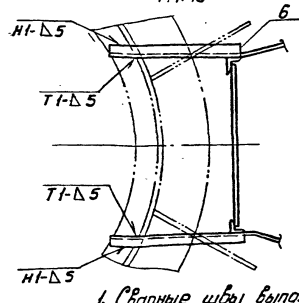

1. Сварные швы выполнять по ГОСТ 5264-80. Электроды сварочные типа Э42А ГОСТ 9467-75.
2. $h\ 14;\ H14;\ \pm\frac{IT14}{2}$
3. Шероховатость поверхностей реза для дет. Б4 $\sqrt{50}$
4. *Размеры для справок.

15-1364.01.00.00 СБ

Стойка монтажная
Сборочный чертеж

Изм.	Лист	№ докум.	Подп.	Дата
Разраб.		Кузьмина		01.88
Пров.				
ГИП		Тюрин		01.88
Н. контр.		Панова		01.88
Утв.		Кузнецов		01.88

Лит.	Масса	Масштаб
И	590	1:20
Лист	Листов 1	

Гипронефтеспецмонтаж г. Москва

Формат	Зона	Поз.	Обозначение	Наименование	Кол.	Примечание
				Документация		
А3			15-1364.01.01.00СБ	Сборочный чертеж		
				Детали		
Б1		1	15-1364.01.01.01	Стойка		
				Труба 219×8 ГОСТ 8732-78 В10 ГОСТ 8731-74		
				L = 6792 мм	1	282,8 кг
А4		2	15-1364.01.01.02	Косынка	6	
Б1		3	15-1364.01.01.03	Раскосы		
				Швеллер 10 ГОСТ 8240-72 Ст3 ГОСТ 535-79		
				L = 630 мм	6	6,0 кг
А4		4	15-1364.01.01.04	Ребро	5	
Б4		5	15-1364.01.01.05	Захват		
				Труба 57×5 ГОСТ 8732-78 В10 ГОСТ 8731-74		
				L = 230 мм	1	1,8 кг
Б4		6	15-1364.01.01.06	Ловитель		
				Лист Б-8 ГОСТ 19903-74 Ст3 ГОСТ 14637-79		
				80 мм × 170 мм	6	
				Стандартные изделия		
		7		Фланец 200-2.5 ГОСТ 12820-80	1	

Изм.	Лист	№ докум.	Подп.	Дата
Разраб.		Кузьмина		01.88
Пров.				
ГИП		Тюрин		01.88
Н. контр.		Панова		01.88
Утв.		Кузнецов		01.88

15-1364.01.01.00

Стойка верхняя

Лит.	Лист	Листов
И		1

Гипронефтеспецмонтаж г. Москва

15-1364.01.01.04

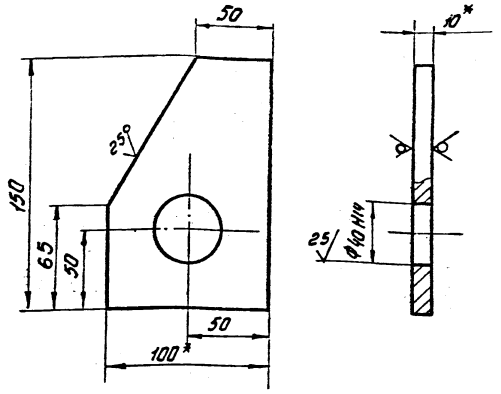

1. H14; h14; $\pm \frac{IT14}{2}$
2. * Размеры для справок

Изм.	Лист	№ докум.	Подп.	Дата
Разраб.		Кузьмина		01.88
Пров.				
Т. контр.				
ГИП		Тюрин		01.88
Н. контр.		Панова		01.88
Утв.		Кузнецов		01.88

Ребро

Лит.	Масса	Масштаб
И	1,0	1:2

Полоса 10×100 ГОСТ 103-76 Ст3 ГОСТ 535-79

Лист | Листов

Гипронефтеспецмонтаж г. Москва

Инв. № подл. | Подп. и дата | Взам. инв. № | Инв. № дубл. | Подп. и дата

15-1364.01.01.00СБ

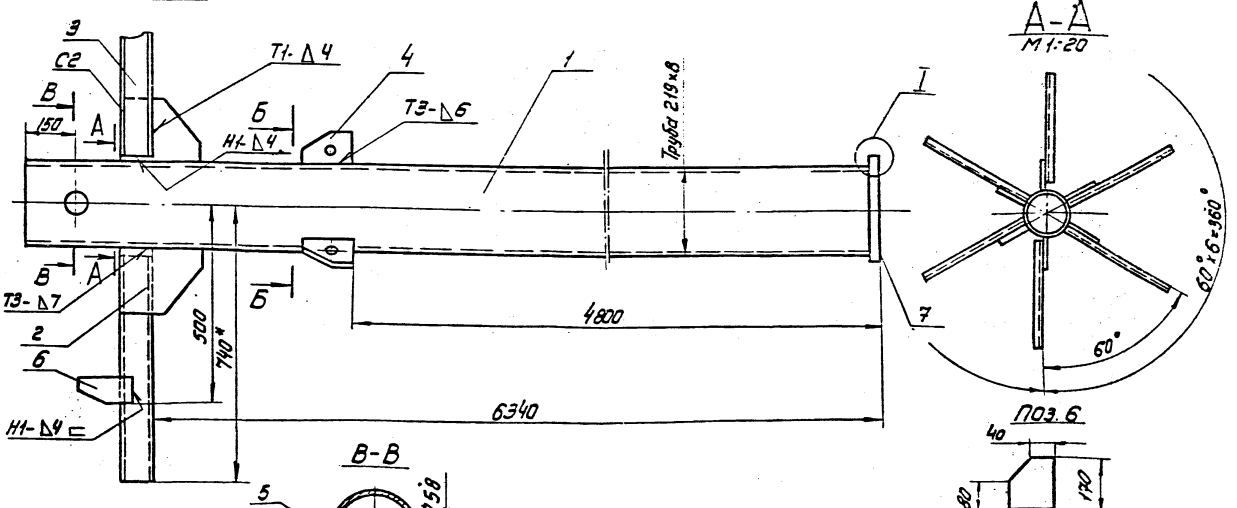

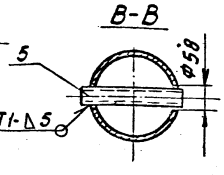

Б-Б

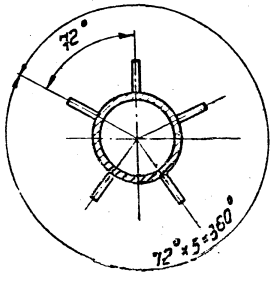

I
М1:2

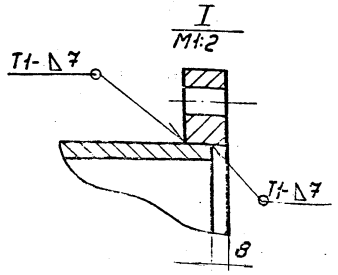

1. Сварные швы по ГОСТ 5264-80. Электроды сварочные типа Э42А ГОСТ 9467-75
2. H14; h14; $\pm \frac{IT14}{2}$
3. Шероховатость поверхностей реза для дет. Б4 - $\sqrt{50}$
4. * Размеры для справок

4

Изм.	Лист	№ докум.	Подп.	Дата
Разраб.		Кузьмина		01.88
Пров.				
Т. контр.				
ГИП		Тюрин		01.88
Н. контр.		Панова		01.88
Утв.		Кузнецов		01.88

15-1364.01.01-00СБ

Стойка верхняя

Сборочный чертеж.

Лит.	Масса	Масштаб
И	365	1:10

Лист | Листов

Гипронефтеспецмонтаж г. Москва

Формат	Зона	Поз	Обозначение	Наименование	Кол.	Приме-чание
				Документация		
А3			15-1364 01.02.00	Сборочный чертеж		
				Детали		
А4		1	15-1364. 01. 02. 01	Ребро	4	
Б4		2	15-1364. 01. 02 02	Труба		
				Труба 219х8 ГОСТ 8732-78 / В ю ГОСТ 8731-74		
				L=1172 мм	1	48,8 кг
Б4		3	15-1364.01. 02.03	Плита опорная		
				Лист Б-20 ГОСТ 19903-74 / Ст3 ГОСТ 14637-79		
				D=350 мм	1	16,0 кг
				Стандартные изделия		
		4		Фланец 200-2,5 ГОСТ 12820-80	1	

Изм.	Лист	№ докум.	Подп.	Дата
Разраб.	Кузьмина			01.88
Пров.				
Т. контр.				
ГИП	Тюрин			01.88
Н. контр.	Панова			01.88
Утв.	Кузнецов			01.88

15-1364-01.02.00

Стойка нижняя

Лит.	Лист	Листов
		1

Гипронефтеспецмонтаж г. Москва

15-1364.01.02.01

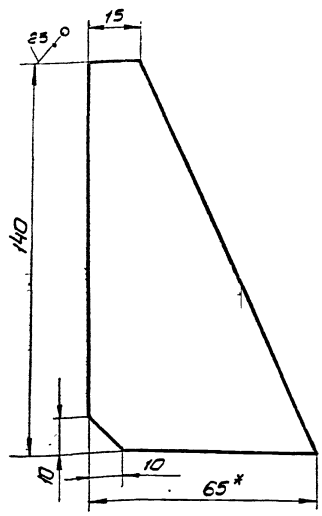

Неуказанные предельные отклонения размеров: $h14;\ \pm \frac{IT14}{2}$

Изм.	Лист	№ докум.	Подп.	Дата
Разраб.	Кузьмина			01.88
Пров.				
Т. контр.				
ГИП	Тюрин			01.88
Н. контр.	Панова			01.88
Утв.	Кузнецов			01.88

15-1364.01.02.01

Ребро

Лит.	Масса	Масштаб
И	0,28	1:5
Лист	Листов 1	

Полоса 6-8х70 ГОСТ 103-76 / Ст3 ГОСТ 535-79

Гипронефтеспецмонтаж г. Москва

Инв. № подл. | Подп. и дата | Взам. инв. № | Инв. № дубл. | Подп. и дата

15-1364.01.02.00 СБ

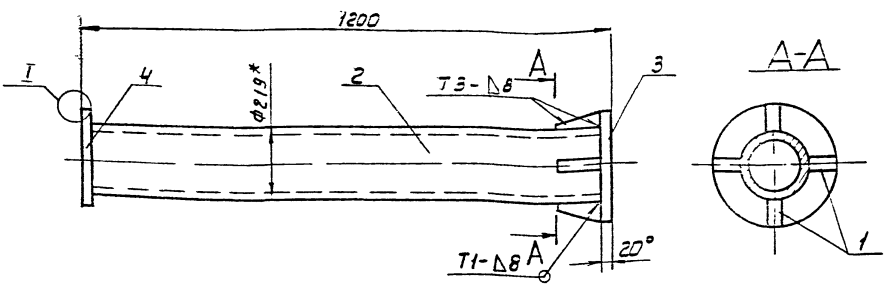

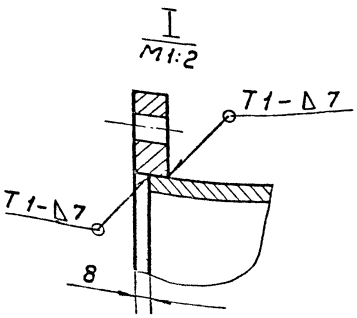

1. Сварные швы по ГОСТ 5264-80. Электроды сварочные типа Э42А ГОСТ 9467-75
2. $H14;\ h14;\ \pm \frac{IT14}{2}$
3. Шероховатость поверхностей реза для деталей Б4- $\nabla 50$
4 *Размеры для справок.

Изм.	Лист	№ докум.	Подп.	Дата
Разраб.	Кузьмина			01.88
Пров.				
Т. контр.				
ГИП	Тюрин			01.88
Н. контр.	Панова			01.88
Утв.	Кузнецов			01.88

15-1364.01.02.00 СБ

Стойка нижняя

Сборочный чертеж

Лит.	Масса	Масштаб
И	80,0	1:10
Лист	Листов 1	

Гипронефтеспецмонтаж г. Москва

Формат	Зона	Поз.	Обозначение	Наименование	Кол.	Примечание
				Документация		
А3			15-1364.01.02.00	Сборочный чертеж		
				Детали		
Б4		1	15-1364.01.03.01	Перекладина		
				Круг В-18 ГОСТ 2590-71 / Ст3 ГОСТ 535-79		
				L=570 мм	21	1.14кг
Б4		2	15-1364.01.03.02	Стойка		
				Уголок Б-50х50х5 ГОСТ 8509-86 / Ст3 ГОСТ 535-79		
				L=8750 мм	2	33,0кг
				Ограждение		
				Полоса Б4х30 ГОСТ 103-76 / Ст3 ГОСТ 535-79		
Б4		3	15-1364.01.03.03	L=6750 мм	3	6,5кг
Б4		4	15-1364.01.03.04	L=1950 мм	10	1.84кг

Изм.	Лист	№ докум.	Подп.	Дата
Разраб.		Кузьмина		01.88
Пров.				
ГИП		Тюрин		01.88
Н.контр.		Панова		01.88
Утв.		Кузнецов		01.88

15-1364.01.03.00

Лестница

Лит.	Лист	Листов
Ш		1

Гипронефтеспецмонтаж г. Москва

Инв.№ подл. | Подп. и дата | Взам. инв.№ | Инв.№ дубл. | Подп. и дата

15-1364.01.01.02

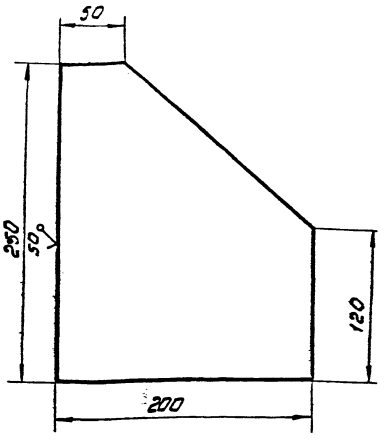

1. Неуказанные предельные отклонения размеров: $h14; \pm \frac{IT14}{2}$

Изм.	Лист	№ докум.	Подп.	Дата
Разраб.		Кузьмина		01.88
Пров.				
Т.контр.				
ГИП		Тюрин		01.88
Н.контр.		Панова		01.88
Утв.		Кузнецов		01.88

15-1364.01.01.02

Косынка

Лит.	Масса	Масштаб
Ш	3,2	1:2,5
Лист	Листов 1	

Лист Б-8 ГОСТ 19903-74 / Ст3 ГОСТ 14637-79

Гипронефтеспецмонтаж г. Москва

15-1364.01.03.00СБ

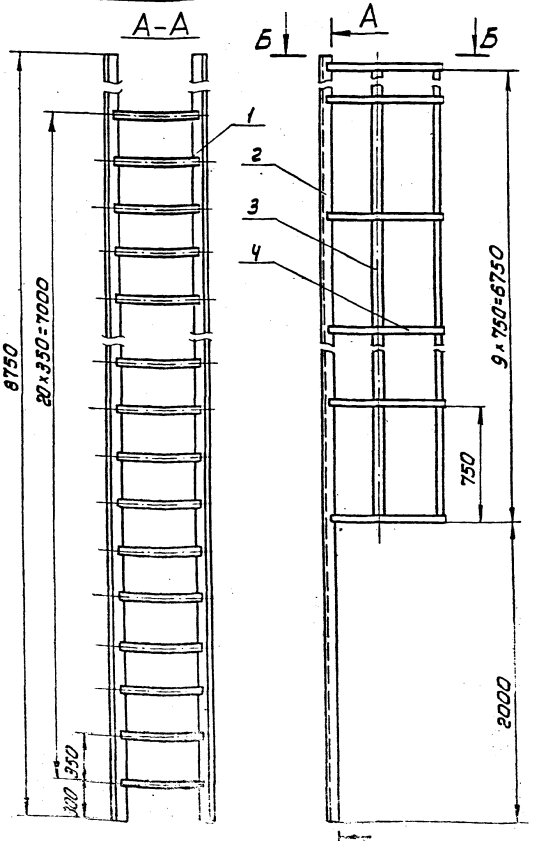

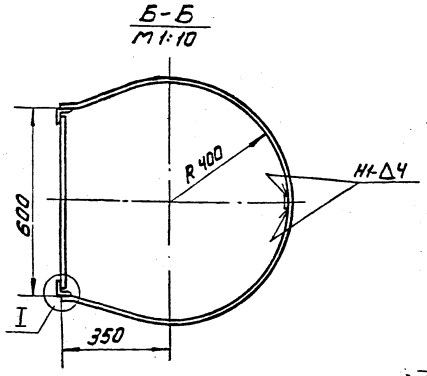

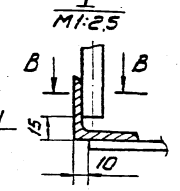

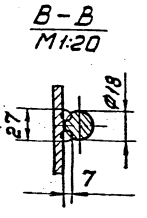

1. Сварные швы выполнять по ГОСТ 5264-80. Электроды сварочные типа Э42А ГОСТ 9467-75
2. H14; h14; $\pm \frac{IT14}{2}$
3. Шероховатость поверхностей реза для дет. Б4 50.
4. *Размеры для справок.

6

Изм.	Лист	№ докум.	Подп.	Дата
Разраб.		Кузьмина		01.88
Пров.				
Н.контр.				
ГИП		Тюрин		01.88
Утв.		Кузнецов		01.88

15-1364.01.03.00СБ

Лестница

Лит.	Масса	Масштаб
Ш	130	1:20
Лист	Листов 1	

Гипронефтеспецмонтаж г. Москва

15-1364.02.00.01

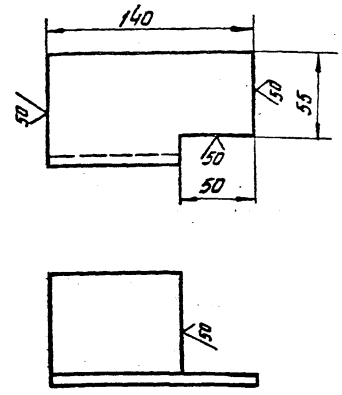

Неуказанные предельные отклонения размеров:
$H16, h16, \pm \frac{JT16}{2}$

Изм.	Лист	№ докум.	Подп.	Дата	15-1364.02.00.01	Лит.	Масса	Масштаб
Разраб.		Кузьмина		01.88	Опора	И	0.8	1:5
Пров.						Лист	Листов 1	
Т.контр.								
ГИП		Тюрин		01.88	Уголок 75×75×5В ГОСТ 8509-86 / Ст3 ГОСТ 535-79	Гипронефтеспецмонтаж г. Москва		
Н.контр.		Панова		01.88				
Утв.		Кузнецов		01.88				

Формат	Зона	Поз	Обозначение	Наименование	Кол.	Примечание
				Документация		
А4			15-1364.02.00.00 СБ	Сборочный чертеж		
				Детали		
А4		1	15-1364.02.00.01	Опора	1	
А4		2	15-1364.02.00.02	Вертикальный элемент	1	

Изм.	Лист	№ докум.	Подп.	Дата	15-1364.02.00.00	Лит.	Лист	Листов
Разраб.		Кузьмина		01.88	Ловитель	И		1
Пров.						Гипронефтеспецмонтаж г. Москва		
ГИП		Тюрин		01.88				
Н.контр.		Панова		01.88				
Утв.		Кузнецов		01.88				

Инв. № подл. | Подп. и дата | Взам. инв. № | Инв. № дубл. | Подп. и дата

15-1364.02.00.02

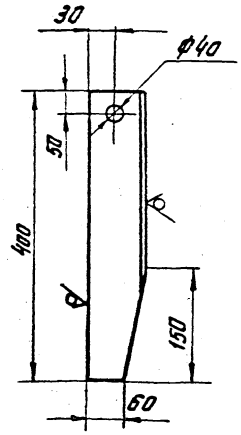

Неуказанные предельные отклонения размеров:
$H16, h16, \pm \frac{JT16}{2}$

Изм.	Лист	№ докум.	Подп.	Дата	15-1364.02.00.02	Лит.	Масса	Масштаб
Разраб.		Кузьмина		01.88	Вертикальный элемент	И	2,3 0	1:5
Пров.						Лист	Листов 1	
Т.контр.								
ГИП		Тюрин		01.88	Уголок 75×75×5В ГОСТ 8509-86 / Ст3 ГОСТ 535-79	Гипронефтеспецмонтаж г. Москва		
Н.контр.		Панова		01.88				
Утв.		Кузнецов		01.88				

15-1364.02.00.00СБ

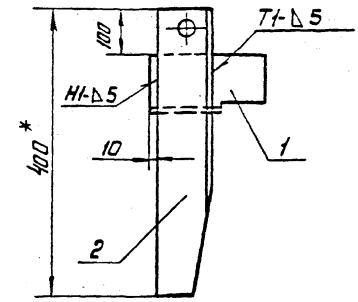

1. Сварные швы по ГОСТ 5264-80. Электроды сварочные типа Э42А ГОСТ 9467-75.
2. $h16, \pm \frac{JT16}{2}$
3. * Размеры для справок.

7

Изм.	Лист	№ докум.	Подп.	Дата	15-1364.02.00.00СБ	Лит.	Масса	Масштаб
Разраб.		Кузьмина		01.88	Ловитель Сборочный чертеж	И	3,1	1:5
Пров.						Лист	Листов 1	
Т.контр.								
ГИП		Тюрин		01.88		Гипронефтеспецмонтаж г. Москва		
Н.контр.		Панова		01.88				
Утв.		Кузнецов		01.88				

Инв. № подл. | Подп. и дата | Взам. инв. № | Инв. № дубл. | Подп. и дата

ПВ2.04.00.00СБ

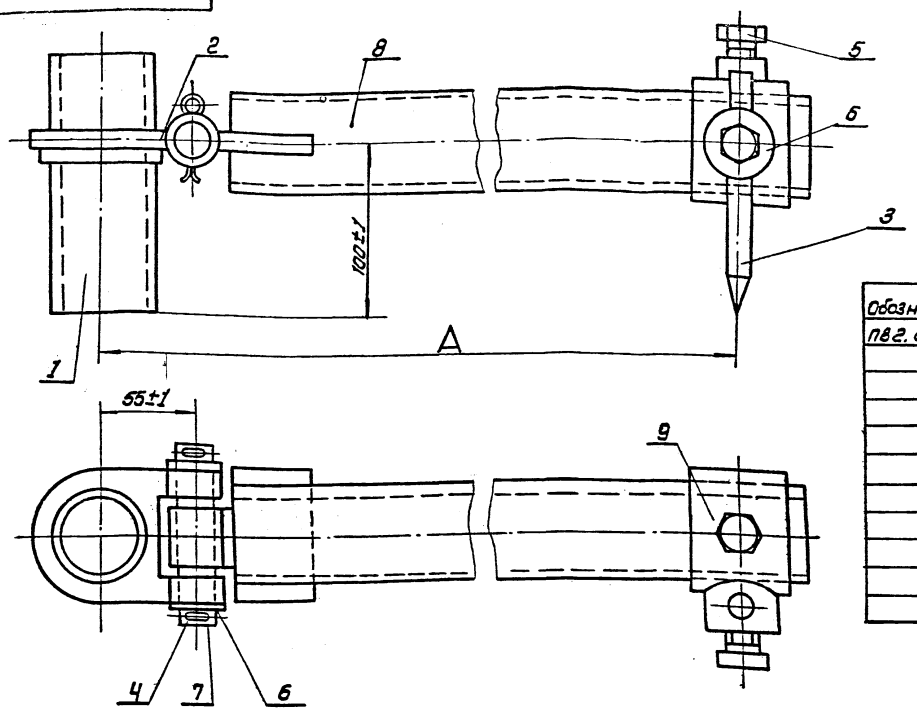

Обозначение	A, мм	Масса, кг
ПВ2.04.00.00	2400	38,7
-01	3000	43,2
-02	3400	45,6
-03	3800	48,7
-04	4300	52,4
-05	5300	59,9
-06	6165	61,9
-07	6650	63,5
-08	7590	88,5
-09	9490	120

Изм.	Лист	N докум.	Подп.	Дата	ПВ2.04.00.00СБ	Лит.	Масса	Масштаб
Разраб.		Кузьмина		01.88	Приспособление для разметки днища. Сборочный чертеж	И	ст. табл.	—
Пров.						Лист	Листов 1	
Т.контр.						Гипронефтеспецмонтаж г. Москва		
Гип		Тюрин		01.88				
Н.контр.		Панова		01.88				
Утв.		Кузнецов		01.88				

Формат	Зона	Поз.	Обозначение	Наименование	Кол.	Примечание
				ПВ2.04.00.00-01 ст СБ		
				Сборочные единицы		
А4		8	ПВ2.04.03.00-01	Штанга	1	
А4		9	ПВ2.04.04.00	Движок	1	
				ПВ2.04.00-00-02 ст. СБ		
				Сборочные единицы		
А4		8	ПВ2.04.03.00-02	Штанга	1	
А4		9	ПВ2.04.04.00	Движок	1	
				ПВ2.04.00.00.03 ст. СБ.		
				Сборочные единицы		
А4		8	ПВ2.04.03.00.-03	Штанга	1	
А4		9	ПВ2.04.04.00	Движок	1	
				ПВ2.04.00.00-04 ст. СБ		
				Сборочные единицы		
А4		8	ПВ2.04.03.00-04	Штанга	1	
А4		9	ПВ2.04.04.00	Движок	1	
				ПВ2.04.00.00-05 ст СБ		
				Сборочные единицы		

ПВ2.04.00.00 Лист 2

Формат	Зона	Поз.	Обозначение	Наименование	Кол.	Примечание
				Документация		
А3			ПВ2.04.00.00 СБ	Сборочный чертеж		
				Сборочные единицы		
А4		1	ПВ2.04.01.00	Ось	1	
А4		2	ПВ2.04.02.00	Кронштейн	1	
				Детали		
А4		3	ПВ2.04.00.01	Чертилка	1	
А4		4	ПВ2.04.00.02	Ось	1	
				Стандартные изделия		
		5		Болт М12×25 ГОСТ 7798-70	2	
		6		Шайба 20-002 ГОСТ 11371-78	2	
		7		Шплинт 4×32 ГОСТ 397-79	2	
			Переменные данные	для исполнения		
				ПВ2.04.00.00 ст. СБ		
				Сборочные единицы		
А4		8	ПВ2.04.03.00	Штанга	1	
А4		9	ПВ2.04.04.00	Движок	1	

Изм.	Лист	N докум.	Подп.	Дата	ПВ2.04.00.00	Лит.	Лист	Листов
Разраб.		Кузьмина			Приспособление для разметки днища	И	1	3
Пров.						Гипронефтеспецмонтаж г. Москва		
Т.контр.								
Гип		Тюрин		01.88				
Н.контр.		Панова		01.88				
Утв.		Кузнецов		01.88				

Подп. и дата | Инв. N дубл. | Взам. инв. N | Подп. и дата

ПВ2.04.03.00

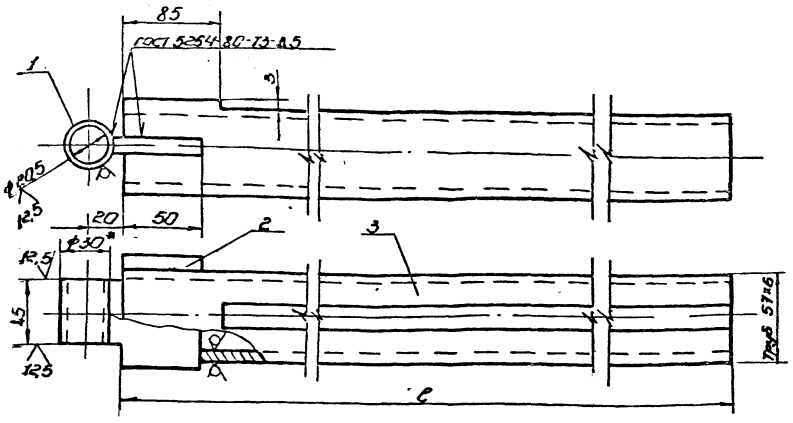

Обозначение	L, мм	Масса, кг
ПВ2.04.03.00	2355	18,6
-01	2955	23,3
-02	3355	25,7
-03	3755	28,8
-04	4955	32,5
-05	5255	40,1
-06	6120	54,0
-07	6605	58,2
-08	7545	66,5
-09	9445	98,3

1. Электроды сварочные типа Э42А ГОСТ 9467-75.
2. $H16\ h16\ \pm\frac{IT16}{2}$.
3. * Размер для справок.

Изм.	Лист	№ докум.	Подп.	Дата	ПВ2.04.03.00СБ			
Разраб.		Кузьмичев		01.88	Штанга	Лит.	Масса	Масштаб
Пров.						И	См. табл.	—
Т.контр.					Сборочный чертеж	Лист	Листов 1	
ГИП		Тюрин		01.88		Гипронефтеспецмонтаж г. Москва		
Н.контр.		Панова		01.88				
Утв.		Сушкевич		01.88				

Копировал Формат

Формат	Зона	Поз.	Обозначение	Наименование	Кол.	Примечание
				Документация		
А3			ПВ2.04.03.00СБ	Сборочный чертеж		
				Детали		
А4	1		ПВ2.04.03.01	Пластина		
Б4	2		ПВ2.04.03.02	Втулка		
				Труба Ø30 ГОСТ 2590-71 / Ст3 ГОСТ 535-79		
				L = 44 мм	1	0,1 кг
				Переменные данные для исполнений		
				ПВ2.04.03.00 См.СБ		
				Детали		
Б4	3		ПВ2.04.03.03	Труба		
				Труба 57х6 ГОСТ 8732-78 / В10 ГОСТ 8731-74		
				L = 2355 мм	1	18,2 кг
				ПВ2.04.03.00-01 См.СБ		
				Детали		
Б4	3		ПВ2.04.03.03-01	Труба		
				Труба 57х6 ГОСТ 8732-78 / В10 ГОСТ 8731-74		
				L = 2955 мм	1	22,9 кг

Изм.	Лист	№ докум.	Подп.	Дата	ПВ2.04.03.00			
Разраб.		Кузьмичев		01.88	Штанга	Лит.	Лист	Листов
Пров.						И	1	2
ГИП		Тюрин		01.88		Гипронефтеспецмонтаж г. Москва		
Н.контр.		Панова		01.88				
Утв.		Сушкевич		01.88				

Копировал Формат

Формат	Зона	Поз.	Обозначение	Наименование	Кол.	Примечание
				ПВ2.04.03.00-02 См.СБ		
				Детали		
Б4	3		ПВ2.04.03.03-02	Труба		
				Труба 57х6 ГОСТ 8732-78 / В10 ГОСТ 8731-74		
				L = 3355 мм	1	25,3 кг
				ПВ2.04.03.00-03 См.СБ		
Б4	3		ПВ2.04.03.03-03	Детали		
				Труба		
				Труба 57х6 ГОСТ 8732-78 / В10 ГОСТ 8731-74		
				L = 3755 мм	1	28,4 кг
				ПВ2.04.03.00-04 См.СБ		
				Детали		
Б4	3		ПВ2.04.03.03-04	Труба		
				Труба 57х6 ГОСТ 8732-78 / В10 ГОСТ 8731-74		
				L = 4255 мм	1	32,1 кг
				ПВ2.04.03.00-05 См.СБ		
				Детали		
Б4	3		ПВ2.04.03.03-05	Труба		
				Труба 57х6 ГОСТ 8732-78 / В10 ГОСТ 8731-74		
				L = 5255 мм	1	39,7 кг

Инв.№ подл. | Подп. и дата | Взам.инв.№ | Инв.№ дубл. | Подп. и дата

ПВ2.04.03.00 9 Лист 2

Копировал 24156-07 10 Формат

ПВ2.04.02.00СБ

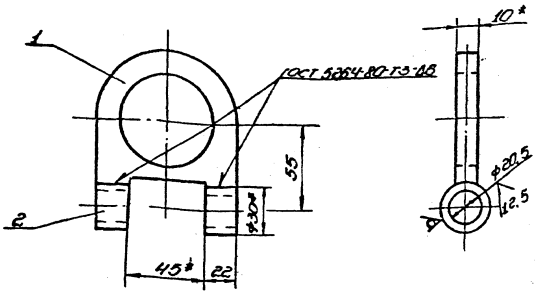

1. Электроды сварочные Э-42А ГОСТ 9467-75.
2. H16, h16, $\pm\frac{IT16}{2}$.
3* Размер для справок.

					ПВ2.04.02.00СБ		
Изм.	Лист	№ докум.	Подп.	Дата			
Разраб.		Кузьмина		01.88	Кронштейн	Лит.	Масса	Масштаб
Пров.						И	0,35	1:2
Т. контр.					Сборочный чертеж	Лист	Листов 1
ГИП		Тюрин		01.88		Гипронефтеспецмонтаж г. Москва	
Н. контр.		Панова		01.88			
Утв.		Кузнецов		01.88			

Копировал Формат

ПВ2.04.02.01

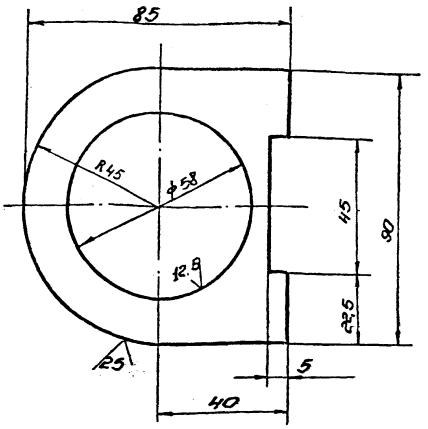

Предельные отклонения размеров: H16, h16, $\pm\frac{IT16}{2}$.

					ПВ2.04.02.01		
Изм.	Лист	№ докум.	Подп.	Дата			
Разраб.		Кузьмина		01.88	Пластина	Лит.	Масса	Масштаб
Пров.						И	0,3	1:1
Т. контр.						Лист	Листов 1
ГИП		Тюрин		01.88		Гипронефтеспецмонтаж г. Москва	
Н. контр.		Панова		01.88	Лист 8-10 ГОСТ 19903-74 Ст3 ГОСТ 14637-79		
Утв.		Кузнецов		01.88			

Копировал Формат

Формат	Зона	Поз.	Обозначение	Наименование	Кол.	Примеч.
				ПВ2.04.03.00Х6см СБ		
				Детали		
Б4	3		ПВ2.04.03.03-06	Труба		
				Труба 70×6 ГОСТ 8732-78 В10 ГОСТ 8731-74		
				L=6120 мм	1	53,6кг
				ПВ2.04.03.00-07 см. СБ		
				Детали		
Б4	3		ПВ2.04.03.03.07	Труба		
				Труба 70×6 ГОСТ 8732-78 В10 ГОСТ 8731-74		
				L=6605 мм	1	57,8кг
				ПВ2.04.03.00-08 см СБ		
				Детали		
Б4	3		ПВ2.04.03.03-08	Труба		
				Труба 70×6 ГОСТ 8732-78 В10 ГОСТ 8731-74		
				L=7545 мм	1	66,1кг
				ПВ2.04.03.00-09 см СБ		
				Детали		
Б4	3		ПВ2.04.03.03-09	Труба		
				Труба 89×6 ГОСТ 8732-78 В10 ГОСТ 8731-74		
				L=9445 мм	1	97,9кг

					ПВ2.04.03.00		
Изм.	Лист	№ докум.	Подп.	Дата			
Разраб.		Кузьмина		01.88	Кронштейн	Лит.	Масса	Масштаб
Пров.						И	0,35	1:2
Т. контр.					Сборочный чертеж	Лист	Листов 1
ГИП		Тюрин		01.88		Гипронефтеспецмонтаж г. Москва	
Н. контр.		Панова		01.88			
Утв.		Кузнецов		01.88			

Копировал Лист 3

Формат	Зона	Поз.	Обозначение	Наименование	Кол.	Примеч.
				Документация		
А4			ПВ2.04.02.00 СБ	Сборочный чертеж		
				Детали		
А4		1	ПВ2.04.02.01	Пластина	1	
Б4		2	ПВ2.04.02.02	Втулка		
				Круг 8-30 ГОСТ 2590-71 Круг 2 Ст3 ГОСТ 535-79		
				L=22 мм	2	0,05кг

					ПВ2.04.02.00		
Изм.	Лист	№ докум.	Подп.	Дата			
Разраб.		Кузьмина		01.88	Кронштейн	Лит.	Лист	Листов
Пров.						И	1	
ГИП		Тюрин		01.88		Гипронефтеспецмонтаж г. Москва		
Н. контр.		Панова		01.88				
Утв.		Кузнецов		01.88				

Копировал 24156-С7 11 Формат

10

ПВ2.04.00.02

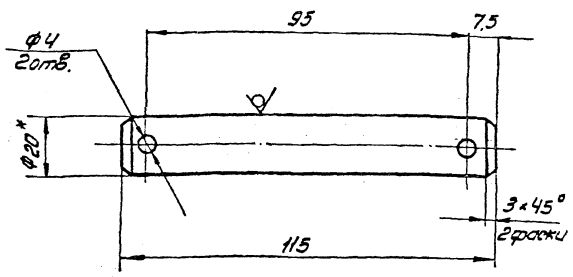

Неуказанные предельные отклонения размеров:
H16, h16, ± JT16/2

Изм.	Лист	№ докум.	Подп.	Дата	ПВ2.04.00.02			
Разраб.		Кузьмина		01.88	Ось	Лит.	Масса	Масштаб
Пров.						И	0,23	1:1
Т. контр.						Лист	Листов 1	
ГИП		Тюрин		01.88	Круг В-20 ГОСТ 2590-71 Ст3 ГОСТ 535-79	Гипронефтеспецмонтаж г. Москва		
Н. контр.		Панова		01.88				
Утв.		Кузнецов		01.88				

Инв.№ подл. | Подп. и дата | Взам. инв.№ | Инв.№ дубл. | Подп. и дата

ПВ2.04.03.01

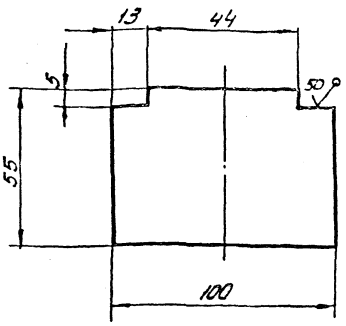

Неуказанные предельные отклонения размеров:
± JT16/2

Изм.	Лист	№ докум.	Подп.	Дата	ПВ2.04.03.01			
Разраб.		Кузьмина		01.88	Пластина	Лит.	Масса	Масштаб
Пров.						И	0,3	1:2
Т. контр.						Лист	Листов 1	
ГИП		Тюрин		01.88	Лист Б-10 ГОСТ 19903-74 Ст3 ГОСТ 14637-79	Гипронефтеспецмонтаж г. Москва		
Н. контр.		Панова		01.88				
Утв.		Кузнецов		01.88				

ПВ2.04.00.01

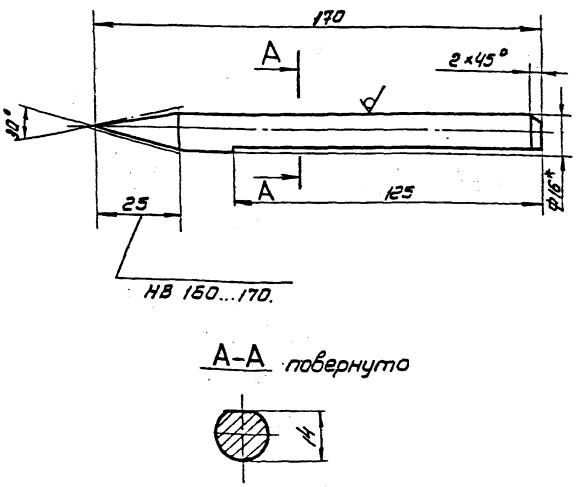

1. H16, h16 ± JT16/2
2. *Размеры для справок.

Изм.	Лист	№ докум.	Подп.	Дата	ПВ2.04.00.01			
Разраб.		Кузьмина		01.88	Чертилка	Лит.	Масса	Масштаб
Пров.						И	0,2	1:1
Т. контр.						Лист	Листов 1	
ГИП		Тюрин		01.88	Круг В14 ГОСТ 2590-71 45 ГОСТ 1050-74	Гипронефтеспецмонтаж г. Москва		
Н. контр.		Панова		01.88				
Утв.		Кузнецов		01.88				

Инв.№ подл. | Подп. и дата | Взам. инв.№ | Инв.№ дубл. | Подп. и дата

ПВ2.04.04.03

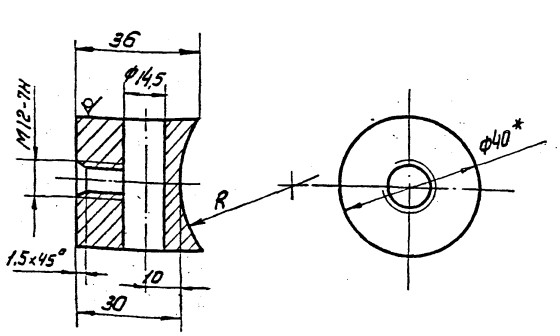

Обозначение	R мм	Масса, кг
ПВ2.04.04.03	35	0,25
-01	45	0,245
• -02	56	0,24

1. H16, h16 ± JT16/2
2. *Размер для справок

Изм.	Лист	№ докум.	Подп.	Дата	ПВ2.04.04.03			
Разраб.					Бобышка	Лит.	Масса	Масштаб
Пров.						И	См. табл.	1:1
Т. контр.						Лист	Листов 1	
ГИП		Тюрин		01.88	Круг В40 ГОСТ 2590-71 Ст3 ГОСТ 535-79	Гипронефтеспецмонтаж г. Москва		
Н. контр.		Панова		01.88				
Утв.		Кузнецов		01.88				

ПВ2.04.04.01

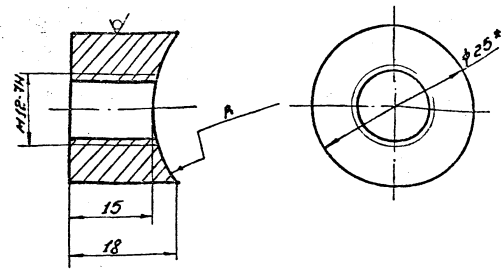

Обозначение	R_1 мм	Масса, кг
ПВ2.04.04.01	35	0,05
-01	45	0,045
-02	56	0,4

1. Неуказанные предельные отклонения размеров: валов - h16; отверстий - $\pm\frac{IT16}{2}$.
2. * Размер для справок.

Изм.	Лист	№ докум.	Подп.	Дата	ПВ2.04.04.01
Разраб.	Кузьмина			01.88	Бобышка
Пров.					
Т.контр.					
Гип	Тюрин			01.88	Круг 8-14 ГОСТ 2590-71 / Ст 3 ГОСТ 535-79
Н.контр.	Панова			01.88	
Утв.	Кузнецов			01.88	

Лит. И | Масса см. табл. | Масштаб 2:1 | Лист | Листов 1 | Гипронефтеспецмонтаж г. Москва

Копировал | формат

ПВ2.04.04.00СБ

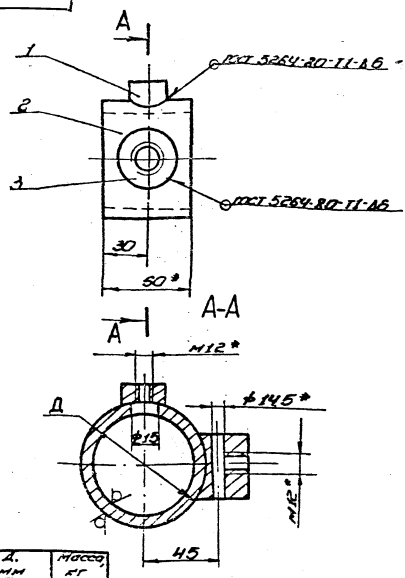

Обозначение	Д, мм	Масса, кг
ПВ2.04.04.00	Труба 70×6	0,9
-01	89×6	1,1
-02	102×6	1,2

1. Электроды сварочные типа Э-42А ГОСТ 9467-75.
2. * Размер для справок.

Изм.	Лист	№ докум.	Подп.	Дата	ПВ2.04.04.00СБ
Разраб.	Кузьмина			01.88	Движок
Пров.					Сборочный чертеж
Т.контр.					
Гип	Тюрин			01.88	
Н.контр.	Панова			01.88	
Утв.	Кузнецов			01.88	

Лит. И | Масса см. табл. | Масштаб — | Лист | Листов 1 | Гипронефтеспецмонтаж г. Москва

Копировал | формат

Формат	Зона	Поз.	Обозначение	Наименование	Кол.	Примеч.
				ПВ2.04.04.00.02 См.СБ		
				Детали		
А4		1	ПВ2.04.04.01-02	Бобышка	1	
Б4		2	ПВ2.04.04.02-02	Труба		
				Труба 10×6 ГОСТ 8732-78 / В10 ГОСТ 8731-74		
				L=60мм	1	0,85кг
А4		3	ПВ2.04.04.03-02	Бобышка	1	

Изм.	Лист	№ докум.	Подп.	Дата	ПВ2.04.04.00

Лист 2

Копировал | формат

Формат	Зона	Поз.	Обозначение	Наименование	Кол.	Примеч.
				Документация		
А4			ПВ2.04.04.00СБ	Сборочный чертеж		
				Переменные данные для исполнений		
				ПВ2.04.04.00 См.СБ		
				Детали		
А4		1	ПВ2.04.04.01	Бобышка	1	
Б4		2	ПВ2.04.04.02	Труба		
				Труба 70×6 ГОСТ 8732-78 / В10 ГОСТ 8731-74		
				L=60мм	1	0,6кг
А4		3	ПВ2.04.04.03	Бобышка	1	
				ПВ2.04.04.00-01 См.СБ		
				Детали		
А4		1	ПВ2.04.04.01-01	Бобышка	1	
Б4		2	ПВ2.04.04.02-01	Труба		
				Труба 89×6 ГОСТ 8732-78 / В10 ГОСТ 8731-74		
				L=60мм	1	0,75кг
А4		3	ПВ2.04.04.03-01	Бобышка	1	

Изм.	Лист	№ докум.	Подп.	Дата	ПВ2.04.04.00
Разраб.	Кузьмина			01.88	Движок
Пров.					
Гип	Тюрин			01.88	
Н.контр.	Панова			01.88	
Утв.	Кузнецов			01.88	

Лит. И | Лист 1 | Листов 2 | Гипронефтеспецмонтаж г. Москва

Копировал 24155-07 1.3

ПВ 12. 02. 00. 00

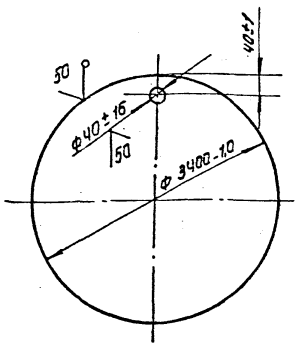

Изм.	Лист	N докум.	Подп.	Дата
Разраб.		Кузьмина		01.88
Пров.				
Т. контр.				
ГИП		Тюрин		01.88
Н. контр.		Панова		01.88
Утв.		Кузнецов		01.88

ПВ 12. 02. 00. 00

Поддон

Лит	Масса	Масштаб
И	580,0	1:20
Лист	Листов 1	

Лист: Б-В ГОСТ 19903-74, Ст.3 ГОСТ 14637-79

Гипронефтеспецмонтаж г. Москва

Поз.	Обозначение	Наименование	Кол.	Примечание
		Документация		
Б4	ПВ 8. 04. 00. 00 СБ	Сборочный чертеж		
		Детали		
Б4 1	ПВ 8. 04. 00. 01	Пластина	1	
		Опора		
		Уголок Б-63×40×4 ГОСТ 8509-86 / Ст3 ГОСТ 535-79		
Б4 2	ПВ 8. 04. 00. 02	L = 50 мм	1	0,15 кг
Б4 3	ПВ 8. 04. 00. 03	L = 250 мм	1	0,80 кг
		Стандартные изделия		
		Скоба СА-2,5 ОСТ 5. 2312-79	2	1,38 кг

Инв. № подл. | Подп. и дата | Взам. инв. № | Инв. № дубл. | Подп. и дата

Изм.	Лист	N докум.	Подп.	Дата
Разраб.		Кузьмина		01.88
Пров.		Кузьмина		01.88
ГИП		Тюрин		01.88
Н. контр.		Панова		01.88
Утв.		Кузнецов		01.88

ПВ8. 04. 00. 00

Кронштейн для расчалок

Лит	Лист	Листов
И	1	1

Гипронефтеспецмонтаж г. Москва

ПВ8. 04. 00. 07

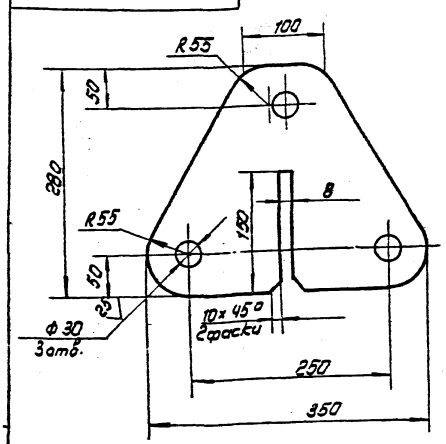

Неуказанные предельные отклонения:
$H16;\ h16;\ \pm\frac{IT16}{2}$

Изм.	Лист	N докум.	Подп.	Дата
Разраб.		Кузьмина		01.88
Пров.				
Т. контр.				
ГИП		Тюрин		01.88
Н. контр.		Панова		01.88
Утв.		Кузнецов		01.88

ПВ8. 04. 00. 01

Пластина

Лит	Масса	Масштаб
И	9,5	1:4
Лист	Листов 1	

Лист: Б-В ГОСТ 19903-74, Ст.3 ГОСТ 14637-79

Гипронефтеспецмонтаж г. Москва

ПВ8. 04. 00. 00СБ

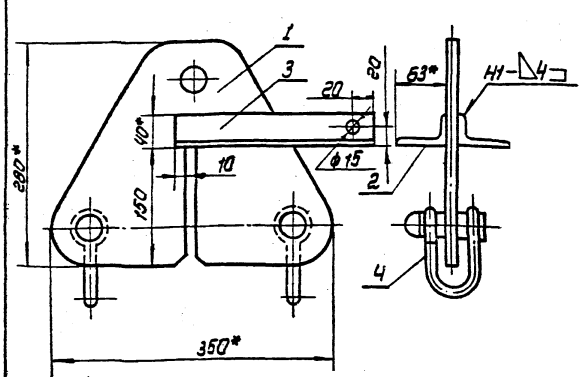

1. Сварные швы по ГОСТ 5264-80.
Электроды типа Э42А ГОСТ 9467-75.
2. $H16,\ h16;\ \pm\frac{IT16}{2}$
3. * Размеры для справок.

Инв. № подл. | Подп. и дата | Взам. инв. № | Инв. № дубл. | Подп. и дата

Изм.	Лист	N докум.	Подп.	Дата
Разраб.		Кузьмина		01.88
Пров.				
Т. контр.				
ГИП		Тюрин		01.88
Н. контр.		Панова		01.88
Утв.		Кузнецов		01.88

ПВ8. 04. 00. 00 СБ

Кронштейн для расчалок. Сборочный чертеж

Лит	Масса	Масштаб
И	12,8	1:4
Лист	Листов 1	

Гипронефтеспецмонтаж г. Москва

24156-07 17

ПВ 12.01.00.02

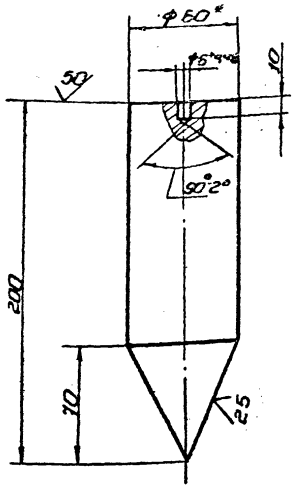

1. Длина заготовки 200 ± 1,5 мм
2. H16; h16; ± IT16/2.
3. Размер для справок.

Изм. Лист	№ докум.	Подп.	Дата		
Разраб.	Кузнецов		01.88	ПВ 12.01.00.02	
Пров.				Груз	Лит. / Масса / Масштаб: Ц / 3,9 / 1:2
ГИП	Тюрин		01.88		Лист / Листов 1
Н. контр.	Панова		01.88	Груз В-80 ГОСТ 2590-71 / Ст3 ГОСТ 535-79	Гипронефтеспецмонтаж г. Москва
Ч.в.	Кузнецов		01.88		

Копировал. Формат

ПВ 12.01.00.01

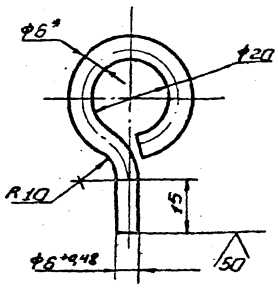

1. Длина заготовки 115 ± 0,7 мм
2. H16; h16; ± IT16/2.
3. Размер для справок.

Изм. Лист	№ докум.	Подп.	Дата		
Разраб.	Кузнецов		01.88	ПВ.12.01.00.01	
Пров.				Серьга	Лит. / Масса / Масштаб: Ц / 0,03 / 1:1
ГИП	Тюрин		01.88		Лист / Листов 1
Н. контр.	Панова		01.88	Груз В-6 ГОСТ 2590-71 / Ст3 ГОСТ 535-79	Гипронефтеспецмонтаж г. Москва
Ч.в.	Кузнецов		01.88		

Копировал. Формат

ПВ 12.01.00.00 СБ

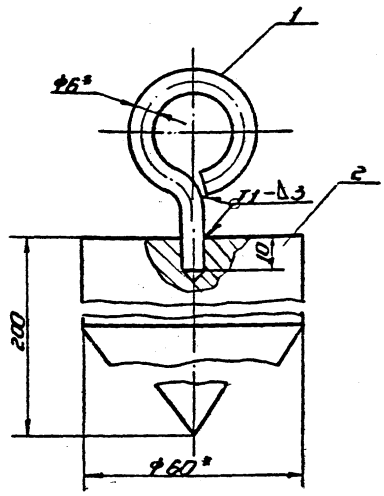

1. Сварные швы по ГОСТ 5264-80. Электроды типа Э42А ГОСТ 9467-75.
2. H16; h16; ± IT16/2.
3. Размеры для справок.

Изм. Лист	№ докум.	Подп.	Дата		
Разраб.	Кузнецов		01.88	ПВ 12.01.00.00 СБ	
Пров.				Отвес	Лит. / Масса / Масштаб: Ц / 40 / 1:1
ГИП	Тюрин		01.88	Сборочный чертеж	Лист / Листов 1
Н. контр.	Панова		01.88		Гипронефтеспецмонтаж г. Москва
Ч.в.	Кузнецов		01.88		

Копировал. Формат

Формат	Поз.	Обозначение	Наименование	Кол.	Примечание
			Документация		
А4		ПВ 12.01.00.00	Сборочный чертеж		
			Детали		
А4	1	ПВ 12.01.00.01	Серьга	1	
А4	2	ПВ 12.01.00.02	Груз	1	

ПВ 12.01.00.00

Изм. Лист	№ докум.	Подп.	Дата		
Разраб.	Кузнецов		01.88	ПВ 12.01.00.00	
Пров.				Отвес	Лит. / Лист / Листов: Ц / 1
ГИП	Тюрин		01.88		Гипронефтеспецмонтаж г. Москва
Н. контр.	Панова		01.88		
Ч.в.	Кузнецов		01.88		

Копировал. 24156-07 15 Формат

ПВ 31.02.00.00 СБ

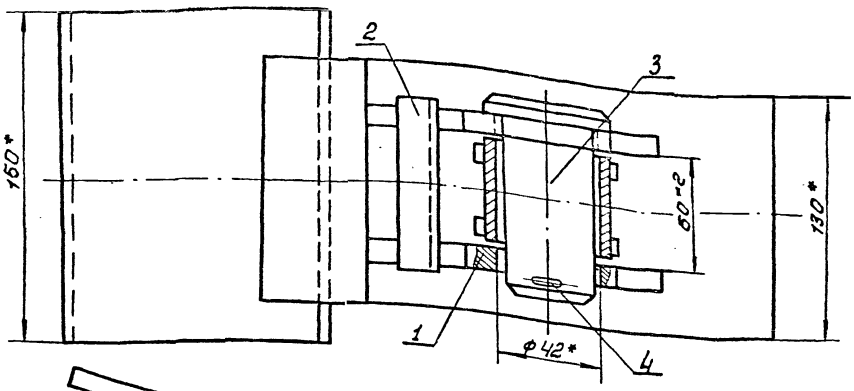

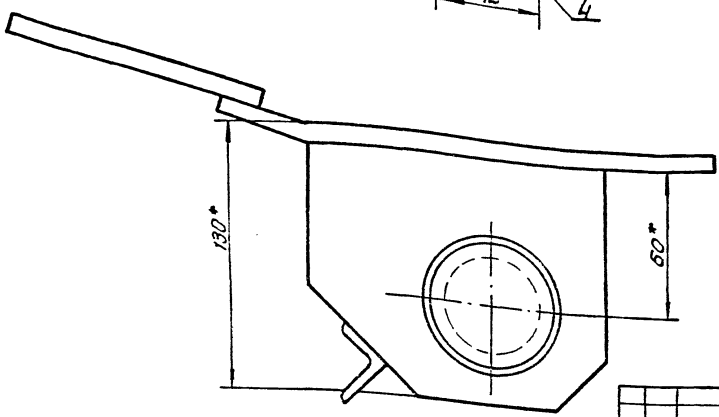

* Размер для справок.

						ПВ 31.02.00.00 СБ		
Изм.	Лист	N докум.	Подп.	Дата	Скоба для развертывания рулона Сборочный чертеж	Лит	Масса	Масштаб
Разраб.		Кузьмина		01.88		И	9,4	1:2
Пров.						Лист	Листов 1	
Т.контр.								
ГИП		Тюрин		01.88		Гипронефтеспецмонтаж г. Москва		
Н.контр.		Панова		01.88				
Утв.		Кузнецов		01.88				

ПВ31.02.00.01

12.5

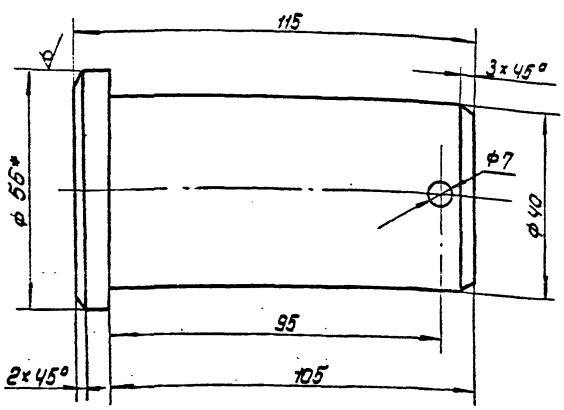

1. H14; h14; $\pm \frac{IT14}{2}$
2. * Размер для справок.

						ПВ31.02.00.01		
Изм.	Лист	N докум.	Подп.	Дата	Палец	Лит	Масса	Масштаб
Разраб.		Кузьмина		01.88		И	1,2	1:1
Пров.						Лист	Листов 1	
Т.контр.								
ГИП		Тюрин		01.88	Круг В-56 ГОСТ 2590-71 / Ст3 ГОСТ 535-79	Гипронефтеспецмонтаж г. Москва		
Н.контр.		Панова		01.88				
Утв.		Кузнецов		01.88				

Формат	Зона	Поз.	Обозначение	Наименование	Кол.	Примечание
				Документация		
А3			ПВ31.02.00.00 СБ	Сборочный чертеж		
				Сборочные единицы		
А4		1	ПВ31.02.01.00	Втулка	1	
А4		2	ПВ.31.02.02.00	Корпус	1	
				Детали		
А4		3	ПВ31.02.08.01	Палец	1	
				Стандартные изделия		
		4		Шплинт 6,3х60-002 ГОСТ 397-79	1	0,02кг

Инв.№ подл. | Подп. и дата | Взам.инв.№ | Инв.№ дубл. | Подп. и дата

						ПВ 31.02.00.00		
Изм.	Лист	N докум.	Подп.	Дата	Скоба для развертывания рулона	Лит	Лист	Листов
Разраб.		Кузьмина		01.88		И		1
Пров.						Гипронефтеспецмонтаж г. Москва		
Т.контр.								
ГИП		Тюрин		01.88				
Н.контр.		Панова		01.88				
Утв.		Кузнецов		01.88				

ПВ31.02.00.00СБ

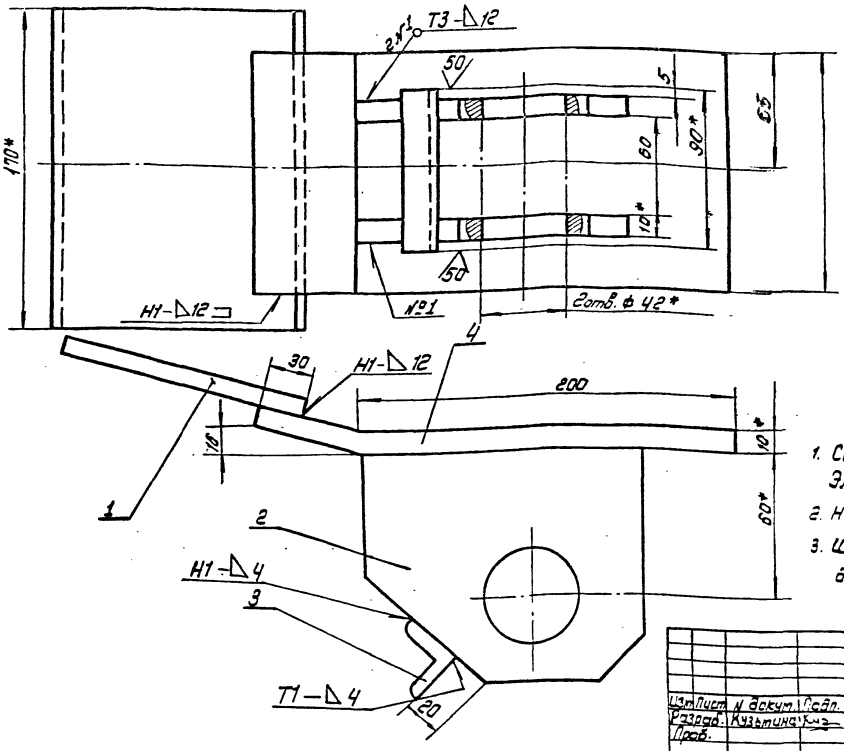

1. Сварные швы по ГОСТ 5264-80. Электроды типа Э42А ГОСТ 9467-75.
2. Н16; h16; $\pm \frac{IT16}{2}$
3. Шероховатость поверхностей реза для дет. Б4- 50

Изм	Лист	№ докум.	Подп.	Дата	ПВ31.02.00.00СБ	Лит	Масса	Масштаб
Разраб.		Кузьмина		01.88	Корпус	И	8.0	1:2
Пров.					Сборочный чертеж	Лист	Листов 1	
ГИП		Тюрин		01.88		Гипронефтеспецмонтаж г. Москва		
Н.контр.		Панова		01.88				
Утв.		Кузнецов		01.88				

ПВ31.02.02.02

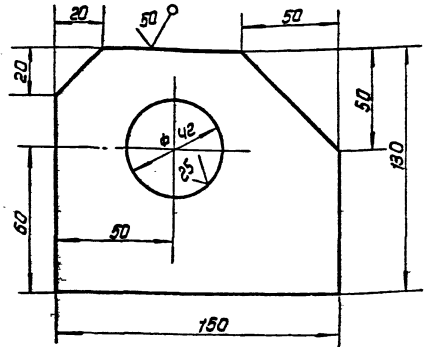

Неуказанные предельные отклонения размеров:
Н16; h16; $\pm \frac{IT16}{2}$

Изм	Лист	№ докум.	Подп.	Дата	ПВ31.02.02.02	Лит	Масса	Масштаб
Разраб.		Кузьмина		01.88	Щека	И	2,5	1:2
Пров.						Лист	Листов 1	
ГИП		Тюрин		01.88	Полоса 12×150 ГОСТ 103-76 / Ст 3 ГОСТ 535-79	Гипронефтеспецмонтаж г. Москва		
Н.контр.		Панова		01.88				
Утв.		Кузнецов		01.88				

Формат	Зона	Поз	Обозначение	Наименование	Кол.	Примечание
				Документация		
А3			ПВ31.02.00.00СБ	Сборочный чертеж		
				Детали		
Б4		1	ПВ31.02.02.01	Пластина		
				Полоса Б10×150 ГОСТ 103-76 / Ст.3 ГОСТ 535-79		
				L = 200 мм	1	3.0кг
А4		2	ПВ31.02.02.02	щека	2	
Б4		3	ПВ31.02.02.03	Перекладина		
				Уголок Б-25×25×4 ГОСТ 8509-86 / Ст3 ГОСТ 535-79		
				L = 100 мм	1	0.20кг
Б4		4	ПВ31.02.02.04	Пластина	7	
				Полоса Б-10×150 ГОСТ 103-76 / Ст3 ГОСТ 535-79		
				L = 270 мм	1	4.20кг

16

Подп. и дата | Инв. № дубл. | Взам. инв. № | Подп. и дата | Инв. № подл.

Изм	Лист	№ докум.	Подп.	Дата	ПВ31.02.02.00	Лит.	Лист	Листов
Разраб.		Кузьмина		01.88	Корпус	И		1
Пров.						Гипронефтеспецмонтаж г. Москва		
ГИП		Тюрин		01.88				
Н.контр.		Панова		01.88				
Утв.		Кузнецов		01.88				

ПВ31.02.01.01

25 √(√)

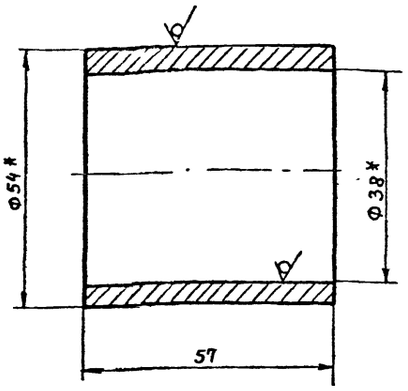

* Размеры для справок.

Изм.	Лист	№ докум.	Подп.	Дата	ПВ31.02.01.01			
Разраб.		Кузьмина	Подп.		Втулка	Лит.	Масса	Масшт.
Пров.						И	0,7	1:1
Т. контр.						Лист	Листов 1	
ГИП		Тюрин	"		Труба 54х8 ГОСТ 8732-78 / В10 ГОСТ 8731-74	Гипронефтеспецмонтаж г. Москва		
Н. контр.		Панова	"					
Утв.		Кузнецов	"					

ПВ31.02.01.02

25 √(√)

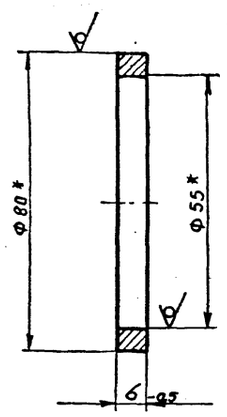

* Размеры для справок.

Изм.	Лист	№ докум.	Подп.	Дата	ПВ.31.02.01.02			
Разраб.		Кузьмина	"		Кольцо	Лит.	Масса	Масшт.
Пров.						И	0,2	1:1
Т. контр.						Лист	Листов 1	
ГИП		Тюрин	"		Труба 80х5 ГОСТ 8732-78 / В10 ГОСТ 8731-74	Гипронефтеспецмонтаж г. Москва		
Н. контр.		Панова	"					
Утв.		Кузнецов	"					

Инв. № подл. | Подп. и дата | Взам. инв. № | Инв. № дубл. | Подп. и дата

ПВ31.02.01.00СБ

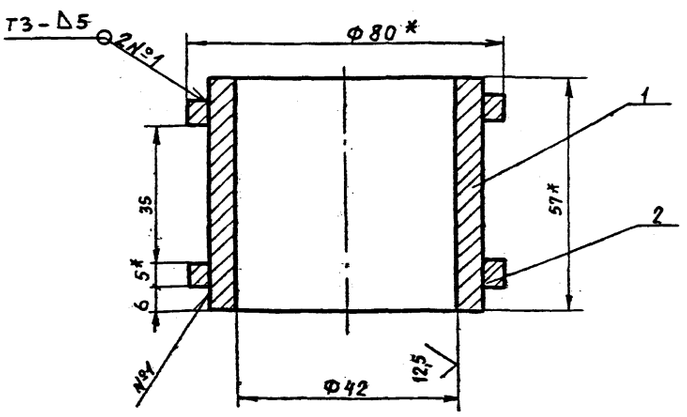

1. Сварные швы по ГОСТ 5264-80.
   Электроды типа Э-42А ГОСТ 9467-75.
2. Н16; h 16; $\pm \frac{IT16}{2}$.
3. *Размеры для справок.

Изм.	Лист	№ докум.	Подп.	Дата	ПВ.31.02.01.00СБ			
Разраб.		Кузьмина	"		Втулка	Лит.	Масса	Масшт.
Пров.					Сборочный чертеж	И	4,2	1:1
Т. контр.						Лист	Листов 1	
ГИП		Тюрин	"			Гипронефтеспецмонтаж г. Москва		
Н. контр.		Панова	"					
Утв.		Кузнецов	"					

Формат	Зона	Поз.	Обозначение	Наименование	Кол.	Примеч.
				Документация		
А4			ПВ31.02.01.00 СБ	Сборочный чертеж		
				Детали		
А4		1	ПВ31.02.01.01	Втулка	1	
А4		2	ПВ31.02.01.02	Кольцо	2	

Изм.	Лист	№ докум.	Подп.	Дата	ПВ.31.02.01.00			
Разраб.		Кузьмина	"		Втулка	Лит.	Лист	Листов
Пров.						И	1	1
ГИП		Тюрин	"			Гипронефтеспецмонтаж г. Москва		
Н. контр.		Панова	"					
Утв.		Кузнецов	"					

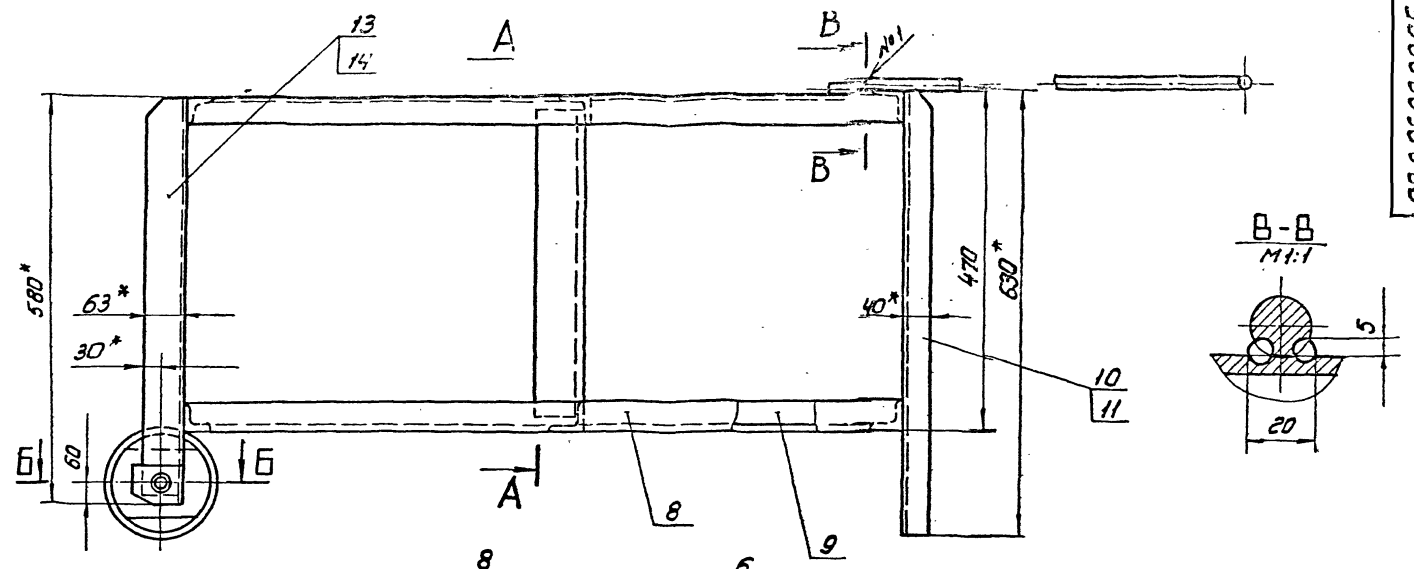

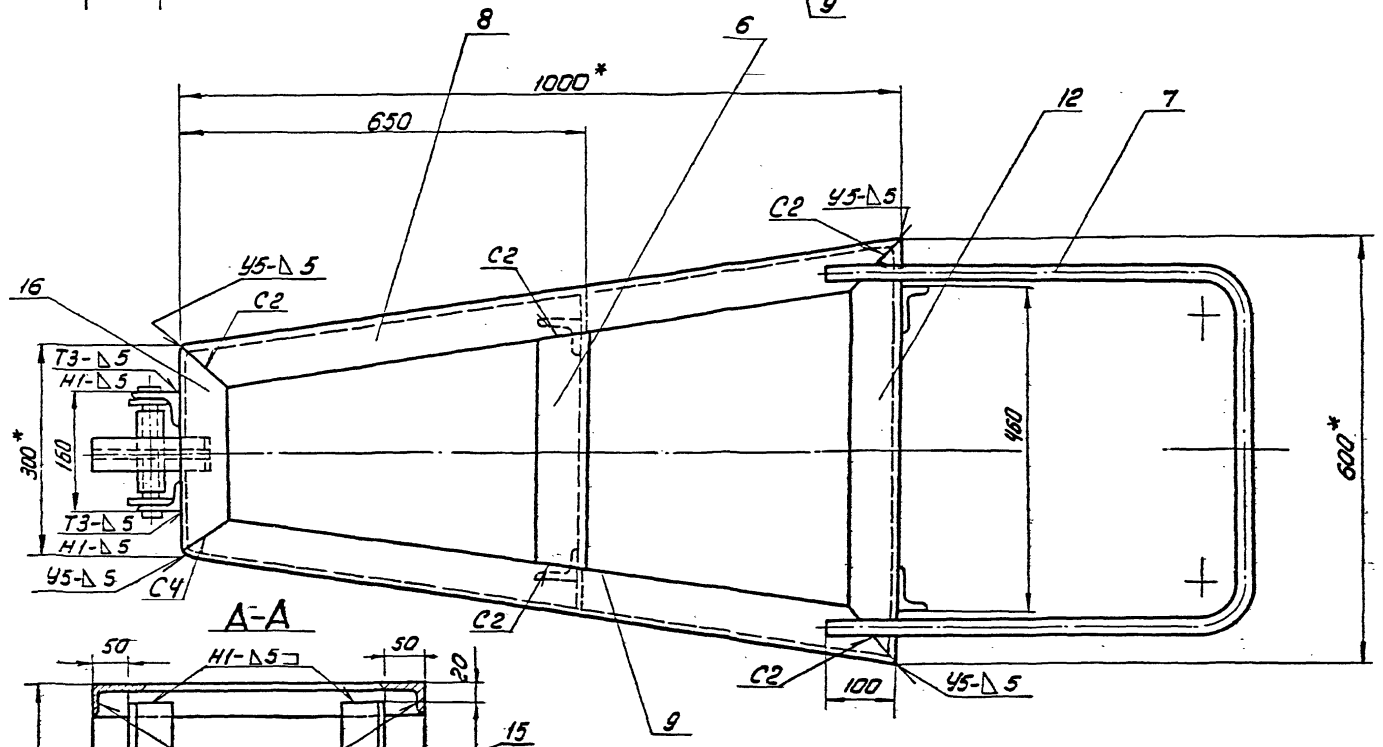

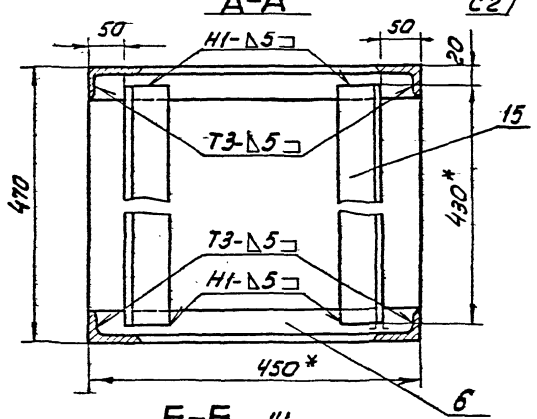

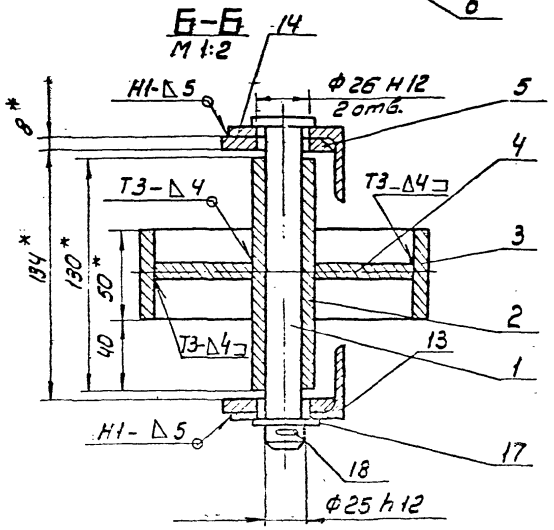

1. Сварные швы по ГОСТ 5264-80. Электроды типа Э42А ГОСТ 9467-75
   Шов №1 - сварка ручная электродуговая.
2. Неуказанные предельные отклонения размеров: Н16, h16, $\pm\frac{7716}{2}$
3. * Размеры для справок.
4. ** Отверстия Ф26 в дет. поз. 5, 13, 14 сверлить после сварки.
5. Шероховатость поверхности для деталей БЧ $^{\circ 50}\surd$

18

					ПВ8. 05. 00. 00 СБ		
Изм.	Лист	Недокум.	Подп.	Дата	Упор клиновой Сборочный чертеж	Лит.	Масса	Масштаб
Разраб.		Кузнецов		01.88		И	46,5	1:5
Пров.						Лист	Листов 1
Т.контр.						Гипроне-ртеспец-монтаж г. Москва	
ГИП		Тюрин		01.88			
Н.контр.		Панова		01.88			
Утв.		Кузнецов		01.88			

ПВ8.05.00.07

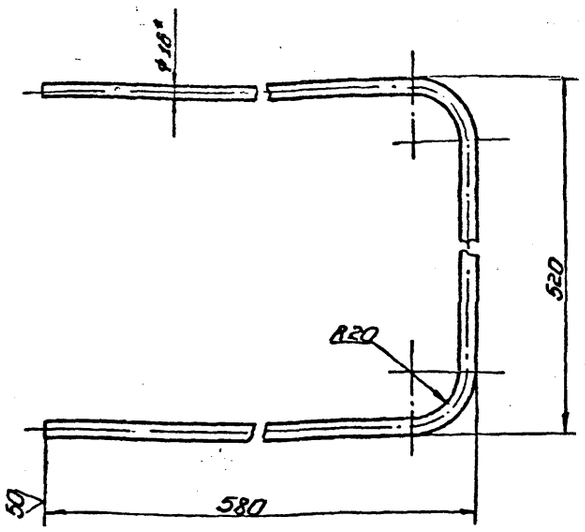

1. Длина заготовки 1600мм
2. Н16. h 16. $\pm\frac{IT16}{2}$.
3.* Размер для справок.

					ПВ8.05.00.07				
Изм.	Лист	№ докум.	Подп.	Дата	Ручка	Лит.	Масса	Масштаб	
Разраб.		Кузьмичев		01.88		И	2,5	1:4	
Пров.						Лист	Листов 1		
Т. контр.									
ГИП		Тюрин		01.88	Круг Б.16 ГОСТ 2590-71 Ст3 ГОСТ 535-79	Гипронефтеспецмонтаж г. Москва			
Н. контр.		Панова		01.88					
Утв.		Кузнецов		01.88					

Копировал Формат

Инв.№ подл. | Подп. и дата | Взам. инв.№ | Инв.№ дубл. | Подп. и дата

ПВ8.05.00.09

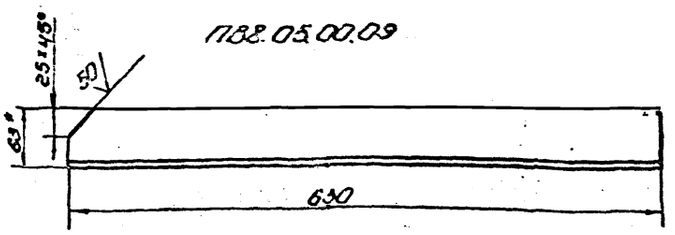

ПВ8.05.00.09-01 - зеркальное отражение
остальное см. ПВ8.05.00.09

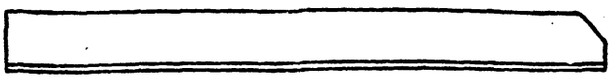

1. h 16. $\pm\frac{IT16}{2}$.
2.* Размер для справок.

					ПВ8.05.00.09				
Изм.	Лист	№ докум.	Подп.	Дата	Уголок	Лит.	Масса	Масштаб	
Разраб.		Кузьмичев		01.88		И	2,46	1:4	
Пров.						Лист	Листов 1		
Т. контр.									
ГИП		Тюрин		01.88	Уголок 6-63х40х5 ГОСТ 8510-86 Ст3 ГОСТ 535-79	Гипронефтеспецмонтаж г. Москва			
Н. контр.		Панова		01.88					
Утв.		Кузнецов		01.88					

Копировал Формат

ПВ8.05.00.08

ПВ8.05.00.08

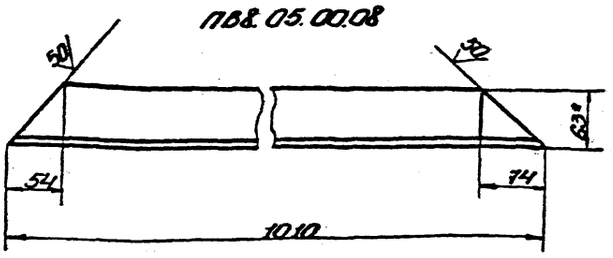

ПВ8.05.00.08-01 - зеркальное отражение
остальное см. ПВ8.05.00.08

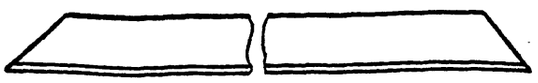

1. h 16. $\pm\frac{IT16}{2}$.
2.* Размер для справок.

					ПВ8.05.00.08				
Изм.	Лист	№ докум.	Подп.	Дата	Уголок	Лит.	Масса	Масштаб	
Разраб.		Кузьмичев		01.88		И	3,95	1:4	
Пров.						Лист	Листов 1		
Т. контр.									
ГИП		Тюрин		01.88	Уголок Б-63х40х5 ГОСТ 8510-86 Ст3 ГОСТ 535-79	Гипронефтеспецмонтаж г. Москва			
Н. контр.		Панова		01.88					
Утв.		Кузнецов		01.88					

Копировал Формат

ПВ8.05.00.01

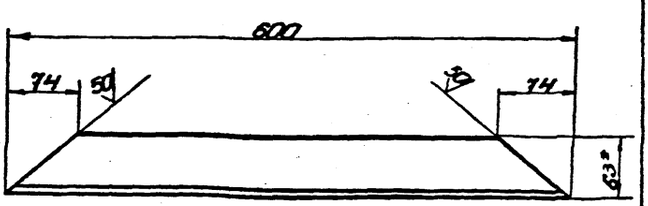

1. h 16. $\pm\frac{IT16}{2}$.
2.* Размер для справок.

					ПВ8.05.00.10				
Изм.	Лист	№ докум.	Подп.	Дата	Уголок	Лит.	Масса	Масштаб	
Разраб.		Кузьмичев		01.88		И	2,35	1:4	
Пров.						Лист	Листов 1		
Т. контр.									
ГИП		Тюрин		01.88	Уголок Б-63х40х5 ГОСТ 8510-86 Ст3 ГОСТ 535-79	Гипронефтеспецмонтаж г. Москва			
Н. контр.		Панова		01.88					
Утв.		Кузнецов		01.88					

Копировал Формат

Инв.№ подл. | Подп. и дата | Взам. инв.№ | Инв.№ дубл. | Подп. и дата

Формат	Зона	Поз.	Обозначение	Наименование	Кол.	Приме-чание
				Документация		
БЧ			ПВ8.05.00.00СБ	Сборочный чертеж		
				Детали		
БЧ		1	ПВ8.05.00.01	Ось	1	
БЧ		2	ПВ8.05.00.02	Ступица		
				Труба 25×3,2		
				ГОСТ 3262-75		
				L=130мм	1	0,38кг
БЧ		3	ПВ8.05.00.03	Обод		
				Труба 159×8 ГОСТ 8732-78 / Б-10 ГОСТ 8731-74		
				L=50мм	1	1,5кг
БЧ		4	ПВ8.05.00.04	Диафрагма	1	
БЧ		5	ПВ8.05.00.05	Накладка	2	
БЧ		6	ПВ8.05.00.06	Перекладина	2	
БЧ		7	ПВ8.05.00.07	Ручка	1	
БЧ		8	ПВ8.05.00.08	Уголок	2	
БЧ		9	ПВ8.05.00.08-01	Уголок	2	
БЧ		10	ПВ8.05.00.09	Уголок	2	
БЧ		11	ПВ8.05.00.09-01	Уголок	2	
БЧ		12	ПВ8.05.00.10	Уголок	2	
БЧ		13	ПВ8.05.00.11	Уголок	2	
БЧ		14	ПВ8.05.00.11-01	Уголок	2	

Изм.	Кол.уч.	Лист	№ докум.	Подп.	Дата
Разраб.	Кузнецова				01.88
Пров.	Тюрин				01.88
Т.контр.					
ГИП	Тюрин				01.88
Н.контр.	Панова				01.88
УГС	Кузнецова				01.88

ПВ8.05.00.00

Упор клиновой

Лит.	Лист	Листов
И	1	2

Гипронефтеспецмонтаж г. Москва

Копировал Формат

ПВ8.05.00.06

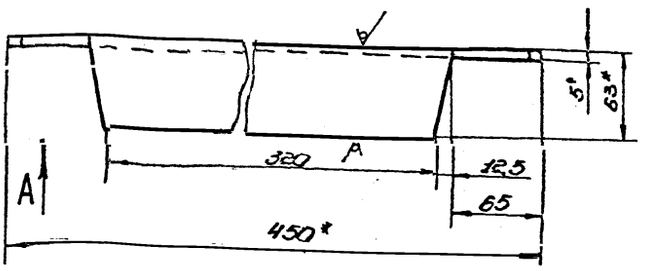

Вид А

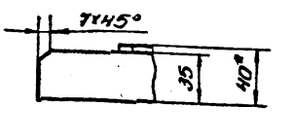

1. h 16; $\pm\frac{IT16}{2}$.
2.* Размер для справок.

Изм.	Кол.уч.	Лист	№ докум.	Подп.	Дата
Разраб.	Кузнецова				01.88
Пров.					
Т.контр.					
ГИП	Тюрин				01.88
Н.контр.	Панова				01.88
УГС	Кузнецова				01.88

ПВ8.05.00.06

Перекладина

Лит.	Масса	Масштаб
И	1,5	1:2,5
Лист	Листов 1	

Уголок Б63×40×5 ГОСТ 8510-86 / СТ3 ГОСТ 535-79

Гипронефтеспецмонтаж г. Москва

Копировал Формат

Формат	Зона	Поз.	Обозначение	Наименование	Кол.	Приме-чание
БЧ		15	ПВ6.05.00.12	Уголок		
				Уголок Б63×40×5 ГОСТ 8510-86 / СТ3 ГОСТ 535-79		
				L=430мм		
БЧ		16	ПВ8.05.00.13	Уголок		
				Стандартные изделия		
		17		Шайба 25.04.016		
				ГОСТ 11371-78	1	
		18		Шплинт 5×50.002		
				ГОСТ 397-79	1	

Изм.	Кол.уч.	Лист	№ докум.	Подп.	Дата
Разраб.	Кузнецова				01.88
Пров.	Тюрин				01.88
Т.контр.					
ГИП	Тюрин				01.88
Н.контр.	Панова				01.88
УГС	Кузнецова				01.88

ПВ8.05.00.00

Лит.	Масса	Масштаб
Лист 2	Листов	

Копировал Формат

ПВ8.05.00.05

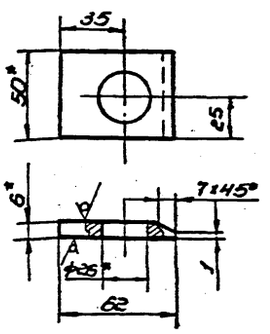

1. H16, h16, $\pm\frac{IT16}{2}$.
2.* Размер для справок.

Изм.	Кол.уч.	Лист	№ докум.	Подп.	Дата
Разраб.	Кузнецова				01.88
Пров.					
Т.контр.					
ГИП	Тюрин				01.88
Н.контр.	Панова				01.88
УГС	Кузнецова				01.88

ПВ8.05.00.05

Накладка

Лит.	Масса	Масштаб
И	0,16	1:2
Лист	Листов 1	

Полоса Б-5-20 ГОСТ 103-76 / СТ3 ГОСТ 535-79

Гипронефтеспецмонтаж г. Москва

Копировал 24156-07 Формат

ПВ8.05.00.04

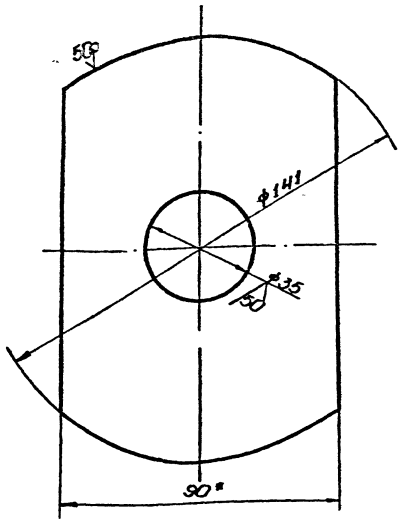

1. H16, h16, $\pm \frac{IT16}{2}$.
2.* Размер для справок.

Изм.	Лист	№ докум.	Подп.	Дата	ПВ8.05.00.04	Лит.	Масса	Масштаб
Разраб.		Кузьмина		01.88	Диафрагма	Ц	065	1:1
Пров.						Лист	Листов 1
Т. контр.							
ГИП		Тюрин		01.88	Полоса $\frac{6}{А}\frac{130}{3}$ ГОСТ 103-76 Ст3 ГОСТ 535-79	Гипронефтеспецмонтаж г. Москва	
Н. контр.		Панова		01.88			
Утв.		Кузьмина		01.88			

Копировал | Формат

ПВ8.05.00.01

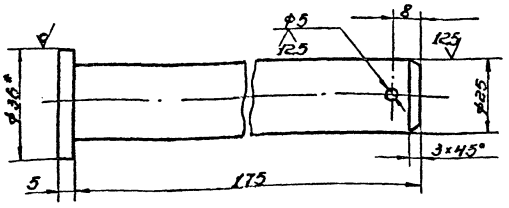

1. H16, h16, $\pm \frac{IT16}{2}$.
2.* Размер для справок.

Изм.	Лист	№ докум.	Подп.	Дата	ПВ8.05.00.01	Лит.	Масса	Масштаб
Разраб.		Кузьмина		01.88	Ось	Ц	0,70	1:1
Пров.						Лист	Листов 1
Т. контр.							
ГИП		Тюрин		01.88	Круг $\frac{В-36}{А}$ ГОСТ 2590-71 Ст3 ГОСТ 535-79	Гипронефтеспецмонтаж г. Москва	
Н. контр.		Панова		01.88			
Утв.		Кузьмина		01.88			

Копировал | Формат

ПВ8.05.00.11

ПВ8.05.00.11

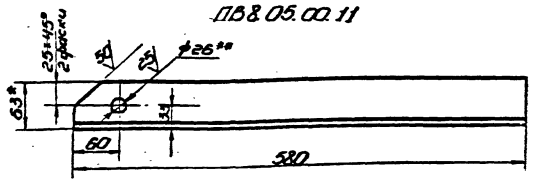

ПВ8.05.00.11-01 - зеркальное отражение, остальное см. ПВ8.05.00.11

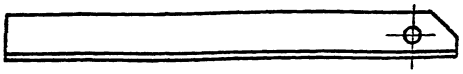

1. H16, h16, $\pm \frac{IT16}{2}$.
2.* Размер для справок.
3.** Отверстия ф26 сверлить после сварки с деталью 5.

Изм.	Лист	№ докум.	Подп.	Дата	ПВ8.05.00.11	Лит.	Масса	Масштаб
Разраб.		Кузьмина		01.88	Уголок	Ц	2,27	1:4
Пров.						Лист	Листов 1
Т. контр.							
ГИП		Тюрин		01.88	Уголок $\frac{6}{63}\frac{300}{3}\frac{2}{2}\frac{10}{10}\frac{Д5}{Д5}$ Ст3 ГОСТ 535-79	Гипронефтеспецмонтаж г. Москва	
Н. контр.		Панова		01.88			
Утв.		Кузьмина		01.88			

Копировал | Формат

ПВ8.05.00.13

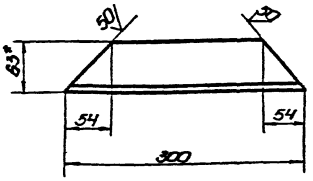

1. h16 $\pm \frac{IT16}{2}$.
2.* Размер для справок.

Изм.	Лист	№ докум.	Подп.	Дата	ПВ8.05.00.13	Лит.	Масса	Масштаб
Разраб.		Кузьмина		01.88	Уголок	Ц	1,17	1:4
Пров.						Лист	Листов 1
Т. контр.							
ГИП		Тюрин		01.88	Уголок $\frac{6}{А}\frac{300}{3}\frac{2}{2}\frac{10}{10}\frac{Д5}{Д5}$ Ст3 ГОСТ 535-79	Гипронефтеспецмонтаж г. Москва	
Н. контр.		Панова		01.88			
Утв.		Кузьмина		01.88			

Копировал | Формат

ПВ6.07.00.00СБ

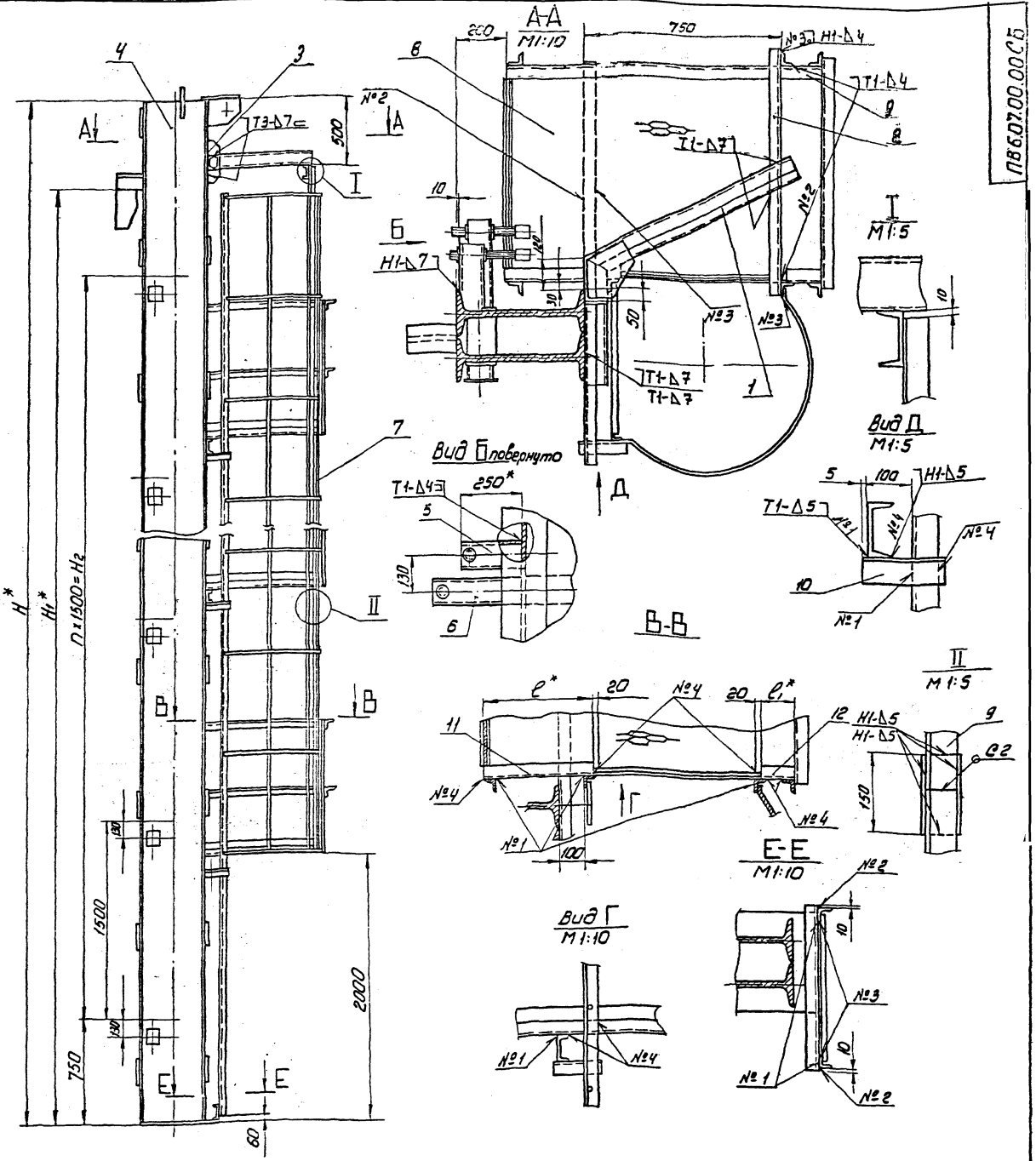

Обозначение	Размеры, мм						Масса, кг	Объем, м³
	H	H1	h	H2	l	l1		
ПВ6.07.00.00	18520	17900	11	16500	430	130	4547	1000; 2000; 3000
-01	12520	11940	7	10500	290	270	2242	1000; 2000; 3000
-02	10520	8960	5	7500	230	330	1582	700
-03	8520	7470	4	6000	170	390	1094	300, 400
-04	6520	5980	3	4500	170	390	823	100, 200
-05	15640	14920	9	13500	330	230	3146	5000

1. Сварные швы по ГОСТ 5264-80. Электроды типа Э-42А ГОСТ 9467-75
2. $H14, h14, \pm \frac{JT14}{2}$
3. Шероховатость поверхностей реза деталей Б4 - 30; остальное - ∀
4. *Размеры для справок

					ПВ6.07.00.00СБ	
Изм.	Лист	№ докум.	Подп.	Дата	Приспособление для загонки вертикального монтажного стыка	Лит. / Масса / Масштаб: См. табл. / --
Разраб.		Кудымина		01.88		
Пров.						Лист / Листов: 1
Т.контр.						
ГИП		Тарлин		01.88		Центральное проектно-конструкторское бюро Госагропрома РСФСР г. Москва
Н.контр.		Пенкина		01.88		
Утв.		Кузнецов		01.88		

Формат	Зона	Поз.	Обозначение	Наименование	Кол.	Примечание
Б4		10	ПВБ.07.00.04	Связь		
				Уголок $\frac{Б50\times50\times5\ ГОСТ\ 8509-86}{Ст.3\ ГОСТ\ 535-79}$		
				L = 160 mm.	8	0,6 кг
Б4		11	ПВБ.07.00.05-02	Ограждение		
				Уголок $\frac{Б-50\times50\times5\ ГОСТ\ 8509-86}{Ст.3\ ГОСТ\ 535-79}$		
				L = 230 mm	4	0,9 кг
Б4		12	ПВБ.07.00.06-02	Ограждение		
				Уголок $\frac{Б-50\times50\times5\ ГОСТ\ 8509-86}{Ст3\ ГОСТ\ 535-79}$		
				L - 330 mm	4	1,2 кг
				ПВБ.07.00.00-03		
				Сборочные единицы		
А4		4	ПВБ.07.02.00-03	Стойка	1	
А4		5	ПВБ.07.03.00-04	Кронштейн	5	
А4		6	ПВБ.07.03.00-01	Кронштейн	5	
А4		7	ПВБ.07.04.00-03	Лестница	1	
А4		8	ПВБ.07.05.00	Площадка	3	
				Детали		
Б4		9	ПВБ.07.00.03.-03	Связь		
				Уголок $\frac{Б-50\times50\times5\ ГОСТ\ 8509-86}{Ст3\ ГОСТ\ 535-79}$		
				L = 6010 мм	1	22,7 кг
Б4		10	ПВБ.07.00.04	Связь		
				Уголок $\frac{Б-50\times50\times5\ ГОСТ\ 8509-86}{Ст3\ ГОСТ\ 535-79}$		

Изм. Лист N докум. Подп. Дата — ПВБ.07.00.00 — Лист 4

Формат	Зона	Поз.	Обозначение	Наименование	Кол.	Примечание
				Уголок $\frac{Б50\times50\times5\ ГОСТ\ 8509-86}{Ст3\ ГОСТ\ 535-79}$		
				L = 10010 mm	1	37,7 кг
Б4		10	ПВБ.07.00.04	Связь		
				Уголок $\frac{Б-50\times50\times5\ ГОСТ\ 8509-86}{Ст.3\ ГОСТ\ 535-79}$		
				L = 160 mm	10	0,6 кг
Б4		11	ПВБ.07.00.05-01.	Ограждение		
				Уголок $\frac{Б-50\times50\times5\ ГОСТ\ 8509-86}{Ст3\ ГОСТ\ 535-79}$		
				L = 290 mm	5	1,1 кг
Б4		12	ПВБ.07.00.06-01	Ограждение		
				Уголок $\frac{Б-50\times50\times5\ ГОСТ\ 8509-86}{Ст3\ ГОСТ\ 535-79}$		
				L = 270 mm	5	1,0 кг
				ПВБ.07.00.00-09		
				Сборочные единицы		
А4		4	ПВБ.07.02.00-02	Стойка	1	
А4		5	ПВБ.07.03.00-03	Кронштейн	6	
А4		6	ПВБ.07.03.00-01	Кронштейн	6	
А4		7	ПВБ.07.04.00-02	Лестница	1	
А4		8	ПВБ.07.05.00	Площадка	4	
				Детали		
Б4		9	ПВБ.07.00.03-02	Связь		
				Уголок $\frac{Б50\times50\times5\ ГОСТ\ 8509-86}{Ст3\ ГОСТ\ 535-79}$		
				L = 8010 mm	1	30,2 кг

Изм. Лист N докум. Подп. Дата — ПВБ.07.00.00 — Лист 3

Подп. и дата | Инв. N дубл. | Взам. инв. N | Подп. и дата | Инв. N подл.

Формат	Зона	Поз.	Обозначение	Наименование	Кол.	Примечание
				Детали		
Б4		9	ПВБ.07.00.03	Связь		
				Уголок $\frac{Б-50\times50\times5\ ГОСТ\ 8509-86}{Ст.3\ ГОСТ\ 535-79}$		
				L = 8005 mm	2	30,4 кг
Б4		10	ПВБ.07.00.04	Связь		
				Уголок $\frac{Б-50\times50\times5\ ГОСТ\ 8509-86}{Ст.3\ ГОСТ\ 535-79}$		
				L = 160 mm	16	0,6 кг
Б4		11	ПВБ.07.00.05	Ограждение		
				Уголок $\frac{Б-50\times50\times5\ ГОСТ\ 8509-86}{Ст3\ ГОСТ\ 535-79}$		
				L = 430 мм	8	1,6 кг
Б4		12	ПВБ.07.00.06	Ограждение		
				Уголок $\frac{Б-50\times50\times5\ ГОСТ\ 8509-86}{Ст.3\ ГОСТ\ 535-79}$		
				L = 130 mm	8	0,5 кг
				ПВБ.07.00.00-01		
				Сборочные единицы		
А4		4	ПВБ.07.02.00-01	Стойка	1	
А4		5	ПВБ.07.03.00.-02	Кронштейн	2	
А4		6	ПВБ.07.03.00-01	Кронштейн	2	
А4		7	ПВБ.07.04.00-01	Лестница	1	
А4		8	ПВБ.07.05.00	Площадка	2	
				Детали		
А4		9	ПВБ.07.00.03-01	Связь		

Изм. Лист N докум. Подп. Дата — ПВБ.07.00.00 — Лист 2

Формат	Зона	Поз.	Обозначение	Наименование	Кол.	Примечание
				Документация		
А2			ПВБ.07.00.00 СБ	Сборочный чертеж		
				Сборочные единицы		
А4		1	ПВБ.07.01.00	Кронштейн	1	
				Детали		
Б4		2	ПВБ.07.00.01	Перекладина		
				Швеллер $\frac{10\ ГОСТ\ 8240-72}{Ст.3\ ГОСТ\ 535-79}$		
				L = 920 mm	1	7,9 кг
А4		3	ПВБ.07.00.02	Ребро	2	
			Переменные данные	для исполнений		
				ПВБ.07.00.00		
				Сборочные единицы		
А4		4	ПВБ.07.02.00	Стойка	1	
А4		5	ПВБ.07.03.00	Кронштейн	12	
А4		6	ПВБ.07.03.00-01	Кронштейн	12	
А4		7	ПВБ.07.04.00	Лестница	1	
А4		8	ПВБ.07.05.00	Площадка	8	

ПВБ.07.00.00

Изм.	Лист	N докум.	Подп.	Дата
Разраб.		Кузьмин		01.88
Провер.		Тюрин		01.88
Гл.		Тюрин		01.88
Гл. инж.		Тюрин		01.88
Дата				

Приспособление для затыкания вертикального монтажного стыка

Лит	Лист	Листов
И	4	7

Гипрометтеспецмонтаж г. Москва

23

24156-07 24

Формат	Зона	Поз.	Обозначение	Наименование	Кол.	Примечание
А4		12	ПВ6.07.00.05-02	Ограждение		
				Уголок Б-50×50×5 ГОСТ 8509-86 Ст3 ГОСТ 535-79		
				L=230 мм	7	0,9 кг

ПВ6.07.01.00СБ

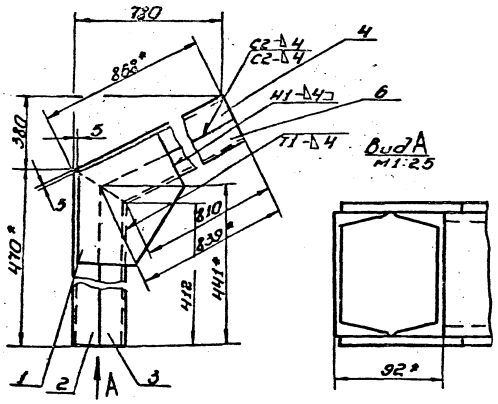

1. Сварные швы по ГОСТ 5264-80 электроды типа Э-42А ГОСТ 9467-75.
2. Шероховатость поверхностей реза дет. Б4 50, остальное - ∇.
3. $\pm\frac{IT14}{2}$
4.* Размеры для справок.

Изм.	Лист	№ докум.	Подп.	Дата	ПВ6.07.01.00СБ	Лит.	Масса	Масштаб
Разраб.		Кузьмина		01.88	Кронштейн	И	26	1:5
Пров.					Сборочный чертеж	Лист	Листов 1	
ГИП		Тюрин		01.88		Гипронефтеспецмонтаж г. Москва		
Н. контр.		Панова		01.88				
Утв.		Кузнецов		01.88				

Копировал — формат

ПВ6.07.01.01

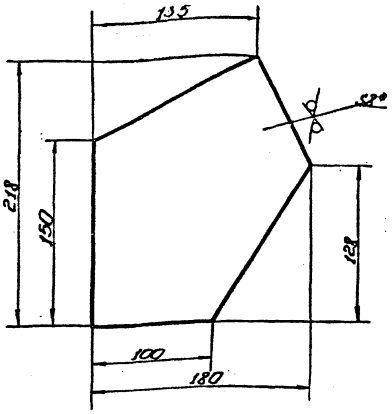

1. $\pm\frac{IT14}{2}$
2.* Размер для справок.

Изм.	Лист	№ докум.	Подп.	Дата	ПВ6.07.01.01	Лит.	Масса	Масштаб
Разраб.		Кузьмина		01.88	Накладка	И	1,7	1:25
Пров.						Лист	Листов 1	
ГИП		Тюрин		01.88	Лист Б8 ГОСТ 19903-74 Ст3 ГОСТ 14637-79	Гипронефтеспецмонтаж г. Москва		
Н. контр.		Панова		01.88				
Утв.		Кузнецов		01.88				

Копировал — формат

Формат	Зона	Поз.	Обозначение	Наименование	Кол.	Примечание
				Документация		
А4			ПВ6.07.01.00СБ	Сборочный чертеж		
				Детали		
А4		1	ПВ6.07.01.01	Накладка	2	
Б4		2	ПВ6.07.01.02	Балка		
				Швеллер 10 ГОСТ 8240-72 Ст3 ГОСТ 535-79		
				L=470 мм	1	4кг
Б4		3	ПВ6.07.01.03	Балка		
				Швеллер 10 ГОСТ 8240-72 Ст3 ГОСТ 535-79		
				L=441 мм	1	3,8кг
Б4		4	ПВ6.07.01.04	Балка		
				Швеллер 10 ГОСТ 8240-72 Ст3 ГОСТ 535-79		
				L=868 мм	1	7,5кг
Б4		5	ПВ6.07.01.05	Балка		
				Швеллер 10 ГОСТ 8240-72 Ст3 ГОСТ 535-79		
				L=839 мм	1	7,2кг

Изм.	Лист	№ докум.	Подп.	Дата	ПВ6.07.01.00	Лит.	Лист	Листов
Разраб.		Кузьмина		01.88	Кронштейн	И		1
Пров.						Гипронефтеспецмонтаж г. Москва		
ГИП		Тюрин		01.88				
Н. контр.		Панова		01.88				
Утв.		Кузнецов		01.88				

Копировал — формат

Формат	Зона	Поз.	Обозначение	Наименование	Кол.	Примечание
				ПВ6.07.03.00-05		
				Детали		
Б4		3	ПВ6.07.03.03-05	Балка		
				Швеллер 10 ГОСТ 8240-72 Ст3 ГОСТ 535-79		
				L=250 мм	2	2,1кг

ПВ6.07.03.00 — Лист 3

Копировал 24156-07 26 — формат

ПВ6.07.02.00СБ

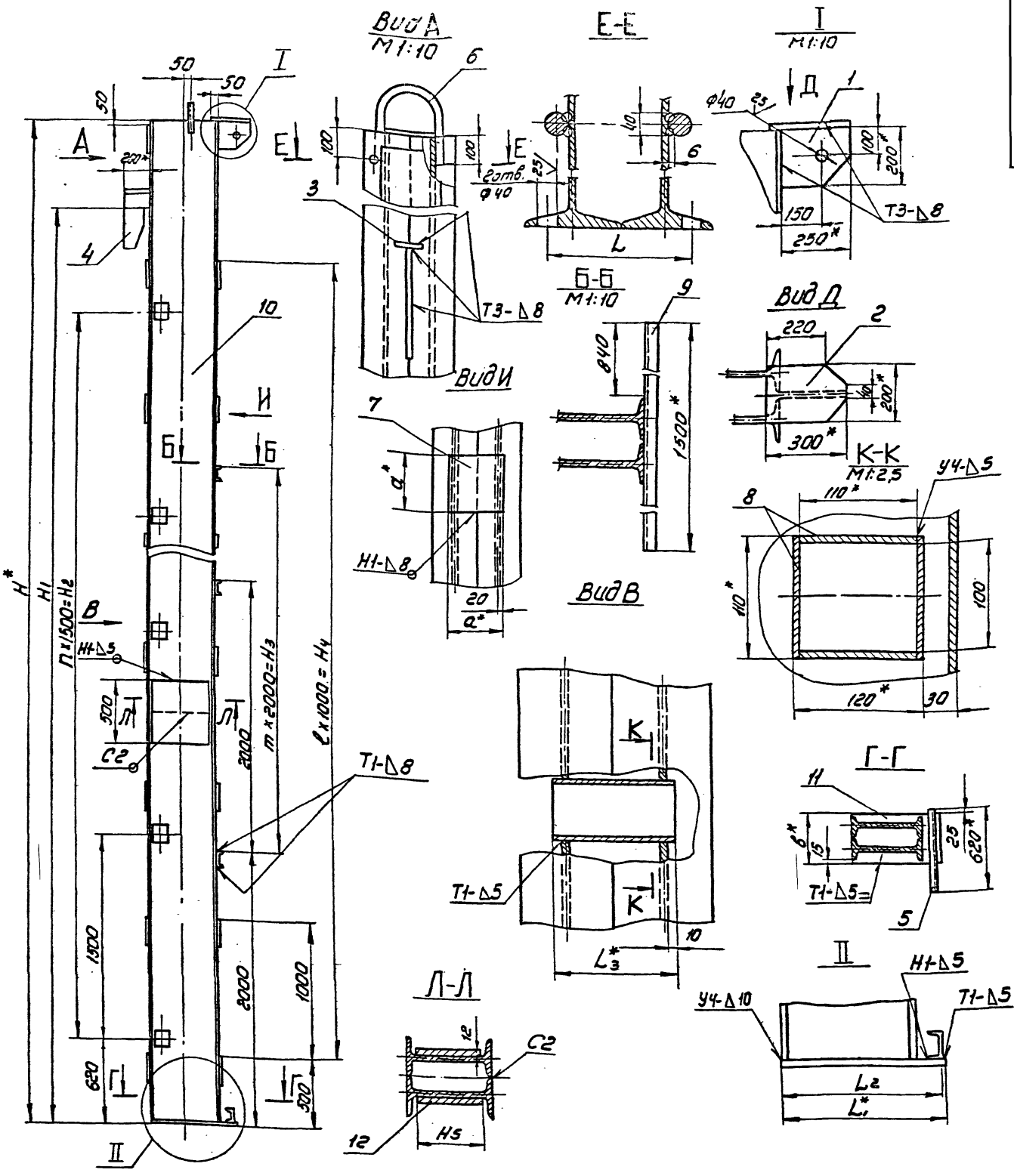

Размеры, мм

Обозначение	Н	Н1	п	Н2	m	Н3	ℓ	Н4	Н5
ПВ6.07.02.00	18520	17900	11	16500	7	14000	17	17000	430
-01	12520	11940	7	10500	4	8000	11	11000	—
-02	10520	8960	5	7500	3	6000	8	8000	—
-03	8520	7470	4	6000	2	4000	7	7000	—
-04	6520	5980	3	4500	1	2000	5	5000	—
-05	15640	14920	9	13500	6	12000	14	14000	330

Продолжение

Обозначение	L	L1	L2	L3	а	в	Масса, кг
ПВ6.07.02.00	270	610	600	200	210	370	3296
-01	225	470	460	175	185	320	1433
-02	205	410	400	165	175	300	932
-03	175	350	340	140	155	260	587
-04	175	350	340	140	155	260	455
-05	235	510	500	185	195	340	2074

1. Сварные швы по ГОСТ 5264-80. Электроды типа Э-42А ГОСТ 9467-75.
2. $H14, h14, \pm \frac{IT14}{2}$
3. Шероховатость поверхностей реза деталей Б4-$\frac{50}{}$, остальное -
4*Размеры для справок.

Нач.отд.	Незокучин			01.88
Рук.гр.	Кузьмина			01.88
Пров.				
Т.контр.				
ГИП	Ткрин			01.88
Н.контр.	Лосова			01.88
Утв.	Кузнецов			01.88

ПВ6.07.02.00СБ

Стойка

Сборочный чертеж

Лит.	Масса	Масштаб
	см. табл.	—

Лист | Листов 1

Гипронефтеспецмонтаж г. Москва

Формат	Зона	Поз.	Обозначение	Наименование	Кол.	Примечание
Б4		9	ПВБ. 07.02.09	Перекладина		
				Швеллер 10 ГОСТ 8240-72 / Ст3 ГОСТ 535-79		
				L = 1500 mm	4	12,9 кг
Б4		10	ПВБ. 07.02.10-02	Балка		
				Двутавр 30 ГОСТ 8239-72 / Ст3 ГОСТ 535-79		
				L = 10500 mm	2	383 кг
Б4		11	ПВБ. 07.02.11-02	Основание		
				Лист 6-20 ГОСТ 19903-74 / Ст3 ГОСТ 14637-79		
				300 × 410	1	19,3 кг
				ПВБ. 07.02.00-03		
				Детали		
А4		6	ПВБ. 07.02.06-03	Скоба	1	
Б4		7	ПВБ. 07.02.07-03	Накладка		
				Лист 6-8 ГОСТ 19903-74 / Ст3 ГОСТ 14637-79		
				155 × 155	17	1,5 кг
Б4		8	ПВБ. 07.02.08-03	Пластина		
				Полоса 65 × 110 ГОСТ 103-76 / Ст3 ГОСТ 535-79		
				L = 140 mm	20	0,6 кг
Б4		9	ПВБ. 07.02.09	Перекладина		
				Швеллер 10 ГОСТ 8240-72 / Ст3 ГОСТ 535-79		
				L = 1500 mm	3	12,9 кг

Изм. | Лист | N докум. | Подп. | Дата — ПВБ. 07.02.00 — Лист 4

Формат	Зона	Поз.	Обозначение	Наименование	Кол.	Примечание
				185 × 185	23	3,2 кг
Б4		8	ПВБ. 07.02.08-01	Пластина		
				Полоса 65 × 110 ГОСТ 103-76 / Ст3 ГОСТ 535-79		
				L = 175 mm	32	0,8 кг
Б4		9	ПВБ. 07.02.09	Перекладина		
				Швеллер 10 ГОСТ 8240-72 / Ст3 ГОСТ 535-79		
				L = 1500 mm	5	12,9 кг
Б4		10	ПВБ. 07.02.10-01	Балка		
				Двутавр 36 ГОСТ 8239-72 / Ст3 ГОСТ 535-79		
				L = 12500 mm	2	607 кг
Б4		11	ПВБ. 07.02.11-01	Основание		
				Лист 6-20 ГОСТ 19903-74 / Ст3 ГОСТ 14637-79		
				320 × 470	1	23,6 кг
				ПВБ. 07.02.00-02		
				Детали		
А4		6	ПВБ. 07.02.06-02	Скоба	1	
Б4		7	ПВБ. 07.02.07-02	Накладка		
				Лист 6-10 ГОСТ 19903-74 / Ст3 ГОСТ 14637-79		
				175 × 175	19	2,4 кг
Б4		8	ПВБ. 07.02.08-02	Пластина		
				Полоса 65 × 110 ГОСТ 103-76 / Ст3 ГОСТ 535-79		
				L = 165 mm	24	0,7 кг

Подп. и дата | Инв. N дубл. | Взам. инв. N | Подп. и дата | Инв. N подл.

Изм. | Лист | N докум. | Подп. | Дата — ПВБ. 07.02.00. — Лист 3

Формат	Зона	Поз.	Обозначение	Наименование	Кол.	Примечание
				Детали		
А4		6	ПВБ. 07.02.06	Скоба	1	
Б4		7	ПВБ. 07.02.07	Накладка		
				Лист 6-14 ГОСТ 19903-74 / Ст3 ГОСТ 14637-79		
				210 × 210	37	4,8 кг
Б4		8	ПВБ. 07.02.08	Пластина		
				Полоса 65 × 110 ГОСТ 103-76 / Ст3 ГОСТ 535-79		
				L = 200 mm	48	0,9 кг
Б4		9	ПВБ. 07.02.09	Перекладина		
				Швеллер 10 ГОСТ 8240-72 / Ст3 ГОСТ 535-79		
				L = 1500 mm	8	12,9 кг
Б4		10	ПВБ. 07.02.10	Балка		
				Двутавр 50 ГОСТ 8239-72 / Ст3 ГОСТ 535-79		
				L = 9250 mm	4	745,2 кг
				Основание		
				Лист 6-20 ГОСТ 19903-74 / Ст3 ГОСТ 14637-79		
Б4		11	ПВБ. 07.02.11	370 × 610 ; S = 20	1	35,4 кг
Б4		12	ПВБ. 07.02.12	430 × 500 ; S = 12	2	15 кг
				ПВБ. 07.02.00-01		
				Детали		
А4		6	ПВБ. 07.02.06-01	Скоба	1	
Б4		7	ПВБ. 07.02.07-01	Накладка		
				Лист 6-12 ГОСТ 19903-74 / Ст3 ГОСТ 14637-79		

Изм. | Лист | N докум. | Подп. | Дата — ПВБ. 07.02.00 — Лист 2

27

Формат	Зона	Поз.	Обозначение	Наименование	Кол.	Примечание
				Документация		
А2			ПВБ. 07.02.00 СБ	Сборочный чертеж		
				Детали		
Б4		1	ПВБ. 07.02.01	Кронштейн		
				Лист 8-14 ГОСТ 19903-74 / Ст3 ГОСТ 14637-79		
				200 × 250	1	5,5 кг
Б4		2	ПВБ. 07.02.02	Пластина		
				Лист 6×14 ГОСТ 19903-74 / Ст3 ГОСТ 14637-79		
				200 × 300	1	6,6 кг
Б4		3	ПВБ. 07.02.03	Пластина		
				Полоса 6-14 × 100 ГОСТ 103-76 / Ст3 ГОСТ 535-79		
				L = 200 mm	1	2,2 кг
А4		4	ПВБ. 07.02.04	Ловитель	1	
Б4		5	ПВБ. 07.02.05	Перекладина		
				Швеллер 10 ГОСТ 8240-72 / Ст3 ГОСТ 535-79		
				L = 620 mm	1	5,3 кг
			Переменные данные	для исполнений		
				ПВБ. 07.02.00		

Подп. и дата | Инв. N дубл. | Взам. инв. N | Подп. и дата | Инв. N подл.

Изм.	Лист	N докум.	Подп.	Дата
Разраб.		Кузьмина		01.86
Пров.				
Гип.		Тюрин		01.86
Н. контр.		Чанова		01.86
Утв.		Рыбников		01.86

ПВБ. 07.02.00

Стойка

Лит	Лист	Листов
Н 1	1	6

Гипроцентроспецмонтаж г. Москва

Формат	Зона	Поз.	Обозначение	Наименование	Кол.	Примечание
БЧ		11	ПВБ. 07. 02. 11- 03	Основание		
				Лист $\frac{\text{Б-20 ГОСТ 19903-74}}{\text{Ст3 ГОСТ 14637-79}}$		
				260 х 350	1	14,3кг
				ПВБ. 07. 02. 00- 05		
				Детали		
А4		6	ПВБ. 07. 02. 06- 04	Скоба	1	
БЧ		7	ПВБ. 07. 02. 07- 04	Накладка		
				Лист $\frac{\text{Б-12 ГОСТ 19903-74}}{\text{Ст3 ГОСТ 14637-79}}$		
				195 х 195	31	3,6кг
БЧ		8	ПВБ. 07. 02. 08- 04	Пластина		
				Полоса $\frac{\text{65х110 ГОСТ 103-76}}{\text{Ст3 ГОСТ 535-79}}$		
				L = 185мм	40	0,8кг
БЧ		9	ПВБ. 07. 02. 09	Перекладина		
				Швеллер $\frac{\text{10 ГОСТ 8240-72}}{\text{Ст3 ГОСТ 535-79}}$		
				L = 1500мм	7	12,9кг
БЧ		10	ПВБ. 07. 02. 10- 05	Балка		
				Двутавр $\frac{\text{40 ГОСТ 8239-72}}{\text{Ст3 ГОСТ 535-79}}$		
				L = 7810мм	4	
				Накладка		
				Лист $\frac{\text{6-S ГОСТ 19903-74}}{\text{Ст3 ГОСТ 14637-79}}$		
БЧ		11	ПВБ. 07. 02. 11-04	340 х 510 S=20	1	27,2кг
БЧ		12	ПВБ. 07. 02. 12-05	330 х 500 S = 12	2	15 кг

Изм. Лист N докум. Подп. Дата — ПВБ. 07. 02. 00 — Лист 6

Формат	Зона	Поз.	Обозначение	Наименование	Кол.	Примечание
БЧ		10	ПВБ. 07. 02. 10- 03	Балка		
				Двутавр $\frac{\text{24 ГОСТ 8239-72}}{\text{Ст 3 ГОСТ 535-79}}$		
				L = 8500 мм	2	232 кг
БЧ		11	ПВБ. 07. 02. 11-03	Основание		
				Лист $\frac{\text{Б-20 ГОСТ 19903-74}}{\text{Ст. 3 ГОСТ 14637-79}}$		
				260х 350	1	14,3кг
				ПВБ. 07. 02. 00-04		
				Детали		
А4		6	ПВБ. 07. 02. 06- 03	Скоба	1	
БЧ		7	ПВБ. 07. 02. 07- 03	Накладка		
				Лист $\frac{\text{Б-8 ГОСТ 19903-74}}{\text{Ст.3 ГОСТ 14637-79}}$		
				155 х 155	13	1,5 кг
БЧ		8	ПВБ. 07. 02. 08- 03	Пластина		
				Полоса $\frac{\text{65х110 ГОСТ 103-76}}{\text{Ст.3 ГОСТ 535-79}}$		
				L = 140мм	16	0,6 кг
БЧ		9	ПВБ. 07. 02. 09	Перекладина		
				Швеллер $\frac{\text{10 ГОСТ 8240-72}}{\text{Ст.3 ГОСТ 535-79}}$		
				L = 1500 мм	2	12,9 кг
БЧ		10	ПВБ. 07. 02. 10-04	Балка		
				Двутавр $\frac{\text{24 ГОСТ 8239-72}}{\text{Ст.3 ГОСТ 535-79}}$		
				L = 6500 мм	2	177 кг

Инв.№подл. | Подп. и дата | Взам. инв.№ | Инв.№дубл. | Подп. и дата

Изм. Лист N докум. Подп. Дата — ПВБ. 07. 02. 00. — Лист 5

ПВБ. 07. 02. 06

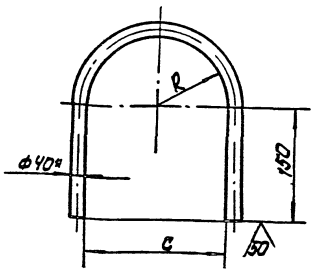

Обозначение	Размеры, мм R	c	Длина заготовки	Масса, кг
ПВБ.07.02. 06	92	184	660	6,5
— 01	77	154	610	6,0
— 02	72	144	590	5,8
— 03	62	124	560	5,5
— 04	83	166	625	6,2

1. h 14; $\pm \frac{IT14}{2}$
2. * Размер для справок.

ПВБ. 07. 02 06

Изм. Лист N докум. Подп. Дата — Разраб. Кузьмичев — Пров. — Н. контр. — ГИП — Утв.

Скоба

Лит. | Масса | Масштаб: — | Лист | Листов 1

Материал: Сталь 10 ГОСТ 8560-71 Ст3 ГОСТ 5.5-79

Копировал: Формат А4

ПВБ. 07. 02. 04

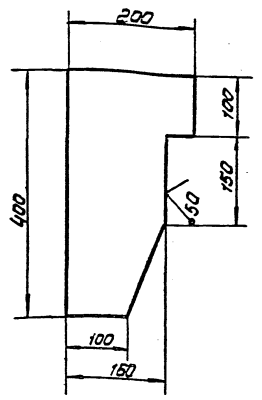

Неуказанные предельные отклонения размеров: $\pm \frac{IT14}{2}$

ПВБ. 07. 02. 04

Изм. Лист N докум. Подп. Дата — Разраб. Кузьмичев — Пров. — Н. контр. — ГИП — Утв.

Ловитель

Лит. | Масса 7.0 | Масштаб 1:5 | Лист | Листов 1

Материал: Сталь 5 ГОСТ 19903-74 Ст3 ГОСТ 14637-79

Копировал: Формат А4

Инв. № подл. | Подп. и дата | Взам. инв. № | Инв. № дубл. | Подп. и дата

Рис. 1

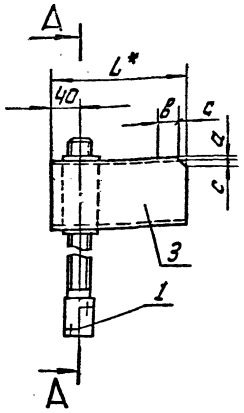

Рис. 2

остальное см. рис. 1

м 1:5

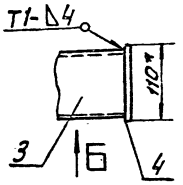

А-А

м 1:2

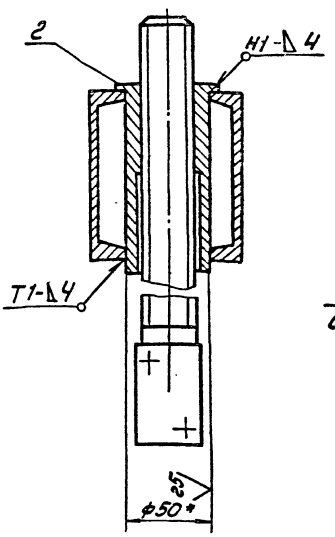

Вид Б

м 1:5

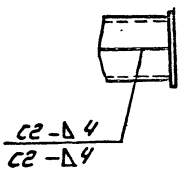

Размеры, мм

Обозначение	L	a	в	c	Рис	Масса, кг
ПВ 6. 07.03.00	250	16	55	9	1	5.1
—01	600	—	—	—	2	8.6
—02	250	8	38	10	1	5.1
—03	250	6	29	7	1	5.1
—04	250	5	21	5	1	5.1
—05	250	9	44	9	1	5.1

3. $H14$; $h14$; $\pm \frac{IT14}{2}$

4.* Размеры для справок.

1. Сварные швы по ГОСТ 5264-80. Электроды типа Э-42А ГОСТ 9467-75.
2. Шероховатость поверхностей реза деталей Б4. $\sqrt{50}$, остальное - $\sqrt{}$

Изм.	Лист	N докум.	Подп.	Дата
Разраб.	Кузьмина			01.88
Пров.				
ГИП	Тищук			01.88
Н.контр.	Панова			01.88
Утв.	Кузнецов			01.88

ПВ 6. 07. 03. 00. СБ

Кронштейн

Сборочный чертеж

Лит.	Масса	Масштаб
	см. табл.	—
Лист	Листов 1	

Гипронефтеспецмонтаж г. Москва

Формат	Зона	Поз.	Обозначение	Наименование	Кол.	Примечание
Б4		4	ПВ6. 07. 03. 04	Заглушка		
				Полоса 65-110 ГОСТ 103-76 Ст.3 ГОСТ 535-79		
				L = 110 мм	1	0,5 кг
				ПВ6. 07. 03. 00-02		
				Детали		
Б4		3	ПВ6. 07. 03. 03-02	Балка		
				Швеллер 10 ГОСТ 8240-72 Ст.3 ГОСТ 535-79		
				L = 250 мм	2	2,1 кг
				ПВ6. 07. 03. 00-03		
				Детали		
Б4		3	ПВ6. 07. 03. 03-03	Балка		
				Швеллер 10 ГОСТ 8240-72 Ст.3 ГОСТ 535-79		
				L = 250 мм	2	2,1 кг
				ПВ6. 07. 03. 00-04		
				Детали		
Б4		3	ПВ6. 07. 03. 03-04	Балка		
				Швеллер 10 ГОСТ 8240-72 Ст.3 ГОСТ 535-79		
				L = 250 мм	2	2,1 кг

Изм.	Лист	N докум.	Подп.	Дата

ПВ6. 07. 03. 00

Лист 2

Формат	Зона	Поз.	Обозначение	Наименование	Кол.	Примечание
				Документация		
А3			ПВ6. 07. 03. 00. СБ	Сборочный чертеж		
				Детали		
Б4		1	ПВ6. 07. 03. 01	Винт	1	
Б4		2	ПВ6. 07. 03. 02	Втулка	1	
			Переменные данные	для исполнений:		
				ПВ6. 07. 03. 00		
				Детали		
Б4		3	ПВ6. 07. 03. 03	Балка		
				Швеллер 10 ГОСТ 8240-72 Ст.3 ГОСТ 535-79		
				L = 250 мм	2	2,1 кг
				ПВ6. 07. 03. 00-01		
				Детали		
Б4		3	ПВ6. 07. 03. 03-01	Балка		
				Швеллер 10 ГОСТ 8240-72 Ст.3 ГОСТ 535-79		
				L = 600 мм	2	5,1 кг

Изм.	Лист	N докум.	Подп.	Дата
Разраб.	Кузьмина			01.88
Пров.				
ГИП	Тищук			01.88
Н.контр.	Панова			01.88
Утв.	Кузнецов			01.88

ПВ6. 07. 03. 00

Кронштейн

Лит.	Масса	Масштаб
И		
Лист 1	Листов 2	

Гипронефтеспецмонтаж г. Москва

ПВ6.07.03.02

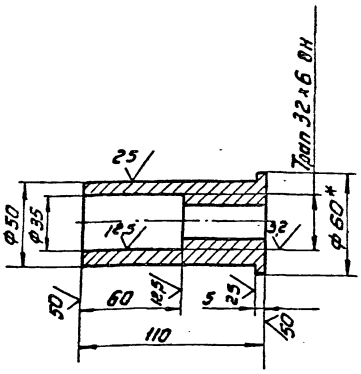

1. $H14, h14, \pm \frac{IT14}{2}$
2. *Размер для справок

					ПВ6.07.03.02	
Изм.	Лист	№ докум.	Подп.	Дата		
Разраб.		Кузьмина		01.88	Втулка	Лит. / Масса / Масштаб: И / 1.0 / 1:2
Пров.						
ГИП		Тюрин		01.88	Круг В-60 ГОСТ 2590-71 Ст3 ГОСТ 535-79	Лист / Листов 1
Н.контр.		Панова		01.88		Гипронефтеспецмонтаж г. Москва
Утв.		Кузнецов		01.88		

ПВ6.07.03.01

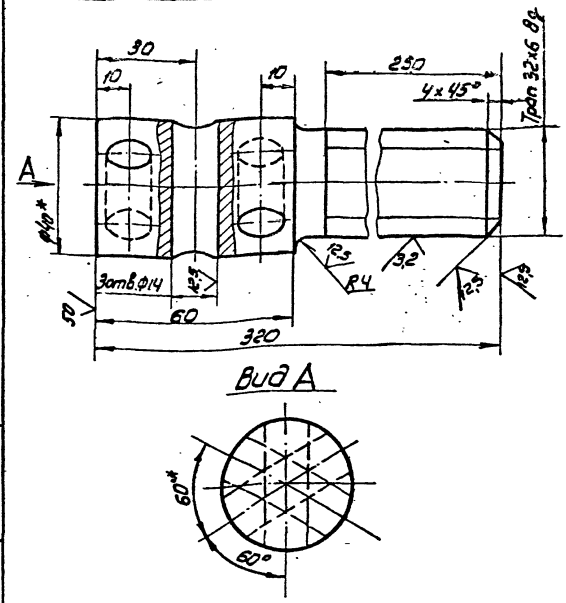

1. $H14, h14, \pm \frac{IT14}{2}$
2. *Размер для справок

					ПВ6.07.03.01	
Изм.	Лист	№ докум.	Подп.	Дата		
Разраб.		Кузьмина		01.88	Винт	Лит. / Масса / Масштаб: И / 2.0 / 1:1
Пров.						
ГИП		Тюрин		01.88	Круг В-40 ГОСТ 2590-71 Ст3 ГОСТ 535-79	Лист / Листов 1
Н.контр.		Панова		01.88		Гипронефтеспецмонтаж г. Москва
Утв.		Кузнецов		01.88		

Инв.№ подл. | Подп. и дата | Взам. инв.№ | Инв.№ дубл. | Подп. и дата

ПВ6.07.04.00СБ

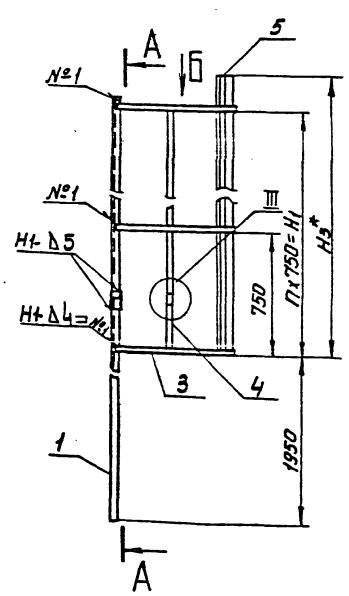

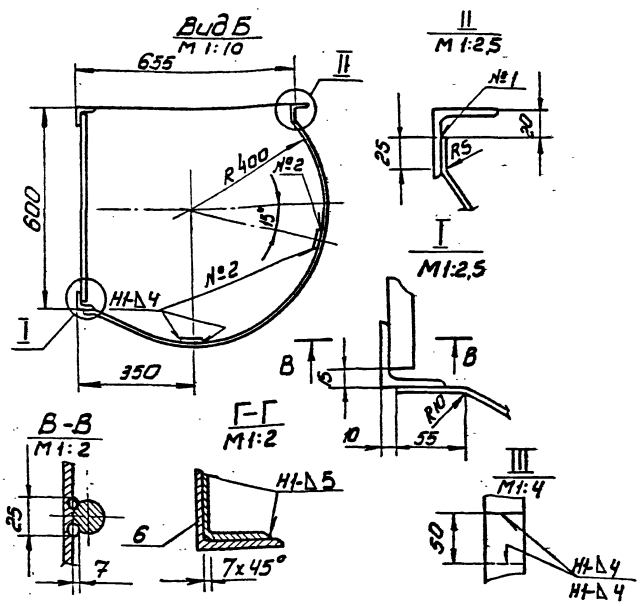

Размеры, мм

Обозначение	H	h	H1	m	H2	H3	Масса, кг
ПВ6.07.04.00	17750	21	15750	56	16800	16010	333
– 01	11750	13	9750	36	10800	10010	215
– 02	9500	10	7500	29	8700	8010	173
– 03	7500	7	5250	23	6900	6010	134
– 04	5750	5	3750	16	4800	4010	98
– 05	14750	17	12750	46	13800	13130	274

4* Размеры для справок

1. Сварные швы по ГОСТ 5264-80. Электроды типа Э-42А ГОСТ 9467-75.
2. Шероховатость поверхностей реза деталей $\sqrt{50}$, остальное – $\sqrt{}$
3. $H14, h14, \pm \frac{IT14}{2}$

					ПВ6.07.04.00СБ	
Изм.	Лист	№ докум.	Подп.	Дата		
Разраб.		Кузьмина		01.88	Лестница	Лит. / Масса / Масштаб: И / См. табл. / —
Пров.					Сборочный чертеж	
ГИП		Тюрин		01.88		Лист / Листов 1
Н.контр.		Панова		01.88		Гипронефтеспецмонтаж г. Москва
Утв.		Кузнецов		01.88		

Формат	Зона	Поз.	Обозначение	Наименование	Кол.	Примечание
				Уголок $\frac{Б\text{-}50\times50\times5\ ГОСТ\ 8509\text{-}86}{Ст.3\ ГОСТ\ 535\text{-}79}$		
				L = 7500 мм	2	28,3 кг
Б4		2	ПВБ.07.04.02	Перекладина		
				Круг $\frac{В\text{-}20\ ГОСТ\ 2590\text{-}71}{Ст.3\ ГОСТ\ 535\text{-}79}$		
				L = 570 мм	24	1,4 кг
Б4		3	ПВБ.07.04.03	Ограждение		
				Полоса $\frac{Б4\times30\ ГОСТ\ 103\text{-}76}{Ст.3\ ГОСТ\ 535\text{-}79}$		
				L = 1350 мм	8	1,9 кг
Б4		4	ПВБ.07.04.04-03	Ограждение		
				Полоса $\frac{Б4\times30\ ГОСТ\ 103\text{-}76}{Ст.3\ ГОСТ\ 535\text{-}79}$		
				L = 5280 мм	2	5,0 кг
Б4		5	ПВБ.07.04.05-03	Связь		
				Уголок $\frac{Б\text{-}50\times50\times5\ ГОСТ\ 8509\text{-}86}{Ст.3\ ГОСТ\ 535\text{-}79}$		
				L = 6010 мм	1	22,7 кг
				ПВБ.07.04.00-04		
				Детали		
Б4		1	ПВБ.07.04.01-04	Стойка		
				Уголок $\frac{Б\text{-}50\times50\times5\ ГОСТ\ 8509\text{-}86}{Ст.3\ ГОСТ\ 535\text{-}79}$		
				L = 5750 мм	2	21,7 кг
Б4		2	ПВБ.07.04.02	Перекладина		
				Круг $\frac{В\text{-}20\ ГОСТ\ 2590\text{-}71}{Ст.3\ ГОСТ\ 535\text{-}79}$		
				L = 570 мм	17	1,4 кг

Изм | Лист | N докум. | Подп. | Дата — ПВБ.07.04.00 — Лист 4

Формат	Зона	Поз.	Обозначение	Наименование	Кол.	Примечание
				ПВБ.07.04.00-02		
				Детали		
Б4		1	ПВБ.07.04.01-02	Стойка		
				Уголок $\frac{Б\text{-}50\times50\times5\ ГОСТ\ 8509\text{-}86}{Ст.3\ ГОСТ\ 535\text{-}79}$		
				L = 9500 мм	2	35,8 кг
Б4		2	ПВБ.07.04.02	Перекладина		
				Круг $\frac{В\text{-}20\ ГОСТ\ 2590\text{-}71}{Ст.3\ ГОСТ\ 535\text{-}79}$		
				L = 570 мм	30	1,4 кг
Б4		3	ПВБ.07.04.03	Ограждение		
				Полоса $\frac{Б4\times30\ ГОСТ\ 103\text{-}76}{Ст3\ ГОСТ\ 535\text{-}79}$		
				L = 1350 мм	11	1,3 кг
Б4		4	ПВБ.07.04.04-02	Ограждение		
				Полоса $\frac{Б4\times30\ ГОСТ\ 103\text{-}76}{Ст.3\ ГОСТ\ 535\text{-}79}$		
				L = 7530 мм	2	7,1 кг
Б4		5	ПВБ.07.04.05-02	Связь		
				Уголок $\frac{Б\text{-}50\times50\times5\ ГОСТ\ 8509\text{-}86}{Ст.3\ ГОСТ\ 535\text{-}79}$		
				L = 8010 мм	1	30,2 кг
				ПВБ.07.04.00-03		
				Детали		
Б4		1	ПВБ.07.04.01-03	Стойка		

Подп. и дата | Инв. N дубл. | Взам. инв. N | Подп. и дата | Инв. N подл.

Изм | Лист | N докум. | Подп. | Дата — ПВБ.07.04.00 — Лист 3

Формат	Зона	Поз.	Обозначение	Наименование	Кол.	Примечание
Б4		5	ПВБ.07.04.05	Связь		
				Уголок $\frac{Б\text{-}50\times50\times5\ ГОСТ\ 8509\text{-}86}{Ст3.\ ГОСТ\ 535\text{-}79}$		
				L = 8005 мм	2	30,4 кг
Б4		6	ПВБ.07.04.06	Уголок накладка Уголок $\frac{Б\text{-}63\times63\times5\ ГОСТ\ 8509\text{-}86}{Ст.3\ ГОСТ\ 535\text{-}79}$		
				L = 150 мм	2	0,75 кг
				ПВБ.07.04.00-01		
				Детали		
Б4		1	ПВБ.07.04.01-01	Стойка		
				Уголок $\frac{Б\text{-}50\times50\times5\ ГОСТ\ 8509\text{-}86}{Ст.3\ ГОСТ\ 535\text{-}79}$		
				L = 11750 мм	2	44,3 кг
Б4		2	ПВБ.07.04.02	Перекладина		
				Круг $\frac{В\text{-}20\ ГОСТ\ 2590\text{-}71}{Ст.3\ ГОСТ\ 535\text{-}79}$		
				L = 570 мм	37	1,4 кг
Б4		3	ПВБ.07.04.03	Ограждение		
				Полоса $\frac{Б4\times30\ ГОСТ\ 103\text{-}76}{Ст.3\ ГОСТ\ 535\text{-}79}$		
				L = 1350 мм	14	1,3 кг
Б4		4	ПВБ.07.04.04-01	Ограждение		
				Полоса $\frac{Б4\times30\ ГОСТ\ 103\text{-}76}{Ст.3\ ГОСТ\ 535\text{-}79}$		
				L = 9780 мм	2	9,2 кг
Б4		5	ПВБ.07.04.05-01	Связь		
				Уголок $\frac{Б\text{-}50\times50\times5\ ГОСТ\ 8509\text{-}86}{Ст.3\ ГОСТ\ 535\text{-}79}$		
				L = 10010 мм	1	37,7 кг

Изм | Лист | N докум. | Подп. | Дата — ПВБ.07.04.00 — Лист 2

31

Формат	Зона	Поз.	Обозначение	Наименование	Кол.	Примечание
				Документация		
А3			ПВБ.07.04.00.СБ	Сборочный чертеж		
			Переменные данные	для исполнений		
				ПВБ.07.04.00		
				Детали		
Б4		1	ПВБ.07.04.01	Стойка		
				Уголок $\frac{Б\text{-}50\times50\times5\ ГОСТ\ 8509\text{-}86}{Ст.3\ ГОСТ\ 535\text{-}79}$		
				L = 8875 мм	4	33,9 кг
Б4		2	ПВБ.07.04.02	Перекладина		
				Круг $\frac{В\text{-}20\ ГОСТ\ 2590\text{-}71}{Ст.3.\ ГОСТ\ 535\text{-}79}$		
				L = 570 мм	57	1,4 кг
Б4		3	ПВБ.07.04.03	Ограждение		
				Полоса $\frac{Б4\text{-}30\ ГОСТ\ 103\text{-}76}{Ст.3\ ГОСТ\ 535\text{-}79}$		
				L = 1350 мм	22	1,9 кг
Б4		4	ПВБ.07.04.04	Ограждение		
				Полоса $\frac{Б4\times30\ ГОСТ\ 103\text{-}76}{Ст.3\ ГОСТ\ 535\text{-}79}$		
				L = 7915 мм	2	14,9 кг

Подп. и дата | Инв. N дубл. | Взам. инв. N | Подп. и дата | Инв. N подл.

Изм	Лист	N докум.	Подп.	Дата
Разраб.		Кузьмина	Куз	01.88
Пров.				
ГИП		Тюрин	[illegible]	01.88
Н.контр.		Панова	[illegible]	01.88
Утв.		Кузнецов	[illegible]	01.88

ПВБ.07.04.00.

Лестница

Лит.	Лист	Листов
И	1	6

Гипроэнергоспецмонтаж г. Москва

24156-07 32

ПВ6.07.05.00СБ

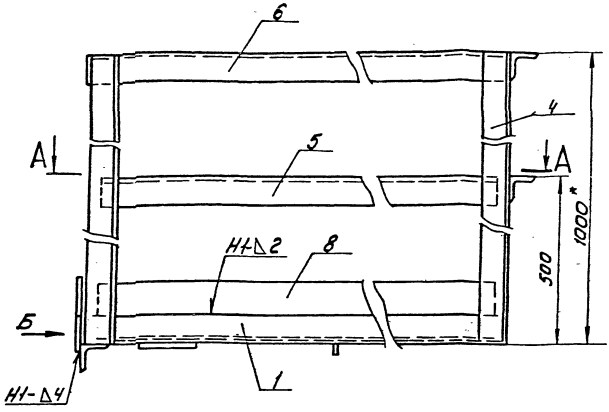

В-В

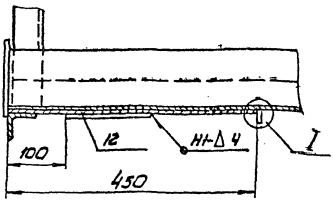

I
М1:1

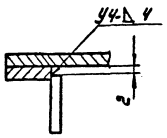

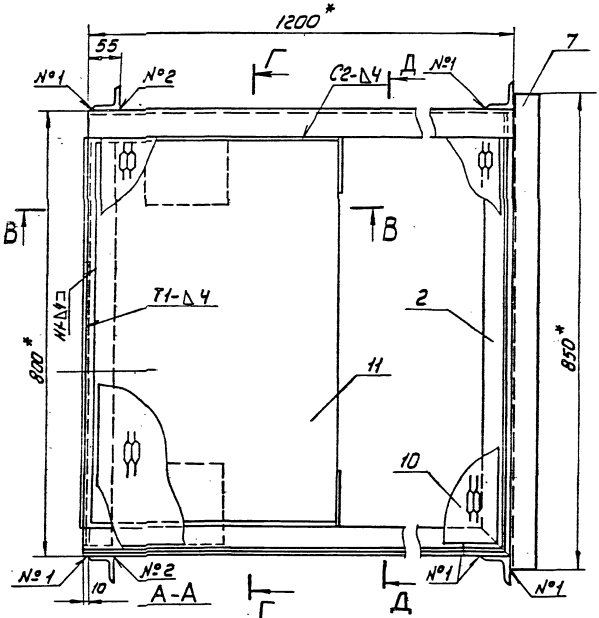

Г-Г повернуто

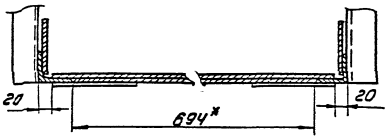

Д-Д повернуто

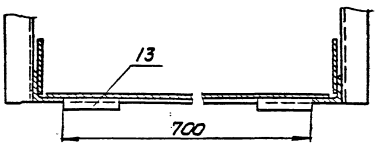

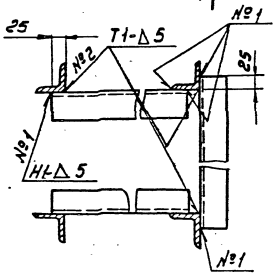

Вид Б повернуто

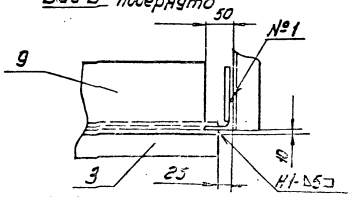

1. Сварные швы по ГОСТ 5264-80 электроды типа Э-42А ГОСТ 9467-75.
2. $\pm \frac{IT14}{2}$
3. Шероховатость поверхностей реза деталей – $\frac{50}{\nabla}$, остальное – ∇
4. *Размеры для справок.

Изм.	Кол.уч.	№док.	Подп.	Дата	ПВ6.07.05.00СБ		
Разраб.	Кудинова			01.85	Площадка Сварочный чертеж	Лит.	Масса	Масштаб
Пров.						У	79,0	1:5
Т.контр.						Лист	Листов 1	
Н.контр.	Гаркин			01.85		Госстрой СССР Оргтехстроймонтаж г. Москва		
Утв.	Кудина			01.85				

Формат	Зона	Поз.	Обозначение	Наименование	Кол.	Примечание
Б4	6		ПВ6.07.05.06	Ограждение		
				Уголок Б-50×50×5 ГОСТ 8509-86 Ст3 ГОСТ 535-79		
				L = 1200 мм	1	4,5 кг
Б4	7		ПВ6.07.05.07	Ограждение		
				Уголок Б50×50×5 ГОСТ 8509-86 Ст3 ГОСТ 535-79		
				L = 850 мм	2	3,2 кг
Б4	8		ПВ6.07.05.08	Ограждение		
				Лист Б-2 ГОСТ 19903-74 Ст3 ГОСТ 16523-70		
				100 × 3200	1	5,0 кг
Б4	9		ПВ6.07.05.09	Ограждение		
				Полоса 64×130 ГОСТ 103-76 Ст3 ГОСТ 535-79		
				L = 700 мм	1	2,9 кг
Б4	10		ПВ6.07.05.10	Настил		
				Лист ПВ 506×760×1160		
				ГОСТ 8706-78	1	14,5 кг
Б4	11		ПВ6.07.05.11	Лист		
				Лист Б-4 ГОСТ 19903-74 Ст3 ГОСТ 14637-79		
				440 × 694	1	9,6 кг
Б4	12		ПВ6.07.05.12	Подкладка		
				Полоса 64×150 ГОСТ 103-76 Ст3 ГОСТ 535-79		
				L = 150 мм	2	0,7 кг
Б4	13		ПВ6.07.05.13	Упор		
				Полоса 64×20 ГОСТ 103-76 Ст3 ГОСТ 535-79		
				L = 100 мм	2	0,06 кг

Изм. Лист. N докум. Подп. Дата — ПВ6.07.05.00 — Лист 2

Формат	Зона	Поз.	Обозначение	Наименование	Кол.	Примечание
Б4	3		ПВ6.07.04.03	Ограждение		
				Полоса 64×30 ГОСТ 103-76 Ст3 ГОСТ 535-79		
				L = 1950 мм	6	1,3 кг
Б4	4		ПВ6.07.04.04-04	Ограждение		
				Полоса 64×30 ГОСТ 103-76 Ст3 ГОСТ 535-79		
				L = 3780 мм	2	3,6 кг
Б4	5		ПВ6.07.04.05-04	Связь		
				Уголок Б-50×50×5 ГОСТ 8509-86 Ст3 ГОСТ 535-79		
				L = 4010 мм	1	15,1 кг
				ПВ6.07.04.00-05		
				Детали		
Б4	1		ПВ6.07.04.01-05	Стойка		
				Уголок Б-50×50×5 ГОСТ 8509-86 Ст3 ГОСТ 535-79		
				L = 7375 мм	4	27,6 кг
Б4	2		ПВ6.07.04.02	Перекладина		
				Круг Б-20 ГОСТ 2590-71 Ст3 ГОСТ 535-79		
				L = 570 мм	47	1,4 кг
Б4	3		ПВ6.07.04.03	Ограждение		
				Полоса 64×30 ГОСТ 103-76 Ст3 ГОСТ 535-79		
				L = 1950 мм	18	1,3 кг

Инв. № подл. | Подп. и дата | Взам. инв. № | Инв. № дубл. | Подп. и дата

Изм. Лист. N докум. Подп. Дата — ПВ6.07.04.00 — Лист 5

Формат	Зона	Поз.	Обозначение	Наименование	Кол.	Примечание
Б4	4		ПВ6.07.04.04-05	Ограждение		
				Полоса 64×30 ГОСТ 103-76 Ст3 ГОСТ 535-79		
				L = 6415 мм	4	6 кг
Б4	5		ПВ6.07.04.05-05	Связь		
				Уголок Б-50×50×5 ГОСТ 8509-86 Ст3 ГОСТ 535-79		
				L = 6565 мм	2	25 кг
Б4	6		ПВ6.07.04.06	Уголок накладка		
				Уголок Б-63×63×5 ГОСТ 8509-86 Ст3 ГОСТ 535-79		
				L = 150 мм	2	0,75 кг

Изм. Лист. N докум. Подп. Дата — ПВ6.07.05.00 — Лист 3

Формат	Зона	Поз.	Обозначение	Наименование	Кол.	Примечание
				Документация		
А2			ПВ6.07.05.00 СБ	Сборочный чертеж		
				Детали		
Б4	1		ПВ6.07.05.01	Основание		
				Уголок Б-50×50×5 ГОСТ 8509-86 Ст3 ГОСТ 535-79		
				L = 1200 мм	2	4,5 кг
Б4	2		ПВ6.07.05.02	Основание		
				Уголок Б-50×50×5 ГОСТ 8509-86 Ст3 ГОСТ 535-79		
				L = 800 мм	1	3,9 кг
Б4	3		ПВ6.07.05.03	Основание		
				Уголок Б-50×50×5 ГОСТ 8509-86 Ст3 ГОСТ 535-79		
				L = 750 мм	1	2,8 кг
Б4	4		ПВ6.07.05.04	Стойка		
				Уголок Б-50×50×5 ГОСТ 8509-86 Ст3 ГОСТ 535-79		
				L = 1000 мм	4	3,8 кг
Б4	5		ПВ6.07.05.05	Ограждение		
				Уголок Б-50×50×5 ГОСТ 8509-86 Ст3 ГОСТ 535-79		
				L = 1145 мм	1	4,3 кг

Инв. № подл. | Подп. и дата | Взам. инв. № | Инв. № дубл. | Подп. и дата

Изм. Лист. N докум. Подп. Дата — ПВ6.07.05.00

Разраб. — Площадка — Лит. И1 | Лист 1 | Листов 2

Н. контр. — Утв. —

Типовое проектное бюро г. Ижевск

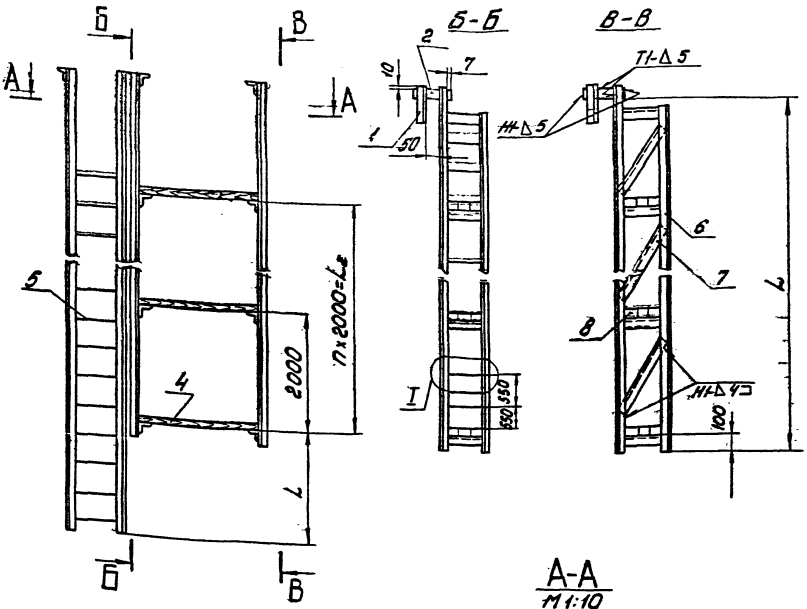

А-А
М1:10

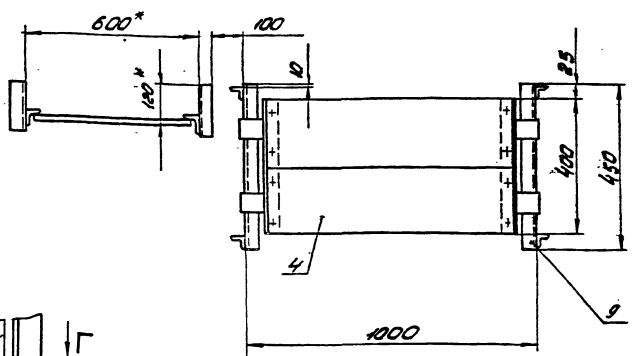

Д-Д
М1:2

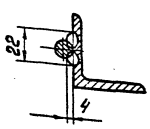

I
М1:5

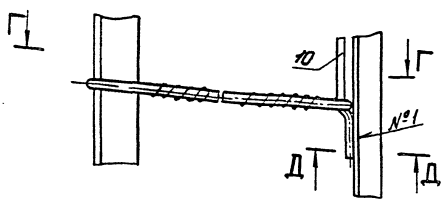

Г-Г
М1:5

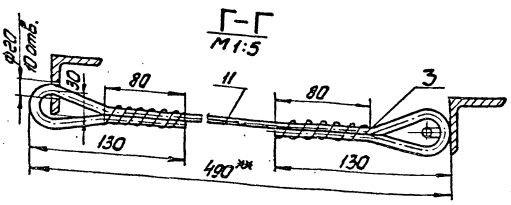

1. Шов №1 сварка ручная электродуговая
Неуказанные швы сборных соединений по ГОСТ 5264-80
Электроды сварочные типа Э42А ГОСТ 9467-75.
2. $H16,\ h16,\ \pm\frac{IT16}{2}$
3. Шероховатость поверхностей реза для деталей Б4- $\sqrt{30}$
4 * Размеры для справок.
5. ** Размер уточнить по месту.

34

Обозначение	n	Размеры, мм L_1	L_2	L	Масса, кг	Примечание
ПВ6.13.00.00	1	1910	2000	4000	208	$V=100л^3$ $200м^3$
-01	2	1600	4000	5800	286,4	$V=300м^3$ $400м^3$
-02	3	1590	6000	7300	350,2	$V=700м^3$

Нач.	Шеф	Недочум.		Подп.	Дата	ПВ6.13.00.00 СБ	
Разраб.		Кабышинец			01.18	Повести	Лит. / Масса / Масштаб
Пров.						Сборочный чертеж	У / см. табл. / —
Т.контр.							Лист / Листов 1
Н.контр.		Недочум.		Подп.	Дата		Копировал / Формат А3
Утв.		Кабышинец			01.18		

Формат	Зона	Поз.	Обозначение	Наименование	Кол.	Примечание
Б4		8	ПВБ. 13.00.05-01	L = 5950 мм	2	28,6 кг
Б4		9	ПВБ. 13.00.06	L = 450 мм	6	2,2 кг
А4		10	ПВБ. 13.00.07	Крюк	12	
				Материалы		
		11		Канат 8,1-Г-I-1764 (180) ГОСТ 7668-80 L = 750 мм		
				ПВБ. 13.00.00-02 ст. СБ		
				Сборочные единицы		
А4		4	ПВБ. 13.01.00	Площадка	4	
А4		5	ПВ9.20.00.00-04	Навесная лестница	1	
				Детали		
				Уголок		
				Уголок Б-40×40×4 ГОСТ 8509-86 Ст.3 ГОСТ 535-79		
Б4		6	ПВБ. 13.00.03-02	L = 7400 мм	2	17,9 кг
Б4		7	ПВБ. 13.00.04	L = 2100 мм	8	5,08 кг
				Уголок		
				Уголок Б-63×63×5 ГОСТ 8509-86 Ст.3 ГОСТ 535-79		
Б4		8	ПВБ. 13.00.05-02	L = 7450 мм	2	35,8 кг
Б4		9	ПВБ. 13.00.06	L = 450 мм	8	2,2 кг
А4		10	ПВБ. 13.00.07	Крюк	16	
				Материалы		
		11		Канат 8,1Г-I-1764 (180) ГОСТ 7668-80 L = 750 мм		

Изм. | Лист | N докум. | Подп. | Дата

ПВБ. 13.00.00 — Лист 3

Формат	Зона	Поз.	Обозначение	Наименование	Кол.	Примечание
Б4		6	ПВБ. 13.00.03	L = 4100 мм	2	10,0 кг
Б4		7	ПВБ. 13.00.04	L = 2100 мм	4	5,08 кг
				Уголок		
				Уголок Б-63×63×5 ГОСТ 8509-86 Ст.3 ГОСТ 535-79		
Б4		8	ПВБ. 13.00.05	L = 4150 мм	12	20,0 кг
Б4		9	ПВБ. 13.00.06	L = 450 мм	4	2,2 кг
А4		10	ПВБ. 13.00.07	Крюк	8	
				Материалы		
				Канат 8,1-Г-I-1764 (180) ГОСТ 7668-80 L = 450 мм		
				ПВБ. 13.00.00-01 см СБ		
				Сборочные единицы		
А4		4	ПВБ. 13.01.00	Площадка	3	
А4		5	ПВ9.20.00.00-03	Навесная лестница	1	
				Детали		
				Уголок		
				Уголок Б-40×40×4 ГОСТ 8509-86 Ст3 ГОСТ 535-79		
Б4		6	ПВБ. 13.00.03-01	L = 5900 мм	2	14,3 кг
Б4		7	ПВБ. 13.00.04	L = 2100 мм	6	5,08 кг
				Уголок		
				Уголок Б-63×63×5 ГОСТ 8509-86 Ст.3 ГОСТ 535-79		

Изм. | Лист | N докум. | Подп. | Дата

ПВБ. 13.00.00 — Лист 2

Формат	Зона	Поз.	Обозначение	Наименование	Кол.	Примечание
				Документация		
А2			ПВБ. 13.00.00. СБ	Сборочный чертеж		
				Детали		
				Уголок		
				Уголок Б-63×63×5 ГОСТ 8509-86 Ст.3 ГОСТ 535-79		
Б4		1	ПВБ. 13.00.01	L = 300 мм	2	1,4 кг
Б4		2	ПВБ. 13.00.02	L = 190 мм	2	0,9 кг
				Материалы		
		3		Проволока 1,6 ГОСТ 2771-81		0,2 кг
			Переменные данные	для исполнений ПВБ. 13.00.00 ст. СБ		
				Сборочные единицы		
А4		4	ПВБ. 13.01.00	Площадка	2	
А4		5	ПВ9.20.00.00-02	Навесная лестница	1	
				Детали		
				Уголок		
				Уголок Б-40×40×4 ГОСТ 8509-86 Ст3 ГОСТ 535-79		

ПВБ. 13.00.00

Изм.	Лист	N докум.	Подп.	Дата
Разраб.		Кузьмина		01.88
Пров.				
ГИП		Тюрин		01.88
Н. контр.		Панова		01.88
Утв.		Кузнецов		01.88

Подмости

Лит. | Лист | Листов: И | 1 | 3

Транспортпроектпромтяжмаш г. Москва

ПВБ. 13.00.07

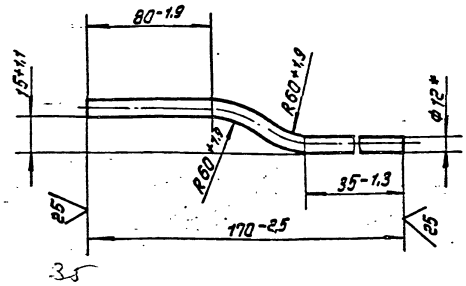

1. Длина заготовки L = 175 мм
2. * Размер для справок.

ПВБ. 13.00.07

Изм.	Лист	N докум.	Подп.	Дата
Разраб.		Кузьмина		01.88
Пров.				
Т. контр.				
ГИП		Тюрин		01.88
Н. контр.		Панова		01.88
Утв.		Кузнецов		01.88

Крюк

Лит. | Масса | Масштаб: И | 0,2 | 1:2

Лист | Листов 1

Круг В12 ГОСТ 2590-71 Ст.3 ГОСТ 535-79

Транспортпроектпромтяжмаш г. Москва

24.06.07 36

ПВ6.13.01.03

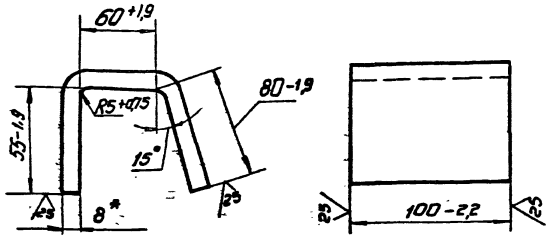

1. Длина заготовки L=225мм
2. *Размер для справок.

Изм.	Лист	№ докум.	Подп.	Дата	ПВ 6.13.01.03		
Разраб.		Кузьмина		01.88	Крюк	Лит.	Масса	Масштаб
Пров.						И	1,55	1:2
Т.контр.						Лист	Листов 1	
ГИП		Тюрин		01.88	Лист Б-8 ГОСТ 19903-74 / Ст3 ГОСТ 14637-79	Спецнефтемонтаж г. Москва		
Н.контр.		Панова		01.88				
Утв.		Кузнецов		01.88				

Формат	Зона	Поз.	Обозначение	Наименование	Кол.	Примечание
				Документация		
А3			ПВ6.13.01.00 СБ	Сборочный чертеж		
				Детали		
Б1		1	ПВ6.13.01.01	Полка		
				Уголок Б-50×50×5 ГОСТ 8509-86 / Ст3 ГОСТ 535-79		
				L=400мм	2	1,51кг
Б4		2	ПВ6.13.01.02	Настил		
				Доска 40×200 ГОСТ 8486		
				L=990мм.	2	5,07кг
А4		3	ПВ6.13.01.03	Крюк	4	
				Стандартные изделия		
		4		Болты Б×50 ГОСТ 7798-70		

Инв.№ подл. | Подп. и дата | Взам. инв.№ | Инв.№ дубл. | Подп. и дата

					ПВ 6.13.01.00			
Изм.	Лист	№ докум.	Подп.	Дата	Площадка	Лит.	Лист	Листов
Разраб.		Кузьмина		01.88		И		1
Пров.						Спецнефтемонтаж г. Москва		
ГИП		Тюрин		01.88				
Н.контр.		Панова		01.88				
Утв.		Кузнецов		01.88				

ПВ6.13.01.00СБ

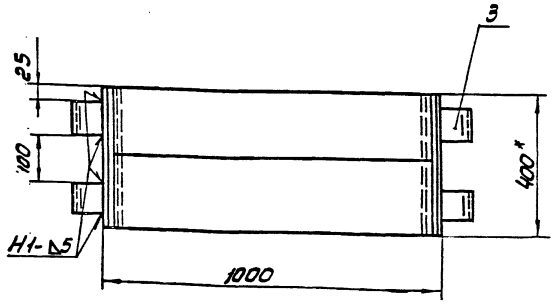

Поз.2
М1:2

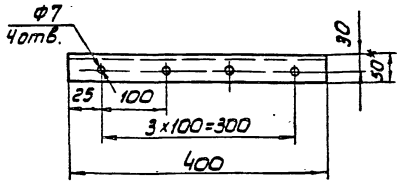

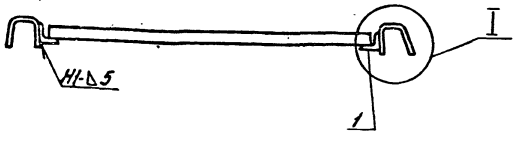

I
М1:2

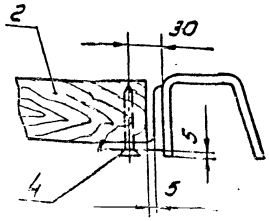

1. Сварные швы по ГОСТ 5264-80. Электроды сварочные типа Э42А ГОСТ 9467-75
2. Н16, h16, ± IT16/2
3. Шероховатость поверхностей реза для деталей Б4 25.
4. *Размер для справок.

Изм.	Лист	№ докум.	Подп.	Дата	ПВ6.13.01.00 СБ			
Разраб.		Кузьмина		01.88	Площадка	Лит.	Масса	Масштаб
Пров.					Сборочный чертеж	И	19.4	1:10
ГИП		Тюрин		01.88		Лист	Листов 1	
Н.контр.						Спецнефтемонтаж г. Москва		
Утв.								

ПВ4.05.00.03

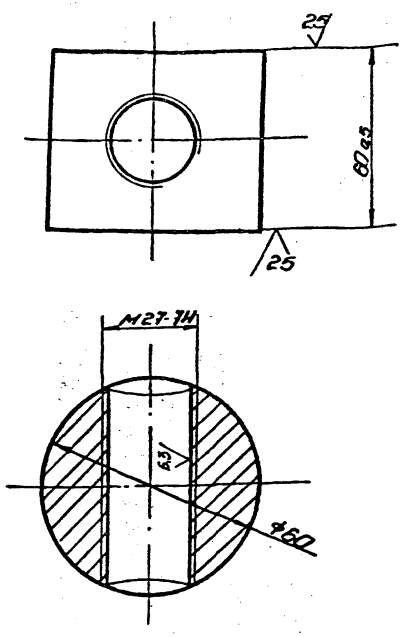

* Размер для справок.

Изм.	Лист	№ докум.	Подп.	Дата	ПВ4.05.00.03		
Разраб.	Кузьмина			01.88	Гайка	Лит.	Масса	Масштаб
Пров.	Кузьмина			01.88		И	1,2	1:1
Т.контр.						Лист	Листов 1
ГИП	Тюрин			01.88	Труг В-60 ГОСТ 2590-71	Гипронефтеспецмонтаж г. Москва
Н.контр.	Панова			01.88	Ст3 ГОСТ 535-79	
Утв.	Кузьмина			01.88		

Копировал

ПВ4.05.01.01

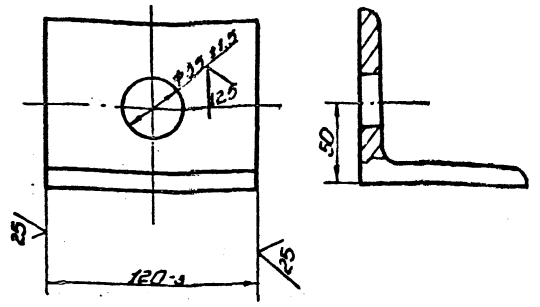

Неуказанные предельные отклонения размеров: h16, h16, $\pm\frac{IT16}{2}$.

Изм.	Лист	№ докум.	Подп.	Дата	ПВ4.05.01.01		
Разраб.	Кузьмина			01.88	Уголок	Лит.	Масса	Масштаб
Пров.	Кузьмина			01.88		И	1,25	1:2
Т.контр.						Лист	Листов 1
ГИП	Тюрин			01.88	Уголок Б-30×20×8 ГОСТ 8509-86	Гипронефтеспецмонтаж г. Москва
Н.контр.	Панова			01.88	Ст3 ГОСТ 535-79	
Утв.	Кузьмина			01.88		

Копировал

ПВ4.05.00.00.05

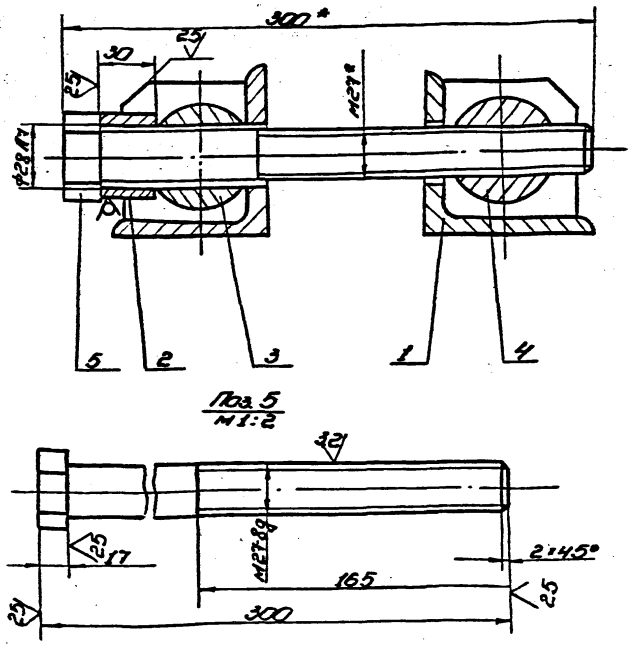

Поз. 5
М1:2

* Размеры для справок.

Изм.	Лист	№ докум.	Подп.	Дата	ПВ4.05.00.00.05		
Разраб.	Кузьмина			01.88	Стяжное приспособление	Лит.	Масса	Масштаб
Пров.					Сборочный чертеж*	У	7,6	1:2
Т.контр.						Лист	Листов 1
ГИП	Тюрин			01.88		Гипронефтеспецмонтаж г. Москва
Н.контр.						
Утв.	Кузьмина			01.88		

Копировал

ПВ4.05.01.02

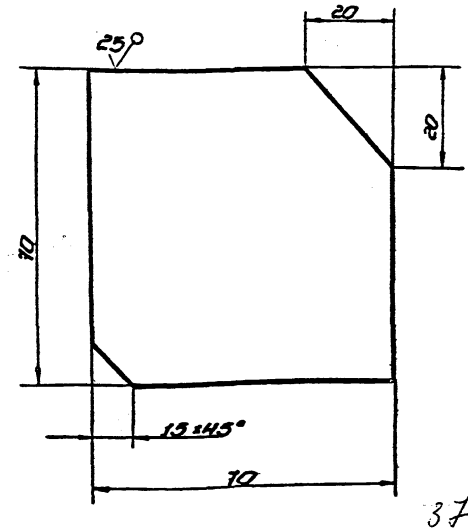

37

Неуказанные предельные отклонения размеров: h16, $\pm\frac{IT16}{2}$.

Изм.	Лист	№ докум.	Подп.	Дата	ПВ4.05.01.02		
Разраб.	Кузьмина			01.88	Ребро	Лит.	Масса	Масштаб
Пров.				01.88		У	0,3	1:1
Т.контр.						Лист	Листов 1
ГИП	Тюрин			01.88	Лист Б3 ГОСТ 19903-74 Ст3 ГОСТ 14637-79	Гипронефтеспецмонтаж г. Москва
Н.контр.	Панова			01.88		
Утв.	Кузьмина			01.88		

Копировал 24156-07. 32 Формат

Формат	Зона	Поз.	Обозначение	Наименование	Кол.	Приме-чание
				Документация		
А4			ПВ4.05.01.00 СБ	Сборочный чертеж		
				Детали		
А4		1	ПВ4.05.01.01	Ребро	2	
А4		2	ПВ4.05.01.02	Уголок	1	

ПВ4.05.01.00

Изм.	Лист	№ докум.	Подп.	Дата
Разраб.		Кузьмина		01.88
Пров.		Кузьмина		01.88
ГИП		Тюрин		01.88
Н. контр.		Панова		01.88
Утв.		Кузнецов		01.88

Кронштейн

Лит.	Лист	Листов
И		1

Гипронефтеспецмонтаж г. Москва

ПВ4.05.00.02

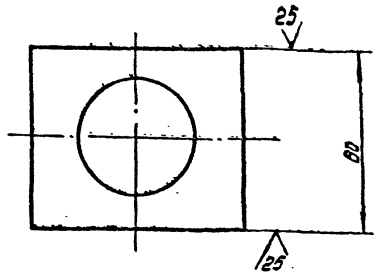

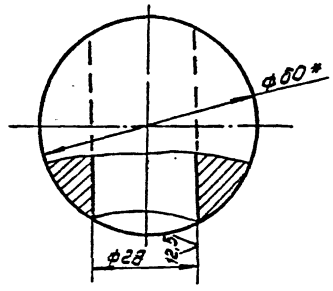

1. $H15;\ h15;\ \pm\frac{IT16}{2}$
2. *Размер для справок.

Изм.	Лист	№ докум.	Подп.	Дата
Разраб.		Кузьмина		01.88
Пров.		Кузьмина		01.88
Т.контр.				
ГИП		Тюрин		01.88
Н.контр.		Панова		01.88
Утв.		Кузнецов		01.88

Сухарь

Круг $\frac{B-60\ ГОСТ\ 2590-71}{Ст.3\ ГОСТ\ 535-79}$

Лит	Масса	Масштаб
И	1,2	1:1
Лист	Листов 1	

Гипронефтеспецмонтаж г. Москва

Формат	Зона	Поз.	Обозначение	Наименование	Кол.	Приме-чание
				Документация		
А4			ПВ4.05.00.00 СБ	Сборочный чертеж		
				Сборочные единицы		
А4		1	ПВ4.05.01.00	Кронштейн		
				Детали		
Б4		2	ПВ4.05.00.01	Втулка		
				Круг $\frac{B-45\ ГОСТ\ 2590-71}{Ст.3\ ГОСТ\ 535-79}$		
				L=30мм	1	0,15кг
А4		3	ПВ4.05.00.02	Сухарь	1	
А4		4	ПВ4.05.00.03	Гайка	1	
Б4		5	ПВ4.05.00.04	Болт		
				Шестигранник $\frac{40\ ГОСТ\ 2879-69}{Ст3\ ГОСТ\ 535-79}$		
				L=300мм	1	3,3кг

ПВ4.05.00.00

Изм.	Лист	№ докум.	Подп.	Дата
Разраб.		Кузьмина		01.88
Пров.		Кузьмина		01.88
ГИП		Тюрин		01.88
Н. контр.		Панова		01.88
Утв.		Кузнецов		01.88

Стяжное приспособление

Лит	Лист	Листов
		1

Гипронефтеспецмонтаж г. Москва

ПВ4.05.01.00 СБ

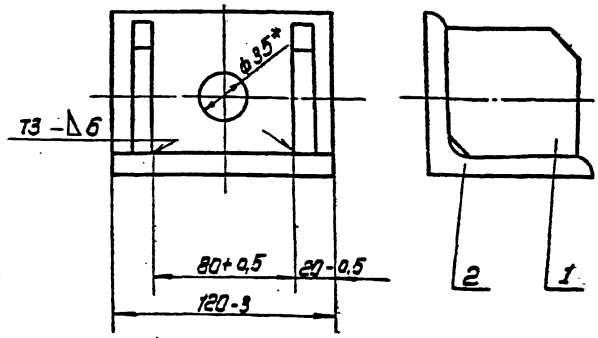

1. Сварные швы по ГОСТ 5264-80.
   Электроды сварочные типа Э42А ГОСТ 9467-75.
2. * Размер для справок.

Изм.	Лист	№ докум.	Подп.	Дата
Разраб.		Кузьмина		01.88
Пров.		Кузьмина		01.88
Т.контр.				
ГИП		Тюрин		01.88
Н.контр.		Панова		01.88
Утв.		Кузнецов		01.88

Кронштейн
Сборочный чертеж

Лит	Масса	Масштаб
И	1,85	1:2
Лист	Листов 1	

Гипронефтеспецмонтаж г. Москва

Формат	Зона	Поз.	Обозначение	Наименование	Кол.	Примечание
				Документация		
А3			ПВ4.03.01.00СБ	Сборочный чертеж		
				Детали		
Б4		1	ПВ4.03.01.01	Пластина		
				Лист $\frac{6-24\ ГОСТ\ 19903-74}{Ст.3\ ГОСТ\ 14637-79}$		
				130×260	1	3,6кг
А4		2	ПВ4.03.01.02	Гайка	1	

Изм.	Лист	№ докум.	Подп.	Дата
Разраб.		Кузьмина		01.88
Пров.				
ГИП		Тюрин		01.88
Н. контр.		Панова		01.88
Утв.		Кузнецов		01.88

ПВ4.03.01.00

Корпус

Лит.	Лист	Листов
И		1

Гипронефтеспецмонтаж г. Москва

Формат	Зона	Поз.	Обозначение	Наименование	Кол.	Примечание
				Документация		
А3			ПВ4.03.00.00СБ	Сборочный чертеж		
				Сборочные единицы		
А4		1	ПВ4.03.01.00	Корпус	1	
				Детали		
Б4		2	ПВ4.03.00.01	Ручка		
				Круг $\frac{В18\ ГОСТ\ 2590-71}{Ст\ В.\ ГОСТ\ 535-79}$		
				L=180 мм	1	0,4кг
А4		3	ПВ4.03.00.02	Винт	1	

Инв.№подл. | Подп. и дата | Взам.инв.№ | Инв.№дубл. | Подп. и дата

Изм.	Лист	№ докум.	Подп.	Дата
Разраб.		Кузьмина		01.88
Пров.				
ГИП		Тюрин		01.88
Н. контр.		Панова		01.88
Утв.		Кузнецов		01.88

ПВ4.03.00.00

Струбцина для прижима обвязочного уголка

Лит.	Лист	Листов
И		1

Гипронефтеспецмонтаж г. Москва

ПВ4.03.00.00.СБ

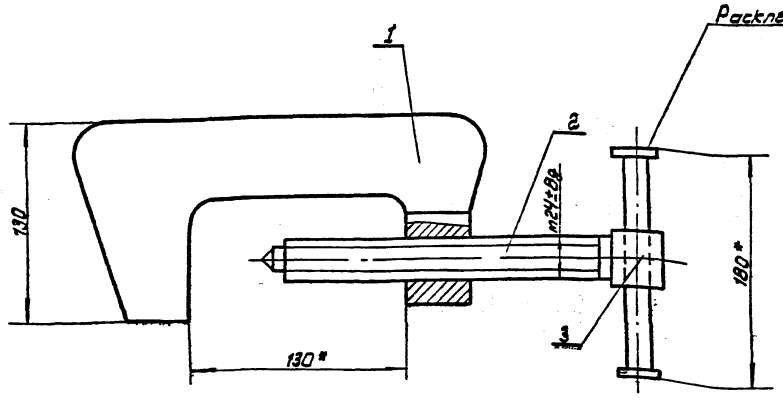

3.9

* Размеры для справок.

ПВ4.03.00.00СБ

Изм.	Лист	№ докум.	Подп.	Дата
Разраб.		Кузьмина		01.88
Пров.				
ГИП		Тюрин		01.88
Н. контр.		Панова		01.88
Утв.		Кузнецов		01.88

Струбцина для прижима обвязочного уголка

Сборочный чертеж

Лит.	Масса	Масштаб
И	5.2	1:2
Лист	Листов 1	

Гипронефтеспецмонтаж г. Москва

ПВЧ. 03. 01. 02

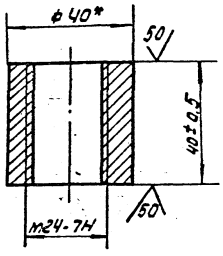

* Размер для справок.

Изм.	Лист	№ докум.	Подп.	Дата	ПВЧ. 03. 01. 02	Лит.	Масса	Масштаб
Разраб.		Кузьмина		01.88	Гайка	И	0,25	1:1
Пров.						Лист	Листов 1	
Т. контр.								
ГИП		Тюрин		01.88	Круг В-40 ГОСТ 2590-71 / Ст.3 ГОСТ 535-79	Гипронефтеспецмонтаж г. Москва		
Н. контр.		Панова		01.88				
Утв.		Кузнецов		01.88				

ПВЧ. 03. 00. 02

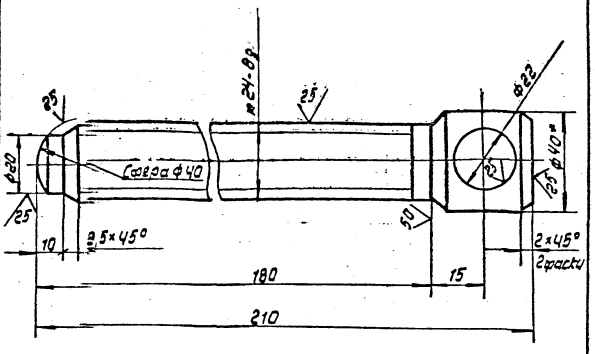

1. H16 ; h16; ±IT16/2
2. * Размер для справок.

Изм.	Лист	№ докум.	Подп.	Дата	ПВЧ. 03. 00. 02	Лит.	Масса	Масштаб
Разраб.		Кузьмина		01.88	Винт	И	0,8	1:1
Пров.						Лист	Листов 1	
Т. контр.								
ГИП		Тюрин		01.88	Круг В-40 ГОСТ 2590-71 / Ст.3 ГОСТ 535-79	Гипронефтеспецмонтаж г. Москва		
Н. контр.		Панова		01.88				
Утв.		Кузнецов		01.88				

Инв. № подл. | Подп. и дата | Взам. инв. № | Инв. № дубл. | Подп. и дата

ПВЧ. 03. 01. 00 СБ

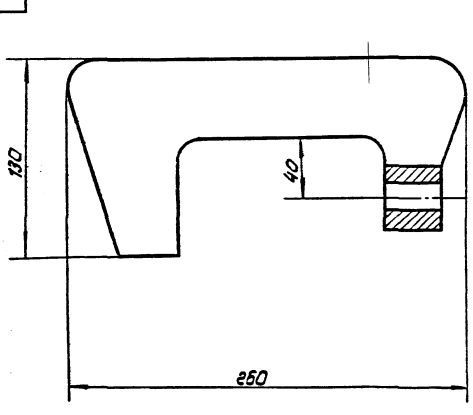

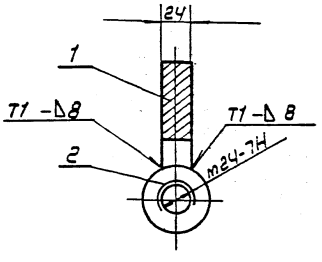

1. Сварные швы по ГОСТ 5264-80. Электроды сварочные типа Э42А ГОСТ 9467-75.
2. H16 ; h16; ±IT16/2
3. Размер для справок.

Поз.1

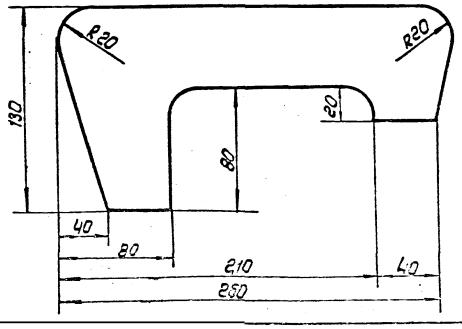

Изм.	Лист	№ докум.	Подп.	Дата	ПВЧ. 03. 01. 00 СБ	Лит.	Масса	Масштаб
Разраб.		Кузьмина		01.88	Корпус	И	4,0	1:2
Пров.					Сборочный чертеж	Лист	Листов 1	
Т. контр.								
ГИП		Тюрин		01.88		Гипронефтеспецмонтаж г. Москва		
Н. контр.		Панова		01.88				
Утв.		Кузнецов		01.88				

15-1307.01.00.00СБ

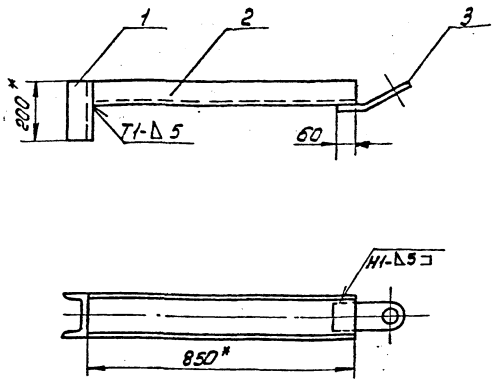

1. Сварные швы по ГОСТ 5264-80 Электроды типа Э42А ГОСТ 9467-75
2. $\pm \frac{7T16}{2}$
3. Шероховатость поверхностей реза для деталей Б4-50
4. * Размеры для справок.

					15.1307.01.00.00СБ			
Изм.	Лист	№ докум.	Подп.	Дата	Приспособление для прижима стенки к щиту Сборочный чертеж	Лит.	Масса	Масштаб
Разраб.		Кузьмина		01.88		И	15,5	1:10
Пров.						Лист	Листов 1	
ГИП		Тюрин		01.88		Гипронефтеспецмонтаж г. Москва		
Н.контр.		Панова		01.88				
Утв.		Кузнецов		01.88				

15-1307.01.00.00СБ

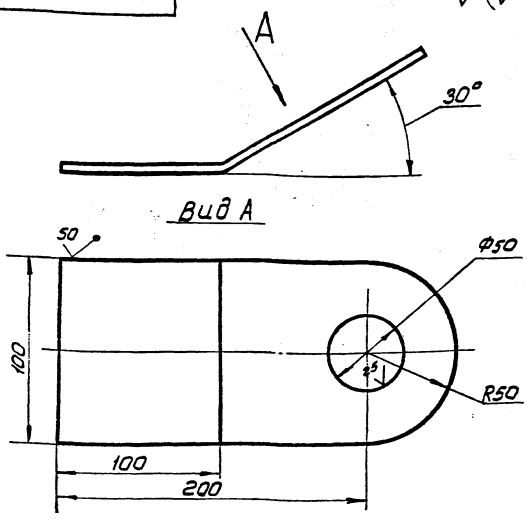

Неуказанные предельные отклонения размеров: Н16, h16; $\pm \frac{7T16}{2}$

					15-1307.01.00.03			
Изм.	Лист	№ докум.	Подп.	Дата	Ухо	Лит.	Масса	Масштаб
Разраб.		Кузьмина		01.88		И	1.0	1:2
Пров.						Лист	Листов 1	
ГИП		Тюрин		01.88	Лист Б-8 ГОСТ 19903-74 Ст.3 ГОСТ 14637-79	Гипронефтеспецмонтаж г. Москва		
Н.контр.		Панова		01.88				
Утв.		Кузнецов		01.88				

Формат	Зона	Поз.	Обозначение	Наименование	Кол.	Примечание
				Документация		
А3			15-1307.01.00.00	Сборочный чертеж		
				Детали		
Б4		1	15-1307.01.00.01	Прижим		
				Швеллер 14 ГОСТ 8240-72 Ст.3 ГОСТ 535-79		
				L=200 мм	1	2,7кг
Б4		2	15-1307.01.00.02	Направляющая		
				Швеллер 14 ГОСТ 8240-72 Ст.3 ГОСТ 535-79		
				L=860 мм	1	11,6кг
А4		3	15-1307.01.00.03	Ухо	1	

41

Подп. и дата | Инв. № дубл. | Взам. инв. № | Подп. и дата | Инв. № подл.

					15-1307.01.00.00СБ			
Изм.	Лист	№ докум.	Подп.	Дата	Приспособление для прижима стенки к щиту	Лит.	Лист	Листов
Разраб.		Кузьмина		01.88		И		1
Пров.						Гипронефтеспецмонтаж г. Москва		
ГИП		Тюрин		01.88				
Н.контр.		Панова		01.88				
Утв.		Кузнецов		01.88				

Формат	Зона	Поз.	Обозначение	Наименование	Кол.	Примечание
				15-1306.01.00.00-02 см.СБ		
				Стандартные изделия		
		1		Звено Рт1-0.63 ГОСТ 25573-82	1	1.00 кг
		2		Звено ОВ1-0.4 ГОСТ 25573-82	1	0.101 кг
		3		Скоба СА-2 ОСТ 5.2312-79	3	0.06 кг
		4		Строп 2СК-0,5 3300		
				ГОСТ 25573-82	1	
		5		Строп 1СК-0.4 3550		
				ГОСТ 25573-82	1	
				15-1306.01.00.00-03 см СБ		
				Стандартные изделия		
		1		Звено Рт1-1.0 ГОСТ 25573-82	1	1.0 кг
		3		Скоба СА-5 ОСТ 5.2312-79	3	0.13 кг
		4		Строп 3СК-1.0 4000		
				ГОСТ 25573-82	1	

Изм.	Лист	№ докум.	Подп.	Дата	15-1306.01.00.00 СБ	Лист 2

Формат	Зона	Поз.	Обозначение	Наименование	Кол.	Примечание
				Документация		
			15-1306.01.00.00	Сборочный чертеж		
			Переменные данные	для исполнения		
				15-1300.01.00.00. см. СБ		
				Стандартные изделия		
		1		Звено Рт1-0.63 ГОСТ 25573-82	1	1.00 кг
		2		Звено ОВ1-0.4 ГОСТ 25573-82	1	0.101 кг
		3		Скоба СА-2 ОСТ 52312-79	3	0.06 кг
		4		Строп 2СК-0.5 3200		
				ГОСТ 25573-82	1	
		5		Строп 1СК-0.4 3000		
				ГОСТ 25573-82	1	
				15-1308.01.00.00-01 см.СБ		
				Стандартные изделия		
		1		Звено Рт1-0.63 ГОСТ 25573-82	1	1.00 кг
		2		Звено ОВ1-0.4 ГОСТ 25573-82	1	0.101 кг
		3		Скоба СА-2 ОСТ 5.2312-79	3	0.06 кг
		4		Строп 2СК-0.5 3100		
				ГОСТ 25573-82		
		5		Строп 1СК-0.4 3400		
				ГОСТ 25573-82		

Подп. и дата | Инв. № подл. | Взам. инв. № | Подп. и дата | Инв. № подл.

Изм.	Лист	№ докум.	Подп.	Дата	15-1306.01.00.00
Разраб.		Кузьмина		01.88	Строп 3х ветвевой Сборочный чертеж
Пров.					
ГИП		Тюрин		01.88	
Н.контр.		Панова		01.88	
Утв.		Кузнецов		01.88	

Лит. | Л | Б | И | Гипр

42

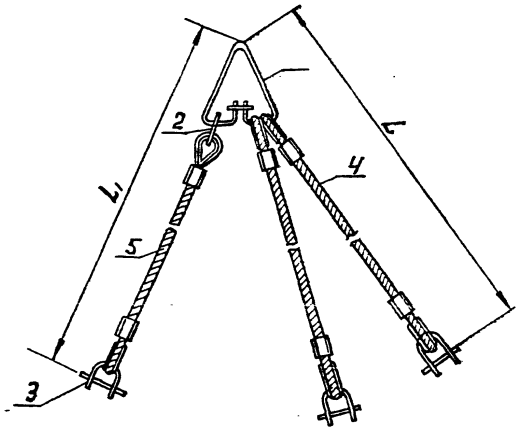

Обозначение	L мм	L. мм	Грузоподъемность тс	Масса кг	Примечание
15-1306.01.00.00	3200	3000	0.38	1.28	V=300 м³ 400 м³
15-1306.01.00.00-01	3100	3400	0.47	1.28	V=700 м³
15-1306.01.00.00-02	3300	3550	0.3	1.28	V=100 м³
15-1306.01.00.00-03	4000	4000	1.0	1.39	V=200 м³

Подп. и дата | Инв. № подл. | Взам. инв. № | Подп. и дата | Инв. № подл.

Изм.	Лист	№ докум.	Подп.	Дата	15-1306.01.00.00 СБ
Разраб.		Кузьмина		01.88	Строп 3х ветвевой Сборочный чертеж
Пров.					
Т.контр.					
ГИП		Тюрин		01.88	
Н.контр.		Панова		01.88	
Утв.		Кузнецов		01.88	

Лит. | Масса | Масштаб | И | см. табл. | — | Лист | Листов 1 | Гипронефтеспецмонтаж г. Москва

24156-07 43

ПВ31.01.00.02

25 V(√)

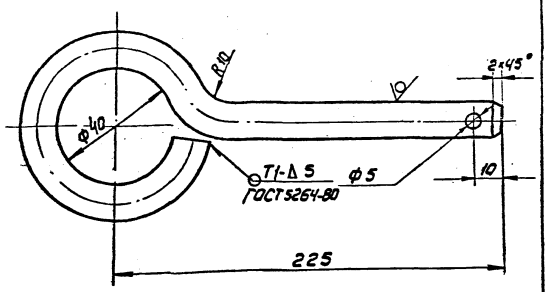

1. Электроды сварочные типа Э42А ГОСТ 9467-75.
2. H16; h16; ± IT16/2
3. Длина заготовки 350мм

Изм.	Лист	№ докум.	Подп.	Дата
Разраб.		Кузьмина		01.88
Пров.				
Т.контр.				
ГИП		Тюрин		01.88
Н.контр.		Панова		01.88
Утв.		Кузнецов		01.88

ПВ31.01.00.02

Штырь

Лит.	Масса	Масштаб
Ц	0.3	1:1

Лист | Листов 1

Круг В12 ГОСТ 2590-71 / Ст.3 ГОСТ 535-79

Гипронефтеспецмонтаж г. Москва

Поз.	Обозначение	Наименование	Кол.	Примечание
		Документация		
А4	ПВ31.01.00.00 СБ	Сборочный чертеж		
		Сборочные единицы		
А4	1 ПВ31.01.01.00	Крестовина	1	
		Детали		
А4	2 ПВ31.01.00.01	Щека	1	
А4	3 ПВ31.01.00.02	Штырь	1	
		Стандартные изделия		
	4	Болт М20×70 ГОСТ 7798-70	4	
	5	Гайка М20 ГОСТ 5915-70	4	
	6	Шплинт 5×20 ГОСТ 397-79	1	

Инв.№ подл. | Подп. и дата | Взам. инв.№ | Инв.№ дубл. | Подп. и дата

Изм.	Лист	№ докум.	Подп.	Дата
Разраб.		Кузьмина		01.88
Пров.				
ГИП		Тюрин		01.88
Н.контр.		Панова		01.88
Утв.		Кузнецов		01.88

ПВ31.01.00.00

Приспособление для раскатки рулонов

Лит.	Лист	Листов
Ц		1

Гипронефтеспецмонтаж г. Москва

ПВ31.01.00.00СБ

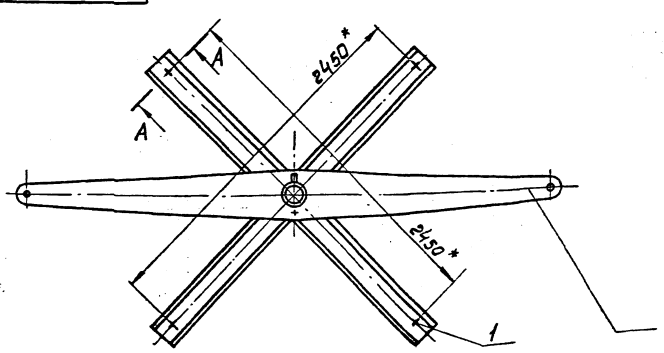

Б-Б
М1:5

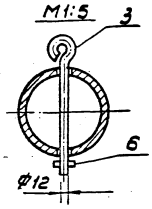

А-А повернуто
М1:5

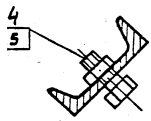

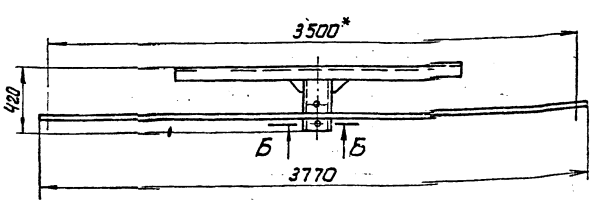

43

* Размеры для справок

ПВ31.01.00.00СБ

Приспособление для раскатки рулонов

Сборочный чертеж

Изм.	Лист	№ докум.	Подп.	Дата
Разраб.		Кузьмина		01.88
Пров.				
Т.контр.				
ГИП		Тюрин		01.88
Н.контр.		Панова		01.88
Утв.		Кузнецов		01.88

Лит.	Масса	Масштаб
Ц	1700	1:20

Лист | Листов 1

Гипронефтеспецмонтаж г. Москва

ПВ 31. 01. 01. 01

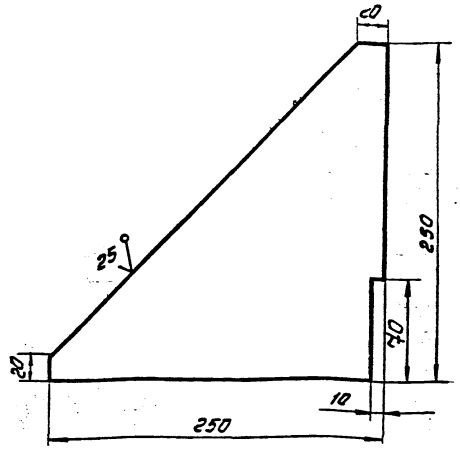

Неуказанные предельные отклонения размеров: h 16.

					ПВ 31. 01. 01. 01		
Изм.	Лист	№ докум.	Подп.	Дата	Косынка	Лит.	Масса / Масштаб
Разраб.		Кузьмина		01.88		Ц	20 / 1:2,5
Пров.						Лист	Листов 1
Т. контр.							
ГИП		Тюрин		01.88	Лист Б-8 ГОСТ 19903-74	Гипронефтеспецмонтаж г. Москва	
Н. контр.		Панова		01.88	Ст. 3 ГОСТ 14637-79		
Утв.		Кузнецов		01.88			

ПВ 31. 01. 01. 00 СБ

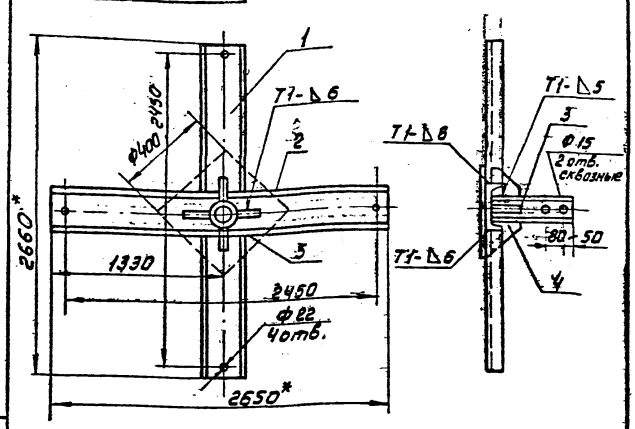

1. Сварные швы по ГОСТ 5264-80. Электроды сварочные типа Э 42 А ГОСТ 9467-75.
2. H16; h16; ± JT16/2
3 Шероховатость поверхностей реза для дет. Б4 25
4 * Размеры для справок.

					ПВ 31. 01. 01. 00 СБ		
Изм.	Лист	№ докум.	Подп.	Дата	Крестовина	Лит.	Масса / Масштаб
Разраб.		Кузьмина		01.88		Ц	116,0 / 1:20
Пров.					Сборочный чертеж	Лист	Листов 1
Т. контр.							
ГИП		Тюрин		01.88		Гипронефтеспецмонтаж г. Москва	
Н. контр.		Панова		01.88			
Утв.		Кузнецов		01.88			

Инв. № подл. | Подп. и дата | Взам. инв. № | Инв. № дубл. | Подп. и дата

ПВ 31. 01. 00. 01

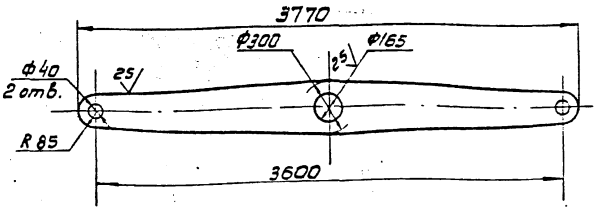

44

Неуказанные предельные отклонения размеров: H16; h16; ± JT16/2

					ПВ 31. 01. 00. 01		
Изм.	Лист	№ докум.	Подп.	Дата	Щека	Лит.	Масса / Масштаб
Разраб.		Кузьмина		01.88		Ц	45,0 / 1:20
Пров.						Лист	Листов 1
Т. контр.							
ГИП		Тюрин		01.88	Лист Б-8 ГОСТ 19903-74	Гипронефтеспецмонтаж г. Москва	
Н. контр.		Панова		01.88	Ст. 3 ГОСТ 14637-79		
Утв.		Кузнецов		01.88			

Формат	Зона	Поз.	Обозначение	Наименование	Кол.	Примечание
				Документация		
А4			ПВ31. 01. 01. 00	Сборочный чертеж		
				Детали		
Б4		1	ПВ 31. 01. 01. 01	Швеллер		
				Швеллер 18 ГОСТ 8240-72 / Ст3 ГОСТ 535-79		
				L = 1240 мм	2	20,5 кг
Б4		2	ПВ31. 01. 01. 02	Швеллер		
				Швеллер 18ГОСТ8240-72 / Ст3 ГОСТ 535-79		
				L = 2660 мм	1	43,5 кг
Б4		3	ПВ31. 01. 01. 03	Труба		
				Труба 159 х 8 ГОСТ 8732-78 / В10 ГОСТ 8731-74		
				L = 450 мм	1	13,5 кг
А4		4	ПВ31. 01. 01. 04	Косынка	4	
А3		5	ПВ31. 01. 01. 05	Подкладка		
				Лист Б8 ГОСТ 19903-74 / Ст-3 ГОСТ 14637-79		
				400 х 400	1	10,0 кг

Инв. № подл. | Подп. и дата | Взам. инв. № | Инв. № дубл. | Подп. и дата

					ПВ 31. 01. 01. 00		
Изм.	Лист	№ докум.	Подп.	Дата	Крестовина	Лит.	Лист / Листов
Разраб.		Кузьмина		01.88		Ц	1
Т. контр.						Гипронефтеспецмонтаж г. Москва	
ГИП		Тюрин		01.88			
Н. контр.		Панова		01.88			
Утв.		Кузнецов		01.88			

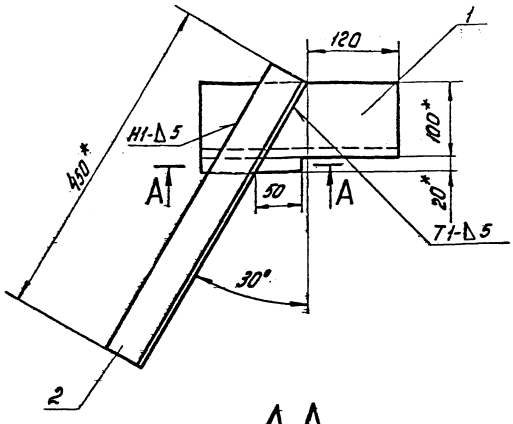

А-А

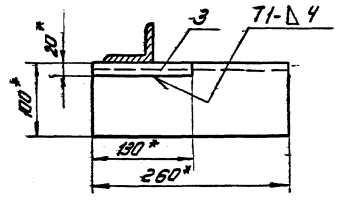

1. Сварные швы по ГОСТ 5264-80. Электроды типа Э42 А ГОСТ 9467-75.
2. H16; h16, $\pm \frac{JT16}{2}$
3. Шероховатость поверхностей реза для деталей Б4 $\sqrt{25}$
4. *Размеры для справок

					15-1307.02.00.00СБ			
Изм.	Лист	№ докум.	Подп.	Дата	Ловитель Сборочный чертеж	Лит.	Масса	Масштаб
Разраб.		Кузьмина		01.88		И	6,0	1:4
Пров.						Лист	Листов 1	
Т.контр.						Гипронефтеспецмонтаж г. Москва		
Гип		Тюрин		01.88				
Н.контр.		Панова		01.88				
Утв.		Кузнецов		01.88				

Формат	Зона	Поз.	Обозначение	Наименование	Кол.	Примечание
				Документация		
А3			15-1307.02.00.00СБ	Сборочный чертеж		
				Детали		
Б4		1	15-1307.02.00.01	Опора		
				Уголок Б-100×100×8 ГОСТ 8509-72 / Ст3 ГОСТ 535-79		
				L=260 мм	1	3,2 кг
Б4		2	15-1307.02.00.02	Укосина		
				Уголок Б-63×63×5 ГОСТ 8509-72 / Ст3 ГОСТ 535-79		
				L=450 мм	1	2,2 кг
Б4		3	15-1307.02.00.03	Брусок		
				Квадрат В-20 ГОСТ 2591-71 / Ст3 ГОСТ 535-79		
				L=130 мм	1	0,5 кг

					15-1307.02.00.00			
Изм.	Лист	№ докум.	Подп.	Дата	Ловитель	Лит.	Лист	Листов
Разраб.		Кузьмина		01.88		И		1
Пров.						Гипронефтеспецмонтаж г. Москва		
Гип		Тюрин		01.88				
Н.контр.		Панова		01.88				
Утв.		Кузнецов		01.88				

Инв. № подл. | Подп. и дата | Взам. инв. № | Инв. № дубл. | Подп. и дата

Формат	Зона	Поз.	Обозначение	Наименование	Кол.	Приме-чание
				Полоса		
				Полоса $\frac{4=20\ ГОСТ\ 103-76}{Ст3\ ГОСТ\ 535-79}$		
				L=1500 мм	3	0,9кг
Б4		7	ПВ9.20.00.07	Круг		
				Круг $\frac{Ø18\ ГОСТ\ 2590-71}{Ст3\ ГОСТ\ 535-79}$		
				L=580 мм	11	1,1кг
				ПВ9.20.00.00.01 См.СБ		
				Детали		
Б4		4	ПВ9.20.00.04-01	Уголок		
				Уголок $\frac{Б\ 40\times40\times4\ ГОСТ\ 8509-86}{Ст3\ ГОСТ\ 535-79}$		
				L=4460 мм	2	13,8кг
Б4		5	ПВ9.20.00.05	Полоса		
				Полоса $\frac{4=20\ ГОСТ\ 103-76}{Ст3\ ГОСТ\ 535-79}$		
				L=1920 мм	4	1,2кг
Б4		6	ПВ9.20.00.08-01	Полоса		
				Полоса $\frac{4=20\ ГОСТ\ 103-76}{Ст3\ ГОСТ\ 535-79}$		
				L=2250 мм	3	1,4кг
Б4		7		Круг		
				Круг $\frac{Ø18\ ГОСТ\ 2590-71}{Ст3\ ГОСТ\ 535-79}$		
				L=580 мм	13	1,1кг

Изм.	Лист	№ докум.	Подп.	Дата	ПВ9.20.00.00	Лит.	Лист	Листов
								2

Копировал Формат А4

Формат	Зона	Поз.	Обозначение	Наименование	Кол.	Приме-чание
				Документация		
А3			ПВ9.20.00.00СБ	Сборочный чертеж		
				Детали		
Б4		1	ПВ9.20.00.01	Уголок		
				Уголок $\frac{Б\ 40\times40\times4\ ГОСТ\ 8509-86}{Ст3\ ГОСТ\ 535-79}$		
				L=270 мм	2	0,45 кг
		2		Уголок		
				Уголок $\frac{Б\ 40\times40\times4\ ГОСТ\ 8509-86}{Ст3\ ГОСТ\ 535-79}$		
Б4		2	ПВ9.20.00.02	L=300 мм	2	0,8 кг
Б4		3	ПВ9.20.00.03	L=150 м	2	0,4 кг
				Перемычные данные для исполнений		
				ПВ9.20.00.00См.СБ		
				Детали		
Б4		4	ПВ9.20.00.04	Уголок		
				Уголок $\frac{Б\ 40\times40\times4\ ГОСТ\ 8509-86}{Ст3\ ГОСТ\ 535-79}$		
				L=3710 мм	2	1,5кг
Б4		5	ПВ9.20.00.05	Полоса		
				Полоса $\frac{4=20\ ГОСТ\ 103-76}{Ст3\ ГОСТ\ 535-79}$		
				L=1920 мм	3	1,2кг

Инв.№ подл. | Подп. и дата | Взам. инв.№

Изм.	Лист	№ докум.	Подп.	Дата	ПВ9.20.00.00	Лит.	Лист	Листов
Разраб.		Кузьмина		01.88	Лестница	И	1	6
Пров.						Гипронефтеспецмонтаж г. Москва		
ГИП		Тюрин		01.88				
Н.контр.		Попова		01.88				
Утв.		Кузнецов		01.88				

Копировал Формат А4

ПВ9.20.00.00

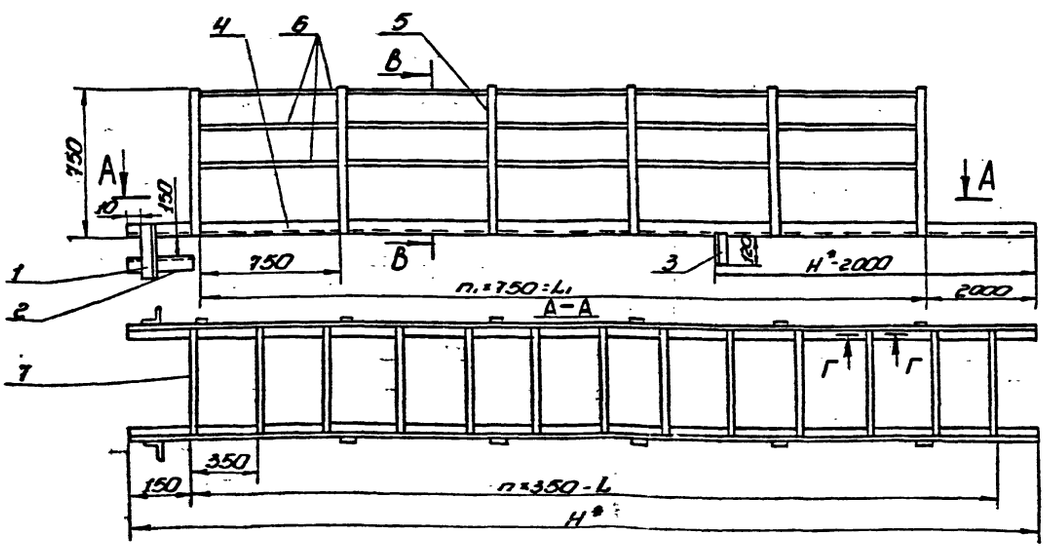

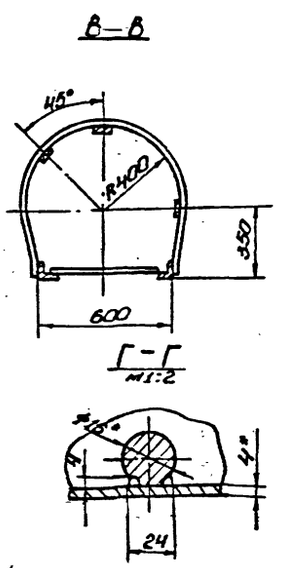

Обозначение	Размеры, мм L	L₁	H*	h	n₁	Масса, кг
ПВ9.20.00.00	3500	1500	3110	10	2	44,7
-01	4200	2250	4460	12	3	54,2
-02	5600	3750	5960	16	5	73,2
-03	7000	5250	7440	20	7	91,5
-04	8400	6750	8940	24	9	109,0
-05	11550	9750	11920	33	13	146,6
-06	15750	13500	15000	45	18	188,3

1. Неуказанные сварные швы соединений Н1-Б4 по контуру прилегания деталей. шов №1 - сварка ручная электродуговая. Сварные швы по ГОСТ 5264-80. Электроды сварочные типа Э42А ГОСТ 9467-75.
2. Н16, h16, $\pm\frac{IT16}{2}$.
3. Шероховатость поверхностей реза для деталей Б4 $\sqrt{25}$.
4. * Размеры для справок.

Изм.	Лист	№ докум.	Подп.	Дата	ПВ9.20.00.00СБ	Лит.	Масса	Масштаб
Разраб.		Кузьмина		01.88	Лестница	И	См. табл.	—
Пров.					Сборочный чертеж	Лист	Листов	1
Т.контр.						Гипронефтеспецмонтаж г. Москва		
ГИП		Тюрин		01.88				
Н.контр.		Попова		01.88				
Утв.		Кузнецов		01.88				

Копировал Формат А1

Формат	Зона	Поз.	Обозначение	Наименование	Кол.	Примечание
				Полоса $\frac{4\times20\ ГОСТ\ 103-76}{Ст.3\ ГОСТ\ 535-79}$		
				L = 1920 мм	19	1,2 кг
БЧ	6		ПВ9.20.00.06-06	Полоса		
				Полоса $\frac{4\times20\ ГОСТ\ 103-76}{Ст.3\ ГОСТ\ 535-79}$		
				L = 13500 мм	3	8,9 кг
БЧ	7		ПВ9.20.00.07	Круг		
				Круг $\frac{8-18\ ГОСТ\ 2590-71}{Ст.3\ ГОСТ\ 535-79}$		
				L = 580 мм.	46	1,1 кг

Изм.	Лист	№ докум.	Подп.	Дата	ПВ9.20.00.00	Лист 5

Формат	Зона	Поз.	Обозначение	Наименование	Кол.	Примечание
				ПВ9.20.00.00-05 см. СБ		
				Детали		
БЧ	4		ПВ9.20.00.04-05	Уголок		
				Уголок $\frac{Б-40\times40\times4\ ГОСТ\ 8509-86}{Ст.3\ ГОСТ\ 535-79}$		
				L = 11920 мм	2	35,7 кг
БЧ	5		ПВ9.20.00.05	Полоса		
				Полоса $\frac{4\times20\ ГОСТ\ 103-76}{Ст.3\ ГОСТ\ 535-79}$		
				L = 1920 мм	4	1,2 кг
БЧ	1		ПВ9.20.00.06-05	Полоса		
				Полоса $\frac{4\times20\ ГОСТ\ 103-76}{Ст.3\ ГОСТ\ 535-79}$		
				L = 9750 мм	3	5,9 кг
БЧ	7		ПВ9.20.00.07	Круг		
				Круг $\frac{8-18\ ГОСТ\ 2590-76}{Ст.3\ ГОСТ\ 535-79}$		
				L = 580 мм	34	1,1 кг
				ПВ9.20.00.00-06 см. СБ		
				Детали		
БЧ	4		ПВ9.20.00.04-06	Уголок		
				Уголок $\frac{Б-40\times40\times4\ ГОСТ\ 8509-86}{Ст.3\ ГОСТ\ 535-79}$		
				L = 16000 мм	2	44,7 кг
БЧ	5		ПВ9.20.00.05	Полоса		

Инв.№ подл. | Подп. и дата | Взам.инв.№ | Инв.№ дубл. | Подп. и дата

Изм.	Лист	№ докум.	Подп.	Дата	ПВ9.20.00.00	Лист 5

Формат	Зона	Поз.	Обозначение	Наименование	Кол.	Примечание
				Полоса $\frac{4\times20\ ГОСТ\ 103-76}{Ст.3\ ГОСТ\ 535-79}$		
				L = 1920 мм	8	1,2 кг
БЧ	6		ПВ9.20.00.06-03	Полоса		
				Полоса $\frac{4\times20\ ГОСТ\ 103-76}{Ст.3\ ГОСТ\ 535-79}$		
				L = 5250 мм	3	3,3 кг
БЧ	7		ПВ9.20.00.07	Круг		
				Круг $\frac{8\text{-}18\ ГОСТ\ 2590-71}{Ст.3\ ГОСТ\ 535-79}$		
				L = 580 мм	27	1,1 кг
				ПВ9.20.00.00-04 см. СБ		
				Детали		
БЧ	4		ПВ9.20.00.04-04	Уголок		
				Уголок $\frac{Б-40\times40\times4\ ГОСТ\ 8509-86}{Ст.3\ ГОСТ\ 535-79}$		
				L = 1940 мм	2	25,8 кг
БЧ	5		ПВ9.20.00.05	Полоса		
				Полоса $\frac{4\times20\ ГОСТ\ 103-76}{Ст.3\ ГОСТ\ 535-79}$		
				L = 1920 мм	10	1,2 кг
БЧ	6		ПВ9.20.00.06-04	Полоса		
				Полоса $\frac{4\times20\ ГОСТ\ 103-76}{Ст.3\ ГОСТ\ 535-79}$		
				L = 6750 мм	3	4,2 кг
БЧ				Круг		
				Круг $\frac{8-18\ ГОСТ\ 2590-71}{Ст.3\ ГОСТ\ 535-79}$		
				L = 580 мм	20	1,1 кг

gost.e-ecolog.ru

Изм.	Лист	№ докум.	Подп.	Дата	ПВ9.20.00.00	Лист 4

Формат	Зона	Поз.	Обозначение	Наименование	Кол.	Примечание
				ПВ9.20.00.00-02 см. СБ		
				Детали		
БЧ	4		ПВ9.20.00.04-02	Уголок		
				Уголок $\frac{Б-40\times40\times4\ ГОСТ\ 8509-86}{Ст.3\ ГОСТ\ 535-79}$		
				L = 5950 мм	2	18,4 кг
БЧ	5		ПВ9.20.00.05	Полоса		
				Полоса $\frac{4\times20\ ГОСТ\ 103-76}{Ст.3\ ГОСТ\ 535-79}$		
				L = 1920 мм	6	1,2 кг
БЧ	6		ПВ9.20.00.06-02	Полоса		
				Полоса $\frac{4\times20\ ГОСТ\ 103-76}{Ст.3\ ГОСТ\ 535-79}$		
				L = 3750 мм	3	2,4 кг
БЧ	7		ПВ9.20.00.07	Круг		
				Круг $\frac{8-18\ ГОСТ\ 2590-76}{Ст.3\ ГОСТ\ 535-79}$		
				L = 580 мм	17	1,1 кг
				ПВ9.20.00.00-03 см. СБ		
				Детали		
БЧ	4		ПВ9.20.00.04-03	Уголок		
				Уголок $\frac{Б-40\times40\times4\ ГОСТ\ 8509-86}{Ст.3\ ГОСТ\ 535-79}$		
				L = 7440 мм	2	22,8 кг
БЧ	5		ПВ9.20.00.05	Полоса		

Инв.№ подл. | Подп. и дата | Взам.инв.№ | Инв.№ дубл. | Подп. и дата

Изм.	Лист	№ докум.	Подп.	Дата	ПВ9.20.00.00	Лист 3