ТИПОВОЙ ПРОЕКТ
903-1-242.87

КОТЕЛЬНАЯ С 4 КОТЛАМИ ДЕ-10-14 ГМ СИСТЕМА ТЕПЛОСНАБЖЕНИЯ ЗАКРЫТАЯ. ТОПЛИВО - ГАЗ, РЕЗЕРВ - МАЗУТ. ЗДАНИЕ ИЗ СБОРНЫХ ЖЕЛЕЗОБЕТОННЫХ КОНСТРУКЦИЙ

АЛЬБОМ 7

СТРОИТЕЛЬНЫЕ ИЗДЕЛИЯ

22189-08

gost.e-ecolog.ru

ЦЕНТРАЛЬНЫЙ ИНСТИТУТ ТИПОВОГО ПРОЕКТИРОВАНИЯ
ГОССТРОЯ СССР

Москва. А-445. Смольная ул., 22

Сдано в печать III 1988 года

Заказ № 4110 Тираж 1170 экз

ТИПОВОЙ ПРОЕКТ

903-1-242.87

КОТЕЛЬНАЯ С 4 КОТЛАМИ ДЕ-10-14 ГМ СИСТЕМА ТЕПЛОСНАБЖЕНИЯ ЗАКРЫТАЯ. ТОПЛИВО - ГАЗ, РЕЗЕРВ - МАЗУТ. ЗДАНИЕ ИЗ СБОРНЫХ ЖЕЛЕЗОБЕТОННЫХ КОНСТРУКЦИЙ

АЛЬБОМ 7

СТРОИТЕЛЬНЫЕ ИЗДЕЛИЯ

РАЗРАБОТАН:
Проектным институтом №2

Главный инженер института Илюхин В.П.
Главный инженер проекта Любавин О.Г.

УТВЕРЖДЕН:
Госстроем СССР протокол от 17.04.87 №-А4-43

Содержание

Обозначение	Наименование	Стр.
ТУ-903-1-242.87 КЖС.И. ТУ	Технические условия на изготовление арматурных и закладных изделий	4
– КЖС.И. 1.0	Ферма (ФБ18I-1В-1, ФБ18I-2В-4, ФБ18I-2В-1, ФБ18I-1В-3, ФБ18I-2В-2, ФБ18I-3В-1)	4
– КЖС.И. 1.0СБ	Ферма (ФБ18I-1В-1, ФБ18I-2В-4, ФБ18I-2В-1, ФБ-18I-1В-3, ФБ18I-8В-2, ФБ18I-3В-1) Сборочный чертеж	5
– КЖС.И. 2.0	Ферма (ФБ18I-1В-2, ФБ18I-2В-3)	6
– КЖС.И. 3.0	Ферма (ФБ18III-7В-1, ФБ18III-8В-1)	7
– КЖС.И. 4.0	Колонна (К60-12-1, К60-10-1)	8
– КЖС.И. 5.0	Колонна (К60-12-2, К60-10-2)	9
– КЖС.И. 6.0	Колонна (К60-12-3, К60-10-3)	10
– КЖС.И. 7.0	Колонна (К60-12-4, К60-10-4, К60-12-13, К60-10-13)	11
– КЖС.И. 8.0	Колонна (К60-12,5, К60-10-5)	12
– КЖС.И. 9.0	Колонна (К60-12-6, К60-10-6)	13
– КЖС.И. 10.0	Колонна (К60-12-7, К60-10-7)	14
– КЖС.И. 11.0	Колонна (К60-12-8, К60-10-8)	15
– КЖС.И. 12.0	Колонна (К60-12-9, К60-10-9)	16
– КЖС.И. 13.0	Колонна (К60-12-10, К60-10-10)	17
– КЖС.И. 14.0	Колонна (К60-12-11, К60-10-11)	18
– КЖС.И. 15.0	Колонна (К60-12-12, К60-10-12)	19
– КЖС.И. 16.0	Колонна (6КФ85-2-1, 6КФ85-2-2)	20
– КЖС.И 17.0	Колонна К1	21
– КЖС.И. 17.1	Каркас пространственный КП1	22
– КЖС.И. 17.2	Сетка арматурная (С1, С2, С3)	23
– КЖС.И. 18.0	Колонна (К30-6-1, К30-6-4)	24
– КЖС.И. 19.0	Колонна К30-6-2	25
– КЖС.И. 20.0	Колонна К30-6-3	26

Обозначение	Наименование	Стр.
– КЖС.И. 21.0	Плита покрытия (ПГ4АтVт-3, ПГ4АтVт-4)	27
– КЖС.И. 22.0 СБ	Плита покрытия ПВ10-3АтVт-3	28
– КЖС.И. 22.1	Каркас пространственный КП2	29
– КЖС.И. 22.2	Каркас плоский КРЧ	29
– КЖС.И. 23.0	Плита покрытия (ПГ-1АтVт-3; ПГ-2АтVт-5; ПГ-3АтVт-3)	30
– КЖС.И. 24.0	Перемычка (5ПБ25-37-1, 5ПБ27-27-а-1)	30
– КЖС.И. 25.0	Перемычка (3ПБ18-37а, 3ПБ21-8а)	31
– КЖС.И. 26.0	Перемычка (5ПБ18-27а, 5ПБ21-27а)	31
– КЖС.И 27.0	Фундаментная балка (ФБ6-31а, ФБ6-13а, ФБ6-12а, ФБ6-14а)	32
– КЖС.И. 28.0	Фундаментная балка (ФБ6-2а, ФБ6-3а, ФБ6-4а)	32
– КЖС.И. 29.0 СБ	Панель стеновая (ПС62.5.18.2.0-1А-1-31А; ПС63.18.2.5-2А-1-31А; ПС64.18.3.5-6А-31А; ПС60.18.2.0-1А-36Е; ПС60.18.2.0-3А-36Е; ПС60.12.2.0-2А-38Б; ПС60.12.2.0-4А-38Б; ПС60.12.2.0-2А.38В; ПС60.12.2.0-4А.38В; ПС60.18.2.0-1А-36А; ПС60.18.2.0-3А-36А') Сборочный чертеж	33
– КЖС.И. 29.0	Панель стеновая (ПС62.5.18.2.0-1А-31А; ПС63.18.2.5-2А-1-31А; ПС64.18.3.5-6А-31А; ПС60.18.2.0-1А-36Е; ПС60.18.2.0-3А-36Е; ПС60.12.2.0-2А-38Б; ПС60.12.2.0.-4А-38Б; ПС60.12.2.0-2А-38В; ПС60.12.2.0-4А.38В; ПС60.18.2.0-1А-36А; ПС60.18.2.0-3А-36А)	33
– КЖС.И. 30.0 СБ	Панель стеновая (ПС60.12.2.0-2А-27А; ПС60.12.2.0-2А-38А; ПС60.12.2.0-4А-38А; ПС60.12.2.5-3А-38А; ПС60.12.3.5-6А-38А) Сборочный чертеж	34
– КЖС.И. 30.0	Панель стеновая (ПС60.12.2.0-37А; ПС.60.12.2.0-2А-38А; ПС60.12.2.0-4А-38А; ПС60.12.2.5-3А-38А; ПС60.12.3.5-6А-38А)	34
– КЖС.И. 31.0СБ	Панель стеновая (ПС30.18.2.0-6А-53Б; ПС30.18.2.0-6А-53А; ПС30.18.2.5-6А-53А; ПС30.18.3.5-6А-53А; ПС30.12.2.0-6А-53А; ПС30.12.2.5-6А-53А; ПС30.12.3.5-6А-53А) Сборочный чертеж	35
– КЖС.И. 31.0	Панель стеновая (ПС30.18.2.0-6А-53Б; ПС30.18.2.0-6А-53А; ПС30.18.2.5-6А-53А; ПС30.18.3.5-6А-53А; ПС30.12.2.0-6А-53А; ПС30.12.2.5-6А-53А; ПС30.12.3.5-6А-53А)	35

Содержание

Обозначение	Наименование	Стр
-КЖ.И.32.0	Панель стеновая (2ПС8.12.2,0-А-72А; 2ПС 8 18.2,0-А-72А; 2ПС9.12.2,5-А-72А; 2ПС 10.12.3,5-А-72А)	35
-КЖ.И.33.0	Панель стеновая (ПС 60.18.2,0-1А-36А) ПС60 18 2,0-3I-36А)	36
-КЖ.И.34.0	Панель стеновая ПС 60.18.2,0-1А-36Б; ПС60 18 2,0-3А-36Б; ПС 60 18 2,0-1А-36В; ПС60 18 2,0-3А-36В, ПС60 18 2,0-1А-36Г; ПС 60 18 2,0-3А-36Г)	37
-КЖ.И 35.0	Панель стеновая (ПС30.12.2,0-6А-53Б; ПС30.12 2,0-6А-58В)	37
-КЖ И.36.0	Панель стеновая (2ПС12 12 2,0-А-72А; 2ПС12 18 2,0-А-72А; 2ПС 20 12 2,0-А-73А; 2ПС 20 18 2,0-А-73А; 2ПС 15.12 2,0-А-58А; 2ПС 15 18 2,0-А-58А)	38
-КЖ.И.37.0	Панель стеновая (ПС60 12 2,0-2А-34А; ПС 62 5.12.2,0-2А-1-31А)	39
-КЖ.И 38.0	Ригель РОП 4 56-40-а	40
-КЖ И. 39.0	Ригель РЛП 4.56-30-а	40
-КЖ.И.40.0	Лоток Лу 10-8-1	41
-КЖ И.41.0	Лоток Л 10-3-1	41
-КЖ И 42.0	Лоток Л 10д-3-1	42
-КЖ.И.43.0	Лоток Л 29д-3-1	42
-КЖ.И 44.0	Лоток 15-5-1	43
-КЖ.И.45.0	Лоток 4-8-1	43
-КЖ.И. 46.0	Насадка Н1	44
-КЖ.И.47.0	Опора ОП1	44
-КЖ.И. 48.0	Щит (Щ1, Щ3, Щ4)	45
-КЖ.И.49.0	Щит Щ2	46
-КЖ.И. 50.0	Щит Щ5	46
-КЖ.И. 51.0	Сетка арматурная (С4, С5, С6)	47

Обозначение	Наименование	Стр.
-КЖ.И. 52.0	Изделие закладное М1	47
-КЖ.И. 53.0	Изделие закладное МН1	48
-КЖ.И.54.0	Каркас плоский КР1	48
-КЖ.И.55.0	Решетка Р1а	49
-КЖ.И.56.0	Решетка Р1	49
-КЖ.И.57.0	Рама металлическая РМ1	50
-КЖ.И.58.0	Рама металлическая РМ2	50
-КЖ.И.59.0	Сетка арматурная С7	51
-КЖ.И.60.0	Изделие закладное (МС1, МС2, МС3)	51
-КЖ.И.61.0	Изделие закладное МН2	52
-КЖ И 62.0	Изделие закладное МН3	52
-КЖ.И.63.0	Изделие закладное МН4	53
-КЖ.И 64.0	Изделие закладное МН5	53
-КЖ.И. 65.0	Каркас плоский КР3	54
-КЖ И. 66.0	Каркас плоский (КР4, КР5)	54
-КЖ И. 67.0	Ведомость расхода стали на закладные изделия	55
-КЖ.И. 68.0	Ведомость расхода стали на закладные изделия	55
-КЖ.И.69.0	Щит деревянный ЩД1	56
-КЖ.И.70.0	Щит деревянный ЩД2	56
-КЖ И.71.0	Петля П1	57
-КЖ.И.72.0	Изделие закладное МД1	57
-КЖ.И.73.0	Рама металлическая РМ3	58
-КЖ.И 74.0	Изделие закладное М2	58

1. Материал проката указан на листах.

2. Материал арматурной стали:
для класса $A\overline{I}$ - марка ВСт3кп2 по ГОСТ 5781-82,
для класса $A\overline{III}$ марка 25Г2С по ГОСТ 5781-82.

3. Арматурные сетки выполнять при помощи контактной точечной сварки по ГОСТ 14098-85.

4. Сварку стержней сеток производить во всех пересечениях двух крайних рядов, в остальной зоне допускаются несваренные пересечения в количестве не более двух на один $м^2$.

5. Электроды принять типа Э42 по ГОСТ 9467-75.

6. Сварку производить в соответствии с ГОСТ 14098-85 ГОСТ 5264-80.

7. Арматурные, закладные и соединительные изделия должны отвечать требованиям ГОСТ 10922-75.

8. Закладные и соединительные изделия защитить антикоррозионным покрытием из эмали ПФ-115 ГОСТ 6465-76 по грунту ГФ-021, ГОСТ 25129-82, в стеновых панелях - горячим цинкованием, толщина цинкового покрытия 60 мкм по СНиП 2.03.11-85.

Привязан

Инв. №

Нач. отд.	Бурзин		ТП 903-1-242.87 КЖ.И.ТУ				
Н. контр.	Конева						
Гл. спец.	Конева						
Рук. гр.	Глебкова		Технические условия на изготовление арматурных и закладных изделий	Стадия	Лист	Листов	
Ст. инж.	Александрова			Р		1	
Инж.	Мяхновский						
Провер.	Прядухина			Проектный институт №2			

Формат

Инв. № подл. | Подпись и дата | Взам. инв. №

Обозначение	Наименование	Количество на исполнение КЖ.И.1.0					Примечание
		—	01	02	03	04	05	
	Документация							
1.463-3 в.I	Пояснительная записка							
ТП 903-1-242.87 КЖ.И.2.0	Узлы установки закладных изделий							
ТП 903-1-242.87 КЖ.И.1.0.05	Сборочный чертеж							
	Сборочные единицы							
1 1.463-3 в.I	Ферма ФБ18Т-18	1			1			
	ФБ18Т-28		1	1		1		
	ФБ18Т-38						1	
2 1.400-6/76 в.1	Изделие закладное М4-14	9	9	9	10	10	10	
3 1.400-6/76 в.1	М4-6-1			6	2	2	2	
4 1.400-6/76 в.1	М4-10-1	2	2	2	2	2	2	

Привязан

Инв. №

Нач. отд.	Бурзин		ТП 903-1-242.87 КЖ.И.1.0				
Н. контр.	Конева						
Гл. спец.	Конева						
Рук. гр.	Глебкова		Ферма (ФБ18Т-18-1, ФБ-18Т-28-4, ФБ-18Т-28-1, ФБ-18Т-18-3, ФБ-18Т-28-2, ФБ-18Т-38-1)	Стадия	Лист	Листов	
Ст. инж.	Александрова			Р		1	
Испол.	Бондарь			Проектный институт №2			
Провер.	Александрова						

Формат

Рис. 1

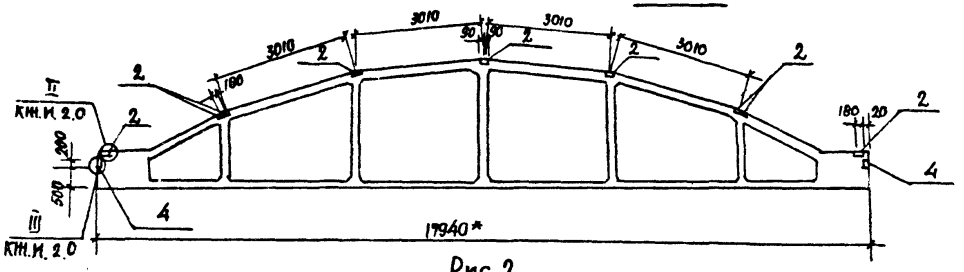

Рис. 2
(остальное см. Рис. 1)

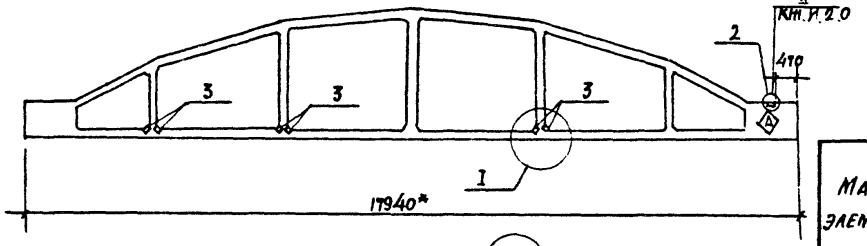

Рис. 3
остальное см. Рис. 1

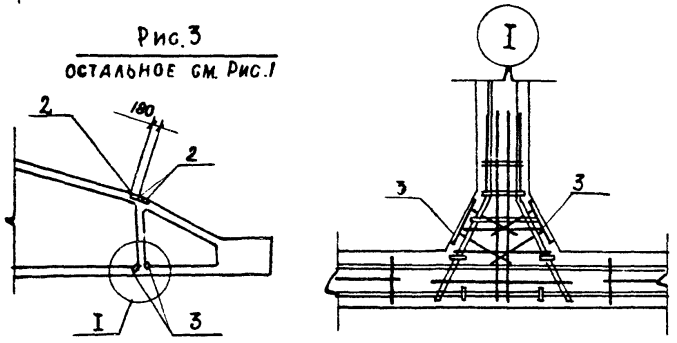

Обозначение	Наименование	Рис.
ТП 903-1-242.87 КЖ.И.1.0СБ	ФБ18I-1В-1	1
-01	ФБ18I-2В-4	1
-02	ФБ18I-2В-1	2
-03	ФБ18I-1В-3	3
-04	ФБ18I-2В-2	3
-05	ФБ18I-3В-1	3

Ведомость расхода стали на дополнительные закладные изделия, кг

Марка элемента	Изделия закладные							Всего
	Арматура класса AIII			Прокат марки ВСт3кп2				
	ГОСТ 5781-82			ГОСТ 19903-74			ГОСТ 8509-72	
	ф8	ф10	Итого	-6	Итого		∠80×7 Итого	
ФБ18I-1В-1	2,6	0,4	3,0	18	18		6,8 6,8	27,8
ФБ18I-2В-4	2,6	0,4	3,0	18	18		6,8 6,8	27,8
ФБ1-2В-1	4,2	0,6	4,8	36,6	36,6		10,2 10,2	51,6
ФБ18I-1В-3	3,2	0,4	3,6	26,2	26,2		6,8 6,8	36,6
ФБ18I-2В-2	3,2	0,4	3,6	26,2	26,2		6,8 6,8	36,6
ФБ18I-3В-1	3,2	0,4	3,6	26,2	26,2		6,8 6,8	36,6

1. ⚠ Знак ориентации нанести несмываемой краской.
2. * Размер для справок.

Нач.отд.	Бурзин	
Н.контр.	Конева	
Гл.спец.	Конева	
Рук.гр.	Глебкова	
Ст.инж.	Александрова	
Исполн.	Бондарь	
Провер.	Александрова	

Привязан

Инв.№

ТП 903-1-242.87 КЖ.И.1.0.СБ

Ферма (ФБ18I-1В-1, ФБ18I-2В-4, ФБ18I-2В-1, ФБ18I-1В-3, ФБ18I-2В-2, ФБ-18I-3В-1) Сборочный чертеж

Стадия	Масса	Масштаб
Р	6,5т	1:100
Лист	Листов 1	

Проектный институт №2

Формат

Копировал

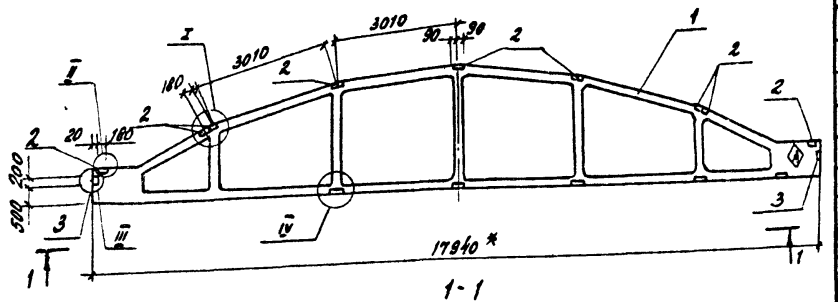

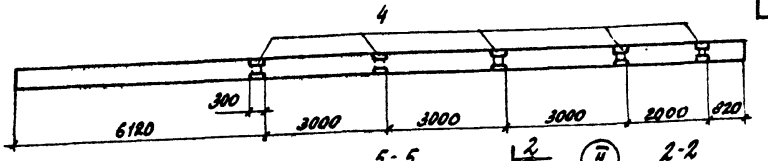

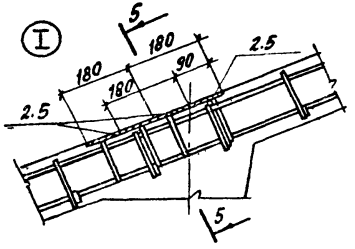

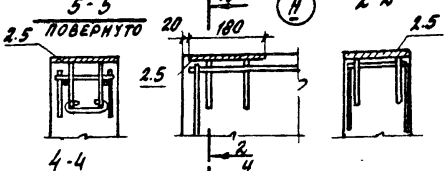

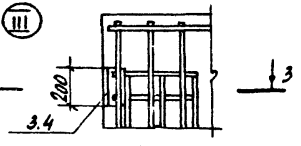

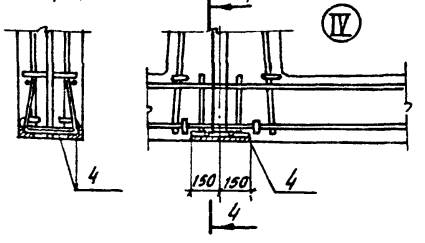

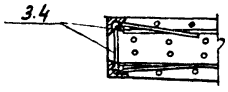

1. Ⓐ Знак ориентации нанести несмываемой краской.
2. * Размер для справок.

Формат	Зона	Поз.	Обозначение	Наименование	Кол. на изд. К№	Кол. на изд. К№ 10	Примечание
				Документация			
			1.463-3 в.I	Пояснительная записка			
				Сборочные единицы			
		1	1.463-3 в.II лист 6	ферма ФБ18I-18	1		
				ФБ18I-28		1	
		2	1.400.6/76 в.I	Изделие закладное М4-14	9	9	
		3	1.400.6/76 в.I	М4-10-1	2	2	
		4	1.400 6/76 в.I	М4-20	5	5	

Обозначение	Марка
ТП 903-1-242.87 К№.И.2.0-	ФБ18I-18-2
-01	ФБ18I-28-3

Ведомость расхода стали на дополнительные закладные изделия, кг

Марка элемента	Изделия закладные									Всего
	Арматура класса AIII ГОСТ 5781-82				Прокат марки Вст3кп2 ГОСТ 8509-72			ГОСТ 19903-74		
	ф8	ф10	ф12	Итого	∠75×5	∠80×7	Итого	-8:6	Итого	
ФБ18I-18-2	2.8	1.4	6.5	10.5	17.0	6.8	23.8	18	18	52.3
ФБ18I-28-3	2.6	1.4	6.5	10.5	17.0	6.8	23.8	18	18	52.3

Гл. отд.	Бурзин	
Н. конт.	Конева	
Гл. спец.	Конева	
Рук. гр.	Плекова	
Ст. инж.	Александрова	
Инж.	Малиновский	
Пров.	Александрова	

Привязан

Инв. №

ТП 903-1-242.87 К№.И.2.0

Ферма (ФБ18I-18-2, ФБ18I-28-3)

Стадия	Масса	Масштаб
Р	6.5т	1:100
Лист	Листов 1	

ПРОЕКТНЫЙ ИНСТИТУТ №2

Копировал: 22189-08 7 Формат

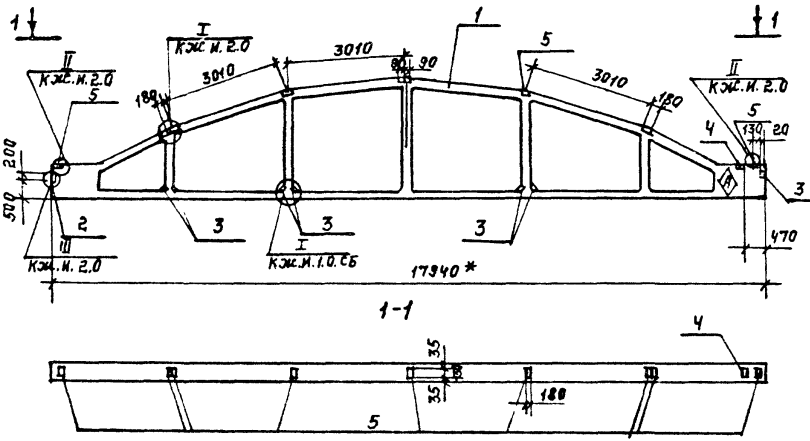

ФОРМАТ	ЗОНА	ПОЗ.	ОБОЗНАЧЕНИЕ	НАИМЕНОВАНИЕ	Кол.на КЖС.И.3.0 —	01	ПРИМЕЧ.
				ДОКУМЕНТАЦИЯ			
			1.463-3 в.I	Пояснительная записка			
А3			ТП-903-1-242.87 КЖС.И 2.0	Узлы установки закладных изделий			
				СБОРОЧНЫЕ ЕДИНИЦЫ			
		1	1.463-3 в. II лист 17	Ферма ФБ18III-7В	1		
				ФБ18III-8В		1	
		2	1.400-6/76 в.1	МН-10-3	2	2	
		3	1.400-6/76 в.1	Изделие закладное М1-22-2	6	6	
		4	1.400-6/76 в.1	М4-6-1	1	1	
		5	1.400-6/76 в.1	М4-14	3	3	

ОБОЗНАЧЕНИЕ	НАИМЕНОВАНИЕ
ТП903-1-242.87 КЖС.И.30	ФБ18III-7В-1
-01	ФБ18III-8В-1

ВЕДОМОСТЬ РАСХОДА СТАЛИ НА ДОПОЛНИТЕЛЬНЫЕ ЗАКЛАДНЫЕ ИЗДЕЛИЯ, КГ

МАРКА ЭЛЕМЕНТА	Изделие закладное								ВСЕГО
	Арматура класса AIII ГОСТ 5781-82			Прокат марки Вст3кп2 ГОСТ 8509-72			ГОСТ 19903-74		
	ф8	ф10	Итого	L100x10	L80x7	Итого	-6	Итого	
ФБ18III-7В-1	5,4	2,4	7,8	31,2	6,8	38,0	21,1	21,1	66,9
ФБ18III-8В-1	5,4	2,4	7,8	31,2	6,8	38,0	21,1	21,1	66,9

1. Ⓐ Знак ориентации нанести несмываемой краской.
2. * Размер для справок.

Нач.отд.	Бурзин		ТП903-1-242.87 КЖС.И.3.0
Н.контр.	Конева		
Гл.спец.	Конева		Ферма (ФБ18III-7В-1; ФБ18III-8В-1)
Рук.гр.	Глебкова		
Ст.инж.	Александрова		
Техник	Бондарь		
Провер.	Александрова		

Стадия	Масса	Масштаб
Р	9,2т	1:100
Лист	Листов 1	
ПРОЕКТНЫЙ ИНСТИТУТ №2		

ПРИВЯЗАН:

ИНВ. №

Копировал: Формат

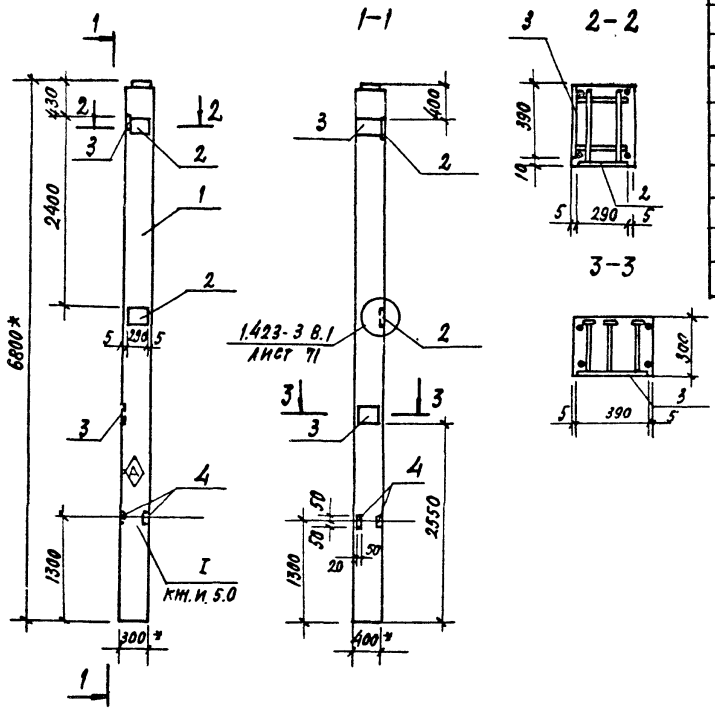

Формат	Зона	Поз.	Обозначение	Наименование	Кол на исп КЖИ.4.0 —	Кол на исп КЖИ.4.0 -01	Примеч.
				Документация			
			1.423-3 в.1	Узлы установки закладных			
				изделий			
			1.423-3 в.0-1	Пояснительная записка			
				Сборочные единицы			
		1	1.423-3 в.1	Колонна К60-10		1	
				К60-12	1		
		2	1.423-3 в.2	Изделие закладное НМ1-6	2	2	
		3	1.400-6/76	м7-3	2	2	
		4	ТП 903-1-242.87 КЖИ.52.0	м1	2	2	

Ведомость расхода стали на дополнительные закладные изделия, кг

Марка элемента	Изделия закладные: Арматура класса AI, ГОСТ 5781-82: ф6	Итого	ф10	ф12	ф22	Итого	Прокат марки ВСт3кп2, ГОСТ 19903-74: -8	-10	Итого	Всего
К60-12-1, К60-10-1	0,4	0,4	3,6	4,0	2,6	10,4	22,0	9,0	31,0	41,8

1. * Размеры для справок.
2. Ⓐ Знак ориентации нанести несмываемой краской.

Привязан

Инв. №

Обозначение	Марка
ТП 903-1-242.87 КЖИ.4.0	К60-12-1
-01	К60-10-1

Нач. отд.	Бурзин	
Н. контр.	Конева	
Гл. спец.	Конева	
Рук. гр.	Глебкова	
Ст. инж.	Александрова	
Инженер	Ушина	
Пров.	Прадухина	

ТП 903-1-242.87 КЖИ.4.0

Колонна (К60-12-1, К60-10-1)

Стадия	Масса	Масштаб
Р	2,0т	1:50
Лист	Листов 1	

Проектный институт №2

Копировал ЕМ — 22189-08 9 Формат

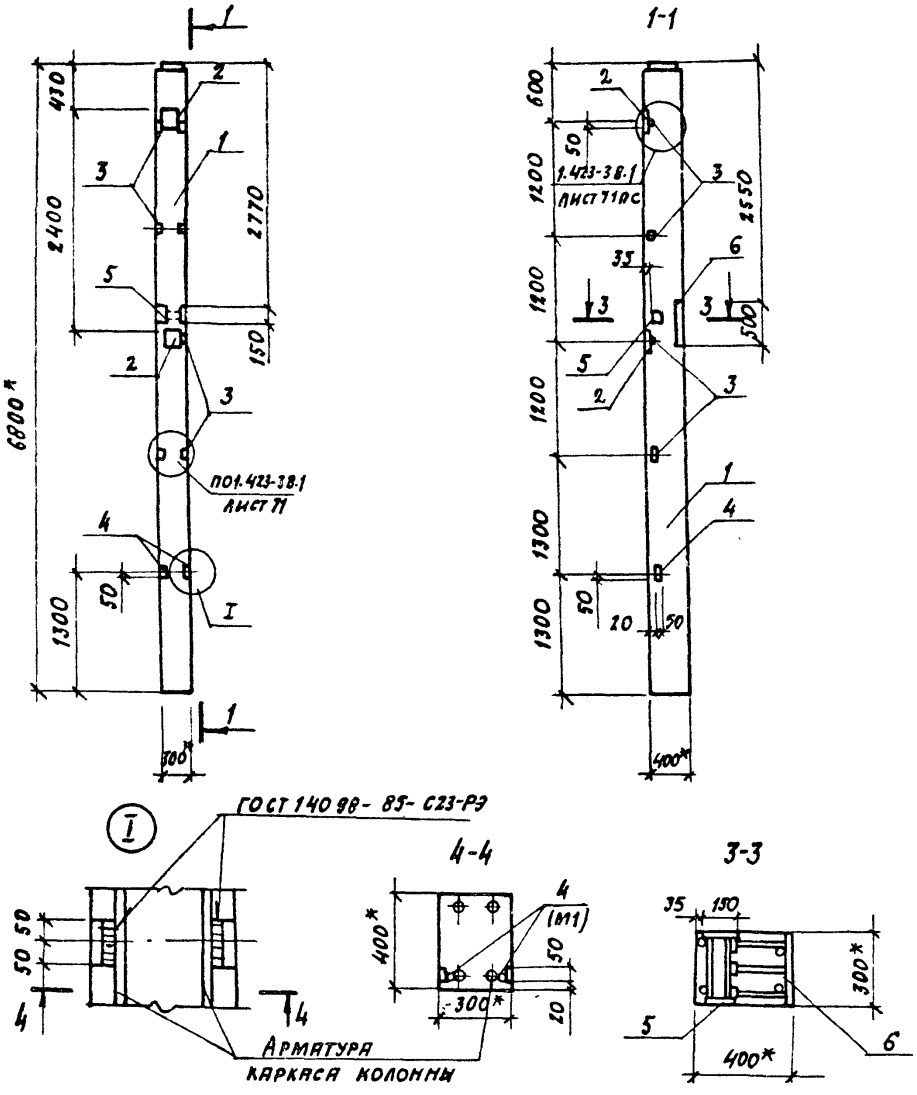

Формат	Зона	Поз.	Обозначение	Наименование	Кол. на исп. КЖ.И.5.0 —	Кол. на исп. КЖ.И.5.0 01	Прим.
				Документация			
			1.423-3 в.1	Узлы установки закладных изделий			
			1.423-3 в.0-1	Пояснительная записка			
				Сборочные единицы			
		1	1.423-3 в.1	Колонна К60-12	1		
				К60-10		1	
		2	1.423-3 в.2	Изделие закладное КМ1-6	2	2	
		3	1.423-3 в.2	М1-13	4	4	
А4		4	ТП 903-1-242.87 КЖ.И. 5.0	М1	2	2	
		5	1.400-15.в.1 210	МН201-4	1	1	
А4		6	КЖ.И. 5.0	М2	1	1	

Ведомость расхода стали на дополнительные закладные изделия, кг

Марка элемента	Изделия закладные													Всего
	Арматура класса						Прокат марки							
	AI		AIII				Вст3кп2							
	ГОСТ 5781-82						ГОСТ 8509-72		ГОСТ 19903-74					
	ф6	Итого	ф22	ф16	ф12	Итого	63х5	Итого	δ=5	δ=10	δ=12	Итого		
К60-12-2, К60-10-2	0,40	0,40	3,40	3,00	5,96	12,36	5,76	5,76	0,40	12,80	17,20	30,40		48,92

1. * Размеры для справок

Обозначение	Марка
ТП 903-1-242.87 КЖ.И. 5.0	К60-12-2
-01	К60-10-2

Привязан:

Инв. №

Нач. отд.	Бурзин	
Н. контр.	Конева	
Гл. спец.	Конева	
Рук. гр.	Глебкова	
Ст. инж.	Александрова	
Инж.	Маховский	
Провер.	Прядухина	

ТП 903-1-242.87 КЖ.И.5.0

Колонна (К60-12-2, К60-10-2)

Стадия	Масса	Масштаб
Р	2,0т	1:50
Лист	Листов 1	

Проектный институт N2

22189-08 10 Копировал:

Формат

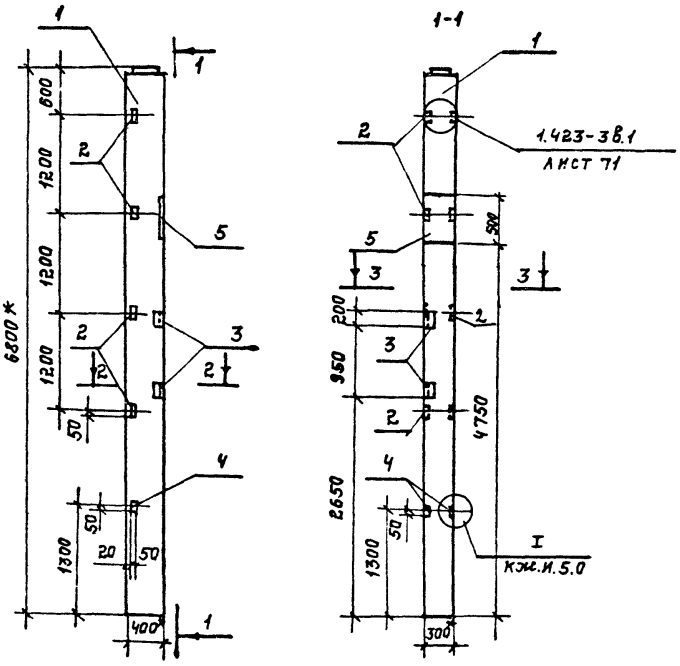

Формат	Зона	Поз.	Обозначение	Наименование	Кол. на изд. КЖ.И.6.0 —	Кол. на изд. КЖ.И.6.0 01	Прим.
				Документация			
			1.423-3 в.1	Узлы установки закладных изд.			
А3			ТП903-1-242.87 КЖ.И. 6.0				
			1.423-3 в. 0-1	Пояснительная записка			
				Сборочные единицы			
		1	1.423-3 в.1	Колонна К60-10		1	
				К60-12	1		
		2	1.423-3 в.2	Изделие закладное М1-13	4	4	
		3	1.400-15 в.1 530-03	МК526	2	2	
А4		4	ТП903-1-242.87 КЖ.И.52.0	М1	2	2	
А4		5	ТП903-1-242.87 КЖ.И.56.0	М2	1	1	

Ведомость расхода стали на дополнительные закладные изделия, кг

Марка элемента	Изделия закладные											Всего
	Арматура класса					Прокат марки						
	A III					Вст3 кп2			Вст3 кп2			
	ГОСТ 5781-82					ГОСТ 8509-72			ГОСТ 19903-74			
	ф22	ф16	ф12	ф10	итого	90 кт	63 кс	итого	-5	-12	итого	
К60-12-3; К60-10,3	0,6	3,0	0,96	2,0	6,56	3,8	5,76	9,56	0,4	11,2	11,6	33,72

1. * Размеры для справок.

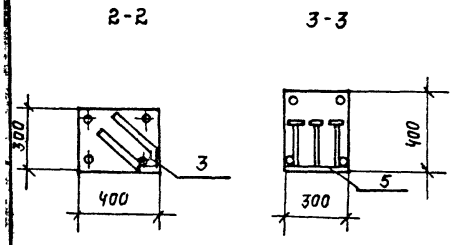

Обозначение	Марка
ТП903-1-242.87 КЖ.И. 6.0	К60-12-3
-01	К60-10-3

Привязан:

Инв. №

Нач.отд	Бурзин		
Н.контр.	Конева		
Гл.спец	Конева		
Рук.гр.	Глебкова		
Ст.инж.	Александрова		
Инженер	Ящина		
Пров	Прадухина		

ТП903-1-242.87 КЖ.И. 6.0

Колонна (К60-12-3, К60-10-3)

Стадия	Масса	Масштаб
Р	2,0т	1:50
Лист	Листов 1	

Проектный институт №2

Копировал: Алексеева

Формат

Рис.1

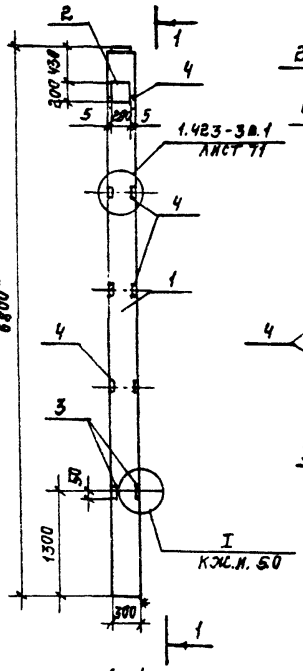

1-1

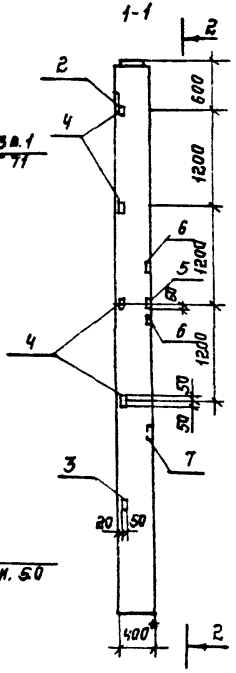

2-2

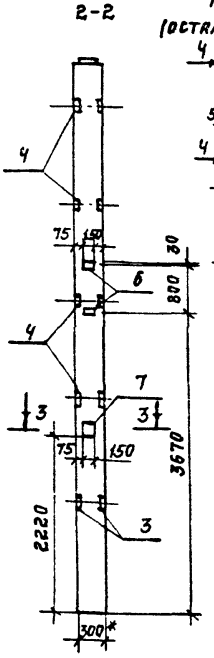

Рис.2
(остальное см.рис.1)

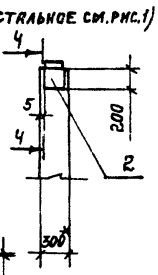

4-4

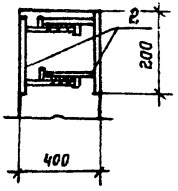

3-3

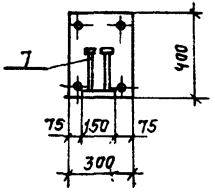

Формат	Зона	Поз.	Обозначение	Наименование	Колич. на испол. КЖС.И 70 —	01	02	03	Примеч.
				Документация					
			1.423-3 в.1	Узлы установки зак-					
А3			ТП903-1-242.87 КЖС.И.50	ладных изделий					
			1.423-3 в.0-1	Пояснительная записка					
				Сборочные единицы					
		1	1.423-3.в.1	Колонна К60-12	1		1		
				К60-10		1		1	
		2	1.423-3 в.2	Изделие закладное	1	1	3	3	
А4		3	ТП903-1-242.87 КЖС.И.52.0	М1	2	2	2	2	
		4	1.423-3 в.2	М1-13	4	4	4	4	
		5	1.400-15 в.1 530	МН523	1	1	1	1	
		6	1.400-15 в.1 110	МН102-6	2	2	2	2	
		7	1.400-15 в.1 120	МН11-3	1	1	1	1	

Ведомость расхода стали на дополнительные закладные изделия, кг

Марка элемента	Изделия закладные													Всего
	Арматура класса						Прокат марки							
	AI		AIII				Вст3кп2	Вст3кп2						
	ГОСТ 5781-82						ГОСТ 8509-72	ГОСТ 19903-74						
	ф6	итого	ф8	ф12	ф22	итого	L63x5	итого	-5	-6	-8	-10	итого	
К60-12-4; К60-10-4	0,2	0,2	1,1	2,96	3,0	7,06	6,26	6,26	0,4	1,9	0,4	4,6	7,3	20,82
К60-12-13; К60-10-13	0,6	0,6	1,1	6,96	5,8	13,9	6,26	6,26	0,4	1,9	0,4	13,8	16,5	37,3

1. * Размеры для справок.

Привязан:

Инв.№

Обозначение	Марка	Рис.
ТП903-1-242.87.КЖС.ТО	К60-12-4	1
-01	К60-10-4	1
-02	К60-12-13	2
-03	К60-10-13	2

Нач.отд.	Бурзин	
Н.контр.	Конева	
Гл.спец.	Конева	
Рук.гр.	Глебкова	
Ст.инж.	Александрова	
Инженер.	Махновский	
Пров.	Прадухина	

ТП903-1-242.87 КЖС.И. Т.О

Колонна (К60-12-4, К60-10-4, К60-10-13, К60-10-13)

Стадия	Масса	Масштаб
Р	2.0т	1:50
Лист	Листов 1	

Проектный институт №2

22189-08 12 Копировал: Формат

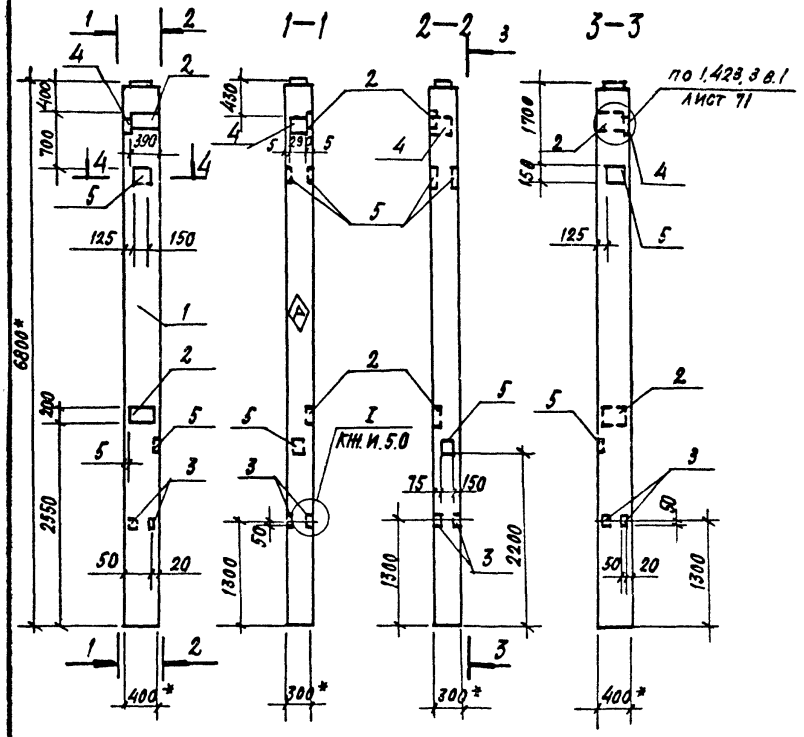

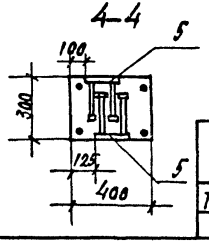

Формат	Зона	Поз.	Обозначение	Наименование	Кол. на исп. КЖ.И.8.0 —	Кол. на исп. КЖ.И.8.0 01	Прим.
				Документация			
			1.423-3 в.1	Узлы установки			
А3			ТП903-1-242.87 КЖ.И.5.0	Закладных изделий	X	X	
			1.423-3 в.0-1	Пояснительная записка	X	X	
				Сборочные единицы			
		1	1.423.3 в.1	Колонна К60-12	1		
				К60-10		1	
		2	1.400-6/76 в.1	Изделие закладное М7-3	2	2	
А4		3	ТП903-1-242.87 КЖ.И.52.0	М1	2	2	
		4	1.423-3 в.2	НМ1-6	1	1	
		5	1.400-15 в.1 120	МН111-3	3	3	

Ведомость расхода стали на дополнительные закладные изделия, кг

Марка элемента	Изделия закладные													Всего
	Арматура класса								Прокат марки					
	А I			А III					ВСт3 кп2					
	ГОСТ 5781-82								ГОСТ 19903-74					
	ф6		Итого	ф22	ф12	ф10	ф8	Итого	-10	-8	-6	-5	Итого	
К60-12.5, К60-10-5	0,2		0,2	2,0	2,0	3,6	0,9	8,9	4,5	22,0	3,3	0,4	30,2	38,9

1.* Размеры для справок.
2. (А) знак ориентации нанести несмываемой краской.

Обозначение	Марка
ТП903-1-242.87 КЖ.И.80	К60-12-5
-07	К60-10.5

Привязан

Инв №

Нач. отд.	Бурзин	
Н. контр.	Конева	
Гл. спец.	Конева	
Рук. гр.	Глебкова	
Ст. инж.	Александрова	
Инж.	Махновский	
Пров.	Прядухина	

ТП 903-1-242.87 КЖ.И.8.0

Колонна (К60-12-5; К60-10-5)

Стадия	Масса	Масштаб
Р	2.0 т	1:50

Лист | Листов 1

Проектный институт №2

Копировал 22189-08 13 Формат

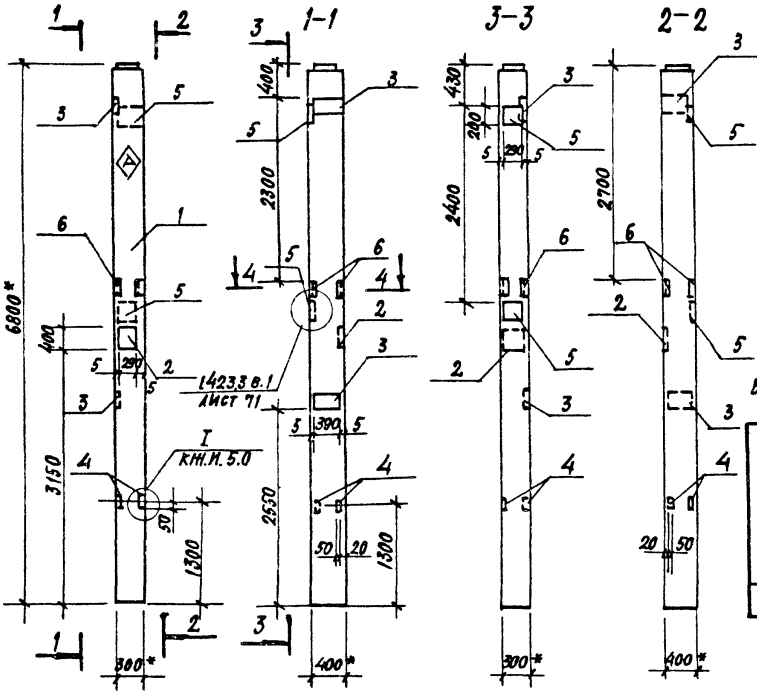

Формат	Зона	Поз.	Обозначение	Наименование	Кол. на исп. КН.И.9.0 —	Кол. на исп. КН.И.9.0 — 01	Прим.
				Документация			
			1.463-3 в.1	Узлы установки			
А3			ТП903-1-242-87 КН.И.5.0	закладных изделий			
			1.463-3 в. 0-1	Пояснительная записка			
				Сборочные единицы			
		1	1.423-3 в.1	Колонна К60-12	1		
				К60-10		1	
		2	1.400-15 в.1 16.0	Изделие закладное МН148-3	1	1	
		3	1.400-6/76 в.1	М7-3	2	2	
А4		4	ТП 903-1-242.87 КН.И.52.0	М1	2	2	
		5	1.423-3 в.2	НМ1-6	2	2	
		6	1.400-6/76 в.1	М4-10-4	2	2	

Ведомость расхода стали на дополнительные закладные изделия, кг

Марка элемента	Изделия закладные													Всего
	Арматура класса								Прокат марки					
	AI		AIII						ВСт3кп2					
	ГОСТ 5781-82		ГОСТ 5781-82						ГОСТ 82-70	ГОСТ 19903-74				
	ф6	Итого	ф8	ф10	ф12	ф14	ф22	Итого	80×7	-5	-8	-10	Итого	
К60-10-6	0,4	0,4	0,8	2,4	4,0	2,2	3,4	12,8	6,8	0,4	11,0	16,4	27,8	41,8
К60-12-6														

1. * размеры для справок.
2. ◬ знак ориентации нанести несмываемой краской.

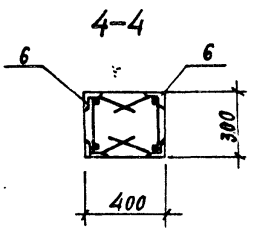

Обозначение	Марка
ТП 903-1-242.87 КН.И.9.0	К60-12-6
-01	К60-10-6

Привязан

Инв. №

Нач. отд.	Бурзин	
Н. контр.	Конева	
Гл. спец.	Конева	
Рук. гр.	Глебкова	
Ст. инж.	Александрова	
Инж.	Махновский	
Провер.	Прядухина	

ТП 903-1-242.87 КН.И.9.0

Колонна (К60-12-6 К60-10-6)

Стадия	Масса	Масштаб
Р	2,0т	1:50
Лист	Листов 1	

Проектный институт №2

Копировал 22189-08 14 Формат

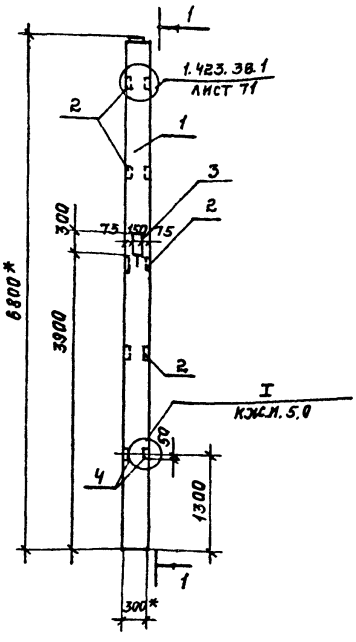

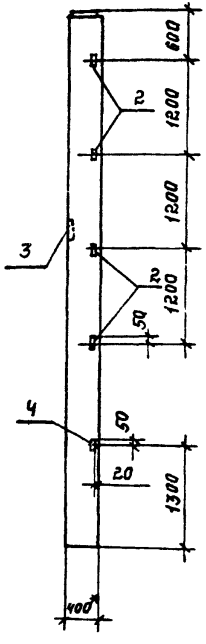

Формат	Зона	Поз.	Обозначение	Наименование	Кол.на исп. кж.и.10.0	01	Примеч.
				Документация			
			1.423-3. в.1	Узлы установки закладных			
А3			ТП903-1-242.87 кж.и.5.0	изделий			
			1.423.3 в.0-1	Пояснительная записка			
				Сборочные единицы			
		1	1.423.3 в.1	Колонна К60-12	1		
				К60-10		1	
		2	1.423.3 в.2	Изделие закладное М1-13	4	4	
		3	1.400-15 в.1 140	МН-134-2	1	1	
А4		4	ТП903-1-242.87 кж.и.52.0	М-1	2	2	

Ведомость расхода стали на дополнительные закладные изделия, кг.

Марка элемента	Изделия закладные									Всего
	Арматура класса				Прокат марки					
	А III				Вст3кп2		Вст3кп2			
	ГОСТ 5781-82				ГОСТ 8509-72		ГОСТ 19903-74			
	ф8	ф12	ф22	итого	L63х5	итого	-5	-6	итого	
К60-12-7, К60-10-7	0,6	0,96	0,6	2,16	5,8	5,8	0,4	2,1	2,5	10,5

1. *) Размеры для справок.

Обозначение	Марка
ТП903-1-242.87 кж.и.10.0	К60-12-7
-01	К60-10,7

Нач.отд.	Бурзин	
Н.контр.	Конева	
Гл.спец.	Конева	
Рук.гр.	Глебкова	
Ст.инж.	Александрова	
Исполн.	Бондарь	
Провер.	Александрова	

ТП 903-1-242 87 кж.и.10.0

Колонна (К60-12-7, К60-10-7)

Стадия	Масса	Масштаб
Р	2,0 т	1:50

Лист | Листов 1

ПРОЕКТНЫЙ ИНСТИТУТ №2

Привязан:

Инв. №

22189-08 15 Копировал: Пелеш.

Формат

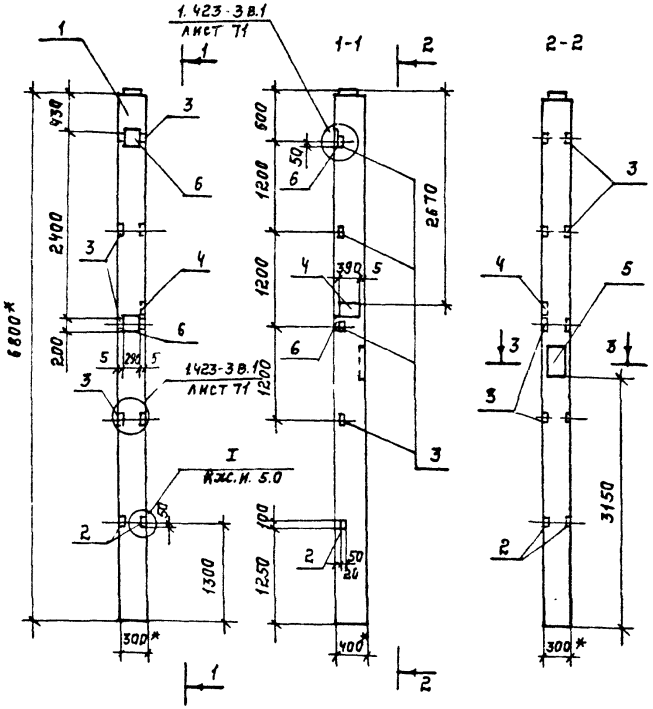

3-3

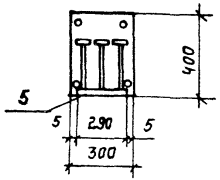

Обозначение	Марка
ТП 903-1-242.87 КЖИИ	К60-12-8
-01	К60-10-8

Формат	Зона	Поз.	Обозначение	Наименование	Кол. на ИСП КЖС.И.11.0 —	Кол. на ИСП КЖС.И.11.0 01	Прим.
				Документация			
			1.423-3 в.1	Узлы установки закладных деталей			
А3			ТП 903-1-242.87 КЖС.И. 5.0				
			1.423-3 в.0-1	Пояснительная записка			
				Сборочные единицы			
		1	1.423-3 в.1	Колонна К60-12	1		
				К60-10		1	
А4		2	ТП 903-1-242.87 КЖС.И. 52.0	Изделие закладное М1	2	2	
		3	1.423-3 в.2	М1-13	4	4	
		4	1.400-6/76	М7-3	1	1	
		5	1.400-15 в.1 160	МН148-3	1	1	
		6	1.423-3 в.2	ИМ1-6	2	2	

Ведомость расхода стали на дополнительные закладные изделия, кг

Марка элемента	Изделия закладные													Всего
	Арматура класса							Прокат марки						
	AI		AIII					Вст3кп2		Вст3кп2				
	ГОСТ 5781-82							ГОСТ 8568-77		ГОСТ 19903-74				
	ф6	итого	ф12	ф14	ф22		итого	L63x5	итого	-5	-10		итого	
К60-12-8; К60-10-8	0,4	0,4	4,96	2,2	3,4		10,56	5,76	5,76	0,4	16,4		16,8	33,52

1.* Размеры для справок.

Привязан:

Инв. №

Нач.отд.	Бурзин		
Н.контр.	Конева		
Гл.спец.	Конева		
Рук.гр	Глебкова		
Ст.инж.	Александрова		
Инж.	Яшина		
Провер.	Прядухина		

ТП 903-1-242.87 КЖС.И. 11.0

Колонна (К60-12-8, К60-10-8)

Стадия	Масса	Масштаб
Р	2,0т	1:50
Лист	Листов 1	

Проектный институт №2

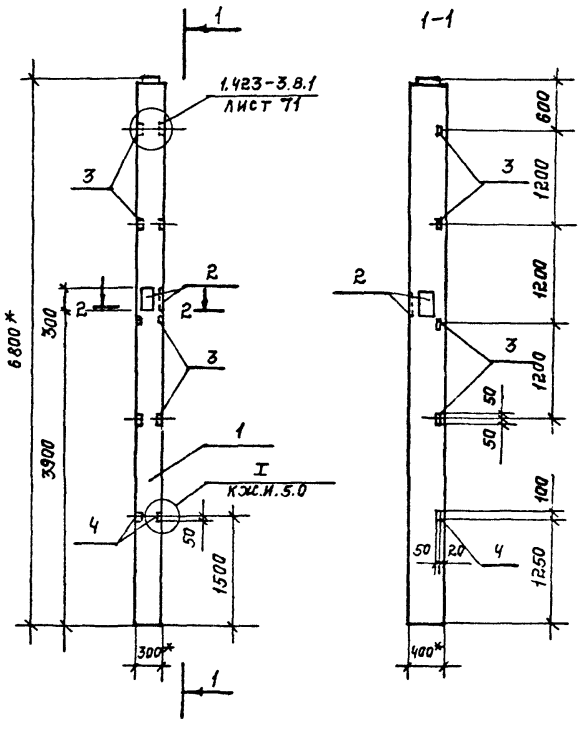

Обозначение	Марка
ТП903-1-242.87 КЖС.И2.0	К60-12-9
-01	К60-10-9

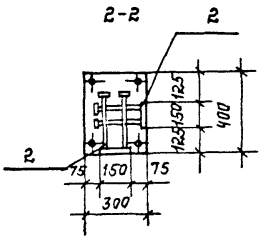

Формат	Зона	Поз.	Обозначение	Наименование	Кол. на изд. КЖС.И.12.0 —	Кол. на изд. КЖС.И.12.0 -01	Примеч.
				Документация			
			1.423-3 в.1	Узлы установки закладных изд.			
А3			ТП903-1-242.87 КЖС.И.5.0				
			1.423-3 в.0-1	Пояснительная записка			
				Сборочные единицы			
		1	1.423-3 в.1	Колонна К60-12	1		
				К60-10		1	
		2	1.400-15 в.2	Закладное изделие МН134-2	2	2	
		3	1.423-3 в.2	М1-13	4	4	
А4		4	ТП903-1-242.87 КЖС.И.52.0	М1	2	2	

Ведомость расхода стали на закладные изделия, кг

Марка элемента	Изделия закладные												Всего
	Арматура класса					Прокат марки							
	AIII					Вст3 пс6		Вст3 кп2					
	ГОСТ 5781-82					ГОСТ 8509-72		ГОСТ 19903-74*					
	ф8	ф12	ф22		итого	∠63х5	итого	-5	-6		итого		
К60-12-9; К60-10-9	1,2	0,96	0,6		2,76	5,76	5,76	0,4	4,2		4,6		13,12

1.* Размеры для справок.

Привязан:

Инв. №

Нач.отд.	Бурзин		
Н.контр.	Конева		
Гл.спец.	Конева		
Рук.гр.	Глебкова		
Ст.инж.с.	Александрова		
Инж.	Ашина		
Пров.	Прадухина		

ТП903-1-242.87 КЖС.И 12.0

Колонна (К60-12-9, К60-10-9)

Стадия	Масса	Масштаб
Р	2,0т	1:50
Лист	Листов 1	

Проектный институт №2

22189-08 17. Копировал: Жеглова

Формат

АЛЬБОМ 1

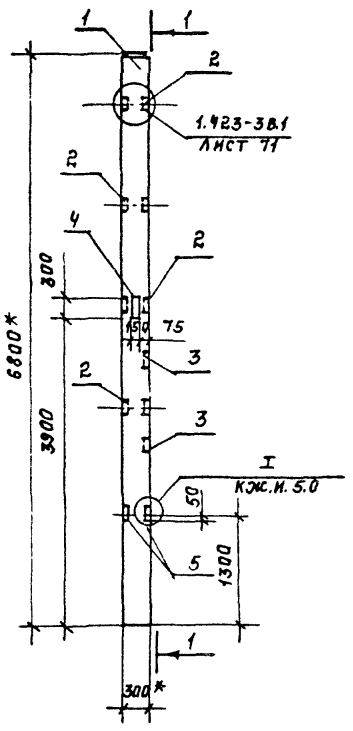

1-1

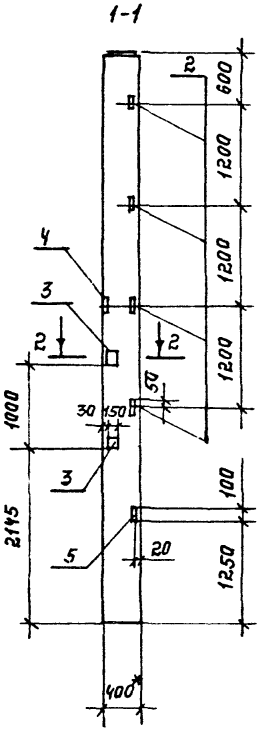

2-2

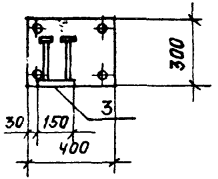

Формат	Зона	Поз.	Обозначение	Наименование	Колнаисп КЖ.И.13.0 —	01	Прим.
				Документация			
			1.423-3 в.1 лист 71	Узлы установки зак-			
А3			ТП903-1-242.87-КЖ.И.5.0	ладных изделий			
			1.423-3 в.0.-1	Пояснительная записка			
				Сборочные единицы			
		1	1.423-3 в.1	Колонна К60-12	1		
				К60-10		1	
		2	1.423-3 в.2	Изделие закладное М1-13	4	4	
		3	1.400-15 в.1 120	МН111-3	2	2	
		4	1.400-15 в.1 140	МН134-2	1	1	
А4		5	ТП903-1-242.87 КЖ.И.52.0	М1	2	2	

Ведомость расхода стали на дополнительные закладные изделия, кг.

Марка элемента	Изделия закладные									Всего
	Арматура класса				Прокат марки					
	А III				Вст3 кп2		Вст3 кп2			
	ГОСТ 5781-82				ГОСТ 8509-72		ГОСТ 19903-74			
	Ф8	Ф12	Ф22	Итого	L63x5	Итого	-5	-6	Итого	
К60-12-10; К60-10-10	1,2	0,96	1,2	3,4	5,76	5,76	0,8	4,3	5,1	14,3

1.*) Размеры для справок.

Обозначение	Марка
ТП903-1-242.87-КЖ.И.13.0	К60-12-10
-01	К60-10-10

ПРИВЯЗАН:

ИНВ. №

Нач.отд.	Бурзин	
Н.контр.	Конева	
Гл.спец.	Конева	
Рук.гр.	Глебкова	
Ст.инж.	Александрова	
Исполн.	Бондарь	
Провер.	Александрова	

ТП 903-1-242.87 КЖ.И. 13.0

Колонна (К60-12-10 К60-10-10).

Стадия	Масса	Масштаб
Р	2,0т	1:50
Лист	Листов 1	

ПРОЕКТНЫЙ ИНСТИТУТ №2

22189-08 18 Копировал: Формат

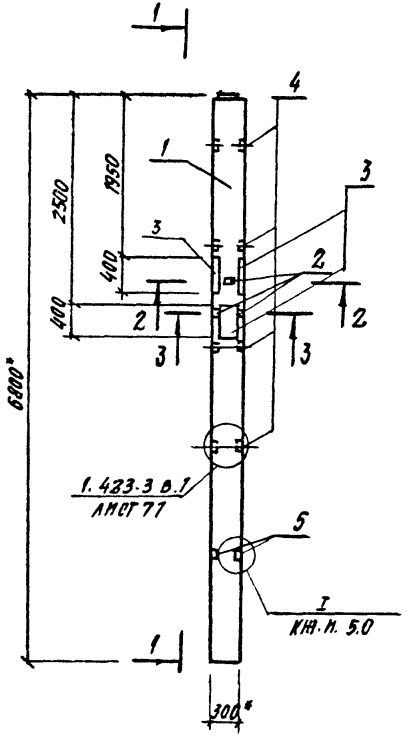

1-1

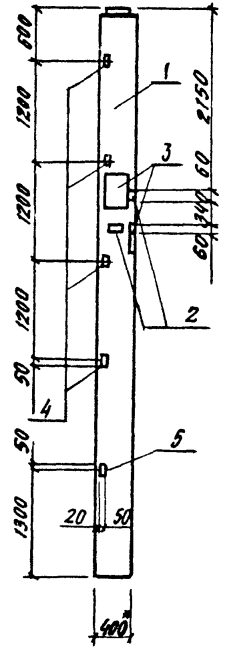

Формат	Зона	Поз.	Обозначение	Наименование	Кол. на изд. КЖ.М.14.0 —	Кол. на изд. КЖ.М.14.0 01	Примеч.
				Документация			
			1.423.3 в.1	Узлы установки закладных			
А3			ТП 903-1-242.87 КЖ.М.5.0	Изделия			
		1	1.423-3 в.0-1	Пояснительная записка			
				Сборочные единицы			
		1	1.423-3 в.1	Колонна К60-12	1		
				К60-10		1	
		2	1.400-15 в.1 110	Изделие закладное МН 182-6	3	3	
		3	1.400-15 в.1. 140	МН 142-6	3	3	
		4	1.423-3 в.2	М1-13	4	4	
АЧ		5	ТП 903-1-242.87 КЖ.М. 52.0	М1	2	2	

Ведомость расхода стали на дополнительные закладные изделия, кг

Марка элемента	Изделия закладные: Арматура класса AIII ГОСТ 5781-82 Ø8	Ø10	Ø12	Ø22	Итого	Прокат марки Вст3кп2 ГОСТ 8509-72 63×5	Итого	Прокат марки Вст3кп2 ГОСТ 19903-74 -6	-8		Итого	Всего
К60-12-11; К60-10-11	0.30	1.20	0.96	0.40	2.86	5.76	5.76	1.80	21.30		23.10	31.72

1. *) Размеры для справок.

Обозначение	Марка
ТП 903-1-242.87 КЖ.М.14.0	К60-12-11
-0.1	К60-10-11

2-2

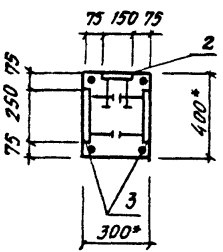

3-3

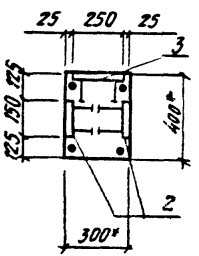

Привязан:

Инв. №

Нач. отд.	Бурзин	
К. конта.	Конева	
Гл. спец.	Конева	
Рук. гр.	Гневова	
Ст. инж.	Александрова	
Неполн.	Бондарь	
Провер.	Александрова	

ТП 903-1-242.87 КЖ.М. 14.0

Колонна (К60-12-11, К60-10-11)

Стадия	Масса	Масштаб
Р	2.0т	1:50

Лист | Листов 1

Проектный институт №2

Копировал: 22189-08 19 Формат

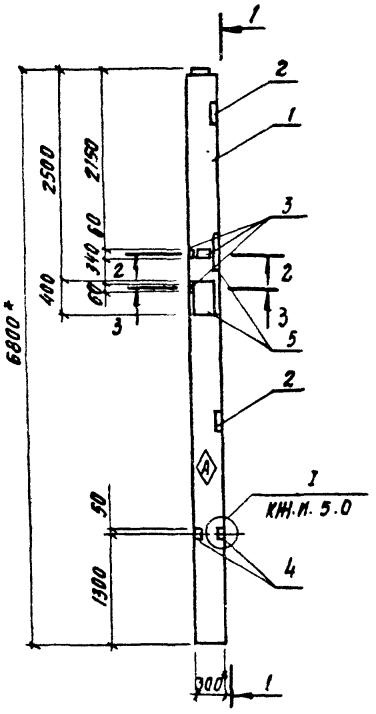

1-1

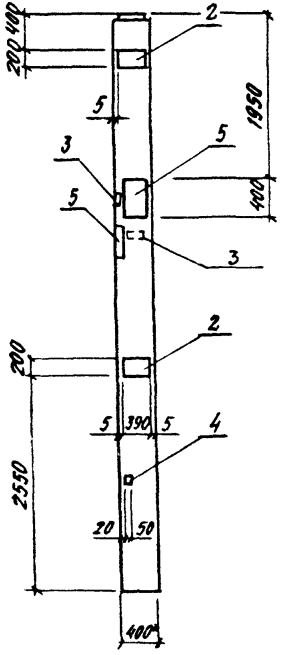

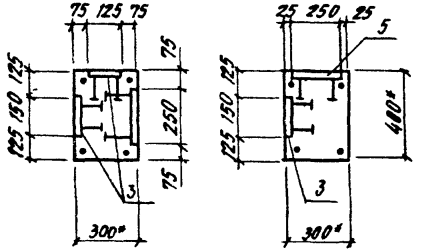

Обозначение	Марка
ТП903-1-242.87 КН.И.15.0	К60-12-12
-01	К60-10-12

Формат	Зона	Поз.	Обозначение	Наименование	Кол. на изд. КН.И.15.0 —	Кол. на изд. КН.И.15.0 01	Примеч.
				Документация			
А3			ТП903-1-242.87 КН.И.5.0	Узлы установки			
				закладных изделий			
			1.423-3 В.0-1	Пояснительная записка			
				Сборочные единицы			
		1	1.423-38.1	Колонна К60-12	1		
				К60-10		1	
		2	1.400-6/76	Изделие закладное МТ-3	2	2	
		3	1.400.15.В.1.110	МН102-6	3	3	
А4		4	ТП903-1-242.87 КН.И.52.0	М1	2	2	
		5	1.400.15 В.1 140	МН142-6	2	2	

Ведомость расхода стали на дополнительные закладные изделия, кг

Марка элемента	Изделия закладные: Арматура класса AIII ГОСТ 5781-82 Ø8	Ø10	Ø22	Итого	Прокат марки ВСт.3кп2 ГОСТ 19903-74 -6	-8		Итого	Всего
К60-12-12, К60-10-12	0.30	2.60	0.30	3.20	1.80	25.40		27.20	30.40

1. * Размеры для справок
2. А Знак ориентации нанести несмываемой краской

Привязан:

Инв. №

Нач.отд.	Бурзин		
Н.контр.	Конева		
Гл.спец.	Конева		
Рук.гр.	Глебкова		
Ст.инж.	Александров		
Исполн.	Маховский		
Провер.	Александрова		

ТП 903-1-242.87 КН.И.15.0

Колонна (К-60-12-12, К-60-10-12)

Стадия	Масса	Масштаб
Р	2.0т	1:50

Лист | Листов 1

Проектный институт №2

Копировал 22189-08 20 Формат

Рис.1

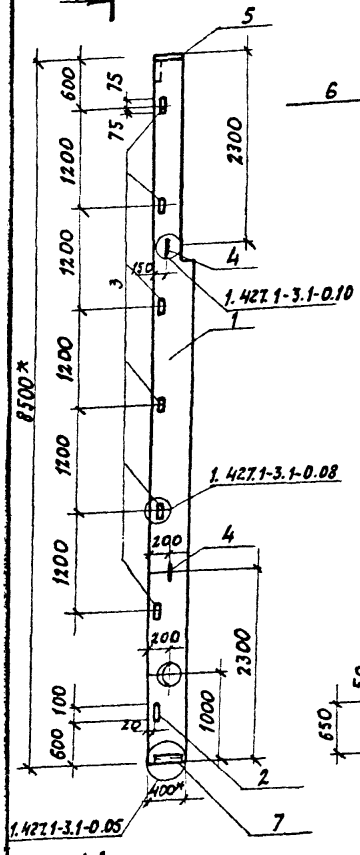

1-1

Рис. 2

(остальное см. рис.1)

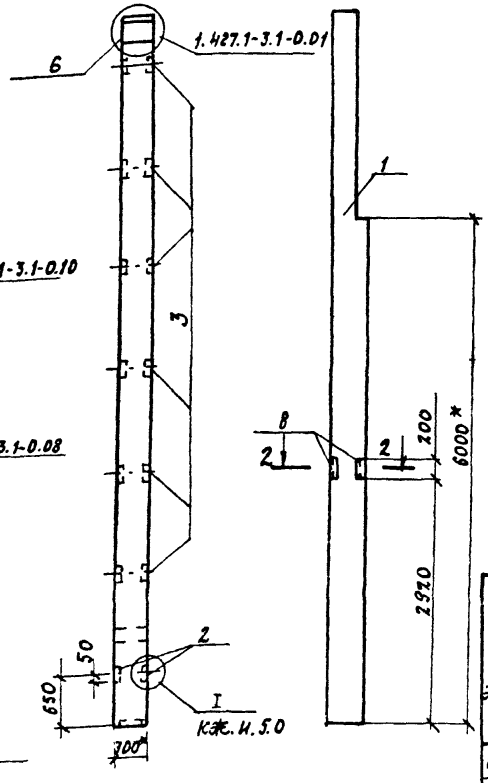

Формат	Зона	Поз.	Обозначение	Наименование	Кол. на изд. КЖ.И.16.0 —	Кол. на изд. КЖ.И.16.0 01	Примеч.
				Документация			
			1.427.1-3,1-00.70	Техническое описание	X	X	
			1.427.1-3,1-0,01; 05	Узлы установки закладных			
А3			ТП 903-1-242.87 К.Ж.И.5.0	изделий			
			1.427.1-3,1-0,08; 10		X	X	
				Сборочные единицы			
		1	1.427.1-3,1-2,00	Колонна БКФ85-2	1	1	
А4		2	ТП 903-1-242.87 К.Ж.И.52.0	Изделие закладное М1	2	2	
		3	1.427.1-3,2-0,20 0	МН28	6	6	
		4	1.427.1-3,2-0,21,0-00	МН34	2	2	
		5	1.427.1-3,2-0,06.0	МН1	1	1	
		6	1.427.1-3,2-0,08.0	МН3	1	1	
		7	1.427.1-3,2-0,12.0-01	МН8	1	1	
		8	1.4000-6/76	МН-10-4		2	

1.* Размеры для справок.

Ведомость расхода стали на дополнительные закладные изделия, кг

Марка элемента	Изделия закладные																Всего
	Арматура класса								Прокат марки								
	AI	AIII							Вст3 кп2				Вст3 кп2				
	ГОСТ 5781-82								ГОСТ 8509-72				ГОСТ 19903-74				
	ф14	Итого	ф22	ф8	ф10	ф14	ф12	Итого	180х7	190х6	463х5	Итого	δ=8	δ=10	δ=5	Итого	
БКФ85-2-1	3,2	3,2	0,6		3,54	3,0	1,2	8,34		5,0	8,4	13,4	5,7	4,7	0,4	10,8	35,74
БКФ85-2-2	3,2	3,2	0,6	0,8	3,94	3,0	1,2	8,3	6,8	5,0	8,4	20,2	5,7	4,7	0,4	10,8	42,5

2-2



Обозначение	Марка	Рис.
ТП 903-1-242.87.К.Ж.И.16.0	БКФ85-2-1	1
-01	БКФ85-2-2	2

Привязан:

Инв. №:

Нач.отд.	Бурзин	
Н. контр.	Конева	
Гл. спец.	Конева	
Рук. гр.	Глебкова	
Ст. инж.	Александрова	
Инж.	Яшина	
Пров.	Прядухина	

ТП 903-1-242.87 К.Ж.И. 16.0

Колонна (БКФ85-2-1, БКФ85-2-2)

Стадия	Масса	Масштаб
Р	2,4т	1:50
Лист	Листов 1	

Проектный институт №2

Копировал: 22189-08 21 Формат

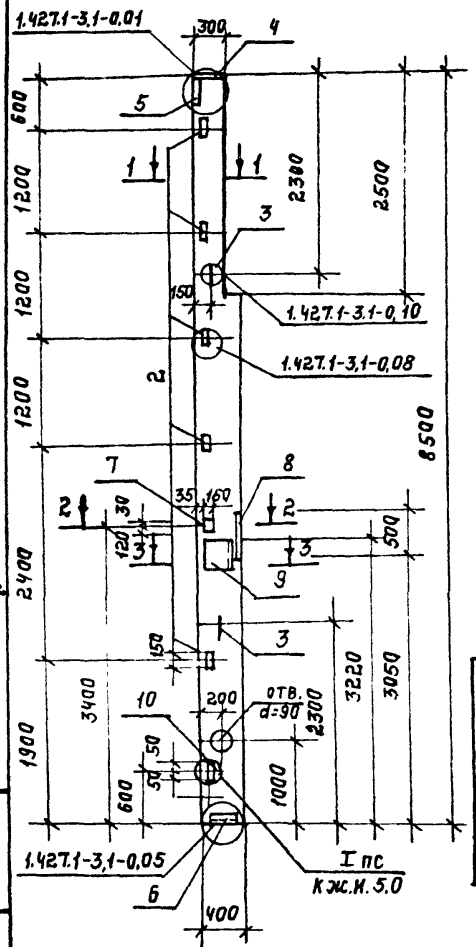

Формат	Зона	Поз.	Обозначение	Наименование	Кол.	Примеч.
				Документация		
			1.427.1-3.1-00.ТО	Техническое описание	X	
			1.427.1-3.1-0.01; 0,5; 0,8; 10	Узлы установки закладных издел.		
А3			ТП903-1-242.87 КЖ.И.5.0		X	
				Сборочные единицы		
А3		1	ТП903-1-242.87 КЖ.И.17.1	Каркас пространственный КП1	1	
		2	1.427.1-3,2-0.20.0	Изделие закладное МН28	5	
		3	1.427.1-3,2-0.21.0	МН34	2	
		4	1.427.1-3,2-0,06.0	МН1	1	
		5	1.427.1-3,2-0,08.0	МН3	1	
		6	1.427.1-3,2-0,12.0	МН8	1	
		7	1.400-15.81-210	МН201-4	1	
А4		8	ТП903-1-242.87-КЖ.И.74.0	М2	1	
		9	1.400.6/76 В.1	М0-15-1	2	
А4		10	ТП903-1-242.87-КЖ.И.52.0	М1	2	
				Материалы		
		11		Бетон класса В15	0,95	м³

Ведомость расхода стали на элемент, кг.

Марка элемента	Изделия арматурные						Изделия закладные															Общий расход
	Арматура класса						Прокат марки						Арматура класса									
	А-I			А-III			Вст3 кп2						А-I	А-III								
	ГОСТ 5781-82					Всего	ГОСТ 8509-72			ГОСТ 19903-74				ГОСТ 5781-82						Всего		
	ф6	ф8	Итого	ф25	Итого		L63х5	L90х6	Итого	-5	-8	-10	-12	Итого	ф14	Итого	ф10	ф12	ф14	ф16	ф22	Итого		
К1	2,4	13,2	15,6	135,0	135,0	150,6	7,0	5,0	12,0	0,4	5,7	22,7	17,2	46,0	3,2	3,2	3,4	2,2	7,5	3,0	0,6	16,7	77,9	228,5

Нач.отд.	Бурзин		
Н.контр.	Конева		
Гл.спец.	Конева		
Рук.гр.	Глебкова		
Ст.инж.	Александрова		
Исполн.	Пустовалова		
Провер.	Александрова		

ТП903-1-242.87 КЖ.И. 17.0

Колонна К1

Стадия	Масса	Масштаб
Р	2,4т	1:50
Лист	Листов 1	

Проектный институт №2

Привязан:

Инв. №

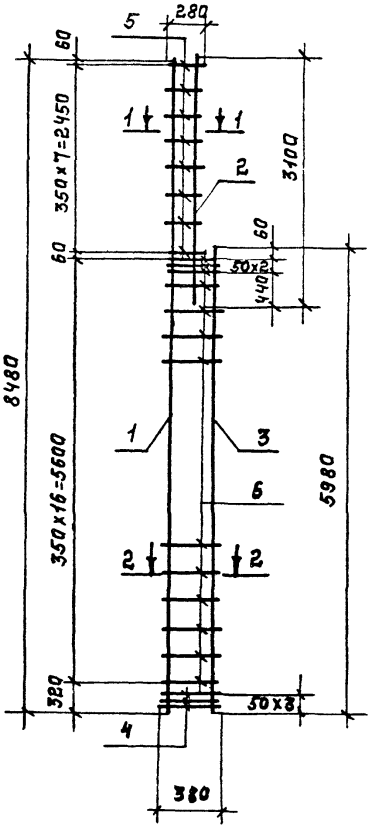

1-1

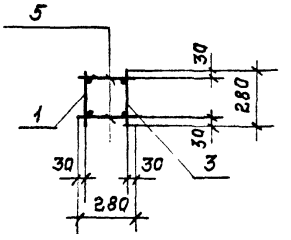

2-2

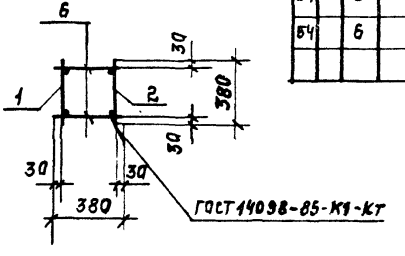

Формат	Зона	Поз.	Обозначение	Наименование	Кол	Примеч.
				Документация		
А4			ТП 903-1-242.87 КЖС.И. ТУ	Технические условия		
				на изготовление арматурных		
				и закладных изделий	X	
				Сборочные единицы		
А3		1	ТП 903-1-242.87 КЖС.И.17.2	Сетка арматурная С1	1	
А3		2	ТП 903-1-242.87 КЖС.И.17.2	С2	1	
А3		3	ТП 903-1-242.87 КЖС.И.17.2	С3	1	
		4	1.427.1-3.2-0.04	С2	3	
				Детали		
Б4		5		АI-8-ГОСТ 5781-82 ℓ=280	16	0,11 кг
Б4		6		АI-8-ГОСТ 5781-82 ℓ=380	38	0,15 кг

Нач.отд.	Бурзин	
Н.контр.	Конева	
Гл.спец.	Конева	
Рук.гр.	Глебкова	
Ст.инж.	Александрова	
Исполн.	Пустовалова	
Провер.	Александрова	

ТП 903-1-242.87 КЖС.И. 17.1

Каркас пространственный КП1

Стадия	Масса	Масштаб
Р	150,6	1:50
Лист	Листов 1	

Проектный институт №2

Привязан:

Инв. №

Копировал: Формат

Рис. 1

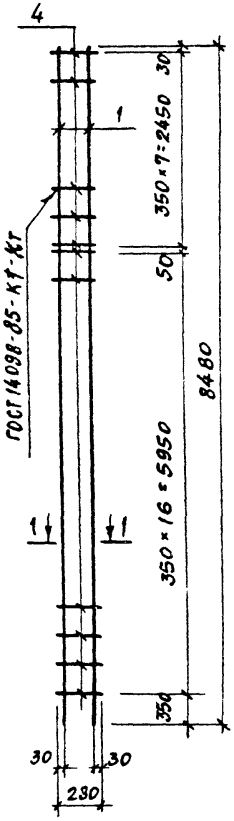

Рис. 2

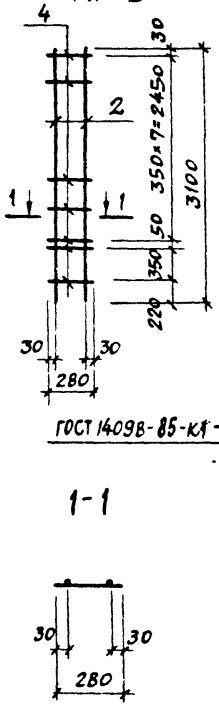

Рис. 3

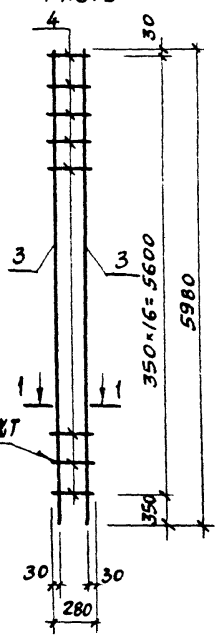

Формат	Зона	Поз.	Обозначение	Наименование	Количество на исполнение —	01	02	Примеч
				Документация				
А4			ТП 903-1-242.87 КЖ.И ТУ.	Технические условия на изготовление арматурных и закладных изделий				
				Детали				
Б.Ч.		1		А III-25-ГОСТ 5781-82 ℓ=8480	2			32,6 кг
Б.Ч.		2		А III-25-ГОСТ 5781-82 ℓ=3100		2		11,9 кг
Б.Ч.		3		А III-25-ГОСТ 5781-82 ℓ=5980			2	23,0 кг
Б.Ч.		4		АI-8-ГОСТ 5781-82 ℓ=280	25	10	17	0,11 кг

Обозначение	Марка	Масса	Рис.
ТП 903-1-242.87 КЖ.И.17.2	С1	67.95	1
-01	С2	24,9	2
-02	С3	47,87	3

Привязан

Инв. №

Нач. отд.	Бурзин	
Н. контр.	Конева	
Гл. спец.	Конева	
Рук. гр.	Глебкова	
Ст. инж.	Александрова	
Исполн.	Пустовалова	
Провер.	Александрова	

ТП 903-1-242.87 КЖ.И.17.2

Сетка арматурная (С1, С2, С3)

Стадия	Масса	Масштаб
Р	см. табл.	1:50
Лист	Листов 1	

Проектный институт №2

22189-08 24

Копировал

Формат

Рис. 1

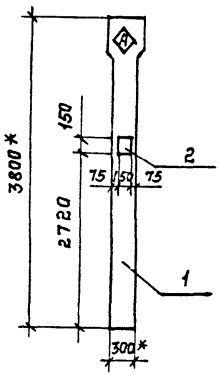

Рис. 2

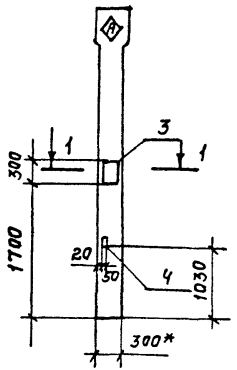

2-2

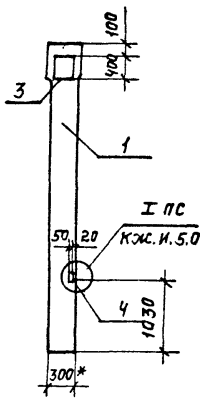

1-1

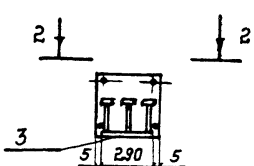

Обозначение	Марка	Рис.
ТП903-1-242.87 КЖ.И.18.0	К30-6-1	1
-01	К30-6-4	2

Формат	Зона	Поз.	Обозначение	Наименование	Кол. на исп. КЖ.И.18.0		Прим.
					—	01	
				Документация			
А3			ТП903-1-249.87. КЖ.И. 5.0	Узлы установки закладных изд			
			1.423-3в. 0-1	Пояснительная записка			
				Сборочные единицы			
		1	1.423.3 в.1	Колонна К30-6	1	1	
		2	1.400-15 в.1 120	Закладное изделие МН111-3	1		
		3	1.400-6/76 в.1	М1-7-8		2	
А4		4	ТП903-1-242.87 КЖ.И.52.0	М1		2	

Ведомость расхода стали на дополнительные закладные изделия

Марка элемента	Изделия закладные										Всего
	Арматура класса					Прокат марки					
	А III					ВСт3 кп2					
	ГОСТ 5781-82					ГОСТ 19903-74					
	ф8	ф14	ф22		итого	-5	-6	-10		итого	
К30-6-1	0,3				0,3		1,1			1,1	1,4
К30-6-4		4,0	0,6		4,6	0,4		16		16,4	21,0

1.* Размеры для справок.

2.◇ Знак ориентации нанести несмываемой краской.

Привязан:			
Инв. №			

Нач. отд.	Бурзин		
Н. контр.	Конева		
Гл. спец.	Конева		
Рук. гр.	Глебкова		
Ст. инж.	Александрова		
Инжен.	Яшина		
Пров.	Александрова		

ТП903-1-242.87 КЖ.И. 18.0

Колонна (К30-6-1, К30-6-4)

Стадия	Масса	Масштаб
Р	0,93т	1:50
Лист	Листов 1	

Проектный институт №2

22189-08 25 Копировал: Формат

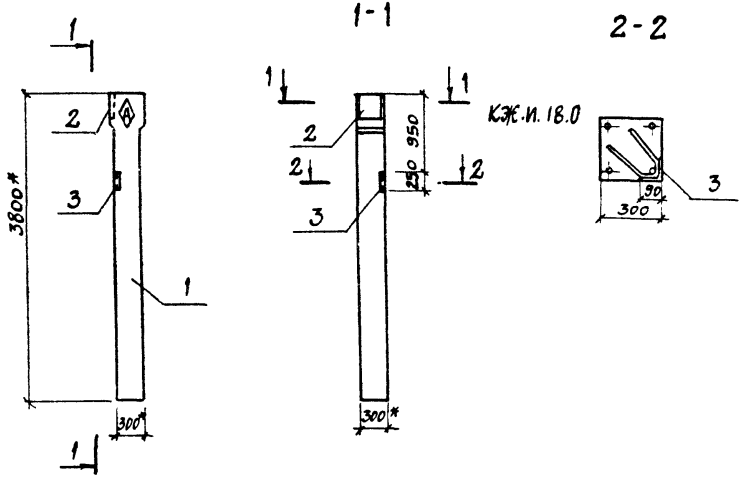

Формат	Зона	Поз.	Обозначение	Наименование	Кол.	Примеч.
				Документация		
			1.423-3 в.0-1	Пояснительная записка	X	
				Узлы установки закладных		
А3			ТП 903-1-242.87 КЖ.И.18.0	изделий	X	
				Сборочные единицы		
		1	1.423-3 в.1	Колонна К30-6	1	
		2	1.400-6/76	Закладное изделие М1-7-8	1	
		3	3.400-6/76	МИ4-22	1	

Ведомость расхода стали на дополнительные закладные изделия, кг

Марка элемента	Изделия закладные										Всего
	Арматура класса AIII ГОСТ 5781-82				Прокат марки ВСт3кп2 ГОСТ 8509-72			ГОСТ 19903-74			
	ф10	ф14		Итого	∠90×8		Итого	-10		Итого	
К30-6-2	0,9	2,0		2,9	2,7		2,7	8,0		8,0	13,6

1. * Размеры для справок.
2. ◇ Знак ориентации нанести несмываемой краской.

Привязан

Инв. №

Нач.отд.	Бурэин		
Н.контр.	Конева		
Гл.спец	Конева		
Рук.гр.	Глебкова		
Ст.инж.	Александрова		
Инженер	Яшина		
Пров.	Александрова		

ТП 903-1-242.87 КЖ.И.19.0

Колонна К30-6-2

Стадия	Масса	Масштаб
Р	0,93т	1:50

Лист | Листов 1

Проектный институт № 2

Копировал

Формат

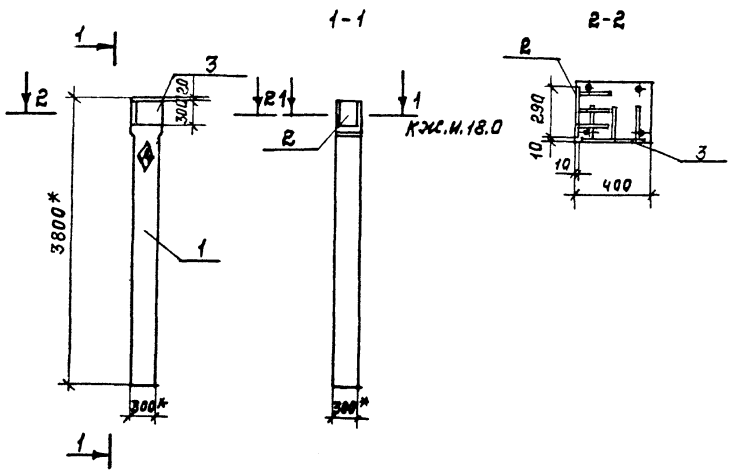

Формат	Зона	Поз.	Обозначение	Наименование	Кол	Прим.
				Документация		
А3			ТП903-1-242.87 КЖС.И.18.0	Узлы установки закладных изделий		
			1.423-3 в. 0-1	Пояснительная записка		
				Сборочные единицы		
		1	1.423-3 В.1	Колонна К30-6	1	
		2	1.400-6/76	Закладное изделие М1-7-8	1	
		3	1.400-6/76	М1-1-3	1	

Ведомость расхода стали на дополнительные закладные изделия, кг.

Марка элемента	Изделия закладные								Всего
	Арматура класса				Прокат марки				
	AIII				Вст3кп2				
	ГОСТ 5781-82				ГОСТ 19903-74				
	ф14			итого	-10			итого	
К30-6-3	4,0			4,0	18,4			18,4	22,4

1. * Размеры для справок.
2. Ⓐ Знак ориентации нанести несмываемой краской.

Привязан:

Инв. №

Нач.отд.	Бурзин		
Гл.конст.	Конева		
Рук.гр.	Лебкова		
Ст.инж.	Александрова		
Инж.	Яшина		
Пров.	Александрова		

ТП 903-1-242.87 КЖС.И. 20.0

Колонна К30-6-3

Стадия	Масса	Масштаб
Р	0,93т	1:50
Лист	Листов 1	

Проектный институт №2

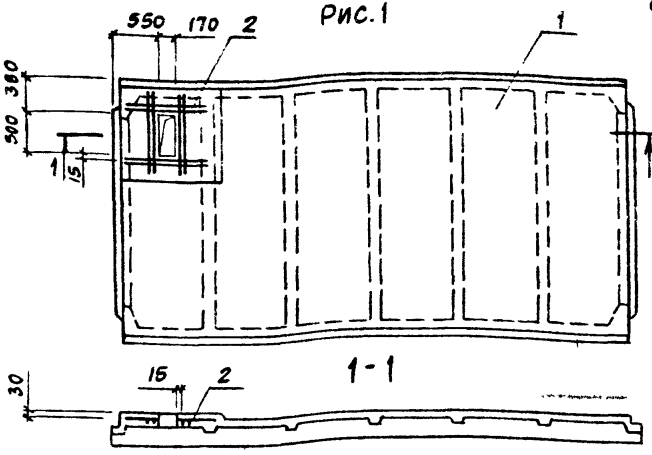

Рис.1

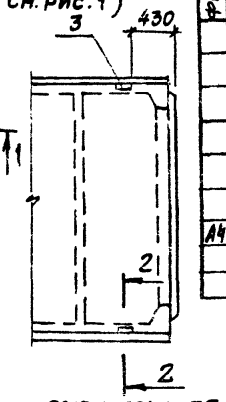

Рис.2 (остальное см. рис.1)

Формат	Зона	Поз.	Обозначение	Наименование	Кол. на изд. КЖ.И-21.0 —	Кол. на изд. КЖ.И-21.0 -01	Примечание
				Документация			
			ГОСТ 22701.0-77	Технические условия			
				Узлы установки			
			ГОСТ 22701.0-77	закладных изделий			
				Сборочные единицы			
		1	ГОСТ 22701.1-77	Плита покрытия ПГ-2АтVIIт	1	1	
А4		2	ТП 903-1-242.87 КЖ.И.59.0	Сетка арматурная С7	1	1	
		3	ГОСТ 22701.5-77	Изделие закладное М9		2	

Обозначение	Марка	Рис.
ТП 903-1-242.87 КЖ.И.21.0	ПГ2АтVIIт-4	1
-01	ПГ2АтVIIт-3	2

Ведомость расхода стали на дополнительные закладные изделия, кг

Марка элемента	Изделия арматурные: Арматура класса А-III ГОСТ 5781-82 ф16	ф18		Итого	Всего	Изделия закладные: Арматура класса А III ГОСТ 5781-82 ф10	ф14	Итого	Прокат марки ВСт3кп2 ГОСТ 8509-72 <10мм		Итого	Всего	Общий расход
ПГ-2АтVIIт-4	19	12,8		31,8	31,8								31,8
ПГ-2АтVIIт-3	19	12,8		31,8	31,8	0,6	0,2	0,8	1,7		1,7	2,5	34,3

Нач. отд.	Бурзин	
Н. контр.	Конева	
Гл. спец.	Конева	
Рук. гр.	Глебкова	
Ст. инж.	Александрова	
Инженер	Махновский	
Пров.	Александрова	

Привязан

Инв. №

ТП 903-1-242.87 КЖ.И.21.0

Плита покрытия (ПГ-2АтVIIт-3, ПГ-2АтVIIт-4)

Стадия	Масса	Масштаб
Р	2,65т	1:50
Лист	Листов 1	

Проектный институт №2

Копировал

Формат

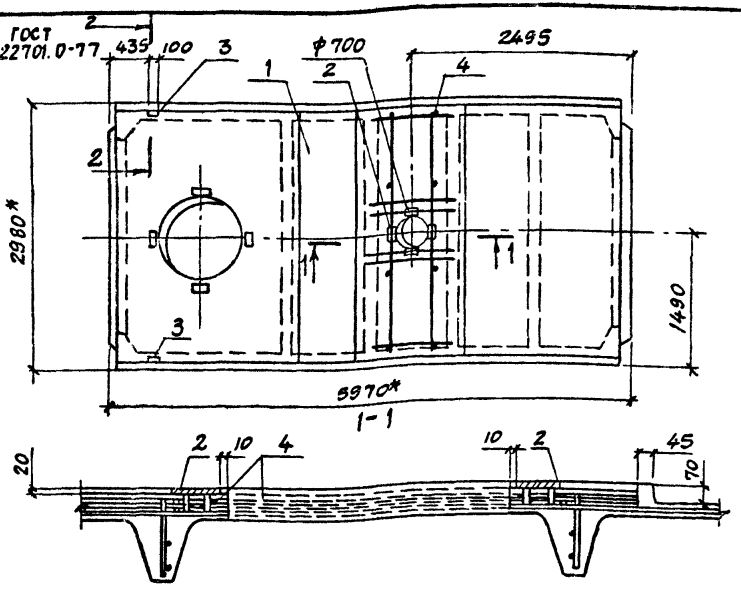

Формат	Зона	Поз.	Обозначение	Наименование	Кол.	Примечание
				Документация		
			ГОСТ 22701.0-77	Технические условия	X	
			ГОСТ 22701.0-77	Узлы установки		
				Закладных изделий	X	
				Сборочные единицы		
		1	ГОСТ 22701.2-77	Плита покрытия ПВ10-3АтVIТ	1	
		2	ГОСТ 22701.5-77	Изделие закладное М6	4	
		3	ГОСТ 22701.5-77	М9	2	
А4		4	ТП903-1-242.87 КЖ.И.22.1	Каркас пространственный КП2	1	

1. * Размеры для справок.

Марка элемента	Изделия арматурные				Изделия закладные								Всего	Общий расход
	Арматура класса А-III ГОСТ 5781-82			Всего	Арматура класса А-III ГОСТ 5781-82				Прокат марки Вст3кп2 ГОСТ 103-76		ГОСТ 8509-72			
	ф12	Итого			ф14	ф10		Итого	8	Итого	L70×6	Итого		
ПВ10-3АтVIТ-3	12,5	12,5		12,5	0,2	2,22		2,42	3,6	3,6	1,68	1,68	7,7	20,2

Нач.отд.	Бурзин	
Н.контр.	Конева	
Гл.спец.	Конева	
Рук.гр.	Глевкова	
Ст.инж.	Александрова	
Инж.	Махновский	
Пров.	Александрова	

Привязан

Инв.№

ТП.903-1-242.87 КЖ.И.22.0

Плита покрытия ПВ10-3АтVIТ-3

Стадия	Масса	Масштаб
Р	3,6т	1:50
Лист	Листов 1	

Проектный институт №2

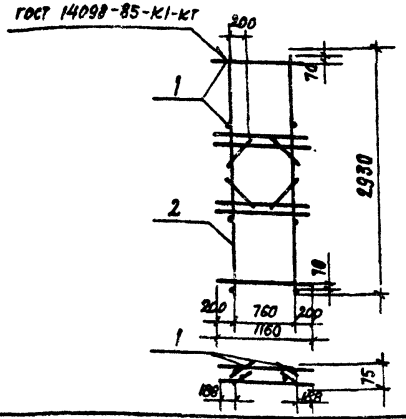

Формат	Зона	Поз.	Обозначение	Наименование	Кол.	Примеч.
				Документация		
				Технические условия на		
				изготовление арматурных и		
А4			ТП 903-1-242.87 КЖ.И.ТУ	закладных изделий	X	
				Сборочные единицы		
Б4		1		ф12А III ГОСТ 5781-82 ℓ=75	8	0,07
А4		2	ТП 903.1-242.87 КЖ.И.22.2	Каркас плоский КР4	2	

Привязан

Инв №

Нач. отд.	Бурзин		
Н. контр.	Конева		
Гл. конс.	Конева		
Рук. гр.	Глебкова		
Ст. инж.	Александрова		
Техник	Бондарь		
Провер.	Александрова		

ТП 903-1-242.87 КЖ.И.22.1

Каркас пространственный КП2

Стадия	Масса	Масштаб
Р	26,1	1:20
Лист	Листов 1	

Проектный институт №2

Формат А4

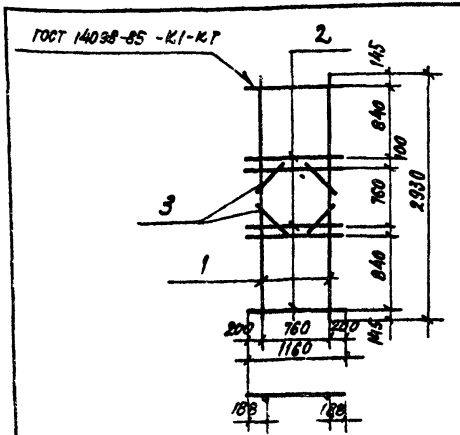

Формат	Зона	Поз.	Обозначение	Наименование	Кол.	Примеч.
				Документация		
				Технические условия на изго-		
				товление арматурных и зак-		
А4			ТП 903-1-242.87 КЖ.И.ТУ	ладных изделий	X	
				Детали		
Б4		1		ф12А III ГОСТ 5781-82 ℓ=2930	2	2,60
Б4		2		ф12А III ГОСТ 5781-82 ℓ=1160	6	1,03
Б4		3		ф12А III ГОСТ 5781-82 ℓ=400	4	0,36

Привязан

Инв №

Нач. отд.	Бурзин		
Н. контр.	Конева		
Гл. конст.	Конева		
Рук. гр.	Глебкова		
Ст. инж.	Александрова		
Техник	Бондарь		
Провер.	Александрова		

ТП 903-1-242.87 КЖ.И.22.2

Каркас плоский КР4

Стадия	Масса	Масштаб
Р	12,8	1:20
Лист	Листов 1	

Проектный институт №2

Инв № подл. | Подпись и дата | Взам. инв. №

Формат А4

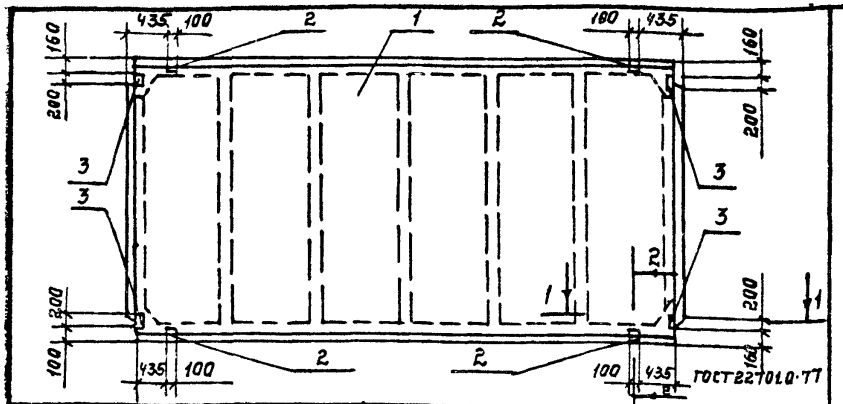

Форм.	Зона	Поз.	Обозначение	Наименование	Кол. на исполн. КЖ.И 23.0 —	01	02	Прим.
				ДОКУМЕНТАЦИЯ				
			ГОСТ 22701.0-77	Технические условия				
				СБОРОЧНЫЕ ЕДИНИЦЫ				
		1	ГОСТ 22.701.1-77	Плита ПГ 1АТ VIT	1			
				ПГ 2АТ VIT		1		
				ПГ 3АТ VIT			1	
		2	ГОСТ 22701.5-77	Изделие закладное М8	4	4	4	
		3	ГОСТ 22701.5-77	М9	4	4	4	

ВЕДОМОСТЬ РАСХОДА СТАЛИ НА ДОПОЛНИТЕЛЬНЫЕ ЗАКЛАДНЫЕ ИЗДЕЛИЯ КГ

Марка элемента	Изделия закладные: Арматура класса А III, ГОСТ 5781-82, Ф14	Ф10	Итого	Прокат марки ВСт3кп2, ГОСТ 19903-74, -б=8	Итого	ГОСТ 8509-72, Д70х8	Итого	Всего
ПГ-1АТVIT-3	0,4	2,8	3,2	5,2	5,2	3,4	3,4	11,8
ПГ-2АТVIT-5	0,4	2,8	3,2	5,2	5,2	3,4	3,4	11,8
ПГ-3АТVIT-3	0,4	2,8	3,2	5,2	5,2	3,4	3,4	11,8

Обозначение	Марка
КЖ.И 23.0	ПГ-1АТ VIT
01	ПГ-2АТ VIT
02	ПГ-3АТ VIT

ПРИВЯЗАН:

ИНВ. №

Нач.отд.	Бурзин	
Н.контр	Конева	
Гл.спец.	Конева	
Рук.гр	Глебкова	
Ст.инж	Александрова	
Инж.	Махновский	
Пров.	Александрова	

КЖ.И. 23.0

Плита покрытия (ПГ-1АТVIT-3; ПГ-2АТ VIT-5; ПГ-3АТ VIT-3)

Стадия	Масса	Масштаб
Р	2,65т	1:50

Лист | Листов 1

ПРОЕКТНЫЙ ИНСТИТУТ №2

ФОРМАТ

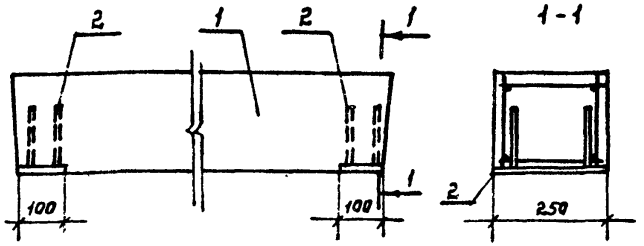

Форм.	Зона	Поз.	Обозначение	Наименование	Кол. на исп. КЖ.И.24.0 —	01	Примеч.
				СБОРОЧНЫЕ ЕДИНИЦЫ			
		1	1.038.1-1.1.130.000	Перемычка 5ПБ 25-37	1		
			1.038.1-1.1 140.000	5ПБ 27-27-а		1	
				Изделие закладное			
		2	1.400-6/76 В.1	М8-3	2	2	

ВЕДОМОСТЬ РАСХОДА СТАЛИ НА ДОПОЛНИТЕЛЬНЫЕ ЗАКЛАДНЫЕ ИЗДЕЛИЯ, КГ

Марка элемента	Изделия закладные: Арматура класса А III, ГОСТ 5781-82, Ф10		Итого	Прокат марки ВСт3кп2, ГОСТ 19903-74, б=8		Итого	Всего
5ПБ 25-37-1	0.8		0,8	3,2		3,2	4.0
5ПБ 27-27-а-1	0,8		0,8	3,2		3,2	4.0

Обозначение	Марка	Масса кг
КЖ.И. 24.0	5ПБ25-37-1	338
-01	5ПБ27-27а-1	376

ПРИВЯЗАН:

ИНВ. №

Нач.отд	Бурзин	
Н.контр	Конева	
Гл.спец	Конева	
Рук.гр.	Глебкова	
Инж.	Прядухина	
Исполн.	Орлова	
Провер	Прядухина	

ТП 903-1-242.87 КЖ.И. 24.0

Перемычка (5ПБ25-37-1, 5ПБ27-27-а-1)

Стадия	Масса	Масштаб
Р	см. табл.	1:10

Лист | Листов 1

ПРОЕКТНЫЙ ИНСТИТУТ №2

ИНВ. № ПОДЛ. | ПОДПИСЬ И ДАТА | ВЗАМ. ИНВ. №

22189-08 31 КОПИРОВАЛ: [illegible]

ФОРМАТ

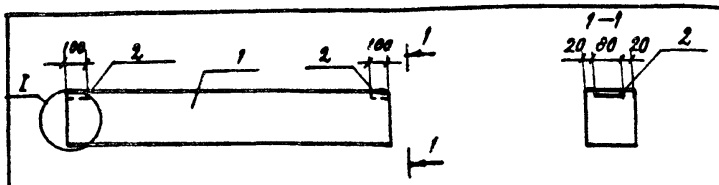

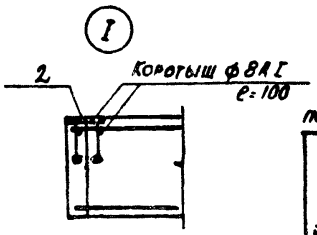

Ведомость расхода стали на дополнительные закладные изделия, кг

Марка элемента	Изделия закладные						Всего
	Арматура класса			Прокат марки			
	AIII			ВСт3кп2			
	ГОСТ 6727-82			ГОСТ 19903-74			
	ф8		Итого	-6	-8	Итого	
3ПБ18-37а	0,2		0,2	0,4	1,0	1,4	1,6
3ПБ21-8а	0,2		0,2	0,4	1,0	1,4	1,6

Обозначение	Марка	Масса кг
ТП903-1-242.87 КЖИ.250	3ПБ18-37а	119
-01	3ПБ21-8а	137

Формат	Зона	Поз.	Обозначение	Наименование	Кол. на изд. КЖИ.250 –	01	Примеч.
				Сборочные единицы			
		1	1.038.1-1.1 090000	Перемычка 3ПБ18-37	1		
				3ПБ21-8		1	
		2	3.400-6/76	Изделие закладное МИ2-3	2	2	см. ук. 1

1. Изделие закладное МИ2-3 приварить через коротыши к продольной арматуре каркасов, шов - ГОСТ 14098-85 - К1 - Кт.

Нач. отд.	Бурзин	
Н. контр.	Конева	
Гл. кон.	Конева	
Рук. гр.	Глебкова	
Ст. инж.	Александрова	
Ст. тех.	Пикалова	
Пров.	Александрова	

ТП 903-1-242.87 КЖИ.250

Перемычка (3ПБ18-37а, 3ПБ21-8а)

Стадия	Масса	Масштаб
Р	см. табл.	1:150
Лист	Листов 1	

ПРОЕКТНЫЙ ИНСТИТУТ №2

Копировал — Формат

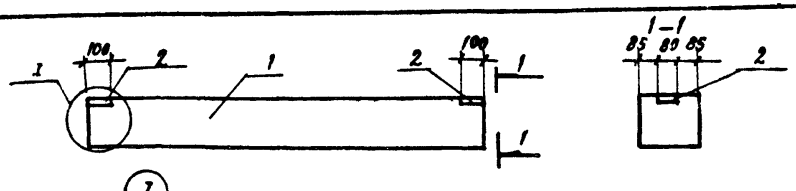

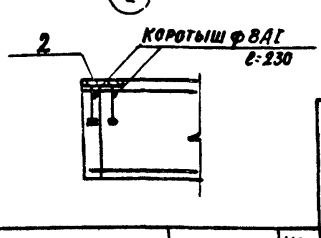

Ведомость расхода стали на дополнительные закладные изделия, кг

Марка элемента	Изделия закладные						Всего
	Арматура класса			Прокат марки			
	AIII			ВСт3кп2			
	ГОСТ 6727-82			ГОСТ 19903-74			
	ф8		Итого	-6	-8	Итого	
5ПБ18-27а	0,2		0,2	0,4	1,0	1,4	1,6
5ПБ21-27а	0,2		0,2	0,4	1,0	1,4	1,6

Обозначение	Марка	Масса кг
ТП903-1-242.87 КЖИ.260	5ПБ18-27а	250
-01	5ПБ21-27а	285

Формат	Зона	Поз.	Обозначение	Наименование	Кол. на изд. КЖИ.260 –	01	Примеч.
				Сборочные единицы			
		1	1.038.1-1.1 120000	Перемычка 5ПБ18-27	1		
				5ПБ21-27		1	
		2	3.400-6/76	Изделие закладное МИ2-3	2	2	см. ук. 1

1. Изделие закладное МИ2-3 приварить через коротыши к продольной арматуре каркасов, шов 14098-85-К1-Кт.

Привязан

Инв. №

Нач. отд.	Бурзин	
Н. контр.	Конева	
Гл. конст.	Конева	
Рук. гр.	Глебкова	
Инж.	Громова	
Пров.	Глебкова	

ТП 903-1-242.87 КЖИ.260

Перемычка (5ПБ18-27а, 5ПБ21-27а)

Стадия	Масса	Масштаб
Р	см. табл.	1:150
Лист	Листов 1	

ПРОЕКТНЫЙ ИНСТИТУТ №2

Инв. № подл. | Подпись и дата | Взам. инв. №

Копировал — 22189-08 32 — Формат

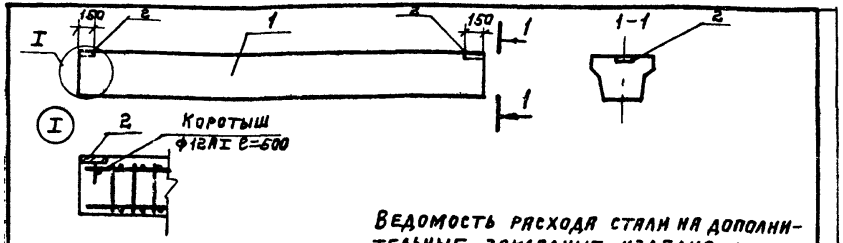

Ведомость расхода стали на дополнительные закладные изделия, кг

Обозначение	Марка	Масса т	Марка элемента	Изделия закладные: Арматура класса АI, ГОСТ 5781-82, Ф12		Итого	Прокат марки ВСТ3 кп2, ГОСТ 19903-74, -8		Итого	Всего
ТП903-1-242.87.Кж.И 27.0	ФБ6-31а	1,7	ФБ6-31а	1,0		1,0	2,2		2,2	3,2
-01	ФБ6-13а	1,7	ФБ6-13а	1,0		1,0	2,2		2,2	3,2
-02	ФБ6-12а	1,5	ФБ6-12а	1,0		1,0	2,2		2,2	3,2
-03	ФБ6-14а	1,7	ФБ6-14а	1,0		1,0	2,2		2,2	3,2

Формат	Зона	Поз.	Обозначение	Наименование	Кол на исполн Кж.И. 27.0: —	01	02	03	Прим.
				Документац					
			1.415-1 вып.1	Пояснительная записка	X	X	X	X	
				Сборочные единицы					
		1	1.415-1 вып.1	Фундаментная балка ФБ6-31	1				
				ФБ6-13		1			
				ФБ6-12			1		
				ФБ6-14				1	
		2	3.400-6/76	Изделие закладное МИ1-15	2	2	2	2	см. ук.1

1. Изделие закладное МИ1-15 приварить через коротыш к продольной арматуре каркасов, шов-ГОСТ 14098-85-К1-КТ.

Нач отд.	Бурзин	
Н. контр	Конева	
Гл конст	Конева	
Рук. гр.	Глебкова	
Ст. инж.	Александрова	
Ст. техн	Пикалова	
Провер	Александрова	

ТП 903-1-242.87 Кж.И. 27.0

Фундаментная балка (ФБ6-31а, ФБ6-13а, ФБ6-12а, ФБ6-14а)

Стадия	Масса	Масштаб
Р	см табл.	1:150

Лист | Листов 1

ПРОЕКТНЫЙ ИНСТИТУТ N2

ФОРМАТ

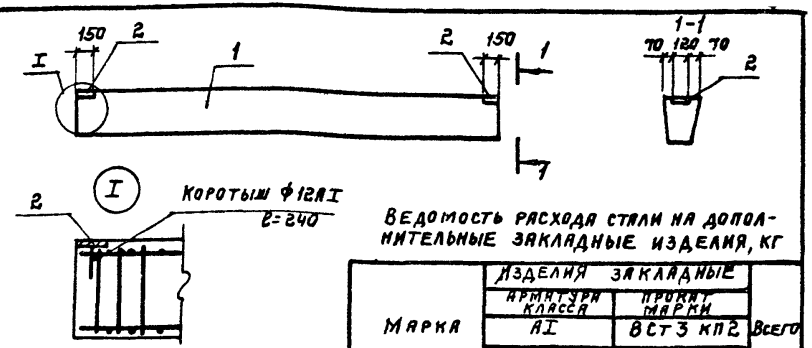

Ведомость расхода стали на дополнительные закладные изделия, кг

Обозначение	Марка	Масса т	Марка элемента	Изделия закладные: Арматура класса АI, ГОСТ 5781-82, Ф12		Итого	Прокат марки ВСТ3 кп2, ГОСТ 19903-74, -8		Итого	Всего
ТП903-1-242.87.Кж.И 28.0	ФБ6-2а	1,3	ФБ6-2а	1,0		1,0	2,2		2,2	3,2
-01	ФБ6-3а	1,2	ФБ6-3а	1,0		1,0	2,2		2,2	3,2
-02	ФБ6-4а	1,2	ФБ6-4а	1,0		1,0	2,2		2,2	3,2

Формат	Зона	Поз.	Обозначение	Наименование	Колич. на испол Кж.И. 28.0: —	01	02	Прим.
				Документация				
			1.415-1 вып.1	Пояснительная записка	X	X	X	
				Сборочные единицы				
		1	1.415-1 вып.1	Фундаментная балка ФБ6-2	1			
				ФБ6-3		1		
				ФБ6-4			1	
		2	3.400-6/76	Изделие закладное МИ1-15	2	2	2	см. ук.1

1. Изделие закладное МИ1-15 приварить через коротыш к продольной арматуре каркасов, шов-ГОСТ 14098-85-К1-КТ.

Нач. отд	Бурзин	
Н контр	Конева	
Гл конст	Конева	
Рук. гр	Глебкова	
Инж.	Громова	
Пров.	Глебкова	

ТП903-1-242.87 Кж.И. 28.0

Фундаментная балка (ФБ6-2а, ФБ6-3а, ФБ6-4а)

Стадия	Масса	Масштаб
Р	см. табл.	1:150

Лист | Листов 1

ПРОЕКТНЫЙ ИНСТИТУТ N2

Взам инв № | Подпись и дата | Инв № подл

22189-08 33 Копировал: Желем.

ФОРМАТ

Рис.1

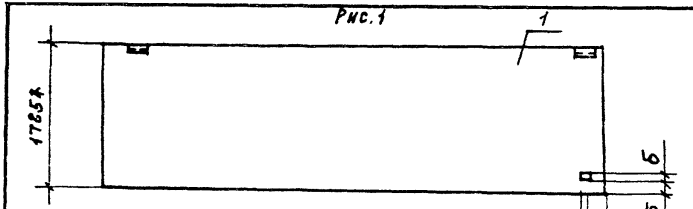

Рис.2 (остальное см. рис.1)

Рис.3 (остальное см. рис.1)

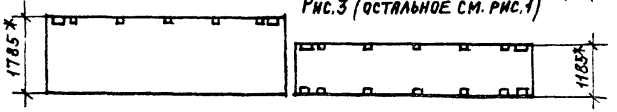

Обозначение	Марка	А	а	б	б	Рис.	Масса кг.
ТП-903-1-242.87 КЖ.И.29.0	ПС62,5.18.2.0-1Л-1-31А	190	50	175	50	1	2720
-01	ПС63.18.2,5-2Л-1-31А	190	50	175	50	1	3350
-02	ПС64.18.3,5-6Л-1-31А	190	50	175	50	1	4640
-03	ПС60.18.2,0-1Л-36Е	5790	50	175	50	2	2610
-04	ПС60.18.2,0-3Л-36Е	5790	50	175	50	2	2620
-05	ПС60.18.2,0-1Л-36Д	190	50	175	50	2	2610
-06	ПС60.18.2,0-3Л-36Д	190	50	175	50	2	2620
-07	ПС60.12,2,0-2Л-38Б	190	200	400	100	3	1740
-08	ПС60.12,2,0-4Л-38Б	190	200	400	100	3	1760
-09	ПС60.12.2,0-2Л-38В	190	100	700	100	3	1740
-10	ПС60.12.2.0-4Л-38В	190	100	700	100	3	1760

Нач.отд.	Бурзин	
Н.контр.	Конева	
Гл.спец	Конева	
Рук.гр.	Глебкова	
Ст.инж.	Александрова	
Инж.	Махновский	
Провер.	Прядухина	

ТП 903-1-242.87 КЖ.И. 29.0СБ

ПАНЕЛЬ СТЕНОВАЯ (ПС62,5.18.2.0-1Л-1-31А; ПС63.18.2,5-2Л-1-31А; ПС64.18.3,5-6Л-1-31А; ПС60.18.2.0-1Л-36Д; ПС60.18.2.0-3Л-36Д; ПС60.18.2.0-1Л-36Е; ПС60.18.2.0-3Л-36Е; ПС60.12.2.0-2Л-38Б; ПС60.12.2.0-4Л-38Б; ПС60.12.2.0-2Л-38В; ПС60.12.2.0-4Л-38В). Сборочный чертеж

Стадия	Масса	Масштаб
Р	см. табл.	1:50

Лист | Листов 1

ПРОЕКТНЫЙ ИНСТИТУТ №2

Копировал: Пелеш.

Формат

Инв.№ подл. | Подпись и дата | Взам.инв.№

Формат	Зона	Поз.	Обозначение	Наименование	Количество на исполнение КЖ.И.29.0 —	01	02	03	04	05	06	07	08	09	10	Примечание
				Документация												
				Спецификация												
			1.030.1-1.0-3-0200	Закладных изделий												
				Ведомость расхода												
			КЖ.И.67.0	Стали на закладные изделия												
А4			КЖ.И.29.0СБ	Сборочный чертеж												
				Сборочные единицы												
		1	1.030.1-1,1-1,15	ПС62,5.18.2,0-1Л-1-31	1											
			1.030.1-1,1-1,24	ПС63.18.2,5-2Л-1-31		1										
			1.030.1-1,1-1,26	ПС64.18.3,5-6Л-1-31			1									
			1.030.1-1,1-1,07	ПС60.18.2,0-1Л-36				1		1						
				ПС60.18.2,0-3Л-36					1		1					
			1.030.1-1,1-1,05	ПС60.12,2,0-2Л-38								1		1		
				ПС60.12.2,0-4Л-38									1		1	

ПРИВЯЗАН:

Инв.№

Нач.отд.	Бурзин	
Н.контр.	Конева	
Гл.спец.	Конева	
Рук.гр.	Глебкова	
Ст.инж.	Александрова	
Инж.	Махновский	
Провер.	Прядухина	

ТП 903-1-242.87 КЖ.И. 29.0

ПАНЕЛЬ СТЕНОВАЯ (ПС62.5.18.2.0-1Л-1-31А; ПС63.18.2,5-2Л-1-31А; ПС64.18.3,5-6Л-1-31А; ПС60.18.2,0-1Л-36Д; ПС60.18.2,0-3Л-36Д; ПС60.18.2,0-1Л-36Е; ПС60.18.2,0-3Л-36Е; ПС60.12.2.0-2Л-38Б; ПС60.12.2.0-4Л-38Б; ПС60.12.2.0-2Л-38В; ПС60.12.2.0-4Л-38В)

Стадия	Лист	Листов
Р		1

ПРОЕКТНЫЙ ИНСТИТУТ №2

22189-08 34

Рис. 1

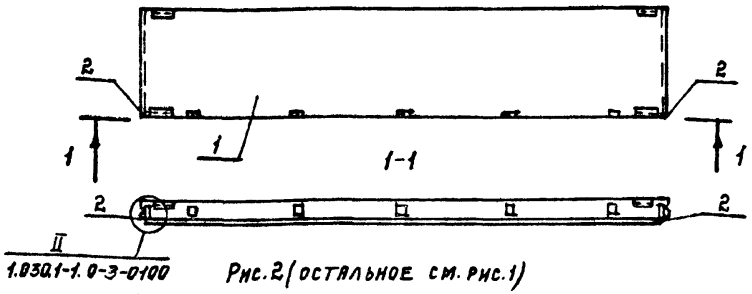

Рис. 2 (остальное см. рис. 1)

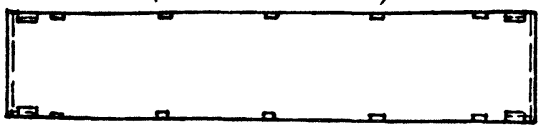

Обозначение	Марка	Рис	Масса, кг.
ТП903-1-242.87 КЖ.И.30.0	ПС60.12.2.0-2Л-37А	1	1740
-01	ПС60.12.2.0-2Л-38А	2	1740
-02	ПС60.12.2.0-4Л-38А	2	1760
-03	ПС60.12.2.5-3Л-38А	2	2120
-04	ПС60.12.3.5-6Л-38А	2	2900

ПРИВЯЗАН:

ИНВ. №

НАЧ. ОТД.	БУРЗИН	
Н КОНТР.	КОНЕВА	
ГЛ. СПЕЦ.	КОНЕВА	
РУК. ГР.	ГЛЕБКОВА	
СТ. ИНЖ.	АЛЕКСАНДРОВА	
ИНЖ.	МАХНОВСКИЙ	
ПРОВЕР.	ПРЯДУХИНА	

ТП903-1-242 87 КЖ.И. 30. ОСБ

ПАНЕЛЬ СТЕНОВАЯ (ПС60.12.2.0-2Л-37А; ПС60.12.2.0-2Л-38А; ПС60.12.2.0-4Л-38А; ПС60.12.2.5-3Л-38А; ПС60.12.3.5-6Л-38А). СБОРОЧНЫЙ ЧЕРТЕЖ

Стадия	Масса	Масштаб
Р	см табл.	1:50

Лист | Листов 1

ПРОЕКТНЫЙ ИНСТИТУТ №2

КОПИРОВАЛ: ФОРМАТ

Формат	Зона	Поз.	Обозначение	Наименование	Количество на исполнение КЖ.И.30.0 —	01	02	03	04	Прим
				Документация						
			1.030.1-1.0-3-0200	Спецификация закладных изделий						
			1.030.1-1.0-3-0100	Узлы установки закладных изделий						
А4			ТП903-1-242.87 КЖ.И.30.ОСБ	Сборочный чертеж						
				Сборочные единицы						
		1	1.030.1-1.1-1 05	Панель стеновая ПС60.12.2.0-2Л-37	1					
				ПС60.12.2.0-2Л-38		1				
				ПС60.12.2.0-4Л-38			1			
				ПС60.12.2.5-3Л-38				1		
				ПС60.12.3.5-6Л-38					1	
		2	1.030.1-1.1-3.33	Изделие закладное М6	2	2	2	2	2	

Ведомость расхода стали на закладные изделия, кг.

Марка элемента	Изделия закладные: Арматура класса АIII, ГОСТ 5781-82, Ф10		Итого	Прокат марки ВСт3 кп2, ГОСТ 19903-74, -δ=8	-δ=6		Итого	ГОСТ 8509-72, L63x6		Итого	Всего
ПС60.12.2.0-2Л-37А	3,70		3.70	6,28	1.12		7.40	4.12		4.12	15,22
ПС60.12.3.5-6Л-38А	5.60		5.60	11,28	1.12		12.40	4.12		4.12	22.12
ПС60.12.2.0-4Л-38А	5.60		5.60	11,28	1.12		12.40	4.12		4.12	22.12
ПС60.12.2.5-3Л-38А	5.60		5.60	11.28	1.12		12.40	4.12		4.12	22.12
ПС60.12.2.0-2Л-38А	5.60		5.60	11.28	1.12		12.40	4.12		4.12	22.12

ПРИВЯЗАН:

ИНВ №

НАЧ. ОТД.	БУРЗИН	
Н КОНТР.	КОНЕВА	
ГЛ. СПЕЦ.	КОНЕВА	
РУК. ГР.	ГЛЕБКОВА	
СТ. ИНЖ.	АЛЕКСАНДРОВА	
ИНЖ.	МАХНОВСКИЙ	
ПРОВЕР.	ПРЯДУХИНА	

ТП903-1-242.87 КЖ.И. 30.0

ПАНЕЛЬ СТЕНОВАЯ (ПС60.12.2.0-2Л-37А; ПС60.12.2.0-2Л-38А; ПС60.12.2.0-4Л-38А; ПС60.12.2.5-3Л-38А; ПС60.12.3.5-6Л-38А)

Стадия	Лист	Листов
Р		1

ПРОЕКТНЫЙ ИНСТИТУТ №2

ИНВ № ПОДЛ. | ПОДПИСЬ И ДАТА | ВЗАМ. ИНВ. №

22189-08 35. КОПИРОВАЛ: ФОРМАТ

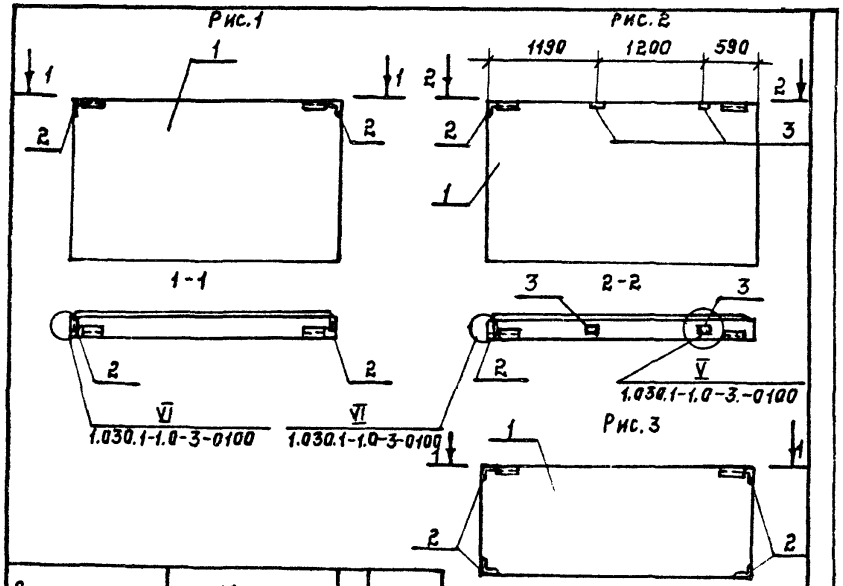

Обозначение	Марка	Рис	Масса, кг
ТП903-1-242.87 КЖ.И.31.0	ПС30.18.2,0-6Л-53Б	1	1300
-01	ПС30.18.2,0-6Л-53А	2	1300
-02	ПС30.18.2,5-6Л-53А	2	1600
-03	ПС30.18.3,5-6Л-53А	2	2170
-04	ПС30.12.2,0-6Л-53А	3	870
-05	ПС30.12.2,5-6Л-53А	3	1060
-06	ПС30.12,3,5-6Л-53А	3	1450

ПРИВЯЗАН:

ИНВ. №

НАЧ.ОТД.	БУРЗИН	
Н.КОНТР.	КОНЕВА	
ГЛ.СПЕЦ.	КОНЕВА	
РУК.ГР.	ГЛЕБКОВА	
СТ.ИНЖ.	АЛЕКСАНДРОВА	
ИНЖ.	МАХНОВСКИЙ	
ПРОВЕР.	ПРЯДУХИНА	

ТП903-1-242.87 КЖ.И 31.0СБ

ПАНЕЛЬ СТЕНОВАЯ (ПС-30.18-2,0-6Л-53Б; ПС30.18.2,0-6Л-53А; ПС30.18.2,5-6Л-53А; ПС30.18.3,5-6Л-53А; ПС30.12.2,0-6Л-53А; ПС30.12.2,5-6Л-53А; ПС30.12.3,6-6Л-53А). СБОРОЧНЫЙ ЧЕРТЕЖ

Стадия	Масса	Масштаб
Р	СМ. ТАБЛ.	1:50

Лист | Листов 1

ПРОЕКТНЫЙ ИНСТИТУТ №2

КОПИРОВАЛ: Телеш.

ФОРМАТ

Инв № подл	Подпись и дата	Взам.инв. №

Формат	Зона	Поз.	Обозначение	Наименование	Количество на исполнение...КЖ.И.31.0 —	01	02	03	04	05	06	Примеч.
				Документация								
А4			ТП903-1-242.87 КЖ.И.67.0	Ведомость расхода стали на закладные изделия								
			1.030.1-1.0-3-0200	Спецификация закладных изделий								
			1.030.1-1.0-3-0100	Узлы установки								
				Закладных изделий								
А4			ТП903-1-242.87 КЖ.И.31.0СБ	Сборочный чертеж								
				Сборочные единицы								
		1	1.030.1-1.1-1.03	Панель стеновая ПС30.18.2,0-6Л-53	1	1						
				ПС30.18.2,5-6Л-53			1					
				ПС30.18.3,5-6Л-53				1				
			1.030.1-1.1-1.01	ПС30.12.2.0-6Л-53					1			
				ПС30.12.2,5-6Л-53						1		
				ПС30.12.3,5-6Л-53							1	
		2	1.030.1-1.1-3,35	Изделие закладное М11	2	1	1	1	4	4	4	
		3	1.030.1-1.1-3,36	М9		2	2	2				

НАЧ.ОТД.	БУРЗИН	
Н.КОНТР.	КОНЕВА	
ГЛ.СПЕЦ.	КОНЕВА	
РУК.ГР.	ГЛЕБКОВА	
СТ.ИНЖ.	АЛЕКСАНДРОВА	
ИНЖ.	МАХНОВСКИЙ	
ПРОВЕР.	ПРЯДУХИНА	

ТП903-1-242.87 КЖ.И. 31.0

ПАНЕЛЬ СТЕНОВАЯ (ПС30.18.2,0-6Л-53Б; ПС30.18.2,0-6Л-53А; ПС30-18.2,5-6Л-53А; ПС30.18.3,5-6Л-53А; ПС30.12.2,0-6Л-53А; ПС30.12.2,5-6Л-53А; ПС30.12,3,5-6Л-53А)

Стадия	Лист	Листов
Р		1

ПРОЕКТНЫЙ ИНСТИТУТ №2

ПРИВЯЗАН:

ИНВ. №

22189-08 36

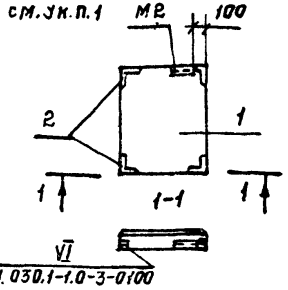

Обозначение	Марка	Масса кг.
ТП903-1.87 КЖС.И.32.0	2ПС8.12.2.0-А-72А	230
-01	2ПС8.18.2.0-А-72А	340
-02	2ПС9.12.2,5-А-72А	320
-03	2ПС10.12.3,5-А-72А	480

Формат	Зона	Поз.	Обозначение	Наименование	Колич. на исполн. КЖС.И. 32.0 —	01	02	03	Приме-чан.
				Документация					
				Спецификация					
			1.030.1-1.0-3-0200	Закладных изделий	⊠	⊠	⊠	⊠	
			1.038.1-1.0-3-0100	Узлы установки закладных изделий	⊠	⊠	⊠	⊠	
				Ведомость расхода					
А4			ТП903-1-242.87 КЖС.И.67.0	стали на закладные изделия	⊠	⊠	⊠	⊠	
				Сборочные единицы					
		1	1.030.1-1.1-1.64	Панель стеновая ПС8.12.2.0-А-72	1				
				2.ПС8.18.2.0-А-72		1			
				2ПС9.12.2.5-А-72			1		
				2ПС10.12.3,5-А-72				1	
		2	1.030.1-1.1-333	Изделие закладное М11	2	2	2	2	

1. Разбивка закладных деталей М2 - по данному чертежу.

Привязан:

Инв. №

Нач. отд.	Бурзин	
Н. контр.	Конева	
Гл. спец.	Конева	
Рук. гр.	Глебкова	
Ст. инж.	Александрова	
Инж.	Маховский	
Провер.	Прадухина	

ТП 903-1-242.87 КЖС.И. 32.0

Панель стеновая (2ПС8.12.2.0-А-72А; 2ПС8,18 2.0-А-72А 2ПС9.12.2.5-А-72А, 2ПС10(12.3.5-А-72А)

Стадия	Масса	Масштаб
Р	см. табл.	1:50
Лист	Листов 1	

Проектный институт №2

Копировал: Формат

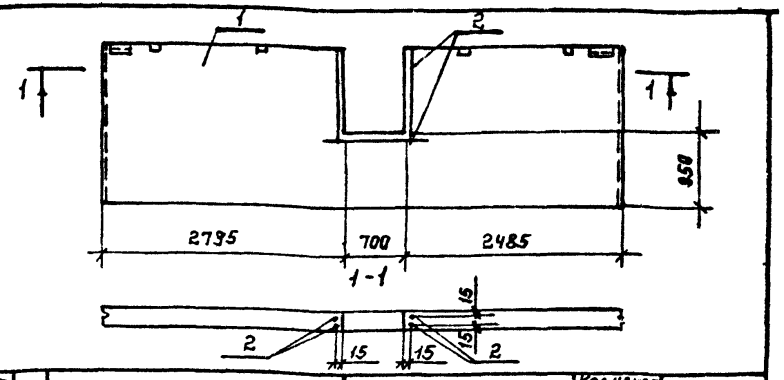

Формат	Зона	Поз.	Обозначение	Наименование	Кол. на исп. КЖС.И-33.0 —	01	Примечан.
				Документация			
			1.030.1-1.0-3-0200	Спецификация закладных изделий	⊠	⊠	
А4			ТП903-1-242.87 КЖС.И 68.0	Ведомость расхода стали на закладные изделия	⊠	⊠	
				Сборочные единицы			
				Панель стеновая			
		1	1.030.1-1.1-1.07	ПС60.18.2.0-3А-36		1	
				ПС60.18.2.0-1А-36	1		
				Детали			
А4		2		ВРI-5; ГОСТ6727-80, L=940	6	6	см. ук. 1

1. Стержни поз. 2 приварить к арматурному каркасу панели, шов - ГОСТ 14098-85-К1-КТ.

Обозначение	Наименование	Масса кг
ТП903-1-242.87 КЖС.И 33.0	ПС60.18.2.0-1А-36А	1740
-01	ПС60.18.2.0-3А-36А	1760

Привязан:

Инв. №

Нач. отд.	Бурзин	
Н. контр.	Конева	
Гл. спец.	Конева	
Рук. гр.	Глебкова	
Ст. инж.	Александрова	
Инж.	Маховский	
Провер.	Прадухина	

ТП 903-1-242.87 КЖС.И. 33.0

Панель стеновая (ПС60.18 2.0-1А-36А; ПС60 18.2.0-3А-36А)

Стадия	Масса	Масштаб
Р	см. табл.	1:50
Лист	Листов 1	

Проектный институт №2

Инв. № подл. | Подпись и дата | Взам. инв. №

22189-08.37 Копировал: Формат

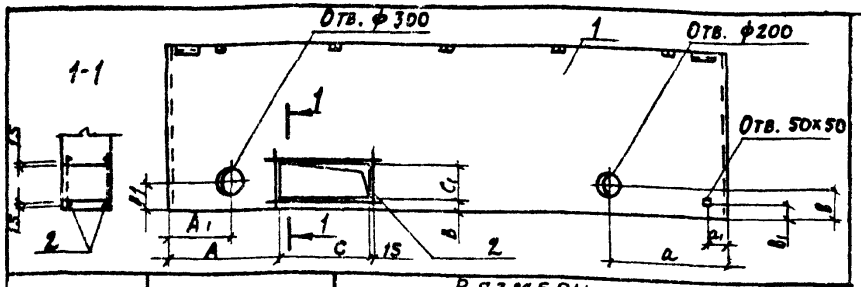

Обозначение	Марка	Размеры A	B	C	C1	A1	B1	a	b	a1	b1
ТП903-1-242.87 КЖИ	ПС60.18.2.0-1л-36Б	290	900	900	400	—	—	—	—	—	—
— 01	ПС60.18.2.0-3л-36Б	290	900	900	400	—	—	—	—	—	—
— 02	ПС60.18.2.0-1л-36В	1190	120	1000	400	690	300	1430	300	—	—
— 03	ПС60.18.2.0-3л-36В	1190	120	1000	400	500	300	1430	300	—	—
— 04	ПС60.18.2.0-1л-36Г	2010	550	2810	260	—	—	4430	300	190	175
— 05	ПС60.18.2.0-3л-36Г	2010	550	2810	260	—	—	4430	300	190	175

Формат	Зона	Поз.	Обозначение	Наименование	Кол. на испол. КЖИ340 -	01	02	03	04	05	Примеч.
				Документация							
			1030.1-1.0-3-0200	Спецификация закладных изделий							
А4			ТП903-1-242.87 КЖИ 68.0	Ведомость расхода стали на закладные изделия							
				Сборочные единицы							
		1	1.030.1-1.1-1.07	Панель стеновая ПС60.18.2.0-1л-36	1		1		1		
			1.030.1-1.1-1.07	ПС60.18.2.0-3л-36		1		1		1	
А4	2*		ТП903-1-242.87 КЖИ 51.0	Сетка арматурная С4	2	2					см. ук. п.1
А4				С5			2	2			
А4				С6					2	2	

1. Стержни поз. 2 приварить к арматурному каркасу панели, шов - ГОСТ 14098-85 - К1-КТ.

Привязан

Инв. №

Нач. отд.	Бурзин	
Н. контр.	Конева	
Гл. спец.	Конева	
Рук. гр.	Глебкова	
Ст. инж.	Александрова	
Инж.	Махновский	
Провер.	Прядухина	

ТП 903-1-242.-87 КЖ.И.34.0

Панель стеновая (ПС60.18.2р-1л-36Б; ПС60.18.2.0-3л-36Б; ПС60.18.2р-1л-36В; ПС60-18-2р-3л-36В; ПС60.18.2.0-1л-36Г; ПС60-18.2.0-3л-36Г)

Стадия	Масса	Масштаб
Р	см. табл. КЖ.И.35.0	1:50 1:20
Лист	Листов 1	

Проектный институт №2

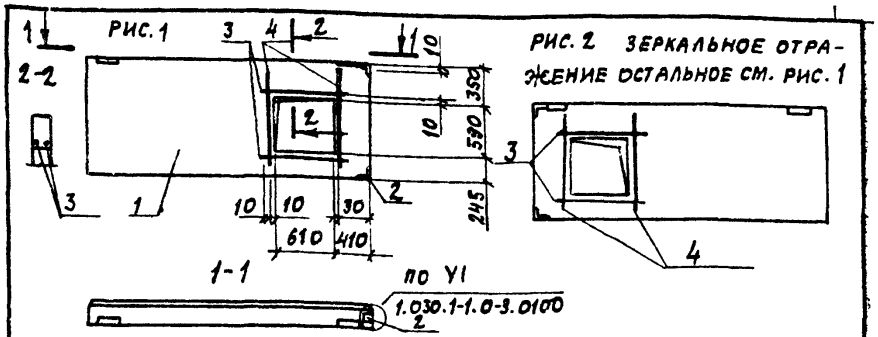

Рис. 2 Зеркальное отражение остальное см. рис. 1

Формат	Зона	Поз.	Обозначение	Наименование	Кол. на исп. КЖ.И.35.0 -	01	Примечание
				Документация			
			1.030.1-1.0-3-0200	Спецификация закладных изделий			
			1.030.1-1.0-3-0100	Узлы установки закладных изделий			
А4			ТП903-1-242.87 КЖ.И.68.0	Ведомость расхода стали на закладные изделия			
				Сборочные единицы			
		1	1.030.1-1.1-1.01	Панель стеновая П-30.18.2.0-6л-53	1	1	
		2	1.030.1-1.1-3.35	Изделие закладное М11	2	2	
				Детали			
Б4		3		ВрI-5 ГОСТ 6727-80, L = 650	4	4	см. ук. п. 1 0,09 кг
Б4		4		ВрI-5 ГОСТ 6727-80, L = 960	4	4	см. ук. п. 1 0,14 кг

1. Стержни поз. 3,4 приварить к арматуре каркаса, шов - ГОСТ 14098-85-К1-КТ

Обозначение	Марка	Рис.
КЖ.И.35.0	ПС30.12.2.0-6л-53Б	1
01	ПС30.12.2.0-6л-53В	2

Привязан

Инв. №

Инв. № подл. | Подпись и дата | Взам. инв. №

Нач. отд.	Бурзин	
Н. контр.	Конева	
Рук. гр.	Глебкова	
Ст. инж.	Александрова	
Инж.	Махновский	
Провер.	Прядухина	

ТП 903-1-242.87 КЖ.И.35.0

Панель стеновая (ПС30.12.2.0-6л-53Б; ПС30.12.2.0-6л-53В)

Стадия	Масса	Масштаб
Р	870	1:50
Лист	Листов 1	

Проектный институт №2

Рис.1

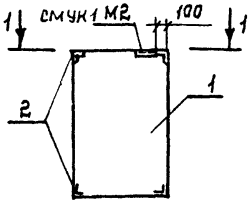

Рис.2

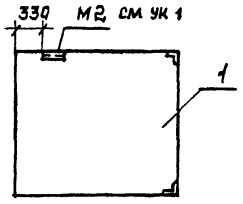

I-1

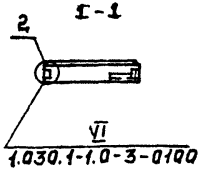

Рис.3

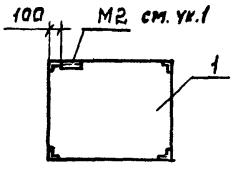

Формат	Зона	Поз.	Обозначение	Наименование	Кол. на исп. Кж.И.36.0 —	01	02	03	04	05	Прим.
				Документация							
				Спецификация							
			1.030.1-1.0-3-0200	Закладных изделий	X	X	X	X	X	X	
				Узлы установки							
			1.030.1-1.0-3-0100	Закладных изделий	X	X	X	X	X	X	
				Сборочные единицы							
				Панель стеновая							
		1	1.030.1-1.1-1.60	2ПС12.12.2.0-Л-72	1						
			1.030.1-1.1-1.61	2ПС12.18.2.0-Л-72		1					
			1.030.1-1.1-1.67	2ПС20.12.2.0-Л-73			1				
				2ПС20.10.2.0-Л-73				1			
			1.030.1-1.1-1.62	2ПС15.12.2.0-Л-58					1		
				2ПС15.18.2.0-Л-58						1	
		2	1.030.1-1.1-3.35	Изделие закладное М11	2						

1. Разбивка закладных изделий М2 - по данному чертежу.

Обозначение	Марка	Рис	Масса кг
ТП903-1-242.87 Кж.И.36.0	2ПС12.12.2.0-Л-72А	1	340
-01	2ПС12.18.2.0-Л-72А	1	650
-02	2ПС20.12.2.0-Л-73А	2	570
-03	2ПС20.18.2.0-Л-73А	2	860
-04	2ПС15.12.2.0-Л-58А	3	430
-05	2ПС15.18.2.0-Л-58А	3	650

Ведомость расхода стали на закладные изделия, кг

Марка элемента	Изделия закладные: Арм-ра класса А III, ГОСТ 5781-82, ф10		Итого	Прокат марки ВСТ 3 КП 2, ГОСТ 8509-72, L63x6		Итого	ГОСТ 19903-74, -5-6		Итого	Всего
2ПС12.12.2.0-Л-72А	1,96		1,96	5,05		5,05	0,56		0,56	7,57
2ПС12.18.2.0-Л-72А	1,96		1,96	5,05		5,05	0,56		0,56	7,57
2ПС20.12.2.0-Л-73А	1,08		1,08	3,21		3,21	0,56		0,56	4,85
2ПС20.18.2.0-Л-73А	1,08		1,08	3,21		3,21	0,56		0,56	4,85
2ПС15.12.2.0-Л-58А	2,16		2,16	6,42		6,42	1,12		1,12	9,70
2ПС15.18.2.0-Л-58А	2,16		2,16	6,42		6,42	1,12		1,12	9,70

Привязан:

Инв. №

Нач отд	Бурзин	
Н.конт.	Конева	
Гл.спец	Конева	
Рук гр.	Глебкова	
Ст инж	Александрова	
Инж.	Махновский	
Провер.	Прядухина	

ТП 903-1-242.87 Кж.И.36.0

Панель стеновая (2ПС12.12.2.0-Л-72А; 2ПС12.18.2.0-Л-72А; 2ПС20.12.2.0-Л-73А; 2ПС20.18.2.0-Л-73А; 2ПС15.12.2.0-Л-58А; 2ПС15.18.2.0-Л-58А)

Стадия	Масса	Масштаб
Р	см. табл.	1:50

Лист | Листов: 1

Проектный институт №2

22189-08 39 Копировал: Телеш. Формат

Рис. 1

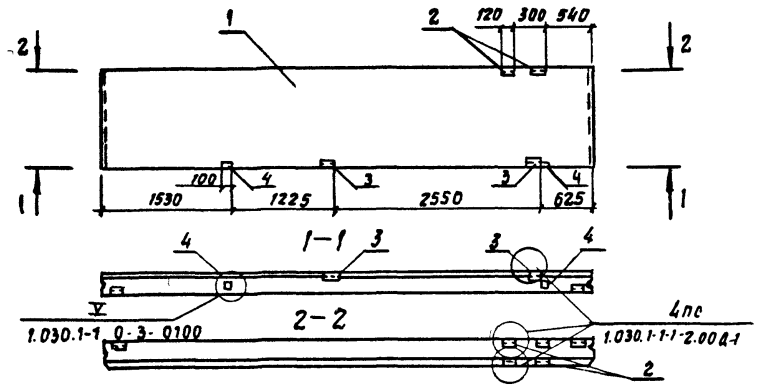

Рис. 2

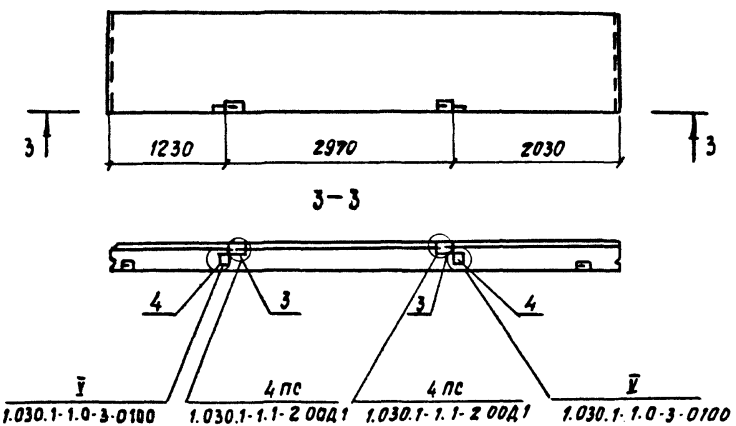

Ведомость расхода стали на закладные изделия, кг

Марка элемента	Изделия закладные										Всего
	Арма-ра класса			Прокат марки							
	A-III			ВСт3 кп2							
	ГОСТ 5781-82			ГОСТ 8509-72			ГОСТ 19903-74				
	ф10		Итого	-63×6		Итого	-100×8	-60×6		Итого	
ПС 60.12.2.0-2Л-34А	3.08		3.08	8.24		8.24	8.28	5.84		14.12	25.44
ПС 60.5.12.2.0-2Л-1-34	1.50		1.56	5.48		5.48	2.00	2.24		4.24	11.28

Формат	Зона	Поз.	Обозначение	Наименование	Кол. на маркКН-37.0 –	01	Примечан.
				Документация			
			1.030.1-1.0-3-0.200	Спецификация закладных изделий	X	X	
			1.030.1-1.0-3-0.100	Узлы установки			
			1.030.1-1.1-2 00Д1	Закладных изделий	X	X	
				Сборочные единицы			
		1	1.030.1-1.1-1.05	Панель стеновая ПС 60.12.2.0-2Л-34	1		
			1.030.1-1.1-1.15	ПС 62.5 12.2.0-2Л-1-31		1	
		2	1.030.1-1.1-3.30	Изделие закладное МН8	4		
		3	1.030.1-1.1-3.30	М2	2	2	
		4	1.030.1-1.1-3.36	М9	2	2	

Обозначение	Марка	Рис.	Масса
КН-37.0	ПС 60.12.2.0-2Л-34А	1	1740
– 01	ПС 62.5.12.2.0-2Л-1-31А	2	1810

Привязан

Инв. №

Нач. отд.	Бурзин	
Н. контр.	Конева	
Гл. спец.	Конева	
Рук. гр.	Глебкова	
Ст. инж.	Александрова	
Инж.	Малиновкина	
Провер.	Прядухина	

ТП 903-1-242.87 КН-37.0

Панель стеновая (ПС 60.12.2.0-2Л-34А; ПС 62.5.12.2.0-2Л-1-31А)

Стадия	Масса	Масштаб
Р	см. табл.	1:50
Лист	Листов 1	

Проектный институт №2

Копировал 22189-08 40 Формат

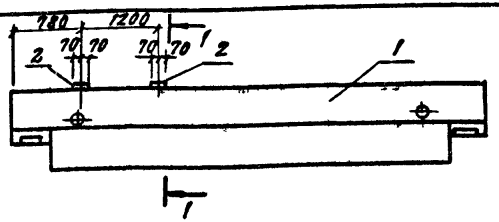

1—1

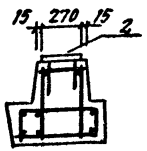

Ведомость расхода стали на дополнительные закладные изделия, кг

Марка элемента	Изделие закладное								Всего
	Арматура класса				Прокат марки				
	A III				Вст3 кп2				
	ГОСТ 5781-82				ГОСТ 19903-74				
	Ф8			Итого	δ6			Итого	
РОП 4.56-40-а	0.2			0.2	3.6			3.6	3.8

Формат	Зона	Поз.	Обозначение	Наименование	Кол.	Прим.
				Сборочные единицы		
		1	1.020-1/83 в.3-1.05	РОП 4.56-40	1	
		2	1.400-6/76 в.1	Изделие закладное М4-5	2	1.9 кг

Привязан

Инв. №

Нач. отд.	Бурлин	
Н. контр.	Конева	
Гл. кон.	Конева	
Рук. гр.	Глебкова	
Конструк.	Громова	
Испол.	Бондарь	
Пров.	Громова	

ТП 903-1-242.87 КЖ.М. 38.0

Ригель РОП 4.56-40-а

Стадия	Масса	Масштаб
Р	2,35т	1:50
Лист	Листов 1	

Проектный институт №3

Копировал Формат

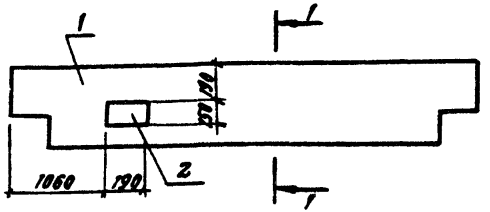

1—1

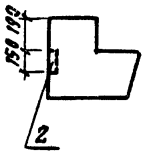

Ведомость расхода стали на дополнительные закладные изделия, кг

Марка элемента	Изделие закладное								Всего
	Арматура класса				Прокат марки				
	A III				Вст3 кп2				
	ГОСТ 5781-82				ГОСТ 19903-74				
	Ф12			Итого	-8			Итого	
РЛП 4.56-30-а	0.6			0.6	1.8			1.8	2.4

Формат	Зона	Поз.	Обозначение	Наименование	Кол.	Прим.
				Сборочные единицы		
		1	1.020-1/83 в.3-1 06	Ригель РЛП 4.56-30	1	
		2	1.400-6/76 в.1	Изделие закладное М4-29	1	

Привязан

Инв. №

Инв. № подл. | Подпись и дата | Взам. инв. №

Нач. отд.	Бурлин	
Н. контр.	Конева	
Гл. спец.	Конева	
Рук. гр.	Глебкова	
Ст. инж.	Александрова	
Испол.	Бондарь	
Пров.	Александрова	

ТП 903-1-242.87 КЖ.М. 39.0

Ригель РЛП 4.56-30-а

Стадия	Масса	Масштаб
Р	1.89т	1:50
Лист	Листов 1	

Проектный институт №3

Копировал 22189-08 41 Формат

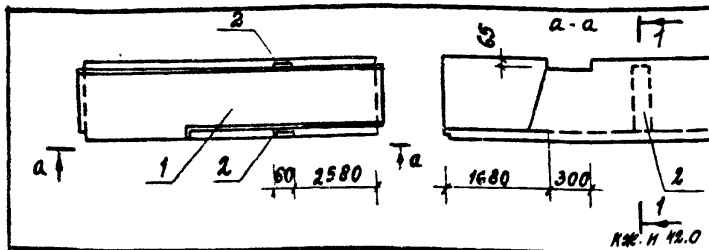

Формат	Зона	Поз.	Обозначение	Наименование	Кол.	Примеч.
				Документация		
А4			ТП903-1-242.87 КЖ.И.42.0	Узлы установки закладных изд.		
				Сборочные единицы		
		1	3.006.1-2/82.2-2-03	Лоток Лу 10-8	1	
		2	1.400-15 в.1 430	Изделие закладное мн414-2 е-400	2	

Ведомость расхода стали на дополнительные закладные изделия кг

Марка элемента	Изделия закладные						Всего	Общий расход
	Прокат марки			Арматура класса				
	ВСт3Кп2			А-III				
	ГОСТ 19903-74			ГОСТ 5781-82				
	-6		Итого	ф8		Итого		
Лу 10-8-1	5.6		5.6	1.8		1.8	7.4	7.4

Привязан

Инв.№

Нач.отд.	Бурзин		
Н.контр	Конева		
Гл.спец	Конева		
Рук гр.	Глебкова		
Инж.	Орлова		
Исполн	Чурсина		
Провер	Прядухина		

ТП 903-1-242.87 КЖ.И. 40.0

Лоток Лу 10-8-1

Стадия	Масса	Масштаб
Р		1:10
Лист	Листов 1	

ПРОЕКТНЫЙ ИНСТИТУТ №2

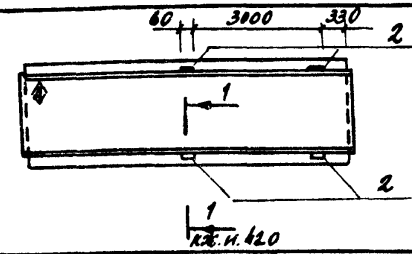

Формат	Зона	Поз.	Обозначение	Наименование	Кол.	Примечание
				Документация		
А4			ТП903-1-242.87 КЖ.И.42.0	Узлы установки закладных изд.		
				Сборочные единицы		
		1	3.006.1-2182.1-1.100	Лоток Л10-3	1	
		2	1.400-15 в.1 430	Изделие закладное мн414-2 е-400	4	

Ведомость расхода стали на дополнительные закладные изделия

Марка изделия	Изделия закладные						Всего	Общий расход
	Прокат марки			Арматура класса				
	ВСт3Кп2			AIII				
	ГОСТ 19903-74			ГОСТ 5781-82				
	-6		Итого	ф8		Итого		
Л10-3-1	11.2		11.2	3.6		3.6	14.8	14.8

1. Ⓐ Нанести несмываемой краской.

Привязан

Инв.№

Взамен инв.№ | Подпись и дата | Инв.№ подл.

Нач.отд.	Бурзин		
Н.конт.	Конева		
Гл.спец.	Конева		
Рук гр.	Глебкова		
Инж.	Орлова		
Исполн.	Пикалова		
Провер.	Прядухина		

ТП 903-1-242.87 КЖ.И. 41.0

Лоток Л10-3-1

Стадия	Масса	Масштаб
Р		1:10
Лист	Листов 1	

ПРОЕКТНЫЙ ИНСТИТУТ №2

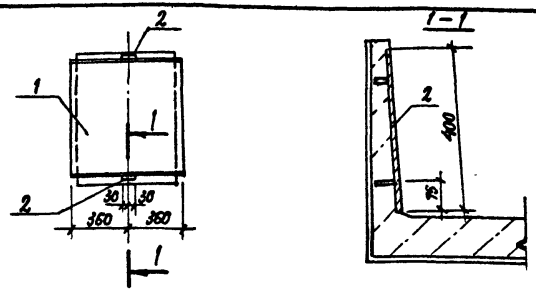

Формат	Зона	Поз.	Обозначение	Наименование	Кол.	Примечание
				Сборочные единицы		
		1	3.006.1-2/82.1-1-10.0	Лоток л10g-3	1	
		2	1.400-15 81.430	Изделие закладное мн 44-2 L=400	2	см.ук. 1

1 Арматурные выпуски закладного изделия отогнуть в тело бетона

Ведомость расхода стали на дополнительные закладные изделия, кг

Марка элемента	Изделия закладные									Всего
	Арматура класса AIII				Прокат марки Вст3кп2					
	ГОСТ 5781-82				ГОСТ 19903-74					
	ф8			Итого	-6				Итого	
л10g-3-1	1,8			1,8	5,6				5,6	9,4

Привязан

Инв. №

Нач. отд.	Бурзин		
Н. контр.	Конева		
Гл. спец.	Конева		
Рук. гр.	Глебкова		
Инжен.	Орлова		
Исполн.	Никалова		
Провер.	Прядухина		

ТП 903-1-242.87 КЖИ.42.0

Лоток л10g-3-1

Стадия	Масса	Масштаб
Р	430кг	1:10
Лист	Листов 1	

Проектный институт №2

Копировал Формат

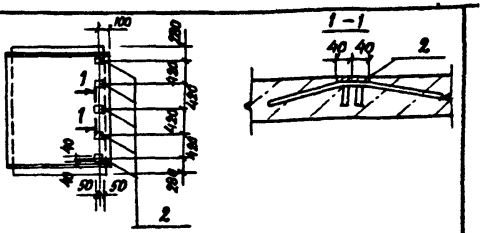

Формат	Зона	Поз.	Обозначение	Наименование	Кол.	Примечание
				Сборочные единицы		
		1	3.006.1-2/82.1-1-29.0	Лоток л29g-3	1	
		2	3.006.1-2/82.1-3-18.0	Изделие закладное м4	5	

Ведомость расхода стали на дополнительные закладные изделия, кг

Марка элемента	Изделия закладные									Всего
	Арматура класса AIII				Прокат марки Вст3кп2					
	ГОСТ 5781-82				ГОСТ 19903-74					
	ф8			Итого	-6				Итого	
л29g-3-1	2,3			2,3	2,0				2,0	4,3

Привязан

Инв. №

Нач. отд.	Бурзин		
Н. контр.	Конева		
Гл. спец.	Конева		
Рук. гр.	Глебкова		
Инжен.	Орлова		
Исполн.	Никалова		
Провер.	Прядухина		

ТП 903-1-242.87 КЖИ.43.0

Лоток л29g-3-1

Стадия	Масса	Масштаб
Р	1.43т	1:10
Лист	Листов 1	

Проектный институт №2

Инв. № подл. | Подпись и дата | Взам. инв. №

Копировал Формат

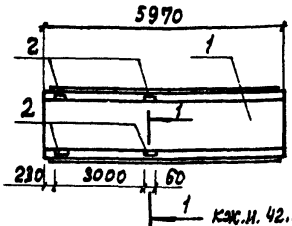

ВЕДОМОСТЬ РАСХОДА СТАЛИ НА ДОПОЛНИТЕЛЬНЫЕ ЗАКЛАДНЫЕ ИЗДЕЛИЯ, КГ

Марка элемента	Изделия закладные							Всего
	Арматура класса				Прокат марки			
	А III				ВСт3 кп2			
	ГОСТ 5781-82				ГОСТ 19903-74			
	ф8			Итого	-6		Итого	
Л15-5-1	3,6			3,6	11,2		11,2	14,8

Формат	Зона	Поз.	Обозначение	Наименование	Кол.	Примеч.
				Документация		
				Узлы установки		
А4			ТП 903-1-242.87 КЖ.И. 42.0	закладных изделий	X	
				Сборочные единицы		
		1	3.006.1-2/82.1-1-33.0	Лоток Л15-5	1	
		2	1.400-15.8.1.430	Изделие закладное МН414-2 Е-400	4	см. ук 1

1. Арматурные выпуски закладного изделия отогнуть в тело бетона.

Привязан

Инв. №

Нач. отд.	Бурзин	
Н. контр.	Конева	
Гл. спец.	Конева	
Рук. гр.	Глебкова	
Ст. инж.	Александрова	
Исполн.	Махновский	
Провер.	Александрова	

ТП 903-1-242.87 КЖ.И. 44.0

Лоток Л15-5-1

Стадия	Масса	Масштаб
Р	4.95т	1:10

Лист | Листов 1

ПРОЕКТНЫЙ ИНСТИТУТ №2

Копировал: Формат

1-1

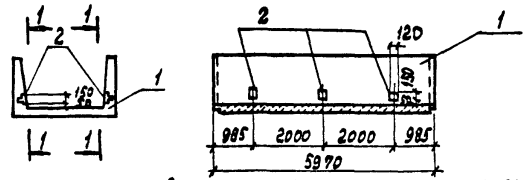

ВЕДОМОСТЬ РАСХОДА СТАЛИ НА ДОПОЛНИТЕЛЬНЫЕ ЗАКЛАДНЫЕ ИЗДЕЛИЯ, КГ

Марка элемента	Изделие закладное							Всего
	Арматура класса				Прокат марки			
	А I				ВСт3 кп2			
	ГОСТ 5781-82				ГОСТ 19903-74			
	ф8			Итого	-6		Итого	
Л4-8-1	2,76			2,76	4,8		4,8	7,56

Формат	Зона	Поз.	Обозначение	Наименование	Кол.	Примеч.
				Документация		
				Узлы установки		
А4			ТП 903-1-242.87 КЖ.И. 43.0	закладных изделий	X	
				Сборочные единицы		
		1	3.006.1-2/82.1-1-040	Лоток Л4-8	1	
		2	3.006.1-2/82.1-3-13.0	Изделие закладное М-8	6	см. ук. 1

1. Арматурные выпуски закладного изделия отогнуть в тело бетона.

Привязан

Инв. №

Нач. отд.	Бурзин	
Н. контр.	Конева	
Гл. спец.	Конева	
Рук. гр.	Глебкова	
Ст. инж.	Александрова	
Исполн.	Бондарь	
Провер.	Александрова	

ТП 903-1-242.87 КЖ.И. 45.0

Лоток Л4-8-1

Стадия	Масса	Масштаб
Р	1,80т	1:10

Лист | Листов 1

ПРОЕКТНЫЙ ИНСТИТУТ №2

Инв. № подл. | Подпись и дата | Взамен инв. №

22189-08 44

Копировал: Графская Формат

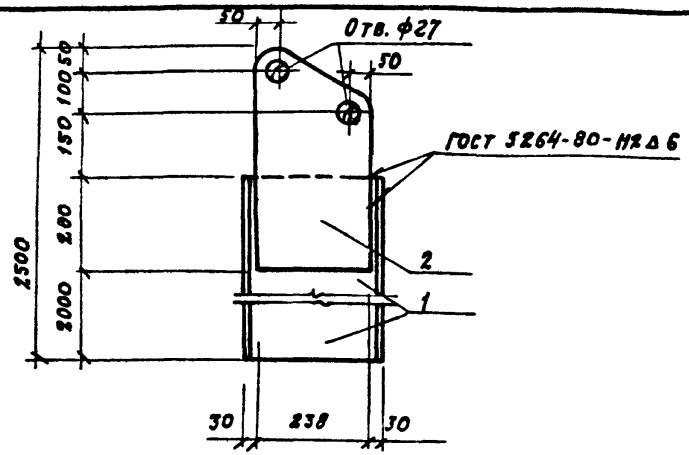

Формат	Зона	Поз.	Обозначение	Наименование	Кол.	Примеч.
				Документация		
А4			ТП 903-1-242.87 К-Ж.И. ТУ	Технические условия на изготовление арматурных и закладных изделий	X	
				Детали		
Б4		1		Двутавр 30Б1 ГОСТ 26020-83 / В Ст3сп5 ГОСТ 535-79 ℓ=2200		71,7 кг
Б4		2		Лист Б12×500 ГОСТ 19903-74 / В Ст3сп5 ГОСТ 14637-79 ℓ=238		11,2 кг

Привязан

Инв. №

Нач. отд.	Бурзин		
Н. контр.	Конева		
Гл. спец.	Конева		
Рук. гр.	Глебкова		
Ст. инж.	Александрова		
Инж.	Махновский		
Провер.	Прядухина		

ТП 903-1-242.87 К-Ж.И. 46.0

Насадка Н1

Стадия	Масса	Масштаб
Р	82,9	1:10
Лист	Листов 1	

Проектный институт № 2

Копировал: Формат

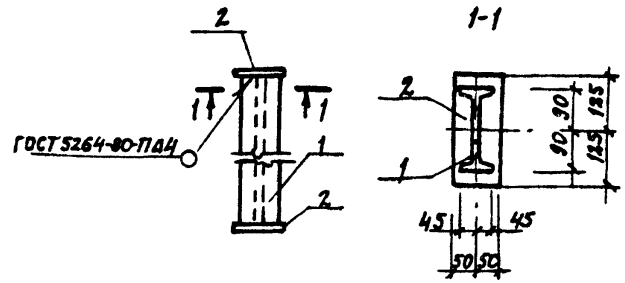

Формат	Зона	Поз.	Обозначение	Наименование	Кол.	Примеч.
				Документация		
А4			ТП 903-1-242.87 К-Ж.И. ТУ	Технические условия на изготовление арматурных и закладных изделий	X	
				Детали		
Б4		1		Двутавр 18 ГОСТ 8239-72 / В Ст3сп5-1 ГОСТ 535-79 ℓ= 440	1	8,1 кг
Б4		2		Лист Б 8×100 ГОСТ 19903-74 / В Ст3кп2 ГОСТ 14637-79 ℓ= 250	2	1,9 кг

Привязан

Инв. №

Взамен инв. №

Подпись и дата

Инв. № подл.

Нач. отд.	Бурзин		
Н. контр.	Конева		
Гл. конст.	Конева		
Рук. гр.	Глебкова		
Инженер.	Орлова		
Провер.	Прядухина		

ТП 903-1-242.87 К-Ж.И. 47.0

Опора ОП1

Стадия	Масса	Масштаб
Р	12,0	1:10
Лист	Листов 1	

Проектный институт № 2

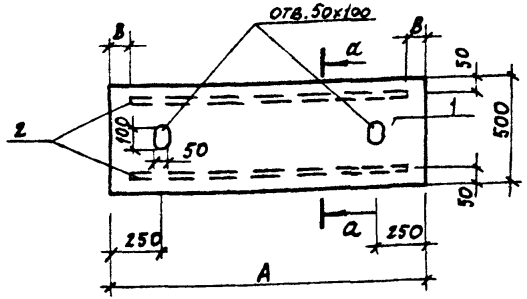

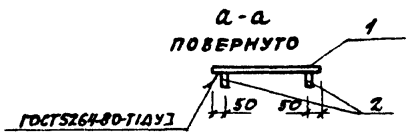

Формат	Зона	Поз.	Обозначение	Наименование	Кол. на Исполн. КЖ.И.48.0 —	01	02	Примеч.
				Документация				
А4			ТП 903-1-242.87 КЖ.И.ТУ.	Технические условия на	X	X	X	
				изготовление арматурных				
				и закладных изделий				
				Детали				
Б4		1		Лист ромб.-6х500х1480 Б ст3кп2 ГОСТ 8568-77	1			37кг
Б4				Лист ромб.-6х500х1300 Б ст3 кп2 ГОСТ 8568-77		1		32,6кг
Б4				Лист ромб-6х500х1000 Б ст3кп2 ГОСТ 8568-77			1	25,0кг
				Лист $\frac{\text{Б } 6\times80 \text{ ГОСТ } 19903-74}{\text{Вст3кп2 ГОСТ } 14637-79}$				
Б4		2		ℓ = 1340	2			5.0 кг
Б4				ℓ = 1170		2		4.4 кг
Б4				ℓ = 870			2	3.3 кг

Обозначение	Марка	Размеры, мм А	Размеры, мм В	Масса, кг
ТП-903-1-242 87 КЖ.И.48.0	Щ1	1480	70	47.0
- 01	Щ3	1300	65	41.4
- 02	Щ4	1000	65	31.6

Привязан

Инв. №

Нач. отд.	Бурзин	
Н. контр.	Конева	
Гл. спец.	Конева	
Рук. гр.	Глебкова	
Инжен.	Орлова	
Исполн.	Чурсина	
Провер.	Орлова	

ТП 903-1-242.87 КЖ.И.48.0

Щит (Щ1, Щ3, Щ4)

Стадия	Масса	Масштаб
Р	см. табл.	1:20
Лист	Листов 1	

Проектный институт №2

Копировал: 22189-08 46 Формат

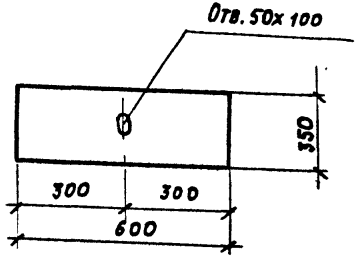

Нач. отд.	Бурзин	
Н. контр.	Конева	
Гл. спец.	Конева	
Рук. гр.	Глебкова	
Инж.	Орлова	
Исполн.	Чурсина	
Провер.	Прядухина	

ТП 903-1-242.87 К.Ж.И.49.0

Щит Щ2

Стадия	Масса	Масштаб
Р	10,5кг	1:10
Лист	Листов 1	

Лист ромб. 6х350х600
Вст3 кп2 ГОСТ 568-77

ПРОЕКТНЫЙ ИНСТИТУТ №2

Привязан

Инв. №

Формат

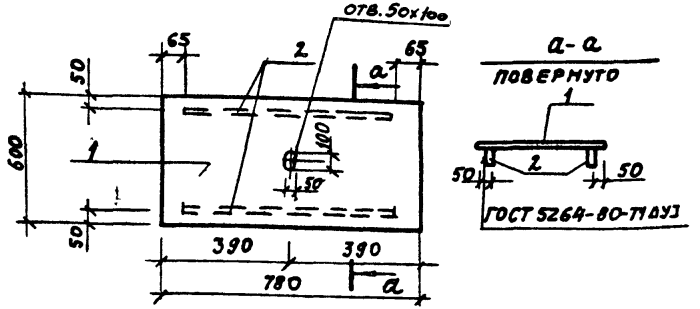

Формат	Зона	Поз.	Обозначение	Наименование	Кол.	Примечан.
				Документация		
А4			ТП-903-1-242.87 К.Ж.И. ТУ	Технические условия на изготовление арматурных и закладных изделий	X	
				Детали		
Б4		1		Лист ромб 6х600х780 Вст3 кп2 ГОСТ 568-77	1	23,5кг
Б4		2		Лист Б 6х800 ГОСТ 19903-74 / Вст3 кп2 ГОСТ 14637-79 (с=680)	2	2,44кг

Нач. отд.	Бурзин	
Н. контр.	Конева	
Гл. спец.	Конева	
Рук. гр.	Глебкова	
Инженер	Орлова	
Исполн.	Чурсина	
Провер.	Прядухина	

ТП 903-1-242.87 К.Ж.И.50.0

Щит Щ5

Стадия	Масса	Масштаб
Р	28,4кг	1:50
Лист	Листов 1	

ПРОЕКТНЫЙ ИНСТИТУТ №2

Привязан

Инв. №

Инв. № подл. | Подпись и дата | Взамен. инв. №

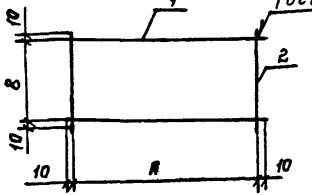

Марка	Масса кг	Размеры A	Размеры B
С4	0,38	930	430
С5	0,42	1030	430
С6	0,88	2840	290

Формат	Зона	Поз.	Обозначение	Наименование	Кол.	Примечан.
				Документация		
				Технические условия на		
				изготовление арматурных		
А4			ТП903-1-242.87 КЖС.И-ТУ	и закладных изделий	X	
				Детали		
				С4		
Б4		1		Вр I-5 ГОСТ 6727-80, ℓ=950	2	0,13 кг
Б4		2		Вр I-5 ГОСТ 6727-80, ℓ=450	2	0,06 кг
				С5		
Б4		1		Вр I-5 ГОСТ 6727-80, ℓ=1050	2	0,15 кг
Б4		2		Вр I-5 ГОСТ 6727-80, ℓ=450	2	0,06 кг
				С6		
Б4		1		Вр I-5 ГОСТ 6727-80, ℓ=2860	2	0,40 кг
Б4		2		Вр I-5 ГОСТ 6727-80, ℓ=310	2	0,04 кг

Привязан:

Инв. №

Нач. отд.	Бурзин	
Н. контр.	Конева	
Гл. спец.	Конева	
Рук. гр.	Глебкова	
Ст. инж.	Александрова	
Инж.	Махновский	
Провер.	Прадухина	

ТП 903-1-242.87 КЖС.И.51.0

Сетка арматурная (С4, С5, С6)

Стадия	Масса	Масштаб
Р	см. табл.	1:20
Лист	Листов 1	

Проектный институт №2

Формат

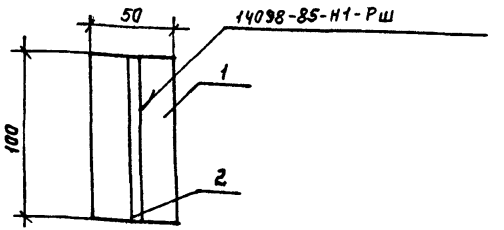

Формат	Зона	Поз.	Обозначение	Наименование	Кол.	Примеч.
				Документация		
А4			ТП903-1-242.87 КЖС.И. ТУ	Технические условия на изготовление		
				арматурных и закладных изделий	X	
				Детали		
Б4		1		Лист $\frac{6\ 6\times50\ \text{ГОСТ}\ 19903-74}{\text{Ст3кп2 ГОСТ}\ 19631-79}$ ℓ=100	1	0,3 кг
Б4		2		А III-22 ГОСТ 5781-82 ℓ=100	1	0,2 кг

Привязан:

Инв. №

Нач. отд.	Бурзин	
Н. контр.	Конева	
Гл. спец.	Конева	
Рук. гр.	Глебкова	
Ст. инж.	Александрова	
Исполн.	Бондарь	
Провер.	Александрова	

ТП 903-1-242.87 КЖС.И.52.0

Изделие закладное М1

Стадия	Масса	Масштаб
Р	0,5	1:2
Лист	Листов 1	

Проектный институт №2

Инв. № подл. | Подпись и дата | Взам. инв. №

 Копировал: Мелем.

Формат

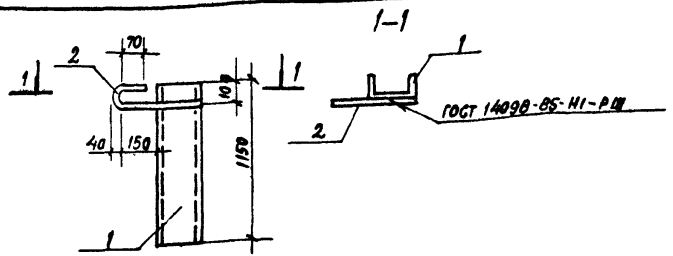

Формат	Зона	Поз	Обозначение	Наименование	Кол.	Примечание
				Документация		
А4			ТП 903-1-242.87-КЖ.И.ТУ	Технические условия на		
				изготовление арматурных		
				и закладных изделий	X	
				Детали		
Б4		1		Швеллер 24 ГОСТ 8240-72 / Ст3 пс 6 ГОСТ 535-79 ℓ=1150	1	27,6 кг
Б4		2		АI-20 ГОСТ 5781-82 ℓ=600	1	1,5 кг

Привязан

Инв. №

Нач отд	Бурзин	
Н контр	Конева	
Гл спец	Конева	
Рук гр	Глебкова	
Инж	Прядухина	
Ст техн	Пикалова	
Провер	Прядухина	

ТП 903-1-242.87 КЖ.И.53.0

Изделие закладное МН1

Стадия	Масса	Масштаб
Р	29.1	—
Лист	Листов 1	

ПРОЕКТНЫЙ ИНСТИТУТ №2

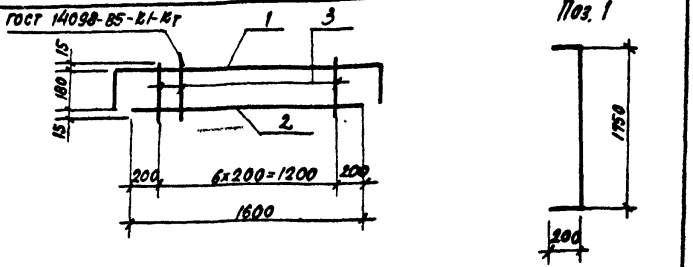

Формат	Зона	Поз	Обозначение	Наименование	Кол	Примеч.
				Документация		
А4			ТП 903-1-242.87 КЖ.И ТУ	Технические условия на		
				изготовление арматурных		
				и закладных изделий	X	
				Детали		
Б4		1		AIII-10 ГОСТ 5781-82 ℓ=2150	1	1,3 кг
Б4		2		AIII-10 ГОСТ 5781-82 ℓ=1600	1	1,0 кг
Б4		3		AI-6 ГОСТ 5781-82 ℓ=210	7	0,06 кг

Привязан

Инв. №

Взам инв. №

Подпись и дата

Инв. № подл.

Нач отд	Бурзин	
Н контр	Конева	
Гл спец	Конева	
Рук гр	Глебкова	
Инж	Прядухина	
Ст техн	Пикалова	
Провер	Прядухина	

ТП 903-1-242.87 КЖ.И.54.0

Каркас плоский КР1

Стадия	Масса	Масштаб
Р	2.63	—
Лист	Листов 1	

ПРОЕКТНЫЙ ИНСТИТУТ №2

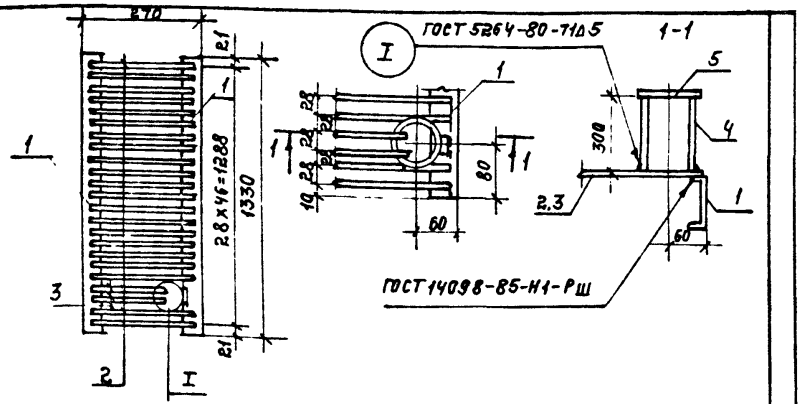

Формат	Зона	Поз.	Обозначение	Наименование	Кол.	Примеч.
				Документация		
А4			ТП903.1-242.87 КЖ.И.ТУ	Технические условия на изготовление арматурных и закладных изделий		
				Детали		
Б4		1		Швеллер $\frac{10\ ГОСТ\ 8240-72}{ВСТ3КП2\ ГОСТ\ 536-79}$ $l=1330$	2	11,4 кг
Б4		2		АI-8-ГОСТ 5781-82, $l=250$	45	0,09 кг
Б4		3		АI-8-ГОСТ 5781-82, $l=180$	2	0,07 кг
Б4		4		Труба 80×3,5 ГОСТ 3262-75, $l=300$	1	2,3 кг
Б4		5		Лист $\frac{Б-6\times130\ ГОСТ\ 19903-74}{ВСТ3КП2\ ГОСТ\ 14637-79}$ $l=130$	1	0,79 кг

Нач.отд.	Бурзин	
Н.контр.	Конева	
Гл.спец.	Конева	
Рук.гр.	Глебкова	
Инж.	Прядухина	
Исполн.	Пикалова	
Провер.	Прядухина	

ТП903-1-242.87 КЖ.И. 55.0

Решетка Р1а

Стадия	Масса	Масштаб
Р	30.1	—

Лист | Листов 1

ПРОЕКТНЫЙ ИНСТИТУТ №2

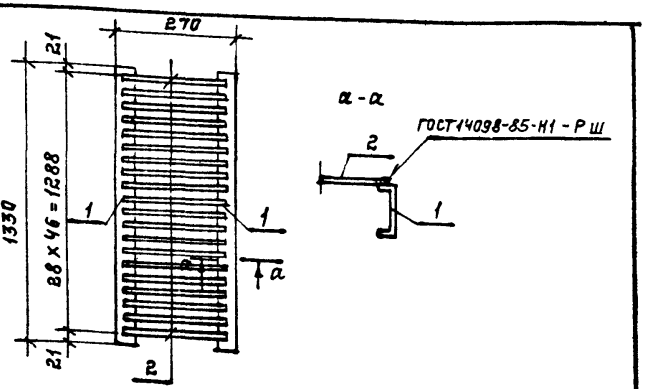

Формат	Зона	Поз.	Обозначение	Наименование	Кол.	Примеч.
				Документация		
А4			ТП903-1-242.87 КЖ.И.ТУ	Технические условия на изготовление арматурных и закладных изделий		
				Детали		
Б4		1		Швеллер $\frac{10\ ГОСТ\ 8240-72}{ВСТ3КП2\ ГОСТ\ 535-79}$ $l=1330$	2	11,4 кг
Б4		2		АI-8-ГОСТ 5781-82 $l=250$	47	0,09 кг

Привязан:

Инв. №

Нач.отд.	Бурзин	
Н.контр.	Конева	
Гл.констр.	Конева	
Рук.гр.	Глебкова	
Инжен.	Прядухина	
Исполн.	Орлова	
Провер.	Прядухина	

ТП903-1-242.87 КЖ.И. 56.0

Решетка Р1

Стадия	Масса	Масштаб
Р	27,0	—

Лист | Листов 1

ПРОЕКТНЫЙ ИНСТИТУТ №2

Взам. инв. № | Подпись и дата | Инв. № подл.

22189-08 50 Копировал: Желеш. Формат

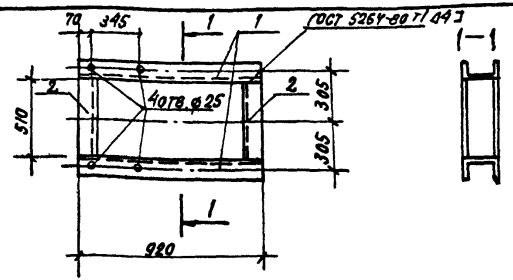

Формат	Зона	Поз.	Обозначение	Наименование	Кол.	Примеч.
				Документация		
А4			ТП 903-1-242.87-КЖ.И.ТУ	Технические условия		
				на изготовление арматурных		
				и закладных изделий	X	
				Детали		
Б4		1		Швеллер 24 ГОСТ 8240-72 / Вст3пс6 ГОСТ 535-79 ℓ=920	2	22,1 кг
Б4		2		ℓ=510	2	12,2 кг

Привязан

Инв.№

Нач.отд.	Бурзин		ТП 903-1-242.87 КЖИ.57.0
Н.контр.	Конева		
Гл.спец.	Конева		
Рук.гр.	Глебкова		
Инженер	Прядухина		Рама металлическая Рм1
Ст.техн.	Пикалова		
Провер.	Прядухина		

Стадия	Масса	Масштаб
Р	68,6	1:20
Лист	Листов 1	

Проектный институт №2

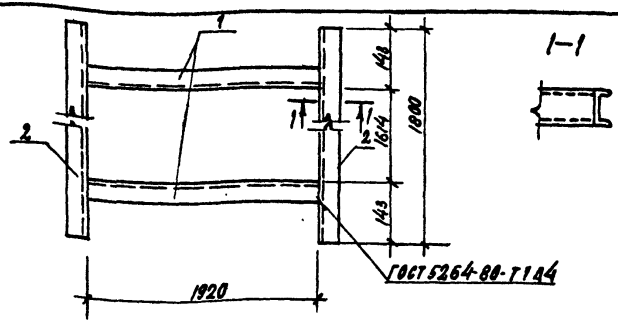

Формат	Зона	Поз.	Обозначение	Наименование	Кол.	Примечание
				Документация		
А4			ТП 903-1-242.87 КЖ.И.ТУ	Технические условия		
				на изготовление армату-		
				рных и закладных изделий	X	
				Детали		
Б4		1		Швеллер 16 ГОСТ 8240-72 ℓ=1920 Вст3пс6-1 ГОСТ 535-79	2	27,3 кг
Б4		2		ℓ=1800	2	25,6 кг

Привязан

Инв.№

Инв.№ подл. | Подпись и дата | Взам. инв.№

Нач.отд.	Бурзин		ТП 903-1-242.87 КЖИ.58.0
Н.контр.	Конева		
Гл.спец.	Конева		
Рук.гр.	Глебкова		
Инженер	Прядухина		Рама металлическая Рм2
Ст.техн.	Пикалова		
Провер.	Прядухина		

Стадия	Масса	Масштаб
Р	105,8	—
Лист	Листов 1	

Проектный институт №2

Калировал

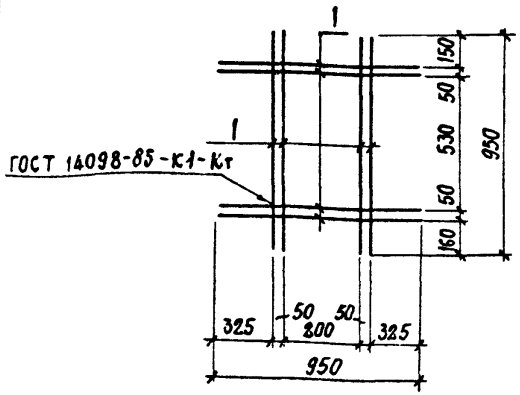

Формат	Зона	Поз	Обозначение	Наименование	Кол.	Примечание
				Документация		
А4			ТП 903-1-242.87 КЖ.И.ТУ	Технические условия		
				на изготовление арма-		
				турных и закладных изделий	X	
				Детали		
Б4		1		АI-6-ГОСТ 5781-82, ℓ=950	8	0,21 кг

Привязан

Инв. №

Нач. отд.	Бурзин	
Н. контр	Конева	
Гл. спец.	Конева	
Рук. гр.	Глебкова	
Ст. инж.	Александрова	
Испол	Пикалова	
Пров	Александрова	

ТП 903-1-242.87 КЖ.И.59.0

Сетка арматурная С7

Стадия	Масса	Масштаб
Р	1,7 кг	—
Лист	Листов 1	

Проектный институт №2

Формат А4

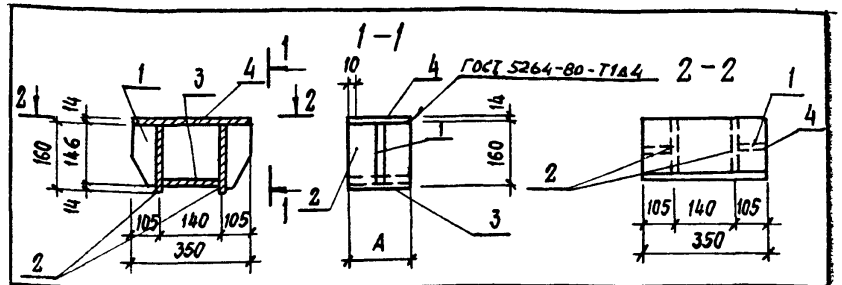

Формат	Зона	Поз.	Обозначение	Наименование	Кол. на испол. КЖ.И.60.0 —	01	02	Примеч.
				Документация				
А4			ТП 903-1-242.87 КЖ.И.ТУ	Технические условия на изготовление арматурных и закладных изделий	X	X	X	
				Детали				
Б4		1		Лист Б-8х150 ГОСТ 19903-74 / Ст.3 кп2 ГОСТ 14637-79 ℓ=100	2	2	2	
Б4		2		Лист Б-8х160 ГОСТ 19903-74 / Ст.3 кп2 ГОСТ 14637-79 ℓ=110	1			
Б4				ℓ=150		1		
Б4				ℓ=180			1	
Б4		3		Лист Б-8х140 ГОСТ 19903-74 / Ст.3 кп2 ГОСТ 14637-79 ℓ=110	1			
Б4				ℓ=150		1		
Б4				ℓ=180			1	
Б4		4		Лист Б-8х350 ГОСТ 19903-74 / Ст.3 кп2 ГОСТ 14637-79 ℓ=110	1			
Б4				ℓ=150		1		
Б4				ℓ=180			1	

Обозначение	Марка	Размер А	Масса кг
ТП 903-1-242.87 КЖ.И.60.0	МС1	110	6,38
01	МС2	150	8,07
02	МС3	180	9,23

Привязан

Инв. №

Взамен инв. № | Подпись и дата | Инв. № подл.

Нач. отд.	Бурзин	
Н. контр	Конева	
Гл. спец.	Конева	
Ст. инж.	Александрова	
Испол	Бондарь	
Провер.	Александрова	

ТП 903-1-242.87 КЖ.И.60.0

Изделие закладное (МС1, МС2, МС3)

Стадия	Масса	Масштаб
Р	См. табл.	1:10
Лист	Листов 1	

Проектный институт №2

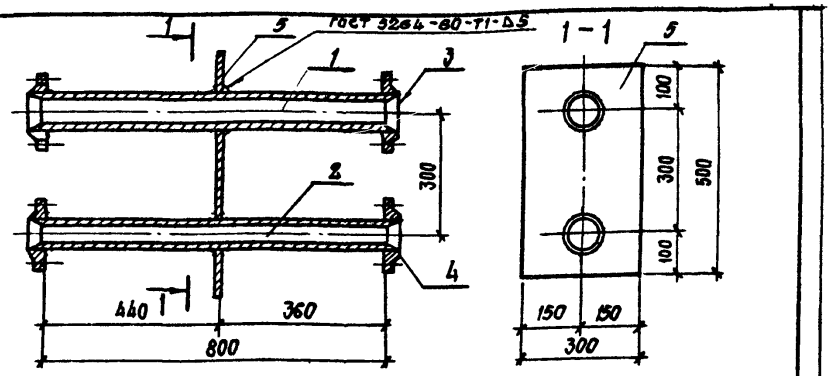

Формат	Зона	Поз	Обозначение	Наименование	Кол.	Примечание
				Документация		
				Технические условия		
А4			ТП903-1-242.87 КЖ.И.ТУ	На изготовление арматурных и закладных изделий	X	
				Детали		
Б4		1		Труба 89х3,5х800 ГОСТ 9941-81	1	5.9кг
Б4		2		Труба 57х3,5х800 ГОСТ 9941-81	1	3.7кг
Б4		3		Фланец 1-80-10 ст25 ГОСТ 12820-80	2	1.79кг.
Б4		4		Фланец 1-50-10 ст25 ГОСТ 12820-80	2	1.02кг.
Б4		5		Лист Б-4х300 ГОСТ 19903-74 / Вст3кп2 ГОСТ 14637-79		
				ℓ=500	1	5,89кг.

Привязан

Инв.№

Нач. отд	Бурзин	ТП 903-1-242.87	КЖ.И.61.0
Н.контр	Конева		
Гл спец	Конева		
Рук. гр	Глебкова		
Ст. инж.	Александрова	Изделие закладное МН 2	Стадия: Р; Масса: 21,11; Масштаб: 1:10
Инж.	Маховскин		Лист; Листов 1
Пров.	Александрова		Проектный институт №2

Копировал Формат

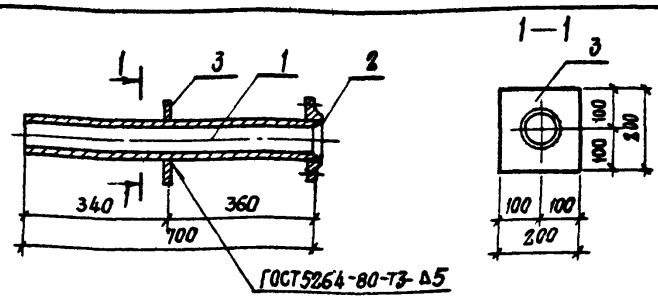

Формат	Зона	Поз	Обозначение	Наименование	Кол.	Примечание
				Документация		
				Технические условия		
А4			ТП903-1-242.87 КЖ.И.ТУ	На изготовление арматурных и закладных изделий	X	
				Детали		
Б4		1		Труба 76х3,5х700 ГОСТ 9941-81	1	4,38кг
Б4		2		Фланец 1-65-100 ст.25 ГОСТ 12820-80	1	1,37кг
Б4		3		Лист Б-6х200 ГОСТ 19903-74 / Вст3кп2 ГОСТ 14637-79		
				ℓ=300	1	1,57кг

Привязан

Инв.№

Нач. отд	Бурзин	ТП 903-1-242.87	КЖ.И.62.0
Н.контр	Конева		
Гл.конст	Конева		
Рук. гр.	Глебкова		
Ст. инж.	Александрова	Изделие закладное МН 3	Стадия: Р; Масса: 7,32; Масштаб: 1:10
Инж.	Маховскин		Лист; Листов 1
Провер	Александрова		Проектный институт №2

Взамен инв.№ | Подпись и дата | Инв.№ подл.

Копировал 22189-08 53 Формат

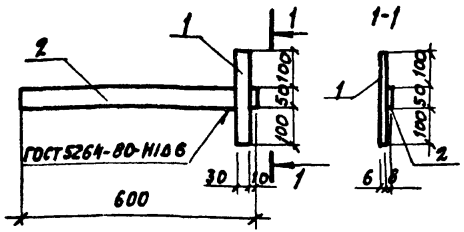

Формат	Зона	Поз.	Обозначение	Наименование	Кол.	Примечание
				Документация		
А4			ТП 903-1-242.87 КЭС.И.ТУ	Технические условия на изготовление арматурных и закладных изделий		
				Детали		
Б4		1		Лист Б-6Х30 ГОСТ 19903-74 / Вст3кп2 ГОСТ 14637-79 ℓ=250	1	0.29 кг
Б4		2		Лист Б-8Х50 ГОСТ 19903-74 / Вст3кп2 ГОСТ 14637-79 ℓ=600	1	

Привязан

Инв. №:

Нач. отд.	Бувзин		ТП 903-1-242.87 КЭС.И.63.0		
Н. контр.	Конева				
Гл. конст.	Конева				
Рук. гр.	Глебкова				
Ст. инж.	Александрова		Изделие закладное МН 4	Стадия: Р; Масса: 2,65; Масштаб: 1:10	
Инж.	Махновский			Лист; Листов 1	
Провер.	Александрова			Проектный институт №2	

Формат

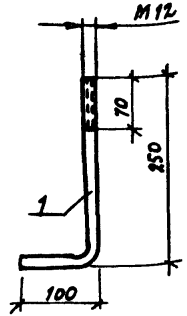

1. Длина развертки L = 350 мм

Привязан

Инв. №

Подпись и дата | Взамен инв. №

Инв. № подл.

Нач. отд.	Бурзин		ТП 903-1-242.87 КЭС.И.64.0		
Н. контр.	Конева				
Гл. контр.	Конева				
Рук. гр	Глебкова				
Ст. инж.	Александрова		Изделие закладное МН 5	Стадия: Р; Масса: 0,4; Масштаб: 1:5	
Инж.	Махновский			Лист; Листов 1	
Провер.	Александрова		Круг В-12 ГОСТ 2590-71 / Вст3кп2 ГОСТ 535-79	Проектный институт №2	

Формат

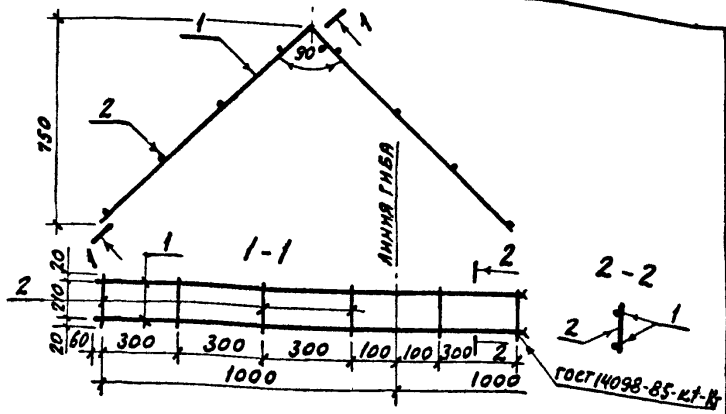

Формат	Зона	Поз.	Обозначение	Наименование	Кол.	Примечание
				Документация		
				Технические условия		
А4			ТП 903-1-242.87 КЖ.Н.ТУ	На изготовление арматурных и закладных изделий		
				Детали		
Б4		1		А-I-8 ГОСТ 5781-82 ℓ=2120	2	0,8
Б4		2		А-I-6 ГОСТ 5781-82 ℓ=250	8	0,06 кг

Привязан

Инв. №

Нач. отд.	Бурзин	
Н. контр.	Конева	
Гл. конст.	Конева	
Рук. гр.	Глебкова	
Ст. инж.	Александрова	
Инж.	Махновский	
Провер.	Александрова	

ТП 903-1-242.87 КЖ.Н.65.0

Каркас плоский КР3

Стадия	Масса	Масштаб
Р	2.08	1:20

Лист | Листов 1

Проектный институт № 2

Формат

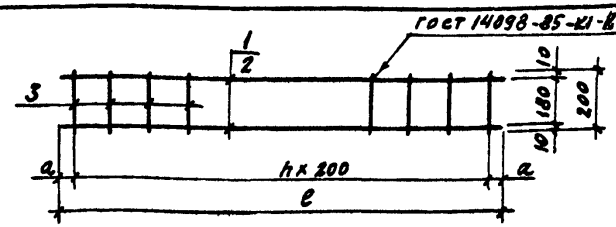

Обозначение	Марка	Размеры мм a	ℓ	h	Масса кг
ТП 903-1-242.87 КЖ.Н.66.0	КР 4	75	3750	18	3,91
01	КР 5	325	1650	5	1,60

Формат	Зона	Поз.	Обозначение	Наименование	Кол. на изд. КЖ.Н.66.0 —	01	Примечание
				Документация			
				Технические условия на изготовление			
А4			ТП 903-1-242.87 КЖ.Н.ТУ	Арматурных и закладных изделий			
				Детали			
Б4		1		А-I-8 ГОСТ 5781-82* ℓ=3750	2		1,48 кг
Б4		2		А-I-8 ГОСТ 5781-82* ℓ=1650		2	0,65 кг
Б4		3		А-I-6 ГОСТ 5781-82* ℓ=200	19	6	0,05 кг

Привязан

Инв. №

Взамен инв. №

Подпись и дата

Инв. № подл.

Нач. отд.	Бурзин	
Н. контр.	Конева	
Гл. конст.	Конева	
Рук. гр.	Глебкова	
Ст. инж.	Александрова	
Инж.	Махновский	
Провер.	Александрова	

ТП 903-1-242.87 КЖ.Н.66.0

Каркас плоский КР4, КР5

Стадия	Масса	Масштаб
Р	См. табл.	1:15

Лист | Листов 1

Проектный институт № 2

Копиров: № 22189-08 55 Формат

Масса в кг

Марка элемента	Изделия закладные									Всего
	Арм-ра класса A-III			Прокат марки Вст3 кп2			Вст3 кп2			
	ГОСТ 5781-82			ГОСТ 19903-74*			ГОСТ 8509-72			
	ф10		Итого	-б=8	-б=6	Итого	L63х6		Итого	
ПС30.18.2,0-6л-53А	1,38		1,38	2,00	1,12	3,12	3,66		3,66	8,16
ПС30.18.2,5-6л-53А	1,38		1,38	2,00	1,12	3,12	3,66		3,66	8,16
ПС30 18.3,5-6л-53А	1,38		1,38	2,00	1,12	3,12	3,66		3,66	8,16
ПС30.18.2,0-6л-53А	0,84		0,84		1,12	1,12	4,50		4,58	6,54
ПС30. 12.2,0-6л-53А	1,28		1,28		1,12	1,12	6,42		6,42	8,82
ПС30.12.2,5-6л-53А	1,28		1,28		1,12	1,12	6,42		6,42	8,82
ПС30. 12.3,5-6л-53А	1,28		1,28		1,12	1,12	6,42		6,42	8,82
2ПС8-12.2,0-л-72А	1,96		1,96		0,56	0,56	5,05		5,05	7,57
2ПС8 18.2,0-л-72А	1,96		1,96		0,56	0,56	5,05		5,05	7,57
2ПС9. 12.2,5-л-72А	1,96		1,96		0,56	0,56	5,05		5,05	7,57
2ПС10 12.3,5-л-72А	1,96		1,96		0,56	0,56	5,05		5,05	7,57
ПС62,5.18.2,0-4л-1-31А	0,40		0,40		1,12	1,12	2,74		2,74	4,26
ПС63.18.2,5-2л-1-31А	0,40		0,40		1,12	1,12	2,74		2,74	4,26
ПС64 18.3,5-6л-1-31А	0,40		0,40		1,12	1,12	2,74		2,74	4,26
ПС60 18.2,0-1л-36Е	2,30		2,30	5,00	1,12	6,12	2,74		2,74	11,16
ПС60.18.2,0-3л-36Е	2,30		2,30	5,00	1,12	6,12	2,74		2,74	11,16
ПС60.12.2,0-2л-38Б	4,60		4,60	10,00	2,24	12,24	5,48		5,48	22,32
ПС60.12.2,0-4л-38Б	4,60		4,60	10,00	2,24	12,24	5,48		5,48	22,32
ПС60.18.2,0-1л-36Д	2,30		2,30	5,00	1,12	6,12	2,74		2,74	11,16
ПС60.18.2,0-3л-36Д	2,30		2,30	5,00	1,12	6,12	2,74		2,74	11,16

Привязан

Инв.№

Нач.отд	Бурзин	
Н.контр	Конева	
Гл.спец	Конева	
Рук.гр.	Глебкова	
Ст.инж.	Александрова	
Инж.	Махновский	
Провер.	Прядухина	

ТП 903-1-242.87 КЖ.И.67.0

Ведомость расхода стали на закладные изделия

Стадия	Лист	Листов
Р		1

Проектный институт №2

Масса в кг

Марка элемента	Изд. арматурные Арм-ра класса BP-I ГОСТ 6727-80		Всего	Изделия закладные Арм-ра класса A-III ГОСТ 5781-82			Прокат марки Вст3 кп2 ГОСТ 8509-72			Прокат марки Вст3 кп2 ГОСТ 19903-74*			Всего	Общий расход
	ф5	Итого		ф10	ф8	Итого	L63х6	L50х5	Итого	-б=8	-б=6	Итого		
ПС60.18.2,0-1л-36А	0,26	0,26	0,26	2,30		2,30	2,74		2,74	5,00	1,12	6,12	11,16	11,42
ПС60.18.2,0-3л-36А	0,26	0,26	0,26	2,30		2,30	2,74		2,74	5,00	1,12	6,12	11,16	11,42
ПС60.18.2,0-1л-36Б	0,78	0,78	0,78	2,30		2,30	2,74		2,74	5,00	1,12	6,12	11,16	11,94
ПС60.18 2,0-3л-36Б	0,78	0,78	0,78	2,30		2,30	2,74		2,74	5,00	1,12	6,12	11,16	11,94
ПС60.18.2,0-1л-36В	0,83	0,83	0,83	2,30		2,30	2,74		2,74	5,00	1,12	6,12	11,16	11,99
ПС60.18.2,0-3л-36В	0,83	0,83	0,83	2,30		2,30	2,74		2,74	5,00	1,12	6,12	11,16	11,99
ПС60.18.2,0-1л-36Г	1,76	1,76	1,76	2,30		2,30	2,74		2,74	5,00	1,12	6,12	11,16	2,92
ПС60.18.2,0-3л-36Г	1,76	1,76	1,76	2,30		2,30	2,74		2,74	5,00	1,12	6,12	11,16	2,92
ПС30.12.2,0-6л-53Б				0,84		0,84	4,58		4,58		1,12	1,12	6,54	6,54
ПС30.12.2,0-6л-53В				0,84		0,84	4,58		4,58		1,12	1,12	6,54	6,54

Привязан

Инв.№

Нач.отд	Бурзин	
Н.контр	Конева	
Гл.спец	Конева	
Рук.гр.	Глебкова	
Ст.инж.	Александрова	
Инж.	Махновский	
Провер.	Прядухина	

ТП 903-1-242-87 КЖ.И.68.0

Ведомость расхода стали на закладные изделия

Стадия	Лист	Листов
Р		1

Проектный институт №2

Инв.№ подл. | Подпись и дата | Взам.инв.№

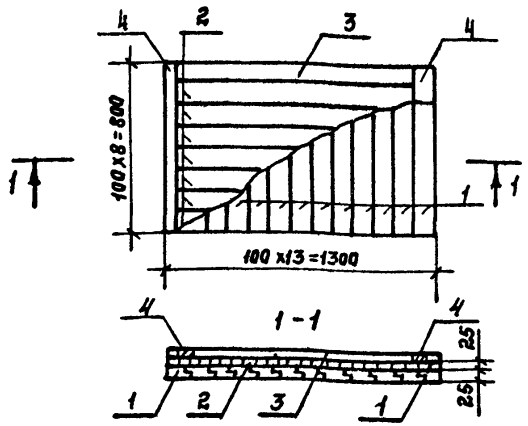

Формат	Зона	Поз.	Обозначение	Наименование	Кол	Примечание
				ДЕТАЛИ		
БЧ		1		Доска 100х25 ГОСТ 24454-80 L= 800	13	
БЧ		2		Доска 100х25 ГОСТ 24454-80 L=1300	8	
БЧ		3		Доска 100х25 ГОСТ 24454-80 L=1100	2	
				Доска 100х25 ГОСТ 24454-80 L= 800	2	

1. Доски антисептировать путем поверхностной обработки водными растворами антисептиков.
2. Древесина-сосна максимальной влажности 12%.
3. Соединение на гвоздях по ГОСТу 4028-63.

Привязан:

Инв. №

Нач.отд.	Бурзин	
Н.контр.	Конева	
Гл.спец.	Конева	
Рук.гр.	Глебкова	
Ст.инж.	Александрова	
Исполн.	Махновский	
Провер.	Александрова	

ТП 903-1-242.87 КЖИ. 69.0

Щит деревянный ЩД1.

Стадия	Масса	Масштаб
Р	31.0	1:20
Лист	Листов 1	

Проектный институт №2

Формат

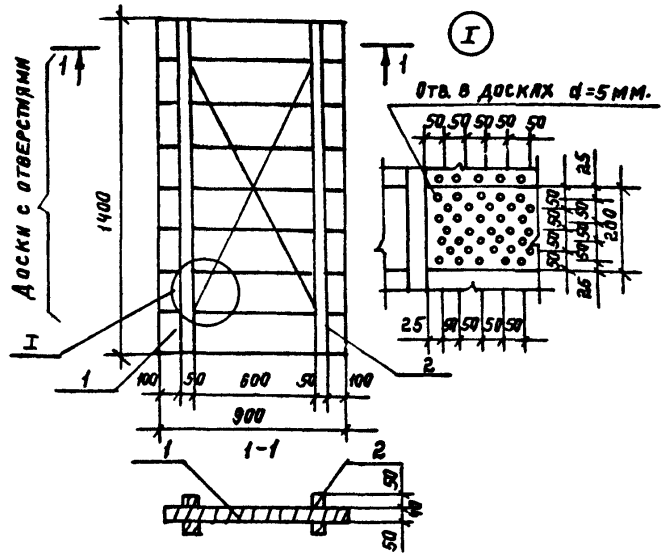

Формат	Зона	Поз.	Обозначение	Наименование	Кол.	Примечание
				ДЕТАЛИ		
БЧ		1		Доска 200х40 ГОСТ 24454-80Е L=900	8	
БЧ		2		Брус 50х50 ГОСТ 24454-80Е, L=1400	4	

1. Соединение на гвоздях по ГОСТ'у 4028-63.
2. Доски антисептировать путем поверхностной обработки водными растворами антисептиков.
3. Древесина-сосна, максимальной влажности 12%.

Привязан:

Инв. №

Взам. инв. № | Подпись и дата | Инв. № подл.

Нач.отд.	Бурзин	
Н.контр.	Конева	
Гл.спец	Конева	
Рук. гр.	Глебкова	
Ст. инж.	Александрова	
Инж.	Махновский	
Провер.	Александрова	

ТП 903-1-242.87 КЖИ. 70.0

Щит деревянный ЩД2

Стадия	Масса	Масштаб
Р	40	
Лист	Листов 1	

Проектный институт №2

Формат

 Копировал: Шелгер

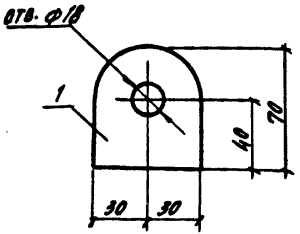

Длина листа L = 70 мм

Нач. отд.	Бурзин	
Н. контр.	Конева	
Гл. спец.	Конева	
Рук. гр.	Глебова	
Ст. инж.	Александрова	
Инж.	Махновская	
Пров.	Александрова	

Привязан

Инв. №

ТП 903-1-242.87 КЖ.М.71.0

Петля П1

Стадия	Масса	Масштаб
Р	0,33 кг	1:50
Лист	Листов 1	

Лист 5-8-60 ГОСТ 19903-74 / Ст3кп2 ГОСТ 14637-79

Проектный институт №2

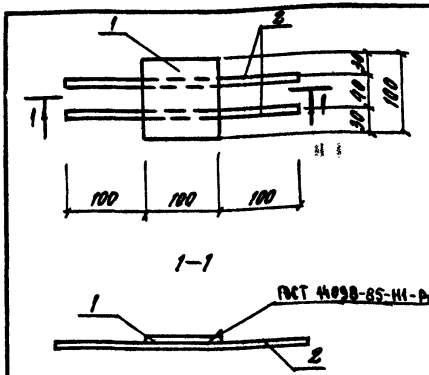

Формат	Зона	Поз.	Обозначение	Наименование	Кол.	Прим.
				Документация		
А4			ТО 903-1-242.87 КЖ.М.ТУ	Технические условия	X	
				на изготовление арматурных		
				и закладных изделий		
				Детали		
Б4		1		Лист 6-8-100 ГОСТ 19903-74 / Ст3кп2 ГОСТ 14637-79 С-100	1	0,63 кг
Б4		2		А-I-В ГОСТ 5781-82 С-300	2	0,12 кг

Привязан

Инв. №

Взам. инв. №

Подпись и дата

Инв. № подл.

Нач. отд.	Бурзин	
Н. контр.	Конева	
Гл. спец.	Конева	
Рук. гр.	Глебова	
Ст. инж.	Александрова	
Инж.	Махновская	
Пров.	Александрова	

ТП 903-1-242.87 КЖ.М.72.0

Изделие закладное МД1

Стадия	Масса	Масштаб
Р	0,75 кг	1:20
Лист	Листов 1	

Проектный институт №2

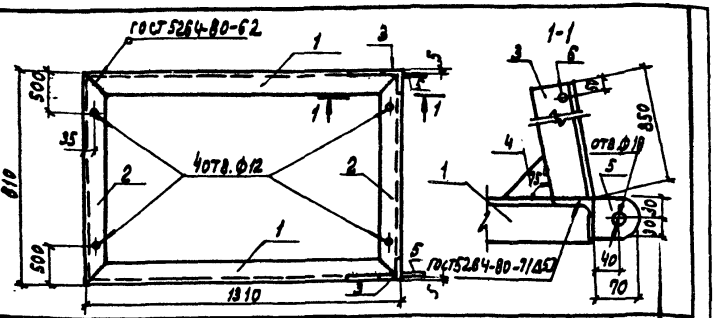

Формат	Зона	Поз.	Обозначение	Наименование	Кол.	Примечание
				Документация		
				Технические условия		
А4			ТП 903-1-242.87 КЖ.И.ТУ	на изготовление арматурных и закладных изделий		
				Детали		
				Уголок $\frac{Б\text{-}63\times4\ ГОСТ\ 8509\text{-}72}{ВСТ3\ КП2\ ГОСТ\ 535\text{-}79}$		
Б4		1		ℓ=1310	2	5,10 кг
Б4		2		ℓ=810	2	3,27 кг
Б4		3		ℓ=850	2	3,32 кг
Б4		4		Лист $\frac{Б\ 4\times100\ ГОСТ\ 19903\text{-}74}{ВСТ3\ КП2\ ГОСТ\ 14637\text{-}79}$ ℓ=100	1	0,31 кг
Б4		5		Лист $\frac{Б\ 8\times60\ ГОСТ\ 19903\text{-}74}{ВСТ3\ КП2\ ГОСТ\ 14637\text{-}79}$ ℓ=70	2	0,33 кг
Б4		6		А-I-20 ГОСТ 5781-82* ℓ=830	1	2,05 кг

Привязан

Инв. №

Нач.отд.	Бурзин	
Н.контр.	Конева	
Гл.спец.	Конева	
Рук.гр.	Глебкова	
Ст.инж.	Александрова	
Инженер	Ушина	
Провер.	Прядухина	

ТП 903-1-242.87 КЖ.И. 73.0

Рама металлическая РМ3

Стадия	Масса	Масштаб
Р	26,07 кг	1:5

Лист | Листов 1

ПРОЕКТНЫЙ ИНСТИТУТ №2

gost.e-ecolog.ru

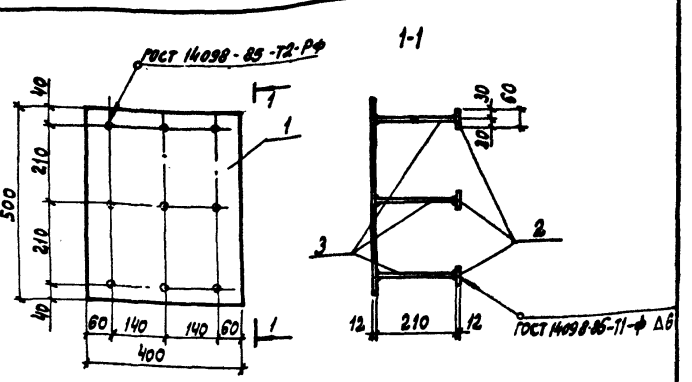

Формат	Зона	Поз.	Обозначение	Наименование	Кол.	Примечание
				Документация		
А4			ТП 903-1-242.87 КЖ.И.ТУ	Технические условия на изготовление арматурных и закладных изделий		
				Детали		
Б4		1		Лист $\frac{Б\ 12\times400\ ГОСТ\ 19903\text{-}74}{ВСТ3\ ПС6\text{-}1\ ГОСТ\ 14637\text{-}79}$ ℓ=500	1	17,2 кг
Б4		2		Лист $\frac{Б\ 12\times60\ ГОСТ\ 19903\text{-}74}{ВСТ3\ КП2\ ГОСТ\ 14637\text{-}79}$ ℓ=60	9	0,34 кг
Б4		3		АIII-16 ГОСТ 5781-82	9	3,0 кг

Привязан

Инв. №

Нач.отд.	Бурзин	
Н.контр.	Конева	
Гл.спец.	Конева	
Рук.гр.	Глебкова	
Ст.инж.	Александрова	
Инженер	Ушина	
Провер.	Александрова	

ТП 903-1-242.87 КЖ.И 74.0

Изделие закладное М2

Стадия	Масса	Масштаб
Р	37.4	1:10

Лист | Листов 1

ПРОЕКТНЫЙ ИНСТИТУТ №2

Инв. № подл. | Подпись и дата | Взамен инв. №