ТИПОВОЙ ПРОЕКТ

903-1-242.87

КОТЕЛЬНАЯ

С 4 КОТЛАМИ

ДЕ-10-14 ГМ

СИСТЕМА ТЕПЛОСНАБЖЕНИЯ ЗАКРЫТАЯ.

ТОПЛИВО-ГАЗ, РЕЗЕРВ-МАЗУТ.

ЗДАНИЕ ИЗ СБОРНЫХ

ЖЕЛЕЗОБЕТОННЫХ КОНСТРУКЦИЙ.

Альбом 5

gost.e-ecolog.ru

ТИПОВОЙ ПРОЕКТ
903-1-242.87

КОТЕЛЬНАЯ С 4 КОТЛАМИ ДЕ-10-14 ГМ.
СИСТЕМА ТЕПЛОСНАБЖЕНИЯ ЗАКРЫТАЯ.
ТОПЛИВО-ГАЗ, РЕЗЕРВ-МАЗУТ
ЗДАНИЕ ИЗ СБОРНЫХ ЖЕЛЕЗОБЕТОННЫХ КОНСТРУКЦИЙ.

АЛЬБОМ 5

Оборудование технологическое.
Рабочие чертежи.

РАЗРАБОТАН:
ГПИ „Горьковский Сантехпроект"

УТВЕРЖДЕН
ГОССТРОЕМ СССР протокол №4-43 от 17.04.87г.

Главный инженер института Фалалеев Ю.П.
Главный инженер проекта Гусева Т.Г.

Содержание альбома

Обозначение	Наименование	Стр.
	Содержание	2
Д 23 В. 068. 000	Бак - газоотделитель	3
Д 23 В. 068. 010	Люк	
Д 23 В. 068. 010 СБ	Люк	
Д 23 В. 068. 000 СБ	Бак - газоотделитель	4
Д 23 В. 068. 004	Крышка	5
Д 23 В. 068. 005	Ручка	
Д 23 В. 068. 006	Фланец	
Д 23 В. 068. 007	Кронштейн	
Д 23 В. 068. 008	Проушина	6
Д 23 В. 068. 009	Ось	
Д 23 В. 068. 020	Бак	
Д 23 В. 068. 020 СБ	Бак	7
Д 23 В. 068. 011	Прокладка	8
Д 23 В. 068. 013	Крышка	
Д 23 В. 068. 014	Обечайка	
Д 23 В. 068. 018	Ухо	
Д 23 В. 068. 030	Люк	9
Д 23 В. 068. 040	Крышка	
Д 23 В. 068. 030 СБ	Люк	10
Д 23 В. 068. 040 СБ	Крышка	
Д 23 В. 068. 050	Корпус	11
Д 23 В. 068. 050 СБ	Корпус	
Д 23 В. 068. 023	Обечайка	
Д 23 В. 069. 000	Бак взрыхляющей промывки фильтров	12
Д 23 В. 069. 000 СБ	Бак взрыхляющей промывки фильтров	
Д 23 В. 069. 010	Бак	
Д 23 В. 069. 000 СБ	Бак взрыхляющей промывки фильтров	13
Д 23 В. 069. 010 СБ	Бак	14
Д 23 В. 069. 001	Обечайка	15
Д 23 В. 069. 020	Лестница	
Д 23 В. 069. 012	Кронштейн	
Д 23 В. 069. 020 СБ	Лестница	16
Д 23 В. 069. 030	Указатель уровня	17
Д 23 В. 069. 030 СБ	Указатель уровня	
Д 23 В. 069. 013	Тетива	
Д 23 В. 070. 000	Бак сбора герметика	18
Д 23 В. 070. 010	Бак	
Д 23 В. 069. 018	Бобышка	
Д 23 В. 070. 000 СБ	Бак сбора герметика	19
Д 23 В. 070. 010 СБ	Бак	20
Д 23 В. 069. 021	Кожух защитный	21
Д 23 В. 071. 000	Бак раствора соли	
Д 23 В. 071. 001	Ось	
Д 23 В. 071. 007	Петля	
Д 23 В. 071. 000 СБ	Бак раствора соли	22
Д 23 В. 071. 010	Бак	23
Д 23 В. 071. 003	Обечайка	
Д 23 В. 071. 010 СБ	Бак	24
Д 23 В. 071. 009	Крышка	25
Д 23 В. 071. 020	Крышка	
Д 23 В. 071. 020 СБ	Крышка	
Д 23 В. 071. 015	Крышка	
Д 23 В. 072. 000	Бак отстойник конденсата	26
Д 23 В. 072. 010	Бак - отстойник	
Д 23 В. 072. 002	Кронштейн	
Д 23 В. 072. 000 СБ	Бак отстойник конденсата	27
Д 23 В. 072. 010 СБ	Бак - отстойник	28,29
Д 23 В. 072. 003	Воронка	30
Д 23 В. 072. 004	Скоба	
Д 23 В. 072. 006	Обечайка	

Обозначение	Наименование	Стр.
Д 23 В. 072. 020	Коллектор	31
Д 23 В. 072. 020 СБ	Коллектор	
Д 23 В. 072. 007	Патрубок	32
Д 23 В. 072. 009	Коллектор	
Д 23 В. 072. 011	Патрубок	
Д 23 В. 072. 030	Карман	33
Д 23 В. 072. 030 СБ	Карман	
Д 23 В. 072. 017	Стенка	
Д 23 В. 072. 040	Крышка	
Д 23 В. 072. 021	Ободок	34
Д 23 В. 073. 000	Бак конденсата дымовых газов	
Д 23 В. 073. 000 СБ	Бак конденсата дымовых газов	
Д 23 В. 073. 001	Обечайка	35
Д 23 В. 073. 004	Отвод	
Д 23 В. 074. 000	Бак сбора конденсата	
Д 23 В. 074. 002	Обечайка	
Д 23 В. 074. 000 СБ	Бак сбора конденсата	36
Д 23 В. 074. 010	Корпус	
Д 23 В. 074. 010 СБ	Корпус	
Д 23 В. 074. 003	Воронка	37
Д 23 В. 074. 005	Фланец	
Д 23 В. 074. 020	Крышка	38
Д 23 В. 074. 020 СБ	Крышка	
Д 23 В. 074. 006	Крышка	
Д 23 В. 074. 007	Накладка	39
Д 23 В. 074. 015	Крышка	
Д 23 В. 075. 000	Бак замазученных вод	
Д 23 В. 075. 001	Обечайка	
Д 23 В. 075. 000 СБ	Бак замазученных вод	40
Д 23 В. 075. 010	Корпус	
Д 23 В. 075. 010 СБ	Корпус	
Д 23 В. 075. 007	Змеевик	41
Д 23 Б. 019. 000	Приспособление для очистки калорифера	42
Д 23 Б. 019. 000 СБ	Приспособление для очистки калорифера	
Д 23 Б. 019. 001	Сопло	43
Д 23 Б. 019. 002	П-трубок	
Д 23 Б. 019. 003	Хомут	
Д 23 Б. 019. 010	Смеситель	44
Д 23 Б. 019. 010 СБ	Смеситель	
Д 23 Б. 019. 004	Вкладыш	
Д 23 Б. 019. 005	Ниппель	45
Д 23 Б. 019. 006	Трубка	
Д 23 Б. 019. 007	Трубка	
Д 22 Д. 000. 001	Штуцер	
Д 22 Д. 042. 000	Штуцер фланцевый	46
Д 22 Д. 042. 000 СБ	Штуцер фланцевый	
Д 22 Д. 042. 001	Отвод	
Д 22 Д. 043. 000	Устройство продувочное переносное	47
Д 22 Д. 043. 000 СБ	Устройство продувочное переносное	
Д 22 Д. 042. 002	Штуцер	
Д 22 Д. 043. 001	Гайка	48
Д 22 Д. 043. 002	Ниппель	
Д 22 Д. 043. 003	Ушко	
Д 23 Д. 406. 000	Трап	49
Д 23 Д. 406. 000 СБ	Трап	
Д 23 Д. 406. 001	Ребро	
Д 23 Д. 407. 000	Подвеска	50
Д 23 Д. 407. 000 СБ	Подвеска	
Д 23 Д. 407. 001	Серьга	
Д 12 Г. 175. 000	Рычаг	51
Д 12 Г. 175. 000 СБ	Рычаг	
Д 12 Г. 175. 001	Втулка	
Д 12 Г. 175. 002	Рычаг	

4.238.068 010СБ

Типовой проект 903-1-242.87 Альбом 5

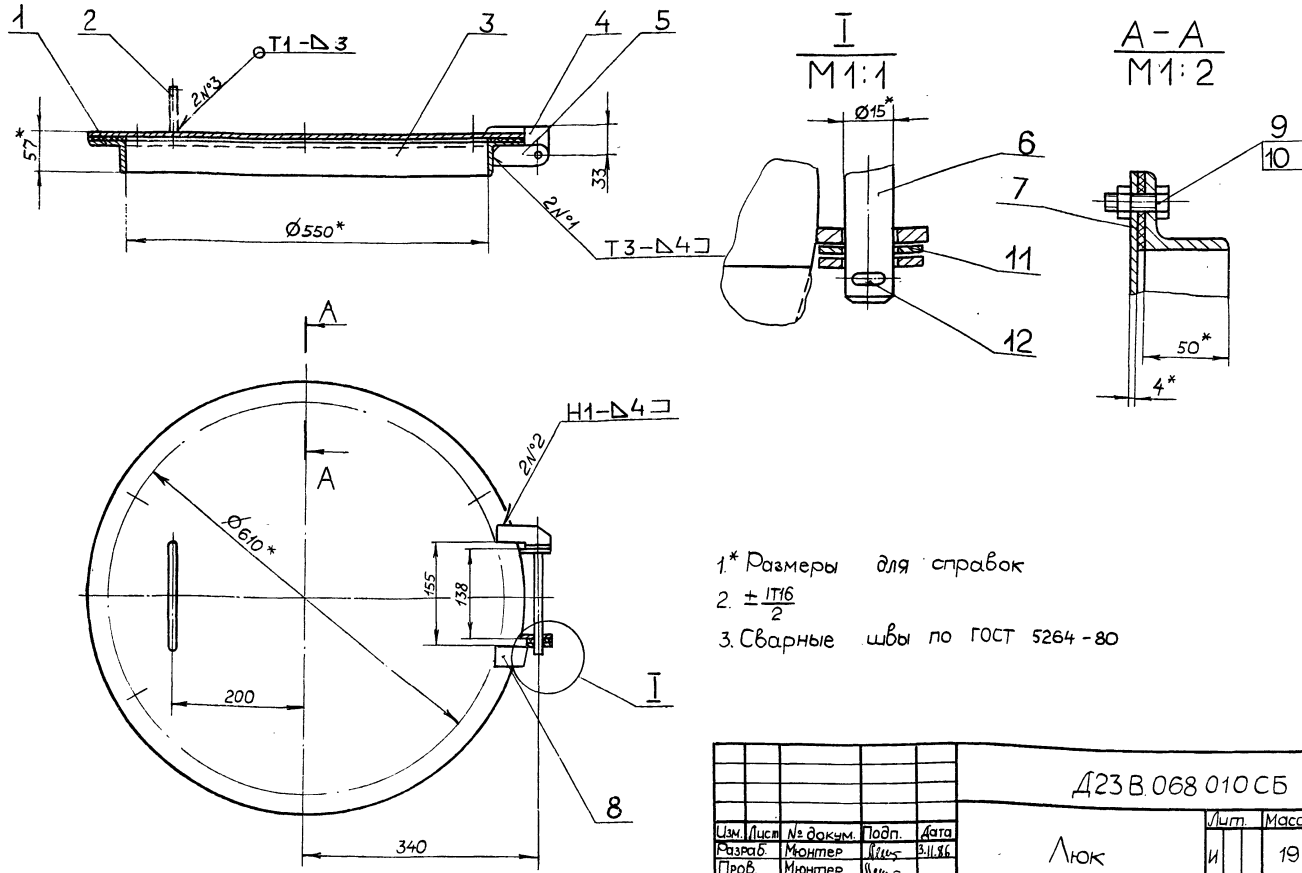

1.* Размеры для справок

2. $\pm \frac{IT16}{2}$

3. Сварные швы по ГОСТ 5264-80

					Д23В.068.010СБ		
Изм.	Лист	№ докум.	Подп.	Дата	Люк	Лит.	Масса / Масштаб
Разраб.		Монтер		3.11.86		И	19 / 1:5
Пров.		Монтер				Лист 1	Листов 1
Т.контр.						Госстрой СССР ГПИ Горьковский САНТЕХПРОЕКТ	
Н.контр.		Монтер					
Утв.							

Формат А3

Формат	Зона	Поз.	Обозначение	Наименование	Кол.	Примечание
				Документация		
А3			Д23В.068.010СБ	Сборочный чертеж		
				Детали		
А4		1	Д23В.068.004-01	Крышка	1	
А4		2	Д23В.068.005	Ручка	1	
А4		3	Д23В.068.006-01	Фланец	1	
А4		4	Д23В.068.007	Кронштейн	1	
А4		5	Д23В.068.008	Проушина	2	
А4		6	Д23В.068.009	Ось	1	
А4		7	Д23В.068.011-01	Прокладка	1	
А4		8	Д23В.067.007-01	Кронштейн	1	
				Стандартные изделия		
		9		Болт М12×25.36 ГОСТ 7798-70	6	
		10		Гайка М12.4. ГОСТ5915-70	6	
		11		Шайба 16-01 ГОСТ11371-78	2	
		12		Шплинт 5×40 ГОСТ 397-79	2	

					Д23В.068.010		
Изм.	Лист	№ докум.	Подп.	Дата	Люк	Лит.	Лист / Листов
Разраб.		Монтер		3.11.86		И	1
Пров.		Монтер				Госстрой СССР ГПИ Горьковский САНТЕХПРОЕКТ	
Нач.отд.							
Н.контр.		Монтер					
Утв.							

Формат А4

Формат	Зона	Поз.	Обозначение	Наименование	Кол.	Примечание
				Документация		
А2			Д23В.068.000СБ	Сборочный чертеж		
				Сборочные единицы		
А4		1	Д23В.068.010	Люк	1	
А4		2	Д23В.068.020	Бак	1	
А4		3	Д23В.068.030-01	Люк	1	
				Стандартные изделия		
				Прокладка ГОСТ 15180-70		
		4		А-32-10	1	
		5		А-100-10	2	
				Фланец ГОСТ12821-80		
		6		1-32-6 Ст25	1	
		7		1-100-6 Ст 25	1	
				Болт ГОСТ 7798-70		
		8		М12×45.36	4	
		9		М16×55.36	4	
				Гайка ГОСТ5915-70		
		10		М12.4	4	
		11		М16.4	4	

					Д23В.068.000		
Изм.	Лист	№ докум.	Подп.	Дата	Бак-газоотделитель	Лит.	Лист / Листов
Разраб.		Монтер		3.11.86		И	1
Пров.		Монтер				Госстрой СССР ГПИ Горьковский САНТЕХПРОЕКТ	
Нач.отд.		Абашин					
Н.контр.		Монтер					
Утв.							

Копировал Малкина

Формат А4

Инв. № подл. | Подп. и дата | Инв. № дубл. | Взам. инв. № | Подп. и дата

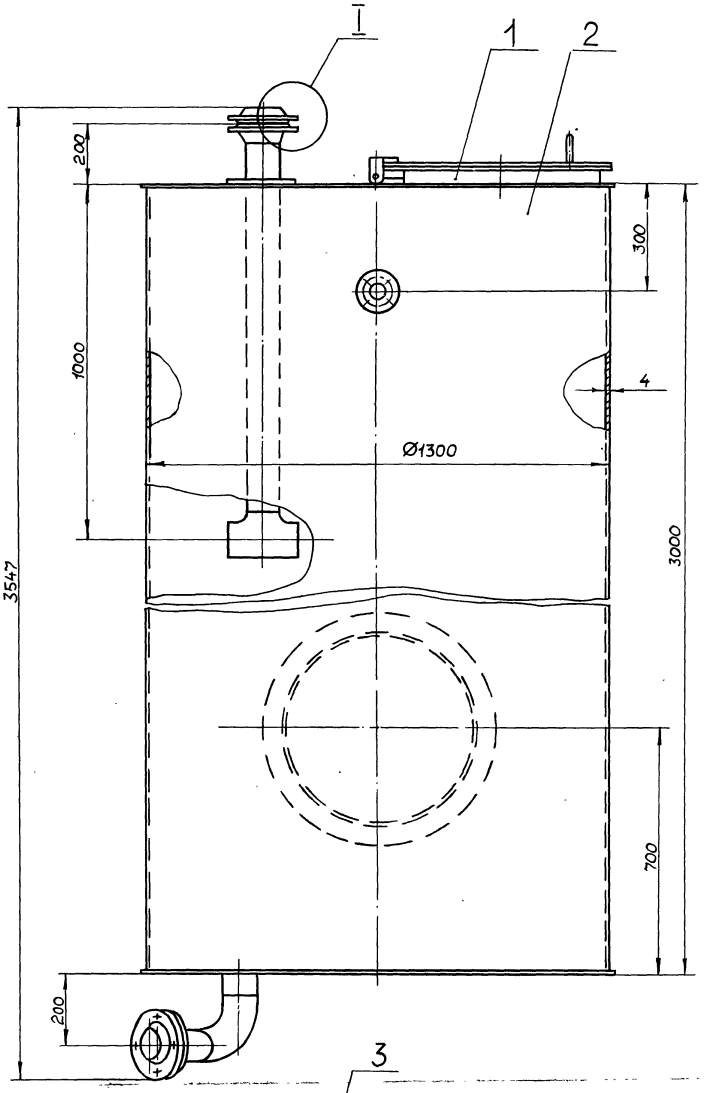

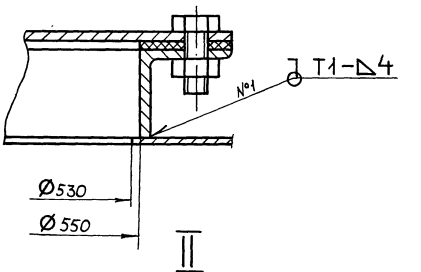

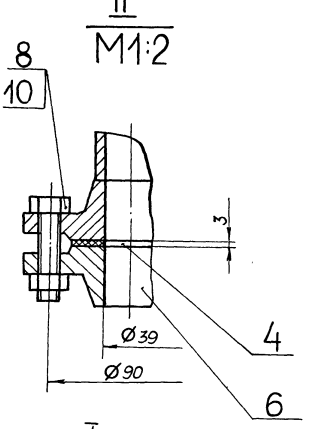

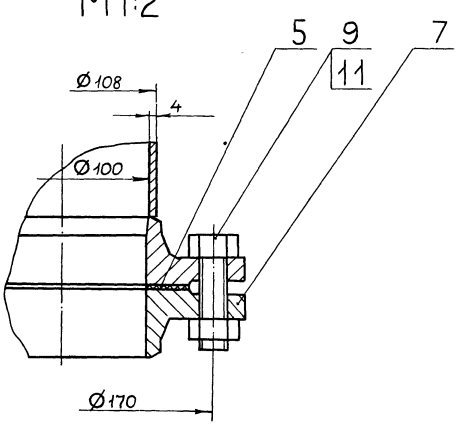

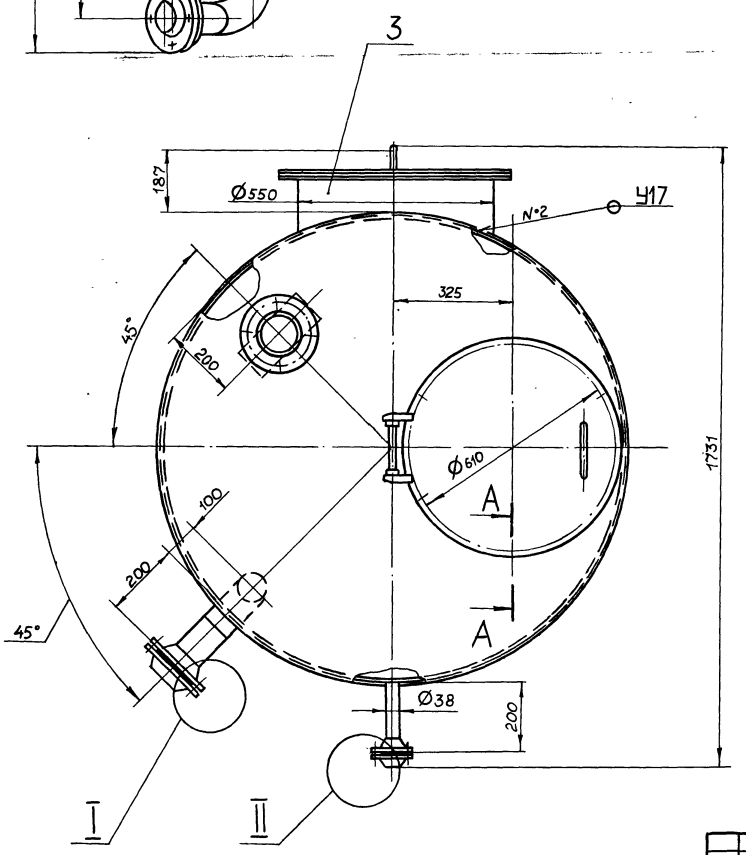

1. Размеры для справок.
2. Покрытие внутренней поверхности. Эмаль ВП-515 ТУ6-10-1052-70, грунтовка ВЛ-02 ГОСТ12707-77, наружную поверхность красить под цвет имеющегося оборудования.
3. Сварные швы № 1 по ГОСТ 5264-80, №2 по ГОСТ 16037-80.
4. Изготовление и испытание бака производить в соответствии с требованиями ОСТ 26-291-79.

					Д.23В.068. 000СБ		
Изм.	Лист	№ докум.	Подп.	Дата	Бак – газоотделитель	Лит.	Масса	Масштаб
Разраб.		Мюнтер		3.87		И	541	1:10
Пров.		Мюнтер				Лист	Листов 1	
Т.контр.						Госстрой СССР ГПИ Горьковский САНТЕХПРОЕКТ		
Нач.отд.		Абашин						
Н.контр.		Мюнтер						
Утв.								

25 V(√)

Д23В.068.007

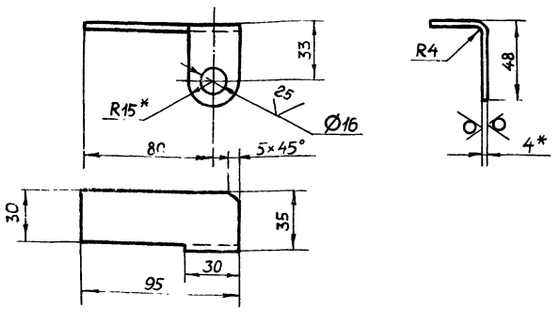

Д23В.068.007-01 – Зеркальное отражение
Остальное см. Д23В.068.007

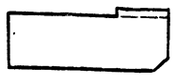

1* Размеры для справок.
2. h16, $\pm\frac{IT16}{2}$

Изм.	Лист	№ докум.	Подп.	Дата
Разраб.		Мюнтер		3.11.86
Пров.		Мюнтер		
Т.контр.				
Н.контр.		Мюнтер		
Утв.				

Д23В 068 007

Кронштейн

Лит.	Масса	Масштаб
И	0,13	1:2

Лист | Листов 1

Лист Б-ПН-4 ГОСТ19903-74 / ВСт3сп ГОСТ14637-79

Госстрой СССР ГПИ Горьковский САНТЕХПРОЕКТ

Формат А4

Взам. инв.№ | Инв.№ дубл. | Подп. и дата | Инв.№ подл.

25 V(√)

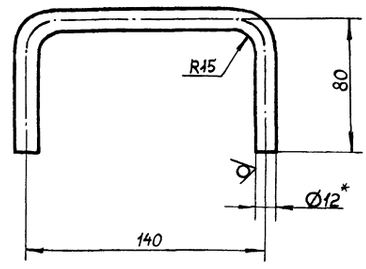

1* Размеры для справок.
2. $\pm\frac{IT16}{2}$

Изм.	Лист	№ докум.	Подп.	Дата
Разраб.		Мюнтер		3.11.86
Пров.		Мюнтер		
Т.контр.				
Н.контр.		Мюнтер		
Утв.				

Д23В.068.005

Ручка

Лит.	Масса	Масштаб
И	0,25	1:2

Лист | Листов 1

Круг 12-В-ГОСТ2590-71 / ВСт3спГОСТ 535-79

Госстрой СССР ГПИ Горьковский САНТЕХПРОЕКТ

Формат А4

Взам. инв.№ | Инв.№ дубл. | Подп. и дата | Инв.№ подл.

25 V(√)

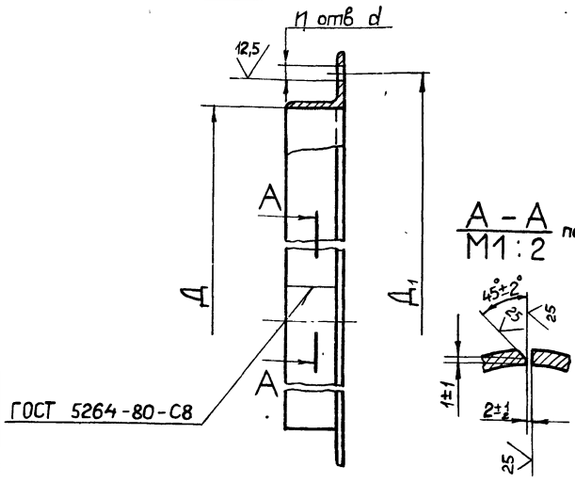

Обозначение	Размеры, мм Д	Д1	d	n	Материал	Масса кг
Д23В. 068. 006	400	460	14	12	Уголок 50×50×5-БГОСТ8509-72 / ВСт3сп ГОСТ 535-79	4,8
–01	550	670		6		7,2
–02				12		
–03	800	860				9,5
–04	820	900	21	18	Уголок 70×70×8-Б-ГОСТ8509-72 / ВСт3сп ГОСТ 535-79	9,8

H14, $\pm\frac{IT14}{2}$

Изм.	Лист	№ докум.	Подп.	Дата
Разраб.		Гольденберг		3.11.86
Пров.		Мюнтер		
Т.контр.				
Н.контр.		Мюнтер		
Утв.				

Д23В.068.006

Фланец

Лит.	Масса	Масштаб
И	см. табл.	—

Лист | Листов 1

см. табл.

Госстрой СССР ГПИ Горьковский САНТЕХПРОЕКТ

Формат А4

Взам. инв.№ | Инв.№ дубл. | Подп. и дата | Инв.№ подл.

25 V(√)

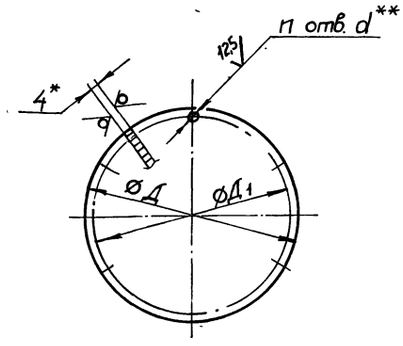

Обозначение	Размеры, мм Д	Д1	d	n	Масса, кг
Д23В. 068. 004	500	460	14	12	6,2
–01	650	610		6	10,5
–02				12	
–03	900	860			19,7
–04	960	900	21	18	20,1

1.* Размеры для справок
2.** Обработать по сопрягаемой детали
3. H14, h14

Изм.	Лист	№ докум.	Подп.	Дата
Разраб.		Гольденберг		3.11.86
Пров.		Мюнтер		
Т.контр.				
Н.контр.		Мюнтер		
Утв.				

Д23В.068.004

Крышка

Лит.	Масса	Масштаб
И	см табл.	—

Лист | Листов 1

Лист Б-ПН-4 ГОСТ19903-74 / ВСт3сп ГОСТ14637-79

Госстрой СССР ГПИ Горьковский САНТЕХПРОЕКТ

Формат А4

Взам. инв.№ | Инв.№ дубл. | Подп. и дата | Инв.№ подл.

22189-06 С Копировал. МАЛКИНА

Формат	Зона	Поз.	Обозначение	Наименование	Кол	Примечание
				$\varnothing 80^{-1} \times d40^{+1}$ 25/	1	0,12 кг
А4		7	Д23В 068 018-04	Днo	1	
БЧ		8	Д23В 068 019	Патрубок		
				Труба 108×4 ГОСТ10704-76		
				Д ГОСТ 10705-80		
				L=55 h16 25/	1	0,51 кг
БЧ		9	Д23В 068 021	Патрубок		
				Труба 108×4 ГОСТ10704-76		
				Д ГОСТ 10705-80		
				L=109 h16 25/	1	1,12 кг
				Стандартные изделия		
		10		Отвод 108×4 ГОСТ17375-83	1	
		11		Тройник 108×4 ГОСТ17376-83	1	
		12		Фланец 1-32-6 Ст25		
				ГОСТ 12821-80	1	
		13		Фланец 1-100-6 Ст25		
				ГОСТ 12821-80	2	

Изм	Лист	№ докум	Подп	Дата	Д23В 068020	Лист 2

Формат А4

Формат	Зона	Поз	Обозначение	Наименование	Кол	Примечание
				Документация		
А2			Д23В. 068.020 СБ	Сборочный чертеж		
				Детали		
БЧ		1	Д23В 068. 012	Патрубок		
				Труба 108×4 ГОСТ10704-76		
				Д ГОСТ 10705-80		
				L=1079 h16 25/	1	11,1 кг
А4		2	Д23В 068.013-01	Крышка	1	
А4		3	Д23В. 068 014	Обечайка	1	
БЧ		4	Д23В. 068 015	Накладка		
				лист Б-ПН-4 ГОСТ19903-74		
				ВСт3сп ГОСТ14637-79		
				$\varnothing 150^{-1} \times d110^{+1}$ 25/	2	0,26 кг
БЧ		5	Д23В 068. 016	Патрубок		
				Труба 38×3 ГОСТ10704-76		
				Д ГОСТ 10705-80		
				L=169 h16 25/	1	0,44 кг
БЧ		6	Д23В. 068 017	Накладка		
				лист Б-ПН-4 ГОСТ19903-74		
				ВСт3сп ГОСТ14637-79		

Инв.№ подл. | Подп. и дата | Взам. инв.№ | Инв.№ дубл. | Подп. и дата

Изм	Лист	№ докум.	Подп	Дата	Д23В 068020			
Разраб.		Мюнтер		10.11.86	Бак	Лит.	Лист 1	Листов 2
Пров.		Мюнтер						
Нач.отд.						Госстрой СССР ГПИ Горьковский САНТЕХПРОЕКТ		
Н.контр.		Мюнтер						
Утв.								

Формат А4

Д23В 068 009

12,5 V(V)

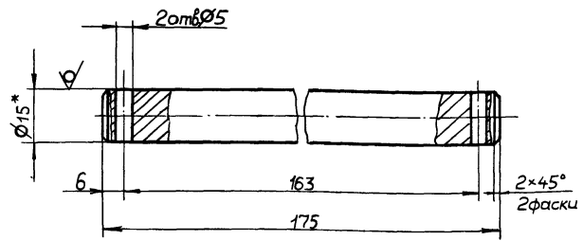

1.* Размеры для справок.
2. H14, h14, $\pm \frac{IT14}{2}$

Изм	Лист	№ докум.	Подп.	Дата	Д23В. 068.009			
Разраб		Мюнтер		3.2.87	Ось,	Лит.	Масса 0,24	Масштаб 1:1
Пров.		Мюнтер				Лист	Листов 1	
Т.контр.						Госстрой СССР ГПИ Горьковский САНТЕХПРОЕКТ		
Н.контр.		Мюнтер			Круг 15-В-ГОСТ 2590-71 / В Ст3сп ГОСТ 535-79			
Утв.								

Формат А4

Д23В 068 008

25 V(V)

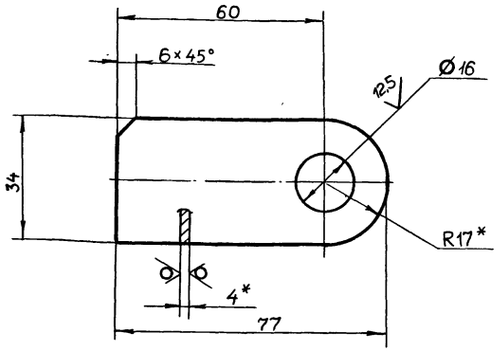

1.* Размеры для справок.
2. H14, $\pm \frac{IT14}{2}$

Изм	Лист	№ докум.	Подп.	Дата	Д23В. 068.008			
Разраб		Мюнтер		3.11.86	Проушина	Лит.	Масса 0,09	Масштаб 1:1
Пров.		Мюнтер				Лист	Листов 1	
Т.контр.						Госстрой СССР ГПИ Горьковский САНТЕХПРОЕКТ		
Н.контр.		Мюнтер			Лист Б-ПН-4 ГОСТ19903-74 / ВСт3сп ГОСТ14637-79			
Утв.								

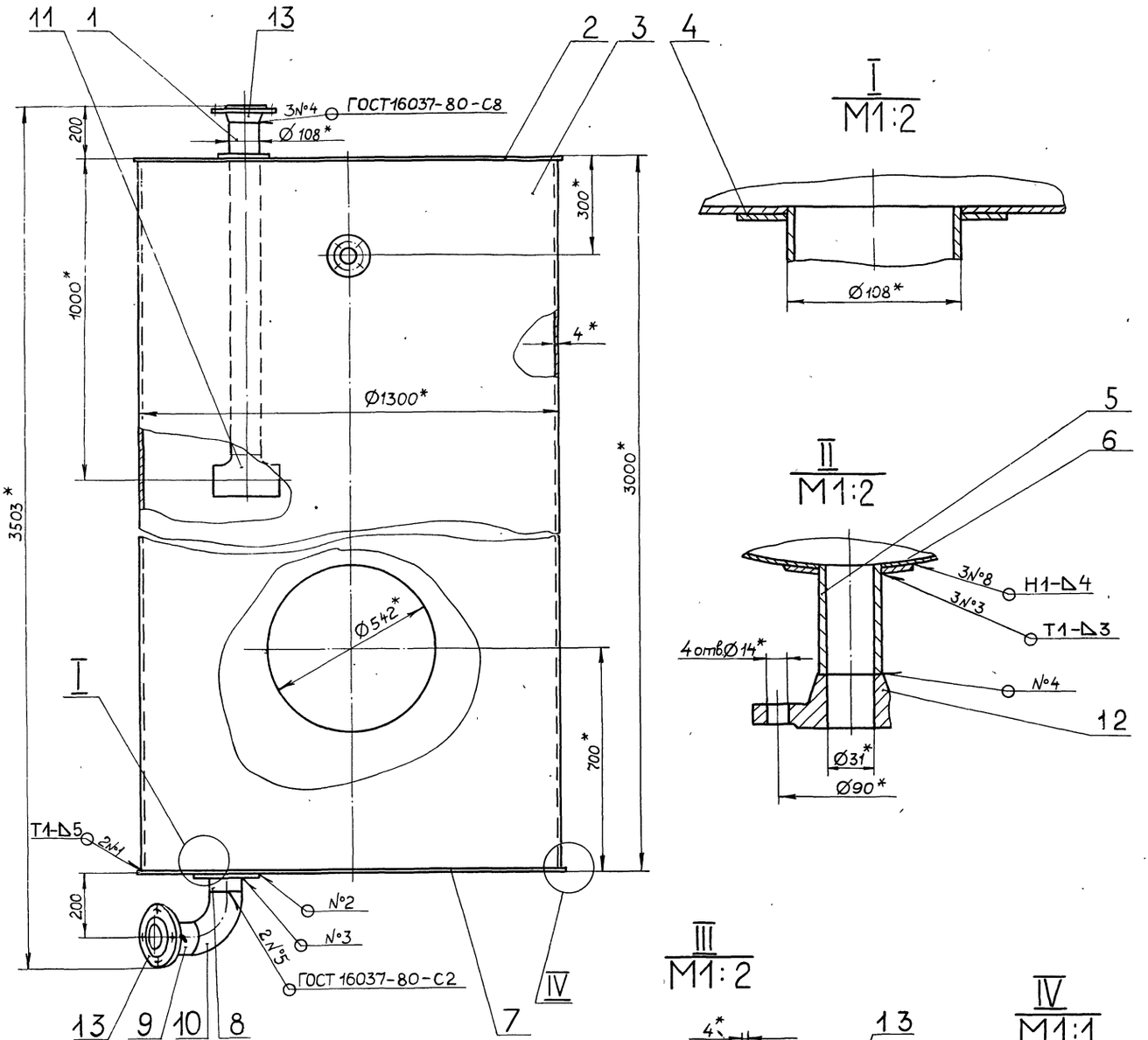

1.* Размеры для справок.

2. $\pm \frac{IT16}{2}$

3. Сварные швы по ГОСТ 5264-80, кроме швов, указанных особо.

Изм.	Лист	№ докум.	Подп.	Дата
Разраб.		Мюнтер		8.87
Пров.		Мюнтер		
Т.контр.				
Нач.отд.				
Н.контр.		Мюнтер		
Утв.				

Д23В.068.020СБ

Бак

Лит.	Масса	Масштаб
И	497	1:10

Лист Листов 1

Госстрой СССР ГПИ Горьковский САНТЕХПРОЕКТ

Инв.№ подл. | Подп. и дата | Взам. инв.№ | Инв.№ дубл. | Подп. и дата

Д23В 068 018

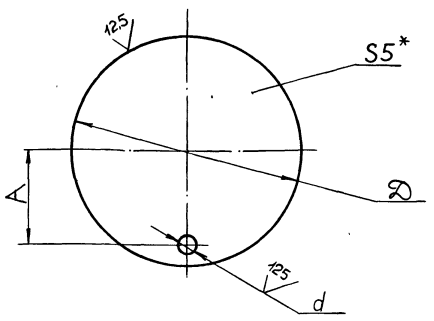

Обозначение	Размеры, мм			Масса, кг
	A	d	Ø	
Д23В 068 018	340	47	820	20,7
-01	403	60	1020	31,9
-02	430		1320	53,6
-03	550	59		53,4
-04	550	110		53,3

1.* Размеры для справок.
2. H16, h16, $\pm\frac{IT16}{2}$

Д23В.068.018

Изм.	Лист	№ докум.	Подп.	Дата
Разраб.		Мюнтер		3.11.86
Пров.		Мюнтер		
Т.контр.				
Н.контр.		Мюнтер		
Утв.				

Дно

Лит.	Масса	Масштаб
И	см.табл.	—
Лист	Листов 1	

Лист Б-ПН-5 ГОСТ19903-74 ВСт3сп ГОСТ14637-79

Госстрой СССР ГПИ Горьковский САНТЕХПРОЕКТ

Формат А4

Д23В 068 014

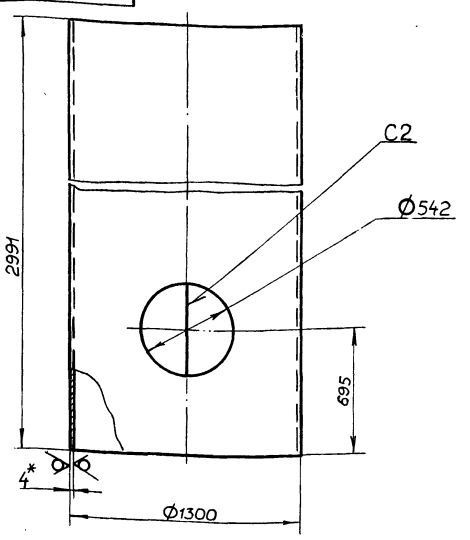

1.* Размеры для справок
2. H16, h16, $\pm\frac{IT16}{2}$

Д23В.068.014

Изм.	Лист	№ докум.	Подп.	Дата
Разраб.		Мюнтер		3.11.86
Пров.		Мюнтер		
Т.контр.				
Н.контр.		Мюнтер		
Утв.				

Обечайка

Лит.	Масса	Масштаб
И	381	1:20
Лист	Листов 1	

Лист Б-ПН-4 ГОСТ19903-74 ВСт3сп ГОСТ14637-79

Госстрой СССР ГПИ Горьковский САНТЕХПРОЕКТ

Формат А4

Взам. инв. № | Инв. № дубл. | Подп. и дата | Инв. № подл.

Д23В 068 013

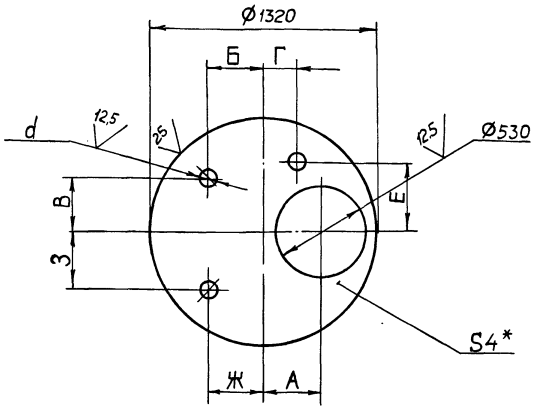

Обозначение	Размеры, мм								Масса, кг
	A	Б	В	Г	Е	Ж	З	d	
Д23В. 068 013	354	0	550	—	—	—	—	110	35,7
-01	325	318	318	—	—	—	—	110	
-02	325	—	—	200	375	—	—	60	35,9
-03	200	0	550	—	—	318	318	47	

1.* Размеры для справок.
2. H16, h16, $\pm\frac{IT16}{2}$

Д23В.068.013

Изм.	Лист	№ докум.	Подп.	Дата
Разраб.		Мюнтер		3.11.86
Пров.		Мюнтер		
Т.контр.				
Н.контр.		Мюнтер		
Утв.				

Крышка

Лит.	Масса	Масштаб
И	см.табл.	—
Лист	Листов 1	

Лист Б-ПН-4 ГОСТ19903-74 ВСт3сп ГОСТ14637-79

Госстрой СССР ГПИ Горьковский САНТЕХПРОЕКТ

Формат А4

Д23В. 068 011

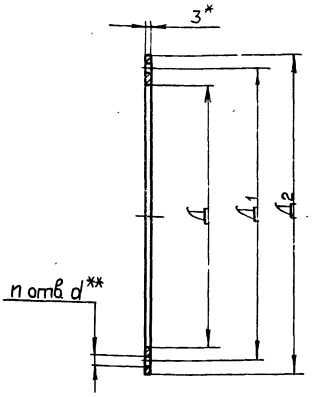

Обозначение	Размеры, мм				n	Масса, кг
	Д	Д1	Д2	d**		
Д23В. 068. 011	400	460	500	14	12	0,32
-01	550	610	650		6	0,5
-02					12	
-03	800	860	900			0,7
-04	820	900	960	21	18	

1.* Размеры для справок
2** Обработать по сопрягаемой детали

Д23В 068 011

Изм.	Лист	№ докум.	Подп.	Дата
Разраб.		Гольденберг		3.11.86
Пров.		Мюнтер		
Т.контр.				
Н.контр.		Мюнтер		
Утв.				

Прокладка

Лит.	Масса	Масштаб
И	см. табл.	—
Лист	Листов 1	

Пластина I, лист ТМКЩ-С-3 ГОСТ7338-77

Госстрой СССР ГПИ Горьковский САНТЕХПРОЕКТ

Формат А4

Типовой проект 903-1-242.87 Альбом 5

Формат	Зона	Поз.	Обозначение	Наименование	Кол.	Примечание
				Документация		
А3			Д23В 068 040 СБ	Сборочный чертеж		
				Детали		
А4		1	Д23В. 068 005	Ручка	2	
			Переменные	данные для исполнений		
				Д23В 068 040		
				Детали		
А4		2	Д23В 068 004	Крышка	1	
				Д23В 068 040-01		
				Детали		
А4		2	Д23В. 068. 004-01	Крышка	1	
				Д23В. 068. 040-02		
				Детали		
А4		2	Д23В. 068. 004-02	Крышка	1	
				Д23В 068. 040-03		
				Детали		
А4		2	Д23В. 068. 004-03	Крышка	1	
				Д23В 068. 040-04		
				Детали		
А4		2	Д23В. 068. 004-04	Крышка	1	

Инв. № подл. | Подп. и дата | Взам. инв. № | Инв. № дубл. | Подп. и дата

Изм.	Лист	№ докум.	Подп.	Дата
Разраб.		Гольденберг		3.11.87
Пров.		Мюнтер		
Нач. отд.				
Н. контр.		Мюнтер		
Утв.				

Д23В. 068 040

Крышка

Лит.	Лист	Листов
И		1

Госстрой СССР ГПИ Горьковский САНТЕХПРОЕКТ

Формат А4

Формат	Зона	Поз.	Обозначение	Наименование	Кол.	Примечание
				Сборочные единицы		
А4		1	Д23В. 068 040-04	Крышка	1	
А4		2	Д23В. 068 050-03	Корпус	1	
				Детали		
А4		3	Д23В. 068. 011-04	Прокладка	1	
				Стандартные изделия		
		5		Болт М20×40.36 ГОСТ 7798-70	18	
		6		Гайка М20.4 ГОСТ 5915-70	18	

Инв. № подл. | Подп. и дата | Взам. инв. № | Инв. № дубл. | Подп. и дата

Изм.	Лист	№ докум.	Подп.	Дата

Д23В. 068. 030

Лист 3

Формат А4

Формат	Зона	Поз.	Обозначение	Наименование	Кол.	Примечание
А4		2	Д23В. 068 050 -01	Корпус	1	
				Детали		
А4		3	Д23В 068 011-01	Прокладка	1	
				Стандартные изделия		
		5		Болт М12×25.36 ГОСТ 7798-70	6	
		6		Гайка М12.4 ГОСТ 5915- 70	6	
				Д23В. 068. 030- 02		
				Сборочные единицы		
А4		1	Д23В. 068. 040-02	Крышка	1	
А4		2	Д23 В 068 050-02	Корпус	1	
				Детали		
А4		3	Д23В 068. 011- 02	Прокладка	1	
				Стандартные изделия		
		5		Болт М12×25.36 ГОСТ 7798-70	12	
		6		Гайка М12.4 ГОСТ 5915- 70	12	
				Д23В. 068 .030-03		

Инв. № подл. | Подп. и дата | Взам. инв. № | Инв. № дубл. | Подп. и дата

Изм.	Лист	№ докум.	Подп.	Дата

Д23В. 068. 030

Лист 2

Формат А4

Формат	Зона	Поз.	Обозначение	Наименование	Кол.	Примечание
				Документация		
А3			Д23В. 068. 030СБ	Сборочный чертеж		
			Переменные	данные для исполнений		
				Д23В. 068. 030		
				Сборочные единицы		
А4		1	Д23В. 068 040	Крышка	1	
А4		2	Д23В. 068. 050	Корпус	1	
				Детали		
А4		3	Д23В. 068. 011	Прокладка	1	
				Стандартные изделия		
		5		Болт М12×25.36 ГОСТ 7798-70	12	
		6		Гайка М12.4 ГОСТ 5915-70	12	
				Д23В. 068. 030- 01		
				Сборочные единицы		
А4		1	Д23В 068.040-01	Крышка	1	

Инв. № подл. | Подп. и дата | Взам. инв. № | Инв. № дубл. | Подп. и дата

Изм.	Лист	№ докум.	Подп.	Дата
Разраб.		Гольденберг		3.11.87
Пров.		Мюнтер		
Нач. отд.				
Н. контр.		Мюнтер		
Утв.				

Д23В. 068. 030

Люк

Лит.	Лист	Листов
И	1	3

Госстрой СССР ГПИ Горьковский САНТЕХПРОЕКТ

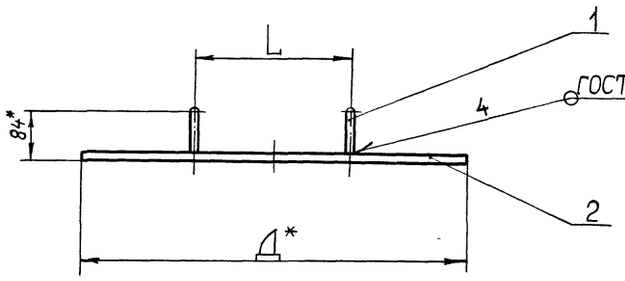

Обозначение	Размеры, мм				n	Масса, кг
	Д*	Д1*	L	d		
Д23В.068.040	500	460	200	14	12	6,7
-01	650	610	400		6	11
-02					12	
-03	900	860				20
-04	960	900		21	18	20,6

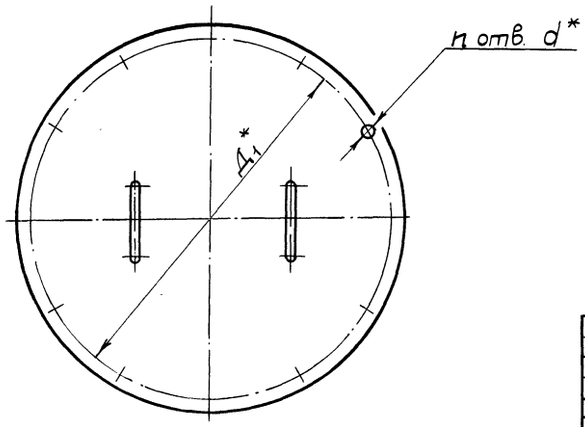

1.* Размеры для справок

2. $\pm \frac{IT16}{2}$

Изм.	Лист	№ докум.	Подп.	Дата
Разраб.		Гольденберг		3.11.86
Пров.		Мюнтер		
Т. контр.				
Н. контр.		Мюнтер		
Утв.				

Д23В 068 040СБ

Крышка

Лит.	Масса	Масштаб
И	см табл.	—

Лист | Листов 1

Госстрой СССР
ГПИ Горьковский
САНТЕХПРОЕКТ

Формат А4

А-А

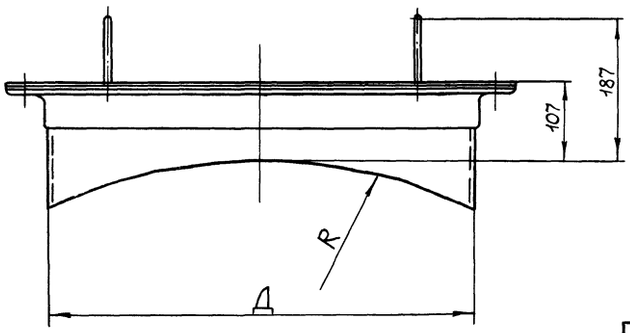

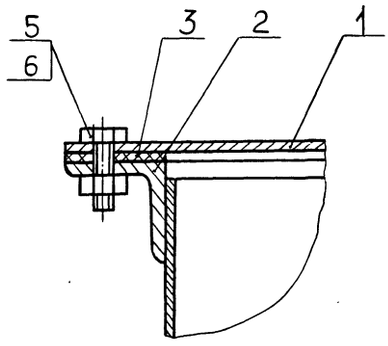

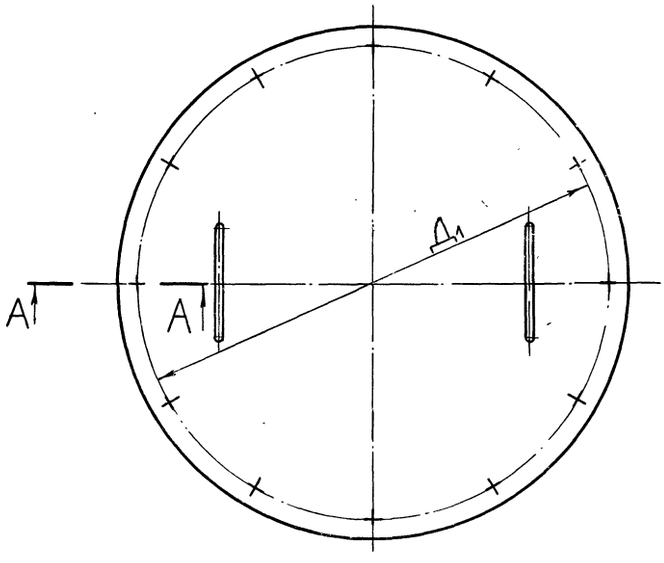

Обозначение	Размеры, мм			Масса, кг
	Д	Д	R	
Д23В 068 030	400	460	360	16
-01	550	610	650	24,3
-02			500	24,7
-03	820	900	650	41,6

Размеры для справок

Изм.	Лист	№ докум.	Подп.	Дата
Разраб.		Гольденберг		3.11.86
Пров.		Мюнтер		
Т. контр.				
Н. контр.		Мюнтер		
Утв.				

Д23В 068 030СБ

Люк

Лит.	Масса	Масштаб
И	см табл.	—

Лист | Листов 1

Госстрой СССР
ГПИ Горьковский
САНТЕХПРОЕКТ

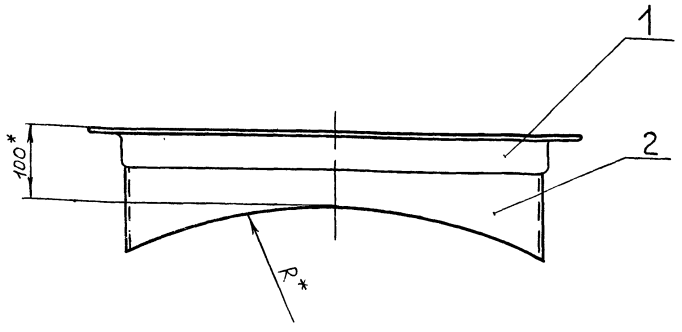

А – А

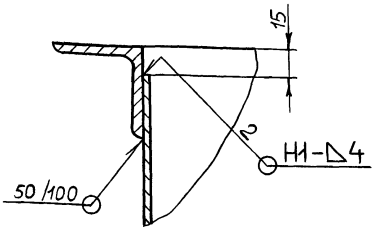

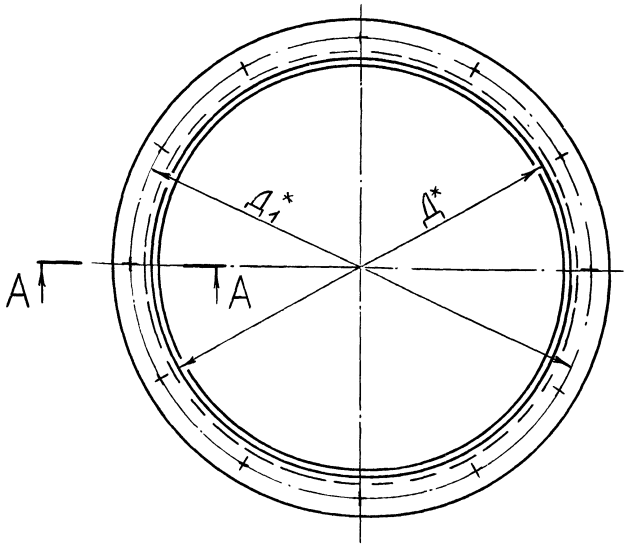

Обозначение	Размеры, мм Д*	Д1*	R*	Масса, кг
Д23В.068.050	400	460	360	9,1
-01	550	610	650	12,8
-02			500	13,2
-03	820	900	650	20,3

1.*Размеры для справок.

2. $\pm \frac{IT16}{2}$

3. Сварные швы по ГОСТ 5264-80.

Изм	Лист	№ докум.	Подп.	Дата
Разраб.	Гольденберг			3.11.86
Пров.	Мюнтер			
Т. контр.				
Н. контр.	Мюнтер			
Утв.				

Д23В.068.050СБ

Корпус

Лит.	Масса	Масштаб
И	см. табл.	—

Лист | Листов 1

Госстрой СССР ГПИ Горьковский САНТЕХПРОЕКТ

Формат А3

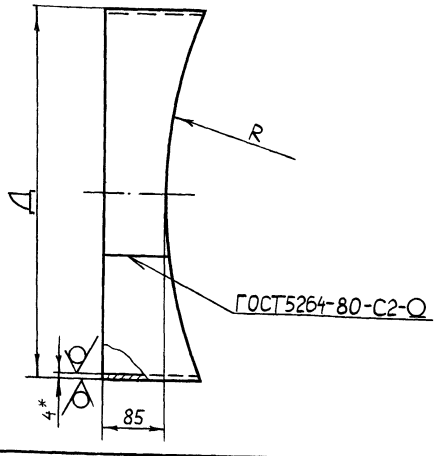

Обозначение	Д, мм	R, мм	Масса, кг
Д23В.068.023	400	360	4,3
-01	550	650	5,6
-02		500	6,0
-03	820	650	10,5

1.*Размеры для справок

2. $h14, \pm \frac{IT14}{2}$

Изм	Лист	№ докум.	Подп.	Дата
Разраб.	Гольденберг			3.11.86
Пров.	Мюнтер			
Т. контр.				
Н. контр.	Мюнтер			
Утв.				

Д23В.068.023

Обечайка

Лит.	Масса	Масштаб
И	см. табл.	—

Лист | Листов 1

Лист Б-ПН-4 ГОСТ19903-74 Вст 3сп ГОСТ14637-79

Госстрой СССР ГПИ Горьковский САНТЕХПРОЕКТ

Формат А4

Формат	Зона	Поз.	Обозначение	Наименование	Кол.	Примечание
				Документация		
А3			Д23В.068.050СБ	Сборочный чертеж		
				Переменные данные для исполнений		
				Д23В.068.050		
				Детали		
А4		1	Д23В.068.006	Фланец	1	
А4		2	Д23В.068.023	Обечайка	1	
				Д23В.068.050-01		
				Детали		
А4		1	Д23В.068.006-01	Фланец	1	
А4		2	Д23В.068.023-01	Обечайка	1	
				Д23В.068.050-02		
				Детали		
А4		1	Д23В.068.006-02	Фланец	1	
А4		2	Д23В.068.023-02	Обечайка	1	
				Д23В.068.050-03		
				Детали		
А4		1	Д23В.068.006-04	Фланец	1	
А4		2	Д23В.068.023-03	Обечайка	1	

Изм	Лист	№ докум.	Подп.	Дата
Разраб.	Гольденберг			3.11.86
Пров.	Мюнтер			
Нач. отд.				
Н. контр.	Мюнтер			
Утв.				

Д23В.068.050

Корпус

Лит.	Лист	Листов
И	1	1

Госстрой СССР ГПИ Горьковский САНТЕХПРОЕКТ

Инв. № подл. | Подп. и дата | Взам. инв. № | Инв. № дубл. | Подп. и дата

Альбом 5

Типовой проект 903-1-242.87

Формат	Зона	Поз.	Обозначение	Наименование	Кол.	Примечание
Б4		7	Д23В. 069. 007	Накладка		
				Лист Б-ПН-4 ГОСТ19903-74		
				ВСт3сп ГОСТ14637-79		
				$D\,90^{-1} \times d\,47^{+1}$ 25/	1	0,18 кг
Б4		8	Д23В. 069. 008	Патрубок		
				Труба 57×3,5 ГОСТ10704-76		
				Д ГОСТ 10705-80		
				L=125 h16 25/	1	0,58 кг
Б4		9	Д23В. 069. 009	Патрубок		
				Труба 57×3,5 ГОСТ10704-76		
				Д ГОСТ 10705-80		
				L=34 h16 25/	1	0,16 кг
				Стандартные изделия		
		11		Отвод 90° 57×3		
				ГОСТ 17375-83	1	

Изм. Лист № докум. Подп. Дата — Д23В. 069. 010 — Лист 2

Формат А2

Формат	Зона	Поз.	Обозначение	Наименование	Кол.	Примечание
				Документация		
А2			Д23В. 069. 010 СБ	Сборочный чертеж		
				Детали		
А4		1	Д23В 068. 013-02	Крышка	1	
А4		2	Д23В. 068. 018-02	Дно	1	
А3		3	Д23В. 069. 001	Обечайка	1	
Б4		4	Д23В. 069. 002	Патрубок		
				Труба 57×3,5 ГОСТ10704-76		
				Д ГОСТ 10705-80		
				L=104 h16 25/	2	0,48 кг
Б4		5	Д23 В. 069. 003	Накладка		
				Лист Б-ПН-4 ГОСТ19903-74		
				ВСт3сп ГОСТ14637-79		
				$D\,100^{-1} \times d\,60^{+1}$ 25/	2	0,23 кг
Б4		6	Д23В. 069. 004	Патрубок		
				Труба 45×3 ГОСТ10704-76		
				Д ГОСТ 10705-80		
				L=104 h16 25/	1	0,32 кг

Подп. и дата | Инв. № подл. | Взам. инв. № | Инв. № дубл. | Подп. и дата

Изм. Лист № докум. Подп. Дата — Разраб. Гольденберг — Пров. Мюнтер — Нач. отд. — Н. контр. Мюнтер — Утв.

Д23В. 069. 010

Бак

Лит И | Лист 1 | Листов 2

Госстрой СССР ГПИ Горьковский САНТЕХПРОЕКТ

Формат А2

Д23В 069 000СБ

$\frac{А-А}{М1:2}$ повернуто, лист 1

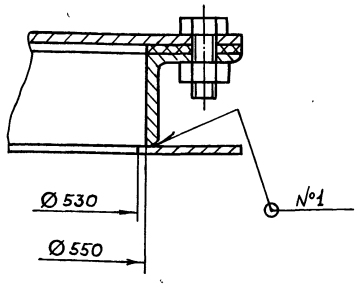

Б-Б лист 1

$\frac{I}{М1:2}$ повернуто, лист 1

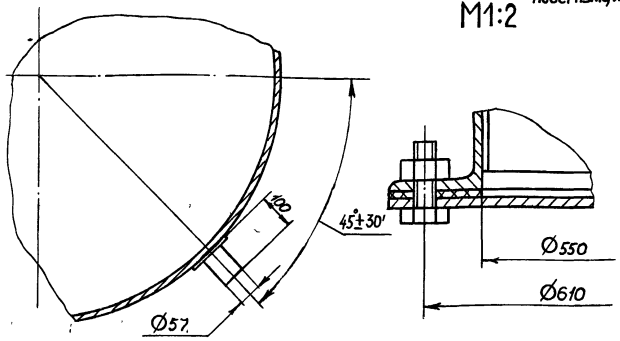

Изм. Лист № докум. Подп. Дата — Д23В. 069. 000СБ — Лист 2

Формат А2

Формат	Зона	Поз.	Обозначение	Наименование	Кол.	Примечание
				Документация		
А2			Д23В. 069. 000 СБ	Сборочный чертеж		
				Сборочные единицы		
А4		1	Д23В. 068. 010	Люк	1	
А4		2	Д23В. 068. 030-01	Люк	1	
А4		3	Д23В. 069. 010	Бак	1	
А4		4	Д23В. 069. 020	Лестница	1	
А4		5	Д23В. 069. 030	Указатель уровня	2	

Подп. и дата | Инв. № подл. | Взам. инв. № | Инв. № дубл. | Подп. и дата

Изм. Лист № докум. Подп. Дата — Разраб. Гольденберг — Пров. Мюнтер — Нач. отд. Абашин — Н. контр. Мюнтер — Утв.

Д23В. 069. 000

Бак взрыхляющей промывки фильтров

Лит И | Лист | Листов 1

Госстрой СССР ГПИ Горьковский САНТЕХПРОЕКТ

Копировал. Малкина 22189-06 13 Формат А2

Типовой проект 903-1-242.87 Альбом 5

Д23В.069.000СБ

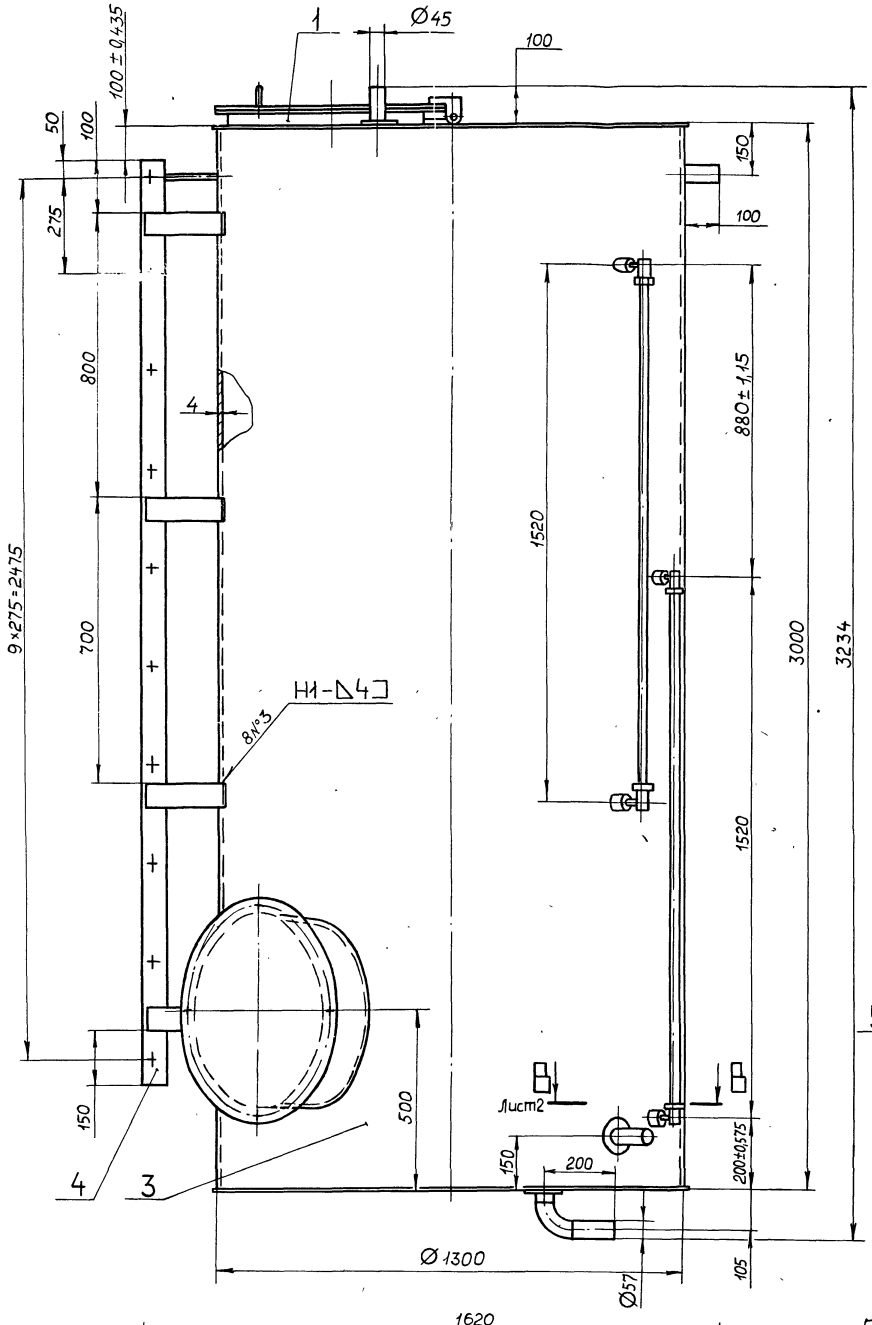

Б-Б
М1:2 повернуто

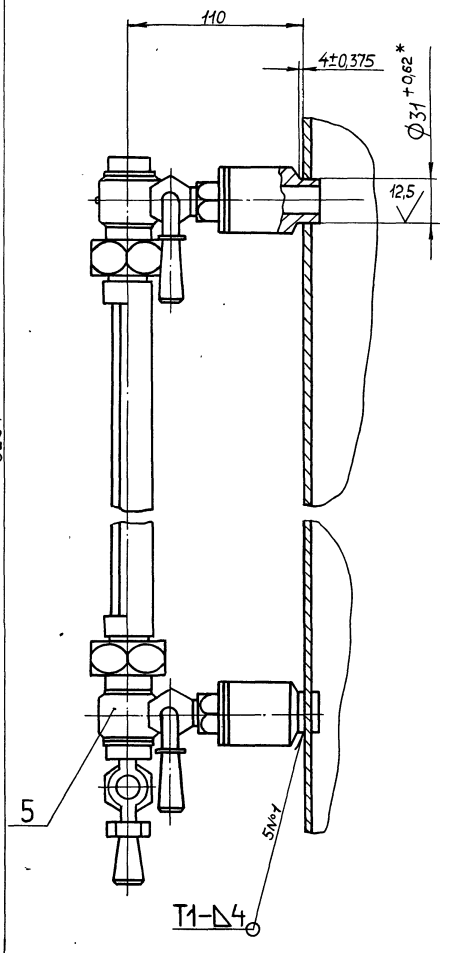

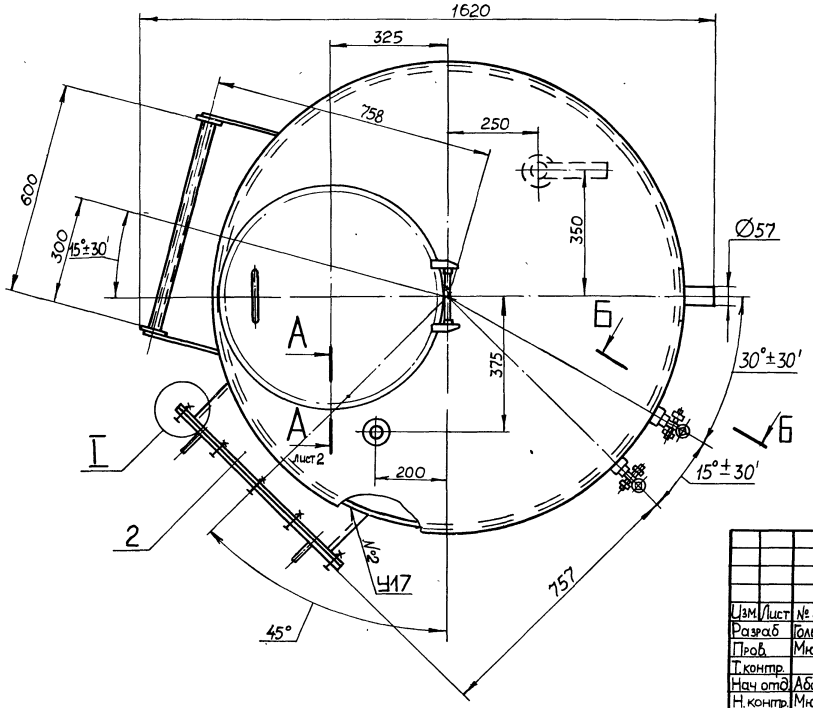

1. Размеры для справок.
2. *Обработать по сопрягаемой детали.
3. Покрытие внутренней поверхности эмаль ВЛ-515 ТУ6-10-1052-70, грунтовка ВЛ-02 ГОСТ 12707-77, наружную поверхность красить под цвет имеющегося оборудования.
4. Сварные швы №1,3 по ГОСТ 5264-80, №2 по ГОСТ 16037-80.
5. Изготовление и испытание бака производить в соответствии с требованиями ОСТ 26-291-79

Изм.	Лист	№ докум.	Подп.	Дата
Разраб.		Гольденберг		9.11.86
Пров.		Мюнтер		
Т.контр.				
Нач.отд.		Абашин		
Н.контр.		Мюнтер		
Утв.				

Д23В 069.000СБ

Бак взрыхляющей промывки фильтра

Лит.	Масса	Масштаб
И	571	1:10

Лист | Листов 1

Госстрой СССР ГПИ Горьковский САНТЕХПРОЕКТ

Инв.№подл. | Подп. и дата | Взам.инв.№ | Инв.№дубл. | Подп. и дата

Копировал. Малкина 22189-06 14 Формат А2

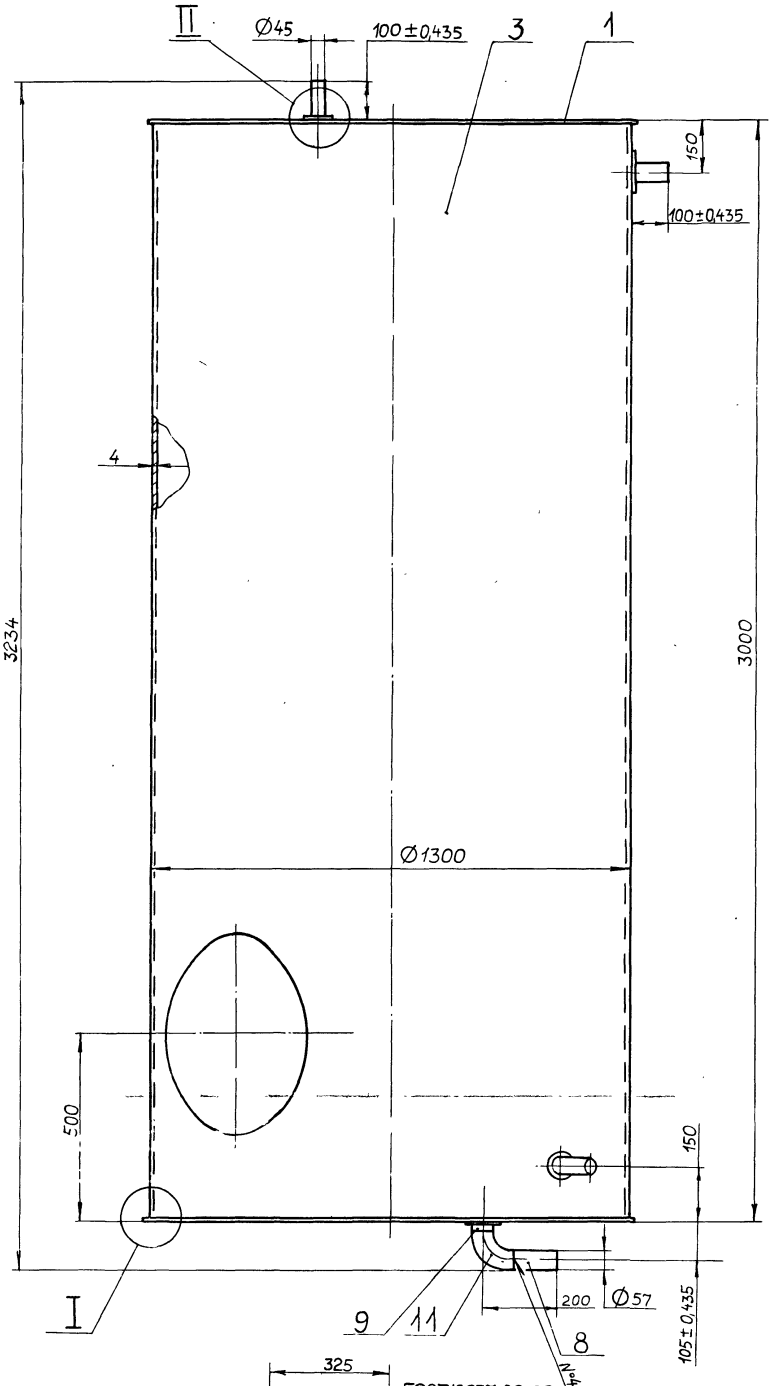

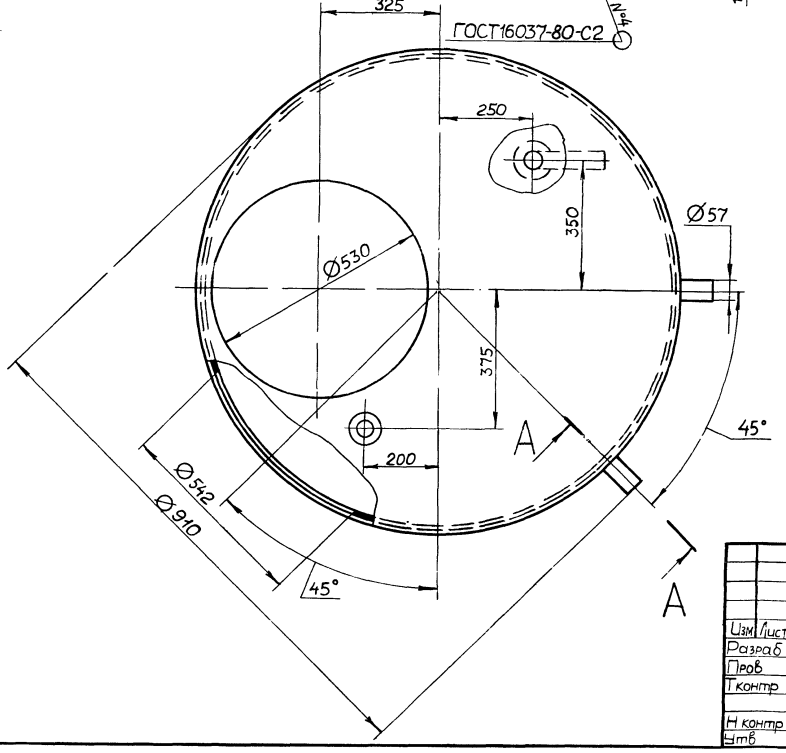

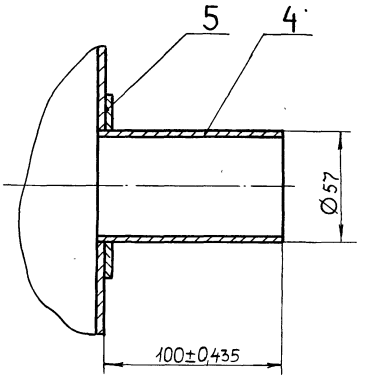

А – А
М1:2 повернуто

I
М1:1

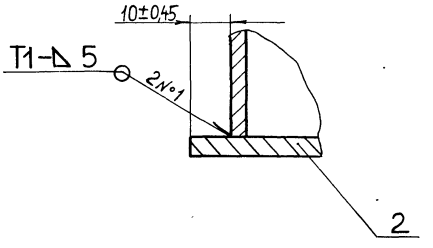

II
М1:2

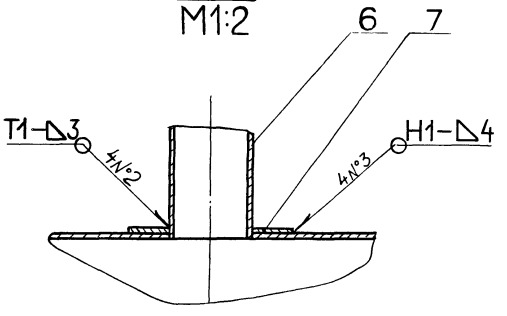

1 Размеры для справок

2 $\pm \frac{IT16}{2}$

3 Сварные швы №1...3 по ГОСТ 5264-80.

					Д23В 069 010 СБ		
Изм.	Лист	№ докум.	Подп.	Дата	Бак	Лит.	Масса	Масштаб
Разраб.		Гольденберг		3.11.86		И	474	1:10
Пров.		Мюнтер				Лист	Листов 1
Т.контр.						Госстрой СССР ГПИ Горьковский САНТЕХПРОЕКТ	
Н.контр.		Мюнтер					
Утв.							

Типовой проект 903-1-242.87 Альбом 5

4.238.069.012

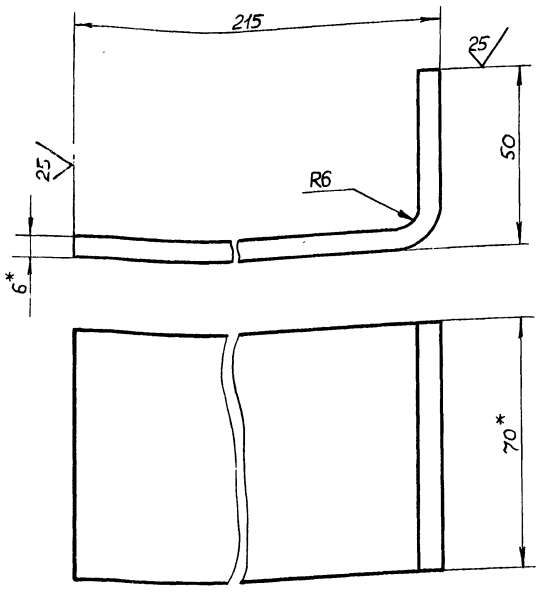

1*Размеры для справок

$2 \pm \frac{IT16}{2}$

Изм.	Лист	№ докум.	Подп.	Дата
Разраб		Гольденберг		3.11.86
Пров.		Мюнтер		
Т.контр.				
Н.контр.		Мюнтер		
Утв.				

Д23В 069 012

Кронштейн

Лит.	Масса	Масштаб
И	0,91	1:1

Лист | Листов 1

Полоса 2-Б-6×70 ГОСТ 103-76 / В Вт3сп ГОСТ 535-79

Госстрой СССР ГПИ Горьковский САНТЕХПРОЕКТ

Формат А4

Формат	Зона	Поз.	Обозначение	Наименование	Кол.	Примечание
				Документация		
А2			Д23В. 069.020 СБ	Сборочный чертеж		
				Переменные данные для исполнений		
				Д23В.069.020		
				Детали		
А4		1	Д23В 069 012	Кронштейн	8	
А4		2	Д23В. 069 013-01	Тетива	2	
Б4		3	Д23В 069 014	Ступень		
				Труба 32×3,5 ГОСТ 8732-78 / Д ГОСТ 8731-74		
				L=632 h16 25/	10	1,38кг
				Д23В.069.020-01		
				Детали		
А4		1	Д23В. 069 012	Кронштейн	6	
А4		2	Д23В. 069 013	Тетива	2	
Б4		3	Д23В. 069. 014	Ступень		
				Труба 32×3,5 ГОСТ 8732-78 / Д ГОСТ 8731-74		
				L=632 h16 25/	9	1,38кг

Взам. инв. № | Инв. № дубл. | Подп. и дата

Изм.	Лист	№ докум.	Подп.	Дата
Разраб		Гольденберг		3.11.86
Пров.		Мюнтер		
Нач. отд.				
Н.контр.		Мюнтер		
Утв.				

Д23В 069.020

Лестница

Лит.	Лист	Листов
И		1

Госстрой СССР ГПИ Горьковский САНТЕХПРОЕКТ

Формат А4

4.238.069.001

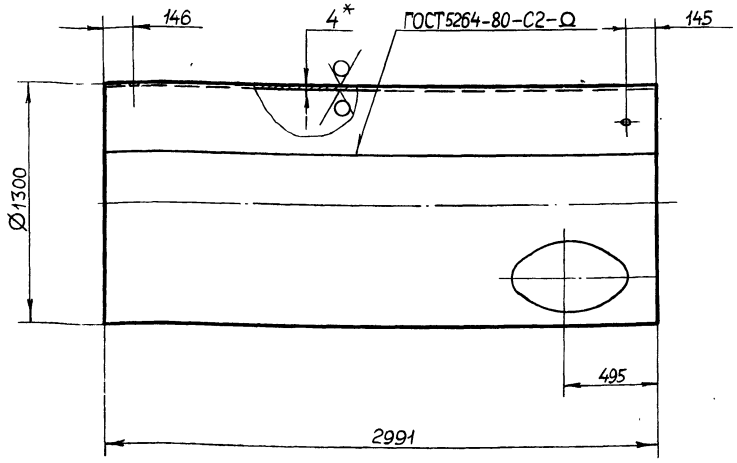

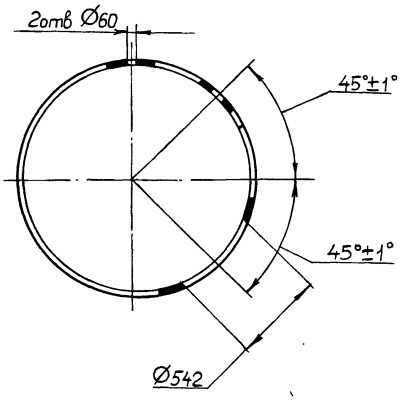

1.* Размеры для справок.

2. H16, h16, $\pm \frac{IT16}{2}$

Изм.	Лист	№ докум.	Подп.	Дата
Разраб		Гольденберг		3.11.86
Пров.		Мюнтер		
Т.контр.				
Н.контр.		Мюнтер		
Утв.				

Д23В 069 001

Обечайка

Лит.	Масса	Масштаб
И	381	1:20

Лист | Листов 1

Лист Б-ПН-4 ГОСТ 19903-74 / ВСт3сп ГОСТ 14637-79

Госстрой СССР ГПИ Горьковский САНТЕХПРОЕКТ

Инв. № подл. | Подп. и дата | Взам. инв. № | Инв. № дубл. | Подп. и дата

Копировал Малкина Ф

Типовой проект 903-1-242.87 Альбом 5

Д23В 069 020 СБ

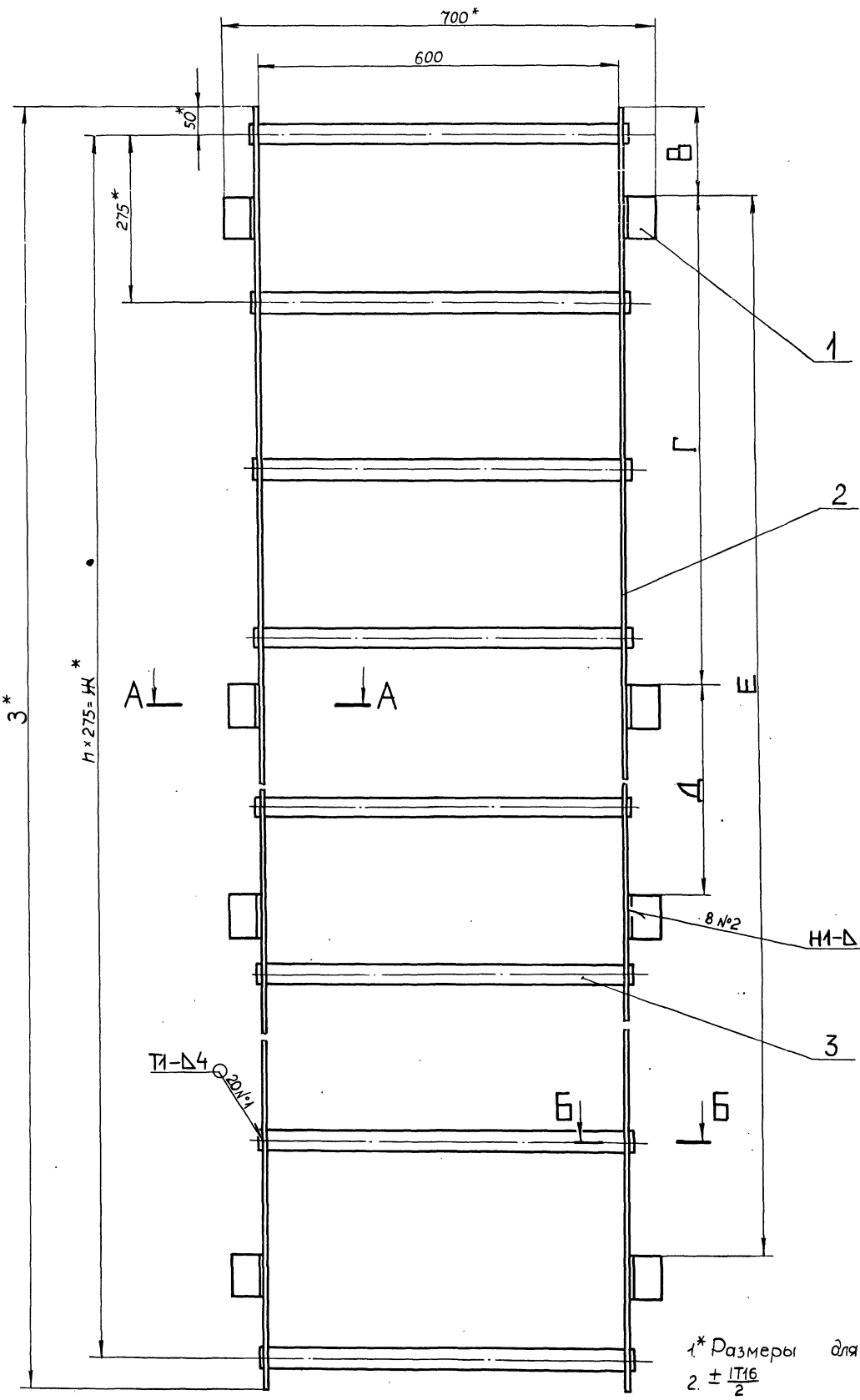

А-А
М1:2

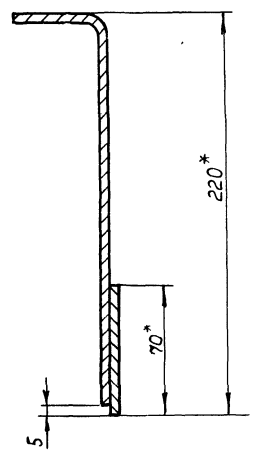

Б-Б
М1:2

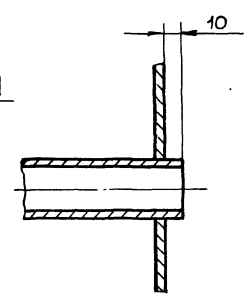

1.* Размеры для справок.
2. $\pm \frac{IT16}{2}$
3. Сварные швы по ГОСТ 5264-80.

Обозначение	Размеры, мм						n	Масса, кг
	В	Г	Д	Е	Ж	З		
Д23В. 069. 020	100	800	700	2300	2475	2575	9	39
—01	200	1000	900	—	2200	2300	8	34

Изм.	Лист	№ докум.	Подп.	Дата
Разраб.		Гольденберг		3.11.86
Пров.		Мюнтер		
Т.контр.				
Н.контр.		Мюнтер		
Утв.				

Д23В. 069.020 СБ

Лестница

Лит	Масса	Масштаб
И	см табл.	1:5
Лист	Листов 1	

Госстрой СССР ГПИ Горьковский САНТЕХПРОЕКТ

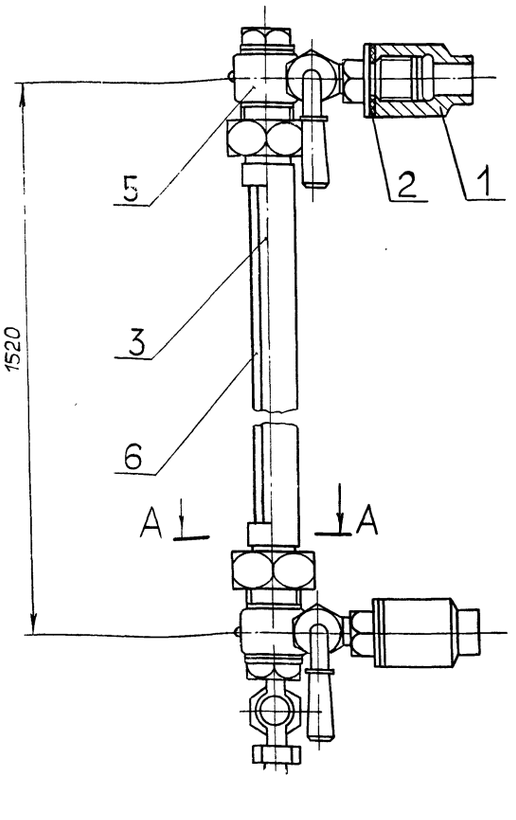

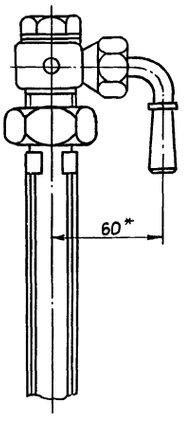

А – А
М1:1

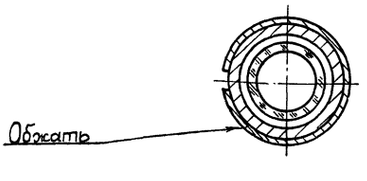

1.* Размеры для справок.

2. $\pm \frac{IT16}{2}$

Изм.	Лист	№ докум.	Подп.	Дата
Разраб.		Гольденберг		3.11.86
Пров.		Мюнтер		
Т. контр.				
Н. контр.		Мюнтер		
Утв.				

Д23В. 069. 030СБ

Указатель уровня

Лит.	Масса	Масштаб
И	7	1:2

Лист. Листов 1

Госстрой СССР ГПИ Горьковский САНТЕХПРОЕКТ

Формат А3

Д23В 069 013

25 (V)

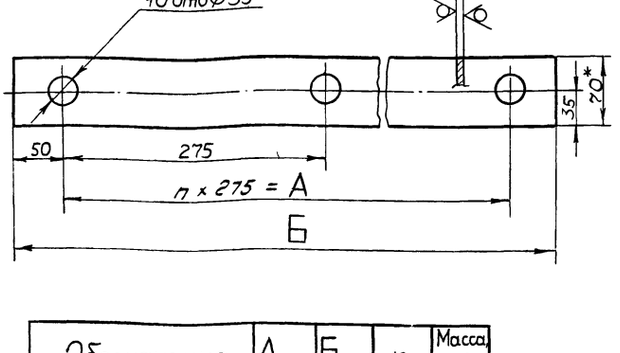

Обозначение	А, мм	Б, мм	n	Масса, кг
Д23В. 069. 013	2200	2300	8	7,6
– 01	2475	2575	9	8,4

1.* Размеры для справок

2. H14, h14, $\pm \frac{IT14}{2}$

Изм.	Лист	№ докум.	Подп.	Дата
Разраб.		Гольденберг		3.11.86
Пров.		Мюнтер		
Т. контр.				
Н. контр.		Мюнтер		
Утв.				

Д23В. 069. 013

Тетива

Лит.	Масса	Масштаб
И	см. табл.	—

Лист. Листов 1

Полоса 2-Б-6×70 ГОСТ 103-76 / ВСт3сп ГОСТ 535-79

Госстрой СССР ГПИ Горьковский САНТЕХПРОЕКТ

Формат А4

Формат	Зона	Поз.	Обозначение	Наименование	Кол.	Примечание
				Документация		
А3			Д23В. 069. 030СБ	Сборочный чертеж		
				Детали		
А4		1	Д23В. 069. 018	Бобышка	2	
Б4		2	Д23В. 069. 019	Прокладка		
				Пластина I, лист ТМКЩ-С-3		
				ГОСТ 7338-77		
				Ø 45 $^{-1}$ x d 25 $^{+1}$	2	0,002кг
А4		3	Д23В. 069. 021	Кожух защитный	1	
				Стандартные изделия		
		5		Устройство запорное указателя уровня жидкостей, тип I, исполнение А (Гайки накидные с буртиком) ГОСТ 9652-68	2	
		6		Трубка 20-25-1500 ГОСТ 8446-74	1	

Изм.	Лист	№ докум.	Подп.	Дата
Разраб.		Гольденберг		3.11.86
Пров.		Мюнтер		
Нач. отд.				
Н. контр.		Мюнтер		
Утв.				

Д23В. 069 030

Указатель уровня

Лит	Лист	Листов
И		1

Госстрой СССР ГПИ Горьковский САНТЕХПРОЕКТ

Формат	Зона	Поз	Обозначение	Наименование	Кол	Примечание
Б4		7	Д23В 070.006	Патрубок		
				Труба 108×4 ГОСТ 10704-76 / Д ГОСТ 10705-80		
				L = 55 h16 $\frac{25}{\sqrt{}}$	1	0,51кг
				Стандартные изделия		
		8		Отвод 108×4		
				ГОСТ 17375-83	1	
		9		Фланец 1-100-6 Ст25		
				ГОСТ 12821-80	2	

Изм.	Лист	№ докум.	Подп.	Дата	Д23В. 070. 010	Лист 2

Формат А4

Формат	Зона	Поз.	Обозначение	Наименование	Кол	Примечание
				Документация		
А2			Д23В. 070. 010 СБ	Сборочный чертеж		
				Детали		
А4		1	Д23В. 068. 013	Крышка	1	
А4		2	Д23В. 068. 014	Обечайка	1	
А4		3	Д23В. 068. 018-04	Дно	1	
Б4		4	Д23В. 070. 003	Патрубок		
				Труба 108×4 ГОСТ 10704-76 / Д ГОСТ 10705-80		
				L = 164 h16 $\frac{25}{\sqrt{}}$	1	1,64кг
Б4		5	Д23В. 070. 004	Накладка		
				Лист Б-ПН-4 ГОСТ 19903-74 / ВСт3сп ГОСТ 14637-79		
				$\mathcal{D}\ 150^{-1} \times d\ 110^{+1}$ $\frac{25}{\sqrt{}}$	2	0,25 кг
Б4		6	Д23В 070 005	Патрубок		
				Труба 108×4 ГОСТ 10704-76 / Д ГОСТ 10705-80		
				L = 109 h16 $\frac{25}{\sqrt{}}$	1	1,12кг

Подп. и дата | Взам. инв. № | Инв. № дубл. | Подп. и дата | Инв. № подл.

Изм.	Лист	№ докум.	Подп.	Дата	Д23В. 070. 010	Лит.	Лист 1	Листов 2
Разраб.		Мюнтер		3.11.86	Бак	И		
Пров.		Мюнтер				ГОССТРОЙ СССР ГПИ ГОРЬКОВСКИЙ САНТЕХПРОЕКТ		
Нач. отд.								
Н. контр.		Мюнтер						
Утв.								

Формат А4

Формат	Зона	Поз.	Обозначение	Наименование	Кол	Примечание
				Документация		
А2			Д23В 070 000 СБ	Сборочный чертеж		
				Сборочные единицы		
А4		1	Д 23В 068 010	Люк	1	
А4		2	Д23 В 068 030-01	Люк	1	
А4		3	Д23 В. 070 010	Бак	1	
				Стандартные изделия		
		4		Прокладка А-100-10		
				ГОСТ 15180-70	1	
		5		Фланец 1-100-6 Ст25		
				ГОСТ 12821-80	1	
		6		Болт М16×55,36		
				ГОСТ 7798-70	4	
		7		Гайка М16.4 ГОСТ5915-70	4	

Подп. и дата | Взам. инв. № | Инв. № дубл. | Подп. и дата | Инв. № подл.

Изм.	Лист	№ докум.	Подп.	Дата	Д23В. 070. 000	Лит	Лист	Листов
Разраб.		Мюнтер		3.11.86	Бак сбора герметика	И		1
Пров.		Мюнтер				ГОССТРОЙ СССР ГПИ ГОРЬКОВСКИЙ САНТЕХПРОЕКТ		
Нач. отд.		Абашин						
Н. контр.		Мюнтер						
Утв.								

Формат А4

Д23В 069 018

$\frac{12,5}{\sqrt{(\sqrt{})}}$

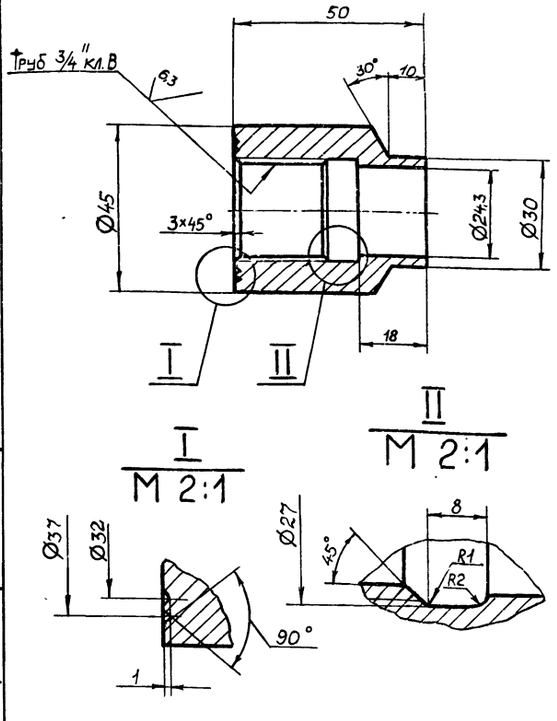

H14, h14, $\pm \frac{IT14}{2}$.

Подп. и дата | Взам. инв. № | Инв. № дубл. | Подп. и дата | Инв. № подл.

Изм.	Лист	№ докум.	Подп.	Дата	Д23В. 069. 018	Лит	Масса	Масштаб
Разраб.		Гольденберг		3.11.86	Бобышка	И	0,35	1:1
Пров.		Мюнтер				Лист	Листов 1	
Т. контр.						ГОССТРОЙ СССР ГПИ ГОРЬКОВСКИЙ САНТЕХПРОЕКТ		
Н. контр.		Мюнтер			Ст3сп ГОСТ 380-71			
Утв.								

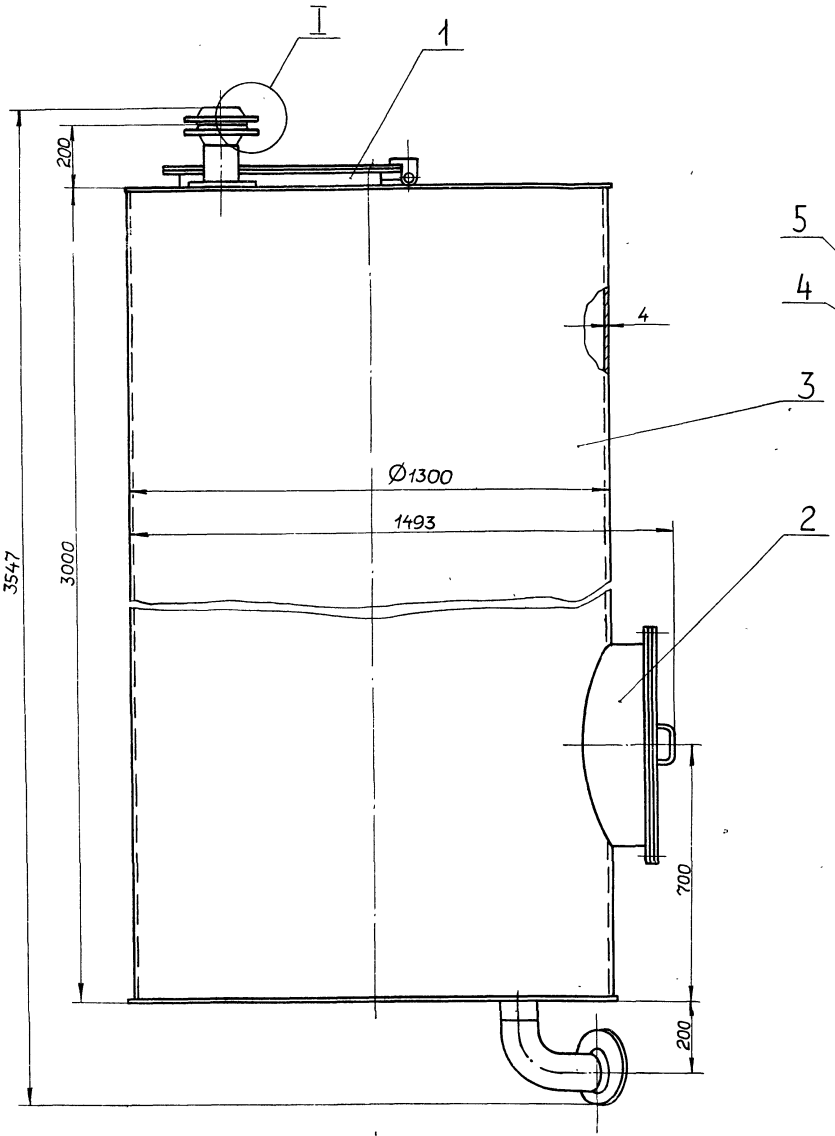

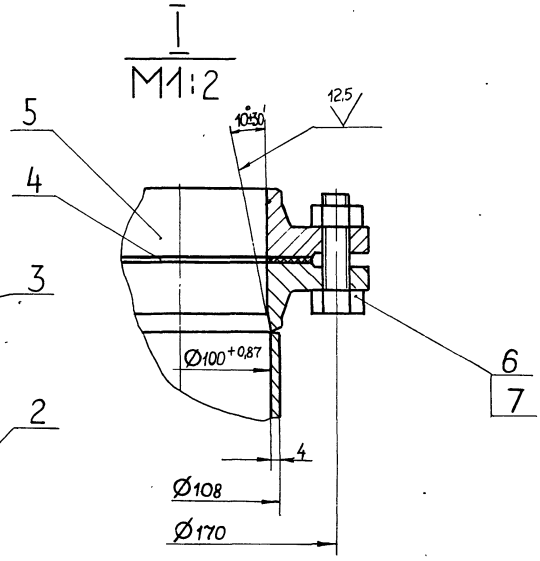

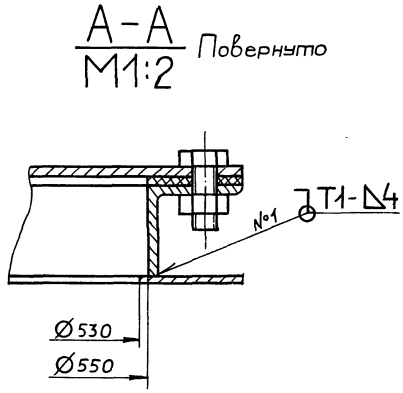

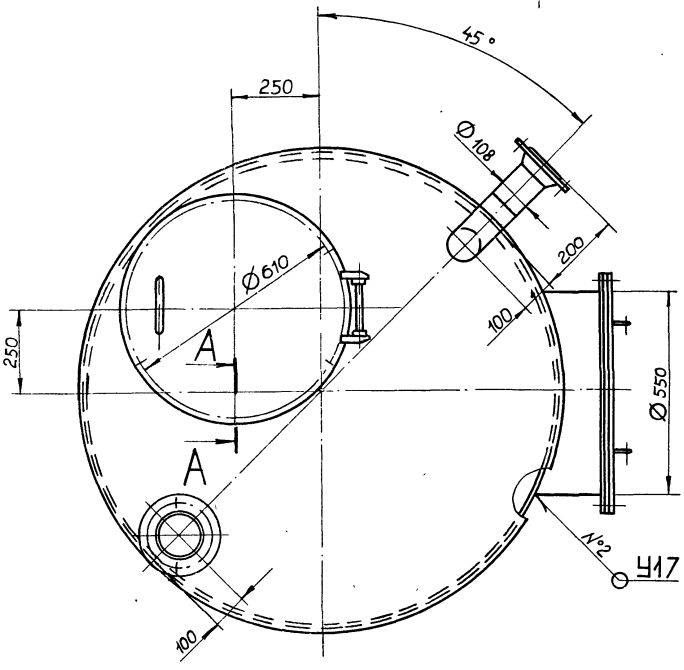

1. Размеры для справок.
2. Покрытие внутренней поверхности: эмаль ВЛ-515 ТУ 6-10-1052-70, грунтовка ВЛ-02 ГОСТ 12707-77, наружную поверхность красить под цвет имеющегося оборудования.
3. Сварные швы №1 по ГОСТ 5264-80, №2 по ГОСТ 16037-80.
4. Изготовление и испытание бака производить в соответствии с требованиями ОСТ 26-291-79.

Изм.	Лист	№ докум.	Подп.	Дата
Разраб.		Мюнтер		
Пров.		Мюнтер		
Т. контр.				
Нач. отд.		Абашин		
Н. контр.		Мюнтер		
Утв.				

Д23В 070.000СБ

Бак сбора герметика

Лит.	Масса	Масштаб
И	526	1:10

Лист 1 Листов 1

Госстрой СССР ГПИ Горьковский САНТЕХПРОЕКТ

Инв. № подл. | Подп. и дата | Взам. инв. № | Инв. № дубл. | Подп. и дата

Копировал: Малкина 22189 01 20 Формат А2

Типовой проект 903-1-242.87 Альбом 5

Д23В 070 010 СБ

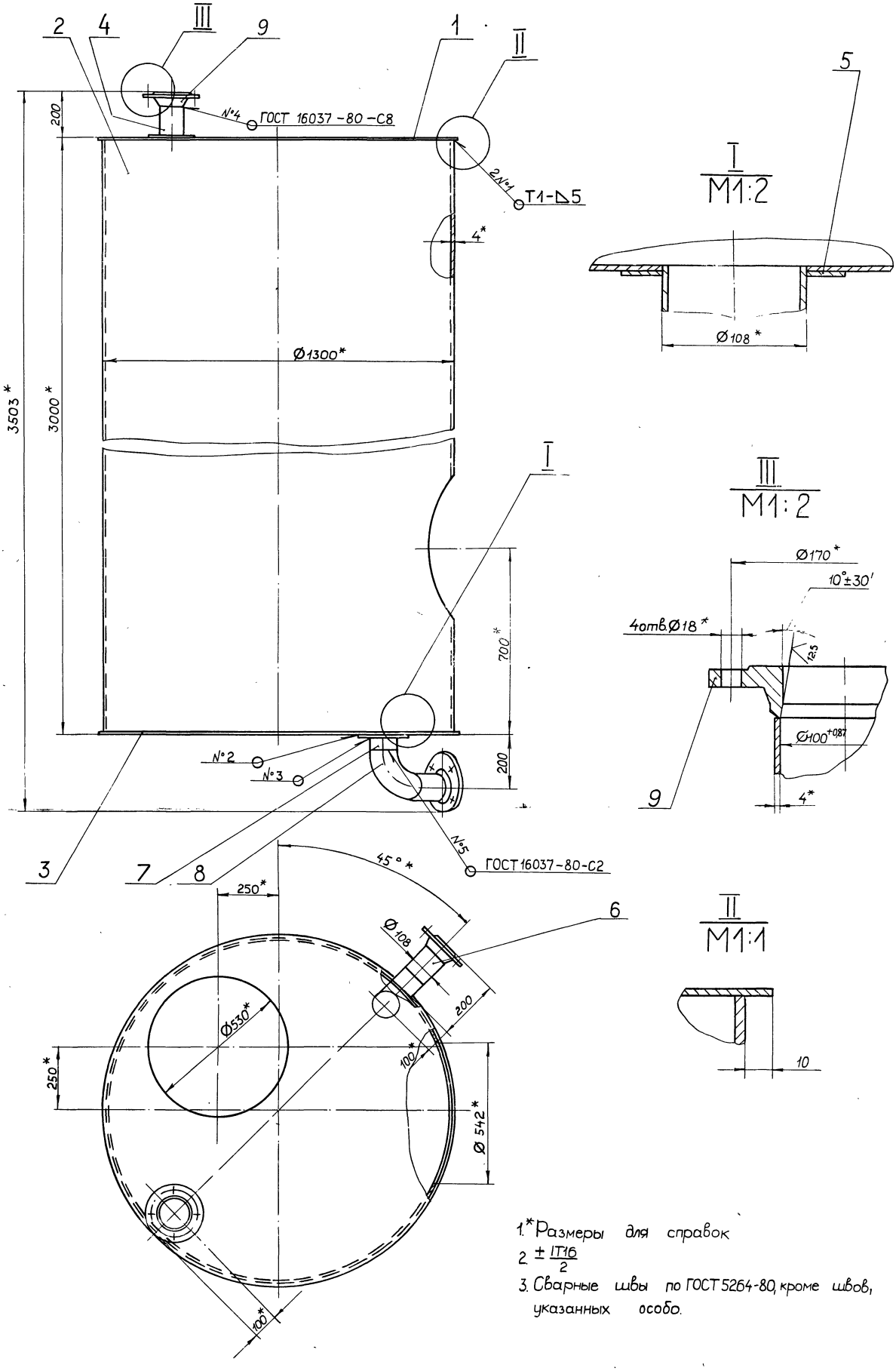

1.* Размеры для справок

2. $\pm \frac{IT16}{2}$

3. Сварные швы по ГОСТ 5264-80, кроме швов, указанных особо.

					Д23В 070 010 СБ		
Изм.	Лист	№ докум.	Подп.	Дата	Бак	Лит	Масса	Масштаб
Разраб.		Мюнтер		9.87		И	482	1:10
Пров.		Мюнтер				Лист	Листов 1
Т.контр.						Госстрой СССР ГПИ Горьковский САНТЕХПРОЕКТ	
Нач.отд.							
Н.контр.		Мюнтер					
Утв.							

22189-06 21 Копировал: Малкина Формат А2

32

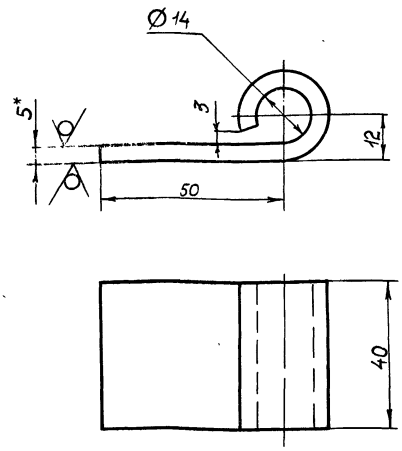

1* Размеры для справок

2. H14, h14, $\pm\frac{IT14}{2}$.

Изм.	Лист	№ докум.	Подп.	Дата
Разраб.		Гольденберг		3.11.86
Пров.		Мюнтер		
Т. контр.				
Н. контр.		Мюнтер		
Утв.				

Д23В.071. 007

Петля

Лит.	Масса	Масштаб
И	9,14	1:1

Лист | Листов 1

Лист Б-ПН-5 ГОСТ19903-74
В Ст3сп ГОСТ14637-79

Госстрой СССР ГПИ Горьковский САНТЕХПРОЕКТ

Формат А4

6,3

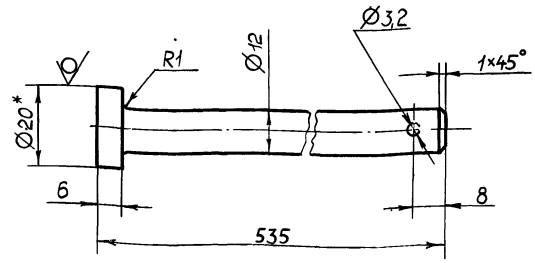

1.* Размеры для справок.

2. H14, h14, $\pm\frac{IT14}{2}$.

Изм.	Лист	№ докум.	Подп.	Дата
Разраб.		Гольденберг		3.11.86
Пров.		Мюнтер		
Т. контр.				
Н. контр.		Мюнтер		
Утв.				

Д23В.071 001

Ось

Лит.	Масса	Масштаб
И	0,35	1:1

Лист | Листов 1

Круг 20-В ГОСТ2590-71
ВСт3сп ГОСТ 535-79

Госстрой СССР ГПИ Горьковский САНТЕХПРОЕКТ

Формат А4

Формат	Зона	Поз	Обозначение	Наименование	Кол.	Примечание
				Документация		
А2			Д23В. 071 000 СБ	Сборочный чертеж		
				Сборочные единицы		
А4		1	Д23В. 068. 030-02	Люк	1	
А4		2	Д23В 069. 020-01	Лестница	1	
А4		3	Д23В. 069. 030	Указатель уровня	2	
А4		4	Д23В. 071 010	Бак	1	
А4		5	Д23В. 071 020	Крышка	1	
				Детали		
А4		6	Д23 В. 071 001	Ось		
				Стандартные изделия		
		8		Шайба 12.01019 ГОСТ 11371-78	1	
		9		Шплинт 3,2×20 ГОСТ 397-79	1	

Изм.	Лист	№ докум.	Подп.	Дата
Разраб.		Гольденберг		3.11.86
Пров.		Мюнтер		
Нач. отд.		Абашин		
Н. контр.		Мюнтер		
Утв.				

Д23В. 071. 000

Бак раствора соли

Лит.	Лист	Листов
И		1

Госстрой СССР ГПИ Горьковский САНТЕХПРОЕКТ

Формат А4

25

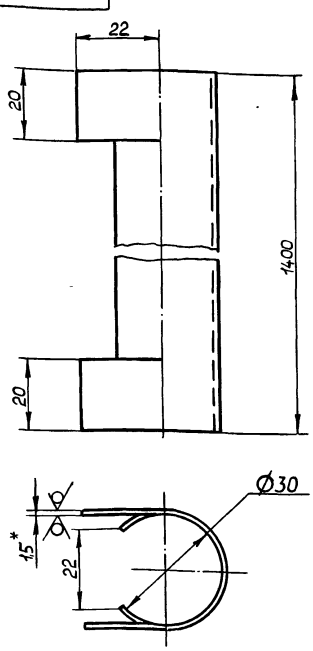

$\pm\frac{IT14}{2}$

Изм.	Лист	№ докум.	Подп.	Дата
Разраб.		Гольденберг		3.11.86
Пров.		Мюнтер		
Т. контр.				
Н. контр.		Мюнтер		
Утв.				

Д23В. 069. 021

Кожух защитный

Лит.	Масса	Масштаб
И	1,2	1:1

Лист | Листов 1

Лист Б-ПН-15 ГОСТ19903-74
3-IV-Н ВСт3спГОСТ 16523-70

Госстрой СССР ГПИ Горьковский САНТЕХПРОЕКТ

22189-06 Копировал Малкина Формат А4

Типовой проект 903-1-242.87 Альбом 5

Д23В.071.000СБ

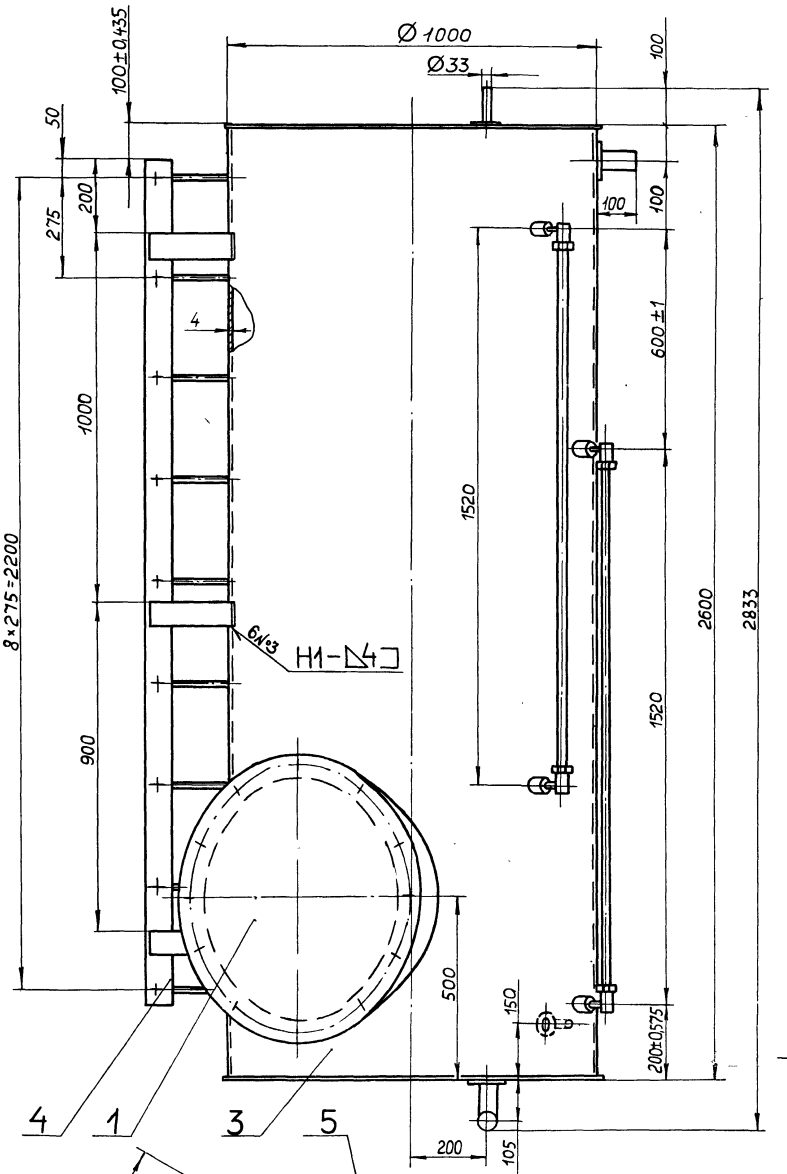

Б–Б
М1:2 повернуто

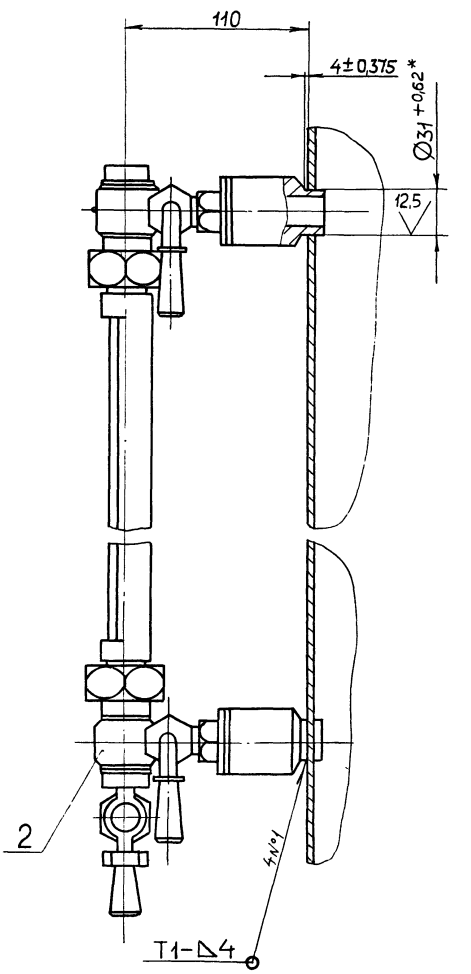

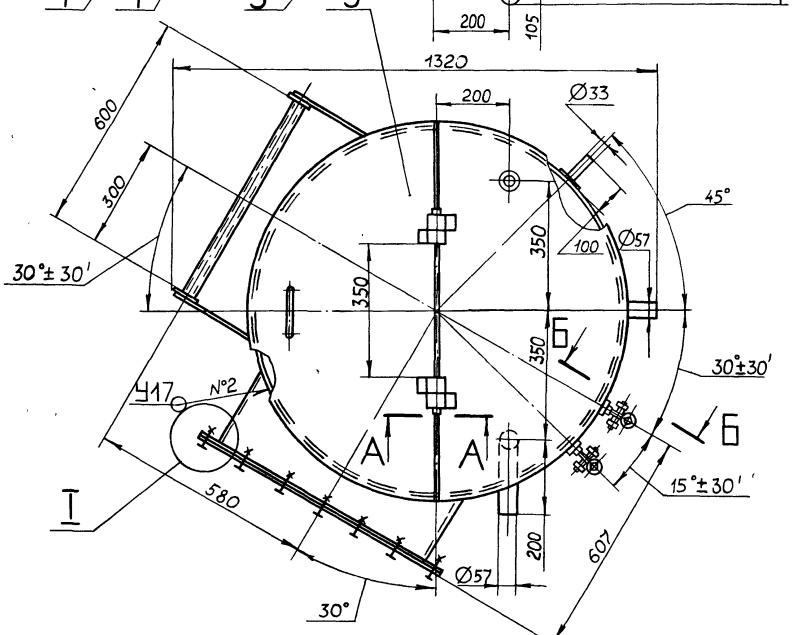

1. Размеры для справок.
2. * Обработать по сопрягаемой детали.
3. Покрытие внутренней поверхности эмаль ВП-515 ТУ6-10-1052-70, грунтовка ВЛ-02 ГОСТ 12707-77, наружную поверхность красить под цвет имеющегося оборудования
4. Сварные швы №1,3 по ГОСТ 5264-80, №2 по ГОСТ 16037-80.
5. Изготовление и испытание бака производить в соответствии с требованиями ОСТ 26-291-79

А–А
М1:2

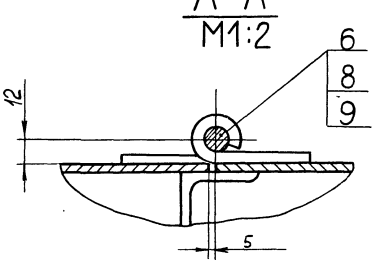

I
М1:2 повернуто

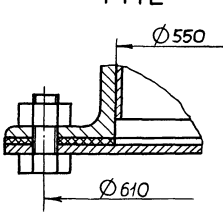

Изм.	Лист	№ докум.	Подп.	Дата
Разраб.		Гольденберг		3.11.86
Пров.		Мюнтер		
Т.контр.				
Нач.отд.		Абашин		
Н.контр.		Мюнтер		
Утв.				

Д23В.071.000СБ

Бак раствора соли

Лит	Масса	Масштаб
И	372	1:10

Лист | Листов 1

Госстрой СССР ГПИ Горьковский САНТЕХПРОЕКТ

Инв. № подл. | Подп. и дата | Взам. инв. № | Инв. № дубл. | Подп. и дата

Д23В 071 003

Типовой проект 903-1-242.87 Альбом 5

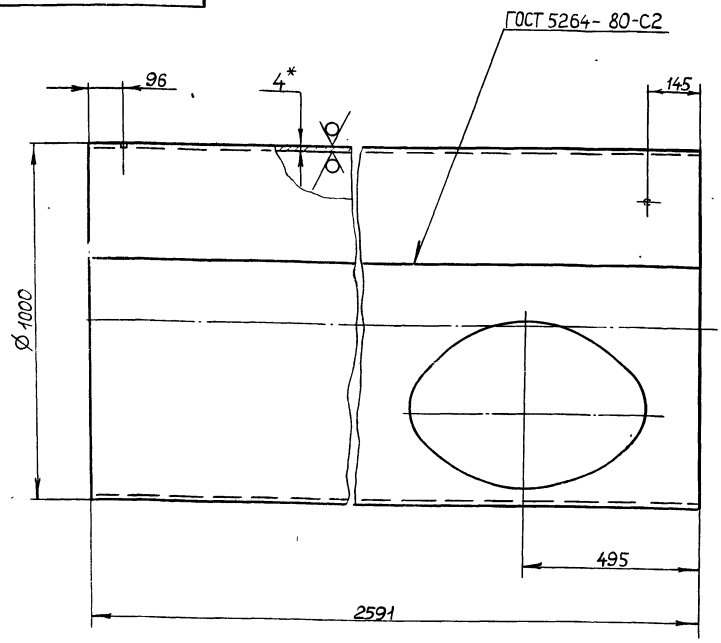

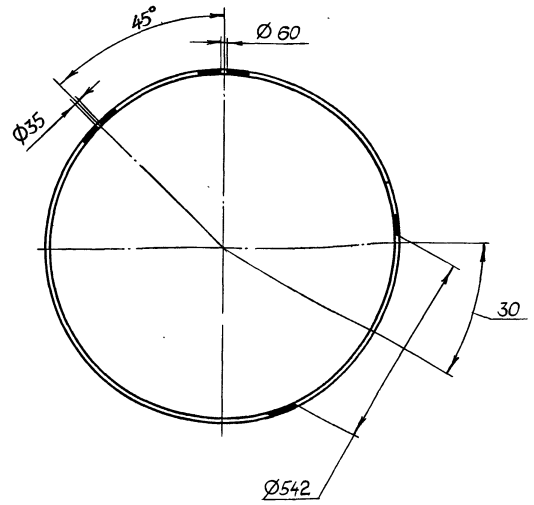

1.* Размеры для справок.

2 H16, h16, $\pm\frac{IT16}{2}$

Изм	Лист	№ докум.	Подп.	Дата	Д23В 071.003			
Разраб.		Гольденберг		3.11.86	Обечайка	Лит	Масса	Масштаб
Пров.		Мюнтер				И	248	1:10
Т. контр.						Лист	Листов 1	
Н. контр.		Мюнтер			Лист Б-ПН-4 ГОСТ 19903-74 ВСт3сп ГОСТ 14637-79	Госстрой СССР ГПИ Горьковский САНТЕХПРОЕКТ		
Утв.								

Формат А3

Формат	Зона	Поз	Обозначение	Наименование	Кол.	Примечание
А4		6	Д23В 071 007	Петля	2	
Б4		7	Д23В 071.008	Уголок		
				Уголок 40×40×4-Б ГОСТ 8509-72 ВСт3сп ГОСТ 535-79		
				L=992 h16 25√	1	2,4 кг
А4		8	Д23В 071 009	Крышка	1	
Б4		9	Д23В 071 011	Патрубок		
				Труба 33×3 ГОСТ 10704-76 / Д ГОСТ 10705-80		
				L=104 h16 25√	2	0,23 кг
Б4		10	Д23В.071.012	Накладка		
				Лист Б-ПН-4 ГОСТ 19903-74 ВСт3сп ГОСТ 14637-79		
				Ø 70^{-1} × $d35^{+1}$ 25√	2	0,11 кг
Б4		11	Д23В 071 013	Патрубок		
				Труба 57×3,5 ГОСТ 10704-76 / Д ГОСТ 10705-80		
				L=104 h16 25√	1	0,48 кг
				Стандартные изделия		
		13		Отвод 90° 57×3. ГОСТ 17375-83	1	

Изм	Лист	№ докум.	Подп.	Дата	Д23В. 071. 010	Лист 2

Формат	Зона	Поз.	Обозначение	Наименование	Кол.	Примечание
				Документация		
А2			Д23В. 071.010 СБ	Сборочный чертеж		
				Сборочные единицы		
А4		1	Д23В. 068 018-01	Дно	1	
А3		2	Д23В. 071.003	Обечайка	1	
Б4		3	Д23В. 071. 004	Накладка		
				Лист Б-ПН-4 ГОСТ 19903-74 ВСт3сп ГОСТ 14637-79		
				Ø 100^{-1} × $d60^{+1}$ 25√	2	0,23 кг
Б4		4	Д23В. 071. 005	Патрубок		
				Труба 57×3,5 ГОСТ 10704-76 / Д ГОСТ 10705-80		
				L=34 h16 25√	1	0,16 кг
Б4		5	Д23В 071 006	Патрубок		
				Труба 57×3,5 ГОСТ 10704-76 / Д ГОСТ 10705-80		
				L=125 h16 25√	1	0,58 кг

Изм	Лист	№ докум.	Подп.	Дата	Д23В. 071. 010			
Разраб.		Гольденберг		3.11.86	Бак	Лит	Лист	Листов
Пров.		Мюнтер				И	1	2
Нач. отд.						Госстрой СССР ГПИ Горьковский САНТЕХПРОЕКТ		
Н. контр.		Мюнтер						
Утв.								

Инв. № подл. | Подп. и дата | Взам. инв. № | Инв. № дубл. | Подп. и дата

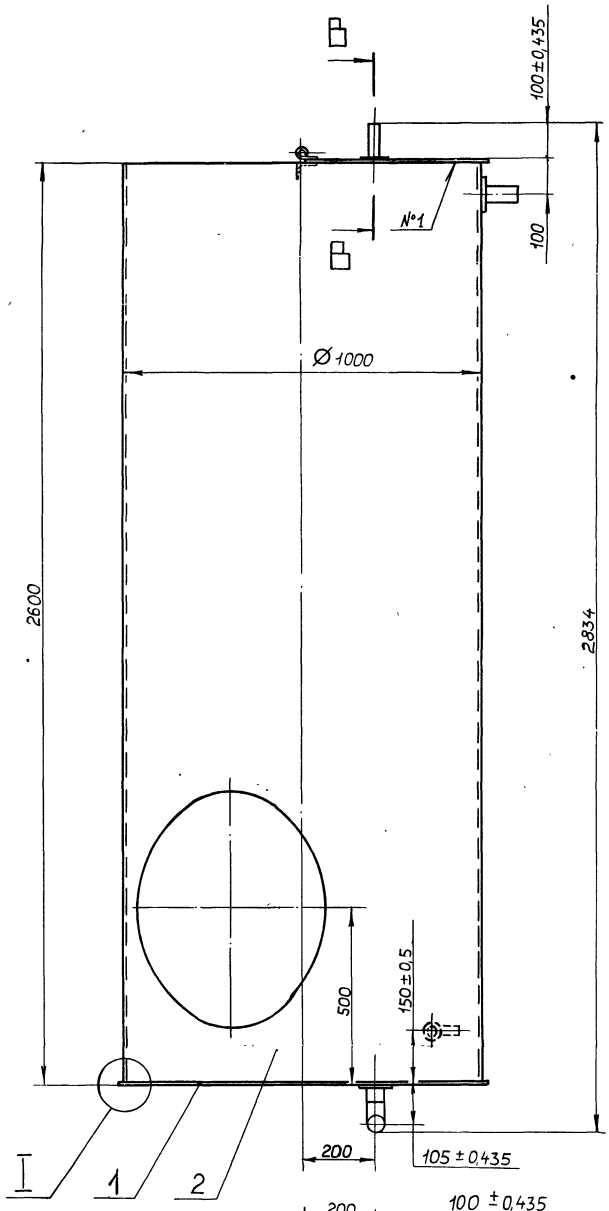

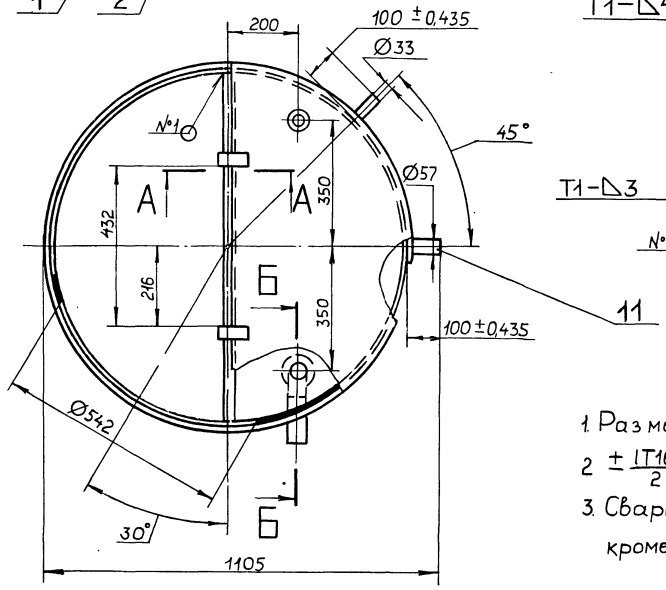

Б-Б
М1:5 повернуто

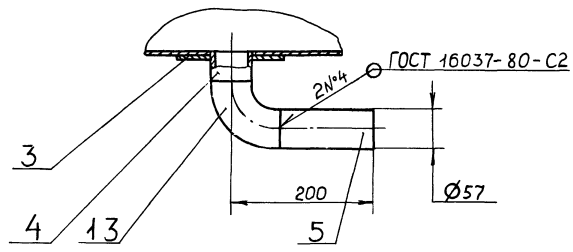

А-А
М1:2

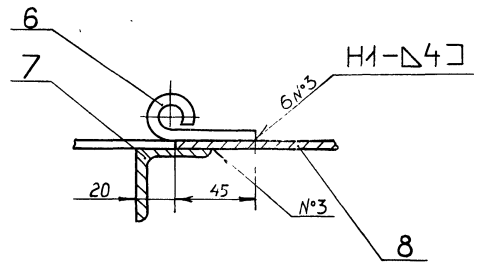

I
М1:1

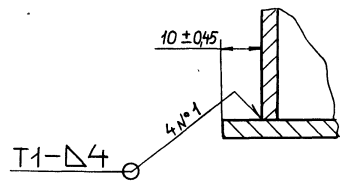

В-В
М1:2

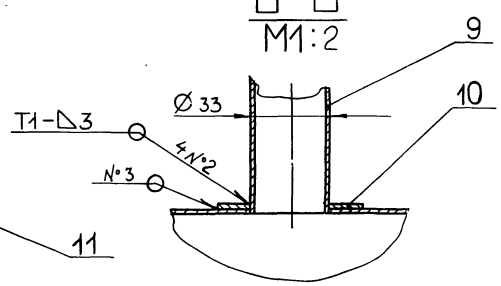

1. Размеры для справок.
2. $\pm \frac{IT16}{2}$
3. Сварные швы по ГОСТ 5264-80, кроме указанных особо

					Д23В 071 010СБ			
Изм	Лист	№ докум.	Подп	Дата	Бак	Лит	Масса	Масштаб
Разраб.		Гольденберг		3.11.86		И	285	1 10
Пров.		Мюнтер				Лист	Листов 1	
Т.контр						Госстрой СССР ГПИ Горьковский САНТЕХПРОЕКТ		
Нач.отд.								
Н.контр		Мюнтер						
Утв.								

189-06 Копировал Малкина

Типовой проект 903-1-242.87 Альбом 5

Д23В 071 015

25

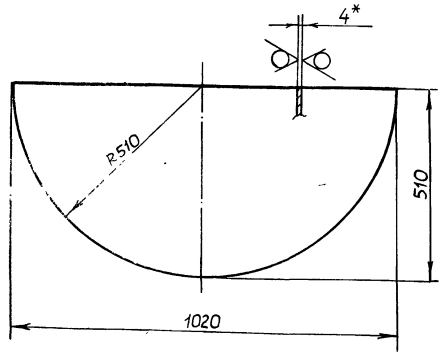

1.* Размеры для справок

2 h16, $\pm \frac{IT16}{2}$

Изм.	Лист	№ докум.	Подп.	Дата
Разраб.		Гольденберг		3.11.86
Пров.		Мюнтер		
Т. контр.				
Н. контр.		Мюнтер		
Утв.				

Д23В.071.015

Крышка

Лит.	Масса	Масштаб
И	12,8	1:10

Лист | Листов 1

Лист Б-ПН-4 ГОСТ19903-74 ВСт3сп ГОСТ14637-79

Госстрой СССР ГПИ Горьковский САНТЕХПРОЕКТ

Формат А4

Инв. № подл. | Подп. и дата | Взам. инв. № | Инв. № дубл. | Подп. и дата

Д23В 071 020 СБ

25

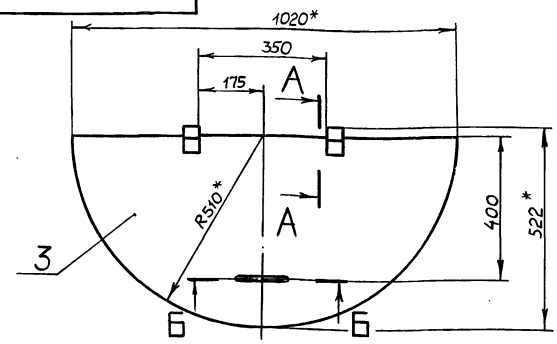

Б-Б
М1:4

А-А
М1:2 Повернуто

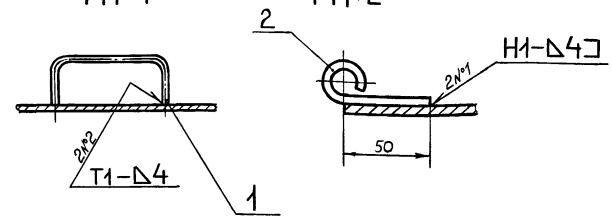

1.* Размеры для справок

2 h16, $\pm \frac{IT16}{2}$

3 Сварные швы по ГОСТ 5264-80

Изм.	Лист	№ докум.	Подп.	Дата
Разраб.		Гольденберг		3.11.86
Пров.		Мюнтер		
Т. контр.				
Н. контр.		Мюнтер		
Утв.				

Д23В.071.020СБ

Крышка

Лит.	Масса	Масштаб
И	13,5	1:10

Лист | Листов 1

Госстрой СССР ГПИ Горьковский САНТЕХПРОЕКТ

Формат А4

Формат	Зона	Поз.	Обозначение	Наименование	Кол.	Примечание
				Документация		
А4			Д23В. 071.020СБ	Сборочный чертеж		
				Детали		
А4		1	Д23В. 068 005	Ручка	1	
А4		2	Д23В. 071.007	Петля	2	
А4		3	Д23В. 071.015	Крышка	1	

Изм.	Лист	№ докум.	Подп.	Дата
Разраб.		Гольденберг		3.11.86
Пров.		Мюнтер		
Нач. отд.				
Н. контр.		Мюнтер		
Утв.				

Д23В.071.020

Крышка

Лит.	Лист	Листов
И		1

Госстрой СССР ГПИ Горьковский САНТЕХПРОЕКТ

Формат А4

Д23В 071 009

25

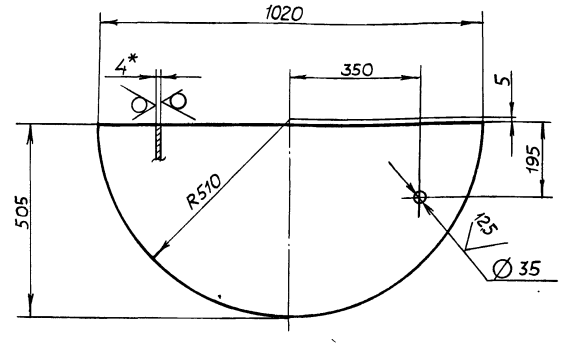

1.* Размеры для справок.

2. H16, h16, $\pm \frac{IT16}{2}$

Изм.	Лист	№ докум.	Подп.	Дата
Разраб.		Гольденберг		3.11.86
Пров.		Мюнтер		
Т. контр.				
Н. контр.		Мюнтер		
Утв.				

Д23В.071.009

Крышка

Лит.	Масса	Масштаб
И	12,8	1:10

Лист | Листов 1

Лист Б-ПН-4 ГОСТ19903-74 ВСт3сп ГОСТ14637-79

Госстрой СССР ГПИ Горьковский САНТЕХПРОЕКТ

Формат А4

22189-06 26 Копировал Малкина

Типовой проект 903-1-242.87 Альбом 5

Формат	Зона	Поз.	Обозначение	Наименование	Кол.	Примечание
А4		14	Д23В.072.002-03	Кронштейн	1	
А4		15	Д23В.072.003	Воронка	3	
А4		16	Д23В.072.004	Скоба	9	
Б4		17	Д23В.072.005	Патрубок		
				Труба 45×2,5 ГОСТ 8734-75 / Д ГОСТ 8733-74		
				L = 550 h16 $\frac{25}{}$	1	1,44 кг
А3		18	Д23В.072.006	Обечайка	1	
А4		19	Д23В.072.007	Патрубок	1	
		20	-01	Патрубок	1	
		21	-02	Патрубок	1	
Б4		22	Д23В.072.008	Патрубок		
				Труба 57×3,5 ГОСТ 8734-75 / Д ГОСТ 8733-74		
				L = 41 h16 $\frac{25}{}$	1	0,19 кг
				Стандартные изделия		
				Отводы ГОСТ 17375-83		
		23		90° 40×2,5	2	
		24		90° 50×3,5	1	
		25		Фланец 1-40-40 Ст25 ГОСТ 12821-80	1	
		26		Хомут 90-ВСт3сп ГОСТ 24137-80	6	
		27		Гайка М12.4 ГОСТ 5915-70	12	

Изм.	Лист	№ докум.	Подп.	Дата	Д23В.072.010	Лист 2

Формат А4

Формат	Зона	Поз.	Обозначение	Наименование	Кол.	Примечание
				Документация		
А2			Д23В.072.010 СБ	Сборочный чертеж		
				Сборочные единицы		
А4		1	Д23В.068.050-03	Корпус	1	
А4		2	Д23В.069.020	Лестница	1	
А4		3	Д23В.072.020	Коллектор	1	
А4		4	Д23В.072.030	Карман	1	
А4		5	Д23В.072.020-01	Коллектор	1	
		6	-02	Коллектор	1	
				Детали		
А4		7	Д23В.068.006-04	Фланец	1	
А4		8	Д23В.068.013-03	Крышка	1	
А4		9	Д23В.068.018-03	Дно	1	
Б4		10	Д23В.072.001	Патрубок		
				Труба 57×3,5 ГОСТ 8734-75 / Д ГОСТ 8733-74		
				L = 140 h16 $\frac{25}{}$	1	0,62 кг
А4		11	Д23В.072.002	Кронштейн	2	
		12	-01	Кронштейн	1	
		13	-02	Кронштейн	2	

Инв.№ подл. | Подп. и дата | Взам.инв.№ | Инв.№ дубл. | Подп. и дата

Изм.	Лист	№ докум.	Подп.	Дата
Разраб.		Мордвинкин		02.02.87
Пров.		Мордвинкин		
Нач. отд.				
Н. контр.		Мюнтер		
Утв.				

Д23В.072.010

Бак-отстойник

Лит. И | Лист 1 | Листов 2

ГПИ Госстрой СССР Горьковский САНТЕХПРОЕКТ

Формат А4

Д23В.072.002

Рис. 1

Рис. 2 - зеркальное отражение
Остальное - см. рис. 1

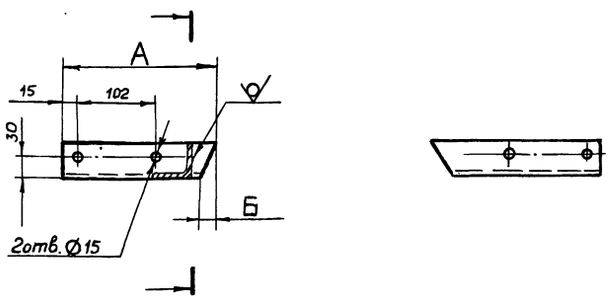

Обозначение	Рис	Размеры, мм А	Размеры, мм Б	Масса, кг
Д23В.072.002	1	220	22	0,79
— 01	1	289	54	1,01
— 02	2	220	22	0,79
— 03	2	289	54	1,01

H14, h14, $\pm \frac{IT14}{2}$

Изм.	Лист	№ докум.	Подп.	Дата
Разраб.		Мордвинкин		02.02.87
Пров.		Мордвинкин		
Т. контр.				
Н. контр.		Мюнтер		
Утв.				

Д23В.072.002

Кронштейн

Лит. И | Масса см табл. | Масштаб —

Лист | Листов 1

Уголок 50×50×5 ГОСТ 8509-72 / ВСт3сп ГОСТ 535-79

ГПИ Госстрой СССР Горьковский САНТЕХПРОЕКТ

Формат	Зона	Поз.	Обозначение	Наименование	Кол.	Примечание
				Документация		
А2			Д23В.072.000 СБ	Сборочный чертеж		
				Сборочные единицы		
А4		1	Д23В.068.040-04	Крышка	2	
А4		2	Д23В.072.010	Бак-отстойник	1	
А4		3	Д23В.072.040	Крышка	1	
				Детали		
А4		4	Д23В.068.011-04	Прокладка	2	
				Стандартные изделия		
		5		Болт М20×45.46.019 ГОСТ 7798-70	18	
		6		Гайка М20.4.019 ГОСТ 5915-70	18	
		7		Муфта 10-Ц ГОСТ 8966-75	3	
		8		Кран 10Б8бк1 Ду10 ГОСТ 22595-77	3	

Инв.№ подл. | Подп. и дата | Взам.инв.№ | Инв.№ дубл. | Подп. и дата

Изм.	Лист	№ докум.	Подп.	Дата
Разраб.		Мордвинкин		02.02.87
Пров.		Мордвинкин		
Нач. отд.		Абащин		
Н. контр.		Мюнтер		
Утв.				

Д23В.072.000

Бак-отстойник конденсата

Лит. И | Лист | Листов 1

ГПИ Госстрой СССР Горьковский САНТЕХПРОЕКТ

Д23В.072.000СБ

Типовой проект 903-1-242.87 Альбом 5

Инв.№ подл. | Подп. и дата | Инв.№ дубл. | Взам.инв.№ | Подп. и дата

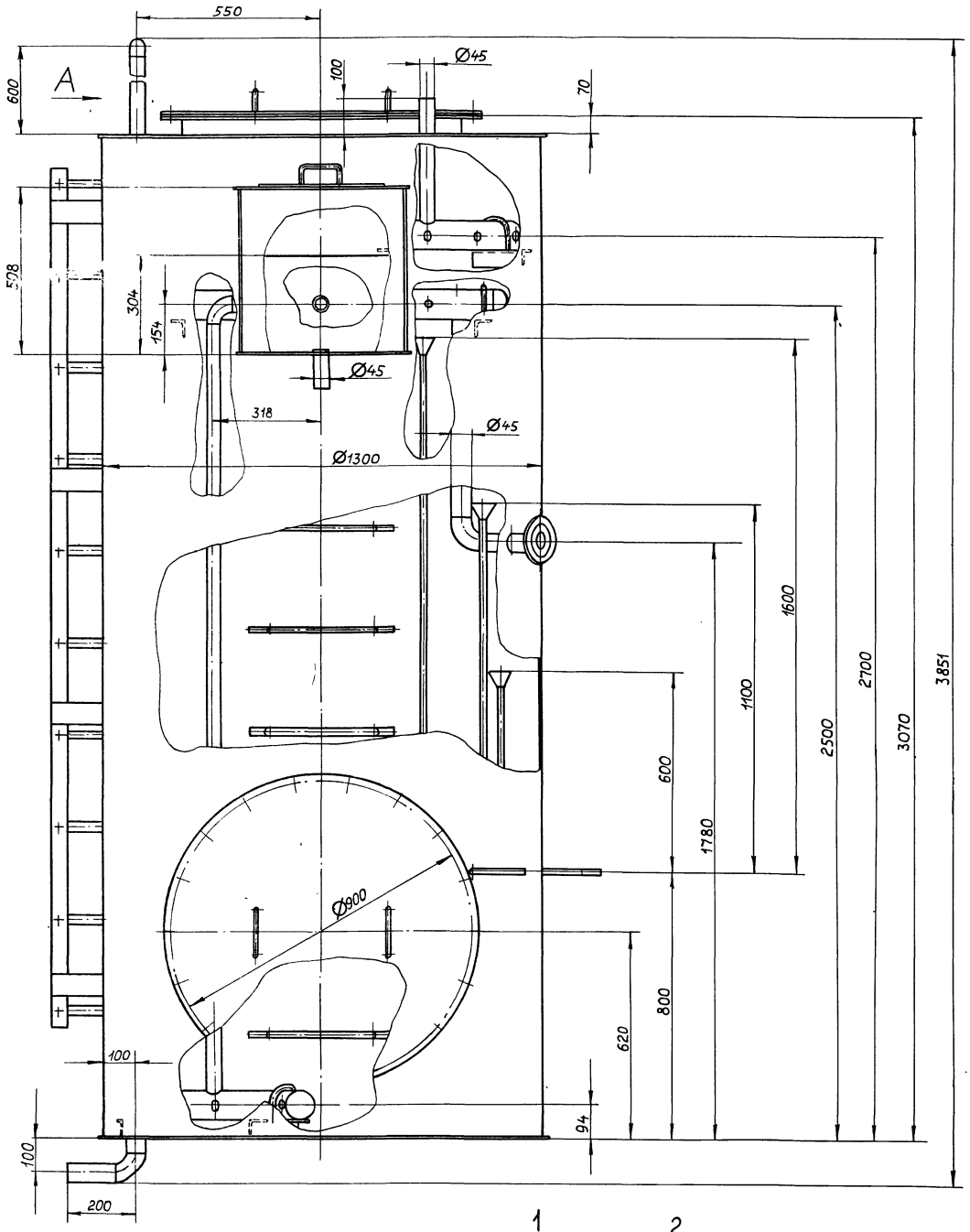

Вид А

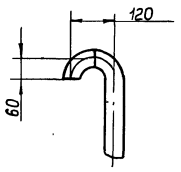

I
М1:2

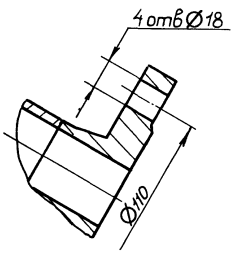

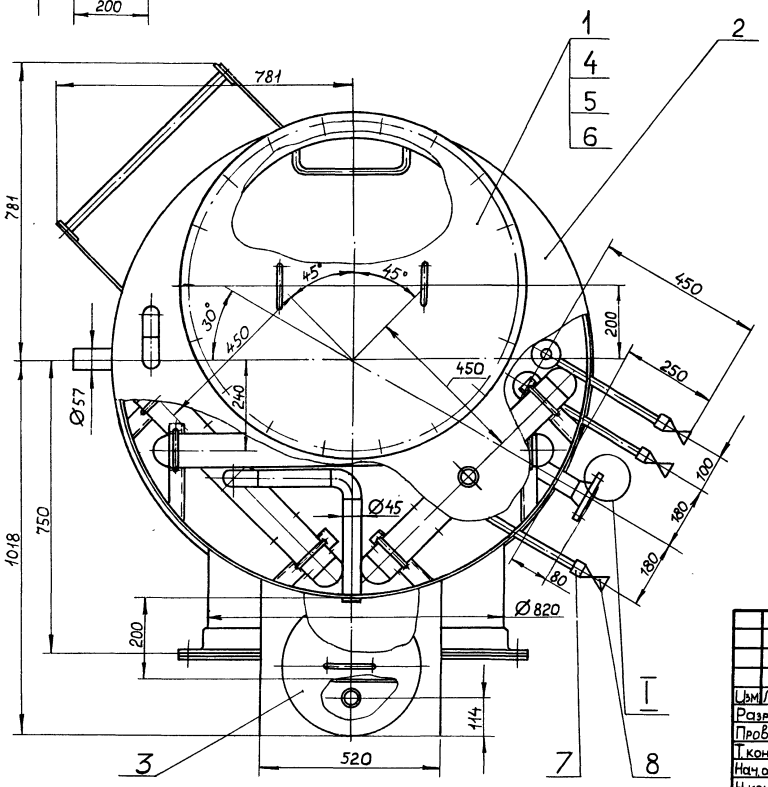

1. Размеры для справок.

2. Изготовить и испытать в соответствии с ОСТ 26.291-79.

					Д23В.072.000СБ	
Изм.	Лист	№ докум.	Подп.	Дата	Бак – отстойник конденсата	Лит. / Масса / Масштаб
Разраб.		Моровинкин		5.88		И / 663 / 1:10
Пров.		Моровинкин				Лист 1 / Листов 1
Т.контр.						Госстрой СССР ГПИ Горьковский САНТЕХПРОЕКТ
Нач.отд.		Абашин				
Н.контр.		Мюнтер				
Утв.						

Д23В 072 010СБ

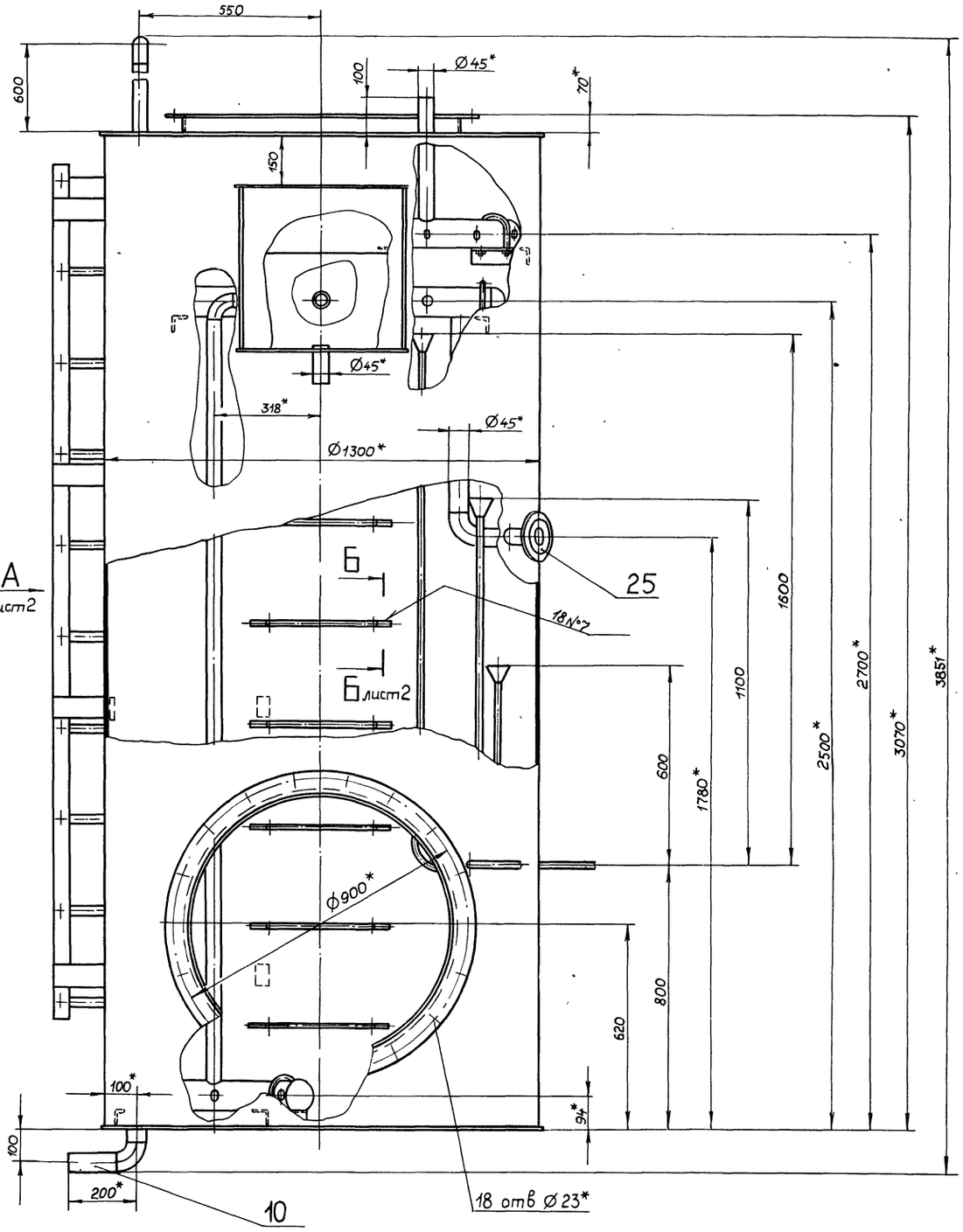

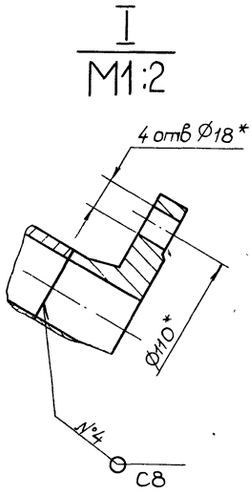

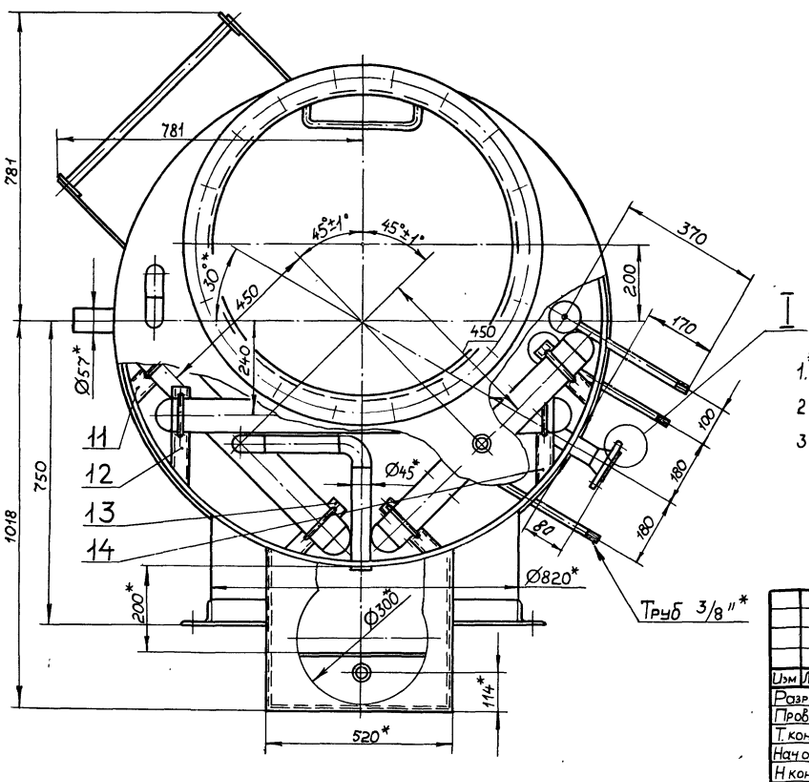

1.* Размеры для справок.

2 $\pm \frac{IT16}{2}$.

3 Сварные швы №1...3 по ГОСТ 5264-80

Сварные швы №4...5 по ГОСТ 16037-80.

Сварка ручная дуговая.

					Д23В 072 010 СБ	
Изм	Лист	№докум	Подп	Дата		
Разраб		Мордвинкин		1.1.89	Бак – отстойник	Лит / Масса / Масштаб: И / 617 / 1 10
Пров		Мордвинкин				Лист 1 / Листов 2
Т. контр						Госстрой СССР ГПИ Горьковский САНТЕХПРОЕКТ
Нач. отд.						
Н. контр		Мюнтер				
Утв						

Вид А лист 1

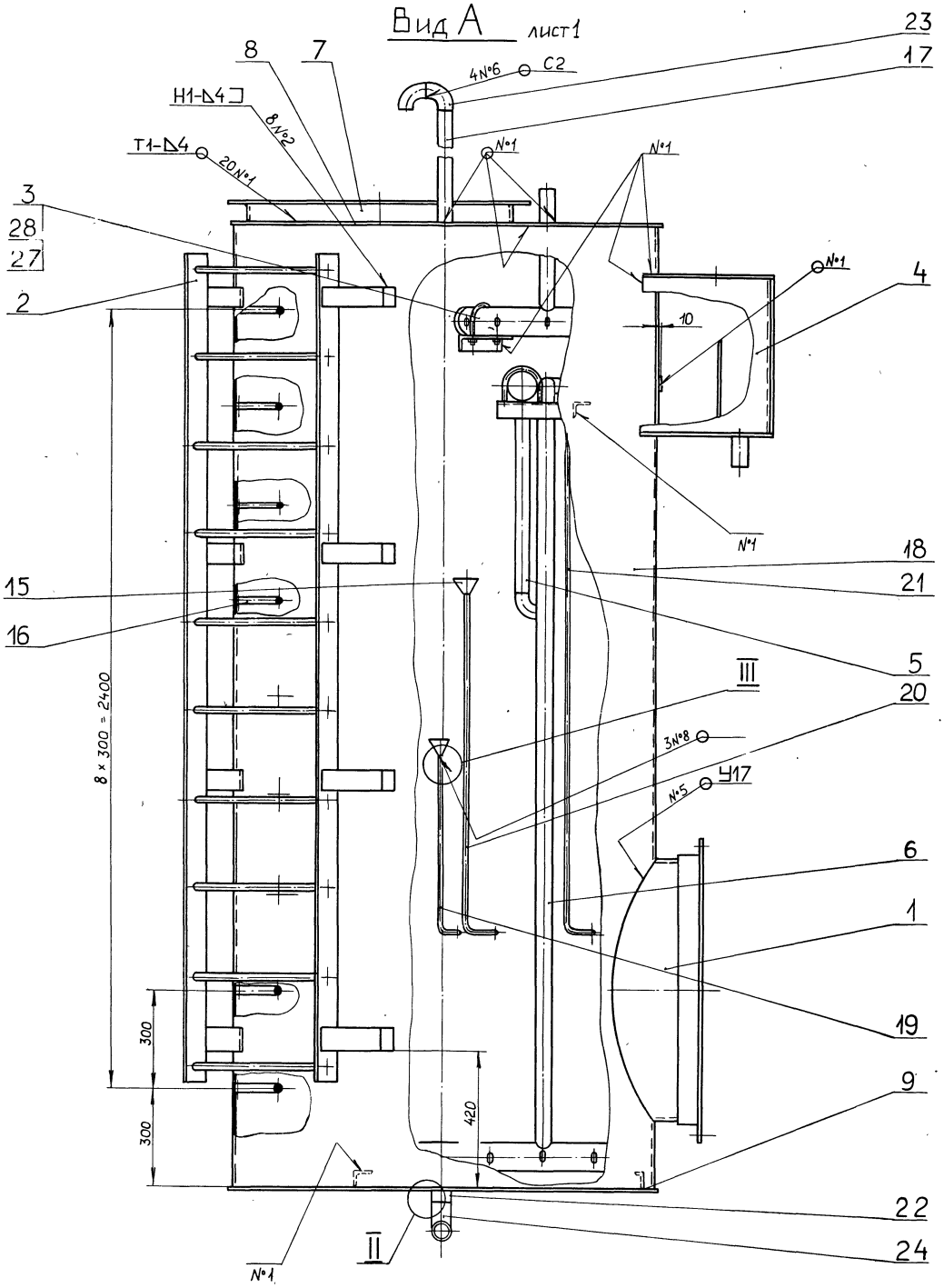

II
М1:1

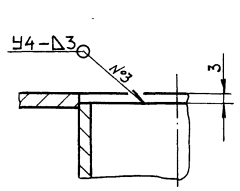

III
М1:1

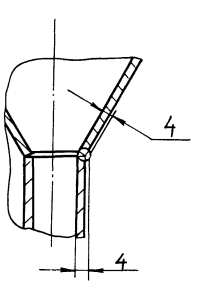

Б-Б
М1:1 лист 1

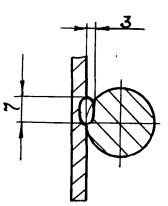

Д23В.072.006

25 (√)

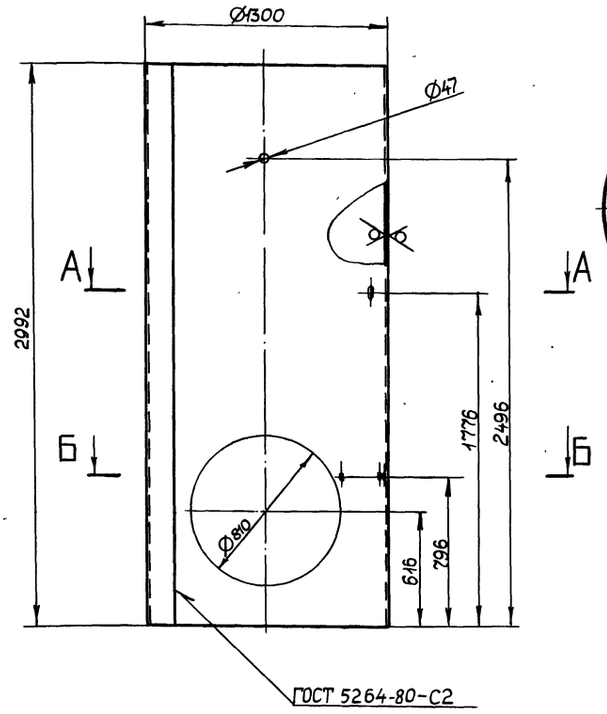

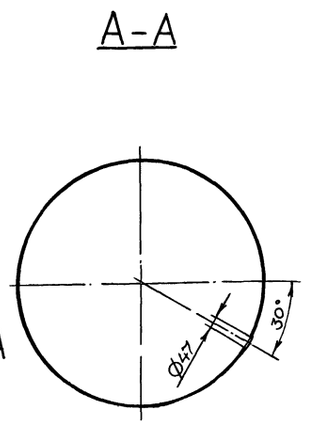

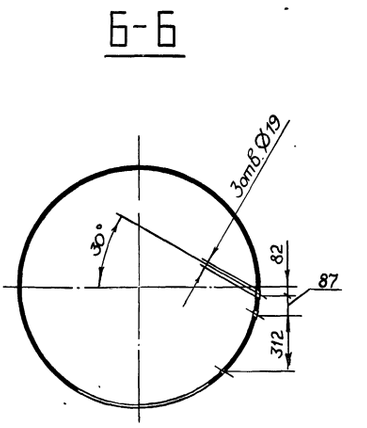

$H14,\ h16,\ \pm\frac{IT14}{2}$

Изм	Лист	№ докум.	Подп.	Дата	Д23В 072.006			
Разраб.		Мордвинкин		1.2.87	Обечайка	Лит	Масса	Масштаб
Пров.		Мордвинкин				И	366	1:20
Т. контр.						Лист	Листов 1	
Н. контр.		Мюнтер			Лист Б-ПН-4 ГОСТ 19903-74 / ВСт3сп ГОСТ 14637-79	Госстрой СССР ГПИ Горьковский САНТЕХПРОЕКТ		
Утв.								

Формат А3

Д23В.072.004

25 (√)

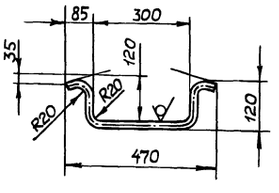

$h16,\ \pm\frac{IT16}{2}$

Изм.	Лист	№ докум.	Подп.	Дата	Д23В.072.004			
Разраб.		Мордвинкин		1.2.87	Скоба	Лит	Масса	Масштаб
Пров.		Мордвинкин				И	1,3	1:10
Т. контр.						Лист	Листов 1	
Н. контр.		Мюнтер			Круг 20-В ГОСТ 2590-71 / ВСт3сп ГОСТ 535-79	Госстрой СССР ГПИ Горьковский САНТЕХПРОЕКТ		
Утв.								

Формат А4

Д23В.072.003

12,5 (√)

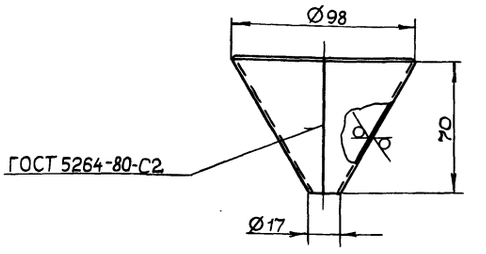

Развертка

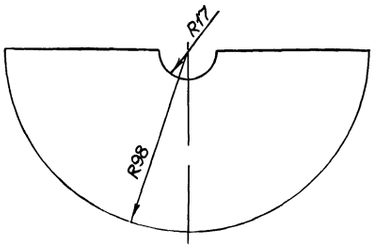

$h16,\ \pm\frac{IT16}{2}$

Изм.	Лист	№ докум.	Подп.	Дата	Д23В 072.003			
Разраб.		Мордвинкин		1.2.87	Воронка	Лит.	Масса	Масштаб
Пров.		Мордвинкин				И	0,22	1:2
Т. контр.						Лист	Листов 1	
Н. контр.		Мюнтер			Лист Б-ПН-2 - ГОСТ 19903-74 / 3-IV-Н-ВСт3сп ГОСТ 16523-70	Госстрой СССР ГПИ Горьковский САНТЕХПРОЕКТ		
Утв.								

Инв. № подл. | Подп. и дата | Взам. инв. № | Инв. № дубл. | Подп. и дата

Копировал Малкина 22189-06 31 Формат А4

Д23В.072.020СБ

Типовой проект 903-1-242.87 Альбом 5

Рис.1

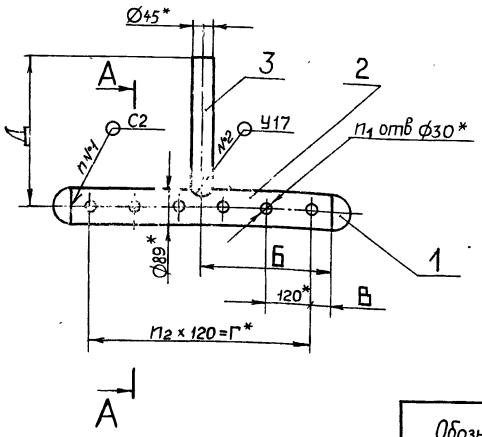

Рис.2
Остальное – см. рис.1

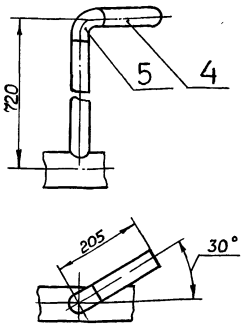

Рис.3
Остальное – см. рис.1

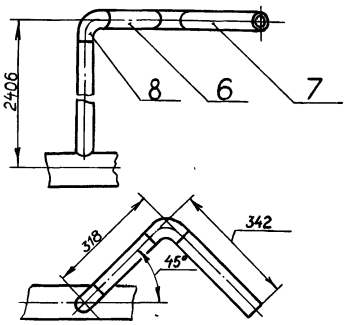

Обозначение	Рис.	Размеры, мм Б	В	Г	Д	n	n_1	n_2	Масса, кг
Д23В 072.020	1	360	60	600	400	2	18	5	8,4
–01	2	104	100	840	660	4	24	7	12,6
–02	3	360	60	600	2346	6	18	5	15,4

A-A
M1:2

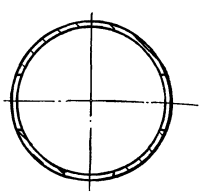

1.* Размеры для справок
2. $\pm \frac{IT16}{2}$
3. Сварные швы по ГОСТ16037-80

Изм	Лист	№ докум	Подп	Дата
Разраб		Мордвинкин		
Пров		Мордвинкин		
Т контр.				
Н контр.		Мюнтер		
Утв.				

Д23В 072.020 СБ

Коллектор

Лит	Масса	Масштаб
	см табл	—

Лист | Листов 1

Госстрой СССР
ГПИ Горьковский
САНТЕХПРОЕКТ

Формат А3

Формат	Зона	Поз	Обозначение	Наименование	Кол.	Примечание
				Труба 45×2.5 ГОСТ8734-75 / Д ГОСТ8733-74		
				L = 145 h16 25√	1	0,38 кг
				Стандартные изделия		
		5		Отвод 90° 40×2.5		
				ГОСТ 17375-83	1	
				Д23В. 072.020-02		
				Детали		
А4		2	Д23В. 072.009	Коллектор	1	
А4		3	Д23В. 072.011-02	Патрубок	1	
Б4		6	Д23В. 072.013	Патрубок		
				Труба 45×2.5 ГОСТ8734-75 / Д ГОСТ8733-74		
				L = 198 h16 25√	1	0,52 кг
Б4		7	Д23В 072.014	Патрубок		
				Труба 45×2.5 ГОСТ8734-75 / Д ГОСТ8733-74		
				L = 282 h16 25√	1	0,74 кг
				Стандартные изделия		
		8		Отвод 90° 45×2.5 ГОСТ17375-83	2	

Изм	Лист	№ докум.	Подп	Дата

Д23В 072 020

Лист 2

Формат А4

Формат	Зона	Поз	Обозначение	Наименование	Кол.	Примечание
				Документация		
А3			Д23В. 072.020СБ	Сборочный чертеж		
				Стандартные изделия		
		1		Заглушка 80×3,5		
				ГОСТ 17379-83	2	
			Переменные данные	для исполнений		
				Д23В. 072.020		
				Детали		
А4		2	Д23В. 072.009	Коллектор	1	
А4		3	Д23В. 072.011	Патрубок	1	
				Д23В. 072.020-01		
				Детали		
А4		2	Д23В. 072.009-01	Коллектор	1	
А4		3	Д23В. 072.011-01	Патрубок	1	
Б4		4	Д23В. 072.012	Патрубок		

Изм	Лист	№ докум.	Подп	Дата
Разраб		Мордвинкин		
Пров		Мордвинкин		
Нач отд				
Н контр		Мюнтер		
Утв				

Д23В 072.020

Коллектор

Лит.	Лист	Листов
И	1	2

Госстрой СССР
ГПИ Горьковский
САНТЕХПРОЕКТ

Инв. № подл. | Подп. и дата | Взам. инв. № | Инв. № дубл. | Подп. и дата

Типовой проект 903-7-242.87 Альбом 5

Формат	Зона	Поз	Обозначение	Наименование	Кол.	Применение
				Документация		
А3			Д23В 072 030СБ	Сборочный чертеж		
				Детали		
Б4		1	Д23В. 072. 015	Стенка		
				Лист Б-ПН-4 ГОСТ 19903-74		
				ВСт3сп ГОСТ 14637-79		
				(417×500) h14 25√	2	6,53 кг
Б4		2	Д23В 072. 016	Перегородка		
				Лист Б-ПН-4 ГОСТ 19903-74		
				ВСт3сп ГОСТ 14637-79		
				(300×492) h14 25√	1	4,62 кг
А4		3	Д23В 072. 017	Стенка	1	
Б4		4	Д23В 072. 018	Патрубок		
				Труба 45×2,5 ГОСТ 8734-75		
				Д ГОСТ 8733-74		
				L=101 h14 25√	1	0,26 кг
А4		5	Д23В. 072.017-01	Стенка	1	

Изм	Лист	№ докум.	Подп	Дата
Разраб		Мордвинкин		1.2.87
Пров		Мордвинкин		
Нач отд				
Н.контр		Мюнтер		
Утв				

Д23В 072 030

Карман

Лит	Лист	Листов
И		1

Госстрой СССР ГПИ Горьковский САНТЕХПРОЕКТ

Формат А4

Д23В 072 011

25√(√)

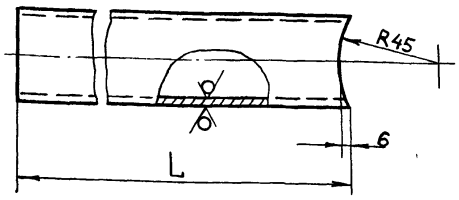

Обозначение	L, мм	Масса, кг
Д23В 072 011	361	0,94
-01	621	1,62
-01	2307	6,04

$h14, \pm \frac{IT14}{2}$

Изм	Лист	№ докум	Подп.	Дата
Разраб		Мордвинкин		1.2.87
Пров		Мордвинкин		
Т. контр				
Н контр		Мюнтер		
Утв				

Д23В 072 011

Патрубок

Лит	Масса	Масштаб
И	см табл	1.2

Лист | Листов 1

Труба 45×2,5 ГОСТ 8734-75 / Д ГОСТ 8733-74

Госстрой СССР ГПИ Горьковский САНТЕХПРОЕКТ

Формат А4

Подп. и дата | Взам. инв. № | Инв. № дубл. | Подп. и дата | Инв. № подл.

Д23В 072 009

12,5√(√)

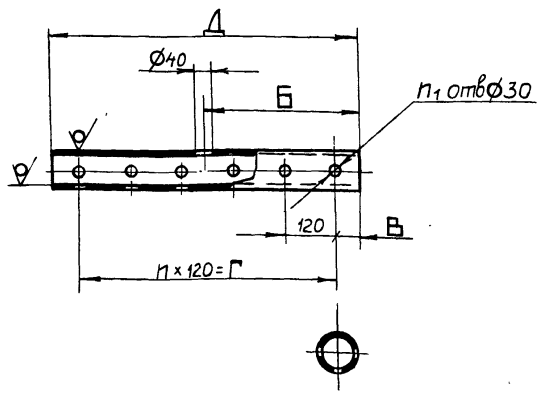

Обозначение	Размеры, мм				n	n_1	Масса, кг
	Б	В	Г	Д			
Д23В.072 009	360	60	600	720	5	18	6,26
-01	104	100	840	1040	7	24	9,11

$H14, h14, \pm \frac{IT14}{2}$

Изм	Лист	№ докум	Подп.	Дата
Разраб		Мордвинкин		2.2.87
Пров		Мордвинкин		
Т контр				
Н контр		Мюнтер		
Утв				

Д23В 072.009

Коллектор

Лит	Масса	Масштаб
И	см. табл	—

Лист | Листов 1

Труба 89×4,5 ГОСТ 8734-75 / Д ГОСТ 8733-74

Госстрой СССР ГПИ Горьковский САНТЕХПРОЕКТ

Формат А4

Д23В 072 007

√(√)

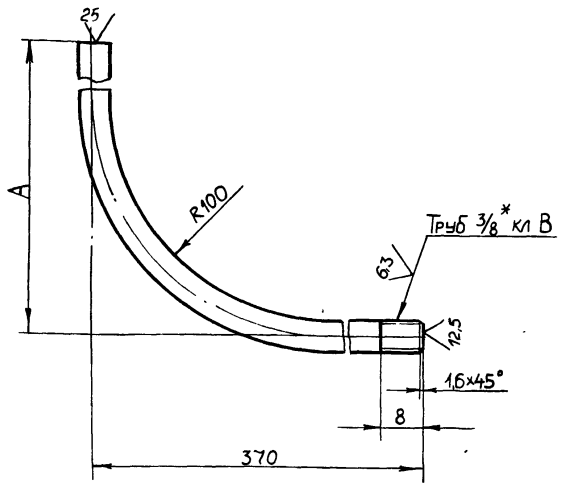

Обозначение	A, мм	Масса, кг
Д23В 072 007	530	0,58
-01	930	0,76
-02	1530	1,03

$\pm \frac{IT16}{2}$

Изм	Лист	№ докум	Подп	Дата
Разраб		Мордвинкин		3.11.86
Пров		Мордвинкин		
Т. контр				
Н контр		Мюнтер		
Утв				

Д23В 072 007

Патрубок

Лит	Масса	Масштаб
И	см табл	—

Лист | Листов 1

Труба 10×2,2 ГОСТ 3262-75

Госстрой СССР ГПИ Горьковский САНТЕХПРОЕКТ

Копировал Малкина 22.1.86 06 33

Типовой проект 903-1-242.87 Альбом 5

Д 23В.072.040

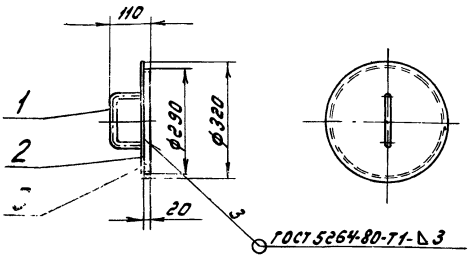

Размеры для справок

Формат	Зона	Поз.	Обозначение	Наименование	Кол.	Примечание
				Детали		
А4		1	Д23В.068.005	Ручка	1	
Б4		2	Д23В.072.019	Крышка		
				Лист Б-ПН-4 ГОСТ19903-74 / В Ст.3сп ГОСТ14637-79		
				ф 320 h16 12,5	1	2,53кг
А4		3	Д23В.072.021	Ободок	1	

Изм.	Лист	№ докум.	Подп.	Дата
Разраб.		Мордвинкин		2.2.87
Пров.		Мордвинкин		
Т.контр.				
Н.контр.		Мюнтер		
Утв.				

Д23В.072.040

Крышка

Лит.	Масса	Масштаб
U	306	1:10

Лист | Листов 1

Госстрой СССР ГПИ Горьковский Сантехпроект

Формат А4

Д 23В.072.017

Рис. 1

Рис. 2

Остальное - см. рис. 1

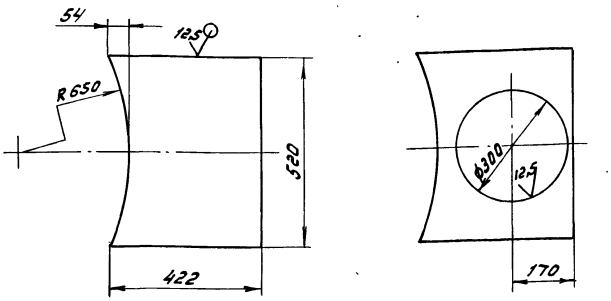

Обозначение	Рис.	Масса, кг
Д 23В.072.017	1	6,53
-01	2	4.31

H14, h14, ± 17 14 / 2

Изм.	Лист	№ докум.	Подп.	Дата
Разраб.		Мордвинкин		2.2.87
Пров.		Мордвинкин		
Т.контр.				
Н.контр.		Мюнтер		
Утв.				

Д23В.072.017

Стенка

Лит.	Масса	Масштаб
U	см. табл.	1:10

Лист | Листов 1

Лист Б-ПН-4 ГОСТ19903-74 / В Ст3сп ГОСТ14637-79

Госстрой СССР ГПИ Горьковский Сантехпроект

Формат А4

Д 23В.072.030 СБ

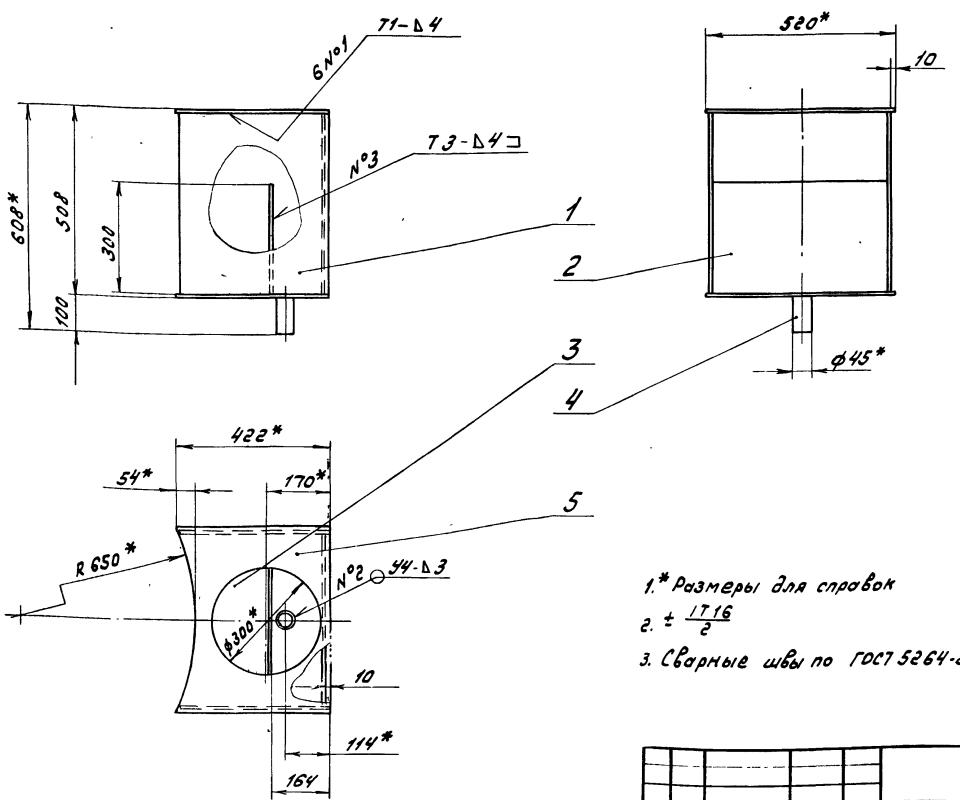

1.* Размеры для справок

2. ± 17 16 / 2

3. Сварные швы по ГОСТ 5264-80

Изм.	Лист	№ докум.	Подп.	Дата
Разраб.		Мордвинкин		2.2.87
Пров.		Мордвинкин		
Т.контр.				
Н.контр.		Мюнтер		
Утв.				

Д23В.072.030 СБ

Карман

Лит.	Масса	Масштаб
U	28.8	1:10

Лист | Листов 1

Госстрой СССР ГПИ Горьковский Сантехпроект

Копир Анаелов 22189-06 34 Формат А3

Д 238.073.000.СБ

Типовой проект 903-1-242.87 Альбом 5

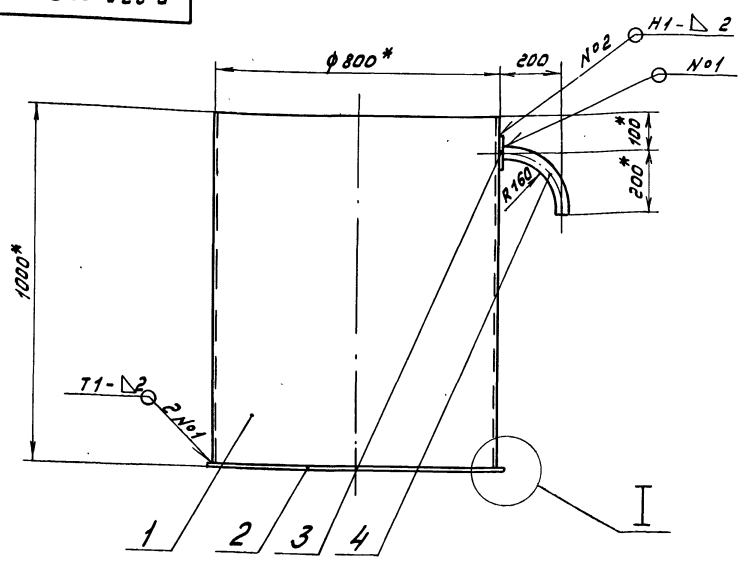

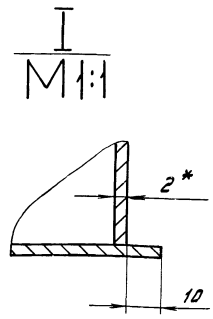

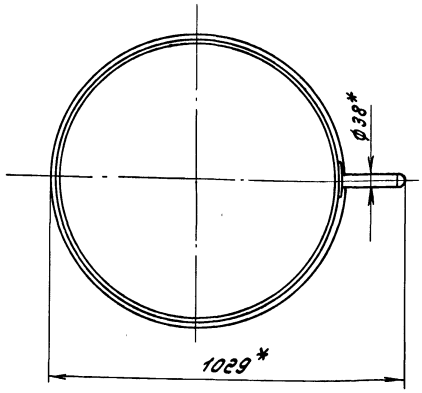

1.* Размеры для справок.

2. h16, $\pm \frac{IT16}{2}$

3. Сварные швы по Гост 14771-76

4. Сборку проверить на герметичность наливом воды на полную высоту. по Гост 3285-77 Течь не допускается.

Изм.	Лист	№ докум.	Подп.	Дата
Разраб.		Мюнтер		3.11.86
Пров.		Мюнтер		
Т.контр.				
Нач.отд.		Авашин		
Н.контр.		Мюнтер		
Утв.				

Д 23В.073.000 СБ

Бак конденсата дымовых газов

Лит.	Масса	Масштаб
И	44	1:10
Лист	Листов 1	

Госстрой СССР ГПИ Горьковский Сантехпроект

Формат А3

Д 238.072.021

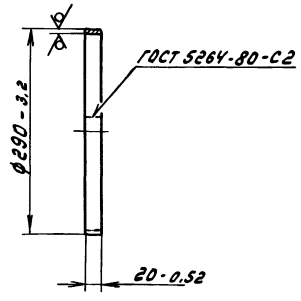

Изм.	Лист	№ докум.	Подп.	Дата
Разраб.		Мордвинкин		12.11.87
Пров.		Мордвинкин		
Т.контр.				
Н.контр.		Мюнтер		
Утв.				

Д 23В.072.021

Ободок

Лит.	Масса	Масштаб
И	0,28	1:5
Лист	Листов 1	

Лист Б-ПН-2 ГОСТ 19903-74
3-IV-Н8Ст3сп ГОСТ 16523-70

Госстрой СССР ГПИ Горьковский Сантехпроект

Формат А4

Формат	Зона	Поз.	Обозначение	Наименование	Кол.	Примечание
				Документация		
А3			Д 23В.073.000 СБ	Сборочный чертеж		
				Детали		
А4		1	Д 23В.073.001	Обечайка	1	
Б4		2	Д 23В.073.002	Дно		
				Лист Б-ПН-3 Гост 19903-74		
				12Х18Н10Т Гост 5632-72		
				ф820 h16 12,5	1	4 кг
Б4		3	Д 23В.073.003	Накладка		
				Лист Б-ПН-3 Гост 19903-74		
				12Х18Н10Т Гост 5632-72		
				$D80^{-1}\times d40^{+1}$ 25	1	0,08 кг
А4		4	Д 23В.073.004	Отвод	1	

Инв.№ подл. | Подп. и дата | Взам.инв.№ | Инв.№ дубл. | Подп. и дата

Изм.	Лист	№ докум.	Подп.	Дата
Разраб.		Мюнтер		3.11.86
Пров.		Мюнтер		
Нач.отд.		Авашин		
Н.контр.		Мюнтер		
Утв.				

Д 23В.073.000

Бак конденсата дымовых газов

Лит.	Лист	Листов
И		1

Госстрой СССР ГПИ Горьковский Сантехпроект

Типовой проект 903-1-242.87 Альбом 5

Формат	Зона	Поз.	Обозначение	Наименование	Кол.	Примечание
				Документация		
А3			Д23В.074.000 СБ	Сборочный чертеж		
				Сборочные единицы		
А4		1	Д23В.074.010	Корпус	1	
А4		2	Д23В.074.020	Крышка	1	
				Детали		
А4		3	Д23В.074.001	Ось	1	
				Стандартные изделия		
		4		Шайба 12.01.019		
				Гост 11371-78	1	
		5		Шплинт 3.2х20		
				Гост 397-79	1	

Д23В.074.000

Изм.	Лист	№ докум.	Подп.	Дата
Разраб.		Мюнтер		3.11.86
Пров.		Мюнтер		
Нач. отд.		Абашин		
Н. контр.		Мюнтер		
Утв.				

Бак сбора конденсата

Лит.	Лист	Листов
И		1

Госстрой СССР ГПИ Горьковский Сантехпроект

Формат А4

Инв. № подл. | Подпись и дата | Взам. инв. № | Инв. № дубл. | Подпись и дата

Д23В.073.004

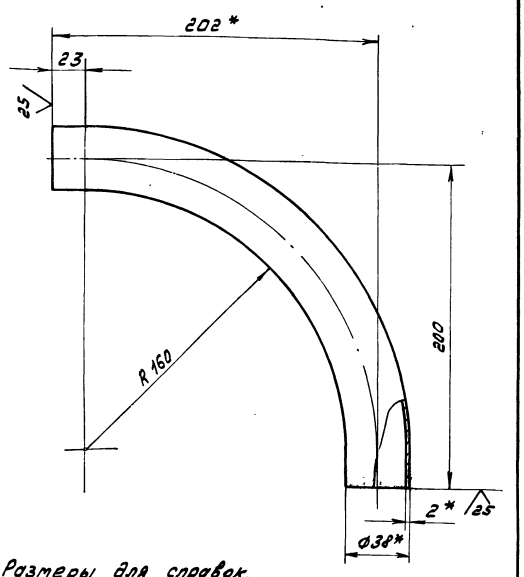

1.* Размеры для справок.

2. $\pm \frac{IT16}{2}$

Д23В.073.004

Изм.	Лист	№ докум.	Подп.	Дата
Разраб.		Мюнтер		3.11.86
Пров.		Мюнтер		
Т. контр.				
Н. контр.		Мюнтер		
Утв.				

Отвод

Труба 38х2 12Х18Н10Т Гост 11068-81

Лит.	Масса	Масштаб
И	0,52	1:2

Лист | Листов 1

Госстрой СССР ГПИ Горьковский Сантехпроект

Формат А4

Инв. № подл. | Подпись и дата | Взам. инв. № | Инв. № дубл. | Подпись и дата

Д23В.074.002

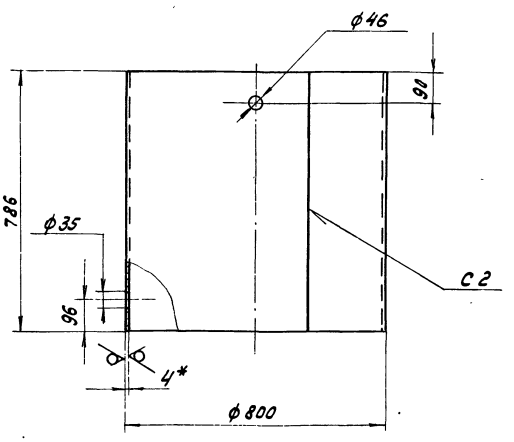

1.* Размеры для справок

2. Н16, h16, $\pm \frac{IT16}{2}$

3. Сварные швы по Гост 5264-80

Д23В.074.002

Изм.	Лист	№ докум.	Подп.	Дата
Разраб.		Мюнтер		3.11.86
Пров.		Мюнтер		
Т. контр.				
Н. контр.		Мюнтер		
Утв.				

Обечайка

Лит.	Масса	Масштаб
И	61.8	1:10

Лист | Листов 1

Лист Б-ПН-4 Гост 19903-74 В Ст3сп Гост 14637-79

Госстрой СССР ГПИ Горьковский Сантехпроект

Формат А4

Инв. № подл. | Подпись и дата | Взам. инв. № | Инв. № дубл. | Подпись и дата

Д23В.073.001

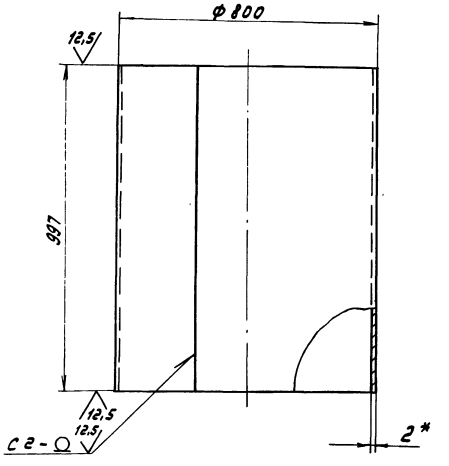

1.* Размеры для справок

2. h16

3. Сварные швы по Гост 14771-76

Д23В.073.001

Изм.	Лист	№ докум.	Подп.	Дата
Разраб.		Мюнтер		3.11.86
Пров.		Мюнтер		
Т. контр.				
Н. контр.		Мюнтер		
Утв.				

Обечайка

Лит.	Масса	Масштаб
И	39,2	1:10

Лист | Листов 1

Лист Б-ПН-2 Гост 19903-74 12Х18Н10Т Гост 5632-72

Госстрой СССР ГПИ Горьковский Сантехпроект

Копир. А. Шарлов 2?189-06 36 Формат А4

Формат	Зона	Поз.	Обозначение	Наименование	Кол.	Примечание
				Д 75 -1 х d 35 +1 25	1	0,11 кг
Б4		10	Д 238.074.011	Накладка		
				Лист 6-ПН-4 ГОСТ 19903-74		
				В Ст 3 сп ГОСТ 14637-79		
				d 85 -1 х d 46 +1 25	1	0,12 кг
Б4		11	Д 238.074.012	Патрубок		
				Труба 45х3 ГОСТ 10704-76		
				Д ГОСТ 10705-80		
				L = 104 h 16 25	4	0,31 кг
Б4		12	Д 238.074.013	Дно		
				Лист 6-ПН-4 ГОСТ 19903-74		
				В Ст 3 сп ГОСТ 14637-79		
				ф 820 h 16 25	1	16,57 кг

Изм. Лист № докум. Подп. Дата — Д 238.074.010 — Лист 2

Формат А4

Формат	Зона	Поз.	Обозначение	Наименование	Кол.	Примечание
				Документация		
А3			Д 238.074.010 СБ	Сборочный чертеж		
				Детали		
А4		1	Д 238.071.007	Петля	2	
А4		2	Д 238.074.002	Обечайка	1	
А4		3	Д 238.074.003	Воронка	2	
Б4		4	Д 238.074.004	Патрубок		
				Труба 22х2 ГОСТ 10704-76		
				Д ГОСТ 10705-80		
				L = 54 h 16 25	2	0,05 кг
А4		5	Д 238.074.005	Фланец	1	
А4		6	Д 238.074.006	Крышка	1	
А4		7	Д 238.074.007	Накладка	1	
Б4		8	Д 238.074.008	Патрубок		
				Труба 34х2,5 ГОСТ 10704-76		
				Д ГОСТ 10705-80		
				L = 104 h 16 25	1	0,2 кг
Б4		9	Д 238.074.009	Накладка		
				Лист 6-ПН-4 ГОСТ 19903-74		
				В Ст 3 сп ГОСТ 14637-79		

Изм. Лист № докум. Подп. Дата — Д 238.074.010 — Корпус

Разраб. Мюнтер 3.11.86 — Пров. Мюнтер — Нач. отд. — Т. контр. Мюнтер — Утв.

Лит. У — Лист 1 — Листов 2

Госстрой СССР ГПИ Горьковский Сантехпроект

Формат А4

Инв. № подл. | Подпись и дата | Взам. инв. № | Инв. № дубл. | Подпись и дата

Д 238.074.000 СБ

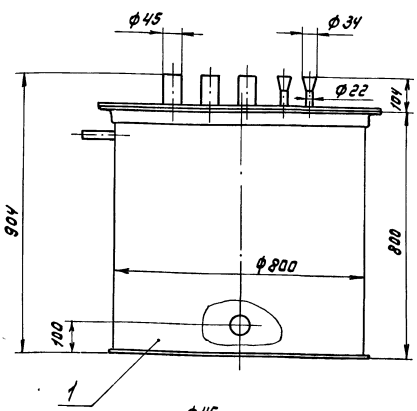

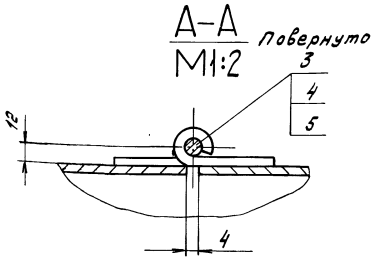

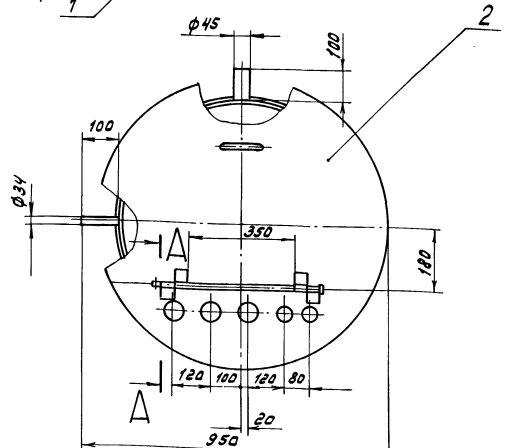

1. Размеры для справок.
2. Покрытие внутренней поверхности: эмаль ВЛ-515 ТУ 6-10-1052-70, грунтовка ВЛ-02 ГОСТ 12707-77, наружную поверхность красить под цвет имеющегося оборудования.

Изм. Лист № докум. Подп. Дата — Д 238.074.000 СБ — Бак сбора конденсата

Разраб. Мюнтер 3.11.86 — Пров. Мюнтер — Т. контр. — Нач. отд. Абашин — Н. контр. Мюнтер — Утв.

Лит. У — Масса 111 — Масштаб 1:10 — Лист — Листов 1

Госстрой СССР ГПИ Горьковский Сантехпроект

Копир. Алексеев 22189-06 37 Формат А3

Инв. № подл. | Подпись и дата | Взам. инв. № | Инв. № дубл. | Подпись и дата

Типовой проект 903-1-242.87 Альбом 5

Д23В.074.005

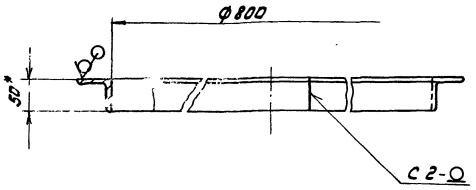

1.* Размеры для справок
2. Н 16
3. Сварные швы по Гост 5264-80

Изм.	Лист	№ докум.	Подп.	Дата	Д23В.074.005			
Разраб.		Мюнтер		3.11.86	Фланец	Лит.	Масса	Масштаб
Пров.		Мюнтер				И	7.82	1:5
Т.контр.						Лист	Листов 1	
Н.контр.		Мюнтер			Уголок 50×50×5-Б-Гост 8509-72 / В Ст3сп Гост 535-79	Госстрой СССР ГПИ Горьковский Сантехпроект		
Утв.								

Формат А4

Д23В.074.003

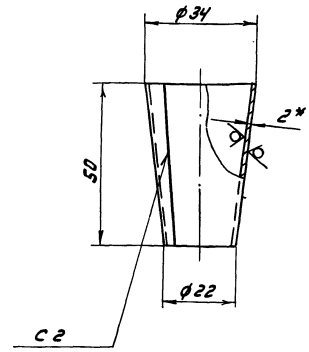

1.* Размеры для справок
2. h 16
3. Сварные швы по Гост 5264-80

Изм.	Лист	№ докум.	Подп.	Дата	Д23В.074.003			
Разраб.		Мюнтер		3.11.86	Воронка	Лит.	Масса	Масштаб
Пров.		Мюнтер				И	0.07	1:1
Т.контр.						Лист	Листов 1	
Н.контр.		Мюнтер			Лист Б-ПН-2 Гост 19903-74 / 3-IV-Н-В Ст3сп Гост 16523-70	Госстрой СССР ГПИ Горьковский Сантехпроект		
Утв.								

Формат А4

Д23В.074.010 СБ

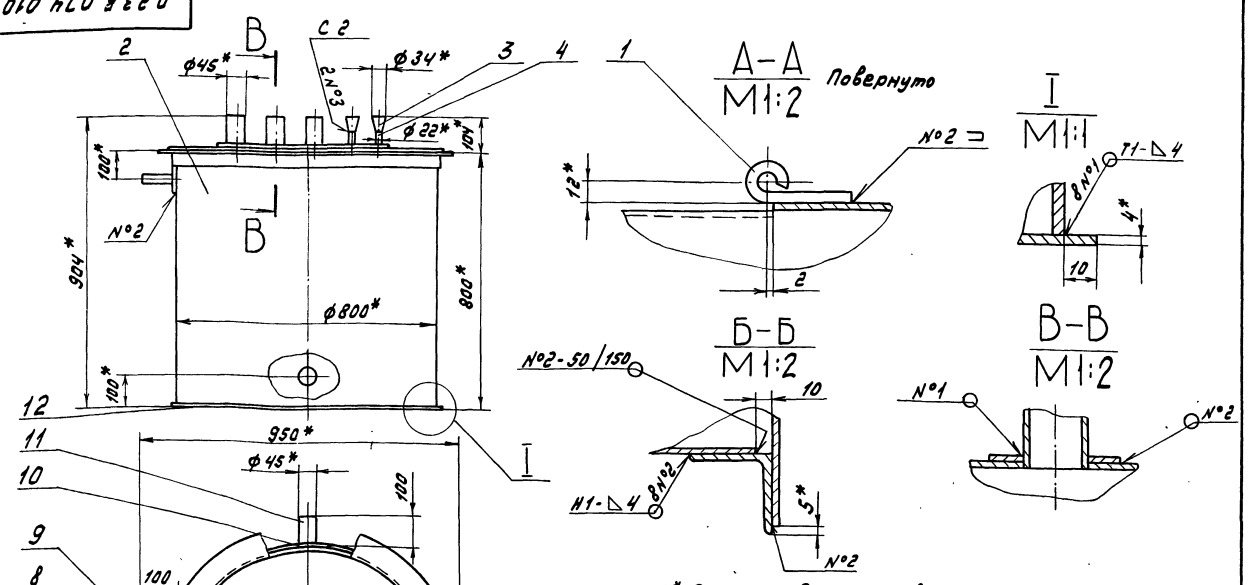

1.* Размеры для справок
2. Н16, h16, $\pm\frac{IT16}{2}$
3. Сварные швы по Гост 5264-80
4. Сборку проверить на герметичность наливом воды на полную высоту по Гост 3285-77
Течь не допускается

Изм.	Лист	№ докум.	Подп.	Дата	Д23В.074.010 СБ			
Разраб.		Мюнтер		3.11.86	Корпус	Лит.	Масса	Масштаб
Пров.		Мюнтер				И	95	1:10
Т.контр.						Лист	Листов 1	
Нач.отд.						Госстрой СССР ГПИ Горьковский Сантехпроект		
Н.контр.		Мюнтер						
Утв.								

Копир. [illegible] 22189-06 38 Формат А3

Д 238.074.020 СБ

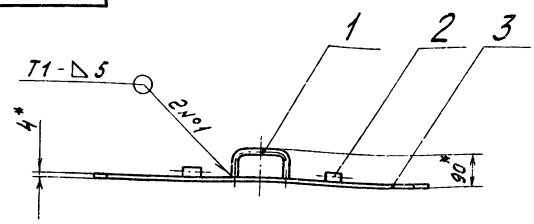

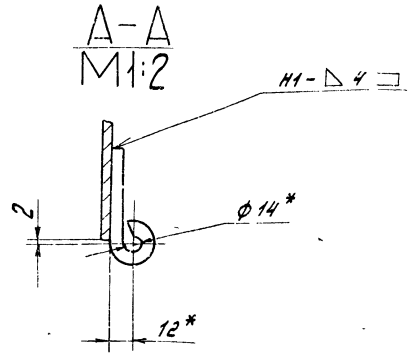

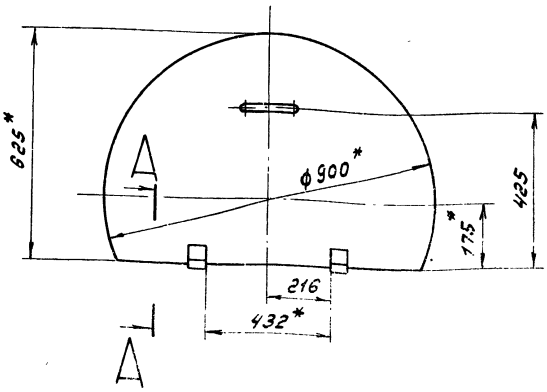

1.* Размеры для справок.
2. ± IT16/2
3. Сварные швы по Гост 5264-80

Типовой проект 903-1-242.87 Альбом 5

Инв.№подл. | Подп. и дата | Взам.инв.№ | Инв.№дубл. | Подп. и дата

Изм.	Лист	№ докум.	Подп.	Дата
Разраб.		Мюнтер		3.11.86
Пров.		Мюнтер		
Т.контр.				
Н.контр.		Мюнтер		
Утв.				

Д 238.074.020 СБ

Крышка

Лит.	Масса	Масштаб
У	15.5	1:10

Лист	Листов

Госстрой СССР ГПИ Горьковский Сантехпроект

Формат А3

Д 238.074.006

(V)

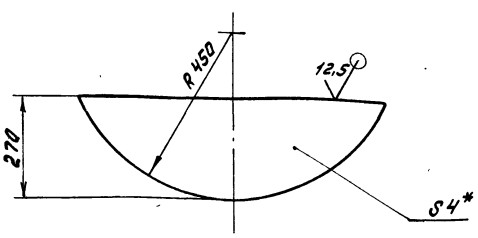

1.* Размеры для справок
2. ± IT16/2
3. Сварные швы по Гост 5264-80

Изм.	Лист	№ докум.	Подп.	Дата
Разраб.		Мюнтер		3.11.86
Пров.		Мюнтер		
Т.контр.				
Н.контр.		Мюнтер		
Утв.				

Д 238.074.006

Крышка

Лит.	Масса	Масштаб
У	467	1:5

Лист	Листов 1

Лист Б-ПН-4 Гост 19903-74 / В Ст3сп Гост 14637-79

Госстрой СССР ГПИ Горьковский Сантехпроект

Формат А4

Формат	Зона	Поз.	Обозначение	Наименование	Кол.	Примечание
				Документация		
А3			Д 238.074.020 СБ	Сборочный чертеж		
				Детали		
А4		1	Д 238.068.005	Ручка	1	
А4		2	Д 238.071.007	Петля	2	
А4		3	Д 238.074.015	Крышка	1	

Изм.	Лист	№ докум.	Подп.	Дата
Разраб.		Мюнтер		3.11.86
Пров.		Мюнтер		
Нач.отд.				
Н.контр.		Мюнтер		
Утв.				

Д 238.074.020

Крышка

Лит.	Лист	Листов
У		1

Госстрой СССР ГПИ Горьковский Сантехпроект

Формат А

Инв.№подл. | Подп. и дата | Взам.инв.№ | Инв.№дубл. | Подп. и дата

Д238.075.001

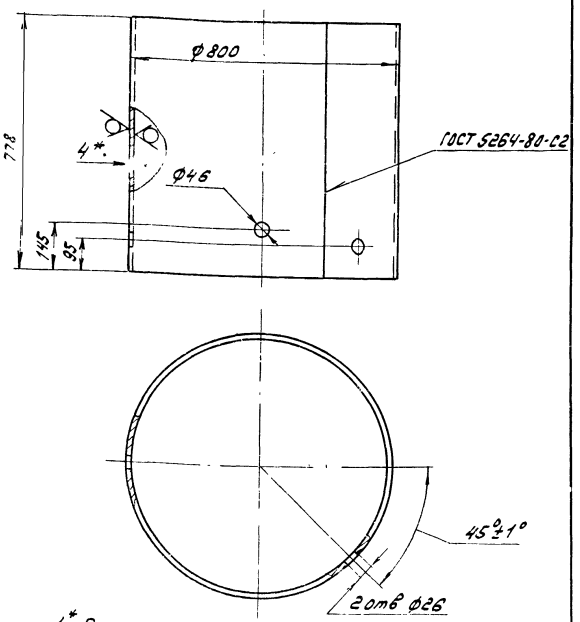

1* Размеры для справок
2. H16, h16, $\pm \frac{IT16}{2}$

Изм.	Лист	№ докум.	Подп.	Дата
Разраб.		Ольденберг		9.11.86
Пров.		Мюнтер		
Т.контр.				
Н.контр.		Мюнтер		
Утв.				

Д238.075.001

Обечайка

Лит.	Масса	Масштаб
У	61	1:10
Лист	Листов 1	

Лист Б-ПН-4 ГОСТ 19903-74
В Ст3сп ГОСТ 14637-79

Госстрой СССР ГПИ Горьковский Сантехпроект

Формат А4

Формат	Зона	Поз.	Обозначение	Наименование	Кол.	Примечание
				Документация		
А3			Д238.075.000 СБ	Сборочный чертеж		
				Сборочные единицы		
А4		1	Д238.068.040-03	Крышка	1	
А4		2	Д238.075.010	Корпус	1	
				Детали		
А4		3	Д238.068.011-03	Прокладка	1	
				Стандартные изделия		
		5		Болт М12х25.36 ГОСТ 7798-70	12	
		6		Гайка М12.4 ГОСТ 5915-70	12	

Изм.	Лист	№ докум.	Подп.	Дата
Разраб.		Ольденберг		9.11.86
Пров.		Мюнтер		
Нач.отд.		Абашин		
Н.контр.		Мюнтер		
Утв.				

Д238.075.000

Бак замазученных вод

Лит.	Лист	Листов
У		1

Госстрой СССР ГПИ Горьковский Сантехпроект

Формат А4

Д238.074.015

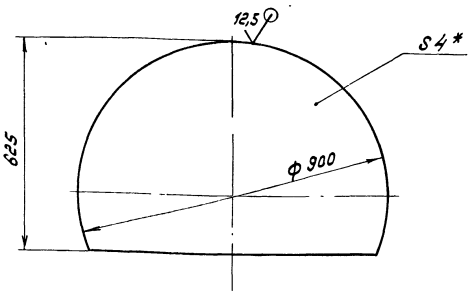

1.* Размеры для справок.
2. h16, $\pm \frac{IT16}{2}$

Изм.	Лист	№ докум.	Подп.	Дата
Разраб.		Мюнтер		9.11.86
Пров.		Мюнтер		
Т.контр.				
Н.контр.		Мюнтер		
Утв.				

Д238.074.015

Крышка

Лит.	Масса	Масштаб
У	14.9	1:10
Лист	Листов 1	

Лист Б-ПН-4 ГОСТ 19903-74
В Ст3сп ГОСТ 14637-79

Госстрой СССР ГПИ Горьковский Сантехпроект

Формат А4

Д238.074.007

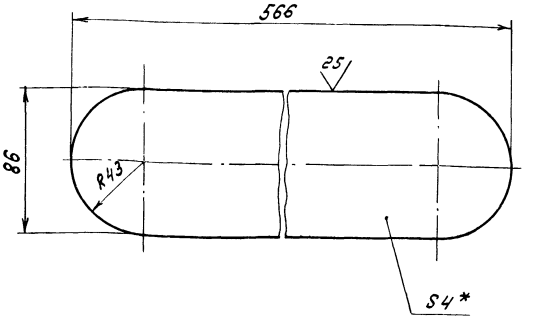

1.* Размеры для справок.
2. h16, $\pm \frac{IT16}{2}$

Изм.	Лист	№ докум.	Подп.	Дата
Разраб.		Мюнтер		3.2.87
Пров.		Мюнтер		
Т.контр.				
Н.контр.		Мюнтер		
Утв.				

Д238.074.007

Накладка

Лит.	Масса	Масштаб
У	1.4	1:2
Лист	Листов 1	

Лист Б-ПН-4 ГОСТ 19903-74
В Ст3сп ГОСТ 14637-79

Госстрой СССР ГПИ Горьковский Сантехпроект

Формат А4

Типовой проект 903-1-242.87 Альбом 5

Формат	Зона	Поз.	Обозначение	Наименование	Кол.	Примечание
Б4		7	Д 23В.075.005	Патрубок		
				Труба 45×3 ГОСТ 10704-76		
				Д ГОСТ 10705-80		
				L=79 h16 25	1	0,25кг
Б4		8	Д 23В.075.006	Накладка		
				Лист Б-ПН-4 ГОСТ 19903-74		
				В Ст3сп ГОСТ 14637-79		
				Д 65^{-1} x d 26^{+1} 25	2	0,9кг
А4		9	Д 23В.075.007	Змеевик	1	
				Стандартные изделия		
		11		Отвод 90° 45×2,5		
				ГОСТ 17375-83	1	

Изм.	Лист	№ докум.	Подп.	Дата	Д 23В.075.010	Лист 2

Формат А4

Формат	Зона	Поз.	Обозначение	Наименование	Кол.	Примечание
				Документация		
А3			Д 23В.075.010 СБ	Сборочный чертеж		
				Детали		
А4		1	Д 23В.068.006-03	Фланец	1	
А4		2	Д 23В.068.018	Дно	1	
А4		3	Д 23В.075.001	Обечайка	1	
Б4		4	Д 23В.075.002	Патрубок		
				Труба 45×3 ГОСТ 10704-76		
				Д ГОСТ 10705-80		
				L=45 h16 25	1	0,14кг
Б4		5	Д 23В.075.003	Патрубок		
				Труба 45×3 ГОСТ 10704-76		
				Д ГОСТ 10705-80		
				L=70 h16 25	1	0,22кг
Б4		6	Д 23В.075.004	Накладка		
				Лист Б-ПН-4 ГОСТ 19903-74		
				В Ст3сп ГОСТ 14637-79		
				Д 85^{-1} x d 46^{+1} 25	2	0,12кг

Подп. и дата | Инв. № дубл. | Взам. инв. № | Подп. и дата | Инв. № подл.

Изм.	Лист	№ докум.	Подп.	Дата	Д 23В.075.010			
Разраб.		Гольденберг		3.11.86	Корпус	Лит.	Лист	Листов
Пров.		Мюнтер				И	1	2
Нач. отд.						Госстрой СССР ГПИ Горьковский Сантехпроект		
Н. контр.		Мюнтер						
Утв.								

Формат А4

Д 23В.075.000 СБ

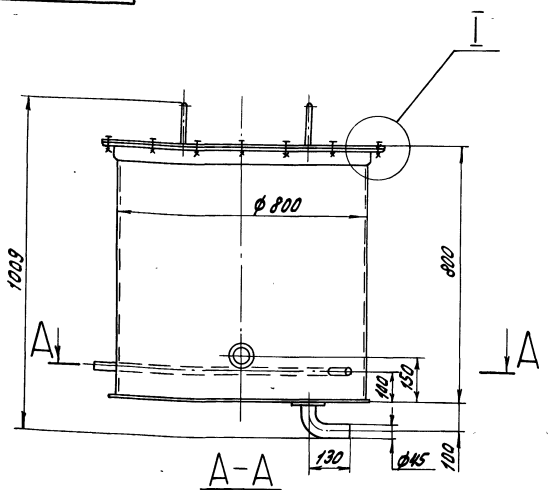

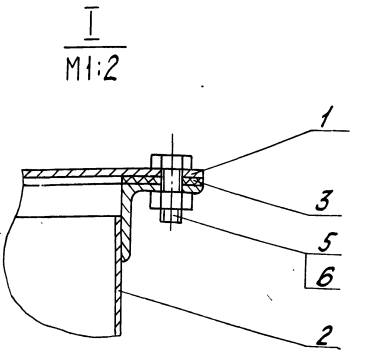

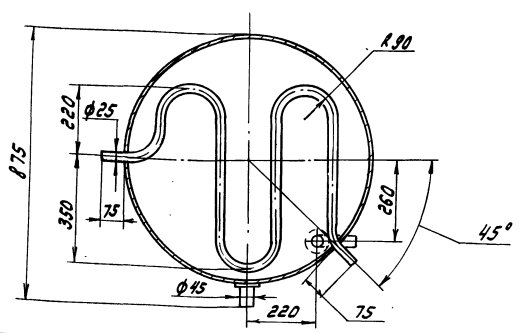

1. Размеры для справок
2. Покрытие внутренней поверхности эмаль ВП-515 ТУ 6-10-1052-70, грунтовка ВЛ-02 ГОСТ 12707-77 Наружную поверхность красить под цвет имеющегося оборудования

Изм.	Лист	№ докум.	Подп.	Дата	Д 23В.075.000 СБ			
Разраб.		Гольденберг		3.11.86	Бак замазученных вод	Лит.	Масса	Масштаб
Пров.		Мюнтер				И	115	1:10
Т. контр.						Лист	Листов 1	
Нач. отд.		Абашин				Госстрой СССР ГПИ Горьковский Сантехпроект		
Н. контр.		Мюнтер						
Утв.								

 Копировал: [signature] Формат А3

Типовой проект 903-1-242.87 Альбом 5

Формат	Зона	Поз.	Обозначение	Наименование	Кол.	Примечание
				Документация		
А2			Д 23Б.019.000 СБ	Сборочный чертеж		
				Сборочные единицы		
А4		1	Д 23Б.019.010	Смеситель	1	
				Детали		
А3		2	Д 23Б.019.001	Сопло	1	
А4		3	Д 23Б.019.002	Патрубок	2	
А4		4	Д 23Б.019.003	Хомут	2	
А4		5	Д 23Б.019.004	Вкладыш	2	
А4		6	Д 23Б.019.005	Ниппель	2	
				Стандартные изделия		
		7		Вентиль запорный муфтовый 15б1бР Ду15; Ру16 Гост 9086-74	2	
		8		Винт М6х25.36 Гост 1491-80	2	
		9		Гайка М6.4 Гост 5915-70	2	

Инв. № подл. | Подп. и дата | Взам. инв. № | Инв. № дубл. | Подп. и дата

Изм.	Лист	№ докум.	Подп.	Дата
Разраб.		Мюнтер		3.11.86
Пров.		Мюнтер		
Нач. отд.		Абашин		
Н. контр.		Мюнтер		
Утв.				

Д 23Б.019.000

Приспособление для очистки калорифера

Лит.	Лист	Листов
У		1

Госстрой СССР ГПИ Горьковский Сантехпроект

Формат А4

Д 23Б.075.007

25 V(V)

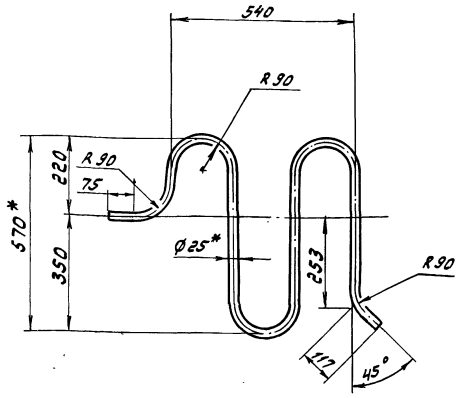

1.* Размеры для справок

2. $\pm \frac{IT16}{2}$

Изм.	Лист	№ докум.	Подп.	Дата
Разраб.		Гольденберг		3.11.86
Пров.		Мюнтер		
Т. контр.				
Н. контр.		Мюнтер		
Утв.				

Д 23Б.075.007

Змеевик

Труба 25х2 Гост 10704-76 / Д Гост 10705-80

Лит.	Масса	Масштаб
У	2,3	1:10

Лист	Листов 1

Госстрой СССР ГПИ Горьковский Сантехпроект

Формат А4

Д 23Б.075.010 СБ

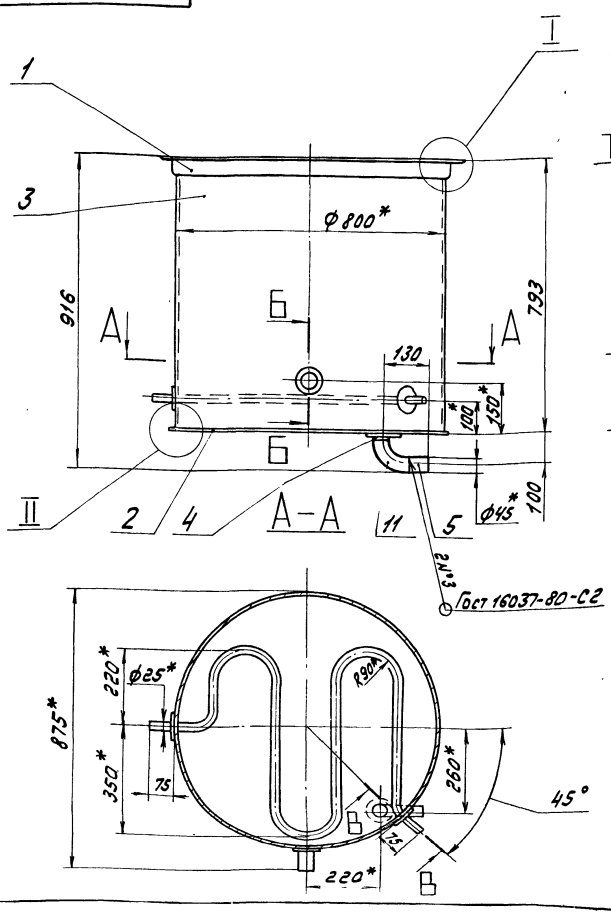

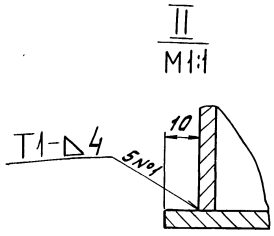

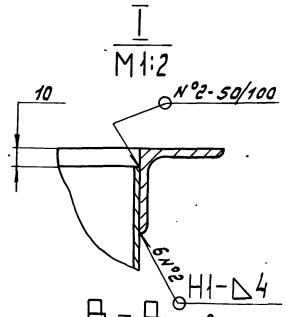

В-В повернуто

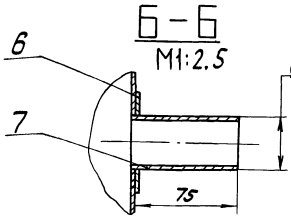

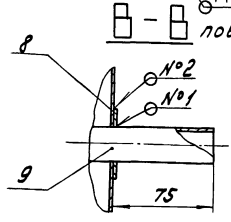

1. Размеры для справок
2. $\pm \frac{IT16}{2}$
3. Сварные швы по ГОСТ 5264-80, кроме указанных особо
4. Сборку проверить на герметичность наливом воды на полную высоту по ГОСТ 3285-77 Течь не допускается

Изм.	Лист	№ докум.	Подп.	Дата
Разраб.		Гольденберг		3.11.86
Пров.		Мюнтер		
Т. контр.				
Н. контр.		Мюнтер		
Утв.				

Д 23Б.075.010 СБ

Корпус

Лит.	Масса	Масштаб
У	94,5	1:10

Лист	Листов 1

Госстрой СССР ГПИ Горьковский Сантехпроект

Копировал:

Формат А3

Инв. № подл. | Подп. и дата | Взам. инв. № | Инв. № дубл. | Подп. и дата

Типовой проект 903-1-242.87 Альбом 5

Д23Б.019.000 СБ

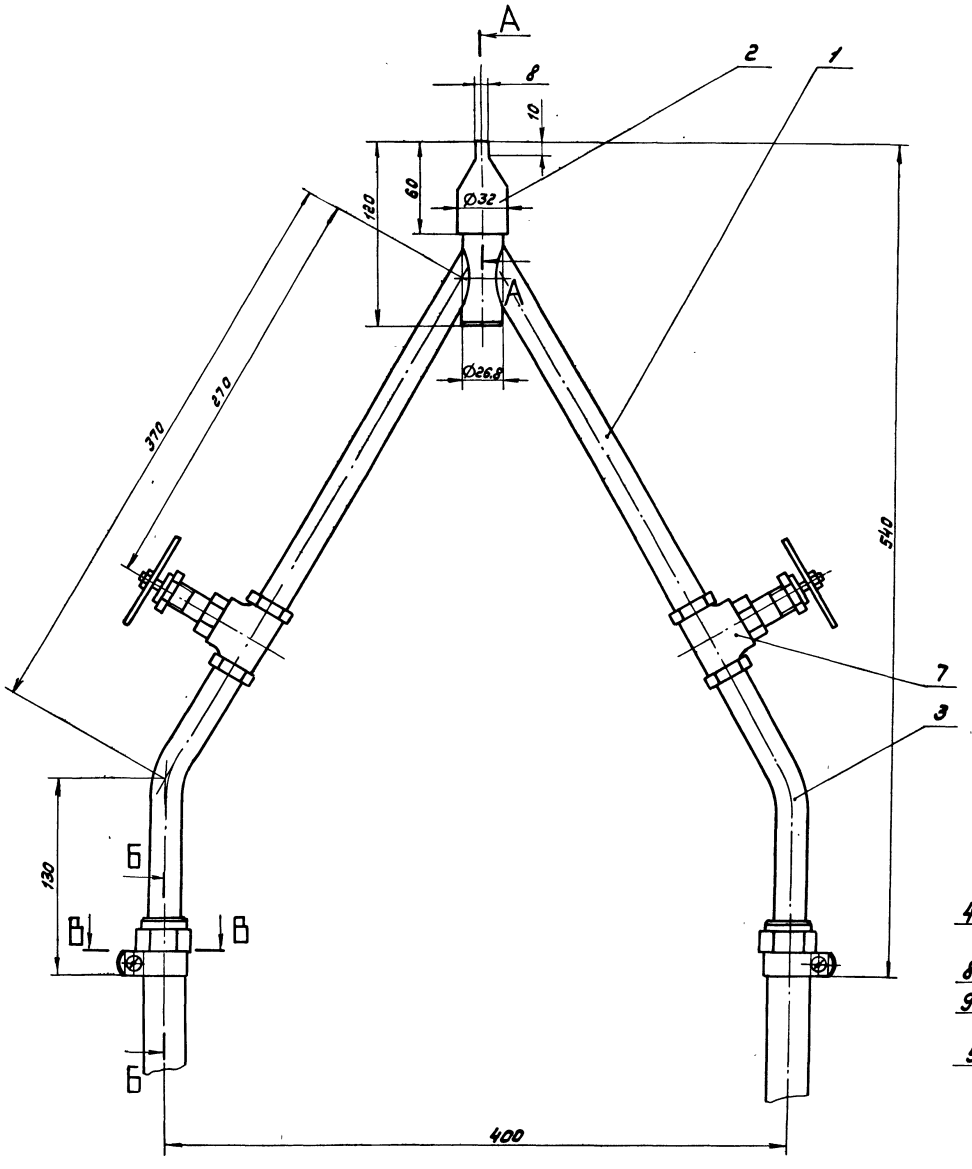

А-А
М 1:1

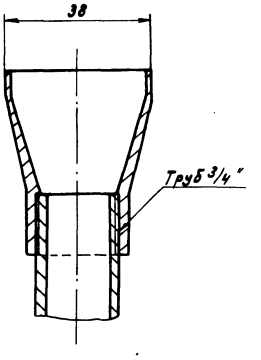

В-В
М 1:1

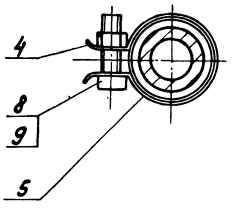

Б-Б
М 1:1

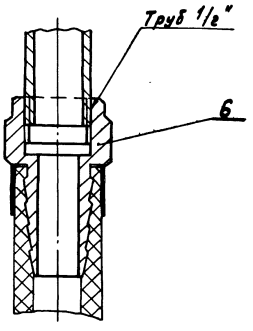

1. Размеры для справок.

2. Сборку испытать на прочность и плотность водой пробным гидравлическим давлением $P_{пр.}=5$ кгс/см² с выдержкой в течение 10 мин., после чего давление снизить до рабочего $P_{раб.}=2$ кгс/см² и произвести осмотр сборки. Течь не допускается.

					Д23Б.019.000 СБ			
Изм.	Лист	№ докум.	Подп.	Дата	Приспособление для очистки калорифера	Лит.	Масса	Масштаб
Разраб.		Мюнтер		3.11.86		И	2	1:2
Пров.		Мюнтер				Лист	Листов 1	
Т.контр.						Госстрой СССР ГПИ Горьковский Сантехпроект		
Нач.отд.		Ябашин						
Н.контр.		Мюнтер						
Утв.								

Инв.№ подл. | Подпись и дата | Взам.инв.№ | Инв.№ дубл. | Подпись и дата

Копир. Ямаелов 22189 06 43 Формат А2

Типовой проект 903-1-242.87 Альбом 5

Д23Б.019.003

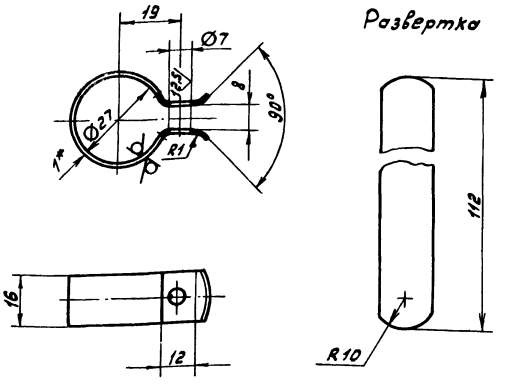

1.* Размеры для справок
2. $\pm\frac{IT16}{2}$.

Изм.	Лист	№ докум.	Подп.	Дата	Д23Б.019.003			
Разраб.		Мюнтер		3.11.86	Хомут	Лит.	Масса	Масштаб
Пров.		Мюнтер				И	0.013	1:1
Т.контр.						Лист	Листов 1	
Н.контр.		Мюнтер			Лист Б-ПН-1 ГОСТ 19903-74 / 3-Б-Н-В Ст3сп ГОСТ 16523-70	Госстрой СССР ГПИ Горьковский Сантехпроект		
Утв.								

Формат А4

Д23Б.019.002

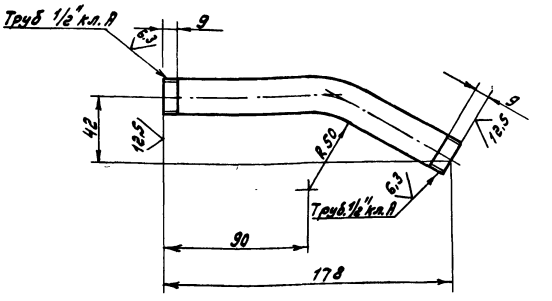

Длина развертки - 187 мм.

$\pm\frac{IT16}{2}$.

Изм.	Лист	№ докум.	Подп.	Дата	Д23Б.019.002			
Разраб.		Мюнтер		3.11.86	Патрубок	Лит.	Масса	Масштаб
Пров.		Мюнтер				И	0,2	1:2
Т.контр.						Лист	Листов 1	
Н.контр.		Мюнтер			Труба 15х2,8 ГОСТ 3262-75	Госстрой СССР ГПИ Горьковский Сантехпроект		
Утв.								

Формат А4

Д23Б.019.001

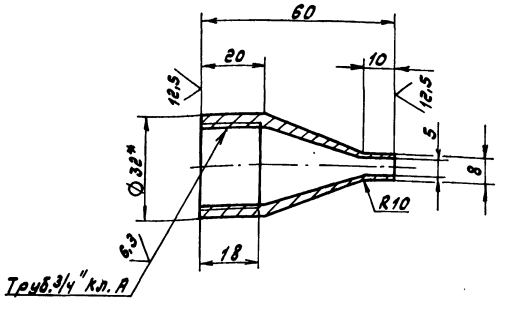

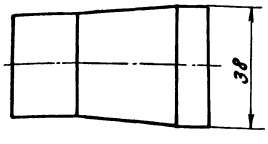

Заготовка

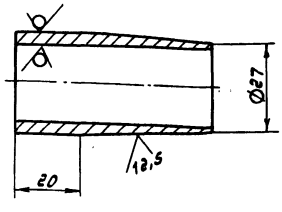

1.* Размеры для справок.
2. $\pm\frac{IT16}{2}$.

Изм.	Лист	№ докум.	Подп.	Дата	Д23Б.019.001.			
Разраб.		Мюнтер		3.11.86	Сопло	Лит.	Масса	Масштаб
Пров.		Мюнтер				И	0,1	1:1
Т.контр.						Лист	Листов 1	
Н.контр.		Мюнтер			Труба 32х4 ГОСТ 8732-78 / Д ГОСТ 8731-74	Госстрой СССР ГПИ Горьковский Сантехпроект		
Утв.								

Инв. № подл. | Подпись и дата | Взам. инв. № | Инв. № дубл. | Подпись и дата

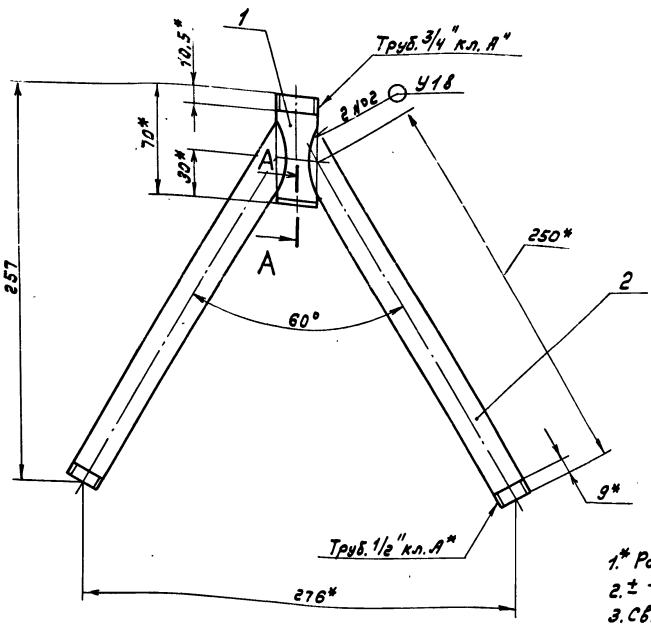

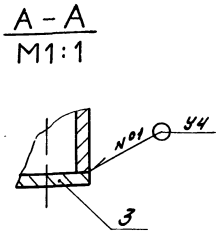

1.* Размеры для справок.
2. ± IT16/2
3. Сварные швы №1 по ГОСТ 5264-80, №2 по ГОСТ 16037-80.

Изм.	Лист	№ докум.	Подп.	Дата
Разраб.		Мюнтер		3.11.86
Пров.		Мюнтер		
Т.контр.				
Н.контр.		Мюнтер		
Утв.				

Д 23Б. 019. 010 СБ

Смеситель

Лит.	Масса	Масштаб
У	0.72	1:2
Лист	Листов 1	

Госстрой СССР ГПИ Горьковский Сантехпроект

Формат А3

25 (✓)

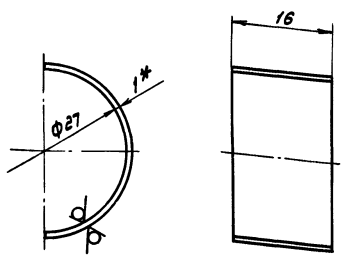

1.* Размеры для справок
2. ± IT16/2

Изм.	Лист	№ докум.	Подп.	Дата
Разраб.		Мюнтер		3.11.86
Пров.		Мюнтер		
Т.контр.				
Н.контр.		Мюнтер		
Утв.				

Д 23Б. 019. 004

Вкладыш

Лит.	Масса	Масштаб
У	0.004	2:1
Лист	Листов 1	

Лист Б-ПН-1 ГОСТ 19903-74
3-IV-Н-ВСт3сп ГОСТ 16523-70

Госстрой СССР ГПИ Горьковский Сантехпроект

Формат А4

Формат	Зона	Поз.	Обозначение	Наименование	Кол.	Примечание
				Документация		
А3			Д 23Б. 019. 010 СБ	Сборочный чертеж		
				Детали		
А4		1	Д 23Б. 019. 006	Трубка	1	
А4		2	Д 23Б. 019. 007	Трубка	2	
Б4		3	Д 23Б. 019. 008	Заглушка		
				Лист Б-ПН-4 ГОСТ 19903-74		
				ВСт3сп ГОСТ 14637-79		
				ф26 h 16 25/	1	0,015 кг

Изм.	Лист	№ докум.	Подп.	Дата
Разраб.		Мюнтер		3.11.86
Пров.		Мюнтер		
Нач.отд				
Н.контр.		Мюнтер		
Утв.				

Д 23Б. 019. 010

Смеситель

Лит.	Лист	Листов
У		1

Госстрой СССР ГПИ Горьковский Сантехпроект

Типовой проект 903-1-242.87 Альбом 5

Д22Д.000.001

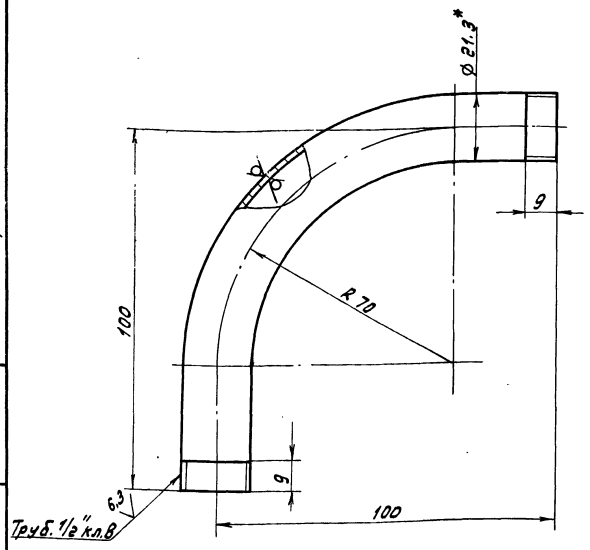

1.* Размеры для справок.
2. $\pm \frac{IT16}{2}$

Изм.	Лист	№ докум.	Подп.	Дата	Д22Д.000.001	Лит.	Масса	Масштаб
Разраб.		Мюнтер		3.11.86	Штуцер	И	0.2	1:1
Пров.		Мюнтер				Лист	Листов 1	
Т.контр.					Труба 15×2,8 ГОСТ 3262-75	Госстрой СССР ГПИ Горьковский Сантехпроект		
Н.контр.		Мюнтер						
Утв.								

Формат А4

Д23Б.019.007

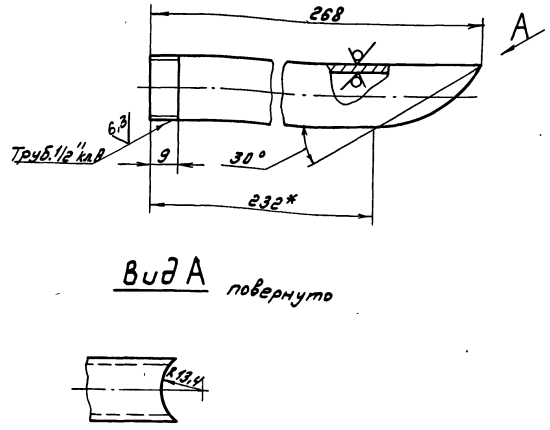

Вид А повернуто

$\pm \frac{IT16}{2}$.

Изм.	Лист	№ докум.	Подп.	Дата	Д23Б.019.007	Лит.	Масса	Масштаб
Разраб.		Мюнтер		3.11.86	Трубка	И	0.3	1:1
Пров.		Мюнтер				Лист	Листов 1	
Т.контр.					Труба 15×2,8 ГОСТ 3262-75	Госстрой СССР ГПИ Горьковский Сантехпроект		
Н.контр.		Мюнтер						
Утв.								

Формат А4

Д23Б.019.006

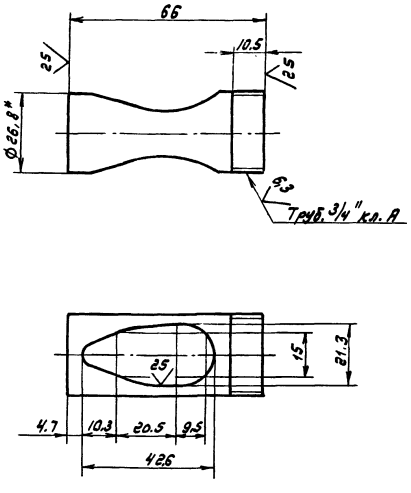

1.* Размеры для справок.
2 $\pm \frac{IT16}{2}$

Изм.	Лист	№ докум.	Подп.	Дата	Д23Б.019.006	Лит.	Масса	Масштаб
Разраб.		Мюнтер		3.11.86	Трубка	И	0.1	1:1
Пров.		Мюнтер				Лист	Листов 1	
Т.контр.					Труба 20×2,8 ГОСТ 3262-75	Госстрой СССР ГПИ Горьковский Сантехпроект		
Н.контр.		Мюнтер						
Утв.								

Формат А4

Д23Б.019.005

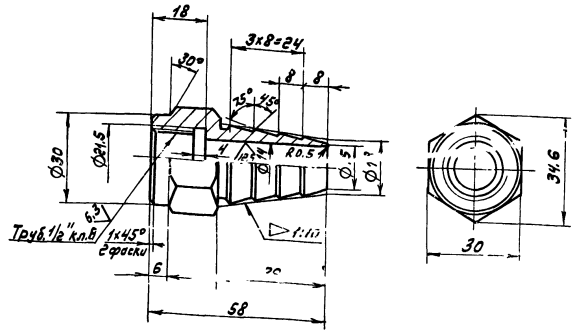

H 14, h14, $\pm \frac{IT14}{2}$.

Изм.	Лист	№ докум.	Подп.	Дата	Д23Б.019.005	Лит.	Масса	Масштаб
Разраб.		Мюнтер		3.11.86	Ниппель	И	0.15	1:1
Пров.		Мюнтер				Лист	Листов 1	
Т.контр.					В Ст 3 сп ГОСТ 380-71	Госстрой СССР ГПИ Горьковский Сантехпроект		
Н.контр.		Мюнтер						
Утв.								

Формат А4

22189-06 46 Копир.

Д22Д.042.000 СБ

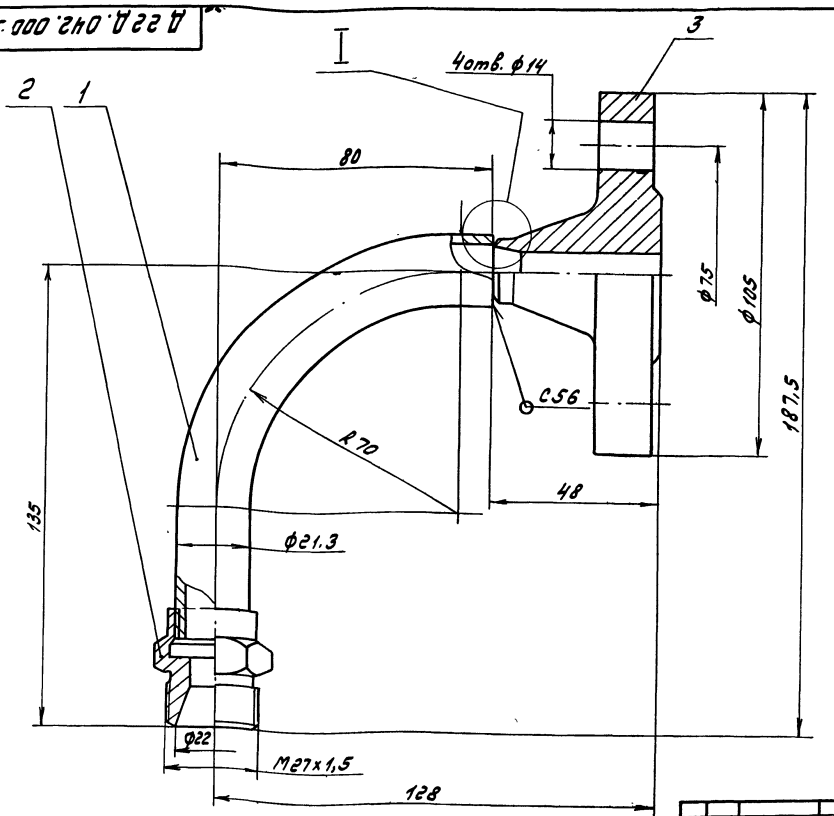

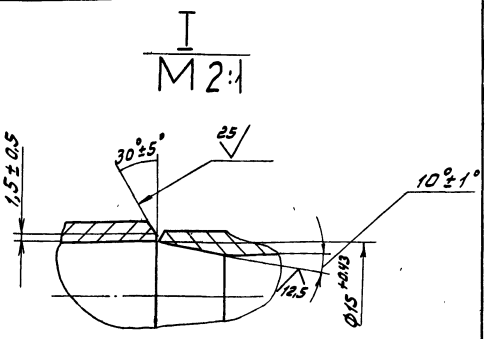

1. Размеры для справок.
2. Сварной шов по Гост 5264-80

Изм.	Лист	№ докум.	Подп.	Дата	Д22Д.042.000 СБ			
Разраб.		Мюнтер		3.11.86	Штуцер фланцевый	Лит.	Масса	Масштаб
Пров.		Мюнтер				И	1.4	1:1
Т.контр.						Лист	Листов 1	
Нач.отд.		Абашин				Госстрой СССР ГПИ Горьковский Сантехпроект		
Н.контр.		Мюнтер						
Утв.								

Формат А3

Д22Д.042.001

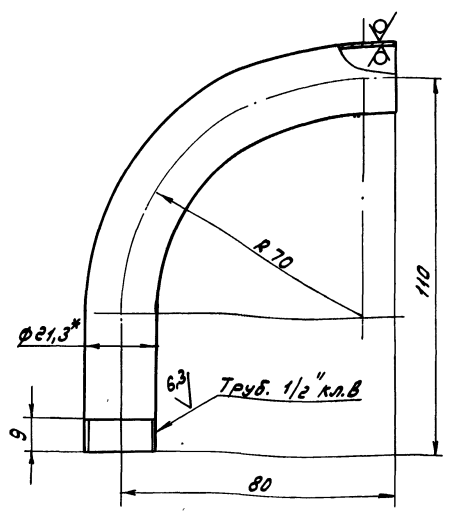

1.* Размеры для справок.
2. $\pm \frac{IT16}{2}$

Изм.	Лист	№ докум.	Подп.	Дата	Д22Д.042.001			
Разраб.		Мюнтер		3.11.86	Отвод	Лит.	Масса	Масштаб
Пров.		Мюнтер				И	0.2	1:1
Т.контр.						Лист	Листов 1	
Н.контр.		Мюнтер			Труба 15x2,8 Гост 3262-75	Госстрой СССР ГПИ Горьковский Сантехпроект		
Утв.								

Формат А4

Формат	Зона	Поз.	Обозначение	Наименование	Кол.	Примечание
				Документация		
А3			Д22Д.042.000 СБ	Сборочный чертеж		
				Детали		
А4		1	Д22Д.042.001	Отвод	1	
А4		2	Д22Д.042.002	Штуцер	1	
				Стандартные изделия		
		3		Фланец 1-15-63 Ст25 ГОСТ 12821-80	1	

Изм.	Лист	№ докум.	Подп.	Дата	Д22Д.042.000			
Разраб.		Мюнтер		3.11.86	Штуцер фланцевый	Лит.	Лист	Листов
Пров.		Мюнтер				И		1
Нач.отд.		Абашин				Госстрой СССР ГПИ Горьковский Сантехпроект		
Н.контр.		Мюнтер						
Утв.								

Формат А4

Типовой проект 903-1-242.87 Альбом 5

Инв.№подл. | Подп. и дата | Взам.инв.№ | Инв.№дубл. | Подп. и дата

22189-06 47 Копировал: [signature]

Д22Д.042.002

Типовой проект 903-1-242.87 Альбом 5

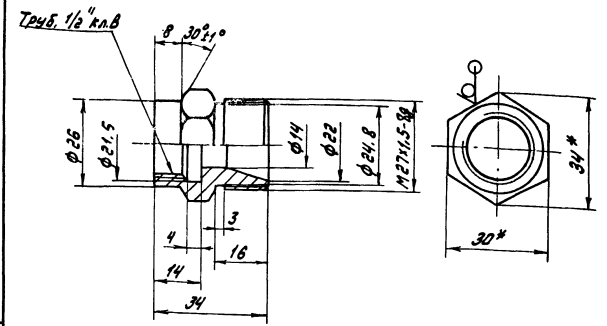

Н 14, h 14, ± 17 14/2

Изм.	Лист	№ докум.	Подп.	Дата
Разраб.		Мюнтер		3.11.87
Пров.		Мюнтер		
Т.контр.				
Н.контр.		Мюнтер		
Утв.				

Д22Д.042.002

Штуцер

Лит.	Масса	Масштаб
И	0,14	1:1

Лист | Листов 1

шестигр. 30-А-ГОСТ2879-79
35-Б ГОСТ 1050-74

Госстрой СССР ГПИ Горьковский Сантехпроект

Формат А4

Формат	Зона	Поз.	Обозначение	Наименование	Кол.	Примечание
				Документация		
А3			Д22Д.043.000 СБ	Сборочный чертеж		
				Детали		
А4		1	Д22Д.043.001	Гайка	2	
А4		2	Д22Д.043.002	Ниппель	2	
А4		3	Д22Д.043.003	Ушко	2	
Б4		4	Д22Д.043.004	Лента		
				Лента 10лс-ПН-НТ-4-НО-0,3х5		
				ГОСТ 503-71		
				L = 220 h16 25	2	
Б4		5	Д22Д.043.005	Шплинт	2	
				Стандартные изделия		
				Шплинт 4х14-001 ГОСТ397-79		
				(заготовка для Д22Д.043.004)		
				Материалы		
		6		Рукав Пар-2(Х)-1Б16-3Б-ХП		
				ГОСТ 18698-79	4	м

Изм.	Лист	№ докум.	Подп.	Дата
Разраб.		Мюнтер		3.11.86
Пров.		Мюнтер		
Нач.отд.		Абашин		
Н.контр.		Мюнтер		
Утв.				

Д22Д.043.000

Устройство продувочное переносное

Лит.	Лист	Листов
И		1

Госстрой СССР ГПИ Горьковский Сантехпроект

Формат А4

Д22Д.043.000 СБ

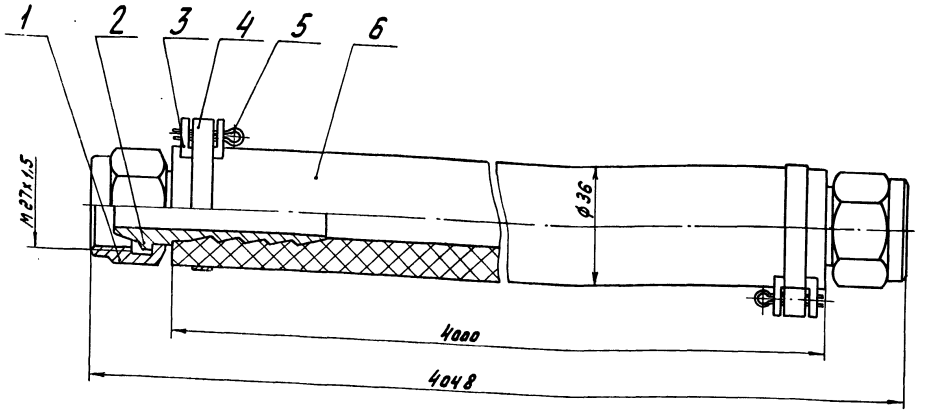

Поз. 5

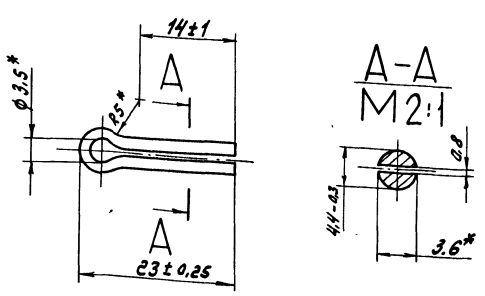

Размеры для справок

Изм.	Лист	№ докум.	Подп.	Дата
Разраб.		Мюнтер		3.11.86
Пров.		Мюнтер		
Т.контр.				
Нач.отд.		Абашин		
Н.контр.		Мюнтер		
Утв.				

Д22Д.043.000 СБ

Устройство продувочное переносное

Лит.	Масса	Масштаб
И	4	1:1

Лист | Листов 1

Госстрой СССР ГПИ Горьковский Сантехпроект

22189-06 48 Копировал:

Формат А3

Типовой проект 903-1-242.87 Альбом 5

Формат	Зона	Поз.	Обозначение	Наименование	Кол.	Примечание
				Документация		
А3			Д 23Д.406.000 СБ	Сборочный чертеж		
				Детали		
А3		1	Д 23Д.406.001	Ребро	1	
		2	-01	Ребро	1	
Б4		3	Д 23Д.406.002	Настил	1	
				лист ромб 0-ПН-3.0 Б Ст3сп		
				ГОСТ 8568-77	1	17,3кг

Инв. № подл. | Подп. и дата | Взам. инв. № | Инв. № дубл. | Подп. и дата

Изм.	Лист	№ докум.	Подп.	Дата
Разраб.		Мюнтер		3.11.86
Пров.		Мюнтер		
Нач. отд.		Абашин		
Н. контр.		Мюнтер		
Утв.				

Д 23Д.406.000

Трап

Лит.	Лист	Листов
И		1

Госстрой СССР ГПИ Горьковский Сантехпроект

Формат А4

Д 22Д.043.003

12,5

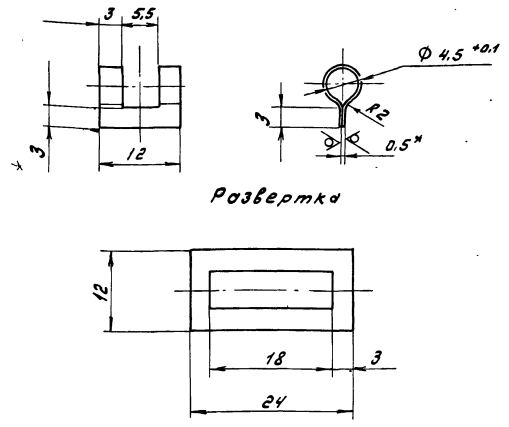

1.* Размеры для справок.

2. H16, h16, ± IT16/2

Инв. № подл. | Подп. и дата | Взам. инв. № | Инв. № дубл. | Подп. и дата

Изм.	Лист	№ докум.	Подп.	Дата
Разраб.		Мюнтер		3.11.86
Пров.		Мюнтер		
Т. контр.				
Н. контр.		Мюнтер		
Утв.				

Д 22Д.043.003

Ушко

Лит.	Масса	Масштаб
И	0.004	2:1

Лист | Листов 1

Лист Б-ПН-0,5 Гост 19903-74 / 3-IV-Н-В Ст3сп Гост 16523-70

Госстрой СССР ГПИ Горьковский Сантехпроект

Формат А4

Д 22Д.043.002

6,3

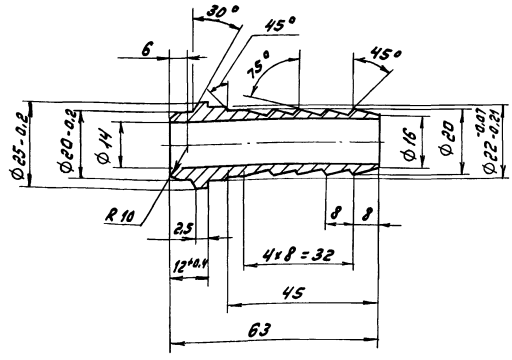

H14, h14, ± IT14/2

Инв. № подл. | Подп. и дата | Взам. инв. № | Инв. № дубл. | Подп. и дата

Изм.	Лист	№ докум.	Подп.	Дата
Разраб.		Мюнтер		2.2.87
Пров.		Мюнтер		
Т. контр.				
Н. контр.		Мюнтер		
Утв.				

Д 22Д.043.002

Ниппель

Лит.	Масса	Масштаб
И	0,110	2:1

Лист | Листов 1

Круг 28-В-Гост 2590-71 / 35-В-Гост 1050-74

Госстрой СССР ГПИ Горьковский Сантехпроект

Формат А4

Д 22Д.043.001

6,3

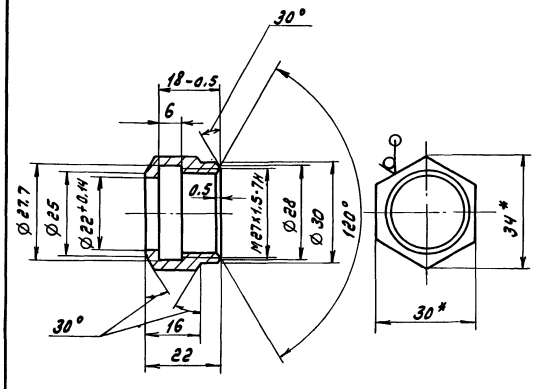

1.* Размеры для справок

2. H14, h14, ± IT14/2

Инв. № подл. | Подп. и дата | Взам. инв. № | Инв. № дубл. | Подп. и дата

Изм.	Лист	№ докум.	Подп.	Дата
Разраб.		Мюнтер		2.2.87
Пров.		Мюнтер		
Т. контр.				
Н. контр.		Мюнтер		
Утв.				

Д 22Д.043.001

Гайка

Лит.	Масса	Масштаб
И	0,06	1:1

Лист | Листов 1

Шестигр. 30-А-Гост 2879-79 / 35-Б Гост 1050-74

Госстрой СССР ГПИ Горьковский Сантехпроект

Формат А4

22189-06 49 Копировал: А.Маслов

Д23Д.406.001

Типовой проект 903-1-242.87 Альбом 5

Инв.№подл. | Подп. и дата | Взам.инв.№ | Инв.№дубл. | Подп. и дата

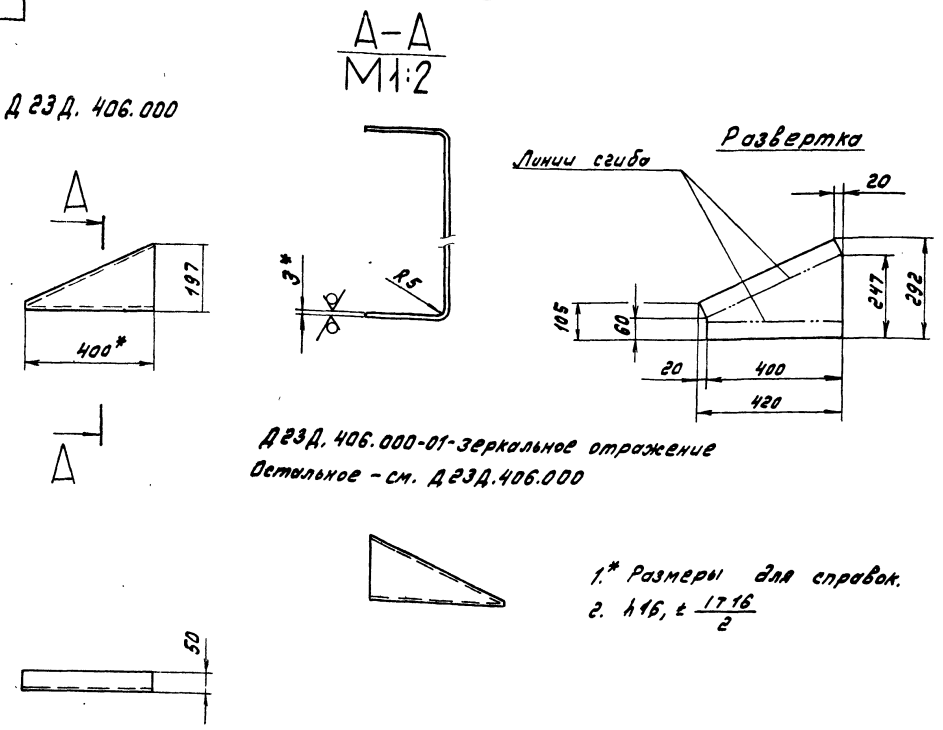

1.* Размеры для справок.

2. $h16, \pm \frac{IT16}{2}$

Изм.	Лист	№ докум.	Подп.	Дата	Д23Д.406.001			
Разраб.		Мюнтер		3.2.87	Ребро	Лит.	Масса	Масштаб
Пров.		Мюнтер				И	2	1:10
Т.контр.						Лист	Листов 1	
Н.контр.		Мюнтер			Лист Б-ПН-3 Гост 19903-74 / 3-IV-Н-8Ст3сп Гост 16523-70	Госстрой СССР ГПИ Горьковский Сантехпроект		
Утв.								

Формат А3

Д23Д.406.000СБ

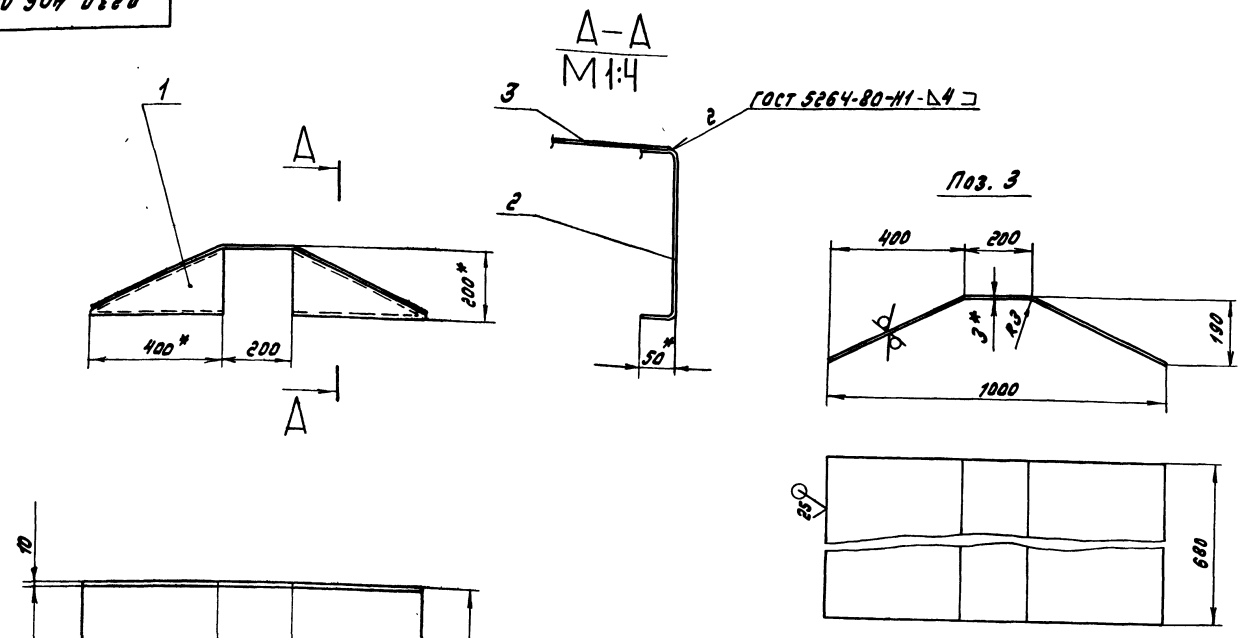

1.* Размеры для справок.

2. $h16, \pm \frac{IT16}{2}$

Изм.	Лист	№ докум.	Подп.	Дата	Д23Д.406.000СБ			
Разраб.		Мюнтер		3.11.87	Трап	Лит.	Масса	Масштаб
Пров.		Мюнтер				И	25,5	1:10
Т.контр.						Лист	Листов 1	
Нач.отд.		Абашин				Госстрой СССР ГПИ Горьковский Сантехпроект		
Н.контр.		Мюнтер						
Утв.								

Копировал: [signature]

Формат А3

Д23Д. 407. 000СБ

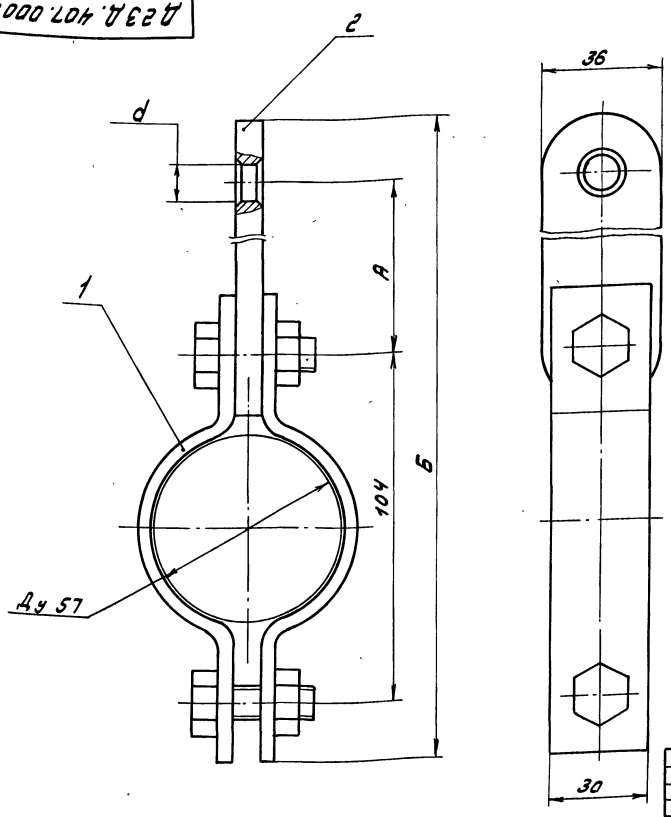

Обозначение	Размеры, мм			Масса, кг
	А	Б	d	
Д23Д. 407. 000	108	248	25	0,8
-01	140	284	20	0,85
-02	210	354	14	1.05

Размеры для справок.

Изм.	Лист	№ докум.	Подп.	Дата	Д23Д. 407. 000 СБ			
Разраб.		Мюнтер		3.11.86	Подвеска	Лит.	Масса	Масштаб
Пров.		Мюнтер				У	См. табл.	—
Т. контр.						Лист	Листов 1	
Н. контр.		Мюнтер				Госстрой СССР ГПИ Горьковский Сантехпроект		
Утв.								

Формат А3

Д23А. 407. 001

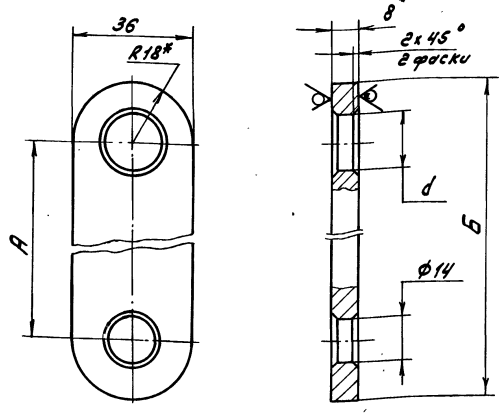

Обозначение	Размеры, мм			Масса, кг
	А	Б	d	
Д23Д. 407. 001	108	144	25	0,27
-01	140	176	20	0,35
-02	210	246	14	0,52

1.* Размеры для справок
2. H14, h14, $\pm \frac{IT14}{2}$

Изм.	Лист	№ докум.	Подп.	Дата	Д23Д. 407. 001			
Разраб.		Мюнтер		3.11.86	Серьга	Лит.	Масса	Масштаб
Пров.		Мюнтер				У	см. табл.	—
Т. контр.						Лист	Листов 1	
Н. контр.		Мюнтер			Лист Б-ПН-8 Гост 19903-74 В Ст3сп ГОСТ 14637-79	Госстрой СССР ГПИ Горьковский Сантехпроект		
Утв.								

Формат	Зона	Поз.	Обозначение	Наименование	Кол.	Примечание
				Документация		
А3			Д23Д. 407. 000 СБ	Сборочный чертеж		
				Стандартные изделия		
		1		Хомут Г-57-200 ГОСТ 16127-78	1	
				Переменные данные для исполнений		
				Д23Д 407.000 Детали		
А4		2	Д23Д. 407. 001	Серьга	1	
				Д23Д. 407. 000-01 Детали		
А4		2	Д23Д. 407. 001-01	Серьга	1	
				Д23Д. 407. 000-02 Детали		
А4		2	Д23Д. 407. 001-02	Серьга	1	

Инв. № подл. | Подп. и дата | Взам. инв. № | Инв. № дубл. | Подп. и дата

Изм.	Лист	№ докум.	Подп.	Дата	Д23Д. 407. 000			
Разраб.		Мюнтер		3.11.86	Подвеска	Лит.	Лист	Листов
Пров.		Мюнтер				У	1	
Нач. отд.		Авашин				Госстрой СССР ГПИ Горьковский Сантехпроект		
Н. контр.		Мюнтер						
Утв.								

Типовой проект 903-1-242.87 Альбом 5

Д 12Г. 175. 002

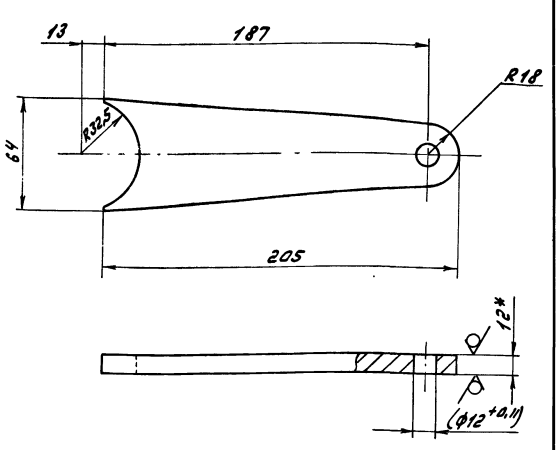

1.* Размеры для справок
2. ± IT16/2
3. Размеры в скобках – после сборки

Изм.	Лист	№ докум.	Подп.	Дата
Разраб.		Козина		28.1.87
Пров.		Корчков		
Т.контр.				
Н.контр.		Мюнтер		
Утв.				

Рычаг

Лит.	Масса	Масштаб
У	0,9	1:2
Лист	Листов 1	

Лист Б-ПН-12 ГОСТ 19903-74
В Ст3сп ГОСТ 14637-79

Госстрой СССР ГПИ Горьковский Сантехпроект

Д 12Г. 175. 002

Формат А4

Д 12Г. 175. 001

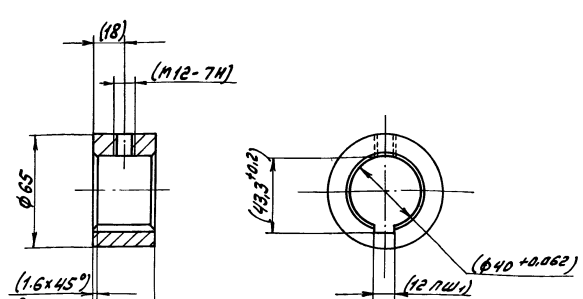

1. ± IT16/2
2. Размеры в скобках – после сборки

Изм.	Лист	№ докум.	Подп.	Дата
Разраб.		Козина		28.1.87
Пров.		Корчков		
Т.контр.				
Н.контр.		Мюнтер		
Утв.				

Втулка

Лит.	Масса	Масштаб
У	0,5	1:2
Лист	Листов 1	

В Ст3 сп ГОСТ 380-71

Госстрой СССР ГПИ Горьковский Сантехпроект

Д 12Г. 175. 001

Формат А4

Формат	Зона	Поз.	Обозначение	Наименование	Кол.	Примечание
				Документация		
А4			Д 12Г. 175. 000 СБ	Сборочный чертеж		
				Детали		
А4		1	Д 12Г. 175. 001	Втулка	1	
А4		2	Д 12Г. 175. 002	Рычаг	1	

Д 12Г. 175. 000

Изм.	Лист	№ докум.	Подп.	Дата
Разраб.		Козина		28.1.87
Пров.		Корчков		
Нач.отд.		Авашин		
Н.контр.		Мюнтер		
Утв.				

Рычаг

Лит.	Лист	Листов
У		1

Госстрой СССР ГПИ Горьковский Сантехпроект

Д 12Г. 175. 000 СБ

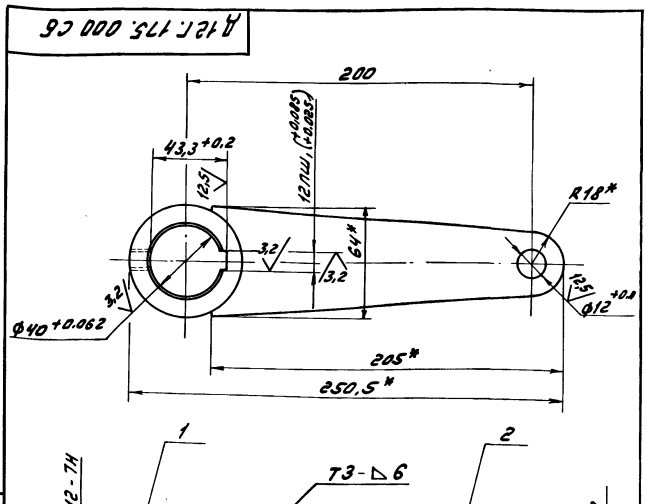

1.* Размеры для справок
2. ± IT16/2
3. Сварные швы по ГОСТ 5264-80

Изм.	Лист	№ докум.	Подп.	Дата
Разраб.		Козина		28.1.87
Пров.		Корчков		
Т.контр.				
Нач.отд.		Авашин		
Н.контр.		Мюнтер		
Утв.				

Рычаг

Лит.	Масса	Масштаб
У	1,4	1:2
Лист	Листов 1	

Госстрой СССР ГПИ Горьковский Сантехпроект

gost.e-ecolog.ru