ТИПОВОЙ ПРОЕКТ

903-1-242.87

КОТЕЛЬНАЯ

С 4 КОТЛАМИ ДЕ-10-14 ГМ

СИСТЕМА ТЕПЛОСНАБЖЕНИЯ ЗАКРЫТАЯ.

ТОПЛИВО-ГАЗ, РЕЗЕРВ-МАЗУТ.

ЗДАНИЕ ИЗ СБОРНЫХ

ЖЕЛЕЗОБЕТОННЫХ КОНСТРУКЦИЙ

Альбом 4

ЧАСТЬ 1 СТР. 2-51

gost.e-ecolog.ru

Лицензия 3 2 88 г

ТИПОВОЙ ПРОЕКТ
903-1-242.87

КОТЕЛЬНАЯ С 4 КОТЛАМИ ДЕ-10-14 ГМ. СИСТЕМА ТЕПЛОСНАБЖЕНИЯ ЗАКРЫТАЯ. ТОПЛИВО-ГАЗ, РЕЗЕРВ-МАЗУТ. ЗДАНИЕ ИЗ СБОРНЫХ ЖЕЛЕЗОБЕТОННЫХ КОНСТРУКЦИЙ.

АЛЬБОМ 4

Металлоконструкции технологические. Рабочие чертежи.

РАЗРАБОТАН:
ГПИ „Горьковский Сантехпроект"

УТВЕРЖДЕН
Госстроем СССР протокол №4-43 от 17.04.87 г.

Главный инженер института Фалалеев Ю.П.
Главный инженер проекта Гусева Т.Г.

Содержание альбома

Обозначение	Наименование	Стр.
	Содержание	2,3
Д 21А. 776. 000 СБ	Короб всасывающий	4
Д 21 А. 776. 000	Короб всасывающий	
Д 21 А. 776. 001	Накладка	
Д 21А. 776. 010 СБ	Воздухозаборник	5
Д 21 А. 776. 010	Воздухозаборник	
Д 21 А. 776. 020	Короб	
Д 21 А. 776. 020 СБ	Короб	6
Д 21 А. 776. 005	Стенка	
Д 21 А. 776. 030	Фланец	
Д 21 А. 776. 030 СБ	Фланец	7
Д 21 А. 776. 040	Короб	
Д 21 А. 776. 040 СБ	Короб	8
Д 21 А. 776. 016	Стенка	
Д 21 А. 776. 050	Отвод	
Д 21 А. 776. 050 СБ	Отвод	9
Д 21 А. 776. 025	Стенка	
Д 21 А. 776. 026	Стенка	
Д 21 А. 776. 027	Стенка	10
Д 21 А. 776. 031	Ребро	
Д 21 А. 776. 032	Ребро	
Д 21 А. 777. 000	Короб всасывающий с заслонкой	11
Д 21 А. 777. 000 СБ	Короб всасывающий с заслонкой	
Д 21 А. 777. 010	Картон всасывающий	12
Д 21 А. 777. 002	Прокладка	
Д 21 А. 777. 020	Корпус	
Д 21 А. 777. 010 СБ	Картон всасывающий	13
Д 21 А. 777. 020 СБ	Корпус	14
Д 21 А. 777. 020 СБ	Корпус	15
Д 21 А. 777. 005	Обечайка	
Д 21 А. 777. 006	Конус	
Д 21 А. 777. 007	Стенка	16
Д 21 А. 777. 009	Стенка	
Д 21 А. 777. 011	Вставка	17
Д 21 А. 777. 012	Стенка	
Д 21 А. 777. 013	Ребро	18
Д 21 А. 777. 019	Фланец	
Д 21 А. 777. 030	Крышка	
Д 21 А. 777. 026	Обечайка	
Д 21 А. 777. 030 СБ	Крышка	19
Д 21 А. 777. 027	Фланец	
Д 21 А. 777. 029	Ручка	
Д 21 А. 777. 040 СБ	Короб	20
Д 21 А. 777. 040	Короб	
Д 21 А. 777. 032	Стенка	
Д 21 А. 777. 033	Ребро	21
Д 21 А. 777. 039	Крышка	
Д 21 А. 777. 050	Тройник с заслонкой	
Д 21 А. 777. 050 СБ	Тройник с заслонкой	22
Д 21 А. 777. 050 СБ	Тройник с заслонкой	23
Д 21 А. 777. 041	Подшипник	
Д 21 А. 777. 042	Прокладка	
Д 21 А. 777. 053	Стенка	
Д 21 А. 777. 043	Подшипник	24
Д 21 А. 777. 044	Крышка сальника	
Д 21 А. 777. 046	Прокладка	
Д 21 А. 777. 045	Валик	25
Д 21 А. 777. 060	Тройник	
Д 21 А. 777. 060 СБ	Тройник	26
Д 21 А. 777. 051	Стенка	27
Д 21 А. 777. 055	Стенка	
Д 21 А. 777. 070	Заслонка	
Д 21 А. 777. 070 СБ	Заслонка	28
Д 21 А. 777. 068	Лист	
Д 21 А. 777. 069	Лист	
Д 21 А. 777. 071	Ребро	29
Д 21 А. 777. 080	Короб	
Д 21 А. 777. 080 СБ	Короб	30
Д 21 А. 777. 074	Стенка	
Д 21 А. 777. 090	Короб всасывающий	

Обозначение	Наименование	Стр.
Д 21 А. 777. 100	Короб всасывающий	30
Д 21 А. 777. 090 СБ	Короб всасывающий	31
Д 21 А. 777. 100 СБ	Короб всасывающий	32
Д 21 А. 777. 083	Стенка	33
Д 21 А. 777. 084	Ребро	
Д 21 А. 777. 085	Ребро	
Д 21 А. 777. 086	Стенка	
Д 21 А. 777. 110	Фланец	34
Д 21 А. 777. 110 СБ	Фланец	
Д 21 А. 778. 000	Короб напорный	35
Д 21 А. 778. 000 СБ	Короб напорный	
Д 21 А. 778. 001	Стенка	36
Д 21 А. 778. 002	Стенка	
Д 21 А. 778. 003	Стенка	
Д 21 А. 778. 004	Боковина	
Д 21 А. 778. 005	Боковина	37
Д 21 А. 778. 006	Стенка	
Д 21 А. 778. 010	Люк лаза	
Д 21 А. 778. 012	Прокладка	38
Д 21 А. 778. 010 СБ	Люк лаза	
Д 21 А. 778. 020	Фланец	
Д 21 А. 778. 020 СБ	Фланец	
Д 21 А. 778. 030 СБ	Крышка	39
Д 21 А. 778. 030	Крышка	
Д 21 А. 778. 018	Уголок	
Д 21 А. 778. 040	Фланец	40
Д 21 А. 778. 040 СБ	Фланец	
Д 20 Б. 023. 000	Вставка гибкая	
Д 20 Б. 023. 001	Рукав	
Д 20 Б. 023. 000 СБ	Вставка гибкая	41
Д 20 Б. 023. 010	Обечайка с фланцем	
Д 20 Б. 023. 002	Обечайка	
Д 20 Б. 023. 010 СБ	Обечайка с фланцем	
Д 20 Б. 023. 003	Фланец	42
Д 20 Б. 023. 020	Хомут	
Д 20 Б. 024. 000	Вставка гибкая	43
Д 20 Б. 024. 010	Вставка	
Д 20 Б. 023. 020 СБ	Хомут	
Д 20 Б. 024. 000	Вставка гибкая	44
Д 23 Д. 393. 000	Опора кармана	
Д 23 Д. 393. 001	Планка	
Д 20 Б. 024. 010 СБ	Вставка	45
Д 23 Д. 393. 000 СБ	Опора кармана	46
Д 23 Д. 393. 002	Планка	
Д 23 Д. 393. 003	Планка	
Д 20 А. 647. 000	Короб	47
Д 20 А. 647. 001	Стенка	
Д 20 А. 648. 000	Короб	
Д 20 А. 647. 000 СБ	Короб	48,49
Д 20 А. 647. 003	Стенка	49
Д 20 А. 647. 005	Стенка	50
Д 20 А. 647. 006	Стенка	
Д 20 А. 648. 000 СБ	Короб	51
Д 20 А. 648. 001	Стенка	
Д 20 А. 648. 002	Стенка	
Д 20 А. 649. 000	Короб	52
Д 20 А. 649. 008	Крышка	
Д 20 А. 649. 010	Короб	
Д 20 А. 649. 000 СБ	Короб	53
Д 20 А. 649. 010 СБ	Короб	54
Д 20 А. 649. 002	Стенка	55
Д 20 А. 649. 004	Стенка	
Д 20 А. 649. 020	Короб с заслонкой	56
Д 20 А. 649. 009	Прокладка	
Д 20 А. 649. 011	Подшипник задний	
Д 20 А. 649. 020 СБ	Короб с заслонкой	57
Д 20 А. 649. 012	Прокладка	58
Д 20 А. 649. 013	Кольцо	
Д 20 А. 649. 014	Подшипник передний	
Д 20 А. 649. 030	Короб	59

Типовой проект 903-1-242.87 Альбом 4 часть 1

Обозначение	Наименование	Стр.
Д20А.649.015	Крышка сальника	59
Д20А.649.030СБ	Короб	60
Д20А.649.016	Вал	61
Д20А.649.023	Стенка	
Д20А.649.026	Стенка	
Д20А.649.040	Заслонка	
Д20А.649.040СБ	Заслонка	62
Д20А.649.036	Лист	
Д20А.649.037	Лист	
Д20А.649.038	Ребро	63
Д20А.649.043	Стенка	
Д20А.649.050	Карман всасывающий	
Д20А.649.050СБ	Карман всасывающий	64
Д20А.649.039	Стенка	65
Д20А.649.045	Стенка	
Д20А.649.049	Стенка	
Д20А.649.052	Корпус	66
Д20А.649.053	Патрубок	
Д20А.649.054	Фланец	
Д20А.649.055	Труба	67
Д20А.649.056	Труба	
Д20А.650.000	Короб	
Д20А.650.000СБ	Короб	68
Д20А.650.001	Патрубок	69
Д20А.650.002	Стенка	
Д20А.650.004	Ребро	
Д20А.650.003	Стенка	70
Д20А.650.011	Стенка	
Д20А.650.012	Ребро	
Д20А.651.000	Короб	71
Д20А.651.004	Стенка	
Д20А.651.000СБ	Короб	72
Д20А.651.003	Стенка	73
Д20А.651.005	Стенка	
Д20А.651.011	Ребро	
Д20А.651.013	Стенка	74
Д20А.651.017	Ребро	
Д20А.651.018	Стенка	
Д20А.652.000	Короб	
Д20А.652.000СБ	Короб	75
Д20А.652.010	Диффузор	76
Д20А.652.003	Стенка	
Д20А.652.004	Стенка	
Д20А.652.010СБ	Диффузор	77
Д20А.652.007	Стенка	78
Д20А.652.020	Отвод	
Д20А.652.020СБ	Отвод	
Д20А.652.013	Стенка	79
Д20А.652.014	Стенка	
Д20А.652.015	Стенка	
Д20А.652.030	Короб	
Д20А.652.030СБ	Короб	80
Д20А.652.040	Отвод	
Д20А.652.023	Стенка	
Д20А.652.040СБ	Отвод	81
Д20А.652.024	Стенка	
Д20А.652.025	Стенка	82
Д22А.029.000	Сетка	
Д22А.029.000СБ	Сетка	
Д22А.029.001	Фланец	
Д22Г.063.000	Шкаф аккумуляторный	83
Д22Г.063.001	Обечайка	
Д22Г.063.002	Крышка	
Д22Г.063.000СБ	Шкаф аккумуляторный	84
Д22Г.063.004	Фланец	85
Д22Г.063.005	Подкладка	
Д22Г.063.006	Стойка	
Д22Г.064.000	Шкаф для прибора давления	86

Обозначение	Наименование	Стр.
Д22Г.064.000СБ	Шкаф для прибора давления	86
Д22Г.064.001	Ушко	
Д22Г.064.002	Петля	87
Д22Г.064.003	Ушко	
Д22Г.064.010	Дверь	
Д22Г.064.010СБ	Дверь	
Д22Г.064.004	Каркас	88
Д22Г.064.007	Лист	
Д22Г.064.020	Корпус	
Д22Г.064.020СБ	Корпус	89
Д22Г.065.000	Устройство для задержания герметика	
Д22Г.065.000СБ	Устройство для задержания герметика	90
Д22Г.065.005	Труба	91
Д22Г.065.007	Лист	
Д22Г.065.009	Лист	
Д22Г.065.011	Лист	
Д23Д.394.000	Площадка соединительная	92
Д23Д.394.003	Стойка	
Д23Д.394.000СБ	Площадка соединительная	93
Д23Д.394.004	Поручень	94
Д23Д.394.006	Ребро	
Д23Д.395.000	Площадка дополнительная	
Д23Д.395.000СБ	Площадка дополнительная	95
Д23Д.396.000	Площадка дополнительная	
Д23Д.396.000СБ	Площадка дополнительная	
Д23Д.395.001	Поручень	96
Д23Д.399.000	Опора	
Д23Д.399.000СБ	Опора	97
Д23Д.399.003	Лист	
Д23Д.400.000	Опора	
Д23Д.400.000СБ	Опора	98
Д23Д.470.000	Опора	
Д23Д.470.001	Стойка	
Д23Д.470.000СБ	Опора	99
Д12В.137.000	Диафрагма с коническим входом Ду34мм, Ру2,5МПа	
Д12В.137.000СБ	Диафрагма с коническим входом Ду34мм, Ру2,5МПа	100
Д12В.137.000ТО	Диафрагма с коническим входом Ду34мм, Ру2,5МПа. Техническое описание	
Д12В.137.000ПС	Диафрагма с коническим входом Ду34мм, Ру2,5МПа. Паспорт	100,101
Д12В.137.010	Фланец с патрубком	101
Д12В.137.002	Камера кольцевая	102
Д12В.137.004	Диск	
Д12В.137.010СБ	Фланец с патрубком	103
Д12В.137.006	Патрубок	
Д12В.137.007	Фланец	
Д12Г.176.000	Тяга	104,105
Д12Г.176.000СБ	Тяга	105
Д12Г.176.001	Винт	
Д12Г.176.010	Муфта	106
Д12Г.176.002	Серьга	
Д12Г.176.003	Палец	
Д12Г.176.004	Втулка	107
Д12Г.176.010СБ	Муфта	
Д12Г.176.020	Вилка	
Д12Г.176.020СБ	Вилка	108
Д12Г.176.014	Ушко	
Д12Г.000.001	Рычаг	

Типовой проект 903-1-242.87 Альбом 4 часть 1

А21А.776.001

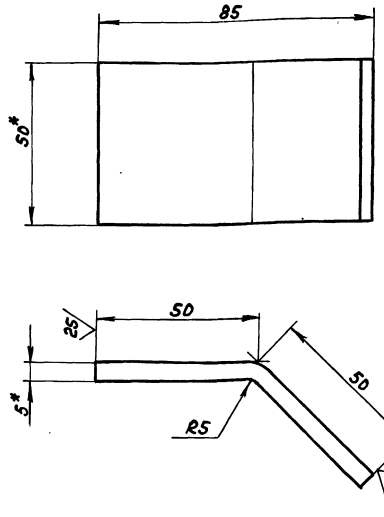

1.*Размеры для справок.

2. $\pm \frac{IT16}{2}$

Изм.	Лист	№докум.	Подп.	Дата
Разраб.		Гольденберг		1.02.87
Пров.		Мюнтер		
Т.контр.				
Н.контр.		Мюнтер		
Утв.				

Д21А.776.001

Накладка

Лит.	Масса	Масштаб
И	0,2	1:1

Лист | Листов 1

Полоса 2-Б-5х50 ГОСТ 103-76 / Ст3сп ГОСТ 535-79

Госстрой СССР ГПИ Горьковский сантехпроект

Формат А4

Формат	Зона	Поз.	Обозначение	Наименование	Кол.	Примечание
				Документация		
А3			А21А.776.000СБ	Сборочный чертеж		
				Сборочные единицы		
А4		1	А21А.776.010	Воздухозаборник	1	
А4		2	А21А.776.040	Короб	1	
А4		3	А21А.776.050	Отвод	1	
				Детали		
А4		4	А21А.776.001	Накладка	4	

Изм.	Лист	№докум.	Подп.	Дата
Разраб.		Мюнтер		3.II.87
Пров.		Мюнтер		
Нач.отд.		А.Башин		
Н.контр.		Мюнтер		
Утв.				

Д21А.776.000

Короб всасывающий

Лит.	Лист	Листов
И		1

Госстрой СССР ГПИ Горьковский сантехпроект

Формат А4

А21А.776.000СБ

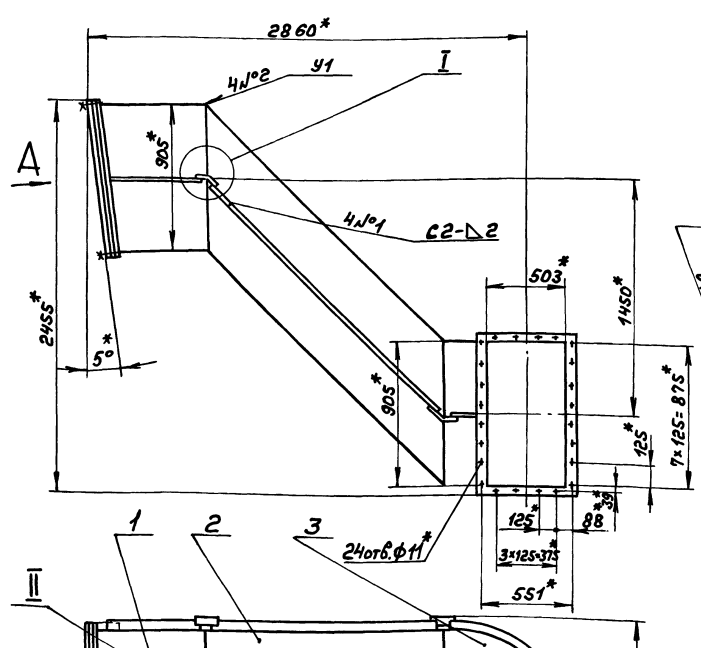

Вид А повернуто

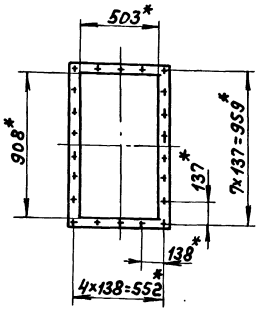

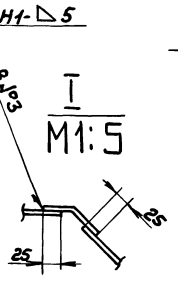

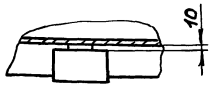

1.*Размеры для справок.

2. Сварные швы №1,3 по ГОСТ 5264-80
№2 по ГОСТ 11534-75.

Изм.	Лист	№докум.	Подп.	Дата
Разраб.		Мюнтер		3.II.87
Пров.		Мюнтер		
Т.контр.				
Нач.отд.		А.Башин		
Н.контр.		Мюнтер		
Утв.				

Д21А.776.000СБ

Короб всасывающий

Лит.	Масса	Масштаб
И	243	1:20

Лист | Листов 1

Госстрой СССР ГПИ Горьковский сантехпроект

Копир. 32189-04 5

Формат А3

Типовой проект 903-1-242.87 Альбом 4 часть 1

Формат	Зона	Поз.	Обозначение	Наименование	Кол.	Примечание
				Документация		
А3			Д21А. 776.020 СБ	Сборочный чертеж		
				Детали		
Б4		1	Д21А. 776.004	Стенка		
				Лист Б-ПН-2 ГОСТ 19903-74		
				3-II-Н-В Ст3сп ГОСТ 16523-70		
				(499×894) h16 25	1	7,0 кг
А4		2	Д21А. 776.005	Стенка	2	
Б4		3	Д21А. 776.006	Стенка		
				Лист Б-ПН-2 ГОСТ 19903-74		
				3-II-Н-В Ст3сп ГОСТ 16523-70		
				(499×814) h16 25	1	6,4 кг
Б4		4	Д21А. 776.007	Планка		
				Полоса 2-Б-5×50 ГОСТ 103-76		
				В Ст3сп ГОСТ 535-79		
				L=603 h16 25	2	1,2 кг
Б4		5	Д21А. 776.008	Планка		
				Полоса 2-Б-5×50 ГОСТ 103-76		
				В Ст3сп ГОСТ 535-79		
				L=908 h16 25	2	1,8 кг
Б4		6	Д21А. 776.009	Ребро		
				Полоса 2-Б-5×50 ГОСТ 103-76		
				В Ст3сп ГОСТ 535-79		
				L=829 h16 25	2	1,62 кг

Д21А. 776.020

Изм	Лист	№ докум.	Подп.	Дата
Разраб.		Гольденберг		1.02.87
Провер.		Мюнтер		
Нач.отд.				
Н.контр.		Мюнтер		
Утверд.				

Короб

Лит.	Лист	Листов
И		1

Госстрой СССР, ГПИ Горьковский Сантехпроект

формат А4

Формат	Зона	Поз.	Обозначение	Наименование	Кол.	Примечание
				Документация		
А3			Д21А. 776.010 СБ	Сборочный чертеж		
				Сборочные единицы		
А4		1	Д21А. 776.020	Короб	1	
А4		2	Д21А. 776.030	Фланец	1	
				Детали		
Б4		3	Д21А. 776.003	Сетка		
				Сетка 18-2,50 НУ ГОСТ 3826-82		
				(603×1008) h16 25	1	3,5 кг
				Стандартные изделия		
		4		Болт М10×30.36		
				ГОСТ 7798-70	22	
		5		Гайка М10.4		
				ГОСТ 5915-70	22	

Д21А. 776.010

Изм	Лист	№ докум.	Подп.	Дата
Разраб.		Гольденберг		1.02.87
Провер.		Мюнтер		
Нач.отд.				
Н.контр.		Мюнтер		
Утверд.				

Воздухозаборник

Лит.	Лист	Листов
И		1

Госстрой СССР, ГПИ Горьковский Сантехпроект

формат А4

Д21А. 776.010 СБ

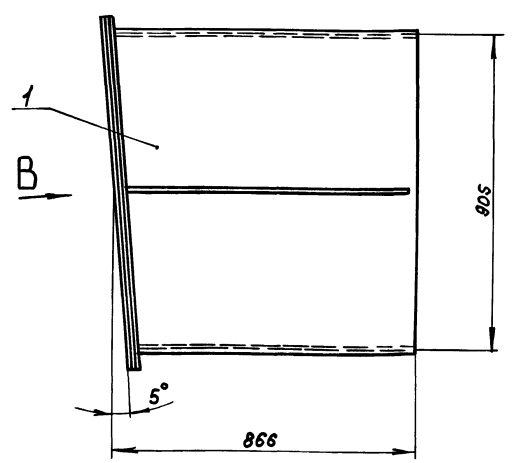

А–А
М1:1

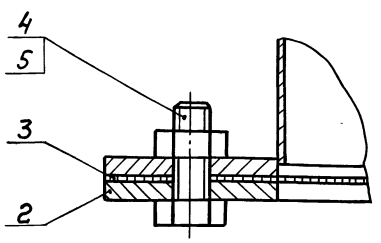

Вид В повернуто

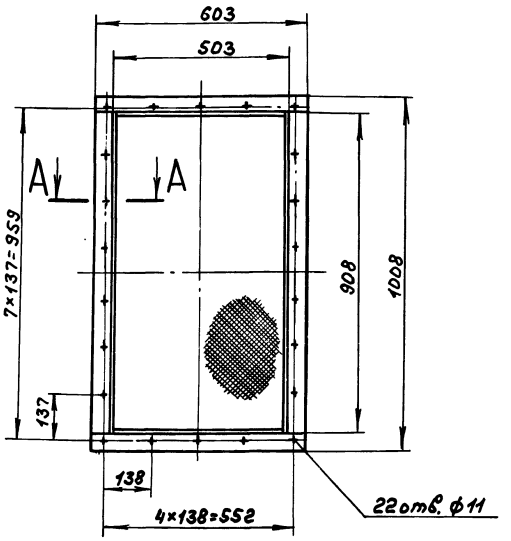

Размеры для справок

Д21А. 776.010 СБ

Изм	Лист	№ докум.	Подп.	Дата
Разраб.		Гольденберг		1.02.87
Пров.		Мюнтер		
Т. контр.				
Н.контр.		Мюнтер		
Утв.				

Воздухозаборник

Лит.	Масса	Масштаб
И	54,4	1:10

Лист | Листов 1

Госстрой СССР, ГПИ Горьковский Сантехпроект

Копир. 22189-04 6

формат А3

Типовой проект 903-1-241.87 Альбом 4 часть 1

Формат	Зона	Поз.	Обозначение	Наименование	Кол.	Примечание
				Документация		
А3			Д21А. 776. 030 СБ	Сборочный чертеж		
				Детали		
Б4		1	Д21А. 776. 012	Планка		
				Полоса 2-Б-5×50 ГОСТ 103-76		
				Вст3сп ГОСТ 535-79		
				L = 908 h16	2	1,8 кг
Б4		2	Д21А. 776. 013	Планка		
				Полоса 2-Б-5×50 ГОСТ 103-76		
				Вст3сп ГОСТ 535-79		
				L = 603 h16	2	1,2 кг

Инв.№подл. | Подп. и дата | Взам.инв.№ | Инв.№дубл. | Подп. и дата

Изм.	Лист	№ докум.	Подп.	Дата	Д21А. 776. 030	Лит.	Лист	Листов
Разраб.	Гольденберг			10.87	Фланец	И		1
Пров.	Мюнтер					Госстрой СССР ГПИ Горьковский сантехпроект		
Нач.отд.								
Н.контр.	Мюнтер							
Утв.								

Формат А4

Д21А. 776. 005

25/(V)

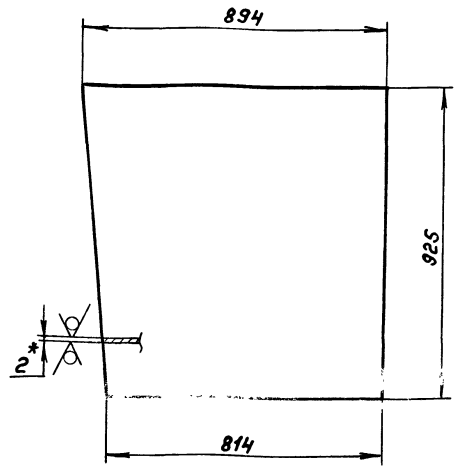

1. *Размеры для справок
2. ± IT16/2

Изм.	Лист	№ докум.	Подп.	Дата	Д21А. 776. 005	Лит.	Масса	Масштаб
Разраб.	Гольденберг			1.02.87	Стенка	И	12,4	1:10
Пров.	Мюнтер					Лист	Листов 1	
Т.контр.					Лист Б-ПН-2 ГОСТ 19903-74	Госстрой СССР ГПИ Горьковский сантехпроект		
Н.контр.	Мюнтер				3-Ц-Н-8 Ст3сп ГОСТ 16523-70			
Утв.								

Формат А4

Д21А. 776. 020 СБ

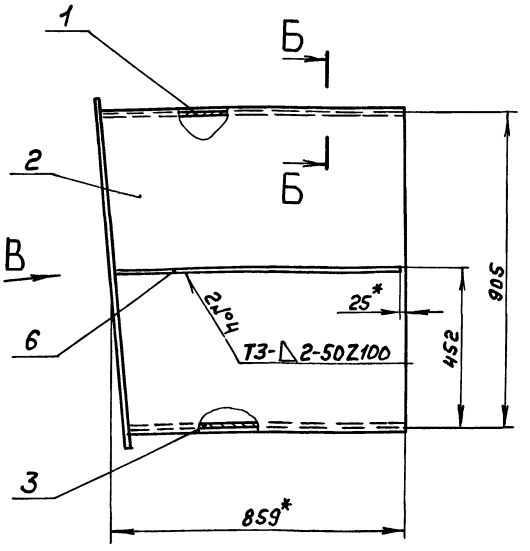

Вид В повернуто

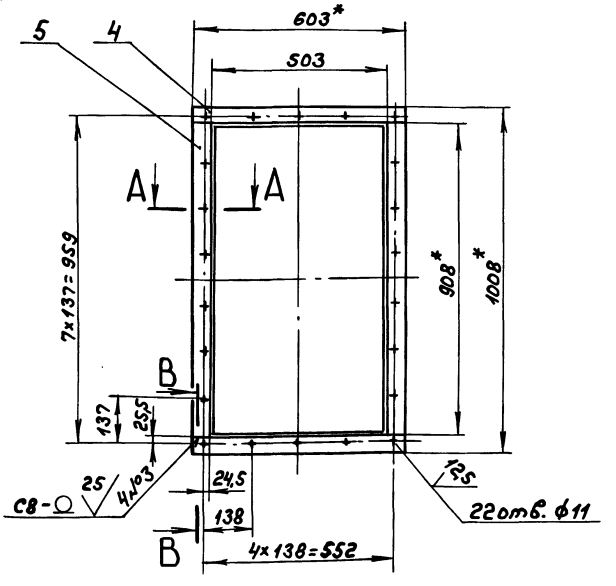

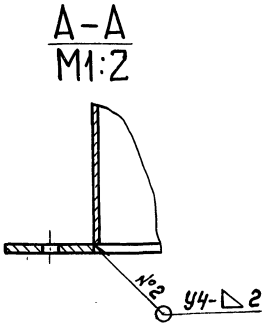

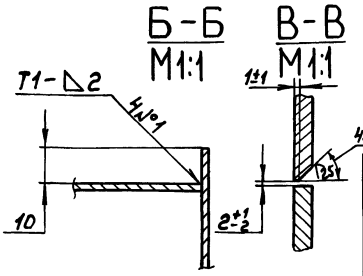

1. *Размеры для справок.
2. h14, ± IT16/2
3. Сварные швы по ГОСТ 5264-80

Изм.	Лист	№ докум.	Подп.	Дата	Д21А. 776. 020 СБ	Лит.	Масса	Масштаб
Разраб.	Гольденберг			1.02.87	Короб	И	44	1:10
Пров.	Мюнтер					Лист	Листов 1	
Т.контр.						Госстрой СССР ГПИ Горьковский сантехпроект		
Н.контр.	Мюнтер							
Утв.								

Копир. 22189-04 7 Формат А3

Форма	Зона	Поз.	Обозначение	Наименование	Кол.	Примечание
Б4		5	Д21А.776.021	Ребро		
				Полоса 2-Б-5×50 ГОСТ 103-76		
				Вст3сп ГОСТ 535-79		
				L=498 h16 25/	4	0,98кг
Б4		6	Д21А.776.022	Ребро		
				Полоса 2-Б-5×50 ГОСТ 103-76		
				Вст3сп ГОСТ 535-79		
				L=583 h16 25/	2	1,14кг

Изм. Лист № докум. Подп. Дата — Д21А.777.040 — Лист 2

Формат А4

Форма	Зона	Поз.	Обозначение	Наименование	Кол.	Примечание
				Документация		
А3			Д21А.776.040СБ	Сборочный чертеж		
				Детали		
А4		1	Д21А.776.016	Стенка	2	
Б4		2	Д21А.776.017	Стенка		
				Лист Б-ПН-2 ГОСТ 19903-74		
				3-II-Н-Вст3сп ГОСТ 16523-76		
				(503×2051) h16 25/	2	16,2кг
Б4		3	Д21А.776.018	Ребро		
				Полоса 2-Б-5×50 ГОСТ 103-76		
				Вст3сп ГОСТ 535-79		
				L=995 h16 25/	2	1,96кг
Б4		4	Д21А.776.019	Ребро		
				Полоса 2-Б-5×50 ГОСТ 103-76		
				Вст3сп ГОСТ 535-79		
				L=720 h16 25/	4	1,4кг

Изм. Лист № докум. Подп. Дата — Разраб. Гольденберг — Пров. Мюнтер — Нач.отд. — Н.контр. Мюнтер — Утв. — Д21А.776.040 — Короб — Лит. И — Лист 1 — Листов 2 — Госстрой СССР ГПИ Горьковский сантехпроект

Формат А4

Д21А.776.030СБ

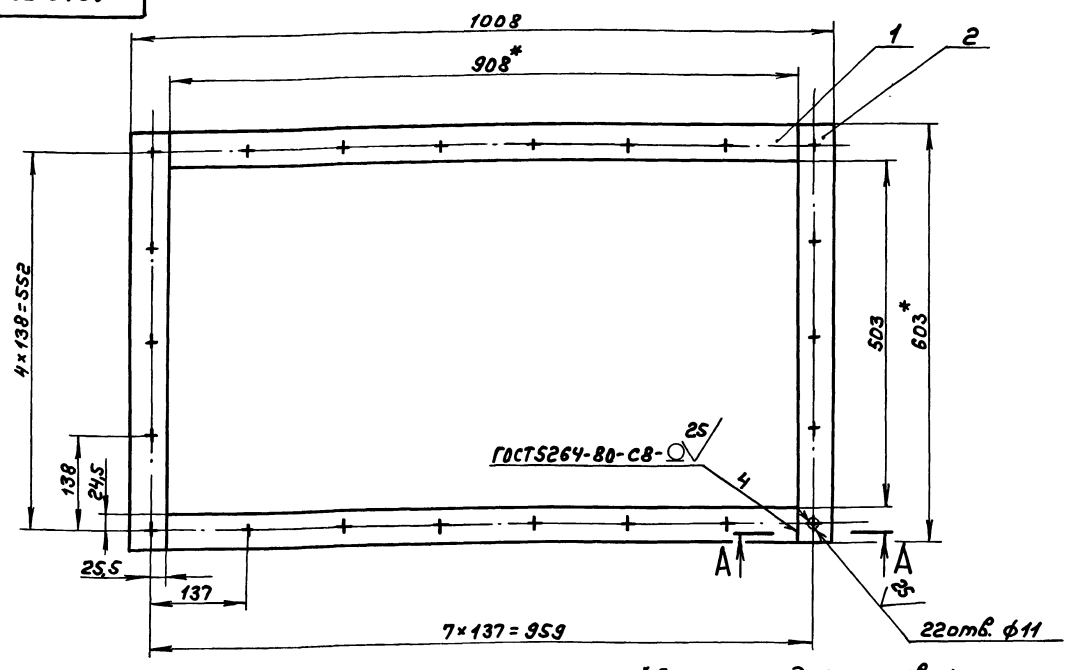

1.*Размеры для справок.
2. H14, h14, ± IT14/2

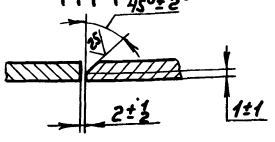

Изм. Лист № докум. Подп. Дата — Разраб. Гольденберг — Пров. Мюнтер — Т.контр. — Н.контр. Мюнтер — Утв. — Д21А.776.030СБ — Фланец — Лит. И — Масса 6,0 — Масштаб 1:5 — Лист — Листов 1 — Госстрой СССР ГПИ Горьковский сантехпроект

Копир. 22189-04 8 Формат А3

Типовой проект 903-1-242.87 Альбом 4 часть 1

Формат	Зона	Поз.	Обозначение	Наименование	Кол.	Примечание
				Документация		
А3			Д21А.776.050СБ	Сборочный чертеж		
				Детали		
А4		1	Д21А.776.025	Стенка	1	
А4		2	Д21А.776.026	Стенка	2	
А4		3	Д21А.776.027	Стенка	1	
Б4		4	Д21А.776.028	Планка		
				Полоса 2-Б-5×50 ГОСТ 103-76		
				Вст3сп ГОСТ 535-79		
				L=603 h16 (25/)	2	1,2кг
Б4		5	Д21А.776.029	Планка		
				Полоса 2-Б-5×50 ГОСТ 103-76		
				Вст3сп ГОСТ 535-79		
				L=905 h16 (25/)	2	1,9кг
А4		6	Д21А.776.031	Ребро	1	
А4		7	Д21А.776.032	Ребро	1	

Инв.№ подл. | Подп. и дата | Изм. | Лист | № докум. | Подп. | Дата

Разраб.	Гольденберг		1.02.87	Д21А.776.050
Пров.	Мюнтер			Отвод
Нач.отд.				Лит. И; Лист; Листов 1
Н.контр.	Мюнтер			Госстрой СССР ГПИ Горьковский сантехпроект
Утв.				

Формат А4

Д21А.776.016

25/(√)

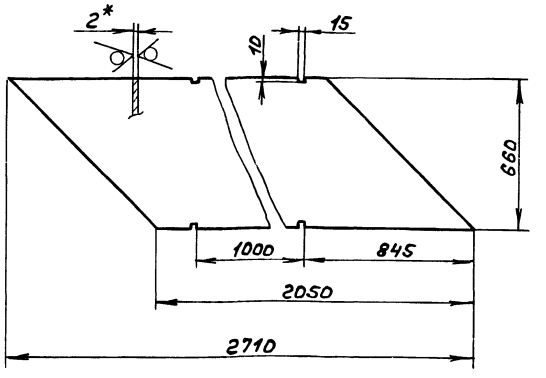

1.*Размеры для справок.

2. ± IT16/2

Инв.№ подл. | Подп. и дата | Изм. | Лист | № докум. | Подп. | Дата

Разраб.	Гольденберг		1.02.87	Д21А.776.016
Пров.	Мюнтер			Стенка
Т.контр.				Лит. И; Масса 21,1; Масштаб 1:15
Н.контр.	Мюнтер			Лист; Листов 1
Утв.				Лист 5-ПН-2 ГОСТ 19903-74 / 3-Ц-Н-Вст3сп ГОСТ 16523-70; Госстрой СССР ГПИ Горьковский сантехпроект

Формат А4

Д21А.776.040СБ

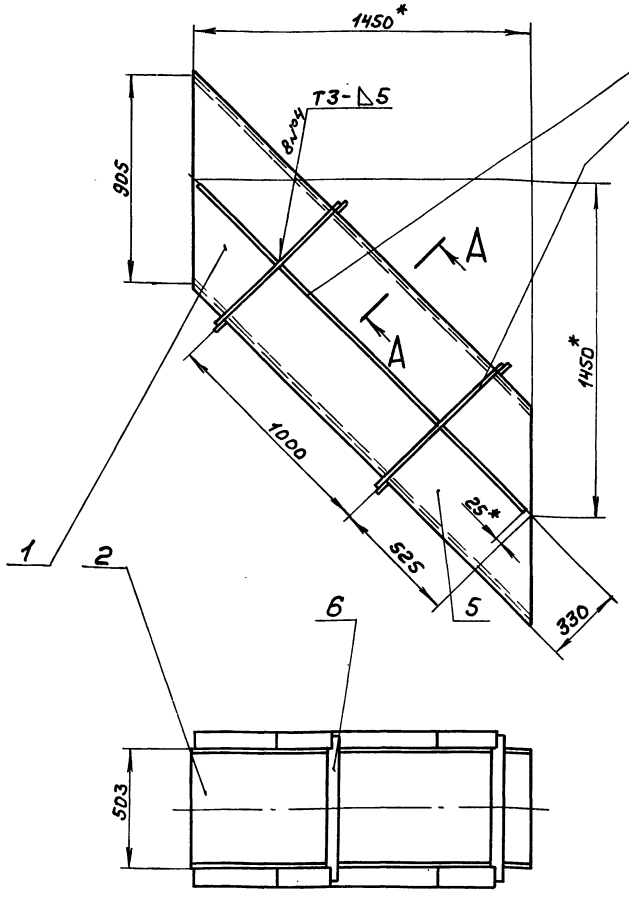

А-А
М1:2

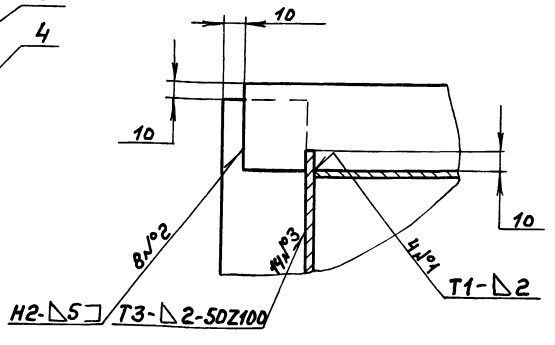

1.*Размеры для справок

2. ± IT16/2

3. Сварные швы по ГОСТ 5264-80.

Инв.№ подл. | Подп. и дата | Изм. | Лист | № докум. | Подп. | Дата

Разраб.	Гольденберг		1.02.87	Д21А.776.040СБ
Пров.	Мюнтер			Короб
Т.контр.				Лит. И; Масса 90,3; Масштаб 1:15
Н.контр.	Мюнтер			Лист; Листов 1
Утв.				Госстрой СССР ГПИ Горьковский сантехпроект

Копир. 22184-04 9

Формат А3

Типовой проект 903-1-242.87 Альбом 4 часть

Д21А.776.026

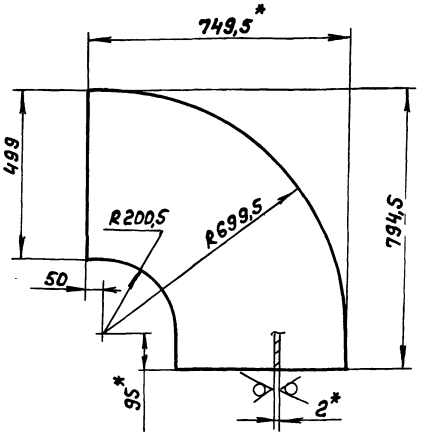

1.*Размеры для справок.

2. ± IT16/2

Изм	Лист	№ докум.	Подп.	Дата	Д21А.776.026			
Разраб.	Гольденберг			11.88	Стенка	Лит.	Масса	Масштаб
Пров.	Мюнтер					И	6,7	1:10
Т. контр.						Лист	Листов 1	
Н. контр.	Мюнтер				Лист 6-ПН-2 ГОСТ 19903-74 / 3-II-Н-В Ст3сп ГОСТ 16523-70	Госстрой СССР ГПИ Горьковский Сантехпроект		
Утв.								

Формат А4

Д21А.776.025

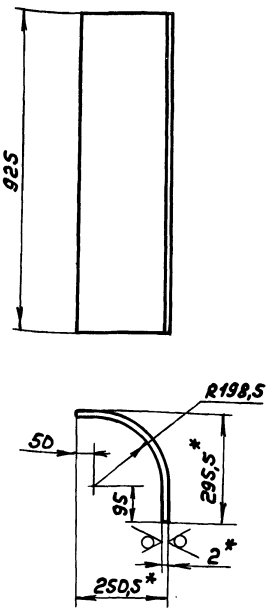

1.*Размеры для справок.

2. ± IT16/2

Изм	Лист	№ докум.	Подп.	Дата	Д21А.776.025			
Разраб.	Гольденберг			11.88	Стенка	Лит.	Масса	Масштаб
Пров.	Мюнтер					И	6,7	1:10
Т. контр.						Лист	Листов 1	
Н. контр.	Мюнтер				Лист 6-ПН-2 ГОСТ 19903-74 / 3-II-Н-В Ст3сп ГОСТ 16523-70	Госстрой СССР ГПИ Горьковский Сантехпроект		
Утв.								

Формат А4

Д21А.776.050СБ

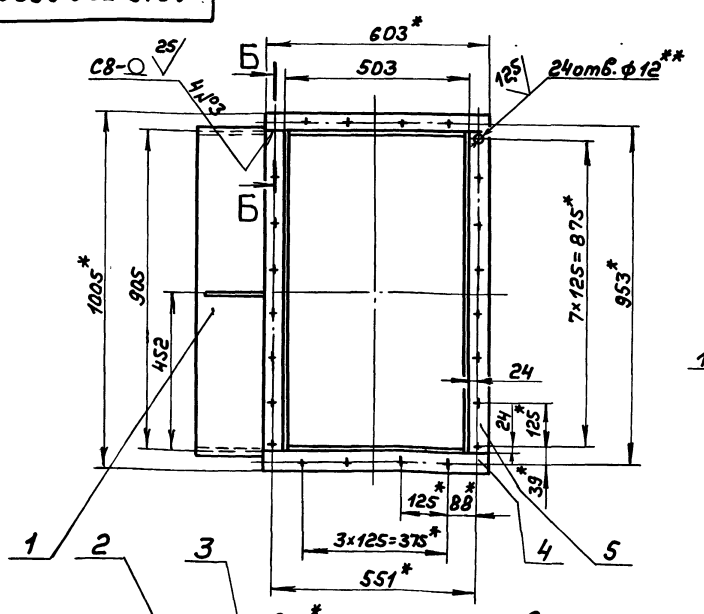

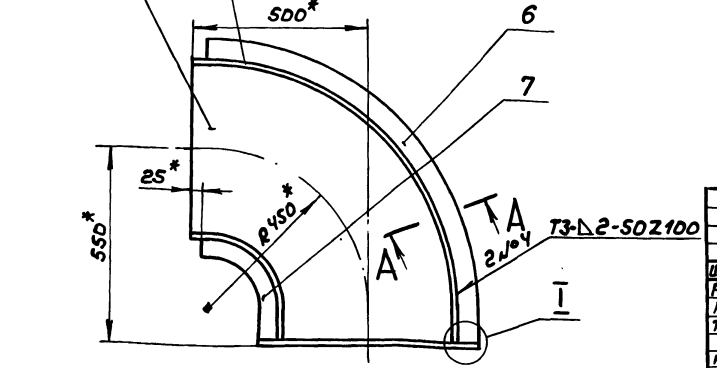

А–А повернуто
М1:1

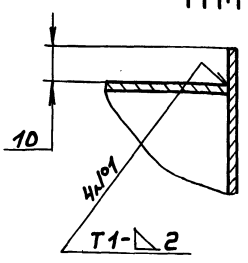

I
М1:1

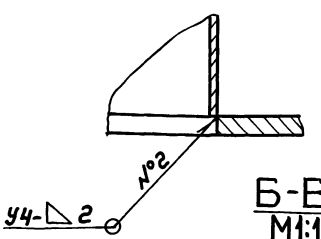

Б-Б
М1:1

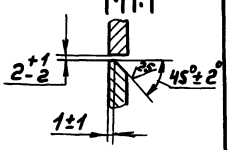

1.*Размеры для справок.

2.**Обработать по сопрягаемой детали.

3. H14, ± IT16/2

4. Сварные швы по ГОСТ 5264-80.

Изм	Лист	№ докум.	Подп.	Дата	Д21А.776.050СБ			
Разраб.	Гольденберг			12.87	Отвод	Лит.	Масса	Масштаб
Пров.	Мюнтер					И	47,4	1:10
Т. контр.						Лист	Листов 1	
Н. контр.	Мюнтер					Госстрой СССР ГПИ Горьковский Сантехпроект		
Утв.								

Копир. 22189 04 10

Формат А3

Типовой проект 903-1-242.87 Альбом 4, часть I

Формат	Зона	Поз.	Обозначение	Наименование	Кол.	Примечание
				Документация		
А2			Д 21А.777.000 СБ	Сборочный чертеж		
				Сборочные единицы		
А4		1	Д 21А.777.010	Карман всасывающий	1	
А4		2	Д 21А.777.040	Короб	1	
А4		3	Д 21А.777.050	Тройник с заслонкой	1	
А4		4	Д 21А.777.080	Короб	1	
А4		5	Д 21А.777.090	Короб всасывающий	1	
				Детали		
Б4		4	Д 21А.777.001	Накладка		
				Полоса 2-Б-5×50 ГОСТ 103-76 / Ст3сп ГОСТ 535-79		
				$L=100$ $h16$ ▽25	8	0,2 кг

Инв. № подл. | Подп. и дата | Взам. инв. № | Инв. № дубл. | Подп. и дата

Изм.	Лист	№ докум.	Подп.	Дата
Разраб.		Гольденберг		26.87
Пров.		Мюнтер		
Нач. отд.		Авашин		
Н. контр.		Мюнтер		
Утв.				

Д21А.777.000

Короб всасывающий с заслонкой

Лит.	Лист	Листов
У		1

Госстрой СССР ГПИ Горьковский Сантехпроект

Формат А4

Д21А.776.032

▽(√)

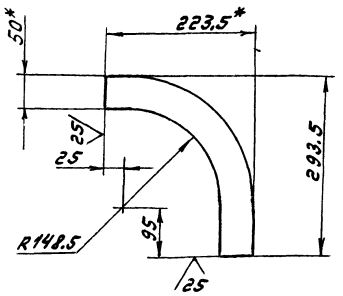

1.* Размеры для справок

2. ± IT16/2

Инв. № подл. | Подп. и дата | Взам. инв. № | Инв. № дубл. | Подп. и дата

Изм.	Лист	№ докум.	Подп.	Дата
Разраб.		Гольденберг		26.87
Пров.		Мюнтер		
Т. контр.				
Н. контр.		Мюнтер		
Утв.				

Д21А.776.032

Ребро

Лит.	Масса	Масштаб
У	0.9	1:5

Лист	Листов 1

Полоса 2-Б-5×50 ГОСТ 103-76 / Ст3сп ГОСТ 535-79

Госстрой СССР ГПИ Горьковский Сантехпроект

Формат А4

Д21А.776.031

▽(√)

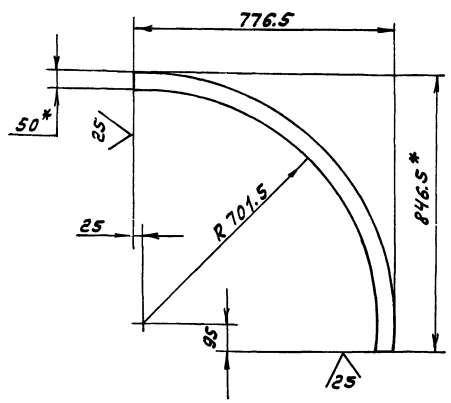

1.* Размеры для справок

2. ± IT16/2

Инв. № подл. | Подп. и дата | Взам. инв. № | Инв. № дубл. | Подп. и дата

Изм.	Лист	№ докум.	Подп.	Дата
Разраб.		Гольденберг		26.87
Пров.		Мюнтер		
Т. контр.				
Н. контр.		Мюнтер		
Утв.				

Д21А.776.031

Ребро

Лит.	Масса	Масштаб
У	2.2	1:10

Лист	Листов 1

Полоса 2-Б-5×50 ГОСТ 103-76 / Ст3сп ГОСТ 535-79

Госстрой СССР ГПИ Горьковский Сантехпроект

Формат А4

Д21А.776.027

▽25/(√)

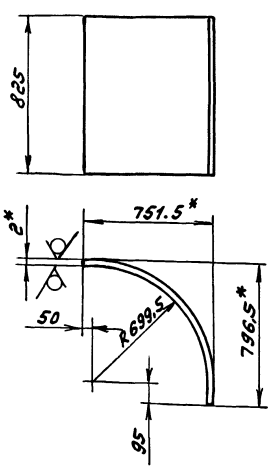

1.* Размеры для справок

2. ± IT16/2

Инв. № подл. | Подп. и дата | Взам. инв. № | Инв. № дубл. | Подп. и дата

Изм.	Лист	№ докум.	Подп.	Дата
Разраб.		Гольденберг		26.87
Пров.		Мюнтер		
Т. контр.				
Н. контр.		Мюнтер		
Утв.				

Д21А.776.027

Стенка

Лит.	Масса	Масштаб
У	18.2	1:20

Лист	Листов 1

Лист Б-ПН-2 ГОСТ 19903-74 / 3-Ш-Н-В Ст3сп ГОСТ 16523-70

Госстрой СССР ГПИ Горьковский Сантехпроект

Копир. Шаблон 221.89-04 11

Формат А4

Типовой проект 903-1-242.87 Альбом 4 часть 1

Д21А.777.000С6

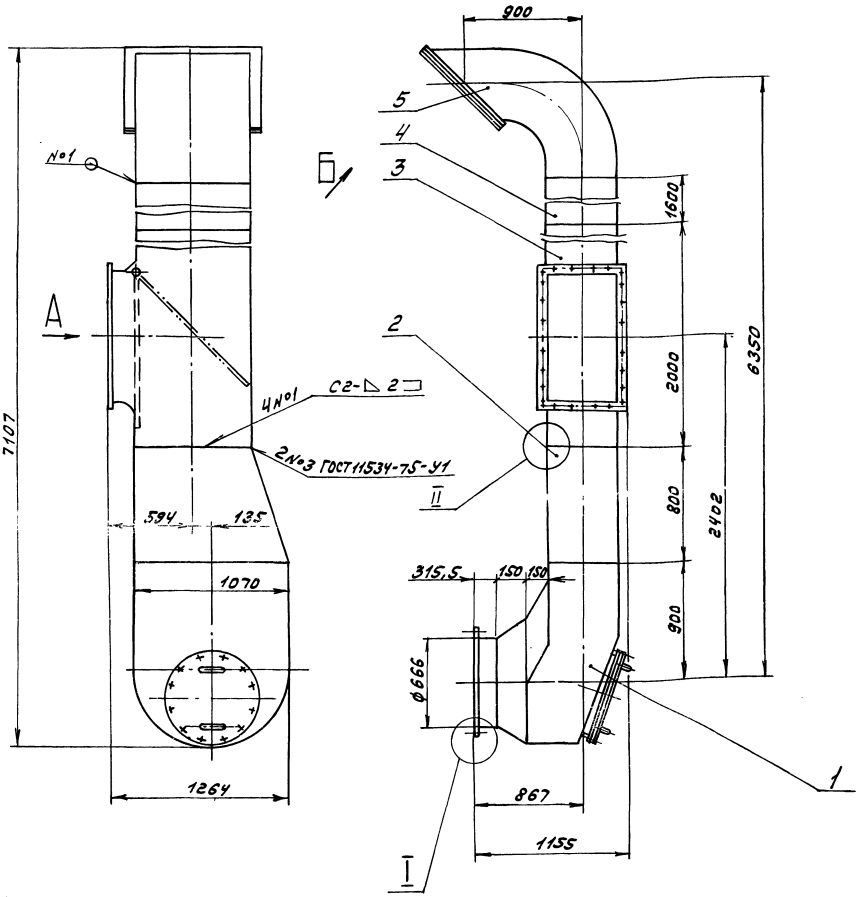

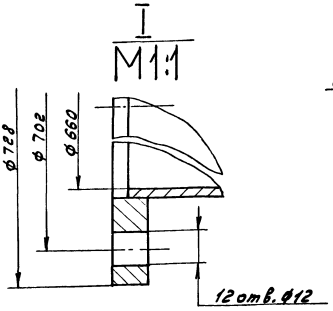

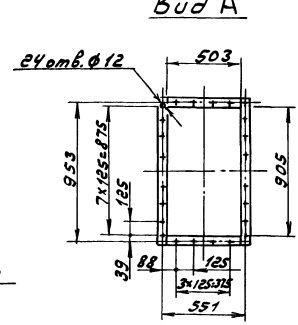

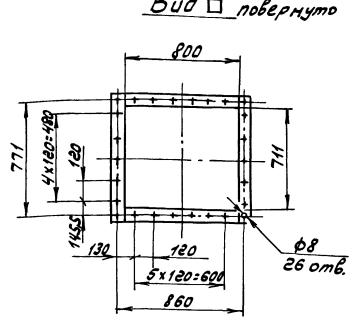

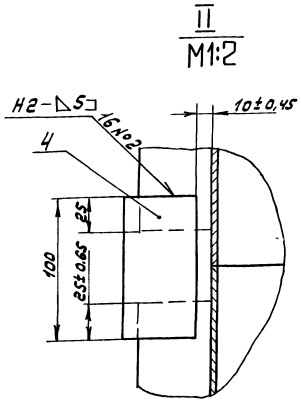

1. Размеры для справок.
2. Сварные швы по ГОСТ 5264-80, кроме швов указанных особо.

					Д21А.777.000С6			
Изм.	Лист	№ докум.	Подп.	Дата	Короб всасывающий с заслонкой	Лит.	Масса	Масштаб
Разраб.		Гольденберг				И	503	1:20
Пров.		Мюнтер				Лист	Листов 1	
Т.контр.						Госстрой СССР ГПИ Горьковский Сантехпроект		
Нач.отд.		Абашин						
Н.контр.		Мюнтер						
Утв.								

Инв. № подл. | Подп. и дата | Взам. инв. № | Инв. № дубл. | Подп. и дата

Копир 22189-04 12 Формат А2

Формат	Зона	Поз.	Обозначение	Наименование	Кол.	Примечание
Б4		10	Д21А.777.014	Ребро		
				Полоса 2-Б-5×50 ГОСТ 103-76		
				Вст3сп ГОСТ 535-79		
				L=125 h16	2	0,25кг
Б4		11	Д21А.777.015	Ребро		
				Полоса 2-Б-5×50 ГОСТ 103-76		
				Вст3сп ГОСТ 535-79		
				L=583 h16	2	1,14кг
Б4		12	Д21А.777.016	Ребро		
				Полоса 2-Б-5×50 ГОСТ 103-76		
				Вст3сп ГОСТ 535-79		
				L=1150 h16	2	2,25кг
Б4		13	Д21А.777.017	Ребро		
				Полоса 2-Б-5×50 ГОСТ 103-76		
				Вст3сп ГОСТ 535-79		
				L=435 h16	1	0,85кг
А4		14	Д21А.777.013-01	Ребро	1	
Б4		15	Д21А.777.018	Ребро		
				Полоса 2-Б-5×50 ГОСТ 103-76		
				Вст3сп ГОСТ 535-79		
				L=250 h16	1	0,5кг
А4		16	Д21А.777.019	Фланец	1	
Б4		17	Д21А.777.021	Ребро		
				Полоса 2-Б-5×50 ГОСТ 103-76		
				Вст3сп ГОСТ 535-79		
				L=110 h16	1	0,29кг

Д21А.777.020 Лист 2

Изм. Лист № докум. Подп. Дата

Инв.№ подл. | Подп. и дата | Взам. инв.№ | Инв.№ дубл. | Подп. и дата

Формат А4

Формат	Зона	Поз.	Обозначение	Наименование	Кол.	Примечание
				Документация		
*			Д21А.777.020СБ	Сборочный чертеж		*А3, А2
				Детали		
Б4		1	Д21А.777.004	Фланец		
				Лист Б-ПН-10 ГОСТ 19903-74		
				Вст3сп ГОСТ 14637-79		
				$А728^{-1} \times d\ 666^{+1}$	1	6,1кг
А4		2	Д21А.777.005	Обечайка	1	
А4		3	Д21А.777.006	Конус	1	
А3		4	Д21А.777.007	Стенка	1	
Б4		5	Д21А.777.008	Ребро		
				Полоса 2-Б-5×50 ГОСТ 103-76		
				Вст3сп ГОСТ 535-79		
				L=530 h16	2	1кг
А3		6	Д21А.777.009	Стенка	1	
А3		7	Д21А.777.011	Вставка	1	
А3		8	Д21А.777.012	Стенка	1	
А4		9	Д21А.777.013	Ребро	2	

Д21А.777.020

Корпус

Изм.	Лист	№ докум.	Подп.	Дата
Разраб.		Гольденберг		4.02.87
Пров.		Мюнтер		
Нач.отд.		Мюнтер		
Н.контр.		Мюнтер		
Утв.				

Лит.	Лист	Листов
И	1	2

Госстрой СССР ГПИ Горьковский Сантехпроект

Формат А4

Д21А.777.002

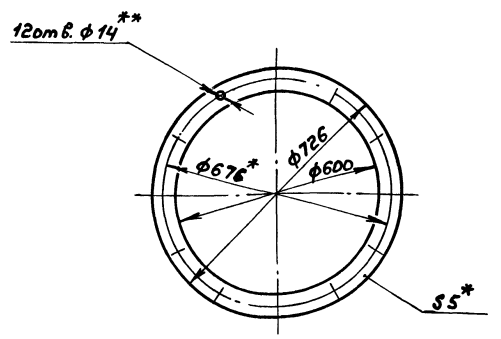

1. *Размеры для справок.
2. **Обработать по сопрягаемой детали

Изм.	Лист	№ докум.	Подп.	Дата
Разраб.		Гольденберг		4.02.87
Пров.		Мюнтер		
Т.контр.				
Н.контр.		Мюнтер		
Утв.				

Прокладка

Лит.	Масса	Масштаб
И	0,8	1:10

Лист | Листов 1

Картон асбестовый КАОН-1-5 ГОСТ 2850-80

Госстрой СССР ГПИ Горьковский Сантехпроект

Формат А4

Формат	Зона	Поз.	Обозначение	Наименование	Кол.	Примечание
				Документация		
А2			Д21А.777.010СБ	Сборочный чертеж		
				Сборочные единицы		
А4		1	Д21А.777.020	Корпус	1	
А4		2	Д21А.777.030	Крышка	1	
				Детали		
А4		3	Д21А.777.002	Прокладка	1	
				Стандартные изделия		
		4		Болт М12×30.36 ГОСТ 7798-70	12	
		5		Гайка М12.4 ГОСТ 5915-70	12	

Д21А.777.010

Карман всасывающий

Изм.	Лист	№ докум.	Подп.	Дата
Разраб.		Гольденберг		4.02.87
Пров.		Мюнтер		
Т.контр.				
Н.контр.		Мюнтер		
Утв.				

Лит.	Лист	Листов
И	1	1

Госстрой СССР ГПИ Горьковский Сантехпроект

Копир. 22189 04 13 Формат А4

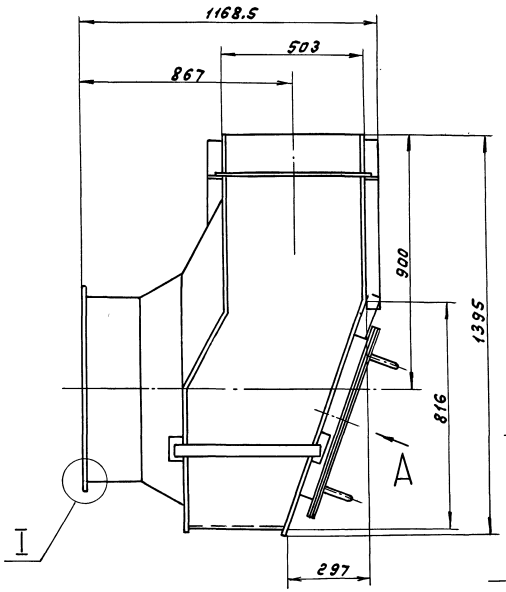

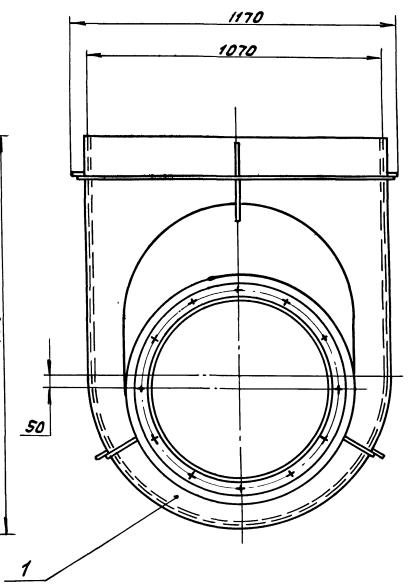

Вид А повернуто

Б-Б
М1:2

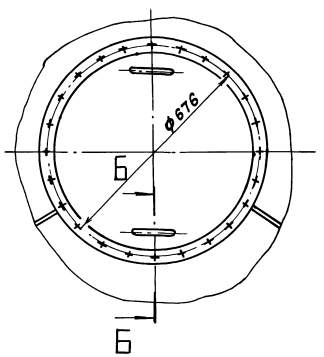

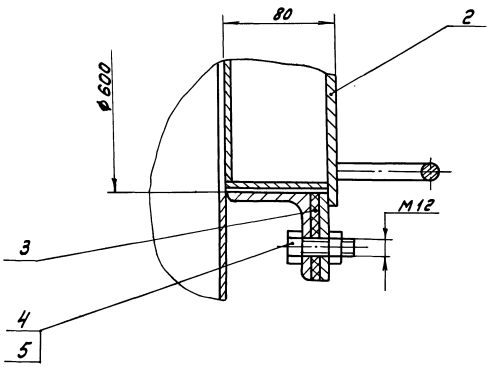

I
М1:1

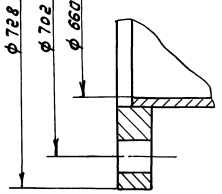

Размеры для справок.

						Д21А.777.010 СБ		
Изм.	Лист	№ докум.	Подп.	Дата			Лит.	Масса	Масштаб
Разраб.		Гольденберг		3.11.87	Карман всасывающий		У	164	1:10
Пров.		Мюнтер					Лист	Листов 1	
Т.контр.							Госстрой СССР, ГПИ Горьковский Сантехпроект		
Н.контр.		Мюнтер							
Утв.									

Копир. Формат А2

Инв.№ подл. | Подп. и дата | Взам. инв.№ | Инв.№ дубл. | Подп. и дата

Типовой проект 903-1-242.87 Альбом 4 часть

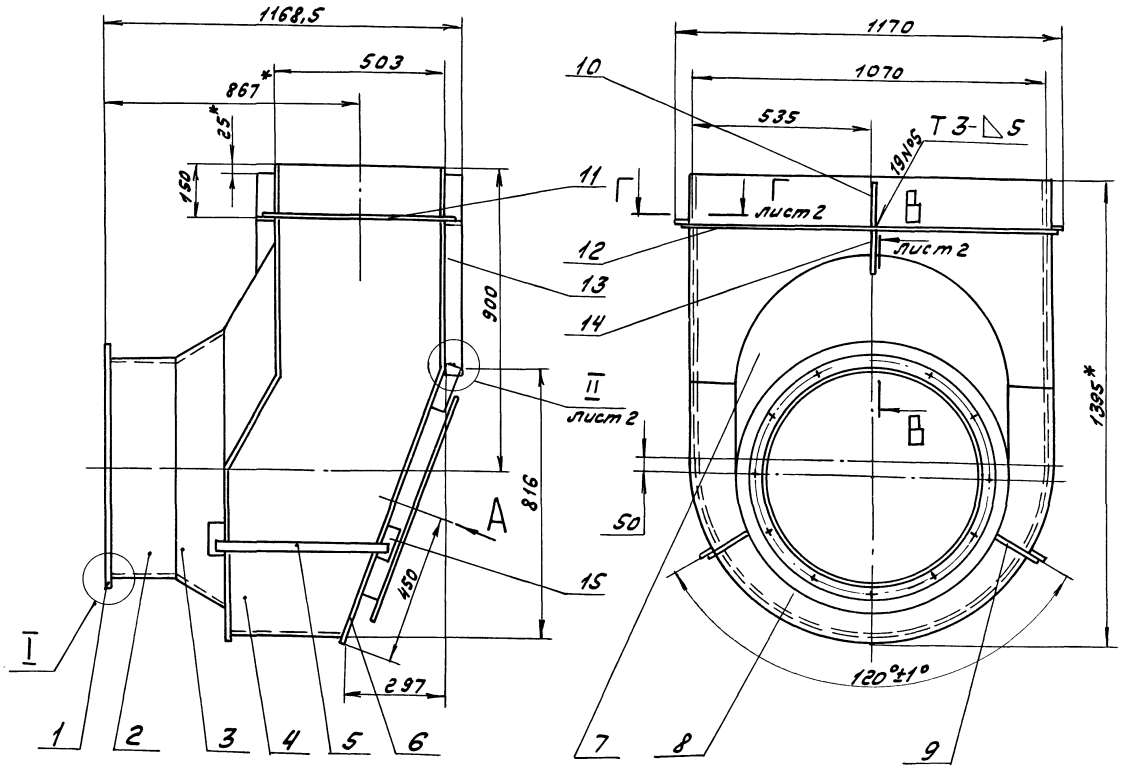

ВидА Повернуто

Б-Б
М1:2

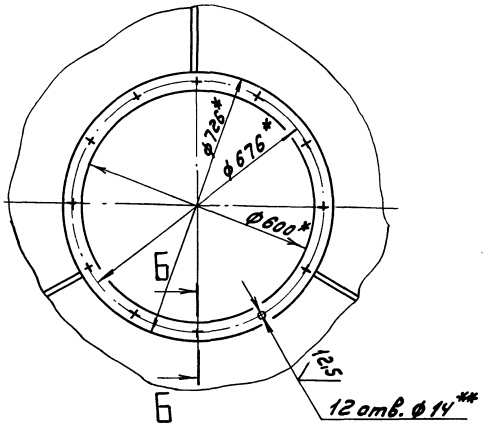

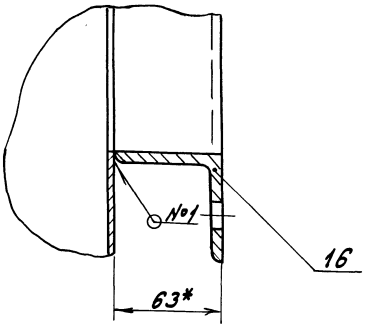

I
М1:1

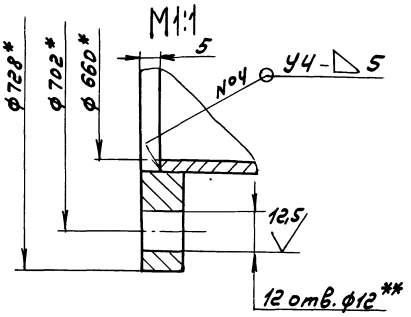

1.* Размеры для справок.
2.** Обработать по сопрягаемой детали.
3. Н14, $\pm \frac{IT16}{2}$
4. Сварные швы по ГОСТ 5264-80.

					Д21А.777.020СБ			
Изм.	Лист	№ докум.	Подп.	Дата	Корпус	Лит.	Масса	Масштаб
Разраб.		Гольденберг				И	148	1:10
Пров.		Мюнтер				Лист 1	Листов 2	
Т.контр.						Госстрой СССР ГПИ Горьковский Сантехпроект		
Н.контр.		Мюнтер						
Утв.								

Инв. № подл. | Подп. и дата | Взам. инв. № | Инв. № дубл. | Подп. и дата

Копир. 22159 04 15 Формат А2

Типовой проект 903-1-242.87 Альбом 4 часть 1

Д21А.777.006

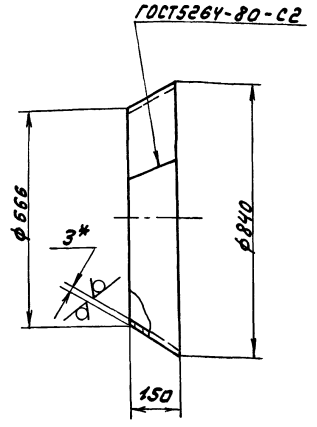

1.* Размеры для справок
2. h16

Изм.	Лист	№ докум.	Подп.	Дата
Разраб.		Гольденберг		3.6.87
Пров.		Мюнтер		
Т.контр.				
Н.контр.		Мюнтер		
Утв.				

Д21А.777.006

Конус

Лит.	Масса	Масштаб
U	9,5	1:10

Лист | Листов 1

Лист Б-ПН-3ГОСТ19903-74 / 3-IV-Н-В Ст3спГОСТ16523-70

Госстрой СССР ГПИ Горьковский Сантехпроект

Формат А4

Д21А.777.005

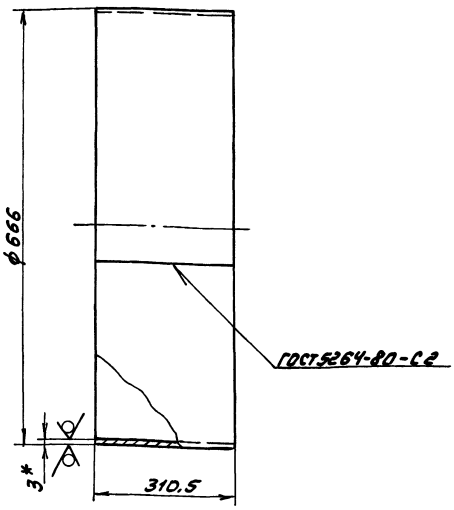

1.* Размеры для справок.
2. h16.

Изм.	Лист	№ докум.	Подп.	Дата
Разраб.		Гольденберг		3.6.87
Пров.		Мюнтер		
Т.контр.				
Н.контр.		Мюнтер		
Утв.				

Д21А.777.005

Обечайка

Лит.	Масса	Масштаб
U	13,2	1:5

Лист | Листов 1

Лист Б-ПН-3ГОСТ19903-74 / 3-IV-Н-В ст3спГОСТ16523-70

Госстрой СССР ГПИ Горьковский Сантехпроект

Формат А4

Д21А.777.020 СБ

В-В / М1:2 лист 1

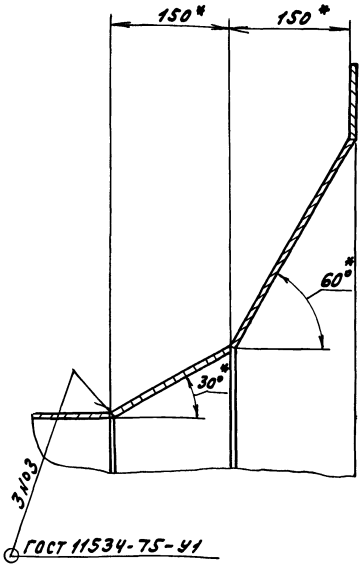

Г-Г / М1:2 лист 1

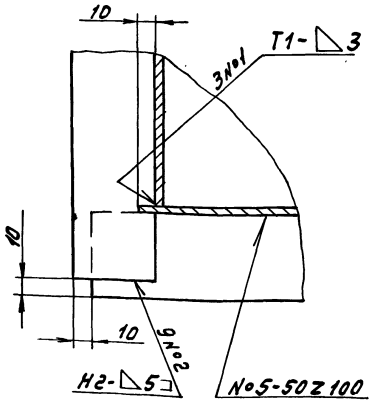

II / М1:2 лист 1

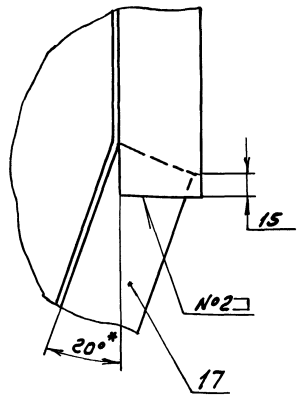

Изм.	Лист	№ докум.	Подп.	Дата

Д21А.777.020 СБ

Лист 2

Копир. 22189-04 16

Формат А3

Д21А.777.009

Альбом 4 часть 1

Типовой проект 903-1-

25/(√)

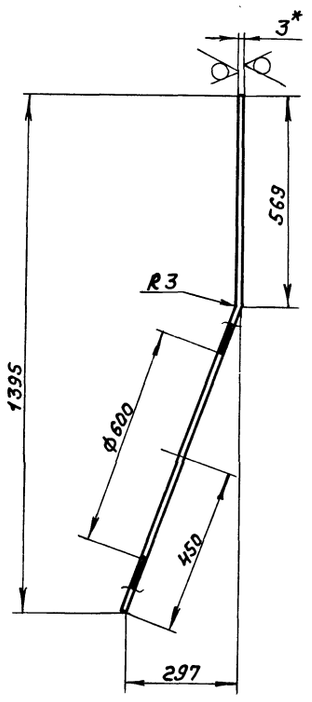

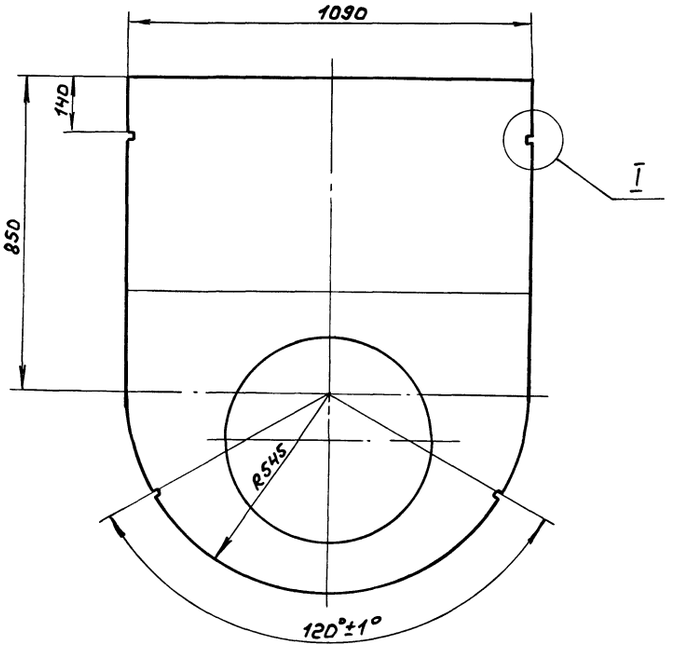

I
M1:1

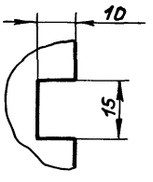

1.* Размеры для справок.

2. H14, $\pm \frac{IT16}{2}$

					Д21А.777.009			
Изм	Лист	№ докум.	Подп.	Дата	Стенка	Лит.	Масса	Масштаб
Разраб.		Гольденберг		1.02.87		И	30	1:10
Пров.		Мюнтер				Лист	Листов 1	
Т. контр.								
Н. контр.		Мюнтер			Лист 6-ПН-3 ГОСТ19903-74 / 3-II-Н-ВСт3сп ГОСТ16523-70	Госстрой СССР ГПИ Горьковский Сантехпроект		
Утв.								

формат А3

Инв. № подл. | Подп. и дата | Взам. инв. № | Инв. № дубл. | Подп. и дата

Д21А.777.007

25/(√)

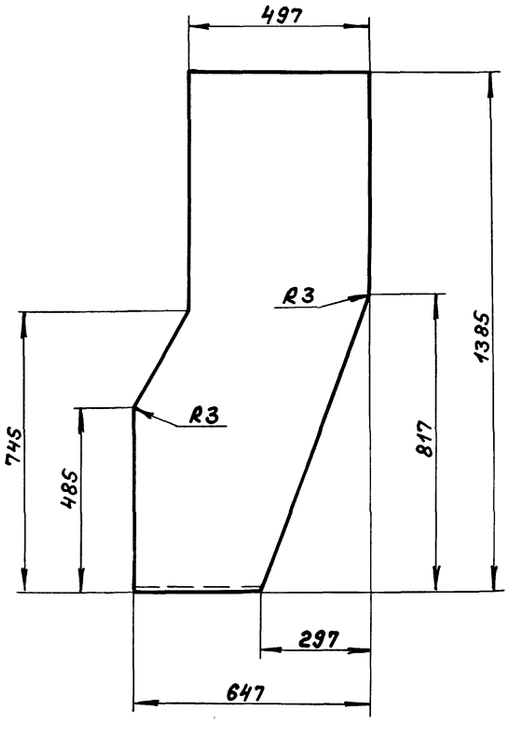

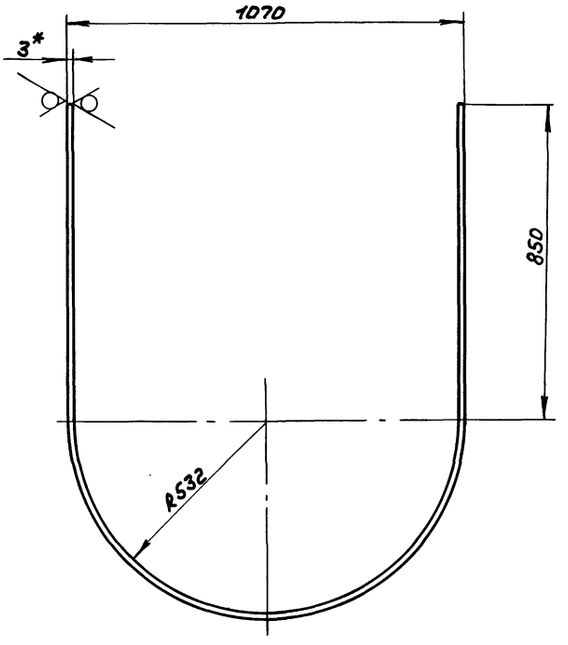

1.* Размеры для справок.

2. $\pm \frac{IT16}{2}$

					Д21А.777.007			
Изм	Лист	№ докум.	Подп.	Дата	Стенка	Лит.	Масса	Масштаб
Разраб.		Гольденберг		1.02.87		И	38,7	1:10
Пров.		Мюнтер				Лист	Листов 1	
Т. контр.								
Н. контр.		Мюнтер			Лист 6-ПН-3 ГОСТ19903-74 / 3-II-Н-ВСт3сп ГОСТ16523-70	Госстрой СССР ГПИ Горьковский Сантехпроект		
Утв.								

Копир. [signature] — 22.09.94 17 формат А3

Инв. № подл. | Подп. и дата | Взам. инв. № | Инв. № дубл. | Подп. и дата

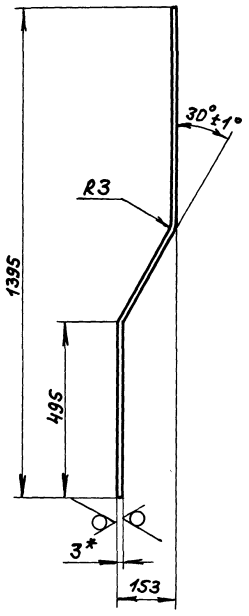

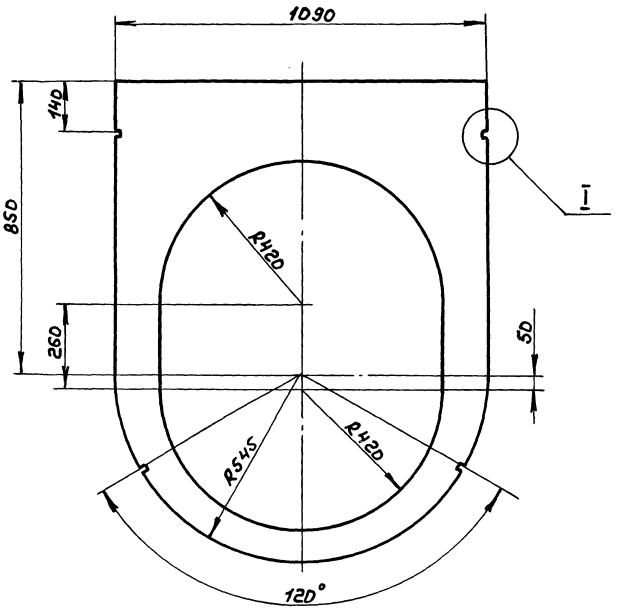

1. *Размеры для справок.
2. H16, $\pm \frac{IT16}{2}$

I
М1:1

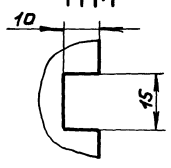

					Д21А.777.012		
Изм.	Лист	№докум.	Подп.	Дата	Стенка	Лит.	Масса	Масштаб
Разраб.		Гольденберг		12.87		И	22	1:10
Пров.		Мюнтер				Лист	Листов 1
Т.контр.						Госстрой СССР ГПИ Горьковский сантехпроект	
Н.контр.		Мюнтер			Лист 5-ПН-3 ГОСТ 19903-74		
Утв.					3-II-Н-8 Ст3сп ГОСТ 16523-70		

Формат А3

Инв.№подл. | Подп. и дата | Инв.№дубл. | Взам.инв.№ | Инв.№подл. | Подп. и дата

Развертка

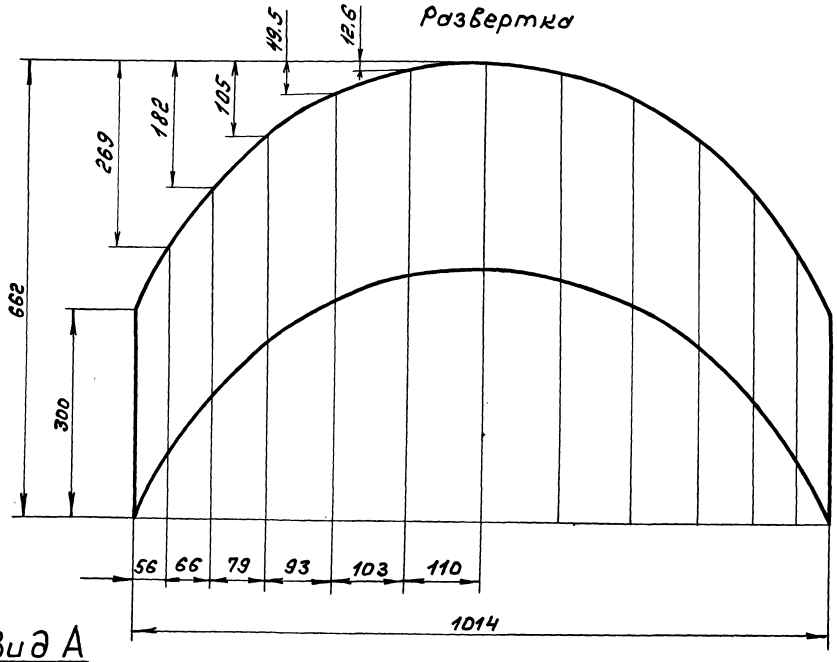

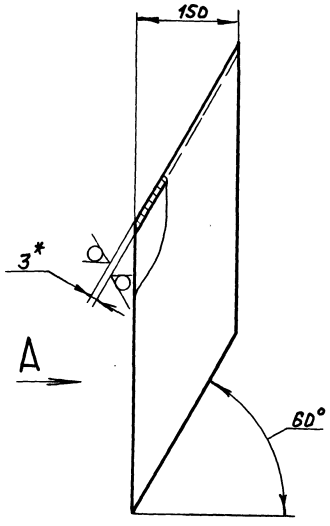

Вид А
М1:10

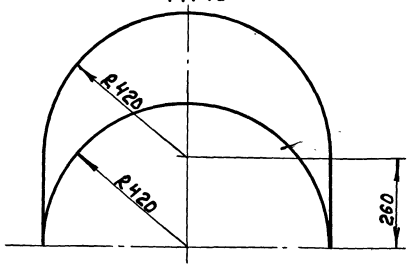

1. *Размеры для справок.
2. $\pm \frac{IT16}{2}$

					Д21А.777.011		
Изм.	Лист	№докум.	Подп.	Дата	Вставка	Лит.	Масса	Масштаб
Разраб.		Гольденберг		12.87		И	8,5	1:5
Пров.		Мюнтер				Лист	Листов 1
Т.контр.						Госстрой СССР ГПИ Горьковский сантехпроект	
Н.контр.		Мюнтер			Лист 5-ПН-3 ГОСТ 19903-74		
Утв.					3-II-Н-8 Ст3сп ГОСТ 16523-70		

Копир. 22189-04 1.8 Формат А3

Типовой проект 903-1-242.87 Альбом 4 часть 1

Д21А.777.026

25/(√)

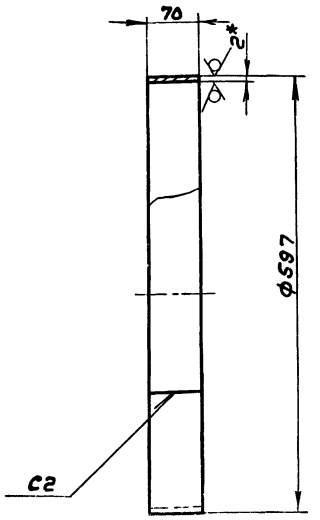

1. *Размеры для справок
2. h16
3. Сварные швы по ГОСТ 5264-80

Изм	Лист	№ докум	Подп.	Дата
Разраб		Гольденберг		1.02.87
Пров.		Мюнтер		
Т. контр				
Н. контр		Мюнтер		
Утв.				

Д21А.777.026

Обечайка

Лит.	Масса	Масштаб
И	1,0	1:5

Лист | Листов 1

Лист Б-ПН-2 ГОСТ 19903-74 / 3-II-Н-8Ст3сп ГОСТ 16523-70

Госстрой СССР ГПИ Горьковский Сантехпроект

формат А4

Формат	Зона	Поз.	Обозначение	Наименование	Кол.	Примечание
				Документация		
А3			Д21А.777.030СБ	Сборочный чертеж		
				Детали		
Б4		1	Д21А.777.025	Лист		
				Лист Б-ПН-2 ГОСТ 19903-74 / 3-II-Н-8Ст3сп ГОСТ 16523-70		
				ф597 h16 25/	1	4,4кг
А4		2	Д21А.777.026	Обечайка	1	
А4		3	Д21А.777.027	Фланец	1	
Б4		4	Д21А.777.028	Лист		
				Лист Б-ПН-2 ГОСТ 19903-74 / 3-II-Н-8Ст3сп ГОСТ 16523-70		
				ф615 h16 25/	1	4,6кг
А4		5	Д21А.777.029	Ручка	2	

Изм	Лист	№ докум	Подп.	Дата
Разраб		Гольденберг		1.02.87
Пров.		Мюнтер		
Нач. отд.				
Н. контр.		Мюнтер		
Утв.				

Д21А.777.030

Крышка

Лит.	Лист	Листов
И		1

Госстрой СССР ГПИ Горьковский Сантехпроект

Д21А.777.019

25/(√)

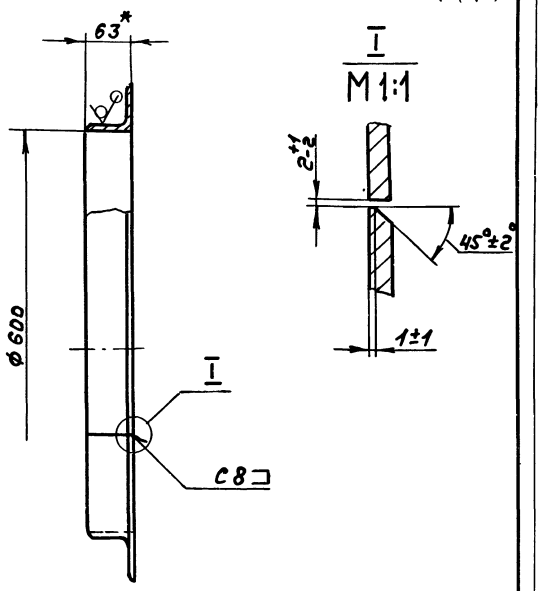

1. *Размеры для справок.
2. Н16

Изм	Лист	№ докум.	Подп.	Дата
Разраб		Гольденберг		1.02.87
Пров.		Мюнтер		
Т. контр				
Н. контр		Мюнтер		
Утв.				

Д21А.777.019

Фланец

Лит.	Масса	Масштаб
И	10,8	1:5

Лист | Листов 1

Уголок 63×63×6-Б-ГОСТ 8509-72 / 8Ст3сп ГОСТ 535-79

Госстрой СССР ГПИ Горьковский Сантехпроект

формат А4

Д21А.777.013

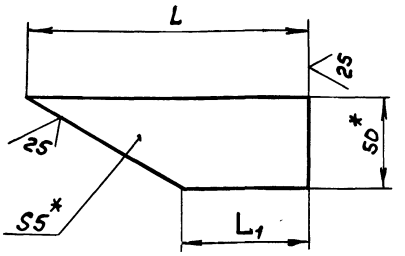

Обозначение	L, мм	L_1, мм	Масса, кг
Д21А.777.013	138	110	0,2
-01	150	64	

1. *Размеры для справок.
2. $\pm \frac{IT16}{2}$

Изм	Лист	№ докум	Подп.	Дата
Разраб		Гольденберг		1.02.87
Пров.		Мюнтер		
Т. контр				
Н. контр		Мюнтер		
Утв.				

Д21А.777.013

Ребро

Лит.	Масса	Масштаб
И	см. табл.	1:2

Лист | Листов 1

Полоса 2-Б-5×50 ГОСТ 103-76 / 8Ст3сп ГОСТ 535-79

Госстрой СССР ГПИ Горьковский Сантехпроект

Копир. 22.1.89-04 19 формат А4

Типовой проект 903-1-242.87 Альбом 4 часть

Инв.№подл. | Подп. и дата | Взам.инв.№ | Инв.№дубл. | Подп. и дата

А21А.777.029

25 / (√)

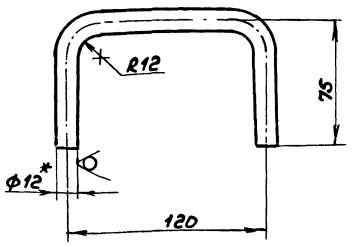

1.*Размеры для справок.
2. ± IT16/2

Изм.	Лист	№докум.	Подп.	Дата	Д21А.777.029			
Разраб.		Гольденберг		1.02.87	Ручка	Лит.	Масса	Масштаб
Пров.		Мюнтер				И	0,2	1:2
Т.контр.						Лист	Листов 1	
Н.контр.		Мюнтер			Круг 12-В-ГОСТ2590-71 / Вст3сп ГОСТ535-79	Госстрой СССР ГПИ Горьковский сантехпроект		
Утв.								

Формат А4

А21А.777.027

(√)

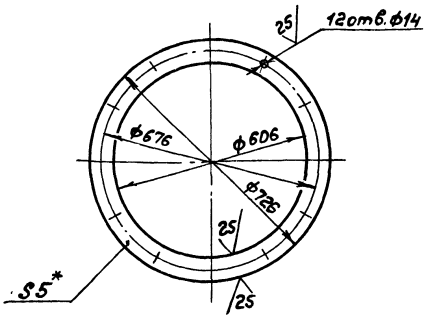

1.*Размеры для справок.
2. H16, h16, ± IT16/2

Изм.	Лист	№докум.	Подп.	Дата	Д21А.777.027			
Разраб.		Гольденберг		1.02.87	Фланец	Лит.	Масса	Масштаб
Пров.		Мюнтер				И	5,0	1:10
Т.контр.						Лист	Листов 1	
Н.контр.		Мюнтер			Лист 6-ЛН-5 ГОСТ19903-74 / Вст3сп ГОСТ14637-79	Госстрой СССР ГПИ Горьковский сантехпроект		
Утв.								

Формат А4

А21А.777.030СБ

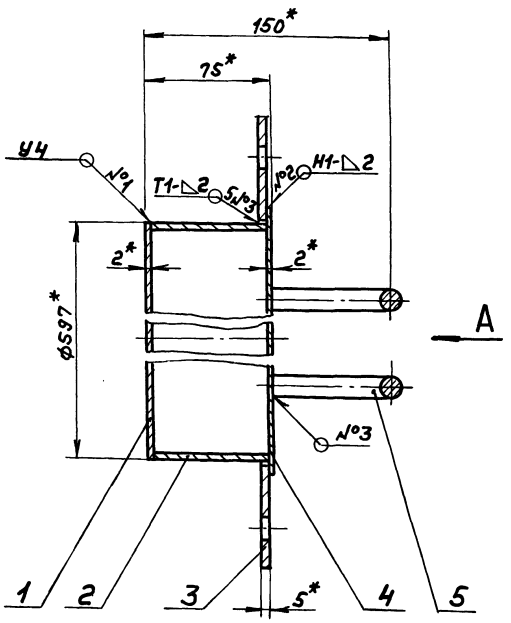

Вид А
М1:5

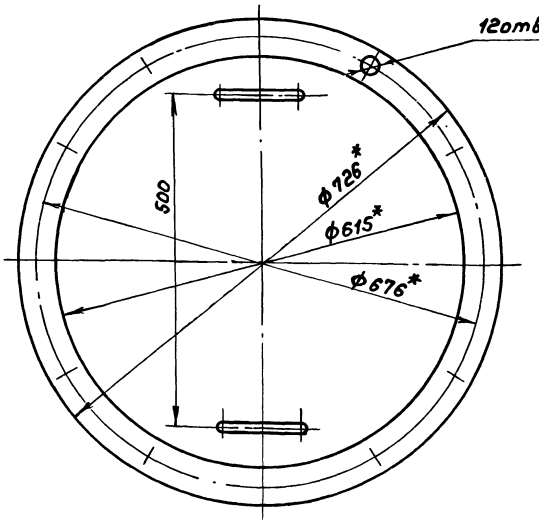

1.*Размеры для справок.
2. ± IT16/2
3. Сварные швы по ГОСТ5264-80.

Изм.	Лист	№докум.	Подп.	Дата	Д21А.777.030СБ			
Разраб.		Гольденберг		1.02.87	Крышка	Лит.	Масса	Масштаб
Пров.		Мюнтер				И	15,5	1:2
Т.контр.						Лист	Листов 1	
Н.контр.		Мюнтер				Госстрой СССР ГПИ Горьковский сантехпроект		
Утв.								

Копир. 22184-04 20 Формат А3

Д21А.777.032

Типовой проект 903-1-24.87 Альбом V часть

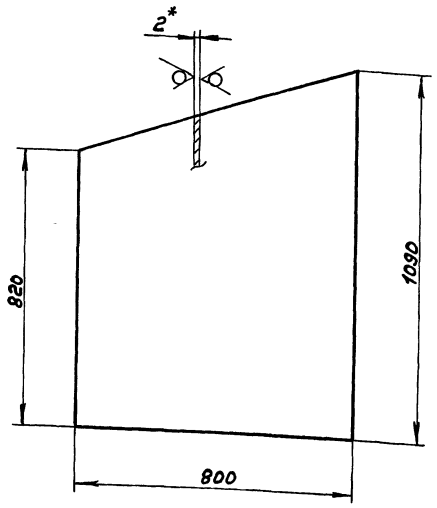

1.*Размеры для справок.

2. ± IT16/2

Изм.	Лист	№ докум.	Подп.	Дата
Разраб.		Гольденберг		1.02.87
Пров.		Мюнтер		
Т.контр.				
Н.контр.		Мюнтер		
Утв.				

Д21А.777.032

Стенка

Лит.	Масса	Масштаб
И	12	1:10

Лист	Листов 1

Лист Б-ПН-2 ГОСТ 19903-74
3-Ц-Н-ВСт3сп ГОСТ 16523-70

Госстрой СССР ГПИ Горьковский сантехпроект

Формат А4

Формат	Зона	Поз.	Обозначение	Наименование	Кол.	Примечание
				Документация		
А3			Д21А.777.040СБ	Сборочный чертеж		
				Детали		
А4		1	Д21А.777.032	Стенка	2	
А4		2	Д21А.777.033	Ребро	2	
Б4		3	Д21А.777.034	Стенка		
				Лист Б-ПН-2 ГОСТ 19903-74		
				3-Ц-Н-ВСт3сп ГОСТ 16523-70		
				(499×844) h16 25/	1	6,6 кг
Б4		4	Д21А.777.035	Стенка		
				Лист Б-ПН-2 ГОСТ 19903-74		
				3-Ц-Н-ВСт3сп ГОСТ 16523-70		
				(499×800) h16 25/	1	6,3 кг

Инв.№ подл. | Подп. и дата | Взам. инв.№ | Инв.№ дубл. | Подп. и дата

Изм.	Лист	№ докум.	Подп.	Дата
Разраб.		Гольденберг		1.02.87
Пров.		Мюнтер		
Нач.отд.				
Н.контр.		Мюнтер		
Утв.				

Д21А.777.040

Короб

Лит.	Лист	Листов
И		1

Госстрой СССР ГПИ Горьковский сантехпроект

Формат А4

Д21А.777.040СБ

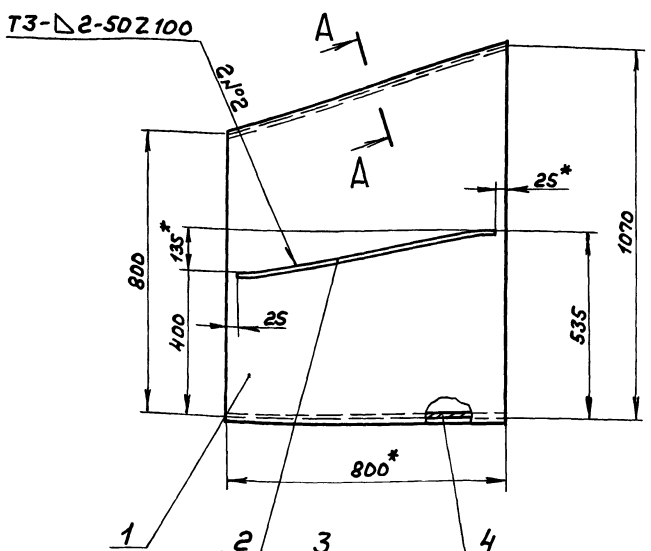

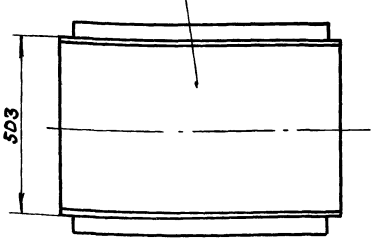

А – А
М1:1 повернуто

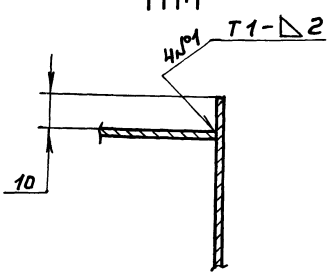

1.*Размеры для справок.

2. ± IT16/2

3. Сварные швы по ГОСТ 5264-80

Изм.	Лист	№ докум.	Подп.	Дата
Разраб.		Гольденберг		1.02.87
Пров.		Мюнтер		
Т.контр.				
Н.контр.		Мюнтер		
Утв.				

Короб

Лит.	Масса	Масштаб
И	40	1:10

Лист	Листов 1

Госстрой СССР ГПИ Горьковский сантехпроект

Копир. Формат А3

Инв.№ подл. | Подп. и дата | Взам. инв.№ | Инв.№ дубл. | Подп. и дата

Формат	Зона	Поз.	Обозначение	Наименование	Кол.	Примечание
				Стандартные изделия		
				Болты ГОСТ 7798-70		
		13		М6х16.36	3	
		15		М8х35.36	5	
		16		М10х24.36	4	
				Гайки ГОСТ 5915-70		
		18		М8.4	3	
		19		М10.4	4	
		20		Шайба 6 65Г ГОСТ 6402-70	3	
				Материалы		
		21		Набивки плетеные марки АПД-10 ГОСТ 5152-77	0,1	кг

Инв.№ подл. | Подп. и дата | Взам.инв.№ | Инв.№ дубл. | Подп. и дата

Изм. Лист № докум. Подп. Дата

Д21А.777.050 Лист 2

Формат А4

Формат	Зона	Поз.	Обозначение	Наименование	Кол.	Примечание
				Документация		
*			Д21А.777.050 СБ	Сборочный чертеж		*) Ф2, А1
				Сборочные единицы		
А4	1		Д21А.777.060	Тройник	1	
А4	2		Д21А.777.070	Заслонка	1	
				Детали		
А4	5		Д21А.777.039	Крышка	1	
А4	6		Д21А.777.041	Подшипник	1	
А4	7		Д21А.777.042	Прокладка	2	
А3	8		Д21А.777.043	Подшипник	1	
А4	9		Д21А.777.044	Крышка сальника	1	
А3	10		Д21А.777.045	Валик	1	
А4	11		Д21А.777.046	Прокладка	1	

Инв.№ подл. | Подп. и дата | Взам.инв.№ | Инв.№ дубл. | Подп. и дата

Изм. Лист № докум. Подп. Дата

Разраб. Гальденберг 12.6.87

Пров. Мынтер

Нач.отд.

Н.контр. Мынтер

Утв.

Д21А.777.050

Тройник с заслонкой

Лит. У | Лист 1 | Листов 2

Госстрой СССР ГПИ Горьковский Сантехпроект

Формат А4

Д21А.777.039

12,5

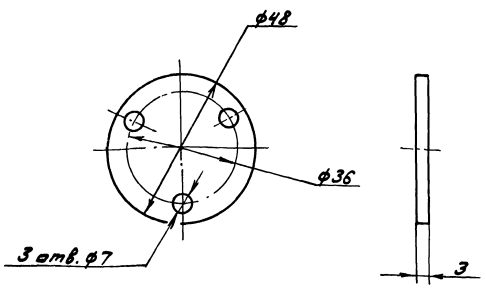

Н14, h14, ± IT14/2

Разраб. Гальденберг 12.6.87

Пров. Мынтер

Т.контр.

Н.контр. Мынтер

Утв.

Крышка

Лит. У | Масса 0,03 | Масштаб 1:1

Лист | Листов 1

В Ст3сп ГОСТ 380-71

Госстрой СССР ГПИ Горьковский Сантехпроект

Формат А4

Д21А.777.033

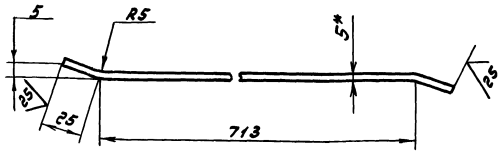

1.* Размеры для справок

$\pm \frac{IT16}{2}$

Разраб. Гальденберг 12.6.87

Пров. Мынтер

Т.контр.

Н.контр. Мынтер

Утв.

Ребро

Лит. У | Масса 1,5 | Масштаб 1:2

Лист | Листов 1

Полоса 2-Б-5х50 ГОСТ 103-76 / В Ст3сп ГОСТ 535-79

Госстрой СССР ГПИ Горьковский Сантехпроект

Копир. Шаповал 22159-01 22

Формат А4

Типовой проект 903-1-242.87 Альбом 4 часть 1

Д21А.777.050 СБ

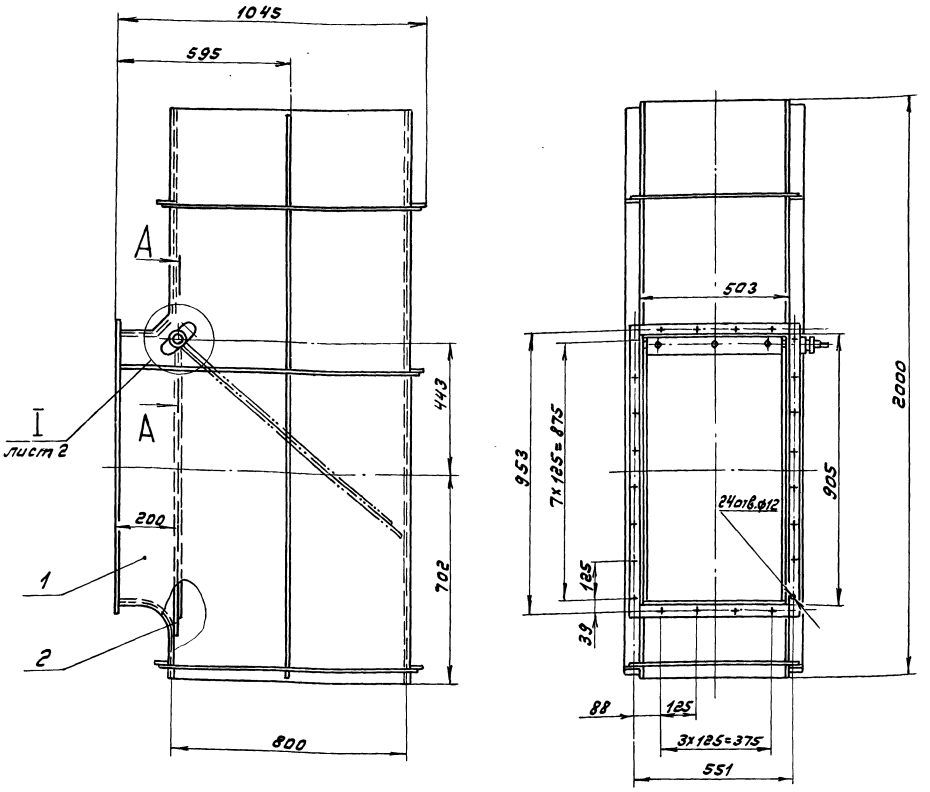

А-А
М1:2

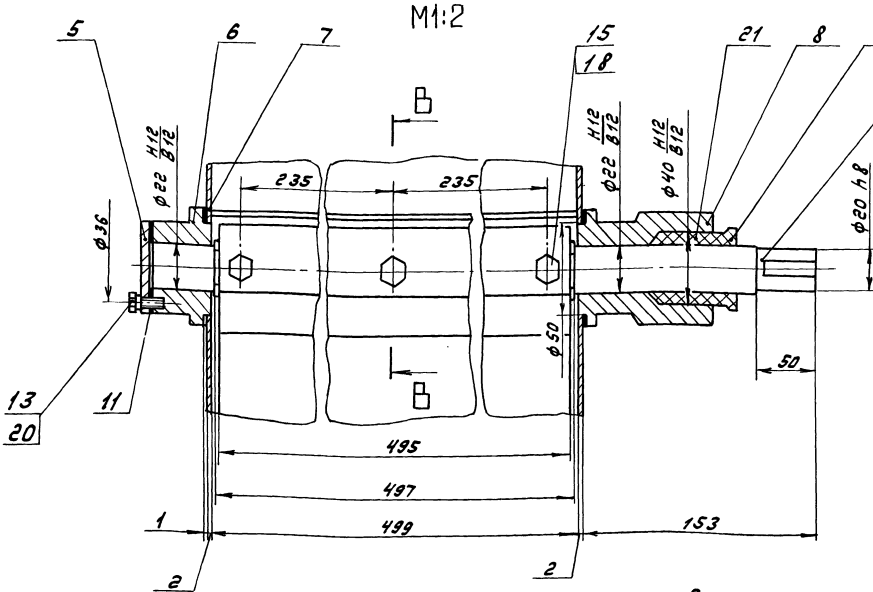

В-В
М1:1

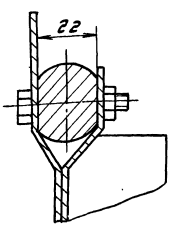

1. Размеры для справок.

2.* Обработать по сопрягаемой детали

3. Подшипники набить пластичной смазкой ЦИАТИМ-221 ГОСТ 9433-80

Изм.	Лист	№ докум.	Подп.	Дата	Д21А.777.050 СБ			
Разраб.		Гольденберг		3.6.87	Тройник с заслонкой	Лит.	Масса	Масштаб
Пров.		Мюнтер				И	113	1:10
Т.контр.						Лист 1	Листов 2	
Н.контр.		Мюнтер				Госстрой СССР ГПИ Горьковский Сантехпроект		
Утв.								

Инв. № подл. | Подп. и дата | Взам. инв. № | Инв. № дубл. | Подп. и дата

Копир. 20189-04 23

Формат А2

Типовой проект 903-1-242.87 Альбом 4 часть I

Инв. № подл. | Подп. и дата | Взам. инв. № | Инв. № дубл. | Подп. и дата

А21А.777.042

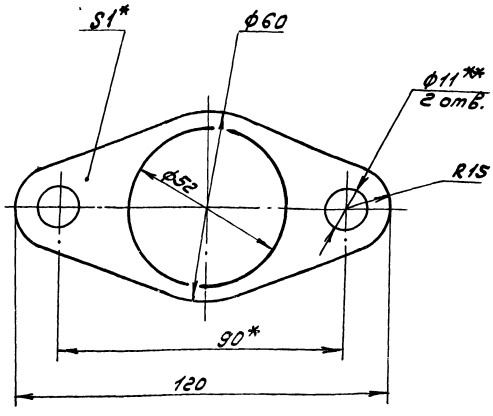

1.* Размеры для справок.
2.** Обработать по сопрягаемой детали.

Изм.	Лист	№ докум.	Подп.	Дата
Разраб.		Гольденберг		3.6.87
Пров.		Мюнтер		
Т.контр.				
Н.контр.		Мюнтер		
Утв.				

Д21А.777.042

Прокладка

Лит.	Масса	Масштаб
У	0,05	1:1

Лист | Листов 1

Картон Т-1-1.0Т ГОСТ 20376-74

Госстрой СССР ГПИ Горьковский Сантехпроект

Формат А4

А21А.777.041

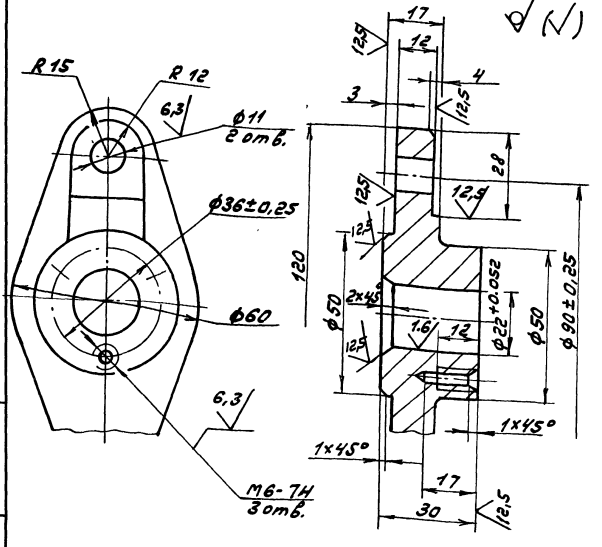

1. Литейные радиусы 3...5 мм.
2. Формовочные уклоны по ГОСТ 3212-80
3. $H14, h14, \pm \frac{IT14}{2}$

Изм.	Лист	№ докум.	Подп.	Дата
Разраб.		Гольденберг		3.6.87
Пров.		Мюнтер		
Т.контр.				
Н.контр.		Мюнтер		
Утв.				

Д21А.777.041

Подшипник

Лит.	Масса	Масштаб
У	0,48	1:1

Лист | Листов 1

С418 ГОСТ 1412-79

Госстрой СССР ГПИ Горьковский Сантехпроект

Формат А4

А21А.777.050СБ

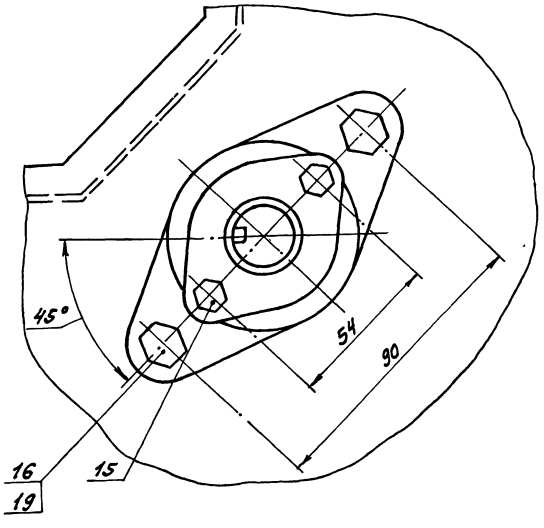

Изм.	Лист	№ докум.	Подп.	Дата

Д21А.777.050СБ

Лист 2

Формат А4

А21А.777.053

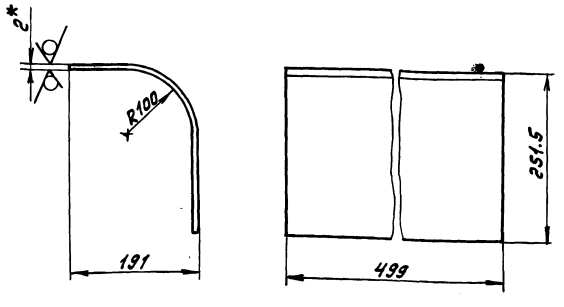

1.* Размеры для справок.

$r \pm \frac{IT16}{2}$

Изм.	Лист	№ докум.	Подп.	Дата
Разраб.		Мюнтер		3.6.87
Пров.		Мюнтер		
Т.контр.				
Н.контр.		Мюнтер		
Утв.				

Д21А.777.053

Стенка

Лит.	Масса	Масштаб
У	3	1:5

Лист | Листов 1

Лист Б-ПН-2 ГОСТ 19903-74 / 3-IV-Н-В Ст3сп ГОСТ 16523-70

Госстрой СССР ГПИ Горьковский Сантехпроект

Копир. 22189-04 24

Формат А4

Типовой проект 903-1-242.87 Альбом 4 часть 1

Инв.№ подл. | Подп. и дата | Взам.инв.№ | Инв.№ дубл. | Подп. и дата

Д21А.777.046

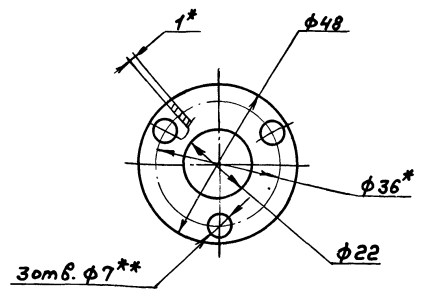

1.*Размеры для справок.

2.**Обработать по сопрягаемой детали.

Изм.	Лист	№ докум.	Подп.	Дата
Разраб.		Гольденберг		12.87
Пров.		Мюнтер		
Т.контр.				
Н.контр.		Мюнтер		
Утв.				

Прокладка

Лит.	Масса	Масштаб
И	0,01	1:1
Лист	Листов 1	

Картон Т-1-1,0Т ГОСТ 20376-74

Госстрой СССР ГПИ Горьковский сантехпроект

Формат А4

Д21А.777.044

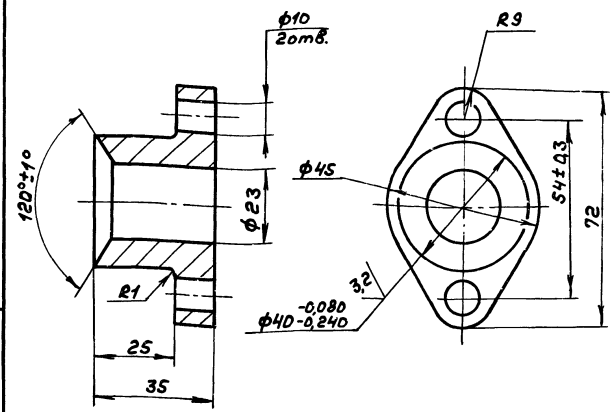

Н14, h14, ± IT14/2

Изм.	Лист	№ докум.	Подп.	Дата
Разраб.		Гольденберг		12.87
Пров.		Мюнтер		
Т.контр.				
Н.контр.		Мюнтер		
Утв.				

Крышка сальника

Лит.	Масса	Масштаб
И	0,28	1:1
Лист	Листов 1	

Ст.18 ГОСТ 1412-79

Госстрой СССР ГПИ Горьковский сантехпроект

Формат А4

Д21А.777.043

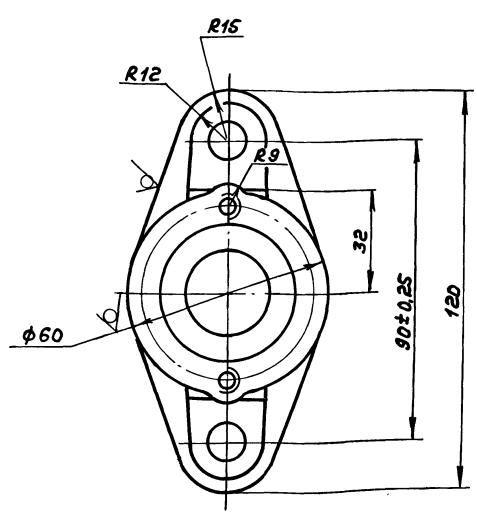

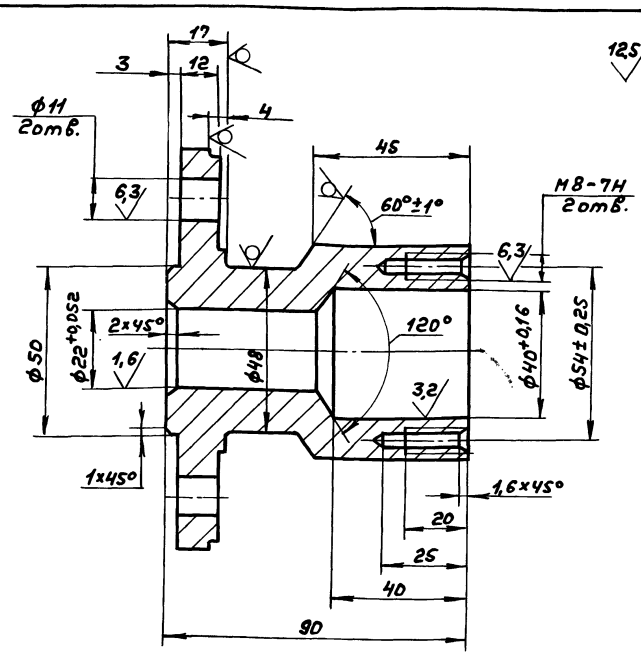

1. Литейные радиусы 3... 5мм.

2. Формовочные уклоны по ГОСТ 3212-80.

3. Н14, h14, ± IT14/2

Изм.	Лист	№ докум.	Подп.	Дата
Разраб.		Гольденберг		12.87
Пров.		Мюнтер		
Т.контр.				
Н.контр.		Мюнтер		
Утв.				

Подшипник

Лит.	Масса	Масштаб
И	1,1	1:1
Лист	Листов 1	

Ст18 ГОСТ 1412-79

Госстрой СССР ГПИ Горьковский сантехпроект

Копир. 22189-04 35 Формат А3

Типовой проект 903-1-242.87 Альбом 4 часть 1

Формат	Зона	Поз.	Обозначение	Наименование	Кол.	Примечание
				L = 503 h16 25	2	0,86 кг
Б4		8	Д 21 А. 777.058	Планка		
				полоса 2-Б-6×36 ГОСТ 103-76		
				В Ст3сп ГОСТ 535-79		
				L = 977 h16 25	2	1.7 кг
Б4		9	Д 21 А. 777.059	Ребро		
				полоса 2-Б-5×50 ГОСТ 103-76		
				В Ст3сп ГОСТ 535-79		
				L = 583 h16 25	5	1,14 кг
Б4		10	Д 21 А. 777.061	Ребро		
				полоса 2-Б-5×50 ГОСТ 103-76		
				В Ст3сп ГОСТ 535-79		
				L = 945 h16 25	2	1.95 кг
Б4		11	Д 21 А. 777.062	Ребро		
				полоса 2-Б-5×50 ГОСТ 103-76		
				В Ст3сп ГОСТ 535-79		
				L = 225 h16 25	2	0,4 кг
Б4		12	Д 21 А. 777.063	Ребро		
				полоса 2-Б-5×50 ГОСТ 103-76		
				В Ст3сп ГОСТ 535-79		
				L = 695 h16 25	2	1.22 кг
Б4		13	Д 21 А. 777.064	Ребро		
				полоса 2-Б-5×50 ГОСТ 103-76		
				В Ст3сп ГОСТ 535-79		
				L = 70 h16 25	2	0,14 кг

Инв. № подл. | Подп. и дата | Взам. инв. № | Инв. № дубл. | Подп. и дата

Изм.	Лист	№ докум.	Подп.	Дата	Д 21 А. 777.060	Лист 2

Формат А4

Формат	Зона	Поз.	Обозначение	Наименование	Кол.	Примечание
				Документация		
А2			Д 21 А. 777.060 СБ	Сборочный чертеж		
				Детали		
А3		1	Д 21 А. 777.051	Стенка	2	
Б4		2	Д 21 А. 777.052	Ребро		
				полоса 2-Б-5×50 ГОСТ 103-76		
				В Ст3сп ГОСТ 535-79		
				L = 1028 h16 25	2	2,0 кг
А4		3	Д 21 А. 777.053	Стенка	1	
Б4		4	Д 21 А. 777.054	Ребро		
				полоса 2-Б-5×50 ГОСТ 103-76		
				В Ст3сп ГОСТ 535-79		
				L = 880 h16 25	4	1.72 кг
А4		5	Д 21 А. 777.055	Стенка	1	
Б4		6	Д 21 А. 777.056	Стенка		
				лист Б-ПН-2 ГОСТ 19903-74		
				3-IV-Н-В Ст3сп ГОСТ 16523-70		
				(499×2000) h16 25	1	15,7 кг
Б4		7	Д 21 А. 777.057	Планка		
				полоса 2-Б-6×36 ГОСТ 103-76		
				В Ст3сп ГОСТ 535-79		

Инв. № подл. | Подп. и дата | Взам. инв. № | Инв. № дубл. | Подп. и дата

Изм.	Лист	№ докум.	Подп.	Дата	Д 21 А. 777.060			
Разраб.		Мюнтер		3.6.87	Тройник	Лит.	Лист	Листов
Пров.		Мюнтер				И	1	2
Нач. отд.						Госстрой СССР ГПИ Горьковский Сантехпроект		
Н. контр.		Мюнтер						
Утв.								

Формат А4

Д 21 А. 777.045

6,3 (√)

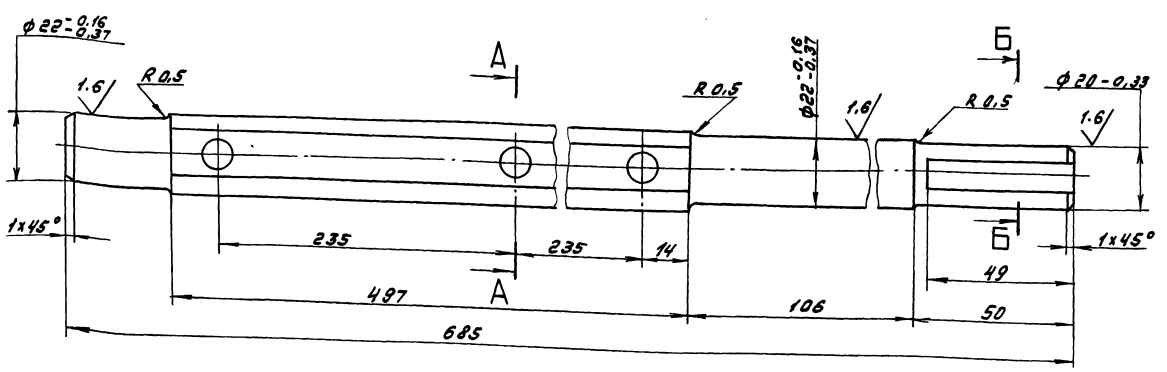

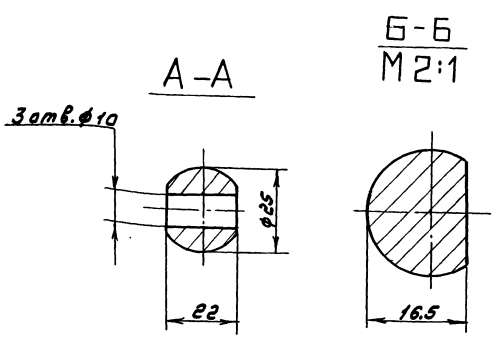

1.* Размеры для справок.
2. Н 14, h 14, $\pm\frac{IT14}{2}$

Изм.	Лист	№ докум.	Подп.	Дата	Д 21 А. 777.045			
Разраб.		Гольденберг		22.6.87	Валик	Лит.	Масса	Масштаб
Пров.		Мюнтер				И	1.0	1:1
Т. контр.						Лист	Листов 1	
Н. контр.		Мюнтер			Сталь 45 ГОСТ 1050-74	Госстрой СССР ГПИ Горьковский Сантехпроект		
Утв.								

Инв. № подл. | Подп. и дата | Взам. инв. № | Инв. № подл. | Подп. и дата

Копир. [illegible] 22189-04 26 Формат А3

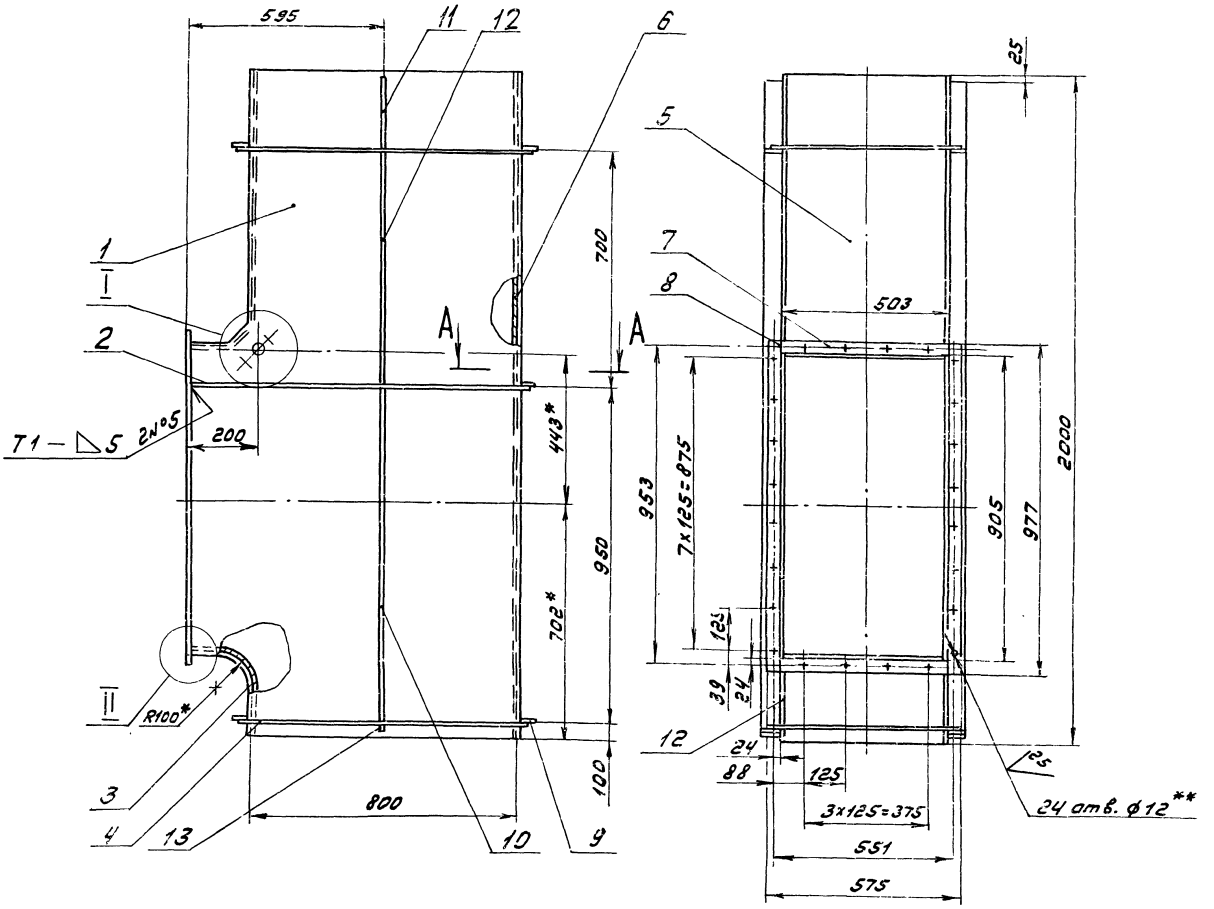

A — A
M1:2

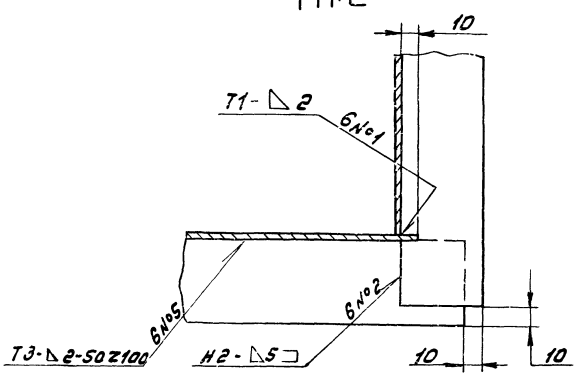

I
M1:2

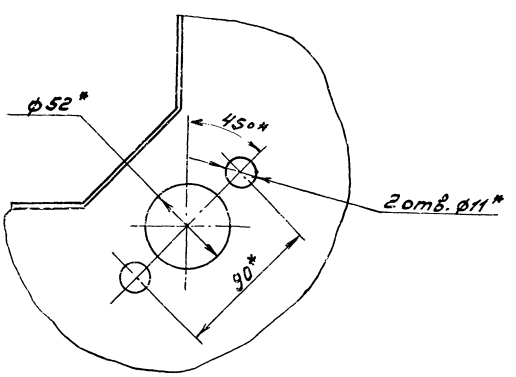

II
M1:1

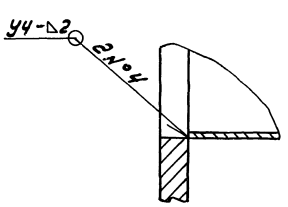

1.* Размеры для справок

2. H16, h16, ± IT16/2

3. Сварные швы по ГОСТ 5264-80.

						Д21А.777.060СБ		
Изм.	Лист	№ докум.	Подп.					
Разраб.		Гольденберг			Тройник	Лит.	Масса	Масштаб
Пров.		Мюнтер				У	106	1:10
Т.контр.						Лист	Листов 1	
Н.контр.		Мюнтер				Госстрой СССР ГПИ Горьковский Сантехпроект		
Утв.								

Копир. 22189-04 27 Формат А2

Инв.№ подл. | Подп. и дата | Взам. инв.№ | Инв.№ дубл. | Подп. и дата

Д 21А.777.051

25/(√)

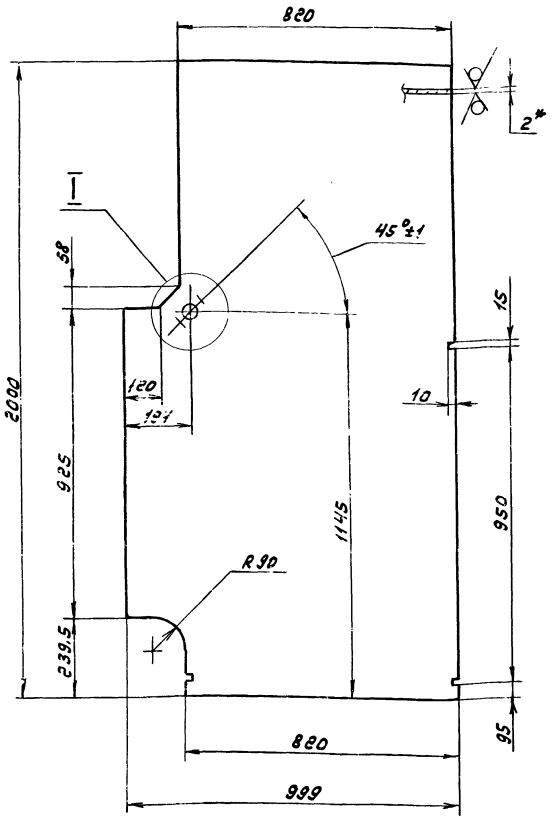

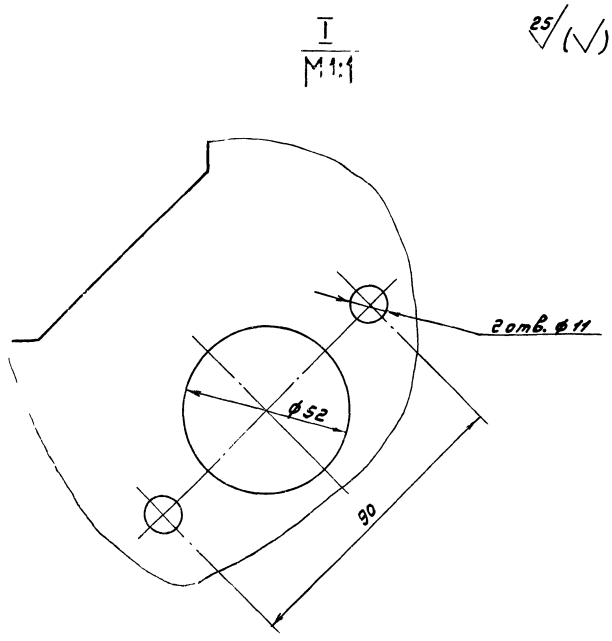

1.* Размеры для справок.

2. H 14, h 14, ± $\frac{1716}{2}$

Изм.	Лист	№ докум.	Подп.	Дата	Д21А.777.051			
Разраб.		Мюнтер		3.6.87	Стенка	Лит.	Масса	Масштаб
Пров.		Мюнтер				И	26.1	1:10
Т.контр.						Лист	Листов 1	
Н.контр.		Мюнтер			Лист Б-ПН-2 ГОСТ 19903-74 / 3-IV-Н-8 Ст3сп ГОСТ 16523-70	Госстрой СССР ГПИ Горьковский Сантехпроект		
Утв.								

Формат А3

Типовой проект 903-1-242.87 Альбом 4 часть 1

Инв. № подл. | Подп. и дата | Взам. инв. № | Инв. № дубл. | Подп. и дата

Д 21А.777.055

25/(√)

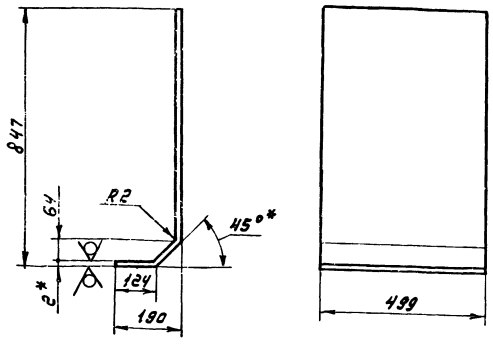

1.* Размеры для справок.

2. ± $\frac{1716}{2}$

Изм.	Лист	№ докум.	Подп.	Дата	Д21А.777.055			
Разраб.		Гольденберг		22.6.87	Стенка	Лит.	Масса	Масштаб
Пров.		Мюнтер				И	5,55	1:10
Т.контр.						Лист	Листов 1	
Н.контр.		Мюнтер			Лист Б-ПН-2 ГОСТ 19903-74 / 3-IV-Н-8 Ст3сп ГОСТ 16523-70	Госстрой СССР ГПИ Горьковский Сантехпроект		
Утв.								

Формат А4

Формат	Зона	Поз.	Обозначение	Наименование	Кол.	Примечание
				Документация		
А3			Д 21А.777.070 СБ	Сборочный чертеж		
				Детали		
А4		1	Д 21А.777.068	Лист	1	
А4		2	Д 21А.777.069	Лист	1	
А4		3	Д 21А.777.071	Ребро	1	

Изм.	Лист	№ докум.	Подп.	Дата	Д21А.777.070			
Разраб.		Гольденберг		22.6.87	Заслонка	Лит.	Лист	Листов
Пров.		Мюнтер				И		1
Нач.отд.						Госстрой СССР ГПИ Горьковский Сантехпроект		
Н.контр.		Мюнтер						
Утв.								

Инв. № подл. | Подп. и дата | Взам. инв. № | Инв. № дубл. | Подп. и дата

22189-04 28 Копир. [signature]

Формат А4

Типовой проект 903-1-242.87 Альбом 4 часть 1

Д21А.777.070 СБ

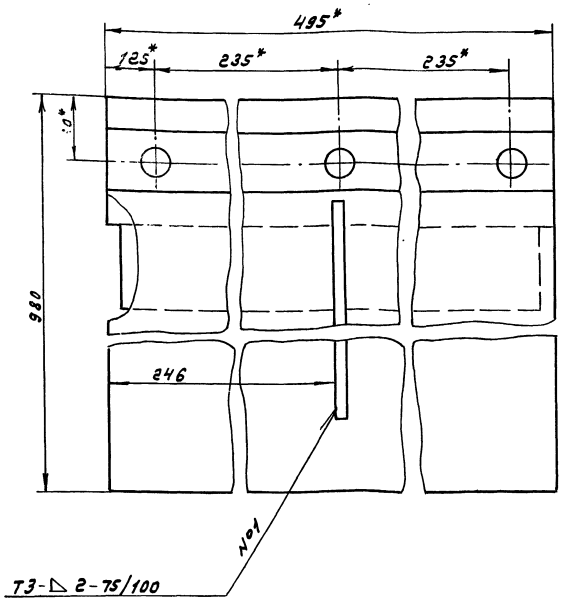

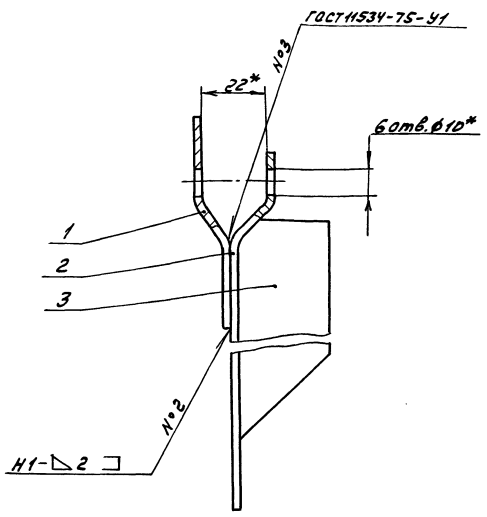

1.* Размеры для справок.
2. Сварные швы по ГОСТ 5264-80, кроме швов указанных особо.

Изм.	Лист	№ докум.	Подп.	Дата	Д21А.777.070 СБ			
Разраб.		Гольденберг		3.6.87	Заслонка	Лит.	Масса	Масштаб
Пров.		Мюнтер				U	3.87	1:1
Т.контр.						Лист	Листов 1	
Н.контр.		Мюнтер				Госстрой СССР ГПИ Горьковский Сантехпроект		
Утв.								

Формат А3

Д21А.777.069

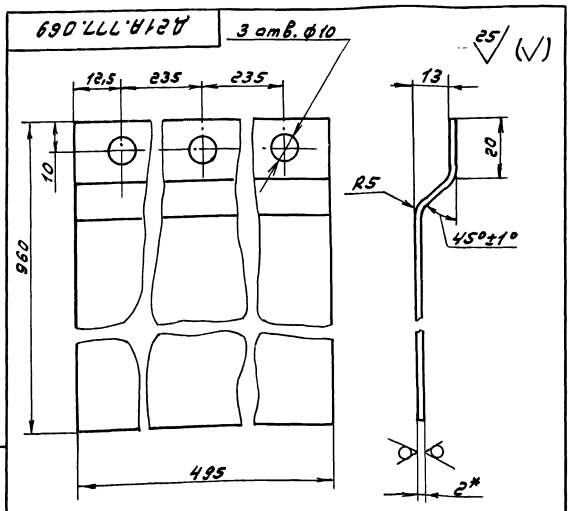

1.* Размеры для справок.
2. Н14, h14, ± IT14/2

Изм.	Лист	№ докум.	Подп.	Дата	Д21А.777.069			
Разраб.		Гольденберг		3.6.87	Лист	Лит.	Масса	Масштаб
Пров.		Мюнтер				U	2,75	1:1
Т.контр.						Лист	Листов 1	
Н.контр.		Мюнтер			Лист 6-ПН-2 ГОСТ 19903-74 / 3-IV-Н-ВСт3сп ГОСТ 16523-70	Госстрой СССР ГПИ Горьковский Сантехпроект		
Утв.								

Формат А4

Д21А.777.068

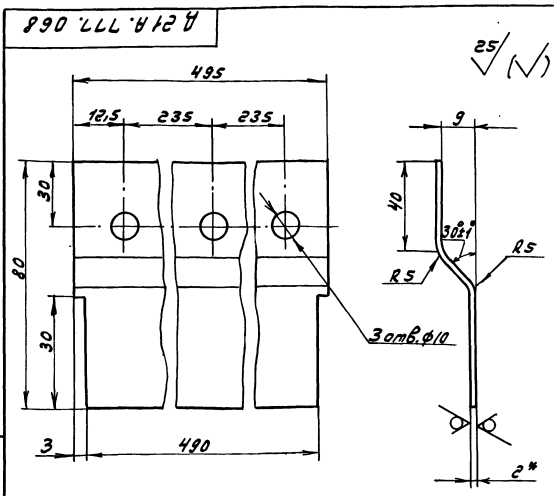

1.* Размеры для справок.
2. Н14, h14, ± IT14/2

Изм.	Лист	№ докум.	Подп.	Дата	Д21А.777.068			
Разраб.		Гольденберг		3.6.87	Лист	Лит.	Масса	Масштаб
Пров.		Мюнтер				U	0,52	1:1
Т.контр.						Лист	Листов 1	
Н.контр.		Мюнтер			Лист 6-ПН-2 ГОСТ 19903-74 / 3-IV-Н-ВСт3сп ГОСТ 16523-70	Госстрой СССР ГПИ Горьковский Сантехпроект		
Утв.								

Копир. [signature] 22189 04 29

Формат А4

Инв. № подл. | Подп. и дата | Взам. инв. № | Инв. № дубл. | Подп. и дата

Д21А.777.071

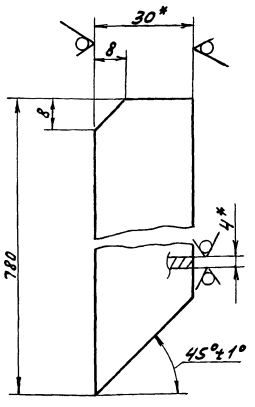

1.* Размеры для справок.

2. h14, ± IT14/2

Изм.	Лист	№ докум.	Подп.	Дата
Разраб.	Гольденберг			3.6.87
Пров.	Мюнтер			
Т.контр.				
Н.контр.	Мюнтер			
Утв.				

Д21А.777.071

Ребро

Лит.	Масса	Масштаб
U	0.6	1:1

Лист | Листов 1

Полоса 2-Б-4х30 ГОСТ 103-76 / В Ст3сп ГОСТ 535-79

Госстрой СССР ГПИ Горьковский Сантехпроект

Формат А4

Типовой проект 903-1-242.87 Альбом 4 часть 1

Формат	Зона	Поз.	Обозначение	Наименование	Кол.	Примеч.
				Документация		
А3			Д21А.777.080 СБ	Сборочный чертеж		
				Детали		
А4		1	Д21А.777.074	Стенка	2	
Б4		2	Д21А.777.075	Стенка		
				лист Б-ПН-2 ГОСТ 19903-74		
				3-IV-Н-В Ст3сп ГОСТ 16523-70		
				(1600х499) h16 25/	2	12,53кг
Б4		3	Д21А.777.076	Ребро		
				полоса 2-Б-5х50 ГОСТ 103-76		
				В Ст3сп ГОСТ 535-79		
				L=900 h16 25/	4	1.76кг
Б4		4	Д21А.777.077	Ребро		
				полоса 2-Б-5х50 ГОСТ 103-76		
				В Ст3сп ГОСТ 535-79		
				L=583 h16 25/	4	1.14кг

Изм.	Лист	№ докум.	Подп.	Дата
Разраб.	Мюнтер			3.6.87
Пров.	Мюнтер			
Нач.отд.				
Н.контр.	Мюнтер			
Утв.				

Д21А.777.080

Короб

Лит.	Лист	Листов
U		1

Госстрой СССР ГПИ Горьковский Сантехпроект

Формат А4

Д21А.777.080 СБ

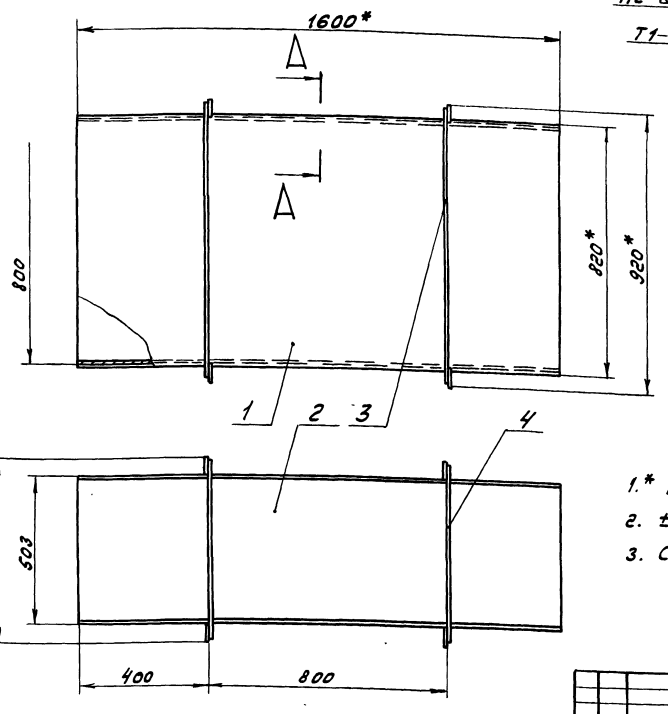

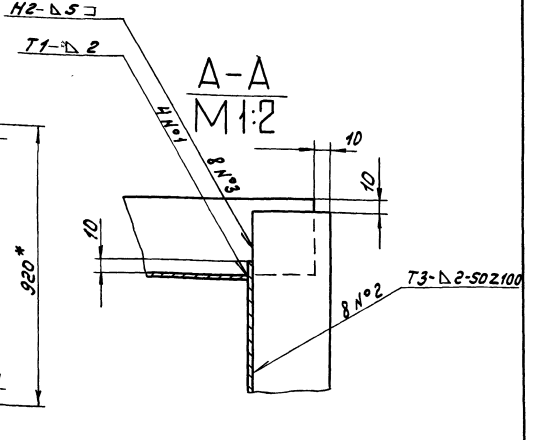

1.* Размеры для справок.

2. ± IT16/2

3. Сварные швы по ГОСТ 5264-80

Изм.	Лист	№ докум.	Подп.	Дата
Разраб.	Мюнтер			3.6.87
Пров.	Мюнтер			
Т.контр.				
Н.контр.	Мюнтер			
Утв.				

Д21А.777.080 СБ

Короб

Лит.	Масса	Масштаб
U	78	1:10

Лист | Листов 1

Госстрой СССР ГПИ Горьковский Сантехпроект

Типовой проект 903-1-242.87 Альбом V часть I

Формат	Зона	Поз.	Обозначение	Наименование	Кол.	Примечание
Б4		10	Д 21 А. 777. 088	Ребро		
				полоса 2-Б-5×50 ГОСТ 103-76		
				Вст3сп ГОСТ 535-79		
				L = 420 h16 25	2	0,82 кг
Б4		11	Д 21 А. 777. 089	Планка		
				полоса 2-Б-6×50 ГОСТ 103-76		
				Вст3сп ГОСТ 535-79		
				L = 811 h16 25	2	1,31 кг
Б4		12	Д 21 А. 777. 091	Планка		
				полоса 2-Б-6×50 ГОСТ 103-76		
				Вст3сп ГОСТ 535-79		
				L = 800 h16 25	2	1,89 кг

Инв. № подл. | Подп. и дата | Взам. инв. № | Инв. № дубл. | Подп. и дата

Изм.	Лист	№ докум.	Подп.	Дата

Д21А.777.100 Лист 2

Формат А4

Формат	Зона	Поз.	Обозначение	Наименование	Кол.	Примечание
				Документация		
А2			Д 21 А. 777. 100 СБ	Сборочный чертеж		
				Детали		
Б4		1	А 21 А. 777. 082	Ребро		
				полоса 2-Б-5×50 ГОСТ 103-76		
				Вст3сп ГОСТ 535-79		
				L = 900 h16 25	4	1,76 кг
А4		2	Д 21 А. 777. 083-01	Стенка	1	
А4		3	Д 21 А. 777. 084-01	Ребро	1	
А4		4	Д 21 А. 777. 084	Ребро	1	
А4		5	Д 21 А. 777. 085	Ребро	1	
		6	-01	Ребро	1	
Б4		7	Д 21 А. 777. 086	Стенка	2	
А4		8	Д 21 А. 777. 083	Стенка	1	
Б4		9	Д 21 А. 777. 087	Ребро		
				полоса 2-Б-5×50 ГОСТ 103-76		
				Вст3сп ГОСТ 535-79		
				L = 583 h16 25	4	1,14 кг

Инв. № подл. | Подп. и дата | Взам. инв. № | Инв. № дубл. | Подп. и дата

Изм.	Лист	№ докум.	Подп.	Дата
Разраб.		Мунтер		3.6.87
Пров.		Мунтер		
Нач. отд.				
Н. контр.		Мунтер		
Утв.				

Д21А.777.100

Короб всасывающий

Лит. У | Лист 1 | Листов 2

Госстрой СССР ГПИ Горьковский Сантехпроект

Формат А4

Формат	Зона	Поз.	Обозначение	Наименование	Кол.	Примечание
				Документация		
А2			Д 21 А. 777. 090 СБ	Сборочный чертеж		
				Сборочные единицы		
А4		1	Д 21 А. 777. 100	Короб всасывающий	1	
А4		2	Д 21 А. 777. 110	Фланец	1	
				Детали		
Б4		3	Д 21 А. 777. 079	Сетка		
				сетка 18-2,5 ОН ГОСТ 3826-82		
				(900×811) h16 25	1	2,86 кг
				Стандартные изделия		
		5		Болт М6×30.36		
				ГОСТ 7798-70	26	
		6		Гайка М6.4		
				ГОСТ 5915-70	26	

Инв. № подл. | Подп. и дата | Взам. инв. № | Инв. № дубл. | Подп. и дата

Изм.	Лист	№ докум.	Подп.	Дата
Разраб.		Мунтер		3.6.87
Пров.		Мунтер		
Нач. отд.				
Н. контр.		Мунтер		
Утв.				

Д21А.777.090

Короб всасывающий

Лит. У | Лист | Листов 1

Госстрой СССР ГПИ Горьковский Сантехпроект

Формат А4

Д21А.777.074

25 (√)

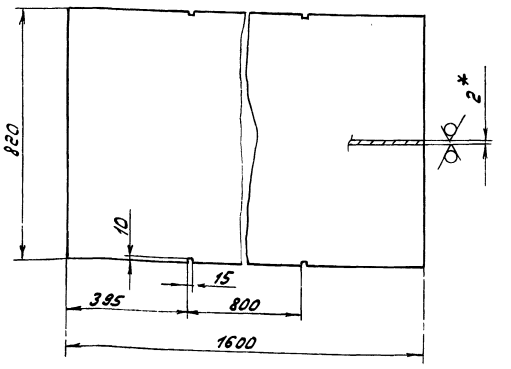

1.* Размеры для справок.

2. ± IT16/2

Инв. № подл. | Подп. и дата | Взам. инв. № | Инв. № дубл. | Подп. и дата

Изм.	Лист	№ докум.	Подп.	Дата
Разраб.		Мунтер		3.6.87
Пров.		Мунтер		
Т. контр.				
Н. контр.		Мунтер		
Утв.				

Стенка

Лит. У | Масса 20.6 | Масштаб 1:10

Лист | Листов 1

Лист Б-ПН-2 ГОСТ 19903-74
3-IV-Н-В Ст3сп ГОСТ 16523-70

Госстрой СССР ГПИ Горьковский Сантехпроект

Формат А4

Копир. Альбом - 22189-04 31

Типовой проект 903-1-242.87 Альбом 4 Конст.

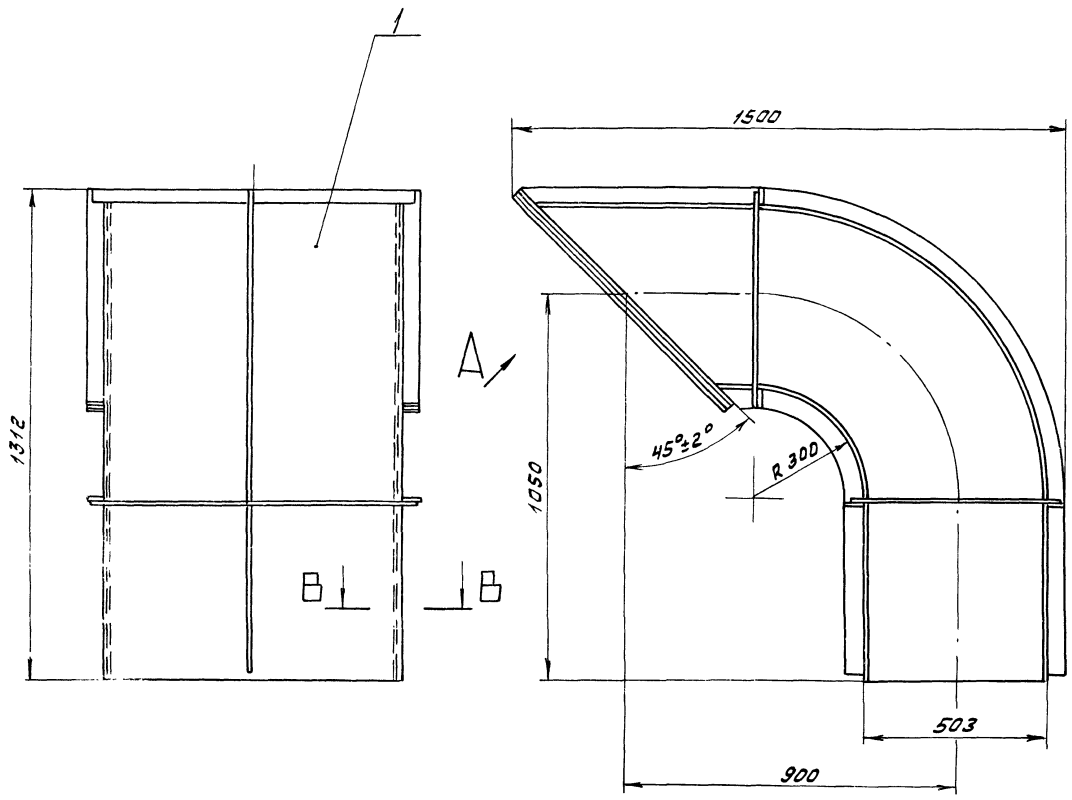

Вид А повернуто

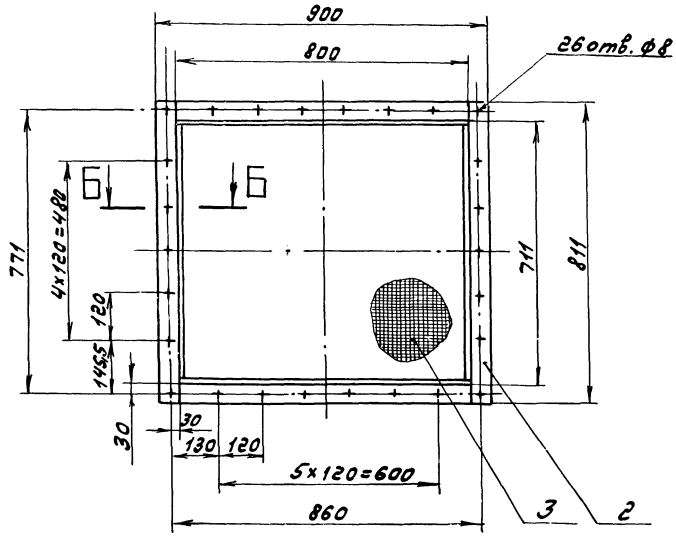

Б-Б
М1:2

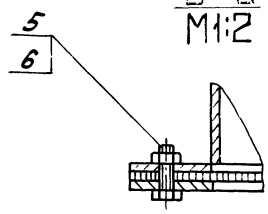

Размеры для справок.

В-В
М1:1

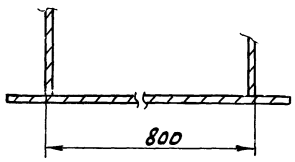

					Д21А.777.090 СБ		
Изм.	Лист	№ докум.	Подп.	Дата	Короб всасывающий	Лит.	Масса	Масштаб
Разраб.		Мюнтер		3.6.87		У	108	1:10
Пров.		Мюнтер				Лист	Листов 1	
Т.контр.						Госстрой СССР ГПИ Горьковский Сантехпроект		
Н.контр.		Мюнтер						
Утв.								

Инв.№ подл. | Подп. и дата | Взам. инв.№ | Инв.№ дубл. | Подп. и дата

Д 21 А. 777.100 СБ

Типовой проект 903-1-242.87 Альбом 4 часть 1

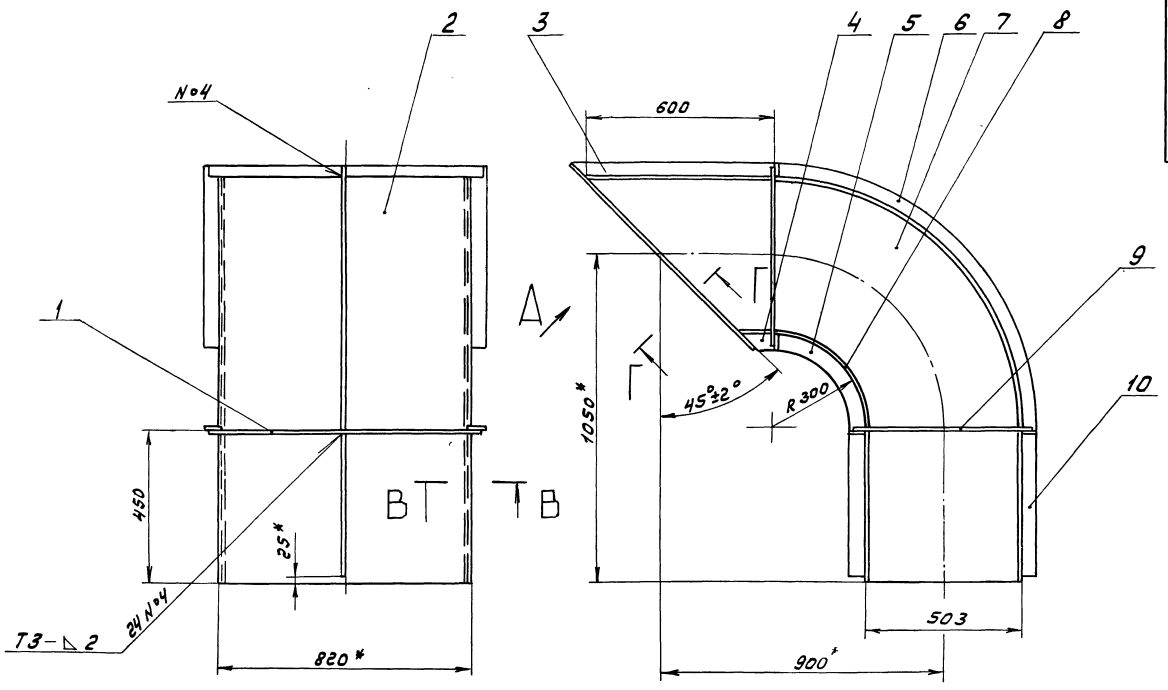

Вид А повернуто

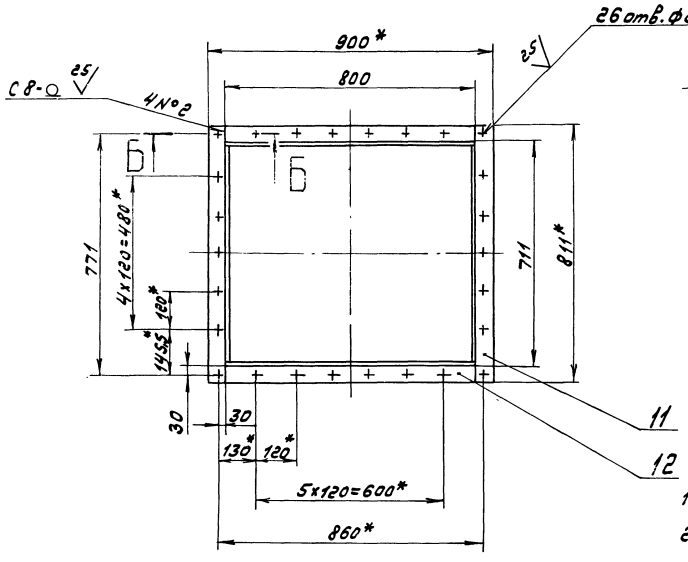

В-В
М1:2

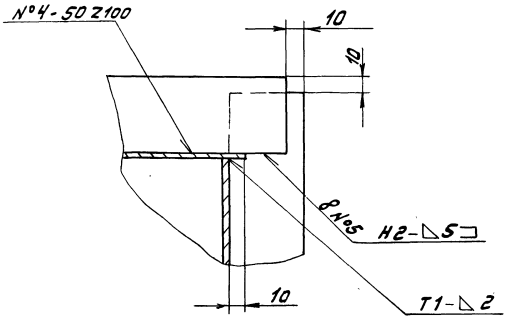

1.* Размеры для справок.

2.** Обработать по сопрягаемой детали

3. Н16, h16, ± $\frac{IT16}{2}$

4. Сварные швы по ГОСТ 5264-80.

Г-Г
М1:1

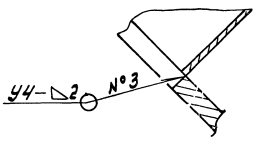

Б-Б
М1:1

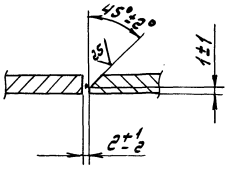

					Д 21 А. 777.100 СБ			
Изм.	Лист	№ докум.	Подп.	Дата	Короб всасывающий	Лит.	Масса	Масштаб
Разраб.		Мюнтер		3.6.87		U	97	1:10
Пров.		Мюнтер				Лист	Листов 1	
Т.контр.						Госстрой СССР ГПИ Горьковский Сантехпроект		
Н.контр.		Мюнтер						
Утв.								

Инв. № подл. | Подп. и дата | Взам. инв. № | Инв. № дубл. | Подп. и дата

Типовой проект 903-1-242.87 Альбом 4 часть 1

Д 21 А. 777. 086

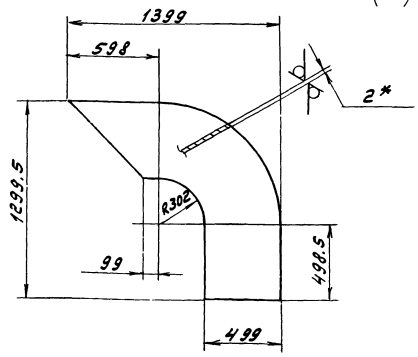

1.* Размеры для справок.

2. ± $\frac{IT16}{2}$

Изм.	Лист	№ докум.	Подп.	Дата	Д 21 А. 777. 086			
Разраб.		Мюнтер		3.6.87	Стенка	Лит.	Масса	Масштаб
Пров.		Мюнтер				И	13.4	1:20
Т.контр.						Лист	Листов 1	
Н.контр.		Мюнтер			Лист Б-ПН-2 Гост 19903-74 / 3-IV-Н-В Ст3сп Гост 16523-70	Госстрой СССР ГПИ Горьковский Сантехпроект		
Утв.								

Формат А4

Д 21 А. 777. 085

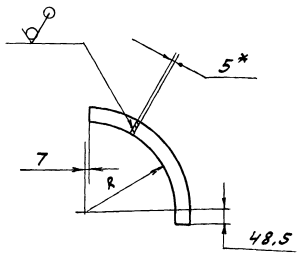

Обозначение	R, мм	Масса, кг
Д 21 А. 777. 085	250	0.92
-01	803	2,63

1.* Размеры для справок.

2. ± $\frac{IT16}{2}$

Изм.	Лист	№ докум.	Подп.	Дата	Д 21 А. 777. 085			
Разраб.		Мюнтер		3.6.87	Ребро	Лит.	Масса	Масштаб
Пров.		Мюнтер				И	см.табл.	–
Т.контр.						Лист	Листов 1	
Н.контр.		Мюнтер			Полоса 2-Б-5×50 Гост 103-76 / В Ст3сп Гост 535-79	Госстрой СССР ГПИ Горьковский Сантехпроект		
Утв.								

Формат А4

Д 21 А. 777. 084

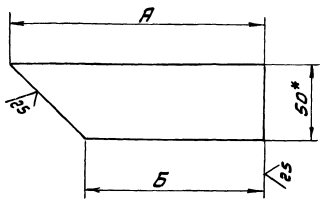

Обозначение	Размеры, мм		Масса, кг
	А	Б	
Д 21 А. 777. 084	99	49	0,145
-01	650	600	1.22

1.* Размеры для справок.

2. ± $\frac{IT16}{2}$

Изм.	Лист	№ докум.	Подп.	Дата	Д 21 А. 777. 084			
Разраб.		Мюнтер		3.6.87	Ребро	Лит.	Масса	Масштаб
Пров.		Мюнтер				И	см.табл.	–
Т.контр.						Лист	Листов 1	
Н.контр.		Мюнтер			Полоса 2-Б-5×50 Гост 103-76 / В Ст3сп Гост 535-79	Госстрой СССР ГПИ Горьковский Сантехпроект		
Утв.								

Формат А4

Д 21 А. 777. 083

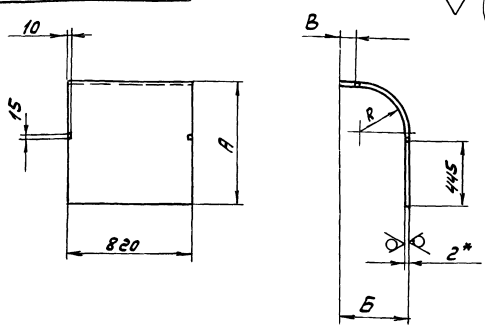

Обозначение	Размеры, мм				Масса, кг
	А	Б	В	R	
Д 21 А. 777. 083	800,5	399	89	300	13,75
-01	1299,5	1401	590	801	30.3

1.* Размеры для справок.

2. ± $\frac{IT16}{2}$

Изм.	Лист	№ докум.	Подп.	Дата	Д 21 А. 777. 083			
Разраб.		Мюнтер		3.6.87	Стенка	Лит.	Масса	Масштаб
Пров.		Мюнтер				И	см.табл.	–
Т.контр.						Лист	Листов 1	
Н.контр.		Мюнтер			Лист Б-ПН-2 Гост 19903-74 / 3-IV-Н-В Ст3сп Гост 16523-70	Госстрой СССР ГПИ Горьковский Сантехпроект		
Утв.								

Формат А4

Инв. № подл. | Подп. и дата | Взам. инв. № | Инв. № дубл. | Подп. и дата

Типовой проект 903-1-242.87 Альбом 4 часть 1

Формат	Зона	Поз.	Обозначение	Наименование	Кол.	Примечание
				Лист Б-ПН-3 ГОСТ 19903-74		
				3-IV-Н-В Ст3сп ГОСТ 16523-70		
				(858 x 620) h16 25	1	12,33 кг
Б4		11	Д 21 А. 778.009	Стенка		
				Лист Б-ПН-3 ГОСТ 19903-74		
				3-IV-Н-В Ст3сп ГОСТ 16523-70		
				(1010 x 332) h16 25	1	7,9 кг

Подп. и дата | Инв. № дубл. | Взам. инв. № | Подп. и дата | Инв. № подл.

Изм.	Лист	№ докум.	Подп.	Дата

Д 21 А. 778.000 — Лист 2

Формат А4

Формат	Зона	Поз.	Обозначение	Наименование	Кол.	Примечание
				Документация		
А2			Д 21 А. 778.000 СБ	Сборочный чертеж		
				Сборочные единицы		
А4		1	Д 21 А. 778.010	Люк лаза	1	
А4		2	Д 21 А. 778.040	Фланец	1	
				Детали		
А4		3	Д 21 А. 778.001	Стенка	2	
А4		4	Д 21 А. 778.002	Стенка	1	
А4		5	Д 21 А. 778.003	Стенка	1	
А4		6	Д 21 А. 778.004	Боковина	1	
А4		7	Д 21 А. 778.005	Боковина	1	
А4		8	Д 21 А. 778.006	Стенка	1	
Б4		9	Д 21 А. 778.007	Стенка		
				Лист Б-ПН-3 ГОСТ 19903-74		
				3-IV-Н-В Ст3сп ГОСТ 16523-70		
				(271 x 620) h16 25	1	3,9 кг
Б4		10	Д 21 А. 778.008	Стенка		

Подп. и дата | Инв. № дубл. | Взам. инв. № | Подп. и дата | Инв. № подл.

Изм.	Лист	№ докум.	Подп.	Дата
Разраб.		Мюнтер		3.6.87
Пров.		Мюнтер		
Нач. отд.		Авашин		
Н. контр.		Мюнтер		
Утв.				

Д 21 А. 778.000

Короб напорный

Лит.	Лист	Листов
И	1	2

Госстрой СССР ГПИ Горьковский Сантехпроект

Формат А4

Д 21 А. 777.110 СБ

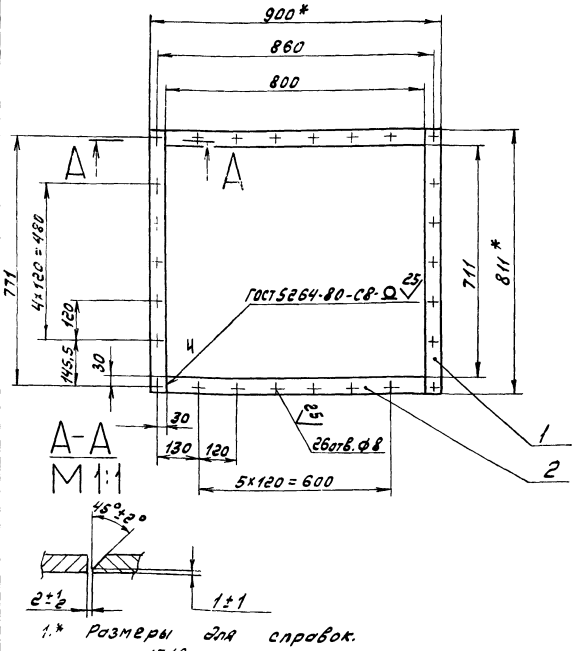

1.* Размеры для справок.

2. H16, ± 17 16/2

Подп. и дата | Инв. № дубл. | Взам. инв. № | Подп. и дата | Инв. № подл.

Изм.	Лист	№ докум.	Подп.	Дата
Разраб.		Мюнтер		3.6.87
Пров.		Мюнтер		
Т. контр.				
Н. контр.		Мюнтер		
Утв.				

Д 21 А. 777.110 СБ

Фланец

Лит.	Масса	Масштаб
И	7.62	1:10

Лист | Листов 1

Госстрой СССР ГПИ Горьковский Сантехпроект

Формат А4

Формат	Зона	Поз.	Обозначение	Наименование	Кол.	Примечание
				Документация		
А3			Д 21 А. 777.110 СБ	Сборочный чертеж		
				Детали		
Б4		1	Д 21 А. 777.094	Планка		
				Полоса 2-Б-6x50 ГОСТ 103-76		
				В Ст3сп ГОСТ 535-79		
				L = 811 h16 25	2	1.91 кг
Б4		2	Д 21 А. 777.095	Планка		
				Полоса 2-Б-6x50 ГОСТ 103-76		
				В Ст3сп ГОСТ 535-79		
				L = 800 h16 25	2	1.9 кг

Подп. и дата | Инв. № дубл. | Взам. инв. № | Подп. и дата | Инв. № подл.

Изм.	Лист	№ докум.	Подп.	Дата
Разраб.		Гольденберг		11.6.87
Пров.		Мюнтер		
Н. контр.		Мюнтер		
Утв.				

Д 21 А. 777.110

Фланец

Лит.	Лист	Листов
И		1

Госстрой СССР ГПИ Горьковский Сантехпроект

Копир. [signature] 22189-04 35 Формат А4

Типовой проект 903-1-242.87 Альбом 4 часть 1

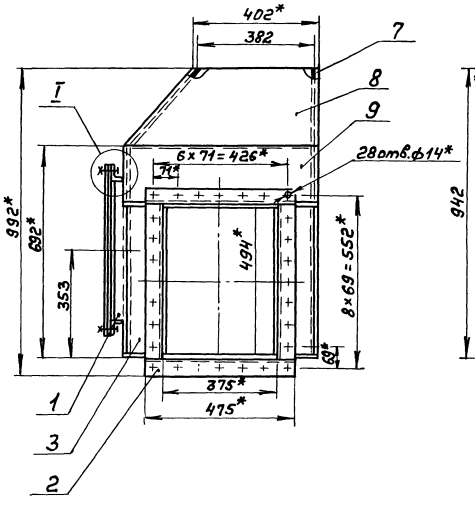

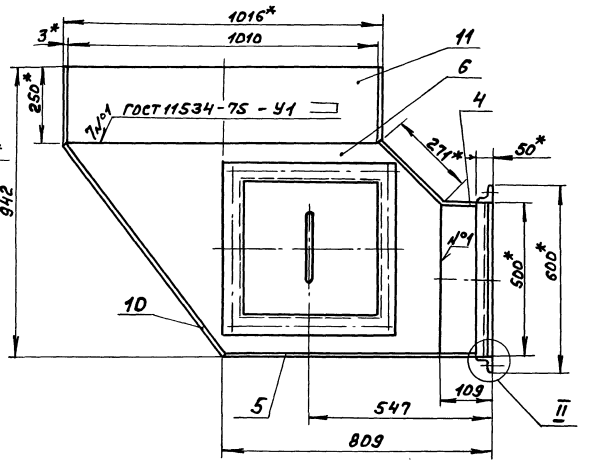

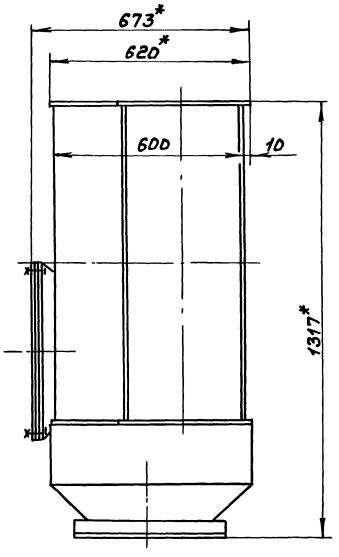

I
M1:2

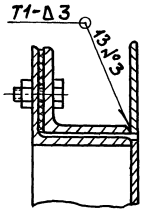

II
M1:2

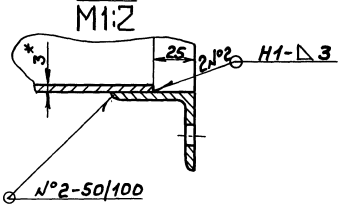

1. *Размеры для справок.
2. $\pm \frac{IT16}{2}$
3. Сварные швы по ГОСТ 5264-80, кроме швов указанных особо.

Изм.	Лист	№докум.	Подп.	Дата	Д21А.778.000СБ		
Разраб.		Нюнтер		3.86	Короб напорный	Лит.	Масса	Масштаб
Пров.		Нюнтер				И	108	1:10
Т.контр.						Лист	Листов 1	
Нач.отд.		А.Башин				Госстрой СССР ГПИ Горьковский сантехпроект		
Н.контр.		Нюнтер						
Утв.								

Инв.№подл. | Подп. и дата | Взам.инв.№ | Инв.№дубл. | Подп. и дата

Типовой проект 903-1-242.87 Альбом 4 часть 1

21А.778.004

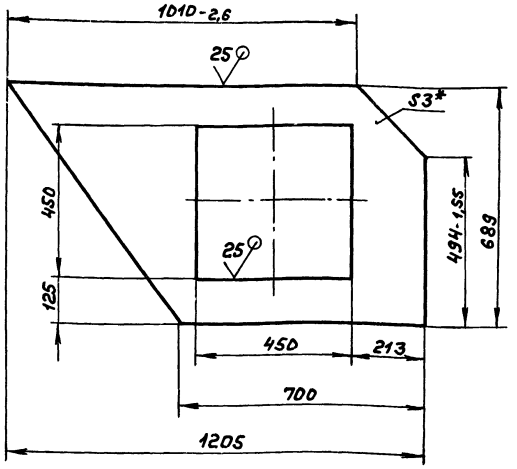

1.* Размеры для справок.

2. ± IT16/2

Д21А.778.004

Боковина

Лит. И | Масса 10,24 | Масштаб 1:10

Лист | Листов 1

Б-ПН-3 ГОСТ 19903-74

Лист 3-IV-Н-ВСт3сп ГОСТ 16523-70

Госстрой СССР ГПИ Горьковский сантехпроект

Формат А4

21А.778.003

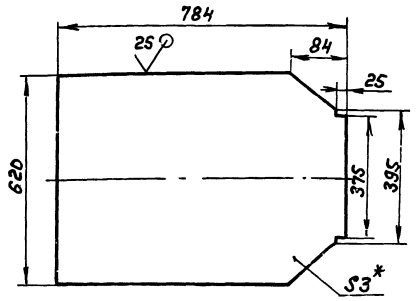

1.* Размеры для справок.

2. ± IT16/2

Д21А.778.003

Стенка

Лит. И | Масса 10,8 | Масштаб 1:10

Лист | Листов 1

Б-ПН-3 ГОСТ 19903-74

Лист 3-IV-Н-ВСт3сп ГОСТ 16523-70

Госстрой СССР ГПИ Горьковский сантехпроект

Формат А4

21А.778.002

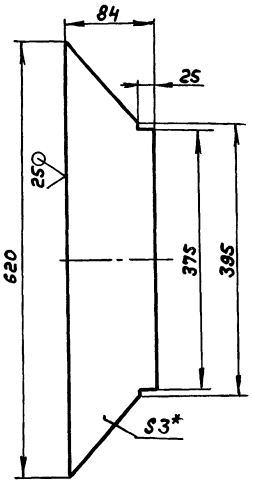

1.* Размеры для справок.

2. ± IT16/2

Д21А.778.002

Стенка

Лит. И | Масса 0,96 | Масштаб 1:5

Лист | Листов 1

Б-ПН-3 ГОСТ 19903-74

Лист 3-IV-Н-ВСт3сп ГОСТ 16523-70

Госстрой СССР ГПИ Горьковский сантехпроект

Формат А4

21А.778.001

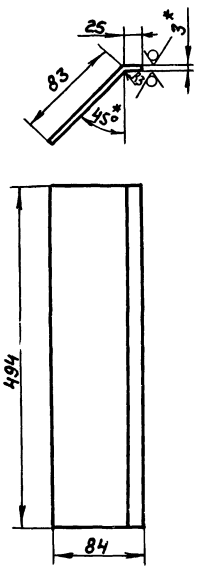

1.* Размеры для справок.

2. ± IT16/2

Д21А.778.001

Стенка

Лит. И | Масса 1,26 | Масштаб 1:5

Лист | Листов 1

Б-ПН-3 ГОСТ 19903-74

Лист 3-IV-Н-ВСт3сп ГОСТ 16523-70

Госстрой СССР ГПИ Горьковский сантехпроект

Формат А4

Типовой проект 903-1-242.87 Альбом 4 часть

Д21А.778.012

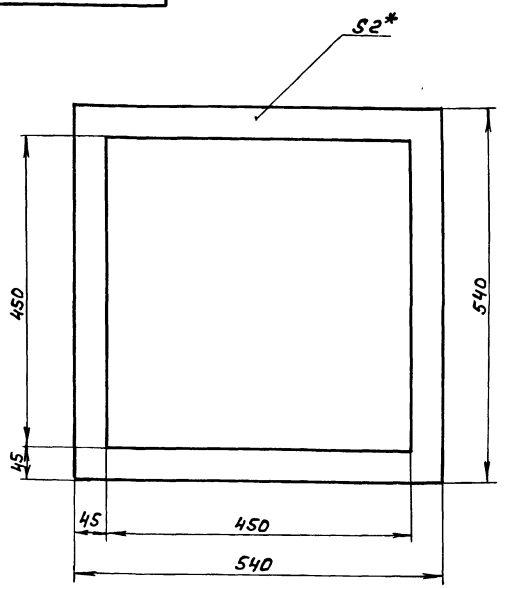

* Размеры для справок.

Изм.	Лист	№ докум.	Подп.	Дата
Разраб.		Мюнтер		3.11.86
Пров.		Мюнтер		
Т. контр.				
Н. контр.		Мюнтер		
Утв.				

Д21А.778.012

Прокладка

Лит. И | Масса 0,23 | Масштаб 1:5

Лист | Листов 1

Картон асбестовый КАОН1-2 ГОСТ2850-80

Госстрой СССР ГПИ Горьковский сантехпроект

Формат А4

Поз.	Обозначение	Наименование	Кол.	Примечание
		Документация		
А3	Д21А.778.010СБ	Сборочный чертеж		
		Сборочные единицы		
А4	1 Д21А.778.020	Фланец	1	
А4	2 Д21А.778.030	Крышка	1	
		Детали		
А4	3 Д21А.778.012	Прокладка	1	
		Стандартные изделия		
	4	Болт М12х30.36 ГОСТ7798-70	12	
	5	Гайка М12.4 ГОСТ5915-70	12	

Изм.	Лист	№ докум.	Подп.	Дата
Разраб.		Мюнтер		3.11.86
Пров.		Мюнтер		
Нач. отд.				
Н. контр.		Мюнтер		
Утв.				

Д21А.778.010

Люк лаза

Лит. И | Лист | Листов 1

Госстрой СССР ГПИ Горьковский сантехпроект

Формат А4

Д21А.778.006

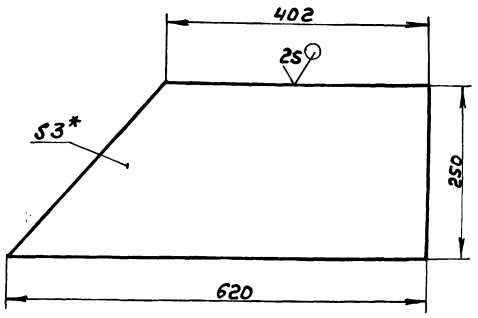

1. *Размеры для справок
2. ± IT16/2

Изм.	Лист	№ докум.	Подп.	Дата
Разраб.		Мюнтер		3.11.86
Пров.		Мюнтер		
Т. контр.				
Н. контр.		Мюнтер		
Утв.				

Д21А.778.006

Стенка

Лит. И | Масса 3 | Масштаб 1:5

Лист | Листов 1

Б-ПН-3 ГОСТ19903-74 Лист 3-IT-Н-В Ст3сп ГОСТ16523-70

Госстрой СССР ГПИ Горьковский сантехпроект

Формат А4

Д21А.778.005

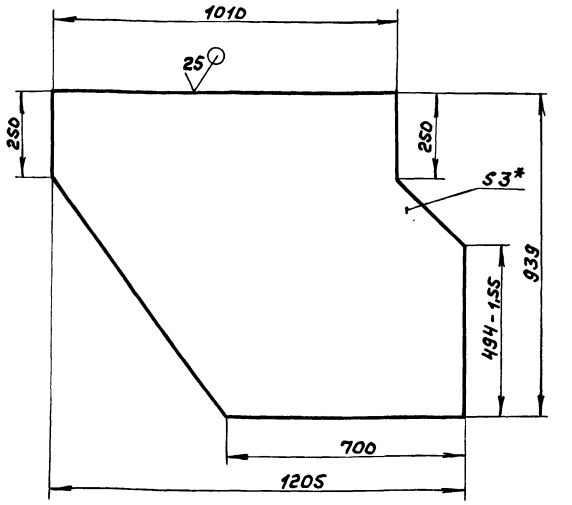

1. *Размеры для справок.
2. ± IT16/2

Изм.	Лист	№ докум.	Подп.	Дата
Разраб.		Мюнтер		3.11.86
Пров.		Мюнтер		
Т. контр.				
Н. контр.		Мюнтер		
Утв.				

Д21А.778.005

Боковина

Лит. И | Масса 21 | Масштаб 1:10

Лист | Листов 1

Лист Б-ПН-3 ГОСТ19903-74 3-IT-Н-ВСт3сп ГОСТ16523-70

Госстрой СССР ГПИ Горьковский сантехпроект

Копир. 22149-114 38 Формат А4

Типовой проект 903-1-242.87 Альбом V части

Д21А.778.020СБ

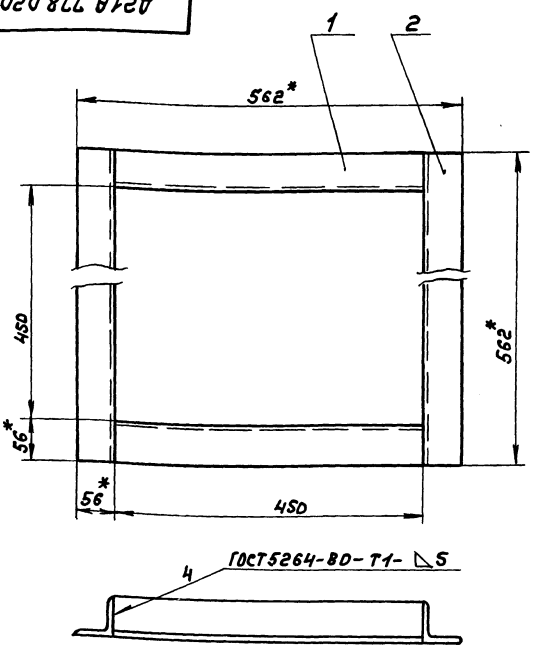

1. *Размеры для справок.
2. Н16

Изм.	Лист	№ докум.	Подп.	Дата
Разраб.		Мюнтер		3.11.86
Пров.		Мюнтер		
Т.контр.				
Н.контр.		Мюнтер		
Утв.				

Д21А.778.020СБ

Фланец

Лит.	Масса	Масштаб
И	8,6	1:5
Лист	Листов 1	

Госстрой СССР ГПИ Горьковский Сантехпроект

Формат А4

Формат	Зона	Поз.	Обозначение	Наименование	Кол.	Примечание
				Документация		
А4			Д21А.778.020СБ	Сборочный чертеж		
				Детали		
Б4		1	Д21А.778.014	Уголок		
				Уголок 56×56×5-Б-ГОСТ 8509-72		
				Вст3сп ГОСТ 535-79		
				L=450 h16	2	1,91кг
Б4		2	Д21А.778.015	Уголок		
				Уголок 56×56×5-Б-ГОСТ 8509-72		
				Вст3сп ГОСТ 535-79		
				L=562 h16	2	2,4кг

Д21А.778.020

Фланец

Лит.	Лист	Листов
И		1

Госстрой СССР ГПИ Горьковский Сантехпроект

Формат А4

Д21А.778.010СБ

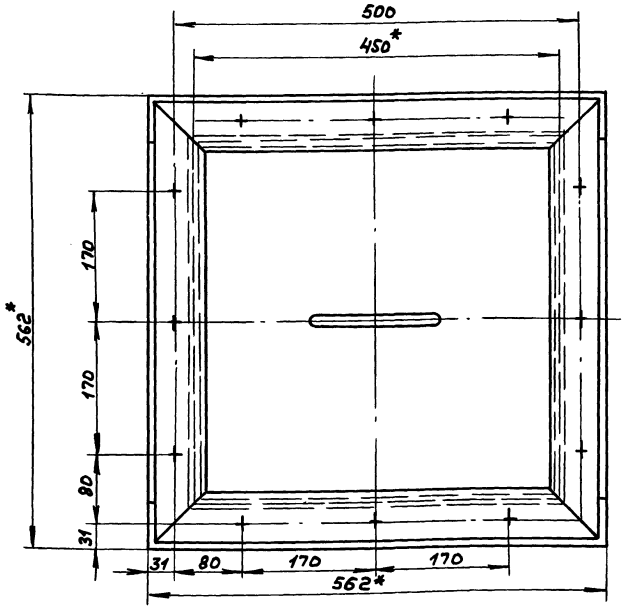

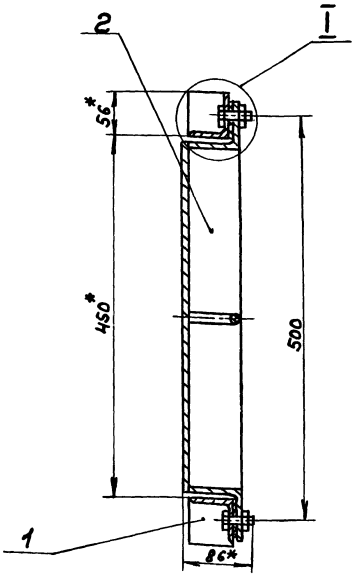

I
M1:1

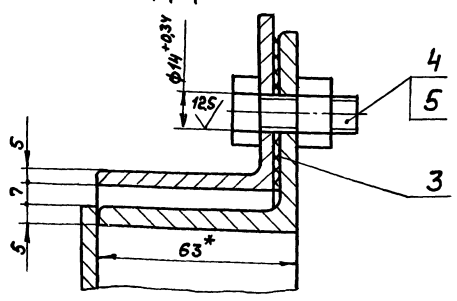

1. *Размеры для справок.
2. ± IT16/2

Изм.	Лист	№ докум.	Подп.	Дата
Разраб.		Мюнтер		3.11.86
Пров.		Мюнтер		
Т.контр.				
Н.контр.		Мюнтер		
Утв.				

Д21А.778.010СБ

Люк лаза

Лит.	Масса	Масштаб
И	27	1:5
Лист	Листов 1	

Госстрой СССР ГПИ Горьковский Сантехпроект

Копир. 22184-04 39

Формат А3

Типовой проект 903-1-242.87 Альбом 4 часть 1

А21А.778.018

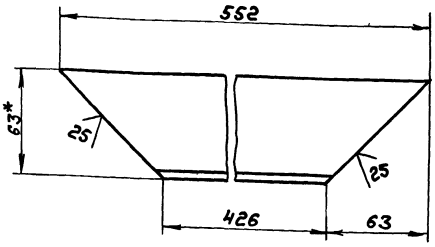

1. *Размеры для справок.
2. h16, ± IT16/2

Д21А.778.018

Изм.	Лист	№ докум.	Подп.	Дата
Разраб.		Мюнтер		3.11.86
Пров.		Мюнтер		
Т.контр.				
Н.контр.		Мюнтер		
Утв.				

Уголок

Лит.	Масса	Масштаб
И	2,4	1:2
Лист	Листов 1	

Уголок 63×63×5-Б-ГОСТ8509-72 / Ст3сп ГОСТ 535-79

Госстрой СССР ГПИ Горьковский сантехпроект

Формат А4

Формат	Зона	Поз.	Обозначение	Наименование	Кол.	Примечание
				Документация		
А3			Д21А.778.030СБ	Сборочный чертеж		
				Детали		
А4		1	Д21А.777.029	Ручка	1	
Б4		2	Д21А.778.017	Дно		
				Лист Б-ПН-5 ГОСТ 19903-74 / Ст3сп ГОСТ 14637-79		
				(436×436) h16	1	7,45 кг
А4		3	Д21А.778.018	Уголок	4	

Д21А.778.030

Изм.	Лист	№ докум.	Подп.	Дата
Разраб.		Мюнтер		3.11.86
Пров.		Мюнтер		
Нач.отд.				
Н.контр.		Мюнтер		
Утв.				

Крышка

Лит.	Лист	Листов
И	1	

Госстрой СССР ГПИ Горьковский сантехпроект

Формат А4

А21А.778.030СБ

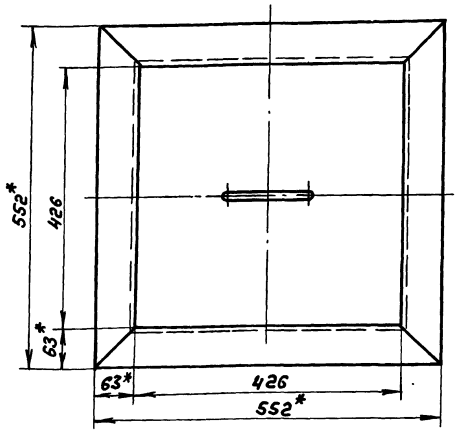

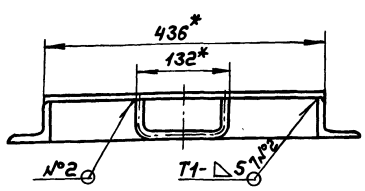

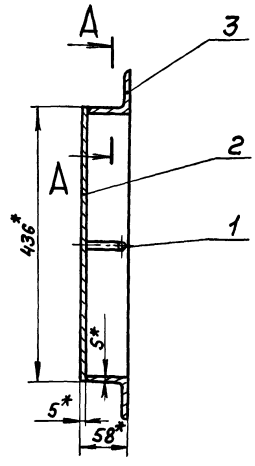

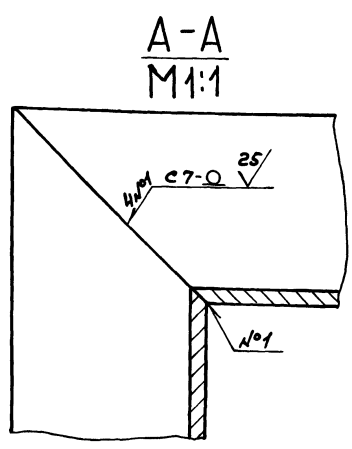

1. *Размеры для справок.
2. ± IT16/2
3. Сварные швы по ГОСТ 5264-80.

Д21А.778.030СБ

Изм.	Лист	№ докум.	Подп.	Дата
Разраб.		Мюнтер		3.11.86
Пров.		Мюнтер		
Т.контр.				
Н.контр.		Мюнтер		
Утв.				

Крышка

Лит.	Масса	Масштаб
И	17,3	1:5
Лист	Листов 1	

Госстрой СССР ГПИ Горьковский сантехпроект

Типовой проект 903-1-242.87 Альбом 4 часть 1

А206.023.001

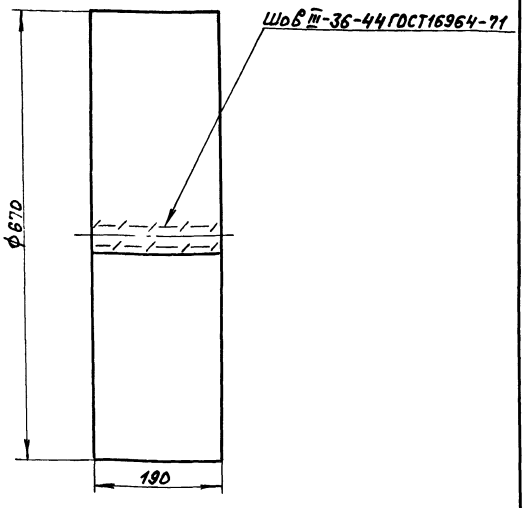

1. До разрезки одну сторону стеклоткани пронзать клеем 88НТУ 38-105106І-76 на ширину 10мм. по контуру развертки
2. Нить БСЗ-1,8×1×2(400)-752 ГОСТ 8325-78.

Изм.	Лист	№ докум.	Подп.	Дата
Разраб.		Мюнтер		3.11.86
Пров.		Мюнтер		
Т. контр.				
Н. контр.		Мюнтер		
Утв.				

Д206.023.001

Рукав

ТСФ(7-А)-9п (70) ГОСТ 10146-74

Лит.	Масса	Масштаб
И	0,3	1:5

Лист	Листов 1

Госстрой СССР ГПИ Горьковский сантехпроект

Формат А4

Формат	Зона	Поз.	Обозначение	Наименование	Кол.	Примечание
				Документация		
А3			Д206.023.000СБ	Сборочный чертеж		
				Сборочные единицы		
А4		1	Д206.023.010	Обечайка с фланцем	2	
А4		2	Д206.023.020	Хомут	2	
				Детали		
А4		3	Д206.023.001	Рукав	1	
				Стандартные изделия		
		5		Болт М8×35.36 ГОСТ 7798-70	2	
		6		Гайка М8.4 ГОСТ 5915-70	2	

Изм.	Лист	№ докум.	Подп.	Дата
Разраб.		Мюнтер		3.11.86
Пров.		Мюнтер		
Нач. отд.		Абашин		
Н. контр.		Мюнтер		
Утв.				

Д206.023.000

Вставка гибкая

Лит.	Лист	Листов
И		1

Госстрой СССР ГПИ Горьковский сантехпроект

Формат А4

А21А.778.040СБ

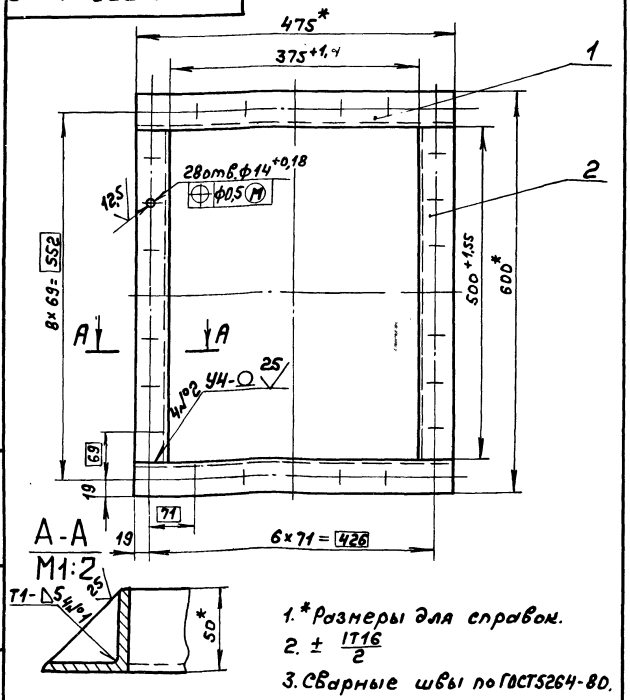

1. * Размеры для справок.
2. ± IT16/2
3. Сварные швы по ГОСТ 5264-80.

Изм.	Лист	№ докум.	Подп.	Дата
Разраб.		Мюнтер		3.11.86
Пров.		Мюнтер		
Т. контр.				
Н. контр.		Мюнтер		
Утв.				

Д21А.778.040СБ

Фланец

Лит.	Масса	Масштаб
И	7,4	1:5

Лист	Листов 1

Госстрой СССР ГПИ Горьковский сантехпроект

Формат А4

Формат	Зона	Поз.	Обозначение	Наименование	Кол.	Примечание
				Документация		
А4			Д21А.778.040СБ	Сборочный чертеж		
				Детали		
Б4		1	Д21А.778.021	Уголок		
				Уголок 50×50×5-Б ГОСТ 8509-72		
				Вст3сп ГОСТ 535-79		
				L = 475 h16 25	2	1,8кг
Б4		2	Д21А.778.022	Уголок		
				Уголок 50×50×5-Б ГОСТ 8509-72		
				Вст3сп ГОСТ 535-79		
				L = 500 h16 25	2	1,9кг

Изм.	Лист	№ докум.	Подп.	Дата
Разраб.		Мюнтер		3.11.86
Пров.		Мюнтер		
Нач. отд.				
Н. контр.		Мюнтер		
Утв.				

Д21А.778.040

Фланец

Лит.	Лист	Листов
И		1

Госстрой СССР ГПИ Горьковский сантехпроект

Копир. Формат А4

Типовой проект 903-1-242.87 Альбом 4 часть

АГОБ.023.002

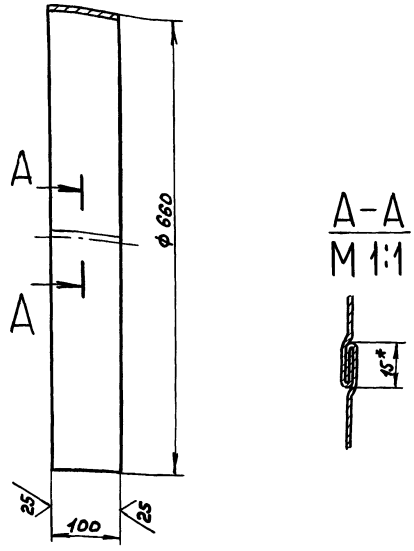

1.*Размеры для справок

2. h16.

Изм.	Лист	№ докум.	Подп.	Дата
Разраб.		Мюнтер		3.11.86
Пров.		Мюнтер		
Т.контр.				
Н.контр.		Мюнтер		
Утв.				

Д20Б.023.002

Обечайка

Лит.	Масса	Масштаб
И	1,2	1:5
Лист	Листов 1	

Лента 0,8КП-Н-НТ-4-0-07×100 ГОСТ503-71

Госстрой СССР ГПИ Горьковский сантехпроект

Формат А4

Формат	Зона	Поз.	Обозначение	Наименование	Кол.	Примечание
				Документация		
А3			Д20Б.023.010 СБ	Сборочный чертеж		
				Детали		
А4		1	Д20Б.023.002	Обечайка	1	
А4		2	Д20Б.023.003	Фланец	1	

Изм.	Лист	№ докум.	Подп.	Дата
Разраб.		Мюнтер		3.11.86
Пров.		Мюнтер		
Н.контр.				
Утв.		Мюнтер		

Д20Б.023.010

Обечайка с фланцем

Лит.	Лист	Листов
И		1

Госстрой СССР ГПИ Горьковский сантехпроект

Формат А4

АГОБ.023.000СБ

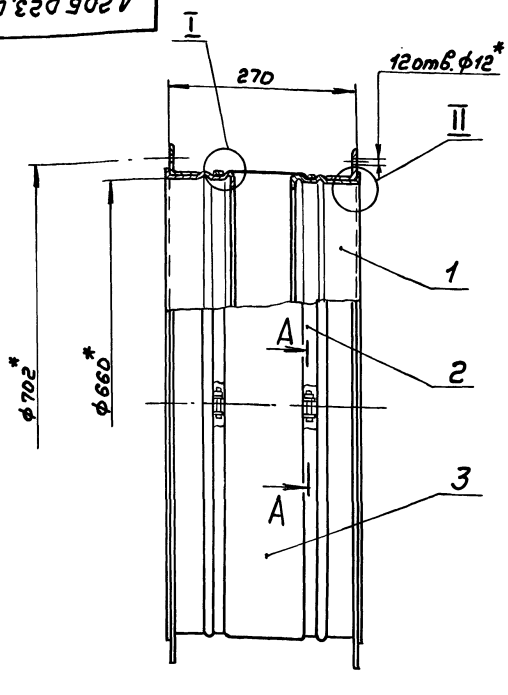

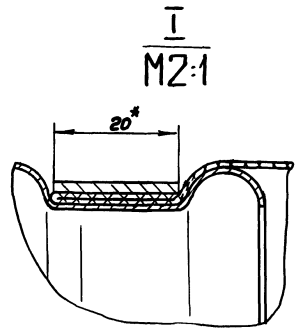

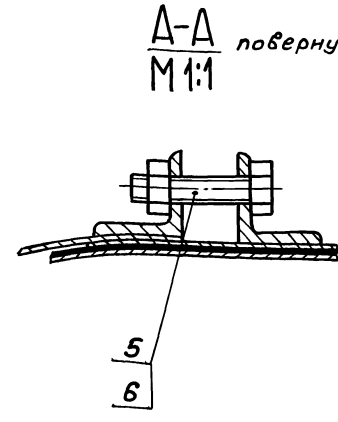

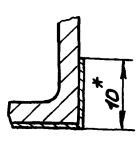

1.*Размеры для справок.

2. h16.

Изм.	Лист	№ докум.	Подп.	Дата
Разраб.		Мюнтер		3.11.86
Пров.		Мюнтер		
Т.контр.				
Нач.отд.		Абашин		
Н.контр.		Мюнтер		
Утв.				

Д20Б.023.000СБ

Вставка гибкая

Лит.	Масса	Масштаб
И	11	1:5
Лист	Листов 1	

Госстрой СССР ГПИ Горьковский сантехпроект

Копир. 22184 04 42

Формат А3

Типовой проект 903-1-242.87 Альбом 4 часть 1

Позиция	Зона	Поз.	Обозначение	Наименование	Кол.	Примечание
				Документация		
А3			Д20Б.023.020СБ	Сборочный чертеж		
				Детали		
Б4		1	Д20Б.023.005	Полоса		
				Лента 1,2×205 Ст3кп		
				ГОСТ 6009-74		
				L=2112 h16 ▽25	1	0,4кг
Б4		2	Д20Б.023.006	Ушко		
				Уголок 28×28×3-Б-ГОСТ 8509-72		
				В Ст3сп ГОСТ 535-79		
				L=20 h16 ▽25	2	0,03кг

Изм.	Лист	№ докум.	Подп.	Дата
Разраб.		Мюнтер		3.11.86
Пров.		Мюнтер		
Нач. отд.				
Н. контр.		Мюнтер		
Утв.				

Д20Б.023.020

Хомут

Лит.	Лист	Листов
И		1

Госстрой СССР ГПИ Горьковский сантехпроект

Формат А4

Инв.№ подл. | Подп. и дата | Взам. инв.№ | Инв.№ дубл. | Подп. и дата

Д20Б.023.003

▽25 (▽)

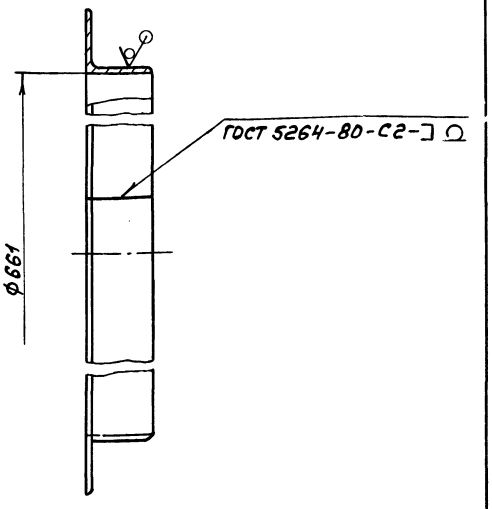

h16.

Изм.	Лист	№ докум.	Подп.	Дата
Разраб.		Мюнтер		3.11.86
Пров.		Мюнтер		
Т. контр.				
Н. контр.		Мюнтер		
Утв.				

Д20Б.023.003

Фланец

Лит.	Масса	Масштаб
И	3,53	1:5

Лист	Листов 1

Госстрой СССР ГПИ Горьковский сантехпроект

Уголок 36×36×4-Б-ГОСТ 8509-72 / Ст3сп ГОСТ 535-79

Формат А4

Инв.№ подл. | Подп. и дата | Взам. инв.№ | Инв.№ дубл. | Подп. и дата

Д20Б.023.010СБ

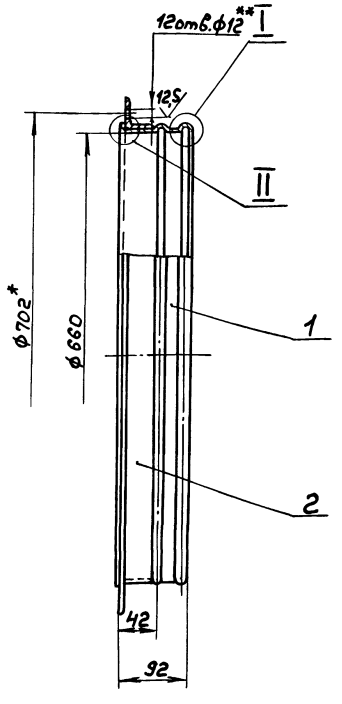

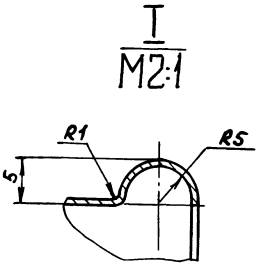

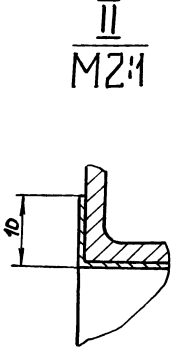

1.* Размеры для справок.

2.** Обработать по сопрягаемой детали.

3. $h16, \pm \frac{IT16}{2}$

Изм.	Лист	№ докум.	Подп.	Дата
Разраб.		Мюнтер		3.11.86
Пров.		Мюнтер		
Т. контр.				
Н. контр.		Мюнтер		
Утв.				

Д20Б.023.010СБ

Обечайка с фланцем

Лит.	Масса	Масштаб
И	4,73	1:5

Лист	Листов 1

Госстрой СССР ГПИ Горьковский сантехпроект

Копир. 22159 64 43 Формат А3

Инв.№ подл. | Подп. и дата | Взам. инв.№ | Инв.№ дубл. | Подп. и дата

Типовой проект 903-1-242.87 Альбом 4 часть

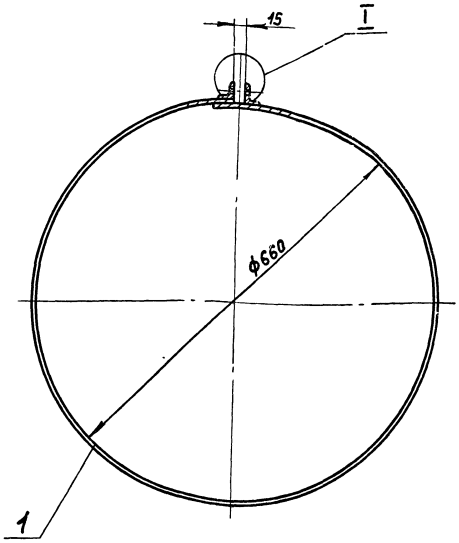

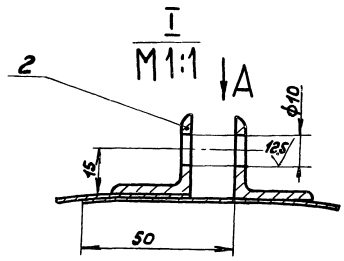

Вид А
M1:1

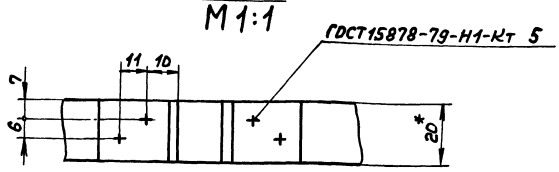

1. * Размеры для справок.
2. H16, $\pm \frac{IT16}{2}$

Изм.	Лист	№ докум.	Подп.	Дата
Разраб.		Мюнтер		3.11.86
Пров.		Мюнтер		
Т.контр.				
Н.контр.		Мюнтер		
Утв.				

А20Б.023.020СБ

Хомут

Лит.	Масса	Масштаб
И	0,46	1:5

Лист | Листов 1

Госстрой СССР ГПИ Горьковский сантехпроект

Формат А3

Инв.№подл. | Подп. и дата | Взам.инв.№ | Инв.№дубл. | Подп. и дата

Формат	Зона	Поз.	Обозначение	Наименование	Кол.	Примечание
				Документация		
А2			А20Б.024.010СБ	Сборочный чертеж		
				Детали		
Б4		1	А20Б.024.004	Вставка		
				Стеклоткань		
				ТСФ(7-А)-9п		
				ГОСТ 10146-74		
				140×1767	1	0,4кг
Б4		2	А20Б.024.005	Обечайка		
				Лента 0,8кл-Н-НТ-4-0		
				-0,7×85 ГОСТ 503-71		
				L=1770 h16 25	2	0,8кг

Изм.	Лист	№ докум.	Подп.	Дата
Разраб.		Мюнтер		3.11.86
Пров.		Мюнтер		
Нач.отд.				
Н.контр.		Мюнтер		
Утв.				

А20Б.024.010

Вставка

Лит.	Лист	Листов
И		1

Госстрой СССР ГПИ Горьковский сантехпроект

Инв.№подл. | Подп. и дата | Взам.инв.№ | Инв.№дубл. | Подп. и дата

Формат	Зона	Поз.	Обозначение	Наименование	Кол.	Примечание
				Документация		
А3			А20Б.024.000СБ	Сборочный чертеж		
				Сборочные единицы		
А4		1	А20Б.024.010	Вставка	1	
				Детали		
Б4		2	А20Б.024.001	Уголок		
				Уголок 45×45×4-Б-ГОСТ 8509-72		
				Вст3сп ГОСТ 535-79		
				L=500 h16 25	4	1,4кг
Б4		3	А20Б.024.002	Уголок		
				Уголок 45×45×4-Б-ГОСТ 8509-72		
				Вст3сп ГОСТ 535-79		
				L=466 h16 25	4	1,27кг

Изм.	Лист	№ докум.	Подп.	Дата
Разраб.		Мюнтер		3.11.86
Пров.		Мюнтер		
Нач.отд.		А.Бешкин		
Н.контр.		Мюнтер		
Утв.				

А20Б.024.000

Вставка гибкая

Лит.	Лист	Листов
И		1

Госстрой СССР ГПИ Горьковский сантехпроект

Копир. 23.09.04 44 Формат А4

Типовой проект 903-1-242.87 Альбом 4 часть 1

А23А.393.001

25 (√)

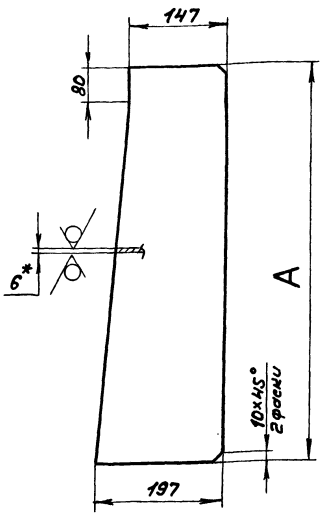

Обозначение	А, мм	Масса, кг
Д23Д.393.001	553	4,5
-01	589	5,0

Инв.№подл. | Подп. и дата | Взам.инв.№ | Инв.№дубл. | Подп. и дата

Изм.	Лист	№ докум.	Подп.	Дата
Разраб.		Гольденберг		3.1186
Пров.		Мюнтер		
Т.контр.				
Н.контр.		Мюнтер		
Утв.				

Д23Д.393.001

Планка

Лит. И | Масса см. табл. | Масштаб —

Лист | Листов 1

Лист Б-ПН-6 ГОСТ 19903-74 ВСт3сп ГОСТ 14637-79

Госстрой СССР ГПИ Горьковский сантехпроект

формат А4

Формат	Зона	Поз.	Обозначение	Наименование	Кол.	Примечание
				Документация		
А3			Д23Д.393.000СБ	Сборочный чертеж		
				Детали		
А4		1	Д23Д.393.001	Планка	2	
		2	-01	Планка	4	
А4		3	Д23Д.393.002	Планка	1	
А4		4	Д23Д.393.003	Планка	1	
Б4		5	Д23Д.393.004	Основание		
				Лист Б-ПН-6 ГОСТ 19903-74		
				ВСт3сп ГОСТ 14637-79		
				(400х800) h16 25 (√)	1	15 кг

Инв.№подл. | Подп. и дата | Взам.инв.№ | Инв.№дубл. | Подп. и дата

Изм.	Лист	№ докум.	Подп.	Дата
Разраб.		Гольденберг		3.1186
Пров.		Мюнтер		
Нач.отд.		А.Башин		
Н.контр.		Мюнтер		
Утв.				

Д23Д.393.000

Опора кармана

Лит. И | Лист | Листов 1

Госстрой СССР ГПИ Горьковский сантехпроект

формат А4

А20Б.024.000СБ

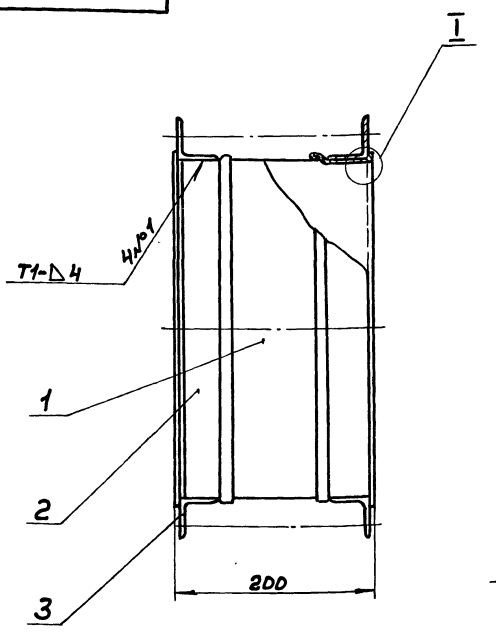

I
М1:1

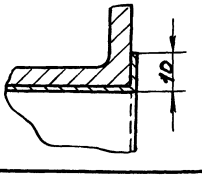

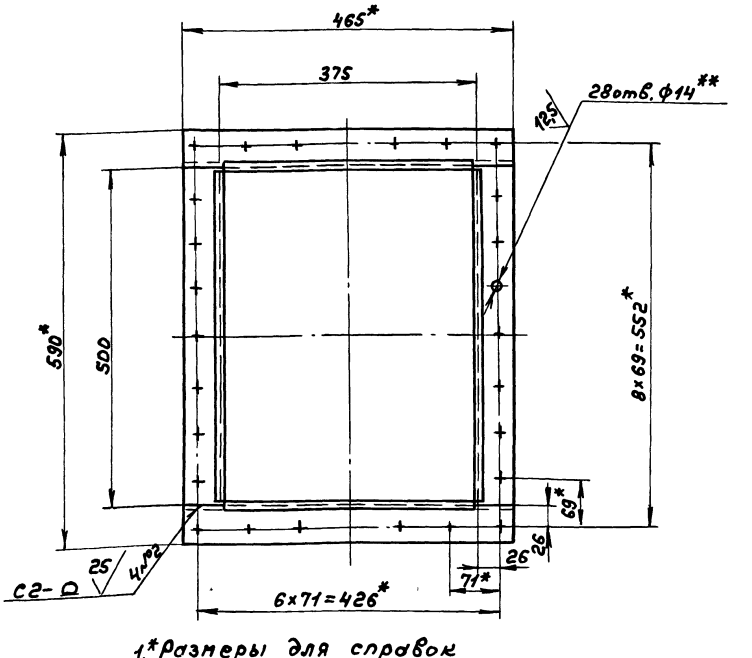

1.* Размеры для справок
2. H14, h14, ± IT16/2
3. Сварные швы по ГОСТ 5264-80

Инв.№подл. | Подп. и дата | Взам.инв.№ | Инв.№дубл. | Подп. и дата

Изм.	Лист	№ докум.	Подп.	Дата
Разраб.		Мюнтер		3.1186
Пров.		Мюнтер		
Т. контр.				
Н. контр.		Мюнтер		
Утв.				

А20Б.024.000СБ

Вставка гибкая

Лит. И | Масса 13 | Масштаб 1:5

Лист | Листов 1

Госстрой СССР ГПИ Горьковский сантехпроект

Копир. 22189-04 44 формат А3

Типовой проект 903-1-24.87 Альбом 4 часть 1

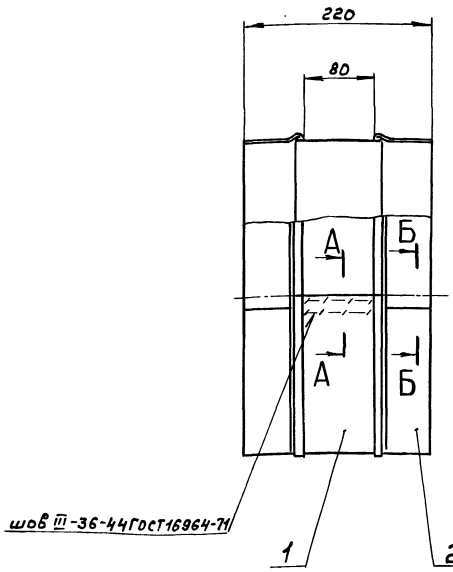

Развертка

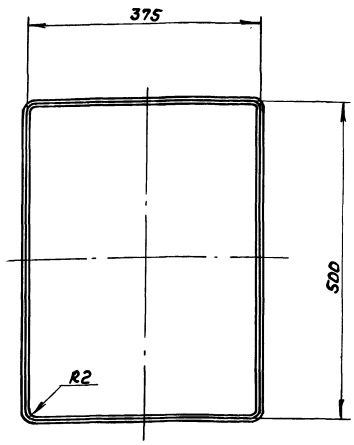

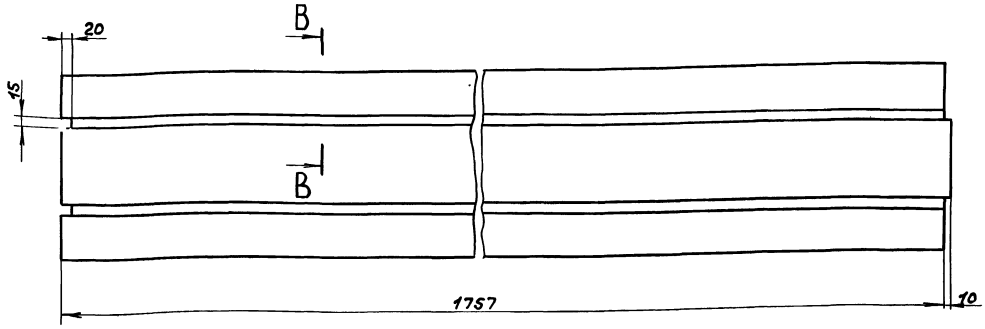

А-А
М2:1

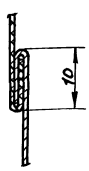

Б-Б
М2:1

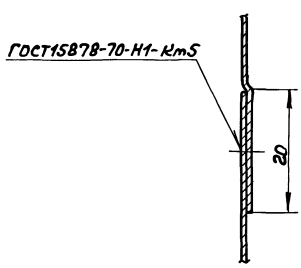

В-В
М2:1

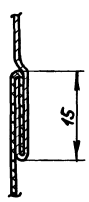

1.* Размеры для справок.

2. $\pm \frac{IT16}{2}$

3. До разрезки одну сторону стеклоткани промазать клеем 88-Н-ТУ38-105.1061-76 на ширину 10мм. по контуру развертки.

4. Нить БС3-1,8×1×2(400)-752 ГОСТ 8325-78.

					А20Б.024.010СБ		
Изм.	Лист	№ докум.	Подп.	Дата	Вставка	Лит.	Масса	Масштаб
Разраб.		Мюнтер		5.1984		И	2	1:5
Пров.		Мюнтер				Лист	Листов 1
Т.контр.						Госстрой СССР ГПИ Горьковский Сантехпроект	
Н.контр.		Мюнтер					
Утв.							

Копир. 221.89 04 46 Формат А2

Инв.№ подл. | Подп. и дата | Взам.инв.№ | Инв.№ дубл. | Подп. и дата

Типовой проект 903-1-242.87 Альбом 4 часть

Д23Д.393.003

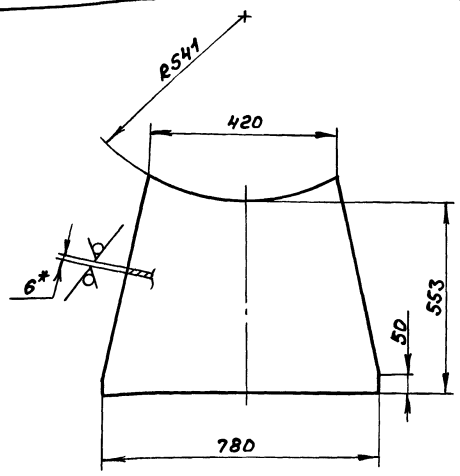

1.* Размеры для справок.
2. ± IT14/2

Изм.	Лист	№ докум.	Подп.	Дата
Разраб.		Гольденберг		3.11.86
Пров.		Мюнтер		
Т. контр.				
Н. контр.		Мюнтер		
Утв.				

Д23Д.393.003

Планка

Лит.	Масса	Масштаб
И	15,6	1:10

Лист | Листов 1

Лист Б-ПН-6 ГОСТ 19903-74 / ВСт3сп ГОСТ 14637-79

Госстрой СССР ГПИ Горьковский Сантехпроект

Формат А4

Д23Д.393.002

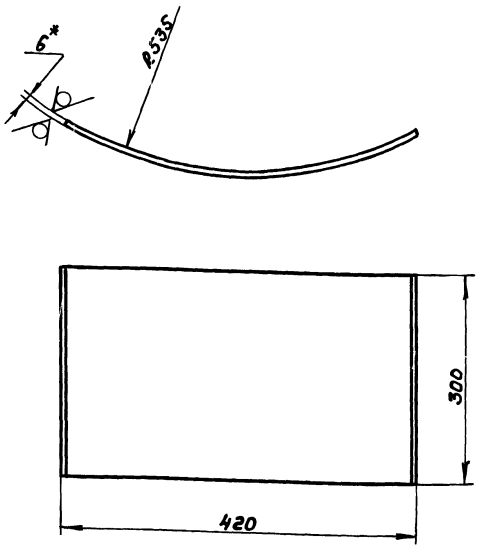

1.* Размеры для справок.
2. ± IT14/2

Изм.	Лист	№ докум.	Подп.	Дата
Разраб.		Гольденберг		3.11.86
Пров.		Мюнтер		
Т. контр.				
Н. контр.		Мюнтер		
Утв.				

Д23Д.393.002

Планка

Лит.	Масса	Масштаб
И	6,1	1:5

Лист | Листов 1

Лист Б-ПН-6 ГОСТ 19903-74 / ВСт3сп ГОСТ 14637-79

Госстрой СССР ГПИ Горьковский Сантехпроект

Формат А4

Д23Д.393.000СБ

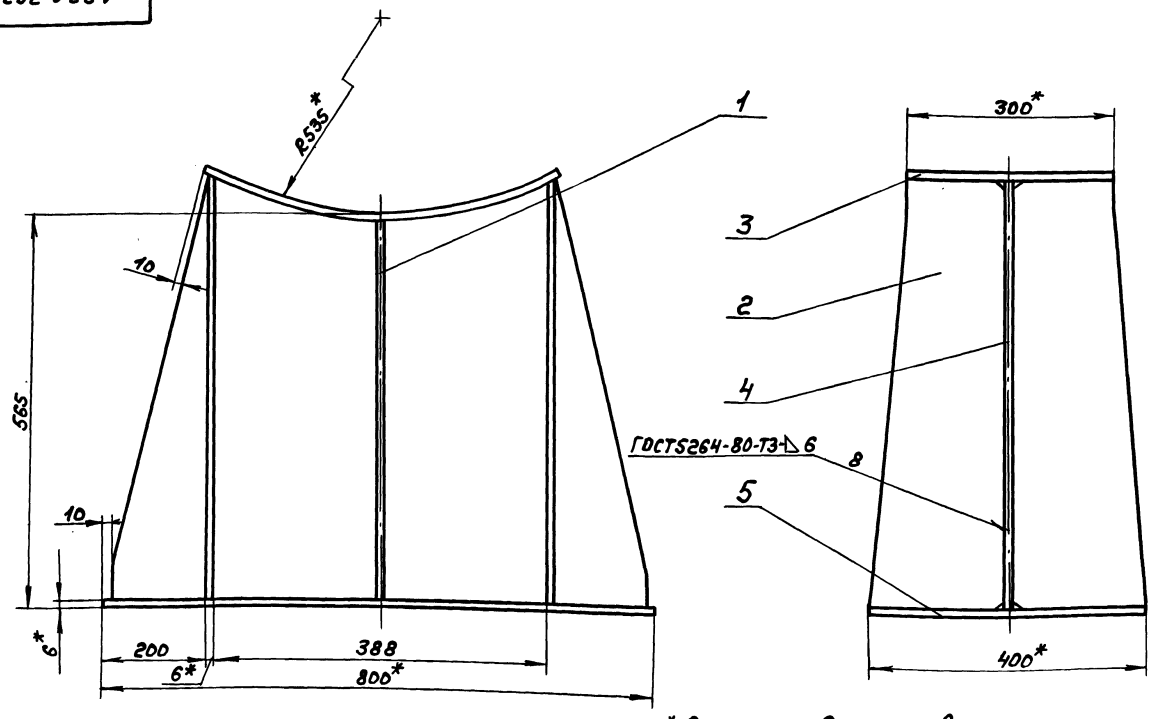

1.* Размеры для справок.
2. ± IT16/2

Изм.	Лист	№ докум.	Подп.	Дата
Разраб.		Гольденберг		3.11.86
Пров.		Мюнтер		
Т. контр.				
Нач. отд.		Абашин		
Н. контр.		Мюнтер		
Утв.				

Д23Д.393.000СБ

Опора кармана

Лит.	Масса	Масштаб
И	69	1:5

Лист | Листов 1

Госстрой СССР ГПИ Горьковский Сантехпроект

Копир. — 22189 04 47 Формат А3

Д 20 А. 647.001

Типовой проект 903-1-242.87 Альбом 4 часть

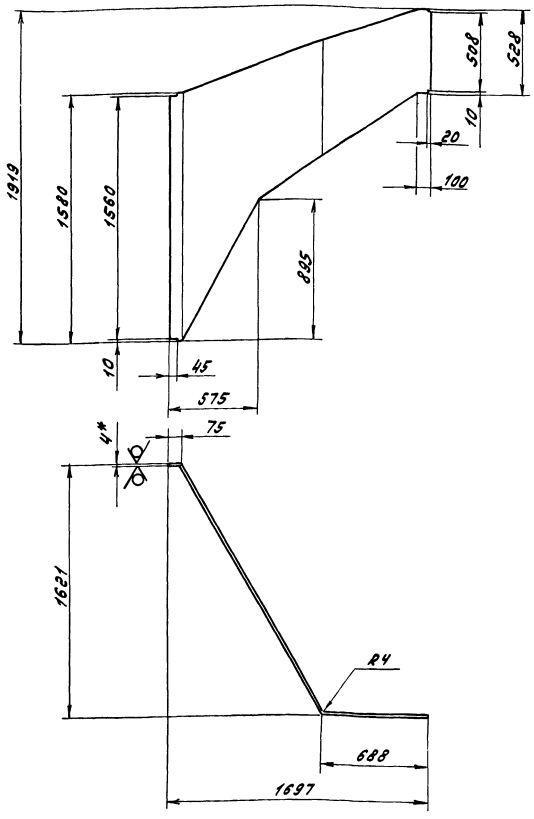

1.* Размеры для справок

2. ± $\frac{IT16}{2}$

Изм.	Лист	№ докум.	Подп.	Дата	Д 20 А. 647.001			
Разраб.		Козина		22.8.7	Стенка	Лит.	Масса	Масштаб
Пров.		Корчков				И	65	1:20
Т.контр.						Лист	Листов 1	
Н.контр.		Мюнтер			Лист Б-ПН-4 ГОСТ 19903-74 / ВСт3сп ГОСТ 14637-79	Госстрой СССР ГПИ Горьковский Сантехпроект		
Утв.								

Формат А3

Формат	Зона	Поз.	Обозначение	Наименование	Кол.	Примечание
				Документация		
А3			Д 20 А. 648.000 СБ	Сборочный чертеж		
				Детали		
А4		1	Д 20 А. 648.001	Стенка	2	
А4		2	Д 20 А. 648.002	Стенка	1	
Б4		3	Д 20 А. 648.003	Стенка		
				Лист Б-ПН-4 ГОСТ 19903-74 / ВСт3сп ГОСТ 14637-79		
				(160×1000) h16 25	1	5 кг

Изм.	Лист	№ докум.	Подп.	Дата	Д 20 А. 648.000			
Разраб.		Козина		22.8.7	Короб	Лит.	Лист	Листов
Пров.		Корчков				И		1
Нач.отд.		Абашин				Госстрой СССР ГПИ Горьковский Сантехпроект		
Н.контр.		Мюнтер						
Утв.								

Формат А4

Формат	Зона	Поз.	Обозначение	Наименование	Кол.	Примечание
				Документация		
*			Д 20 А. 647.000 СБ	Сборочный чертеж		*А3, А2
				Детали		
А3		1	Д 20 А. 647.001	Стенка	1	
Б4		2	Д 20 А. 647.002	Уголок		
				Уголок 63×63×6-Б-ГОСТ 8509-72 / ВСт3сп ГОСТ 535-79		
				L = 1560 h16 25	2	9 кг
А3		3	Д 20 А. 647.003	Стенка		
Б4		4	Д 20 А. 647.004	Уголок		
				Уголок 63×63×6-Б-ГОСТ 8509-72 / ВСт3сп ГОСТ 535-79		
				L = 450 h16 25	2	2,6 кг
А3		5	Д 20 А. 647.005	Стенка	1	
А3		6	Д 20 А. 647.006	Стенка	1	
				Прочие изделия		
		7		Серьга 1200-01 МВН 3081-65	2	Ленинград „Оргэнергострой"

Изм.	Лист	№ докум.	Подп.	Дата	Д 20 А. 647.000			
Разраб.		Козина		22.8.7	Короб	Лит.	Лист	Листов
Пров.		Корчков				И		1
Нач.отд.		Абашин				Госстрой СССР ГПИ Горьковский Сантехпроект		
Н.контр.		Мюнтер						
Утв.								

22189-04 48 Копировал: [signature]

Формат А4

Типовой проект 903-1-242.87 Альбом 4 часть 1

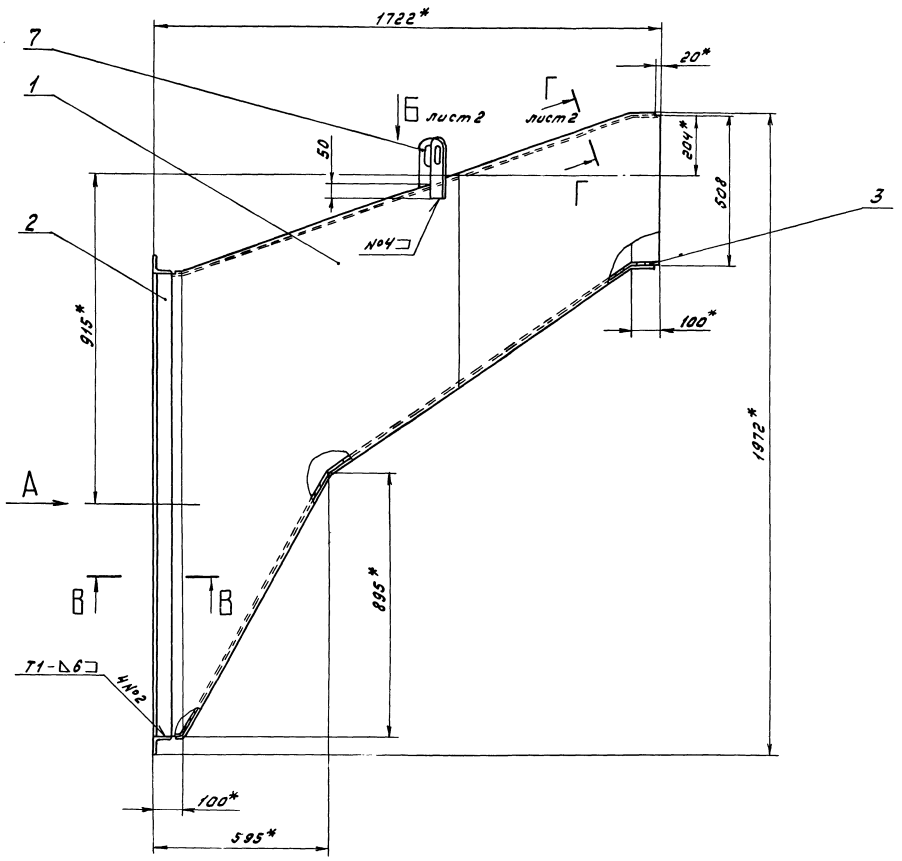

Вид А

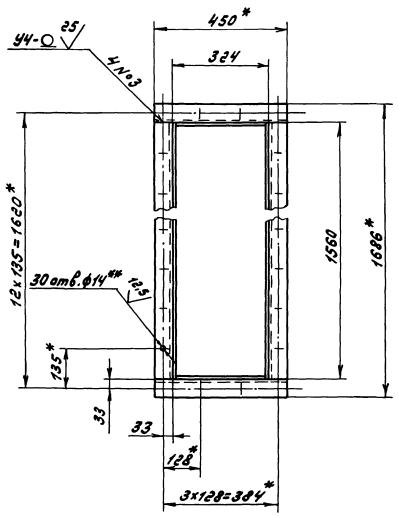

В - В
М 1:2

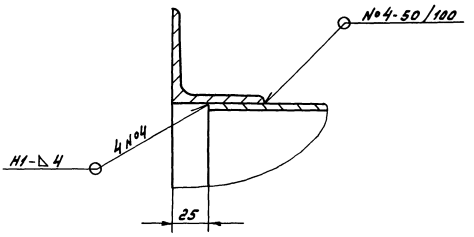

1.* Размеры для справок
2.** Обработать по сопрягаемой детали
3. $\pm \frac{1716}{2}$
4. Сварные швы по ГОСТ 5264-80

					Д 20 А. 647.000 СБ			
Изм.	Лист	№ докум.	Подп.	Дата	Короб	Лит.	Масса	Масштаб
Разраб.		Козина		22.8.7		И	270	1:10
Пров.		Корчков				Лист 1	Листов 2	
Т. контр.						Госстрой СССР ГПИ Горьковский Сантехпроект		
Нач. отд.		Абашин						
Н. контр.		Мюнтер						
Утв.								

Копировал: Ал. Маслов 22.1.89-04 49 Формат А2

Инв. № подл. | Подп. и дата | Взам. инв. № | Инв. № дубл. | Подп. и дата

Д20А.647.003

Типовой проект 903-1-242.87 Альбом 4 часть 1

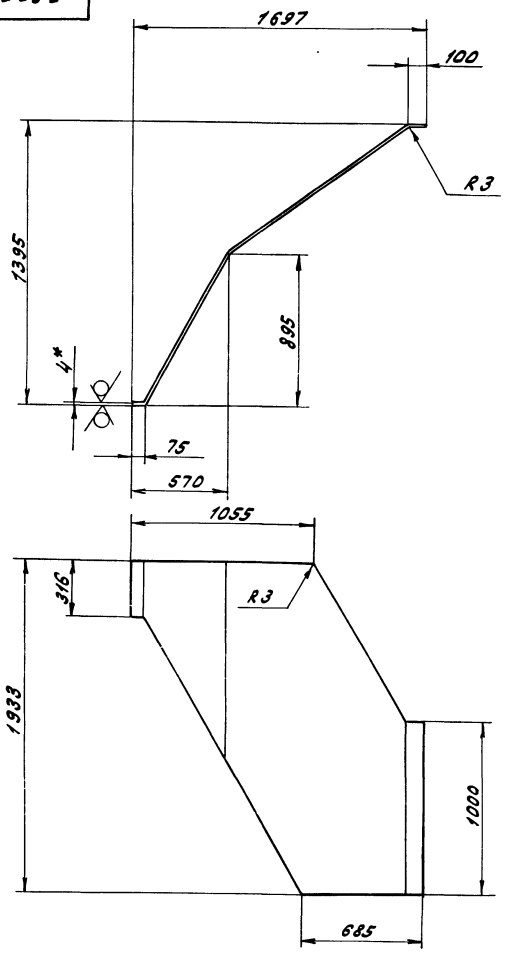

1.* Размеры для справок

2. ± $\frac{IT16}{2}$

Изм.	Лист	№ докум.	Подп.	Дата	Д20 А. 647.003			
Разраб.		Козина		2.2.87	Стенка	Лит.	Масса	Масштаб
Пров.		Корчков				И	70	1:20
Т. контр.						Лист	Листов 1	
Н. контр.		Мюнтер			Лист Б-ПН-4 ГОСТ 19903-74 / В Ст3сп ГОСТ 14637-79	Госстрой СССР ГПИ Горьковский Сантехпроект		
Утв.						Формат А3		

Д20А.647.000СБ

Вид Б лист 1

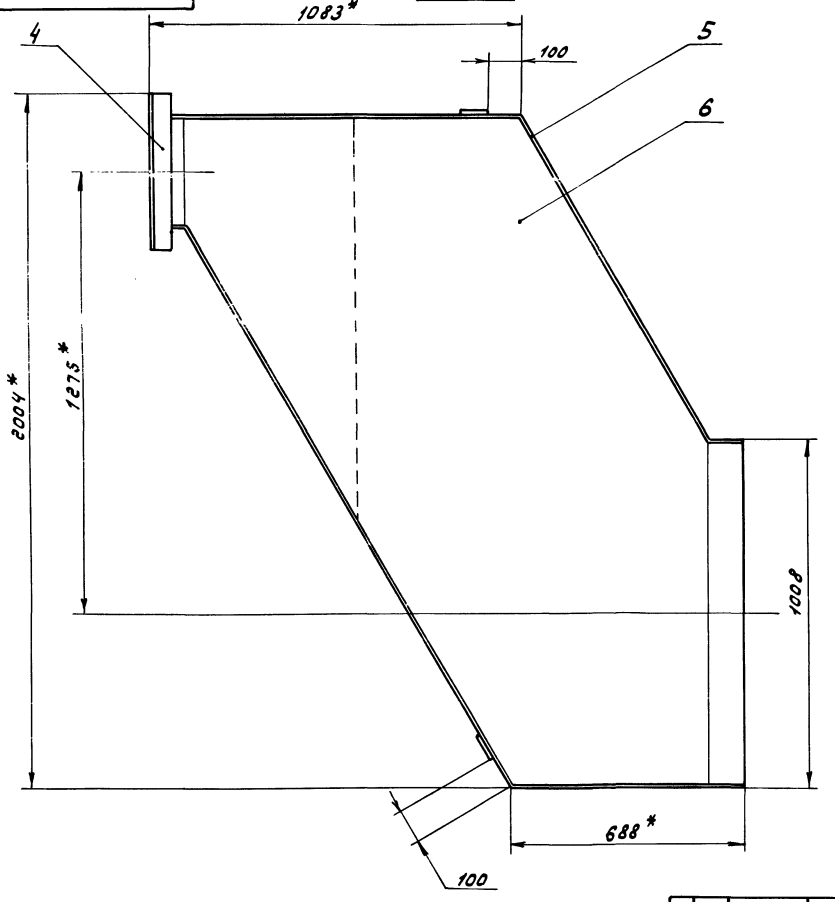

Г - Г / М 1:1 лист 1

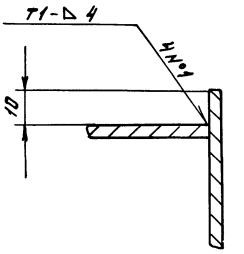

Изм.	Лист	№ докум.	Подп.	Дата	Д20 А. 647.000 СБ	Лист 2

Копировал: [illegible] Формат А3

Д 20А. 647. 006

25 (V)

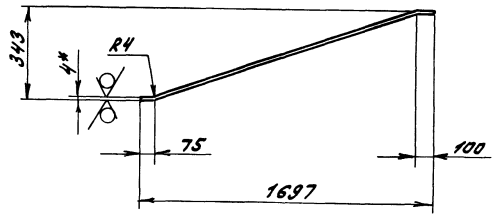

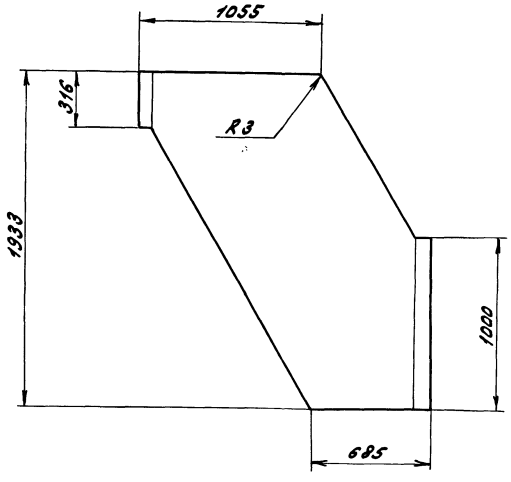

1.* Размеры для справок

2. $\pm \frac{1716}{2}$

				Д 20А. 647. 006		
Изм. Лист	№ докум.	Подп.	Дата	Стенка	Лит.	Масса / Масштаб
Разраб.	Козина		2287		У	55 / 1:20
Пров.	Корчков				Лист	Листов 1
Т. контр.					Госстрой СССР ГПИ Горьковский Сантехпроект	
Н. контр.	Мюнтер			Лист Б-ПН-4 ГОСТ 19903-74		
Утв.				В Ст3сп ГОСТ 14637-79		

Формат А3

Инв. № подл. | Подп. и дата | Взам. инв. № | Инв. № дубл. | Подп. и дата

Типовой проект 903-1-242.87 Альбом 4 чертеж 1

Д 20А. 647. 005

25 (V)

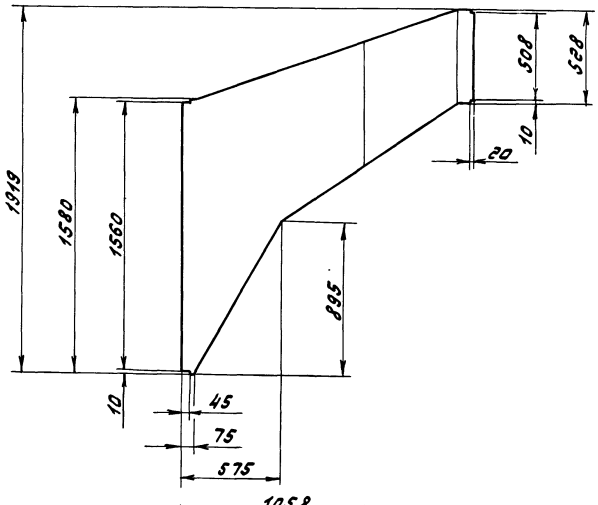

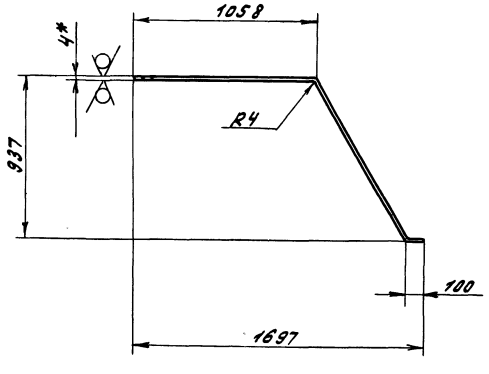

1.* Размеры для справок

2. $\pm \frac{1716}{2}$

				Д 20А. 647. 005		
Изм. Лист	№ докум.	Подп.	Дата	Стенка	Лит.	Масса / Масштаб
Разраб.	Козина		2287		У	56 / 1:20
Пров.	Корчков				Лист	Листов 1
Т. контр.					Госстрой СССР ГПИ Горьковский Сантехпроект	
Н. контр.	Мюнтер			Лист Б-ПН-4 ГОСТ 19903-74		
Утв.				В Ст3сп ГОСТ 14637-79		

Инв. № подл. | Подп. и дата | Взам. инв. № | Инв. № дубл. | Подп. и дата

Типовой проект 903-1-242.87 Альбом 4 часть 1

Д20А.648.002

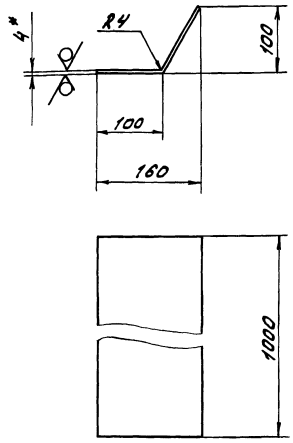

1.* Размеры для справок
2. ± IT16/2

Изм.	Лист	№ докум.	Подп.	Дата	Стенка	Лит.	Масса	Масштаб
Разраб.		Козина		22.87		U	6,5	1:5
Пров.		Корчков				Лист	Листов 1	
Т.контр.								
Н.контр.		Мюнтер			Лист Б-ПН-4 ГОСТ 19903-74 / В Ст3сп ГОСТ 14637-79	Госстрой СССР ГПИ Горьковский Сантехпроект		
Утв.								

Инв. № подл. | Подп. и дата | Взам. инв. № | Инв. № дубл. | Подп. и дата

Формат А4

Д20А.648.001

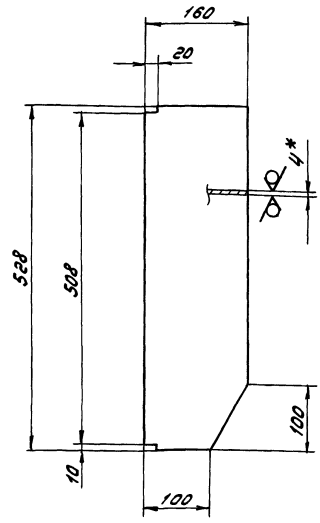

1.* Размеры для справок
2. ± IT16/2

Изм.	Лист	№ докум.	Подп.	Дата	Стенка	Лит.	Масса	Масштаб
Разраб.		Козина		22.87		U	2,5	1:5
Пров.		Корчков				Лист	Листов 1	
Т.контр.								
Н.контр.		Мюнтер			Лист Б-ПН-4 ГОСТ 19903-74 / В Ст3сп ГОСТ 14637-79	Госстрой СССР ГПИ Горьковский Сантехпроект		
Утв.								

Инв. № подл. | Подп. и дата | Взам. инв. № | Инв. № дубл. | Подп. и дата

Формат А4

Д20А.648.000СБ

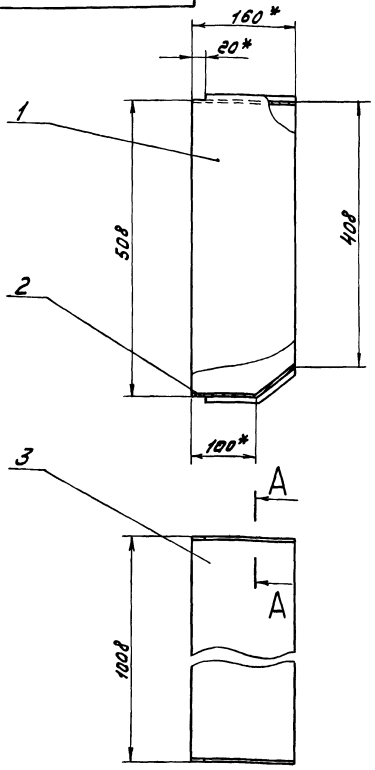

А – А
М 1:1

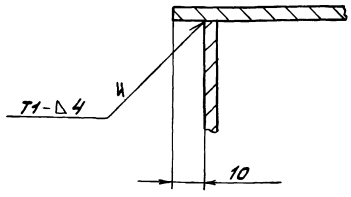

1.* Размеры для справок
2. ± IT16/2
3. Сварные швы по ГОСТ 5264-80

Изм.	Лист	№ докум.	Подп.	Дата	Короб	Лит.	Масса	Масштаб
Разраб.		Козина		22.87		U	22	1:5
Пров.		Корчков				Лист	Листов 1	
Т.контр.								
Нач.отд.		Абашин				Госстрой СССР ГПИ Горьковский Сантехпроект		
Н.контр.		Мюнтер						
Утв.								

Инв. № подл. | Подп. и дата | Взам. инв. № | Инв. № дубл. | Подп. и дата

Формат А3

Копировал: [illegible]

gost.e-ecolog.ru