ТИПОВОЙ ПРОЕКТ
902-2-427.86.

БЛОК
ПРЕАЭРАТОРЫ ОТСТОЙНИКИ
ПЕРВИЧНЫЕ ГОРИЗОНТАЛЬНЫЕ
(3 ТИПОРАЗМЕРА)

АЛЬБОМ IV

Строительные изделия

gost.e-ecolog.ru

ЦЕНТРАЛЬНЫЙ ИНСТИТУТ ТИПОВОГО ПРОЕКТИРОВАНИЯ
ГОССТРОЯ СССР

Москва. А-445. Смольная ул. 22

Сдано в печать VII 1987 года

Заказ № 6184 Тираж 510 экз

ТИПОВОЙ ПРОЕКТ
902-2-427.86

БЛОК
ПРЕАЭРАТОРЫ ОТСТОЙНИКИ
ПЕРВИЧНЫЕ ГОРИЗОНТАЛЬНЫЕ
(3 ТИПОРАЗМЕРА)

СОСТАВ ПРОЕКТА:

Альбом I - Пояснительная записка.
Альбом II - Технологическая и электротехническая части.
Альбом III - Строительная часть.
Альбом IV - Строительные изделия.
Альбом V - Спецификации оборудования.
Альбом VI - Ведомости потребности в материалах.
Альбом VII - Сметы.

Примененные типовые материалы:
Серия 3.901-13. Выпуск 2. Колонка управления задвижками $Д_у$ 200-400 мм с электрическим приводом типа Б.

АЛЬБОМ IV

РАЗРАБОТАН
ЦНИИЭП инженерного оборудования

ГЛАВНЫЙ ИНЖЕНЕР ИНСТИТУТА А.Кетаов
ГЛАВНЫЙ ИНЖЕНЕР ПРОЕКТА М.Сирота

УТВЕРЖДЕН ГОСГРАЖДАНСТРОЕМ
ПРИКАЗ №: 280 ОТ 5 СЕНТЯБРЯ 1986 Г
ВВЕДЕН В ДЕЙСТВИЕ ИНСТИТУТОМ
ЦНИИЭП ИНЖЕНЕРНОГО ОБОРУДОВАНИЯ
ПРИКАЗ №: 58 ОТ 19 СЕНТЯБРЯ 1986 Г.

СОДЕРЖАНИЕ АЛЬБОМА

Обозначение		Наименование	Стр	Примеч.
ТП	КЖИ. ТТ	Технические требования	3	
	1.0.0.0	Панель стеновая (ПС1; ПС4÷ПС9)	4	
	1.0.0.0СБ	Панель стеновая (ПС1; ПС4÷ПС9)		
		Сборочный чертеж	5	2 листа
	1.0.0.0ВМС	Ведомость расхода стали на дополнительные закладные изделия		
		на элемент, кг	7	
	2.0.0.0	Панель стеновая (ПС2, ПС3)	8	
	3.0.0.0	Панель стеновая ПС10	9	
	4.0.0.0	Плита (П1, П2)	10	
	5.0.0.0	Балка Б1	11	
	6.0.0.0	Лоток ЛТ1	12	
	1.0.1.0	Изделие закладное МН2	13	
	1.0.2.0	Изделие закладное МН1		
	0.1.0.0	Щит струенаправляющий Щ1	14	
	0.2.0.0	Каркас пространственный КП1	15	
	0.2.1.0	Каркас плоский КР1		
	0.0.1.0	Сетка арматурная С1	16	
	0.0.2.0	Сетка арматурная С2		
	0.0.3.0	Сетка арматурная С3	17	
	0.0.4.0	Сетка арматурная С4		
	7.0.0.0	Водослив (В1, В2)	18	
	0.0.8.0	Изделие закладное МН3		
	0.0.5.0	Изделие соединительное МС3	19	
	0.0.6.0	Изделие соединительное (МС8, МС9)		
	8.0.0.0	Лоток металлический (ЛМ1; ЛМ2)	20	

Технические требования.

В альбоме даны железобетонные, арматурные и закладные изделия.

Сборные железобетонные стеновые панели приняты по серии 3.900-3 выпуск 3/82 с дополнениями по данному альбому.

Сборные железобетонные лотки приняты по серии 3.900-3 Вып.8 с дополнениями по данному альбому.

Сборные железобетонные плиты - индивидуальные, с возможностью изготовления в опалубке плит по серии 3.006-1-2/82.

Сборные железобетонные балки - индивидуального изготовления.

Технические требования на изготовление сборных железобетонных изделий приняты по серии 3.900-3 выпуски 3/82;8 и по серии 3.006.1-2/82.

Бетон сборных конструкций марок:

по прочности В15;

по морозостойкости F150 для стеновых панелей,
F200 для лотков;

по водопроницаемости W4

(в соответствии с требованиями ГОСТ 26633-85 „Бетон тяжелый. Технические условия").

Арматурные и закладные изделия должны изготавливаться в соответствии с ГОСТ 10922-75„ Арматурные изделия и закладные детали сварные для железобетонных конструкций. Технические требования и методы испытаний"

На поверхность закладных деталей нанести цинковое покрытие слоем 0.05мм в соответствии с требованиями СНиП 3.04.03-85 „Защита строительных конструкций и сооружений от коррозии."

Покрытие поверхностей монтируемых металлоконструкций осуществляется окраской лаком ХВ-784 по ГОСТ 7313-75* за три раза по грунтовке ХС-010 ГОСТ 9355-81 за два раза.

При установке закладных деталей МН539 и МН541 анкерующие стержни отогнуть по месту.

		ТП 902-2-427.86	КЖИ.ТТ
Провер.	Лоуцкер		
Ст. инж.	Курганова	Технические требования	Стадия: Р; Лист: ; Листов: 1
ГИП	Лоуцкер		ЦНИИЭП инженерного оборудования г. Москва.
Н. контр.	Лоуцкер		
Нач. отд.	Красавин		

Рис. 1

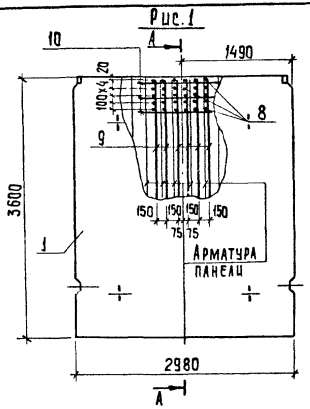

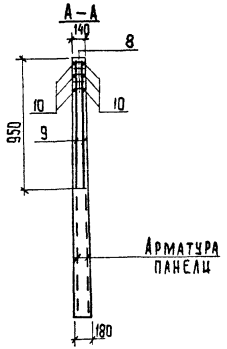

Формат	Зона	Поз	Обозначение	Наименование	Количество на исполнение – КЖИ.1.0.0.0									Примечание
					–	01	02	03	04	05	06			
				Документация										
А3			тп КЖИ.ТТ	Технические требования	+	+	+	+	+	+	+			
			3.900-3 вып. 3/82	Сборные железобетонные										
				конструкции емкостных										
				сооружений для водоснаб-										
				жения и канализации.	+	+	+	+	+	+	+			
			КЖИ.1.0.0.0СБ	Сборочный чертеж	+	+	+	+	+	+	+			
			КЖИ.1.00.08МС	Ведомость расхода стали на										
				дополнительные закладные										
				изделия на элемент	+	+	+	+	+	+	+			
				Сборочные единицы										
		1.	3.900-3 вып. 3/82 часть 1	Панель стеновая ПС2-36-К1	1	1	1	1	1	1	1			
				Изделия закладные										
А4		2	тп КЖИ.1.0.1.0	МН1					4		4			
А4		3	КЖИ.1.0.1.0-01	МН2		1	1	1						
		4	1.400-15.81.120-14	МН107-3						2	2			
				Сальники										
		5	5.900-2	$d_у$ = 200 p = 200						3				
		6	5.900-2	$d_у$ = 300 p = 200			1							
		7	5.900-2	$d_у$ = 600 p = 200						2	2			
				Детали										
Б4		8	тп КЖИ.1.0.0.8	А-I-8-ГОСТ 5781-82 $l_{ср}$ = 140	30	30	30	30						
Б4		9	9	А-III-12-ГОСТ 5781-82 l = 950	12	12	12	12						
Б4		10	10	А-I-8-ГОСТ 5781-82 l = 1250	6	6	6	6						
				Марка	ПС1	ПС4	ПС5	ПС6	ПС7	ПС8	ПС9			

Обозначение	Марка	Рис
тп КЖИ.1.0.0.0	ПС1	1

Привязан

Инв. № подл.

Провер	Лоуцкер	
Ст. инж.	Курганова	
ГИП	Лоуцкер	
Н. контр.	Лоуцкер	
Нач. отд.	Красавин	

ТП 902-2-427.86 КЖИ.1.0.0.0

Панель стеновая (ПС1; ПС4 ÷ ПС9)

Стадия	Лист	Листов
Р		1

ЦНИИЭП инженерного оборудования г. Москва

Альбом IV

Б – Б

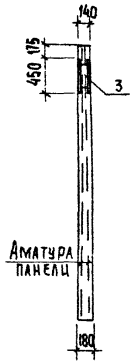

Рис. 2

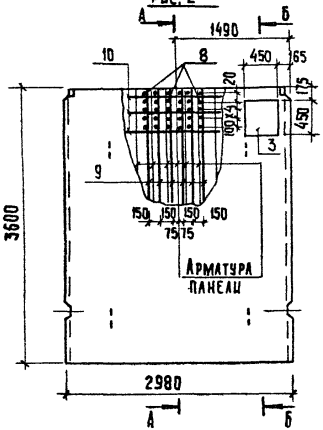

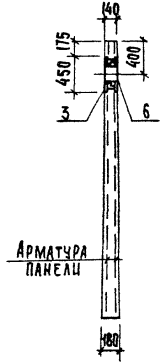

Рис. 3

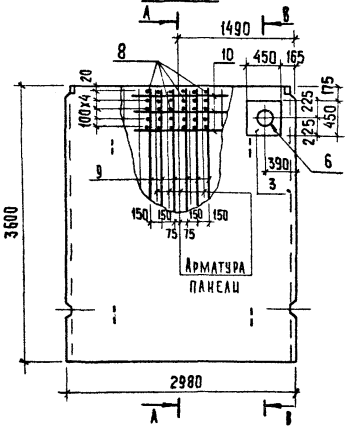

Рис. 4

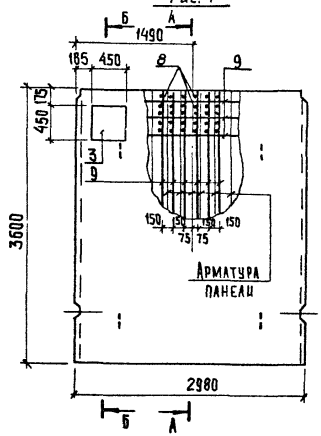

Г – Г

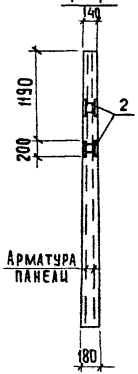

Рис. 5

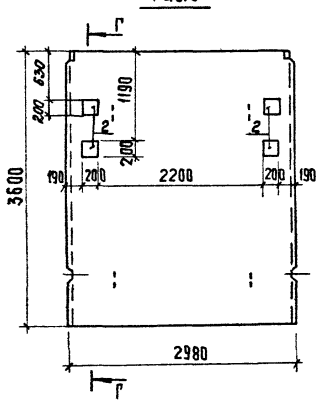

Обозначение		Марка	Рис.
тп	КЖИ.1.0.00-01	ПС4	2
	-02	ПС5	3
	-03	ПС6	4
	-04	ПС7	5

Привязан

Инв. № подл.

Провер.	Лоуцкер	
Ст. инж.	Курганова	
ГИП	Лоуцкер	
Н. контр.	Лоуцкер	
Нач. отд.	Красавин	

тп 902-2-427.86 КЖИ.1.000.СБ

Панель стеновая (ПС1; ПС4 ÷ ПС9) Сборочный чертеж

Стадия	Масса	Масштаб
Р	4280	1:50

Лист 1 Листов 2

ЦНИИЭП инженерного оборудования г. Москва

Рис. 6

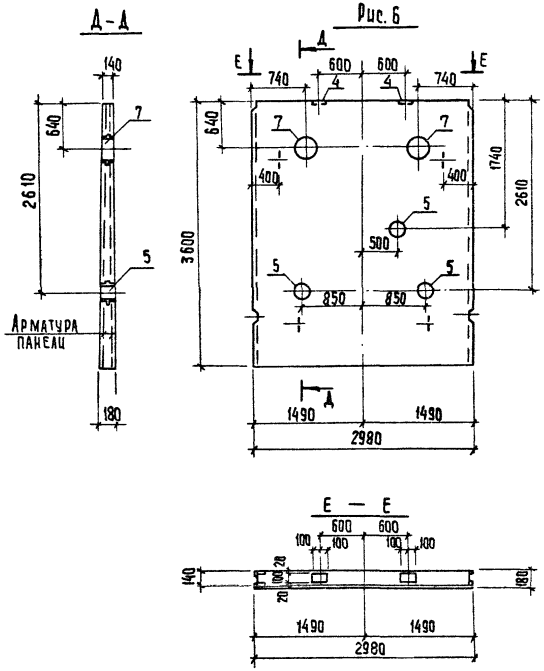

Рис. 7

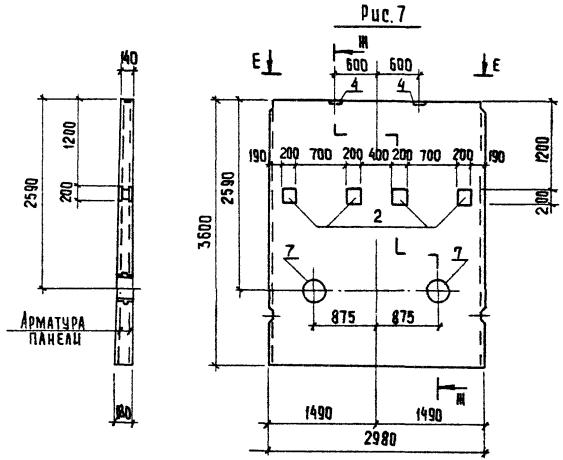

Обозначение	Марка	Рис.
КНЦ.1.0.00-05	пс8	6
-06	пс9	7

Марка элемента	Изделия арматурные					Изделия закладные																		Общий расход
	Рматура класса					Арматура класса			Сталь круглая			Прокат марки												
	AI		A-III			A-III						В Ст3 кп2												
	ГОСТ 5781-82					ГОСТ 5781-82			ГОСТ 2590-71*			ГОСТ 19903-74				ГОСТ 103-76*			ГОСТ 10704-76*					
	ф8	Итого	ф12	Итого	Всего	ф8	ф10	Итого	ф10	ф15	Итого	≠10	—	—	Итого	≠6	≠10	Итого	труба 273х6	труба 426х6	труба 720х8	Итого	Всего	
ПС1	4,7	4,7	10,1	10,1	14,8	—	—	—	—	—	—	—	—	—	—	—	—	—	—	—	—	—	—	14,8
ПС4	4,7	4,7	10,1	10,1	14,8	—	0,32	0,32	—	—	—	—	—	—	—	—	15,9	15,9	—	—	—	—	16,22	31,02
ПС5	4,7	4,7	10,1	10,1	14,8	—	0,32	0,32	—	5,1	5,1	4,1	—	—	4,1	—	15,9	15,9	—	12,4	—	12,4	37,82	52,62
ПС6	4,7	4,7	10,1	10,1	14,8	—	0,32	0,32	—	—	—	—	—	—	—	—	15,9	15,9	—	—	—	—	16,22	31,02
ПС7	—	—	—	—	—	—	0,88	0,88	—	—	—	—	—	—	—	—	12,56	12,56	—	—	—	—	13,44	13,44
ПС8	—	—	—	—	—	0,8	—	0,8	4,23	18,0	22,23	24,7	—	—	24,7	1,6	—	1,6	23,7	—	56,2	79,9	129,23	129,23
ПС9	—	—	—	—	—	0,8	1,76	2,56	—	18,0	18,0	16,6	—	—	16,6	1,6	25,12	26,72	—	—	56,2	56,2	120,8	120,8

Привязан

Инв. № подл.

Провер.	Лоуцкер	
Ст инж.	Курганова	
ГИП	Лоуцкер	
Н. контр.	Лоуцкер	
Нач. отд.	Красавин	

ТП 902-2-427.86 КЖИ.1.0.0.0 ВМС

Ведомость расхода стали на дополнительные закладные изделия на элемент, кг

Стадия	Лист	Листов
Р		1

ЦНИИЭП инженерного оборудования г. Москва.

21724-04 8

Рис. 1

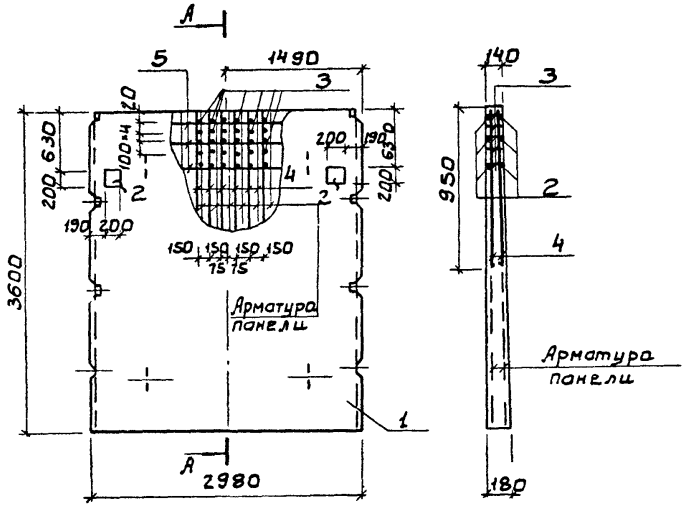

А - А

Рис. 2

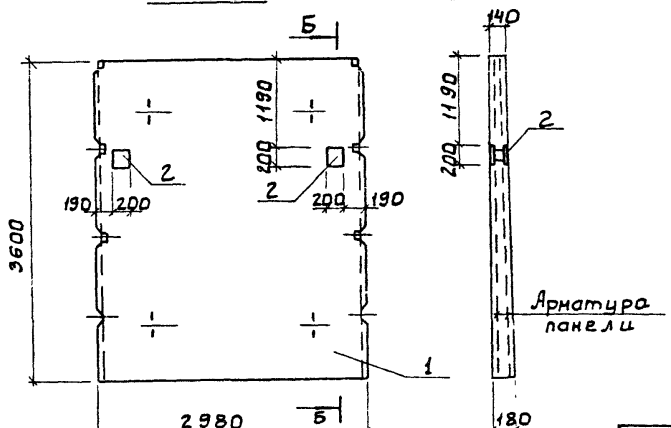

Б - Б

Формат	Зона	Поз.	Обозначение	Наименование	Кол.	Примеч.
				Документация		
А3			ТП ТТ	Технические требования		
			3.900-3 Вып. 3/82	Сборные железобетонные конструкции емкостных сооружений для водоснабжения и канализации.		
				Сборочные единицы		
		1	3.900-3 Вып. 3/82	Панель стеновая ПС2-36-К11	1	
А4		2	ТП КЖИ.1.01.0	Изделие закладное МН1	2	
				Переменные данные для исполнения		
				ТП КЖИ.2.0.0.0		
				Детали		
Б4		3	ТТ КЖИ.2.0.0.1	А-I-8-ГОСТ5781-82 $\ell_{ср.}$ = 140	30	0.06 кг
Б4		4	2	А-I-12-ГОСТ5781-82 ℓ = 950	12	0.84 кг
Б4		5	3	А-III-8 ГОСТ5781-82 ℓ = 1250	6	0.5 кг
				ТТ КЖИ.2.0.0.0-01		
				Переменные данные для исполнения		
				отсутствуют		

Ведомость расхода стали на дополнительные закладные изделия на элемент, кг

Марка элемента	Изделия арматурные: Арматура класса А-I ГОСТ 5781-82* ф8	ф12		Итого	Изделия закладные: Арматура класса А-III ГОСТ 5781-82* ф8			Итого	Прокат марки ВСт3кп2 ГОСТ 103-76 +10		Итого	Всего
ПС2	1.66	10.12		11.78	0.88	—	—	0.88	12.56	—	—	25.22
ПС3	—	—		—	0.88	—	—	0.88	12.56	—	12.56	13.44

Обозначение	Марка	Рис.
ТП КЖИ 2.0.0.0.	ПС2	1
-01	ПС3	2

Привязан

Инв. №

Провер.	Лоуцкер	
Ст. инж.	Курганова	
ГИП	Лоуцкер	
Н. конт.	Лоуцкер	
Нач. отд.	Красавин	

ТП 902-2-427.86 КЖИ. 2.0.0.0

Панель стеновая (ПС2, ПС3)

Стадия	Масса	Масштаб
Р	4280	1:50
Лист	Листов 1	

ЦНИИЭП инженерного оборудования г. Москва.

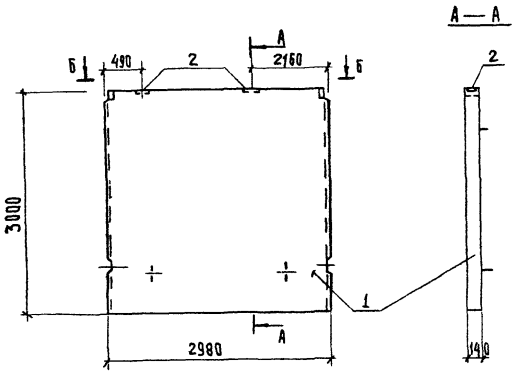

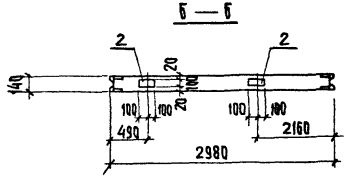

Формат	Зона	Поз.	Обозначение	Наименование	Кол.	Примеч.
				Документация		
А3			ТП ТТ	Технические требования		
			3.900-3	Сборные железобетонные конструкции емкостных сооружений для водоснабжения и канализации. ТП КЖЦ.3.0.0.0.		
				Сборочные единицы		
		1	3.900-3 вып.3/82	Панель стеновая ПС2-30-К1	1	
		2	1.400-15.81.120-14	Изделие закладное МН107-3	2	

Ведомость расхода стали на дополнительные закладные изделия на элемент, кг.

Марка элемента	Изделия закладные							Всего
	Арматура класса		Прокат марки					
	А-III		Вст3кп2					
	ГОСТ 5781-82*		ГОСТ 103-76*			ГОСТ 3262-75*		
	ф8	Итого	∠6	—	Итого	—	—	
ПС10	0,8	0,8	1,6	—	1,6	—	—	2,40

Обозначение	Марка
КЖЦ.3.0.0.0	ПС10

Привязан

Инв. №

Провер	Доуцкер	
Ст инж	Курганова	
ГИП	Доуцкер	
Н контр	Доуцкер	
Нач. отд	Красавин	

ТП 902-2-427.86 КЖЦ.3.0.0.0

Панель стеновая ПС10

Стадия	Масса	Масштаб
Р	3130	1:50
Лист	Листов 1	

ЦНИИЭП инженерного оборудования г. Москва

21724-04 10 Копировал: Хюппенен Формат А3

Рис. 1

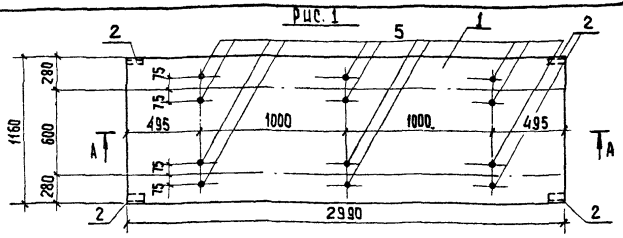

А — А

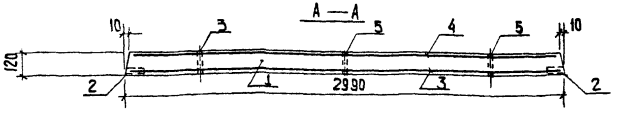

Рис. 2

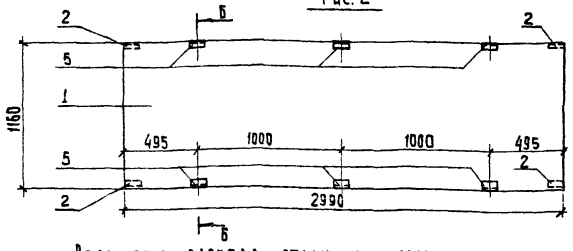

Б — Б

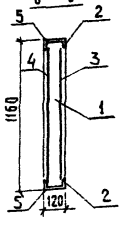

Формат	Зона	Позиц.	Обозначение	Наименование	Кол.	Примеч.
				Документация.		
А3			ТП ТТ	Технические требования.		
				Сборочные единицы.		
		1	3.006.1-2/82.1-2-2.0-05	Плита П6-15	1	
		2	1.400-15.81 540-02	Изделие закладное МН541	4	
				Детали		
БЧ		3	ТП КЖИ.4 0.0.1	2С Ф12 А III / Ф8 А I 115×295 ГОСТ 23279-85	1	35,7 кг
БЧ		4	2	4С Ф8 А I-100 / Ф8 А I-200 105×295 ГОСТ 23279-85	1	13,2 кг
				Переменные данные для исполнений		
				ТП - КЖИ.4.0.0.0.		
				Детали		
БЧ		5	ТП КЖИ 4.0.0.3	Труба Ф25 ГОСТ3262-75* ℓ=120	12	0,25 кг
				ТП - КЖИ.4 0.0.0-01		
				Сборочные единицы		
		5	1.400-15.81-540	Изделие закладное МН539	6	

Ведомость расхода стали на элемент, кг.

Марка элемента	Изделия арматурные					Изделия закладные									Общий расход
	Арматура класса					Арматура класса			Прокат марки						
	А-I		А-III			А-III			ВСт3сп5						
	ГОСТ 5781-82					ГОСТ 5781-82			ГОСТ 8510-72*, ГОСТ 8509-72				ГОСТ 3262-75		
	ф8	Итого	ф12	Итого	Всего	—	ф8	Итого	—	∠50×5	∠100×63×6	Итого	Труба ф25	Всего	
П1	20,0	20,0	28,9	28,9	48,9	—	0,8	0,8	—	1,6	—	1,6	3,0	5,4	54,3
П2	20,0	20,0	28,9	28,9	48,9	—	3,2	3,2	—	1,6	4,8	6,4	—	9,6	58,5

Обозначение	Марка	Рис.
КЖИ.4.0.0.0	П1	1
-01	П2	2

Защитный слой бетона-20 мм.

Привязан

Инв. №

Провер.	Лоуцкер	
Ст инж.	Курганова	
ГИП	Лоуцкер	
Н контр.	Лоуцкер	
Нач.отд.	Красавин	

ТП 902-2-427.86 - КЖИ.4.0.0.0.

Плита (П1, П2)

Стадия	Масса	Масштаб
Р	1040	1:25

Лист | Листов 1

ЦНИИЭП инженерного оборудования г. Москва

21724-04 11 копировал. Хюппенен Формат А3

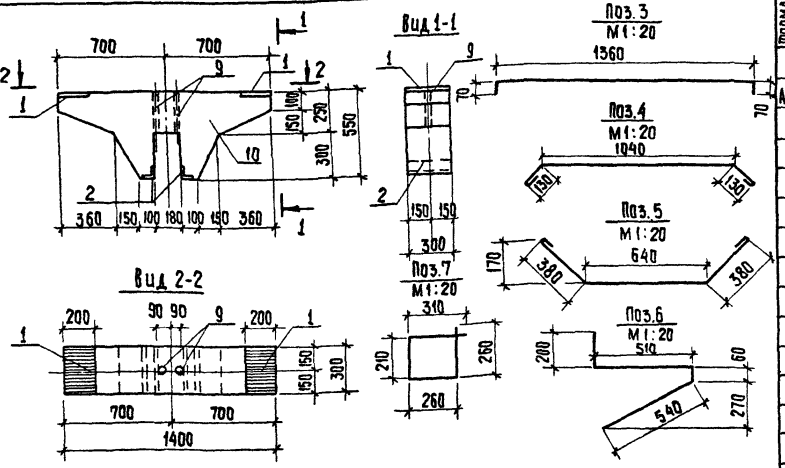

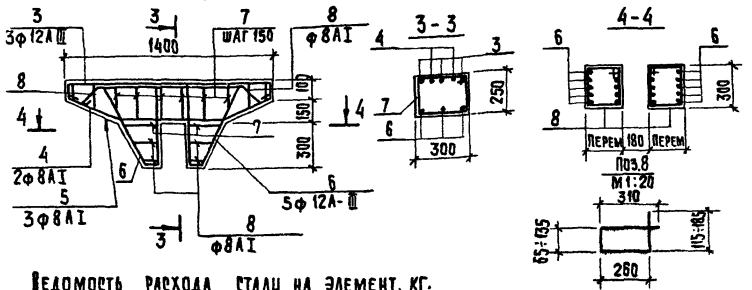

Защитный слой бетона - 20мм.

Обозначение		Марка
тп	кжи.5.0.0.0.	61

Формат	Зона	Позиц.	Обозначение	Наименование	Кол.	Примеч.
				Документация		
А3			тп тт	Технические требования		
				Сборочные единицы		
		1	3.400-6/76	Изделие закладное МИ1-29	2	
		2	3.400-6/76	Изделие закладное МИ4-47	2	
				Детали		
		3	тп кжи.5.0.0.1	А-III-12-ГОСТ 5781-82 ℓ=1500	3	1,34 кг
		4	2	А-I-8-ГОСТ 5781-82 ℓ=1400	2	0,55 кг
		5	3	А-III-12-ГОСТ 5781-82 ℓ=1400	3	1,25 кг
		6	4	А-III-12-ГОСТ 5781-82 ℓ=1310	10	1,16 кг
		7	5	А-I-8-ГОСТ 5781-82 ℓ=1040	8	0,41 кг
		8	6	А-I-8-ГОСТ 5781-82 ℓер=920	8	0,36 кг
		9	7	Труба ф25 ГОСТ 3262-75* ℓ=250	2	0,3 кг
				Материалы		
		10		Бетон В15	0,12	кг

Ведомость расхода стали на элемент, кг.

Марка элемента	Изделия арматурные						Изделия закладные					Итого	Всего
	Арматура класса						Арматура класса	Прокат марки					
	А-I		А-III				А-III	Вст3сп5					
	ГОСТ 5781-82						ГОСТ 5781-82	ГОСТ 8509-72	ГОСТ 103-76	ГОСТ 3262-75			
	ф8	Итого	ф12		Итого		ф8	ф10	∠75×7	⌀8×200	Труба $d_у$=25		
61	9,03	9,03	15,62		15,62		0,68	1,32	4,80	7,60	0,60	15,00	39,65

Привязан

Инв. № подл.

Провер.	Лоуцкер		
Гл. инж.	Курганова		
Гип	Лоуцкер		
Н. контр.	Лоуцкер		
Нач. отд.	Красавцин		

тп 902-2-427.86 кжи.5.0.0.0

Балка Б1

Стадия	Масса	Масштаб
Р	300	1:25
Лист	Листов 1	

ЦНИИЭП инженерного оборудования г. Москва

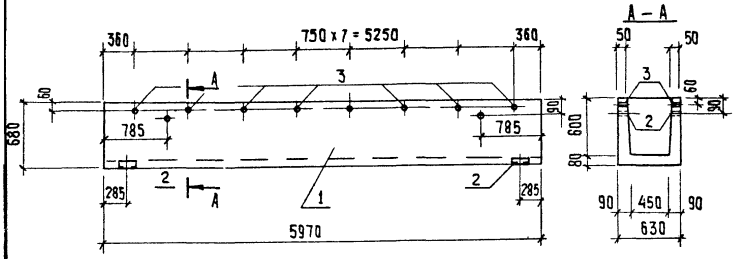

Формат	Зона	Поз.	Обозначение	Наименование	Кол.	Примеч.
				Документация		
			3.900-3 вып.8	Изделия для лотков		
				Сборочные единицы		
		1	3.900-3 вып. 8 часть 1	Лоток АТ1-6-4.5	1	
		2	1.400-15.81.540-02	Изделие закладное МН541	2	
				Детали		
А3		3	тп КЖИ.6.0.0.1.	Труба ф 25, гост 3262-75, ℓ = 65	16	0,06 кг

Ведомость расхода стали на дополнительные закладные изделия на элемент, кг.

Марка элемента	Изделия закладные							Всего
	Арматура класса		Прокат марки					
	А-III		Вст3кп2					
	гост 5781-82		гост 8510-72*		гост 3262-75*			
	ф8	Итого	∠63х6	Итого	Труба ф25		Итого	
АТ1	1,0	1,0	1,2	1,2	0,96		0,96	3,16

Обозначение	Марка
тп КЖИ.6.0.0.0	АТ1

Привязан	Провер	Лоуцкер	
	Ст инж	Курганова	
	ГИП	Лоуцкер	
	Н. контр.	Лоуцкер	
Инв. №	Нач отд	Красавин	

тп 902-2-427.86 КЖИ.6.0.0.0

Лоток АТ1

Стадия	Масса	Масштаб
Р	2030	1:50
Лист	Листов 1	

ЦНИИЭП инженерного оборудования г. Москва

Копировал: Хюпенен

Формат А3

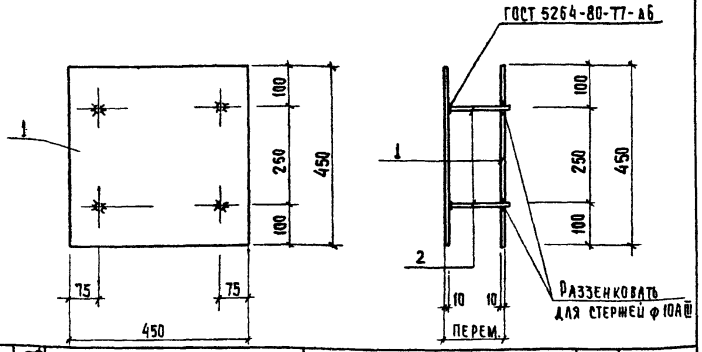

Формат	Зона	Позиц.	Обозначение	Наименование	Кол.	Примеч.
				Документация		
А3			ТП ТТ	Технические требования		
				Детали		
БЧ		1	ТП - КЖИ.1.0.1.1	Полоса $\frac{\text{В 210х450 ГОСТ 103-76*}}{\text{Ст3кп 2-1 ГОСТ 535-79}}$ ℓ=450	1	15,9 кг
БЧ		2	КЖИ.1.0.1.2	А-III-10-ГОСТ 5781-82 $\ell_{ср}$=160	4	0,11 кг

Штыри поз 2 приварить к поз.1 после установки закладной детали. Расстояние между пластинами поз.1 определяется по месту.

Привязан			
Инв №			

ТП 902-2-427.86 - КЖИ.1.0.1.0			
Изделие закладное МН2	Стадия	Масса	Масштаб
	Р	16,34	1:10
	Лист	Листов 1	
Провер. Лоуцкер	ЦНИИЭП инженерного оборудования г. Москва		
Ст. инж. Вульф			
ГИП Лоуцкер			
Н. контр. Лоуцкер			
Нач. отд. Красавин			

Копировал: Хюппенен Формат А4

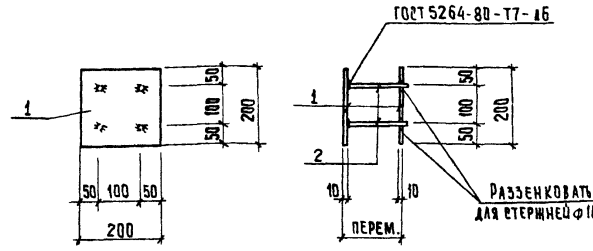

Формат	Зона	Позиц.	Обозначение	Наименование	Кол.	Примеч.
				Документация		
А3			ТП ТТ	Технические требования.		
				Детали		
		1	ТП - КЖИ.1.0.2.1	Полоса $\frac{\text{В 210х200 ГОСТ 103-76}}{\text{Ст3кп 2-1 ГОСТ 535-79}}$ ℓ=200	2	3,14 кг
		2	- КЖИ.1.0.2.2	А-III-10-ГОСТ 5781-82 $\ell_{ср}$=160	4	0,11 кг

Штыри поз.2 приварить к поз.1 после установки закладной детали. Расстояние между пластинами поз.1 определяется по месту.

Привязан			
Инв №			

ТП 902-2-427.86 - КЖИ.1.0.20			
Изделие закладное МН1	Стадия	Масса	Масштаб
	Р	8,72	1:10
	Лист	Листов 1	
Провер. Лоуцкер	ЦНИИЭП инженерного оборудования г. Москва		
Ст. инж. Вульф			
ГИП Лоуцкер			
Н. контр. Лоуцкер			
Нач. отд. Красавин			

Взам. инв № | Подпись и дата | Инв № подл.

Копировал: Хюппенен Формат А4

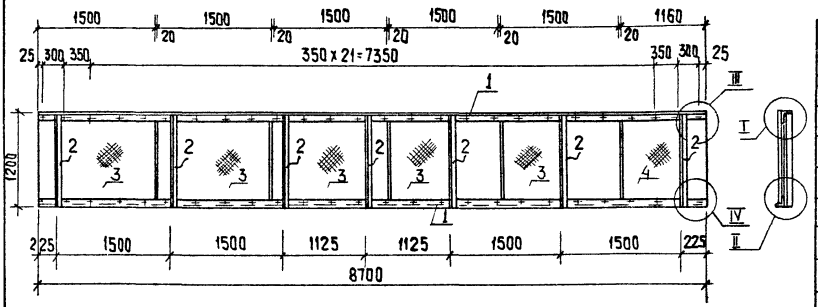

Формат	Зона	Поз.	Обозначение	Наименование	Кол.	Примеч.
				Детали		
Б4		1	ТП КЖШ.0.1.0.1	Уголок $\frac{Б\text{-}50\times50\times5\ ГОСТ8509\text{-}72}{Ст3кп2\text{-}1\ ГОСТ535\text{-}79}$ ℓ=8700	2	32,0 кг
Б4		2	КЖШ.0.1.0.2	Уголок $\frac{Б\text{-}50\times50\times5\ ГОСТ8509\text{-}72}{Ст3кп2\text{-}1\ ГОСТ535\text{-}79}$ ℓ=1195	6	5,0 кг
Б4		3	КЖШ.0.1.03	Фанера ФБС $\frac{ГОСТ11539\text{-}83}{1500\times1195}$ δ=5	5	12,0 кг
Б4		4	КЖШ.0.1.0.4	Фанера ФБС $\frac{ГОСТ11539\text{-}83}{1160\times1195}$ δ=5	1	5,0 кг
				Стандартные изделия		
		5		Болт М6х25.58 ГОСТ7796-70*	52	
		6		Гайка М6.5 ГОСТ5915-70*	52	
		7		Шайба 2.6х2.01 ГОСТ11371-78*	52	

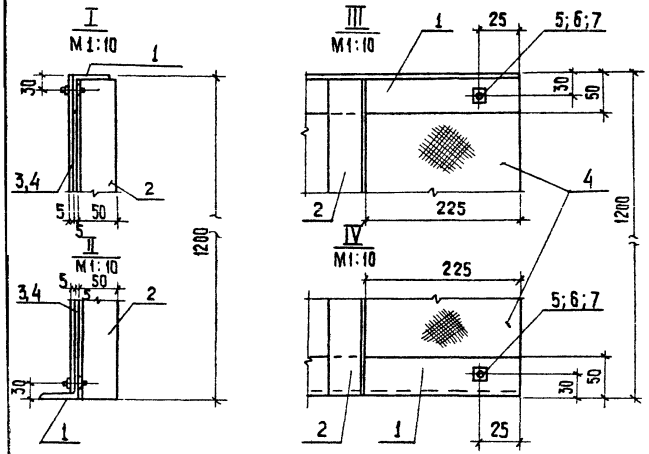

1 Крепление фанерных листов выполняется без перетяжки болтов для обеспечения влажностных деформаций листа.

Привязан			ТП 902-2-427.86		- КЖШ.0.1.0.0	
			Щит струенаправляющий Щ1	Стадия	Масса	Масштаб
				Р	125,8 кг	1:25
				Лист	Листов 1	
Инв. №	Провер.	Лоцкер		ЦНИИЭП инженерного оборудования г. Москва		
	Ст. инж.	Курганова				
	ГИП	Лоцкер				
	Н. контр	Лоцкер				
	Нач. отд	Красавин				

Копировал: Хмопенен

Формат А3

Альбом IУ

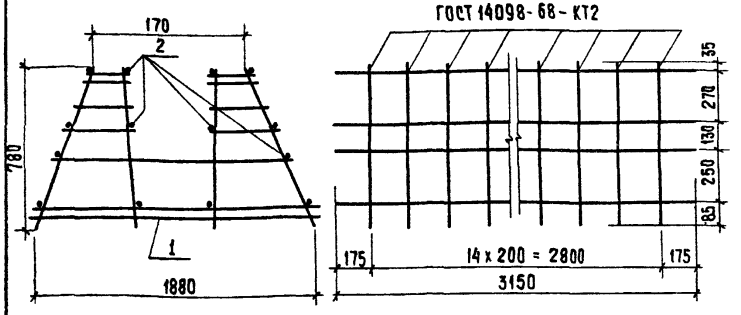

Формат	Зона	Поз	Обозначение	Наименование	Кол.	Примеч.
				Документация		
А3			ТП ТТ	Технические требования		
				Сборочные единицы		
А4		1	ТП КЖИ.02.1.0	Каркас плоский КП1-КР1	15	
				Детали		
Б4		2	ТП КЖИ.0.2.0.1	А-I-6-ГОСТ 5781-82 ℓ=3150	16	0,7 кг

Стержни поз. 2 приварить к плоским каркасам КР1 с помощью сварочных клещей в соответствии с требованиями СН393-78.

Привязан

Инв. № подл.

Т.П. 902-2-427.86		КЖИ.0.2.0.0	
Каркас пространственный КП1		Стадия	Масса	Масштаб
		Р	133,2	1:50
		Лист	Листов 1
		ЦНИИЭП инженерного оборудования г. Москва	
Провер. Лоуцкер			
Ст. инж. Курганова			
ГИП Лоуцкер			
Н. контр. Лоуцкер			
Нач. отд. Красавин			

Альбом IУ

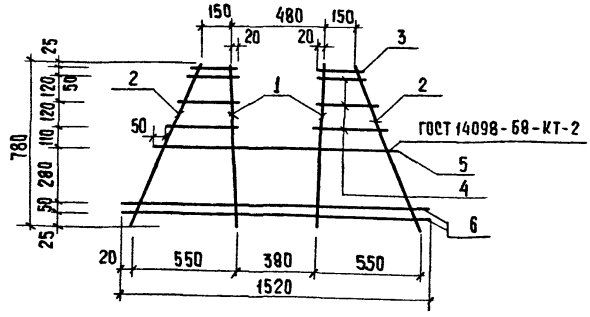

Формат	Зона	Поз	Обозначение	Наименование	Кол	Примеч.
				Документация		
А3			ТП ТТ	Технические требования		
				Детали		
Б4		1	ТП КЖИ.0.2.1.1	А-III-14-ГОСТ 5781-82 ℓ=780	2	0,94 кг
Б4		2	КЖИ.02.1. 2	А-I-6-ГОСТ 5781-82 ℓ=865	2	0,22 кг
Б4		3	КЖИ.0.2.1.3	А-I-6-ГОСТ 5781-82 ℓ=190	2	0,04 кг
Б4		4	КЖИ.0.2.1.4	А-I-6-ГОСТ 5781-82 ℓср=300	6	0,11 кг
Б4		5	КЖИ.0.2.1.5	А-III-14-ГОСТ 5781-82 ℓ=1200	1	1,70 кг
Б4		6	КЖИ.0.2.1.6	А-II-8-ГОСТ 5781-82 ℓ=1520	2	0,77 кг

Привязан

Инв. №

Инв. № подл. | Подпись и дата | Взам. инв. №

Т.П. 902-2-427.86		КЖИ.02.1.0.	
Каркас плоский Кр1		Стадия	Масса	Масштаб
		Р	8,0	1:50
		Лист	Листов 1
		ЦНИИЭП инженерного оборудования г. Москва	
Провер. Лоуцкер			
Ст. инж. Курганова			
ГИП Лоуцкер			
Н. контр. Лоуцкер			
Нач. отд. Красавин			

Копировал: Хюппенен

Альбом IV

РАЗВЕРТКА ГОСТ 14098-68-КТ-2

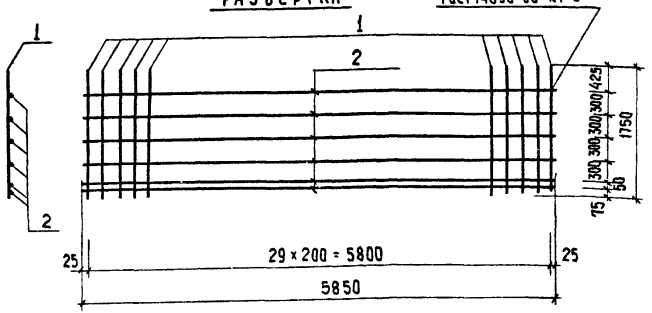

Формат	Зона	Позиц.	Обозначение	Наименование	Кол.	Примеч.
				Документация		
А3			ТП ТТ	Технические требования		
				Детали		
Б4		1	ТП КЖИ.0.0.1.1	А-III-14-ГОСТ 5781-82 ℓ=1750	30	2,1 кг
Б4		2	КЖИ.0.0.1.2	А-I-6-ГОСТ 5781-82 ℓ=5850	6	1,3 кг

Привязан.

Инв. №

Провер	Лоуцкер	
Ст. инж.	Курганова	
ГИП	Лоуцкер	
Н. контр.	Лоуцкер	
Нач. отд.	Красавин	

ТП 902-2-427.86 КЖИ.0.0.1.0

Сетка арматурная С1

Стадия	Масса	Масштаб
Р	70,8 кг	1:50
Лист	Листов 1	

ЦНИИЭП инженерного оборудования г. Москва

РАЗВЕРТКА ГОСТ 14098-68-КТ-2

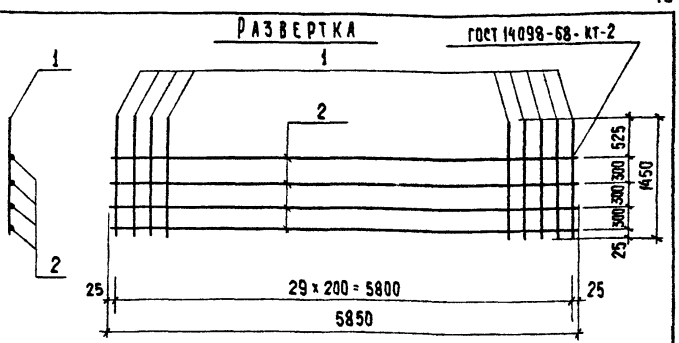

Формат	Зона	Позиц.	Обозначение	Наименование	Кол.	Примеч.
				Документация		
А3			ТП ТТ	Технические требования		
				Детали		
Б4		1	ТП КЖИ.0.0.2.1	А-III-14-ГОСТ 5781-82 ℓ=1450	30	1,75 кг
Б4		2	КЖИ.0.0.2.2	А-I-6-ГОСТ 5781-82 ℓ=5850	4	1,3 кг

Привязан

Инв. №

Провер	Лоуцкер	
Ст. инж.	Курганова	
ГИП	Лоуцкер	
Н. контр	Лоуцкер	
Нач. отд.	Красавин	

ТП 902-2-427.86 КЖИ.0.0.2.0

Сетка арматурная С2

Стадия	Масса	Масштаб
Р	57,7 кг	1:50
Лист	Листов 1	

ЦНИИЭП инженерного оборудования г. Москва

Инв. № подл. | Подпись и дата | Взам. инв. №

Копировал: Хюппенен

Альбом IV

Развертка

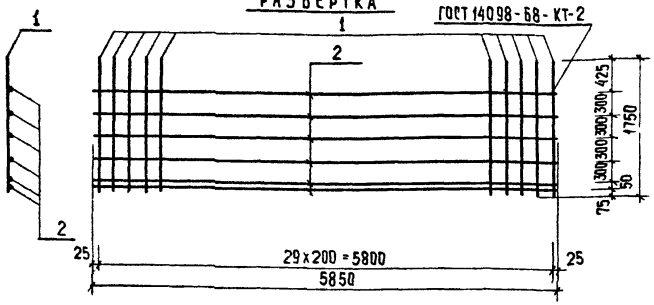

Формат	Зона	Позиц.	Обозначение	Наименование	Кол.	Примеч.
				Документация		
А3			ТП ТТ	Технические требования		
				Детали		
Б4		1	ТП КЖЦ.0.0.3.1	А-Ш-8-ГОСТ 5781-82 ℓ=1750	30	0,7 кг
Б4		2	КЖЦ.0.0.3.2	А-I-6-ГОСТ 5781-82 ℓ=5850	6	1,3 кг

Привязан

Инв. № подл.

Провер.	Лоуцкер	ТП 902-2-427.86	КЖЦ.0.0.3.0
Ст. инж.	Курганова	Сетка арматурная С3	Стадия: Р; Масса: 28,8 кг; Масштаб: 1:50
ГИП	Лоуцкер		Лист; Листов 1
Н. контр.	Лоуцкер		ЦНИИЭП инженерного оборудования г. Москва
Нач. отд.	Красавин		

Альбом IV

Развертка

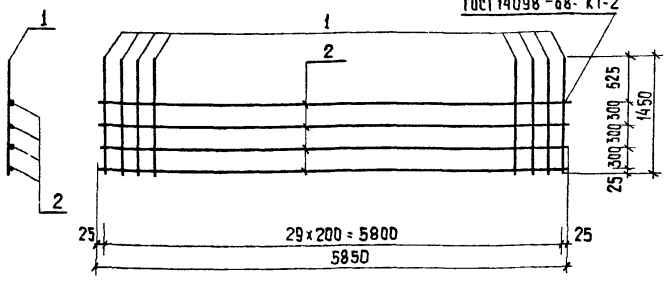

Формат	Зона	Позиц.	Обозначение	Наименование	Кол	Примеч.
				Документация		
А3			ТП ТТ	Технические требования		
				Детали		
Б4		1	ТП КЖЦ.0.0.4.1	А-Ш-14-ГОСТ 5781-82 ℓ=1450	30	1,75 кг
Б4		2	КЖЦ.0.0.4.2	А-Ш-8-ГОСТ 5781-82 ℓ=5850	4	2,3 кг

Привязан

Инв. №

Инв. № подл. | Подпись и дата | Взам. инв. №

Провер.	Лоуцкер	ТП 902-2-427.86	КЖЦ.0.0.4.0
Ст. инж.	Курганова	Сетка арматурная С4	Стадия: Р; Масса: 61,7 кг; Масштаб: 1:50
ГИП	Лоуцкер		Лист; Листов 1
Н. контр.	Лоуцкер		ЦНИИЭП инженерного оборудования г. Москва
Нач. отд.	Красавин		

Копировал Хюппенен.

Рис. 1

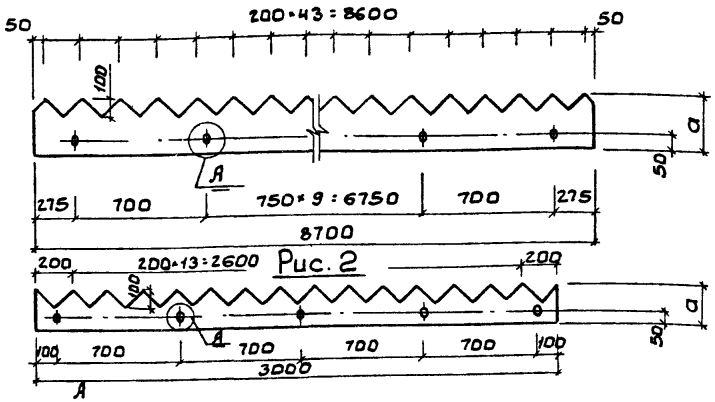

Рис. 2

Обозначение		Марка	Размер мм a	Масса кг
тп	КЖИ 7.0.0.0	В1	400	34.0
	-01	В2	200	5,8

Материал Водослива-оргстекло по ГОСТ 9784-75* Е.

ПРИВЯЗАН

ИНВ. №

ТП 902-2-427.86		-КЖИ. 7.0.0.0	
Водослив (В1, В2)		СТАДИЯ	МАССА	МАСШТАБ
		Р	СМ. ТАБЛ.	1:2,5
		ЛИСТ	ЛИСТОВ 1
		ЦНИИЭП инженерного оборудования г. Москва.	
ПРОВЕР. Курганова			
ИНЖЕН Вульф			
ГИП Лоуцкер			
Н. КОНТР. Лоуцкер			
НАЧ. ОТД Красавин			

Альбом IV

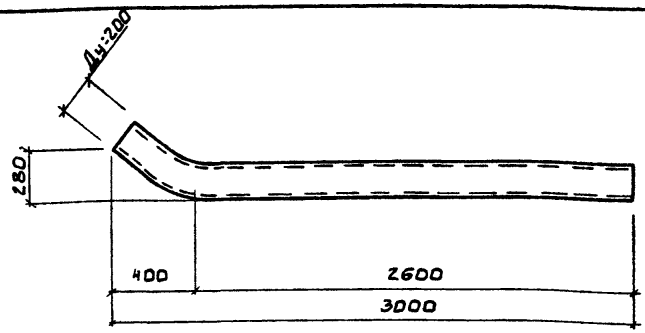

ПРИВЯЗАН

ИНВ. №

ТП 902-2-427.86		-КЖИ.0.0.8.0	
Изделие закладное МН3		СТАДИЯ	МАССА	МАСШТАБ
		Р	95,5	1:2
		ЛИСТ	ЛИСТОВ 1
Труба 219х6х3300 кр I ГОСТ 10704-76* / Ст3 ГОСТ 10705-80		ЦНИИЭП инженерного оборудования г. Москва.	
ПРОВЕР. Курганова			
ИНЖ. Вульф			
ГИП Лоуцкер			
Н. КОНТР. Лоуцкер			
НАЧ. ОТД Красавин			

Инв. № подл. | Подпись и дата | Взам. инв. №

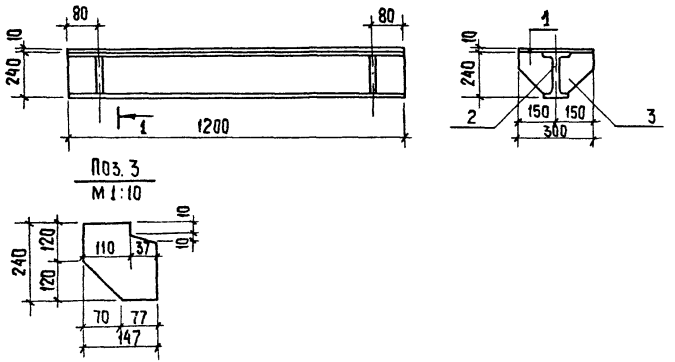

Формат	Зона	Поз.	Обозначение	Наименование	Кол.	Прим.
				Документация		
А3			ТП ТТ	Технические требования.		
				Детали		
Б4		1	ТП КЖЦ.0.0.5.1	Полоса $\frac{б210\times300\ ГОСТ\ 103-76}{Ст3кп2-1\ ГОСТ\ 535-79}$ $\ell=1200$	1	28,3 кг
Б4		2	КЖЦ.0.0.5.2	Двутавр $\frac{24\ ГОСТ\ 8239-72}{Ст3кп2-1\ ГОСТ\ 535-79}$ $\ell=1200$	1	13,8 кг
		3	КЖЦ.0.0.5.3	Полоса $\frac{б28\times150\ ГОСТ\ 103-76}{Ст3кп2-1\ ГОСТ\ 535-79}$ $\ell=240$	4	2,3 кг

Привязан

Инв. №

Провер.	Лоуцкер		
Ст. инж.	Курганова		
ГИП	Лоуцкер		
Н. контр.	Лоуцкер		
Нач. отд.	Красавин		

ТП 902-2-427.86 КЖЦ.0.0.5.0

Изделие соединительное МС3

Стадия	Масса	Масштаб
Р		
Лист	Листов 1	

ЦНИИЭП инженерного оборудования г. Москва

Альбом IV

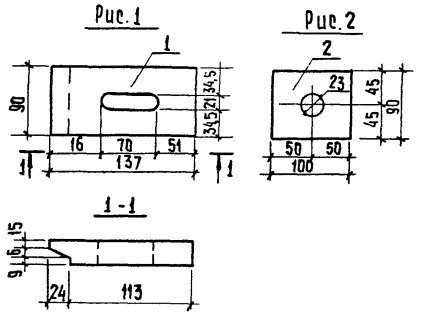

Обозначение	Марка	Рис.	Материал	Масса кг
ТП - КЖЦ.0.0.6.0	МС8	1	Полоса $\frac{б230\times185\ ГОСТ\ 103-76}{Ст3кп2-1\ ГОСТ\ 535-79}$	3,9
ТП -01	МС9	2	Полоса $\frac{б28\times90\ ГОСТ\ 103-76}{Ст3кп2-1\ ГОСТ\ 535-79}$	0,6

Привязан

Инв. №

Инв. № подл. | Подпись и дата | Взам. инв. №

Провер.	Лоуцкер		
Ст. инж.	Курганова		
ГИП	Лоуцкер		
Н. контр.	Лоуцкер		
Нач. отд.	Красавин		

Т.П. 902-2-427.86 КЖЦ.0.0.6.0

Изделие соединительное (МС8, МС9)

Стадия	Масса	Масштаб
Р	см. табл.	1:50
Лист	Листов 1	

ЦНИИЭП инженерного оборудования г. Москва

Копировал: Хюппенен

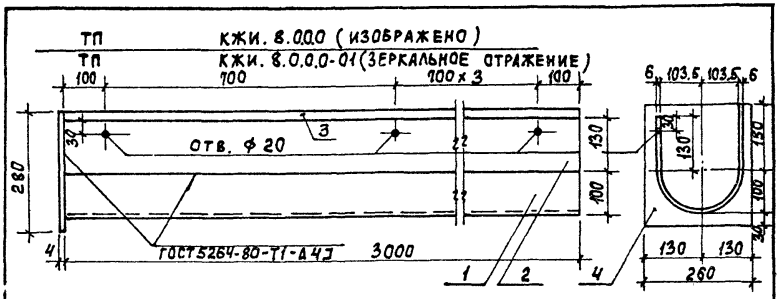

Формат	Зона	Поз.	Обозначение	Наименование	Кол.	Прим.
				Документация		
А4			ТП ТТ	Технические требования		
				Детали		
Б4		1	ТП КЖИ. 8.0.0.1	1/2 труба 219х6х3000 ГОСТ 8732-70 / Ст3 ГОСТ 10705-80	1	47,3 кг
Б4		2	2	Полоса 5-26х130 ГОСТ 103-76 / Вст3сп5-1 ГОСТ 535-79 ℓ=3000	1	18,36кг
Б4		3	3	Полоса 5-26х150-1 ГОСТ 535-79 / Вст3сп5-1 ГОСТ 535-79 ℓ=3000	1	21,21 кг
Б4		4	4	Полоса 5-24х260 ГОСТ 535-79 / Вст3сп5-1 ГОСТ 535-79 ℓ=280	1	2,4 кг

Обозначение	Марка
ТП КЖИ.8.000	ЛМ1
-01	ЛМ2

Привязан

Инв. №

ТП 902-2-427.86 КЖИ. 8.0.0.0

Лоток металлический (ЛМ1, ЛМ2)

Стадия	Масса	Масштаб
Р	89,27кг	1:10
Лист	Листов 1	

ЦНИИЭП инженерного оборудования г. Москва

ГИП	Лоуцкер	
Н.контр.	Лоуцкер	
Нач.отд	Красавин	

gost.e-ecolog.ru

Формат А4