ТИПОВОЙ ПРОЕКТ
902-2-425.86

ОТСТОЙНИК КАНАЛИЗАЦИОННЫЙ РАДИАЛЬНЫЙ ВО ВЗРЫВОЗАЩИЩЕННОМ ИСПОЛНЕНИИ ДИАМЕТРОМ 18м

Альбом II

Изделия

Привязан

gost.e-ecolog.ru

ЦЕНТРАЛЬНЫЙ ИНСТИТУТ ТИПОВОГО ПРОЕКТИРОВАНИЯ
ГОССТРОЯ СССР

Москва А-445. Смольная ул. 22

Сдано в печать VII 198Х года

Заказ № 6164 Тираж 510 экз

ТИПОВОЙ ПРОЕКТ
902-2-425.86

Отстойник канализационный радиальный во взрывозащищенном исполнении диаметром 18м

Альбом II

Состав проекта:

Альбом I Технологическая часть, строительная часть, электрооборудование и автоматика.
Альбом II Изделия.
Альбом III Ведомости потребности в материалах
Альбом IV Спецификации оборудования. Показатели результатов применения научно-технических достижений в строительных решениях проекта
Альбом V Сметы

Примененные материалы:

Серия 3.901.13 Колонка управления задвижками (распространяет выпуск 3 Тбилисский филиал ЦИТП'а)

Разработан
проектным институтом
„Союзводоканалпроект"
Главный инженер института Михайлов Я.Н.
Главный инженер проекта Гит Ф.М.

Утвержден Госстроем СССР
14.07.86 протокол № 21

Привязан:

Инв.№

Содержание альбома

Обозначение	Наименование:	Стр.	Примечание
	Содержание альбома	2	
902-2-425.86 - КЖИ-ТТ	Технические требования	3	
	Отстойник		
КЖИ-ПСЦ2-36-1А	Панель ПСЦ2-36-1А (I вариант)	4	
КЖИ-ПСЦ2-36-1А/1	Панель ПСЦ2-36-1А (I вариант)	5	
КЖИ-ПСЦ2-36-1А/2	Панель ПСЦ2-36-1А (I вариант)	6	
КЖИ-ПСЦ2-36-1Б	Панель ПСЦ2-36-1Б (II,III варианты)	7	
КЖИ-ПСЦ2-36-1Б/1	Панель ПСЦ2-36-1Б (II,III варианты)	8	
КЖИ-ПСЦ2-36-1Б/2	Панель ПСЦ2-36-1Б/2 (II,III варианты)	9	
КЖИ-ЛТ3-4-4А	Лоток ЛТ3-4-4А (I вариант)	10	
КЖИ-ЛТ3-6-6А	Лоток ЛТ3-6-6А (II,III вариант)	11	
КЖИ-МН-1	Изделие закладное МН1	12	
КЖИ-МС 1	Монтажный столик МС1	12	
КЖИ-ПСО-1	Подкос ПСО1	13	
КЖИ-МН2	Изделие закладное МН2	13	
КЖИ-МН3	Изделие закладное МН3	14	
КЖИ-М1	Соединительное изделие М1 (I вариант)	15	
КЖИ-М2	Соединительное изделие М2 (II,III варианты)	15	
КЖИ-М3	Соединительное изделие М3 (I вариант)	16	
КЖИ-М4	Соединительное изделие М4 (II,III варианты)	16	

Обозначение	Наименование	Стр.	Примечание
КЖИ-МН4	Изделие закладное МН4	17	
КЖИ-МН5	Изделие закладное МН5	17	
КЖИ-Кр1	Каркас плоский Кр1	18	
КЖИ-КИ2-ПК1	Каркас пространственный ПК1	19	
КЖИ-ПК1-Кр2	Каркас плоский Кр2	20	
КЖИ-ПК-1-Кр3	Каркас плоский Кр3	20	
	Распределительная чаша		
КЖИ-МН6	Закладные изделия МН6	21	
КЖИ-МН7	Закладное изделие МН7	21	
	Нефтесборный колодец		
КЖИ-КС1	Кожух стальной КС-1	22	
КЖИ-П11g-8а-1	Плита перекрытия	23	
	П11g-8а-1		
	Колодец выпуска		
КЖИ-КЦП1-20-1	Плита перекрытия	23	
	КЦП1-20-1А		

Привязан:

Инв. №

Технические требования

1. Требования к изготовлению арматурных и закладных изделий

1.1. Плоские арматурные сетки и каркасы следует изготавливать при помощи контактной точечной сварки.

Сварку следует производить во всех точках пересечения стержней.

1.2. Сварку следует производить в соответствии с ГОСТ 14098-68 „Соединения сварные арматуры железобетонных изделий и конструкций.

Контактная и ванная сварка. Основные типы и конструктивные элементы" и „Инструкцией по сварке соединений арматуры и закладных деталей железобетонных конструкций" СН 393-78.

1.3. Для точного соблюдения всех размеров изготовление сеток и каркасов следует производить в кондукторах.

1.4. Закладные изделия следует изготовлять в соответствии с ГОСТ 10922-75 „Арматурные изделия и закладные детали сварные для железобетонных конструкций. Технические требования и методы испытаний."

1.5. Сварку тавровых соединений круглых стержней с листовым прокатом в закладных изделиях следует выполнять под флюсом.

1.6. Плоские каркасы собирать в пространственные следует при помощи сварки или вязальной проволоки.

1.7. Все закладные и соединительные изделия перед установкой в опалубку металлизируются алюминием слоем 150 ÷ 200 мкм по опескоструенной поверхности. Металлизация должна осуществляться в заводских условиях на стационарных установках. Все рабочие сварные швы после окончания сварочных работ защищаются алюминиевым покрытием способом металлизации распылением.

2. Требования к изготовлению сборных железобетонных конструкций.

2.1. Сборные железобетонные лотки и панели выполняются из бетона М200 по прочности, В8 по водопроницаемости, на сульфатостойком портландцементе. Марка бетона по морозостойкости выбирается в соответствии с таблицей в альбоме I (стр. 16).

2.2. Материалы для приготовления бетона должны отвечать требованиям ГОСТ 10268-80 „Бетон тяжелый. Технические требования к заполнителям," ГОСТ 22266-76*. „Цементы сульфатостойкие. Технические условия."

2.3. Общие требования по изготовлению сборных железобетонных лотков и панелей приводятся в серии 3.900-3 вып. 1/82.

				ТП 902-2-425.86-КЖИ-ТТ		
Н. контр.	Сисина			Технические требования	Стадия	Лист	Листов
Ст. инж.	Калугина				Р		1
Рук. гр.	Симиренко				СОЮЗВОДОКАНАЛПРОЕКТ		
ГИП	Хрусталева						
Нач. отд.	Альмшуллер						

21690-02 4

ПСЦ 2-36-1А

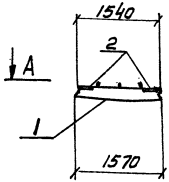

А - А

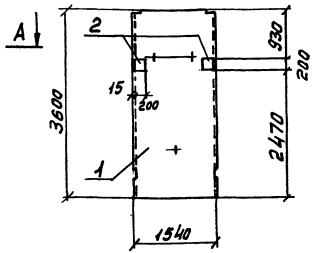

Формат	Зона	Поз.	Обозначение	Наименование	Кол.	Примеч
				Документация:		
				Панели стеновые для		
			серия 3.900-3 вып.5	цилиндрических сооружений		
				Сборочные единицы:		
		1.	серия 3.900-3 вып. 5 ч. 1,2	Панель ПСЦ 2-36-1		
А4		2	ТП902-2-425.86-КЖИ-МН1	Изделие закладное МН1	2	

Ведомость расхода стали на дополнительные заклодные изделия, кг

Марка элемента	Закладные изделия				Всего
	Прокат		Арматурная сталь класса А-III		
	В ст3 кп 2-1				
	ГОСТ 19903-74*		ГОСТ 5781-82*		
	-200×8	-50×10	12		
ПСЦ2-36-1А	5,0	1.6	1.6		8.2

Данная панель отличается от типовой панели по серии 3.900-3 вып.5 только наличием дополнительных закладных изделий.

Привязан:

Инв №

Нач. отд.	Альтгаузер		
Н. конт.	Сисина		
ГИП	Хрусталева		
Рук. бр.	Симиренко		
Инженер	Лоткина		
Ст. инж.	Калугина		

ТП902-2-425.86-КЖИ ПСЦ2-36-1А

Панель ПСЦ 2-36-1А (I вариант)

Стадия	Масса	Масштаб
Р	2.0т	1:50
лист	листов	

Госстрой СССР Союзводоканалпроект г. Москва.

21890-02 5

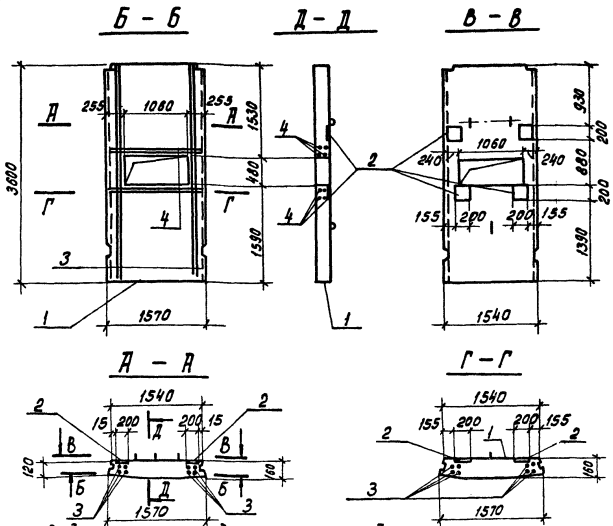

Ведомость расхода стали на дополнительные закладные и арматурные изделия, кг

Марка элемента	Арматурные изделия	Закладные изделия					Всего	Итого
	Арматурная сталь	Прокат			Арматурная сталь			
	класса А III	Вст 3 кп. 2-1			класса А III			
	ГОСТ 5781-82*	ГОСТ 19903-74*			ГОСТ 5781-82*			
	6	-200×8	-50×10		12			
ПСЦ 2-36-1А/1	8.8	10.0	3.2		3.2		16.4	25.2

Формат	Зона	Поз.	Обозначение	Наименование	Кол.	Примеч.
				Документация:		
			Серия 3.900-3 вып.5	Панели стеновые		
				для цилиндрических		
				сооружений		
				Сборочные единицы:		
		1	Серия 3.900-3 вып.5ч.1,2	Панель ПСЦ 2-36-1		
А4		2	ТП 902-2-425.86-КЖИ-МН1	Изделие закладное МН1	4	
				Детали:		
Б.4		3	ТП 902-2-425.86-КЖИ-ПСЦ 2-36-1А/1	ф6А III ГОСТ 5781-82 е=3580	8	0.8 кг
Б.4		4	.02	ф6А III ГОСТ 5781-82 е=1520	8	0.3

Данная панель отличается от типовой панели по серии 3.900-3 вып.5 только наличием дополнительных закладных изделий и отверстия.

Привязан:

Инв. №

Н. контр.	Сисина		
Нач. отд.	Альтшуллер		
ГИП	Хрусталева		
Рук. гр.	Симиренко		
Инж.	Лоткина		
Ст. инж.	Колугина		

ТП902-2-425.86 - КЖИ-ПСЦ2-36-1А/1

Панель ПСЦ 2-36-1А/1 (I вариант)

Стадия	Масса	Масштаб
Р	20т	1:50

Лист | Листов

СОЮЗВОДОКАНАЛПРОЕКТ

Кол. Доценко [illegible] 21690-02 6 Формат А3

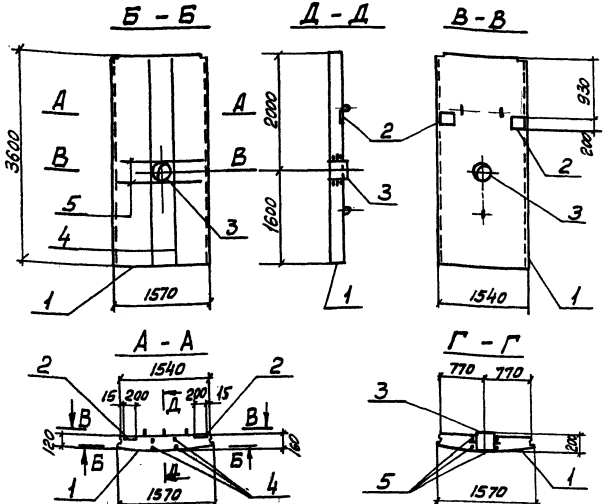

Формат	Зона	Поз.	Обозначение	Наименование	Кол.	Прим.
				Документация:		
			Серия 3.900-3 вып.5	Панели стеновые		
				для цилиндрических		
				сооружений		
				Сборочные единицы:		
		1	Серия 3.900-3 вып 5 ч.1,2	Панель ПСЦ2-36-1		
А4		2	ТП902-2-425.86-КЖИ-МН1	Изделие закладное МН1	2	
		3	Серия 5.900-2	Сальник для трубы Ду 200 ℓ кор = 200	1	
				Детали:		
Б.4		4	ТП902-2-425.86 КЖИ-ПСЦ2-36-1А/2 .01	ф 6 А III ГОСТ 5781-82 ℓ=1520	4	0.3 кг
Б.4		5	.02	ф 6А III ГОСТ 5781-82 ℓ=3580	4	0.8

Ведомость расхода стали на дополнительные закладные и арматурные изделия, кг

Марка элемента	Арматурные изделия	Закладные изделия						Итого	Всего
	Арматурная сталь	Прокат		Арматурная сталь		Сальники			
	Класса А III	В ст3 кп 2-1		Класса А-III		серия 5.900-2			
	ГОСТ 5781-82	ГОСТ 19903-74*		ГОСТ 5781-82*		ℓк=200			
	Б	-200×8	-50×10	12		для трубы Ду 200			
ПСЦ2-36-1А/2	4.4	5.0	1.6	1.6		15.7		23.9	28.3

Данная панель отличается от типовой панели по серии 3.900-3 вып.5 только наличием дополнительных закладных изделий.

Привязан:

Инв.№

Н.контр.	Сисина	
Нач.отд.	Альтшуллер	
Гл.инж.	Хрусталева	
Рук.бр.	Симиренко	
Инж.	Лоткина	
Ст.инж.	Калугина	

ТП902-2-425.86 - КЖИ-ПСЦ2-36-1А/2

Панель ПСЦ2-36-1А/2 (I вариант)

Стадия	Масса	Масшт.
Р	2.0т	1:50

Лист | Листов

Госстройссср СОЮЗВОДОКАНАЛПРОЕКТ г. Москва.

21690-02 7

ПСЦ 36-2-1Б

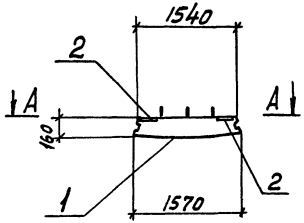

А - А

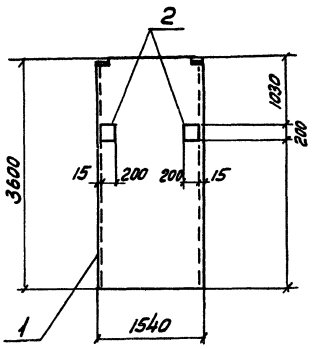

Ведомость расхода стали на дополнительные закладные изделия, кг

Марка элемента	Закладные изделия					Всего
	Прокат			Арматурная сталь		
	Ст3кп2-1 ГОСТ 19903-74*			Класса AIII ГОСТ 5781-82*		
	-200×8	-50×10		12		
ПСЦ2-36-1Б	5.0	1.6		1.6		8.2

Формат	Зона	Поз.	Обозначение	Наименование	Кол.	Примеч.
				Документация:		
			Серия 3.900-3 вып.5	Панели стеновые		
				для цилиндрических		
				сооружений		
				Сборочные единицы:		
		1	Серия 3.900-3 вып.5ч.1,2	Панель ПСЦ2-36-1		
А4		2	ТП 902-2-425.86-КЖИ-МН1	Изделие закладное МН1	2	

Данная панель отличается от типовой панели по серии 3.900-3 вып. 5 только наличием дополнительных закладных изделий.

Привязан:

Инв. №

Н. контр.	Сисина	
Нач. отд.	Альшимер	
ГИП	Хрусталева	
Рук. бр.	Симиренко	
Инж.	Лоткина	
Стинк.	Калугина	

ТП 902-2-425.86 - КЖИ-ПСЦ2-36-1Б

Панель ПСЦ2-36-1Б (II, III варианты)

Стадия	Масса	Масштаб
Р	2.0т	1:50

Лист | Листов

Госстрой СССР
СОЮЗВОДОКАНАЛПРОЕКТ
г. Москва

Копировал:

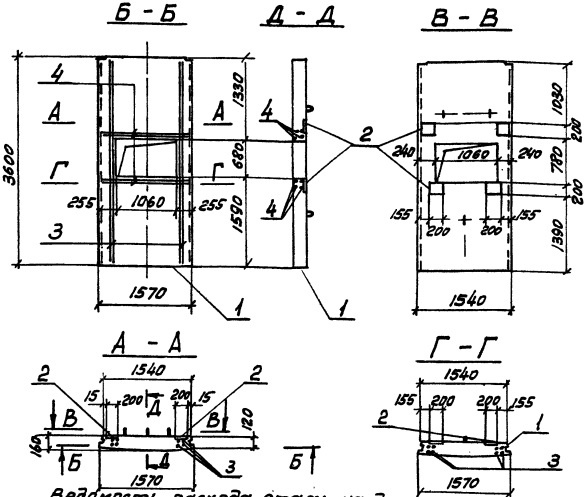

Формат	Зона	Поз.	Обозначение	Наименование	Кол.	Примеч.
				Документация:		
			Серия 3.900-3 вып.5	Панели стеновые		
				для цилиндрических		
				сооружений		
				Сборочные единицы:		
		1	Серия 3.900-3 вып.5 ч. 1.2	Панель ПСЦ2-36-1		
А4		2	ТП902-2-425.86 КЖИ-МН1	Изделие закладное МН1	4	
				Детали:		
Б.4		3	ТП902-2-425.86 КЖИ-ПСЦ2-36-1Б/1.01	ф6А III ГОСТ5781-82 ℓ=3580	8	0,8 кг
Б.4		4	.02	ф6А III ГОСТ5781-82 ℓ=1520	8	0,3

Ведомость расхода стали на дополнительные закладные и арматурные изделия, кг

Марка элемента	Арматурные изделия	Закладные изделия					Всего	Итого
	Арматурная сталь	Прокат			Арматурная сталь			
	класса А III	В ст 3 кп 2-1			класса А III			
	ГОСТ5781-82*	ГОСТ 19903-74*			ГОСТ5781-82*			
	6	-200×8	-50×10		12			
ПСЦ2-36-1Б/1	8.8	10.0	3.2		3.2		16.4	25.2

Данная панель отличается от типовой панели по серии 3.900-3 выпуск 5 только наличием дополнительных закладных деталей и отверстия

Привязан:

Инв №

Н.контр	Сисина	
Нач.отд.	Альтшулер	
ГИП	Хрустолева	
Рук.бр.	Симиренко	
Инж.	Леткина	
Ст.инж	Калугина	

ТП902-2-425.86 - КЖИ-ПСЦ2-36-1Б/1

Панель ПСЦ2-36-1Б/1 (II и III варианты)

Стадия	Масса	Масшт
Р	2,0т	1:50
Лист	Листов	

Госстрой СССР СОЮЗВОДОКАНАЛПРОЕКТ г. Москва

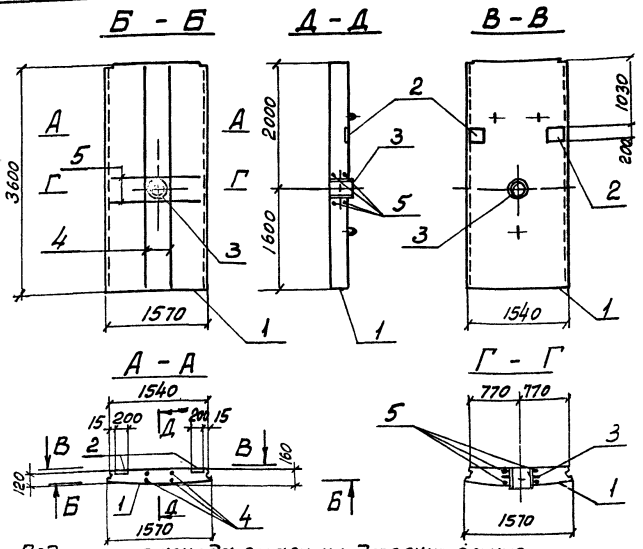

Формат	Зона	Поз.	Обозначение	Наименование	Кол.	Примеч.
				Документация:		
			Серия 3.900-3 вып.5	Панели стеновые для		
				цилиндрических		
				сооружений		
				Сборочные единицы:		
		1	серия 3.900-3 вып5ч. 1,2	Панель ПСЦ 2-36-1		
А4		2	ТП902-2-425.86- КЖИ-МН1	Изделие закладное МН1	2	
		3	серия 5.900-2	Сальник для трубы Ду 200 $l_{кор}$ = 200	1	
				Детали:		
Б.4		4	ТП902-2-425.86-КЖИ-ПСЦ2-36-1Б/2	.01 Ф6А III ГОСТ5781-82 l=1520	4	0.3 кг
Б.4		5	.02	Ф6А III ГОСТ5781-82 l=3580	4	0.8

Ведомость расхода стали на дополнительные закладные и арматурные изделия, кг

Марка элемента	Арматурные изделия	Закладные изделия						Всего	Итого
	Арматурная сталь	Прокат		Арматурная сталь		Сальники			
	Класса А III	В ст 3кп2-1		Класса А III		серия 5.900-2			
	ГОСТ5781-82*	ГОСТ 19903-74*		ГОСТ5781-82*		$l_{кор}$ = 200			
	6	-200×8	-50×10	12		для трубы Ду 200			
ПСЦ2-36-1Б/2	4, 4	5.0	1,6	1.6		15.7		23.9	28.3

Данная панель отличается от типовой панели по серии 3.900-3 вып.5 только наличием дополнительных закладных изделий.

Привязан:

Инв. №

Н.контр.	Сикина		
Нач. отд.	Альтшуллер		
ГИП	Хрусталева	В.Хрусталева	
Рук. бр.	Симиренко		
Инж.	Лоткина	В.Лоткина	
Ст. инж.	Калушина		

ТП902-2-425.86 - КЖИ-ПСЦ2-36-1Б/2

Панель ПСЦ2-36-1Б/2 (II, III варианты)

Стадия	Масса	Масшт.
Р	2.0т	1:50

Лист | Листов

Госстрой СССР
СОЮЗВОДОКАНАЛПРОЕКТ
г. Москва

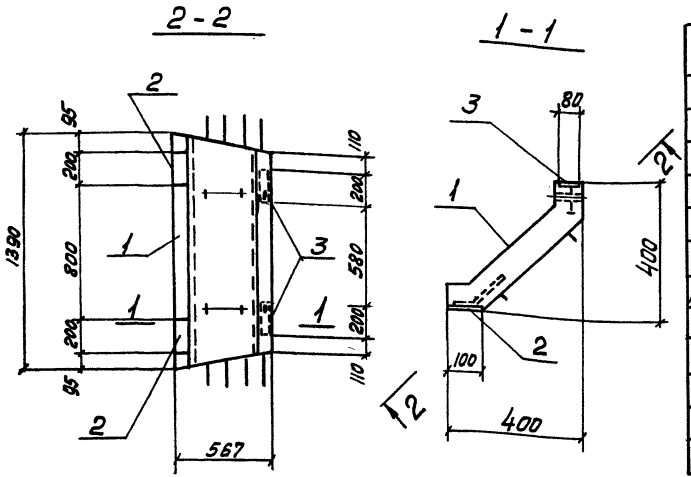

Формат	Зона	Поз.	Обозначение	Наименование	Кол.	Примеч.
				Документация:		
			серия 3.900-3 вып.8	Изделия для лотков		
				Сборочные единицы:		
		1	серия 3.900-3 вып.8 ч.1,2	Лоток ЛТ3-4-4	1	
А4		2	ТП902-2-425.86 КЖИ-МН2	Изделие закладное МН2	2	
		3	серия 1.400-15	Изделие закладное М103-6	2	

Ведомость расхода стали на дополнительные закладные изделия, кг

Наименование элемента	Закладные изделия						
	Прокат				Арматурная сталь		Всего
	В ст 3 кп 2-1				класса А III		
	ГОСТ 19903-74*				ГОСТ 5781-82*		
	-60×6	-40×8	-100×8		8		
ЛТ3-4-4А	1.2	0.4	2.4		1.0		5.0

Данный лоток отличается от типового лотка по серии 3.900-3 вып. 8 только наличием дополнительных закладных изделий

Привязан:

Инв №

Нач. отд.	Альтшуллер	
Н. контр.	Сисина	
ГИП	Хрусталева	
Рук. бр.	Симиренко	
Инженер	Лоткина	
Ст. инж.	Калугина	

ТП902-2-425.86 - КЖИ-ЛТ3-4-4А

Лоток ЛТ3-4-4А (I вариант)

Стадия	Масса	Масшт.
Р	0,15т	1:20 1:10
Лист	Листов	

Госстрой СССР СОЮЗВОДОКАНАЛПРОЕКТ г. Москва

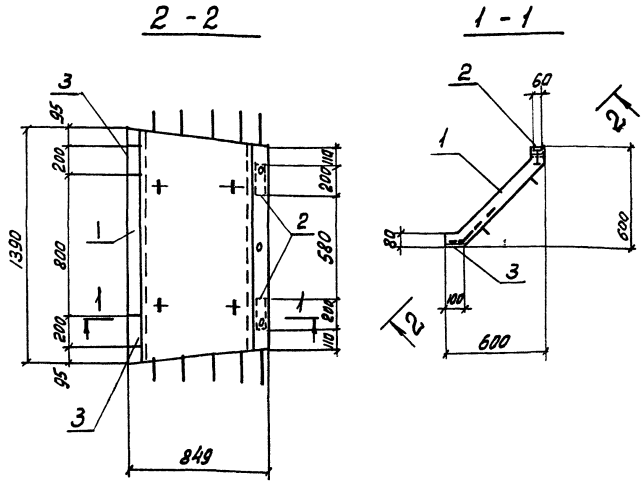

Прорыв	Зона	Поз.	Обозначение	Наименование	Кол.	Примеч.
				Документация:		
			серия 3.900-3 выпуск 8	Изделия для лотков		
				Сборочные единицы:		
		1	Серия 3.900-3 вып. 8ч. 1,2	Лоток ЛТ3-6-6А	1	
		2	1.400-15	Изделие закладное М103-6	2	
А4		3	ТП 902-2-425.86-КЖИ-МН2	Изделие закладное МН2	2	

Ведомость расхода стали на дополнительные заклодные изделия, кг

Наименование элемента	Закладные изделия						Всего
	Прокат				Арматурная сталь		
	В ст3 кп2-1				класса А III		
	ГОСТ 19903-74*				ГОСТ 5781-82*		
	-60×6	-40×8	-100×8		8		
ЛТ3-6-6А	1,2	0,4	2,4		1.0		5.0

Данный лоток отличается от типового лотка по серии 3.900-3 выпуск 8 только наличием дополнительных закладных изделий.

Привязан:

Инв №

Нач. отд.	Альтшуллер	
Н. контр.	Сисина	
ГИП	Хрусталева	
Рук. бр.	Симиренко	
Исполн.	Лоткина	
Ст. инж.	Калугина	

ТП902-2-425.86 - КЖИ-ЛТ3-6-6А

Лоток ЛТ3-6-6А (II и III варианты)

Стадия	Масса	Масшт.
Р	0,23т	1:20

Лист. Листов

Госстрой СССР СОЮЗВОДОКАНАЛПРОЕКТ г. Москва

21690-02 12

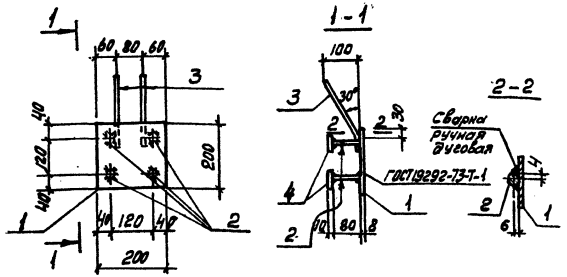

Формат	Зона	Поз.	Обозначение	Наименование	Кол.	Примеч.
				Документация:		
А3			ТП902-2-425.86-КЖИ-ТТ	Технические требования		
				Детали:		
Б.Ч		1	ТП902-2-425.86-КЖИ-МН1.01	Полоса $\frac{5-8\times200\ ГОСТ\ 19903-74^{*}}{Вст3кп2-1\ ГОСТ\ 535-79^{*}}$ $\ell=200$	1	2.5кг
Б.Ч		2	.02	ф 12А-III ГОСТ 5781-82* $\ell=80$	4	0,1кг
Б.Ч.		3	.03	ф 12А-III ГОСТ 5781-82* $\ell=250$	2	0.2 кг
Б.Ч		4	.04	Полоса $\frac{5-10\times50\ ГОСТ\ 19903-74^{*}}{Вст3кп2-1\ ГОСТ\ 535-79}$ $\ell=50$	4	0,2 кг

Для $t=40°$ – марка стали Вст3пс6-1-1

Привязан:

Инв.№

Н.контр.	Сусина		
Начотд	Альтшуллер		
ГИП	Хрусталева		
Рук.гр	Сусина		
Инж.	Мухина		
Инж.	Лоткина		

ТП902-2-425.86-КЖИ-МН1

Изделие закладное МН1

Стадия	Масса	Масшт.
Р	4,1кг	1:10

Лист Листов

Госстрой СССР
СОЮЗВОДОКАНАЛПРОЕКТ
г. Москва

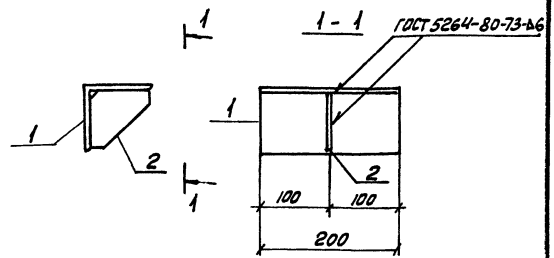

Формат	Зона	Поз.	Обозначение	Наименование	Кол.	Примеч.
				Документация:		
А3			ТП902-2-425.86-КЖИ-ТТ	Технические требования		
				Детали		
Б.Ч		1	ТП902-2-425.86-КЖИ-МС1.01	Уголок $\frac{100\times100\times8\ ГОСТ\ 8509-72^{*}}{Вст3пс6-1-1\ ГОСТ\ 535-79}$ $\ell=200$	1	2.4кг
Б.Ч		2	.02	Полоса $\frac{5-8\times90\ ГОСТ\ 19903-74^{*}}{Вст3кп2-1\ ГОСТ\ 535-79^{*}}$ $\ell=90$	1	0,5кг

Привязан:

Инв.№

Н.контр.	Сусина		
Начотд	Альтшуллер		
ГИП	Хрусталева		
Рук.гр.	Сусина		
Инж.	Мухина		
Инж.	Лоткина		

ТП902-2-425.86-КЖИ-МС1

Монтажный столик МС1

Стадия	Масса	Масшт.
Р	2.9кг	1:10

Лист Листов

Госстрой СССР
СОЮЗВОДОКАНАЛПРОЕКТ
г. Москва

Инв.№ подл. | Подпись и дата | Взам. инв.№

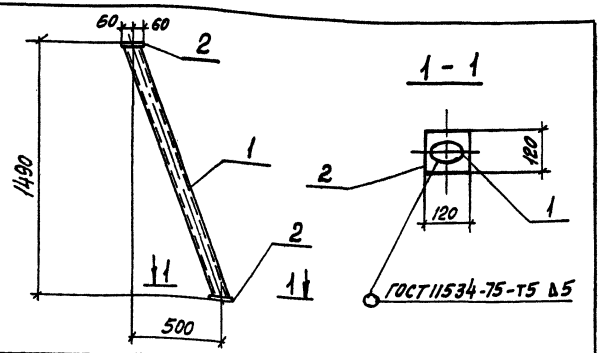

Формат	Зона	Поз.	Обозначение	Наименование	Кол.	Примеч.
А3				Документация:		
А3			ТП 902-2-425.86-КЖИ-ТТ	Технические требования		
				Детали:		
Б.Ч		1	ТП 902-2-425.86-КЖИ-ПС01.01	Труба 90х3 ГОСТ 3262-75* ℓ=1600	1	15.5 кг
Б.Ч		2	.02	Полоса Б 8х120 ГОСТ 19903-74* Вст3кп2-1 ГОСТ 535-79* ℓ=120	2	1,1

Привязан:

Инв. №:

Н.контр.	Сисина		
Нач. отд	Альтшулер		
ГИП	Хрусталев		
Рук. гр.	Симиренко		
Инж.	Латкина		
Инж.	Мухина		

ТП 902-2-425.86-КЖИ-ПС01

Подкос ПС01

Стадия	Масса	Масштаб
Р	17.7 кг	1:20
Лист	Листов	

Госстрой СССР СОЮЗБОДОКАНАЛПРОЕКТ г. Москва

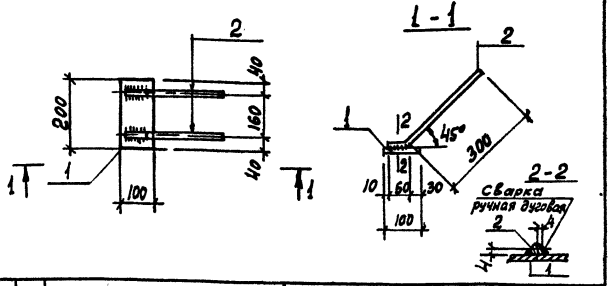

Формат	Зона	Поз.	Обозначение	Наименование	Кол.	Примеч.
				Документация:		
А3			ТП 902-2-425.86-КЖИ-МН2	Технические требования		
				Детали:		
* Б.Ч		1	ТП 902-2-425.86-КЖИ-МН2.01	Полоса 5-8х100 ГОСТ 19903-74* Вст3кп2-1 ГОСТ 535-79* ℓ= 200	1	1.3 кг
Б.Ч		2	.02	ф8 AIII ГОСТ 5781-82* ℓ=360	2	0,15 кг

* Для t = -40° - марка стали Вст3пс6-1-1

Привязан:

Инв. №

Взам. инв. №

Подпись и дата

Инв. № подл.

Н.контр.	Сисина		
Нач. отд	Альтшулер		
ГИП	Хрусталев		
Рук. гр.	Симиренко		
Инж.	Мухина		
Инж.	Латкина		

ТП 902-2-425.86 - КЖИ-МН2

Изделие закладное МН2

Стадия	Масса	Масштаб
Р	1,6 кг	1:10
Лист	Листов	

Госстрой СССР СОЮЗБОДОКАНАЛПРОЕКТ г. Москва

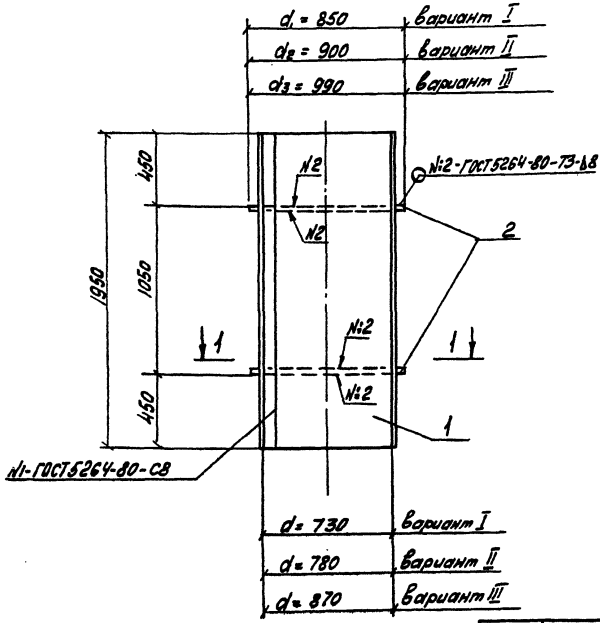

Формат	Зона	Поз.	Обозначение	Наименование	Кол. шт. I	Кол. шт. II	Кол. шт. III	Примеч.
				Документация:				
А3			ТП902-2-425.86-КЖИ-ТТ	Технические требования				
				Детали:				
Б4		1	ТП902-2-425.86-КЖИ-МН3.01	Лист 1950×8 ГОСТ 19903-74* / Вст3кп2-1 ГОСТ 535-79* / ℓ=2290	1	–	–	280,4 кг.
Б4		1	.02	Лист 1950×8 ГОСТ 19903-74* / Вст3кп2-1 ГОСТ 535-79* / ℓ=2447×8	–	1	–	299,7
Б4		1	.03	Лист 1950×8 ГОСТ 19903-74* / Вст3 кп2-1 ГОСТ 535-79* / ℓ=2730	–	–	1	334,3
Б4		2	.04	фланец ф850 ф750×10 ГОСТ 19903-74* / Вст3. кп2-1 ГОСТ 535-79*	2	–	–	41,0 кг
Б4		2	.05	фланец ф900 ф800×10 ГОСТ 19903-74* / Вст. 3 кп2-1 ГОСТ 535-79*	–	2	–	63,6
Б4		2	.06	фланец ф990 ф890×10 ГОСТ 19903-74* / Вст 3 кп2-1 ГОСТ 535-79*	–	–	2	76,9

1. Внутреннюю поверхность трубы покрыть 3 слоями эмали ХС-717 по грунтовке ГФ-020

Вариант	Марка	Масса
I	МН3	362,4
II	МН3	426,9
III	МН3	488,1

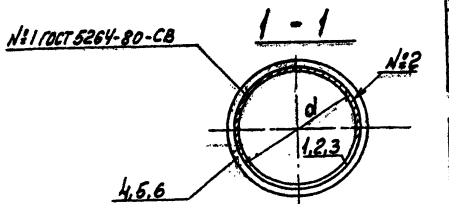

Привязан:

Инв.№:

Нач.отд.	Сисина		
Нач.сект.	Альтшулер		
Гип	Хрусталева		
Рук.гр.	Сисина		
Инженер	Лоткина		
Инженер	Мухина		

ТП902-2-425.86 - КЖИ-МН3

Изделие закладное МН3

Стадия	Масса	Масштаб
Р	см. таблицу	1:20
Лист	Листов	

Госстрой СССР СОЮЗВОДОКАНАЛПРОЕКТ г. Москва

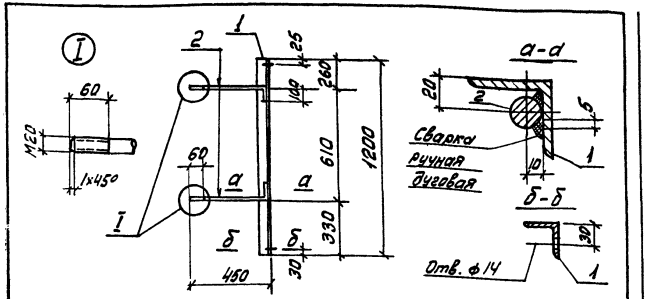

Формат	Зона	Поз.	Обозначение	Наименование	Кол.	Примеч.
				Документация:		
А3			ТП 902-2-425.86-КЖИ ТТ	Технические требования		
				Детали:		
Б.ч	1		ТП902-2-425.86-КЖИМ1.01	Уголок 50×50×5 ГОСТ 8509-72* Ст3кп2-ГОСТ 535-79* ℓ=1200	1	4.5 кг
Б.ч	2		02	ф20 AI ГОСТ 5781-82* ℓ=550	2	1.4 кг

Привязан:

Инв.№

ТП 902-2-425.86-КЖИ-М1

Соединительное изделие М1 (I вариант)

Стадия	Масса	Масшт.
Р	7,3 кг	1:10 1:20

Лист Листов.

Госстрой СССР СОЮЗВОДОКАНАЛПРОЕКТ г. Москва

Н.контр.	Сисина	
Нач.отд.	Альтшулер	
Гл.ИП	Хрусталева	
Рук.гр.	Симуренко	
Инж.	Мухина	
Инж.	Лоткина	

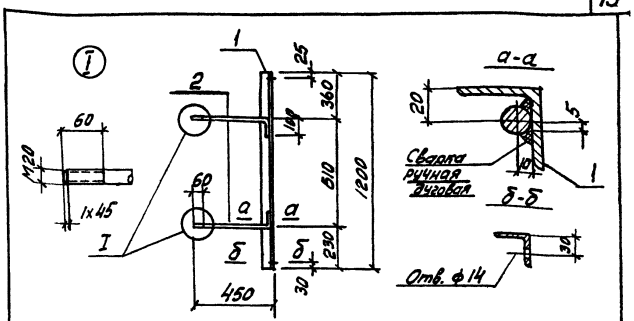

Формат	Зона	Поз.	Обозначение	Наименование	Кол.	Примеч.
				Документация:		
А3			ТП 902-2-425.86-КЖИ-ТТ	Технические требования		
				Детали:		
Б.ч	1		ТП 902-2-425.86-КЖИ-М2.01	Уголок 50×50×5 ГОСТ 8509-72* Ст 3кп2-1 ГОСТ 535-79* ℓ=1200	1	4,5 кг
Б.ч	2		02	ф20 AI ГОСТ 5781-82* ℓ=550	2	1,4 кг

Привязан:

Инв.№

ТП 902-2-425.86-КЖИ-М2

Соединительное изделие М2 (II, III варианты)

Стадия	Масса	Масшт.
Р	7,3 кг	1:10 1:20

Лист Листов.

Госстрой СССР СОЮЗВОДОКАНАЛПРОЕКТ г. Москва

Н.контр.	Сисина	
Нач.отд.	Альтшулер	
Гл.ИП	Хрусталева	
Рук.гр.	Симуренко	
Инженер	Мухина	
Инженер	Лоткина	

Инв.№ подл. | Подпись и дата | Взам.инв.№

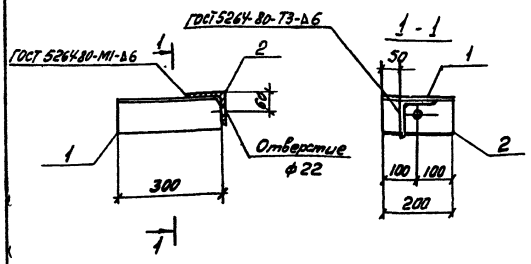

Формат	Зона	Поз.	Обозначение	Наименование	Кол.	Примеч.
				Документация:		
А3			ТП902-2-425.86-КЖИ-ТТ	Технические требования		
				Детали:		
Б4		1	ТП902-2-425.86-КЖИ-М3.01	Уголок 100×8 ГОСТ 8509-72* / В Ст3 пс6-1-1 ГОСТ 535-79* ℓ=300	1	3,7 кг
Б4		2	.02	Уголок 100×8 ГОСТ 8509-72* / В Ст3 пс6-1-1 ГОСТ 535-79* ℓ=200	1	2,4 кг

Привязан:

Инв. №

Н. контр.	Сысина	
Нач. отд.	Альтшулер	
ГИП	Хрисанфова	
Рук. гр.	Симиренко	
Инж.	Мухина	
Инж.	Лотчина	

ТП 902-2-425.86 - КЖИ - М3

Соединительное изделие М3 (I вариант)

Стадия	Масса	Масштаб
Р	6,1 кг	1:10

Лист | Листов

Госстрой СССР
СОЮЗВОДОКАНАЛПРОЕКТ г. Москва

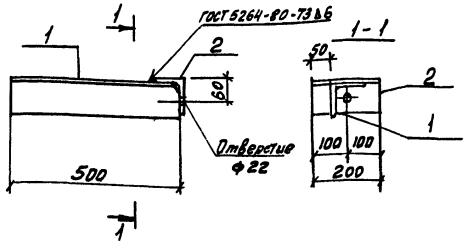

Формат	Зона	Поз.	Обозначение	Наименование	Кол.	Примеч.
				Документация:		
А3			ТП902-2-425.86-КЖИ-ТТ	Технические требования		
				Детали:		
Б4		1	ТП902-2-425.86-КЖИ-М4.01	Уголок 100×8 ГОСТ 8509-72* / В Ст3 пс6-1-1 ГОСТ 535-79* ℓ=500	1	6,1 кг
Б4		2	.02	Уголок 100×8 ГОСТ 8509-72* / В Ст3 пс6-1-1 ГОСТ 535-79* ℓ=200	1	2,4 кг

Привязан:

Инв. N

Инв. № подл. | Подпись и дата | Взам. инв. №

Н. контр.	Сысина	
Нач. отд.	Альтшулер	
ГИП	Хрисанфова	
Рук. гр.	Симиренко	
Инж.	Мухина	
Инж.	Лотчина	

ТП 902-2-425.86 - КЖИ-М4

Соединительное изделие М4 (II, III варианты)

Стадия	Масса	Масштаб
Р	8,5 кг	1:10

Лист | Листов

Госстрой СССР
СОЮЗВОДОКАНАЛПРОЕКТ г. Москва

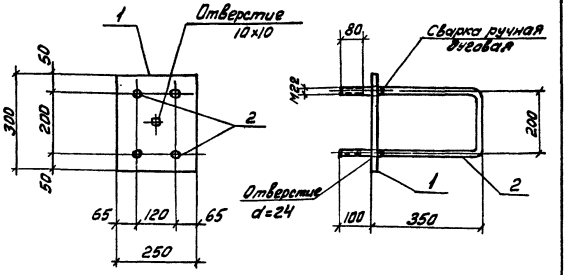

Формат	Зона	Поз.	Обозначение	Наименование	Кол.	Примеч.
				Документация:		
А3			ТП902-2-425.86-КЖИ-ТТ	Технические требования		
				Детали:		
Б.Ч		1	ТП902-2-425.86-КЖИ МН4.01	Лист 10×250 ГОСТ 19903-74* Вст3пс6-1-1 ГОСТ 5.35-79 ℓ=300	1	5.9
Б.Ч		2	.02	ф22 AI ГОСТ 5781-82* ℓ=1100	2	3.3

Привязан:

Инв.№

Н.контр.	Сысина		
Нач.отд.	Альтшуллер		
ГИП	Хочателева		
Рук.гр.	Сысина		
Инж.	Лоткина		
Инж.	Мухина		

ТП902-2-425.86-КЖИ-МН4

Изделие закладное МН4

Стадия	Масса	Масшт.
Р	12,5 кг	1:10
Лист	Листов	

Госстрой СССР Союзводоканалпроект г. Москва

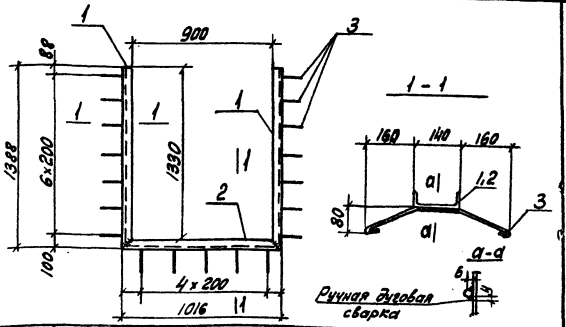

Формат	Зона	Поз.	Обозначение	Наименование	Кол.	Примеч.
				Документация:		
А3			ТП902-2-425.86-КЖИ-ТТ	Технические требования		
				Детали:		
Б.Ч		1	ТП902-2-425.86КЖИ-МН5.01	Швеллер 14 ГОСТ 8240-72* В ст3кп2-1 ГОСТ 535-79* ℓ=1385	2	17.1
Б.Ч		2	.02	ℓ=1010	1	12.4
Б.Ч		3	.03	ф6 AI ГОСТ 5781-82* ℓ=600	19	0.13

Привязан:

Инв.№

Н.контр.	Сысина		
Нач.отд.	Альтшуллер		
ГИП	Хочателева		
Рук.гр.	Симеренко		
Инж.	Лоткина		
Инж.	Мухина		

ТП902-2-425.86-КЖИ-МН5

Изделие закладное МН5

Стадия	Масса	Масшт.
Р	49 кг	
Лист	Листов	

Госстрой СССР Союзводоканалпроект г. Москва

Инв.№ подл. | Подпись и дата | Взам. инв.№

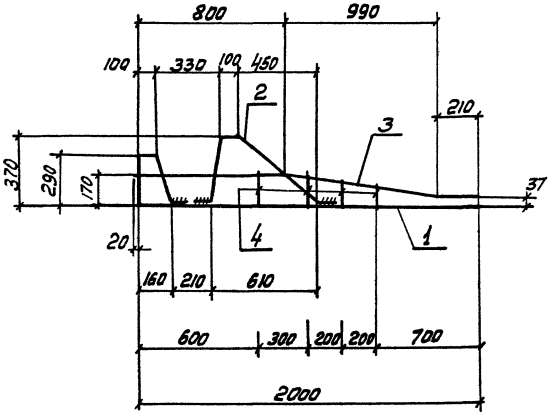

Формат	Зона	Поз.	Обозначение	Наименование	Кол.	Примеч.
				Документация:		
А3			ТП902-2-425.86-КЖИ-ТТ	Технические требования		
				Детали:		
		1	ТП902-2-425.86-КЖИ-Дм1-Кр1.01	ФВАI ГОСТ 5781-82* l=2790	1	1.1кг
		2	.02	то же l=1250	1	0.5
		3	.03	" l=2040	1	0.8
		4	.04	" $l_{ср}$=160	4	0,065

Арматурные каркасы изготовлять при помощи точечной сварки в соответствии с требованиями СН и П II-21-75 ГОСТ 10922-75

Ведомость деталей

Поз.	Эскиз
1	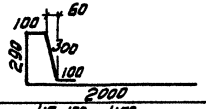
2	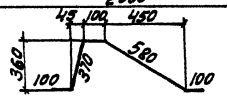
3	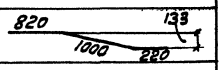
4	190-130

Привязан:

Инв N

Н.контр.	Сисина	
Нач.отд.	Альтшуллер	
ГИП	Хрусталева	
Рук.бр.	Сисина	
Инж.	Лоткина	
Инж.	Мухина	

ТП902-2-425.86 КЖИ-Дм1-Кр1

Каркас плоский Кр1

Стадия	Масса	Масшт.
Р	2,7кг	1:20

Лист | Листов

Госстрой СССР
СОЮЗБОДОКАНАЛПРОЕКТ
г.Москва

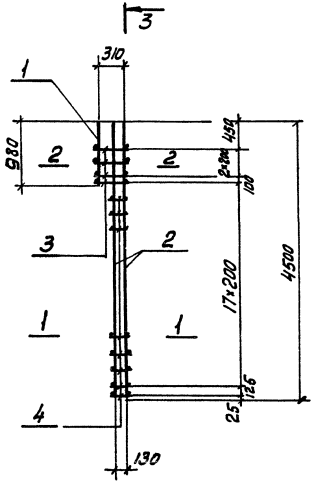

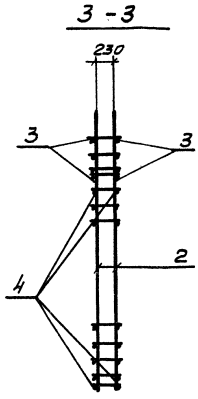

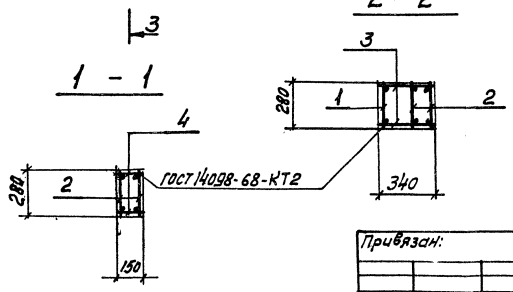

Формат	Зона	Поз.	Обозначение	Наименование	Кол.	Примеч.
				Документация:		
А3			ТП902-2-425.86-КЖИ-ТТ	Технические требования		
				Сборочные единицы		
А4		1	ТП902-2-425.86-КЖИ-Кр2	Каркас плоский Кр2	1	2,2кг
А4		2	ТП902-2-425.86-КЖИ-Кр3	Каркас плоский Кр3	2	9,3
				Детали:		
		3	ТП902-2-425.86-КЖИ-ПК1.01	ф6АI ГОСТ 5781-82* ℓ=340	8	0.07
		4	.02	ф6АI ГОСТ 5781-82* ℓ=150	38	0.03

Привязан:

Инв. №

Н.контр.	Сысина	
Начотд.	Альтшуллер	
ГИП	Христалева	
Рук.др.	Сысина	
Инж.	Потлина	
Ст.инж.	Калугина	

ТП902-2-425.86 - КЖИ-ПК1

Каркас пространственный ПК1

Стадия	Масса	Масштаб
Р	22,5	1:50 1:20
Лист	Листов	

Госстрой СССР СОЮЗВОДОКАНАЛПРОЕКТ г. Москва

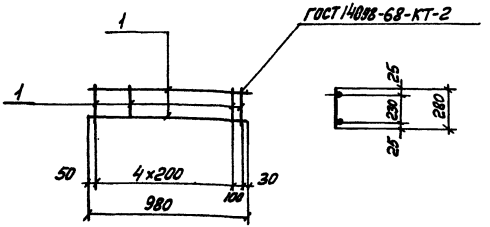

Формат	Зона	Поз.	Обозначение	Наименование	Кол.	Примеч.
				Документация		
А3			ТП902-2-425.86КЖИ ТТ	Технические требования		
				Детали		
Б.Ч		1	ТП902-2-425.86КЖИ-Кр2.01	ф12АIII ГОСТ5781-82* ℓ=980	2	0,9
Б.Ч		2	.02	ф6АI ГОСТ5781-82* ℓ=280	6	0,06

Привязан:

Инв.№

Н.контр.	Сисина		
Нач. отд.	Альтшуллер		
ГИП	Хрусталев		
Рук. бр.	Сисина		
Инж.	Латвина		
Инж.	Мухина		

ТП902-2-425.86 - КЖИ-ПК1-Кр2

Каркас плоский Кр2

Стадия	Масса	Масшт.
Р	22кг.	1:20

Лист | Листов

Госстрой СССР
СОЮЗВОДОКАНАЛПРОЕКТ г. Москва

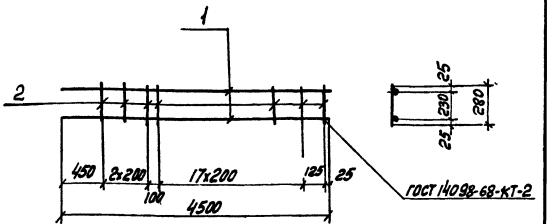

Формат	Зона	Поз.	Обозначение	Наименование	Кол.	Примеч.
				Документация:		
А3			ТП902-2-425.86-КЖИ-ТТ	Технические требования		
				Детали:		
Б.Ч		1	ТП902-2-425.86-КЖИ-Кр3.01	ф12АIII ГОСТ5781-82* ℓ=4500	2	4.0
Б.Ч		2	.02	ф6АI ГОСТ5781-82* ℓ=280	22	0.06

Привязан:

Инв.№

Н.контр.	Сисина		
Нач. отд.	Альтшуллер		
ГИП	Хрусталев		
Рук. бр.	Сисина		
Инж.	Латвина		
Инж.	Мухина		

ТП902-2-425.86 - КЖИ-ПК1-Кр3

Каркас плоский Кр3.

Стадия	Масса	Масшт.
Р	9,3кг.	б/м

Лист | Листов

Госстрой СССР
СОЮЗВОДОКАНАЛПРОЕКТ г. Москва

Инв.№ подл. | Подпись и дата | Взам.инв.№

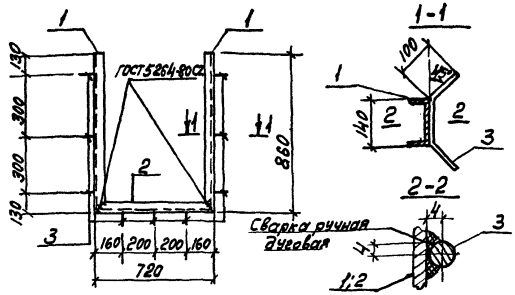

Формат	Зона	Поз.	Обозначение	Наименование	Кол.	Примеч.
				Документация:		
А3			ТП902-2-425.86-КЖИ-ТТ	Технические требования		
				Детали:		
Б.Ч.		1	ТП902-2-425.86-КЖИ-МН6.01	Швеллер 14 ГОСТ 8240-72* / В Ст3 кп2-1 ГОСТ 535-79* / ℓ=860	2	10,7кг
Б.Ч		2	ТП902-2-425.86- .02	Швеллер 14 ГОСТ 8240-72* / В Ст.3 кп2-1 ГОСТ 535-79 / ℓ=720	1	8,9 кг
Б.Ч		3	ТП 902-2-425.86- .03	ф8А III ГОСТ 5781-82* ℓ=340	9	0,2 кг

Привязан:

Инв.№

Н.контр.	Сисина	
Нач.отд.	Альтшуллер	
ГИП	Хрусталева	
Рук.гр.	Симиренко	
Инженер	Мухина	
Инженер	Лоткина	

ТП902-2-425.86-КЖИ-МН6

Изделие закладное МН6

Стадия	Масса	Масшт.
Р	32,1кг	1:20

Лист | Листов.

Госстрой СССР
СОЮЗВОДОКАНАЛПРОЕКТ
г. Москва

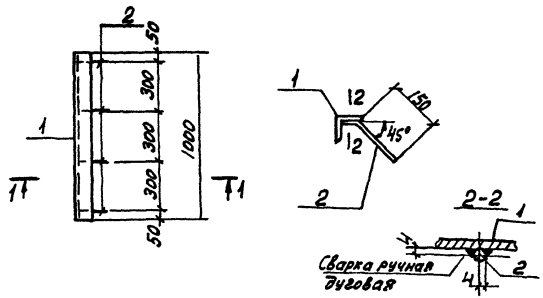

Формат	Зона	Поз.	Обозначение	Наименование	Кол.	Примеч.
				Документация:		
А3			ТП902-2-425.86-КЖИ-ТТ	Технические требования		
				Детали:		
Б.Ч		1	ТП902-2-425.86-КЖИ-МН7.01	Уголок 75×75×6 ГОСТ 8509-72* / В Ст3 пс6-1 ГОСТ 535-79 / ℓ=1000	1	9,0кг
Б.Ч.		2	.02	ф8А-III ГОСТ 5781-82* ℓ=200	4	0,1 кг

Привязан:

Инв.№

Н.контр	Сисина	
Нач.отд	Альтшуллер	
ГИП	Хрусталева	
Рук.гр	Симиренко	
Инженер	Мухина	
Инженер	Лоткина	

Инв.№ подл. | Подпись и дата | Взам.инв.№

ТП902-2-425.86 - КЖИ-МН7

Изделие закладное МН7

Стадия	Масса	Масшт.
Р.	9,4кг	1:20

Лист | Листов

Госстрой СССР
СОЮЗВОДОКАНАЛПРОЕКТ
г. Москва

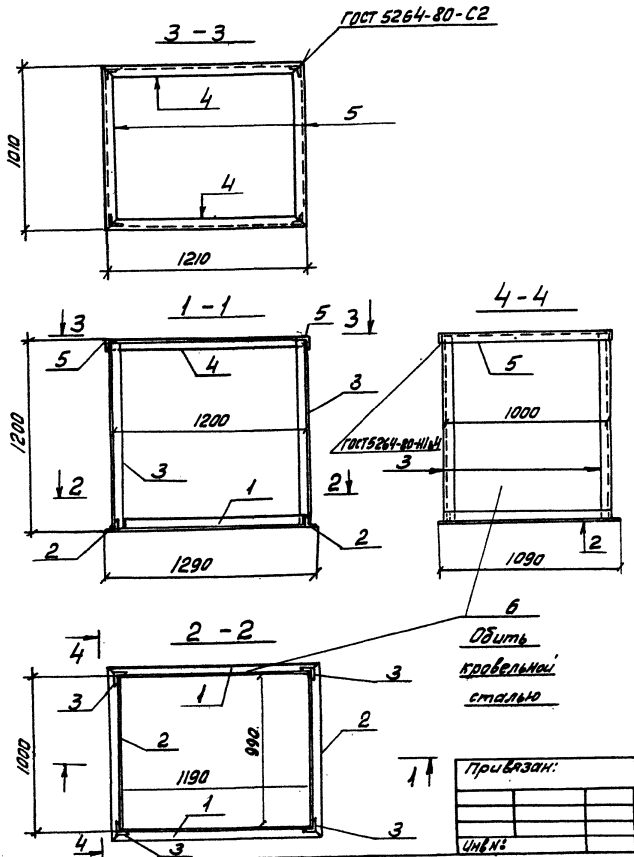

Формат	Зона	Поз.	Обозначение	Наименование	Кол.	Примеч.
				Документация :		
А4			ТП 902-2-425.86-КЖИ-ТТ	Технические требования		
				Детали:		
Б.Ч		1	ТП 902-2-425.86-КЖИ-КС1.01	Уголок 50х50х5 ГОСТ 8509-72* / В ст 3кп2 ГОСТ 535-79* ℓ=1250	2	4.9
Б.Ч		2	.02	то же ℓ=1090	2	4.1
		3	.03	" ℓ=1190	4	4.5
Б.Ч		4	.04	" ℓ=1210	2	4.5
		5	.05	" ℓ=1010	2	3.8
Б.Ч		6	.06	Кровельная сталь	м²	-
				δ = 0,32 ГОСТ 17715-72	6.5	19.2

Привязан:

Инв.№

Н.контр.	Сысина	
Нач.отд.	Альтшуллер	
ГИП	Христалева	
Рук.гр.	Симуренко	
Инж.	Лоткина	
Инж.	Мучкина	

ТП 902-2-425.86-КЖИ-КС1

Кожух стальной КС1

Стадия	Масса	Масштаб
Р	71,8кг	1:20

Лист | Листов

Госстрой СССР СОЮЗДОРНИИПРОЕКТ г. Москва

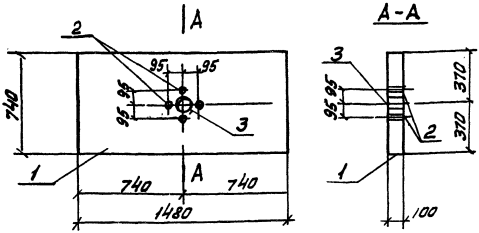

Формат	Зона	Поз	Обозначение	Наименование	Кол.	Прим.
				Документация:		
			3.006-2	Сборные железобетонные		
			3.006.1-2/82	каналы из лотковых элементов		
				Сборочные единицы:		
		1	3.006-2 вып II-2	Плита П11g 8а		
Б.Ч		2	ТП902-2-425.86-КЖИ-П11g 8а-1.01	Труба 20 ГОСТ 3262-75* ℓ=100	4	0.2 кг
Б.Ч		3	02	Труба 80 ГОСТ 3262-75* ℓ=100	1	1.0

Плита П11g-8а-1 отличается от типовой плиты П11g-8а по серии 3.006-2 вып. II-2 наличием дополнительных отверстий и закладных деталей

Привязан:

Инв. №

ТП 902-425.86-КЖИ-П11g-8а-1

Н.контр.	Сисина		
Нач.отд.	Альтшуллер		
Гип	Хрусталева		
Рук.бр.	Гимаренко		
Инж.	Лоткина		
Инж.	Мухина		

Плита П11g-8а-1

Стадия	Масса	Масшт.
Р	270кг	1:20
Лист	Листов	

Госстрой СССР СОЮЗВОДОКАНАЛПРОЕКТ г. Москва.

gost.e-ecolog.ru

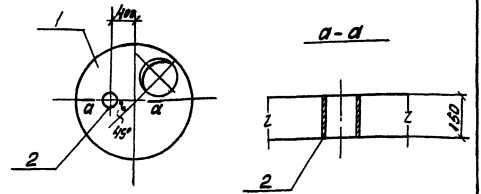

Формат	Зона	Поз	Обозначение	Наименование	Кол.	Примеч.
				Документация:		
			3.900-3 вып.7	Изделия для круглых		
				колодцев		
				Сборочные единицы:		
		1	3.900-3 вып.7	Плита КЦП 1-20-1	1	
Б.Ч		2	ТП902-2-КЖИ-КЦП 1-20-1А.01	Труба 125 ГОСТ 3262-75* ℓ=150	1	2.2кг

Плита КЦП1-20-1А отличается от типовой плиты КЦП1-20-1 по серии 3.900-3 вып.7 наличием дополнительного отверстия и закладной детали

Привязан:

Инв. №

ТП902-2-425.86-КЖИ-КЦП1-20-1А

Н.контр.	Сисина		
Нач.отд.	Альтшуллер		
Гип	Хрусталева		
Рук.бр.	Гимаренко		
Инж.	Лоткина		
Инж.	Мухина		

Плита КЦП1-20-1А

Стадия	Масса	Масшт.
Р	1300кг	1:50
Лист	Листов	

Госстрой СССР СОЮЗВОДОКАНАЛПРОЕКТ г. Москва.

Взамен инв. №

Подпись и дата

Инв. № подл.

21690-02