Мосгорисполком
ГлавАПУ Мосинжпроект

СК 3107-85

Конструкции пересечения теплосети с подземными коммуникациями

/ дождевая канализация /

Москва 1985 г.

gost.e-ecolog.ru

Мосгорисполком
ГлавАПУ Мосинжпроект

СК 3107-85

Конструкции пересечения теплосети с подземными коммуникациями

/ дождевая канализация /

Главный инженер института
Мосинжпроект Самохвалов Ю.М.

Начальник мастерской №4 Махлис Л.А.

Утверждены и введены в действие с 01.01.86.
приказом по институту
от 23.12.85 № 251

Москва 1985 г.

Наименование	№№ стр.	№№ лист.
Содержание	2	
Пояснительная записка. Пределы применения конструкций (таблица № I).	3	I
Пересечение канала теплосети НКЛ-I с дождевой канализацией снизу. Схема I	4	2
Пересечение канала теплосети НКЛ-2 с дождевой канализацией снизу. Схема I.	5	3
Пересечение канала теплосети НКЛ-4 с дождевой канализацией снизу. Схема I.	6	4
Пересечение канала теплосети НКЛ-6 с дождевой канализацией снизу. Схема I.	7	5
Пересечение канала теплосети МКЛ-8 с дождевой канализацией снизу. Схема I.	8	6
Пересечение канала теплосети МКЛ-I0 с дождевой канализацией снизу. Схема I.	9	7
Пересечение канала теплосети МКЛ-I2 с дождевой канализацией снизу. Схема I.	I0	8
Пересечение канала теплосети МКЛ-I4 с дождевой канализацией снизу. Схема I.	II	9
Пересечение канала теплосети НКЛ-I с дождевой канализацией снизу. Схема II.	I2	I0
Пересечение канала теплосети НКЛ-2 с дождевой канализацией снизу. Схема II.	I3	II
Пересечение канала теплосети НКЛ-4 с дождевой канализацией снизу. Схема II.	I4	I2
Пересечение канала теплосети НКЛ-6 с дождевой канализацией снизу. Схема II.	I5	I3
Пересечение канала теплосети МКЛ-8 с дождевой канализацией снизу. Схема II.	I6	I4
Пересечение канала теплосети МКЛ-I0 с дождевой канализацией снизу. Схема II.	I7	I5
Пересечение канала теплосети МКЛ-I2 с дождевой канализацией снизу. Схема II.	I8	I6
Пересечение канала теплосети МКЛ-I4 с дождевой канализацией снизу. Схема II.	I9	I7
Пересечение канала теплосети НКЛ-I с дождевой канализацией снизу. Схема Ш. План, разрезы.	20	I8
Пересечение канала теплосети НКЛ-I с дождевой канализацией снизу. Схема Ш. Арматурные изделия.	2I	I9
Пересечение канала теплосети НКЛ-2 с дождевой канализацией снизу. Схема Ш. План, разрезы.	22	20
Пересечение канала теплосети НКЛ-2 с дождевой канализацией снизу. Схема Ш. Арматурные изделия.	23	2I
Пересечение канала теплосети НКЛ-4 с дождевой канализацией снизу. Схема Ш. План, разрезы.	24	22
Пересечение канала теплосети НКЛ-4 с дождевой канализацией снизу. Схема Ш. Арматурные изделия	25	23
Пересечение канала теплосети НКЛ-6 с дождевой канализацией снизу. Схема Ш. План, разрезы.	26	24
Пересечение канала теплосети НКЛ-6 с дождевой канализацией снизу. Схема Ш. Арматурные изделия.	27	25
Пересечение канала теплосети МКЛ-8 с дождевой канализацией ø400÷800 снизу. Схема Ш. План, разрезы.	28	26
Пересечение канала теплосети МКЛ-8 с дождевой канализацией ø400÷800 снизу. Схема Ш. Арматурные изделия.	29	27
Пересечение канала теплосети МКЛ-8 с дождевой канализацией Ø1000÷1200 снизу. Схема Ш. План, разрезы	30	28
Пересечение канала теплосети МКЛ-8 с дождевой канализацией Ø1000÷1200 снизу. Схема Ш. Арматурные изделия.	3I	29
Пересечение канала теплосети МКЛ-I0 с дождевой канализацией снизу. Схема Ш. План,разрезы	32	30
Пересечение канала теплосети МКЛ-I0 с дождевой канализацией снизу. Схема Ш. Арматурные изделия.	33	3I
Пересечение канала теплосети МКЛ-I2 с дождевой канализацией снизу. Схема Ш. План,разрезы.	34	32
Пересечение канала теплосети МКЛ-I2 с дождевой канализацией снизу. Схема Ш. Арматурные изделия.	35	33
Пересечение канала теплосети МКЛ-I4 с дождевой канализацией снизу. Схема Ш. План, разрезы.	36	34
Пересечение канала теплосети МКЛ-I4 с дождевой канализацией снизу. Схема Ш. Арматурные изделия.	37	35
Пересечение канала теплосети НКЛ-I с дождевой канализацией снизу. Схема IУ. План,разрезы.	38	36
Пересечение канала теплосети НКЛ-I с дождевой канализацией снизу. Схема IУ. Арматурные изделия.	39	37
Пересечение канала теплосети НКЛ-2 с дождевой канализацией снизу. Схема IУ. План,разрезы.	40	38
Пересечение канала теплосети НКЛ-2 с дождевой канализацией снизу. Схема IУ. Арматурные изделия.	4I	39
Пересечение канала теплосети НКЛ-4 с дождевой канализацией снизу. Схема IУ. План,разрезы.	42	40
Пересечение канала теплосети НКЛ-4 с дождевой канализацией снизу. Схема IУ. Арматурные изделия.	43	4I
Пересечение канала теплосети НКЛ-6 с дождевой канализацией снизу. Схема IУ. План,разрезы.	44	42
Пересечение канала теплосети НКЛ-6 с дождевой канализацией снизу. Схема IУ. Арматурные изделия.	45	43
Пересечение канала теплосети МКЛ-8 с дождевой канализацией Ø 500÷600 снизу. Схема IУ, План, разрезы.	46	44
Пересечение канала теплосети МКЛ-8 с дождевой канализацией Ø 500÷600 снизу. Схема IУ. Арматурные изделия.	47	45
Пересечение канала теплосети МКЛ-8 с дождевой канализацией Ø400,800,1000 снизу. Схема IУ.План,разрезы.	48	46
Пересечение канала теплосети МКЛ-8 с дождевой канализацией Ø400,800,1000 снизу. Схема IУ. Арматурные изделия.	49	47
Пересечение канала теплосети МКЛ-I0 с дождевой канализацией снизу. Схема IУ. План,разрезы.	50	48
Пересечение канала теплосети МКЛ-I0 с дождевой канализацией снизу. Схема IУ. Арматурные изделия.	5I	49
Пересечение канала теплосети МКЛ-I2 с дождевой канализацией снизу. Схема IУ. План,разрезы.	52	50
Пересечение канала теплосети МКЛ-I2 с дождевой канализацией снизу. Схема IУ. Арматурные изделия.	53	5I
Пересечение канала теплосети МКЛ-I4 с дождевой канализацией снизу. Схема IУ. План,разрезы.	54	52
Пересечение канала теплосети МКЛ-I4 с дождевой канализацией снизу. Схема IУ. Арматурные изделия.	55	53
Пересечение канала теплосети НКЛ-I с дождевой канализацией сверху. Схема У.	56	54
Пересечение канала теплосети НКЛ-2 с дождевой канализацией сверху. Схема У.	57	55
Пересечение канала теплосети НКЛ-4 с дождевой канализацией сверху. Схема У.	58	56
Пересечение канала теплосети НКЛ-6 с дождевой канализацией сверхе. Схема У.	59	57
Пересечение канала теплосети МКЛ-8 с дождевой канализацией сверху. Схема У.	60	58
Пересечение канала теплосети МКЛ-I0 с дождевой канализацией сверху. Схема У.	6I	59
Пересечение канала теплосети МКЛ-I2 с дождевой канализацией сверху. Схема У.	62	60
Пересечение канала теплосети МКЛ-I4 с дождевой канализацией сверху. Схема У.	63	6I
Обойма усиления на трубопроводах дождевой канализации $Ø_у$400+I200 мм	64	62
Обойма усиления на трубопроводах дождевой канализации $2Ø_у$400+I000 мм	65	63
Камера примыкания на трубопроводах дождевой канализ. $Ø_у$500+800 мм и $2Ø_у$400+600 мм	66	64
Камера примыкания на трубопроводах дождевой канализации $Ø_у$I000,I200 и $2Ø_у$800,I000 мм	67	65
Технологическая схема трубопровода теплосети в месте пересечения с дождевой канализацией	68	66

НАЧ. МАСТ.	Махлис		
ЗАМ. НАЧ.	Семенцов		
ГИП	Никитин		
РУК. ГР.	Шепелев		12.85
РАЗРАБ.	Кулаков		12.85
ПРОВЕР.	Шепелев		12.85

СК-3107-85

Конструкции пересечения теплосети с подземными коммуникациями

	Стадия	Лист	Листов
Дождевая канализация			
Содержание	„МОСИНЖПРОЕКТ" Мастерская № 4		

ИНВ. № ПОДЛ. | ПОДП. И ДАТА | ВЗАМ. ИНВ. №

Таблица №1

№ п/п	Вид пересечения	H мм	№ схемы	Схема пересечения	тип канала Т.С.	ϕ_y Д.К.	№ листов рабочих чертежей: пересечения	обоймы усиления ДК	камеры примыкания
1	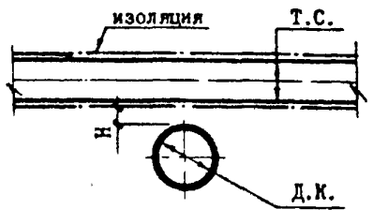	H ≥ 220	I	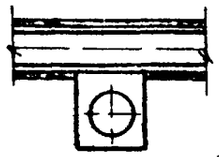	НКЛ-I	400 ÷ 1200	2	62	--
					НКЛ-2		3		
					НКЛ-4		4		
					НКЛ-6		5		
					МКЛ-8		6		
					МКЛ-10		7		
					МКЛ-12		8		
					МКЛ-14		9		
2	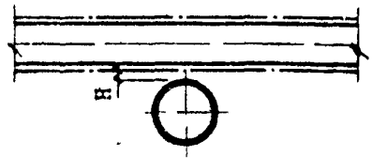	220>H>120	II	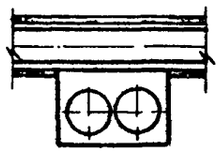	НКЛ-I	500 ÷ 1200	I0	63	л.64 для ϕ_y 500÷800 л.65 для ϕ_y 1000÷1200
					НКЛ-2		II		
					НКЛ-4		I2		
					НКЛ-6		I3		
					МКЛ-8		I4		
					МКЛ-10		I5		
					МКЛ-12		I6		
					МКЛ-14		I7		
3		H ≥ 220	III	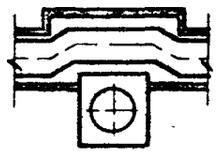	НКЛ-I	400 ÷ 1200	I8,I9,65	62	--
					НКЛ-2		20,21,66		
					НКЛ-4		22,23,66		
					НКЛ-6		24,25,66		
					МКЛ-8		26-29,66		
					МКЛ-10		30,3I,66		
					МКЛ-12		32,33,66		
					МКЛ-14		34,35,66		
4	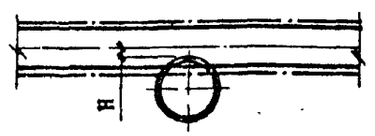	220>H>120	IV	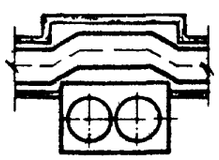	НКЛ-I	500 ÷ 1200	36,37,66	63	л.64 для ϕ_y 500÷800 л.65 для ϕ_y 1000÷1200
					НКЛ-2		38,39,66		
					НКЛ-4		40,4I,66		
					НКЛ-6		42,43,66		
					МКЛ-8		44-47,66		
					МКЛ-10		48,49,66		
					МКЛ-12		50,5I,66		
					МКЛ-14		52,53,66		
5	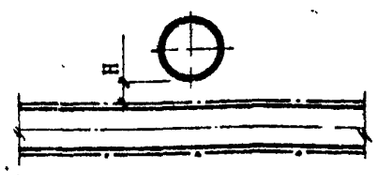	H ≥ I50	V		НКЛ-I	400 ÷ 600	54	--	--
					НКЛ-2		55		
					НКЛ-4		56		
					НКЛ-6		57		
					МКЛ-8		58		
					МКЛ-10		59		
					МКЛ-12		60		
					МКЛ-14		6I		

* Размер в скобках дан для трубопроводов ϕ 500 ÷ 600 мм.

ПОЯСНИТЕЛЬНАЯ ЗАПИСКА

I. Общая часть.

По заказу № 85-6708 и в соответствии с техническим заданием треста "Мосоргинжстрой" мастерской № 4 института "Мосинжпроект" разработан альбом СК 3107-85 "Конструкции пересечения теплосети с подземными коммуникациями" (дождевая канализация).

В состав данного альбома входят материалы для проектирования конструкций пересечения тепловых сетей с дождевой канализацией. Привязка чертежей конструкций пересечения сократит время на проектные работы, а также улучшит качество проекто-сметной документации.

Материалы для проектирования содержат:

- пояснительную записку;
- таблицу № I для выбора схем пересечения и рабочих чертежей;
- рабочие чертежи конструкций пересечения;
- рабочие чертежи линейной части трубопроводов дождевой канализации в местах пересечения;
- рабочие чертежи камер на дождевой канализации.

II. Основные расчетные положения.

В расчетах конструкций пересечений учитывалось воздействие следующих нагрузок:

- давление грунтовой засыпки;
- временная подвижная нагрузка по схеме НК-80;
- собственный вес конструкций и транспортируемой жидкости.

Вертикальное давление грунта от веса засыпки определено в соответствии с указаниями "Технических условий проектирования железнодорожных, автодорожных и городских мостов и труб (СН 200-62).

Плотность грунта принята равной I,8 т/куб.м, угол внутреннего трения-30°, коэффициент перегрузки - I,2.

Давление грунта от временной подвижной нагрузки по схеме НК-80 определено с учетом распределения давления в грунте под углом 30° и коэффициентом перегрузки - I,I.

Собственный вес конструкций и вес транспортируемой жидкости учтены с коэффициентом перегрузки I,I, при плотности железобетона 2,5 т/куб.м и жидкости I,0 т/куб.м.

III. Пределы применения конструкций пересечения и их виды.

В зависимости от расстояния в свету между трубопроводом дождевой канализации и трубопроводом теплосети предусмотрены различные схемы пересечения (табл.I).

На каждую схему рахработаны рабочие чертежи пересечения каналов теплосети марки "НКЛ" с трубопроводами дождевой канализации Д=400-I200 мм и 2Д=400-I000 мм

В чертежах конструкций пересечения приведены ведомости расхода материалов на устройство каждого пересечения в зависимости от диаметра трубопровода дождевой канализации.

Конструкции пересечения допускается применять только при устройстве их на грунтах с условным расчетным давлением не менее I,2 кгс/кв.см (0,I2 МПа)

Разработанные чертежи согласованы со следующими организациями:

- Теплосеть Мосэнерго:,
- Трест "Горгидроремонт"

и действительны только после привязки к конкретным условиям строительства.

IУ. Указания по монтажу.

Строительство узла пересечения должно осуществляться в соответствии с проектом производства работ и технологической картой.

Траншея разрабатывается в откосах, а в стесненных условиях - в креплениях. Крутизна откосов назначается в соответствии со СНиП Ш-8-76.

При строительстве трубопроводов дождевой канализации в монолитной железобетонной обойме усиления после зачистки и профилировки дна траншеи производится устройство бетонной подготовки, оклеечной изоляции , стяжки, установка арматуры и бетонирование части конструкции усиления до низа труб.

После достижения прочности бетона в конструкции не менее 50% от проектной производится монтаж труб и бетонирование конструкции до проектных размеров.

Не допускается устройство пересечения на мерзлом грунте , за исключением сухих гравелистых грунтов. Замораживание бетона допускается при достижении прочности бетона не менее I00% от проектной.

Все строительные работы должны выполняться с соблюдением указаний СНиП Ш-4-80 "Техника безопасности в строительстве".

Нач.маст.	Махлис			СК-3107-85
Зам.нач.	Соломцов			
ГИП	Никитин			Конструкции пересечения теплосети с подземными коммуникациями
Рук.гр.	Шепелев		12.85	
Разраб.	Кулаков		12.85	Стадия: — Лист: 1 Листов: —
Проверил	Шепелев		12.85	Дождевая канализация
				Пояснительная записка. Пределы применения конструкций (таблица № I).
				Мосинжпроект мастерская №4

Инв.№ подл. | Подпись и дата | Взам.инв.№

А — А

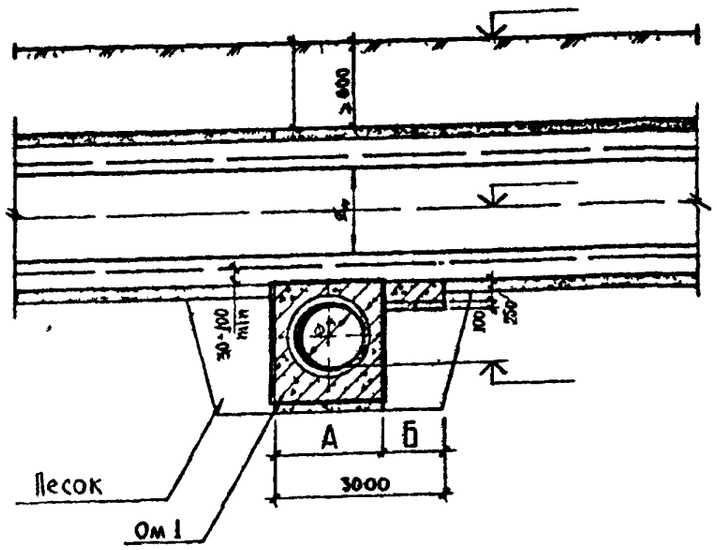

Б — Б

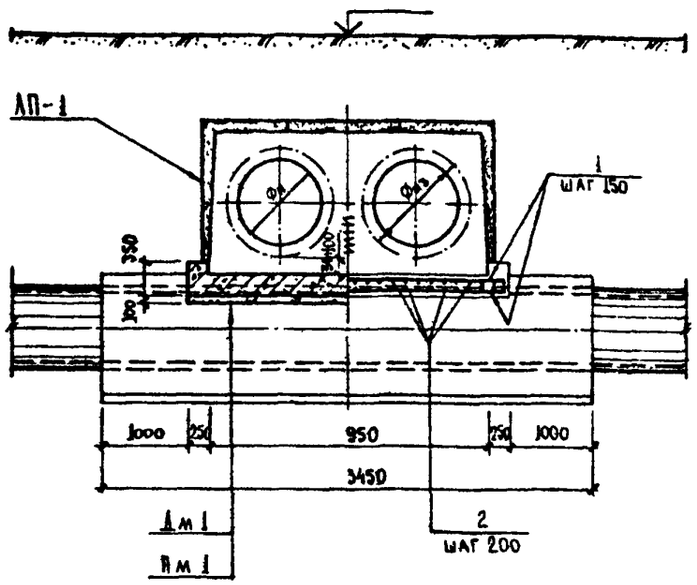

Фу дождевой канализации	А мм	Б мм
400	826	2174
500	920	2080
600	1020	1980
800	1260	1740
1000	1500	1500
1200	1720	1280

План

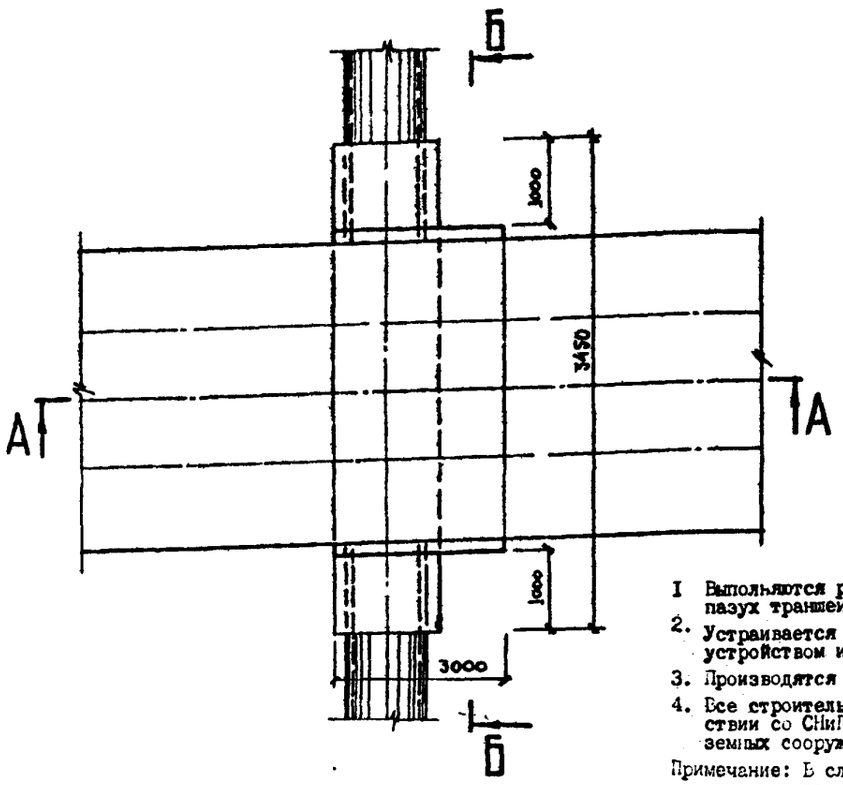

Ведомость арматуры на изделие

Фу дождевой канализации	№ поз	Диаметр и класс ар-ры мм	Длина поз мм	Количество на 1 пересечен		
				Кол-во шт	Длина м	Масса кг
400	1	12 А-II	1430	30	42,90	38,10
	2	8 А-I	2154	16	34,46	13,61
500	1	12 А-II	1430	28	40,04	35,56
	2	8 А-I	2060	16	32,96	13,02
600	1	12 А-II	1430	28	40,04	35,56
	2	8 А-I	1960	16	31,36	12,39
800	1	12 А-II	1430	24	34,32	30,48
	2	8 А-I	1720	16	27,52	10,87
1000	1	12 А-II	1430	20	28,60	25,40
	2	8 А-I	1480	16	23,68	9,35
1200	1	12 А-II	1430	18	25,74	22,86
	2	8 А-I	1260	16	20,16	7,96

Ведомость объемов основных материалов

№ п/п	Наименование	Марка изделия	Материал	Ед. изм	Количество на 1 пересечение					
					400	500	600	800	1000	1200
1	Подготовка	Пм 1	Бет. М-100	$м^3$	0,32	0,30	0,29	0,25	0,22	0,19
2	Днище	Дм 1	Мон. м-б М-200		0,94	0,90	0,87	0,78	0,69	0,61
3	Арматурная сталь	А-I	Сталь	кг	13,61	13,02	12,39	10,87	9,35	7,96
4		А-II			38,10	35,56	35,56	30,48	25,40	22,86
5	Лотковое перекрытие	ЛП-1	Сб. м.-б бет. М-300	шт / $м^3$	1 / 0,146					
6	Защитный слой	—	Цем. р-р	$м^2$ / $м^3$	3,24 / 0,01					
7	Заделка стыков		М-50	$м^3$	0,01					
8	Оклеечная изоляция			$м^2$	4,11					
9	Окрасочная изоляция				4,59					
10	Обойма /см. А.н° 62/			п м	3,45					

Ведомость расхода стали на изделие, кг

Фу дождевой канализации	Изделия арматурные				
	Арматура класса				
	А-I		А-II		
	ГОСТ 5781-82				
	ф8	Итого	ф12	Итого	Всего
400	13,61	13,61	38,10	38,10	51,71
500	13,02	13,02	35,56	35,56	48,58
600	12,39	12,39	35,56	35,56	47,95
800	10,87	10,87	30,48	30,48	41,35
1000	9,35	9,35	25,40	25,40	34,75
1200	7,96	7,96	22,86	22,86	30,82

Согласовано.

Главный инженер треста „Горгидроремонт" 3.12.85 г. Ю.А. Артемьев

Начальник ТО Теплосети Мосэнерго 12.85 г. Л.И. Альвертинский

Порядок и требования к производству работ.

1. Выполняются работы по устройству дождевой канализации с последующей засыпкой пазух траншей песком с тщательным послойным уплотнением до $К_{упл.} = 0,96$.
2. Устраивается мон.ж.-б лотковое днище канала теплосети, с предварительным устройством изоляции на дождевой канализации.
3. Производятся работы по устройству канала теплосети.
4. Все строительные, монтажные и изоляционные работы должны выполнятся в соответствии со СНиП II-31-74 и с "Правилами работ по прокладке и переустройству подземных сооружений в г. Москве" под техническим надзором треста "Горгидроремонт".

Примечание: В случае пересечения канала теплосети с сущ. дождевой канализацией, время, порядок и требования к производству работ определяются трестом "Горгидроремонт".

Привязан:			
ГИП			
Разраб.			
Инв. №			

Нач. маст.	Махлис		
Зам. нач.	Семенцов		
ГИП	Никитин		
Рук. гр.	Шепелев		12.85
Разраб.	Кулаков		10.85
Проверил	Шепелев		12.85

СК-3107-85

Конструкции пересечения теплосети с подземными коммуникациями

Дождевая канализация

Стадия	Лист	Листов
	2	

Пересечение канала ТС НКА-1 с ДК ф 400÷1200 снизу. Схема I.

МОСИНЖПРОЕКТ мастерская № 4

Инв. № подл. | Подпись и дата | Взам. инв. №

А — А

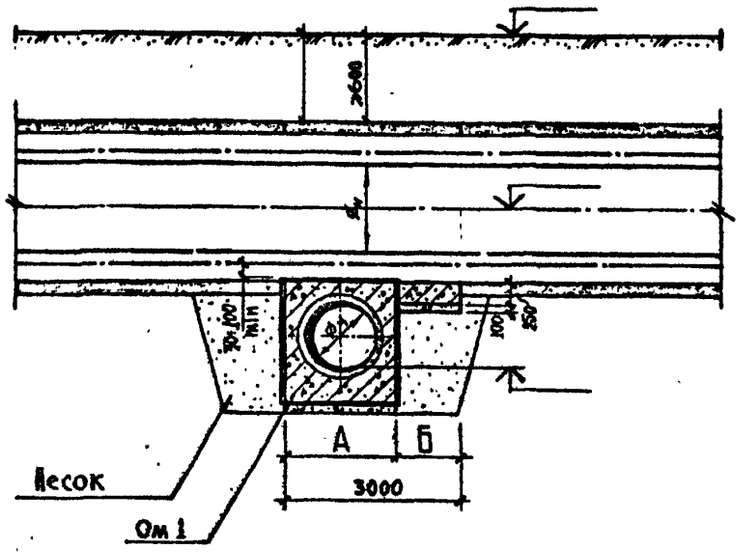

Б — Б

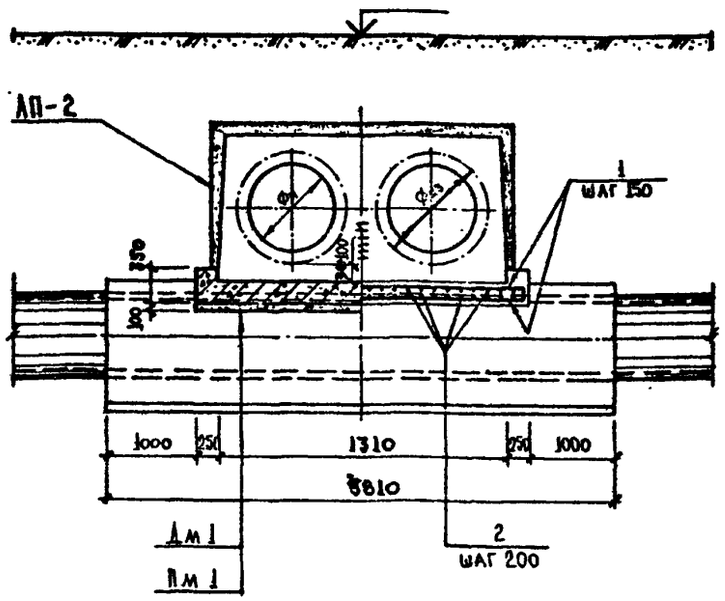

План

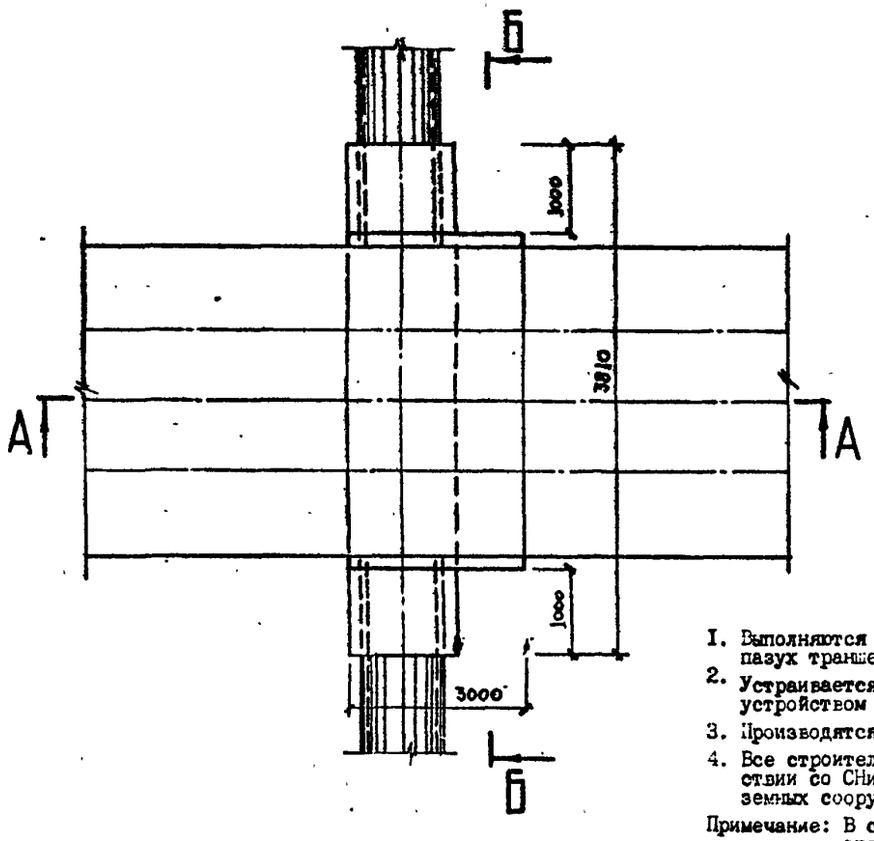

Фу дождевой канализации	А мм	Б мм
400	826	2174
500	920	2080
600	1020	1980
800	1260	1740
1000	1500	1500
1200	1720	1280

Ведомость арматуры на изделие

Фу дождевой канализации	№ поз	Диаметр и класс ар-ры мм	Длина поз мм	Количество на 1 пересечен		
				Кол-во шт	Длина м	Масса кг
400	1	12 А-II	1790	30	53,70	47,69
	2	8 А-I	2154	18	38,77	15,31
500	1	12 А-II	1790	28	50,12	44,51
	2	8 А-I	2060	18	37,08	14,65
600	1	12 А-II	1790	28	50,12	44,51
	2	8 А-I	1960	18	35,28	13,94
800	1	12 А-II	1790	24	42,96	38,15
	2	8 А-I	1720	18	30,96	12,23
1000	1	12 А-II	1790	20	35,80	31,79
	2	8 А-I	1480	18	26,64	10,52
1200	1	12 А-II	1790		32,22	28,61
	2	8 А-I	1260		22,68	8,96

Ведомость объемов основных материалов

№ п/п	Наименование	Марка изделия	Материал	Ед. изм	Количество на 1 пересечение					
					400	500	600	800	1000	1200
1	Подготовка	Пм 1	бет М-100	$м^3$	0,39	0,38	0,36	0,31	0,27	0,23
2	Днище	Дм 1	мон. ж-б М-200		1,13	1,09	1,05	0,94	0,83	0,73
3	Арматурная сталь	А-I	сталь	кг	15,31	14,65	13,94	12,23	10,52	8,96
4		А-II			47,69	44,51	44,51	38,15	31,79	28,61
5	Лотковое перекрытие	ЛП-2	сб. ж.-б бет М-300	шт/$м^3$	1/0,214					
6	Защитный слой	—	цем. р-р М-50	$м^2$/$м^3$	4,38/0,01					
7	Заделка стыков			$м^3$	0,01					
8	Оклеечная изоляция			$м^2$	5,28					
9	Окрасочная изоляция				5,22					
10	Обойма /см. л. № 62/			пм	3,81					

Ведомость расхода стали на изделие, кг

Фу дождевой канализации	Изделия арматурные				
	Арматура класса				
	А-I		А-II		
	ГОСТ 5781-82				
	Ф8	Итого	Ф12	Итого	Всего
400	15,31	15,31	47,69	47,69	63,00
500	14,65	14,65	44,51	44,51	59,16
600	13,94	13,94	44,51	44,51	58,45
800	12,23	12,23	38,15	38,15	50,38
1000	10,52	10,52	31,79	31,79	42,31
1200	8,96	8,96	28,61	28,61	37,57

Согласовано:

Главный инженер треста „Горгидроремонт" 3.12.85г. Ю.А. Артемьев

Начальник тех. отдела Теплосети Мосэнерго 12.85г. Л.И. Альбертинский

Порядок и требования к производству работ.

1. Выполняются работы по устройству дождевой канализации с последующей засыпкой пазух траншей песком с тщательным послойным уплотнением до $К_{упл.} = 0,98$.
2. Устраивается мон.ж.-б лотковое днище канала теплосети, с предварительным устройством изоляции на дождевой канализации.
3. Производятся работы по устройству канала теплосети.
4. Все строительные, монтажные и изоляционные работы должны выполнятся в соответствии со СНиП П-31-74 и с "Правилами работ по прокладке и переустройству подземных сооружений в г.Москве" под техническим надзором треста "Горгидроремонт".

Примечание: В случае пересечения канала теплосети с сущ. дождевой канализацией, время, порядок и требования к производству работ определяются трестом "Горгидроремонт".

Привязан:

ГИП			
Разраб.			
Инв №			
Нач.маст	Махлис		
Зам нач	Семенцов		
ГИП	Никитин		
Рук гр	Шепелев		12.85
Разраб	Куллов		10.85
Проверил	Шепелев		12.85

СК-3107-85

Конструкции пересечения теплосети с подземными коммуникациями

Дождевая канализация

Стадия	Лист	Листов
	3	

Пересечение канала ТС НКЛ-2 с д.к снизу. Схема I.

Мосинжпроект Мастерская № 4

А — А

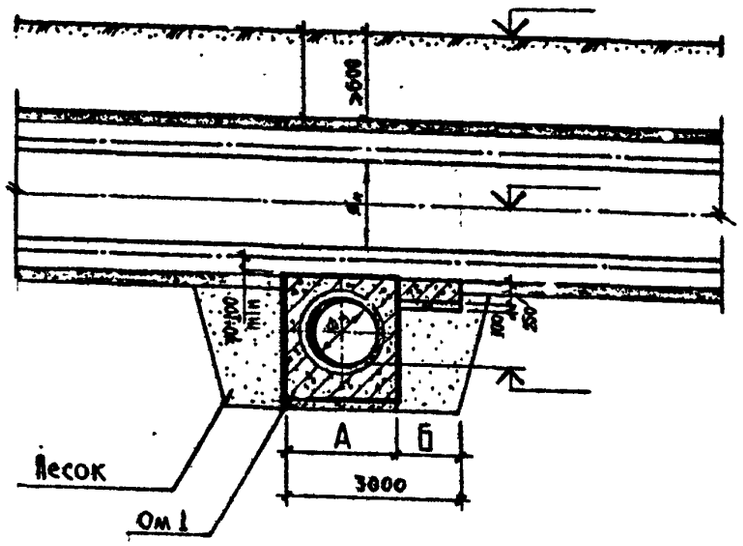

Б — Б

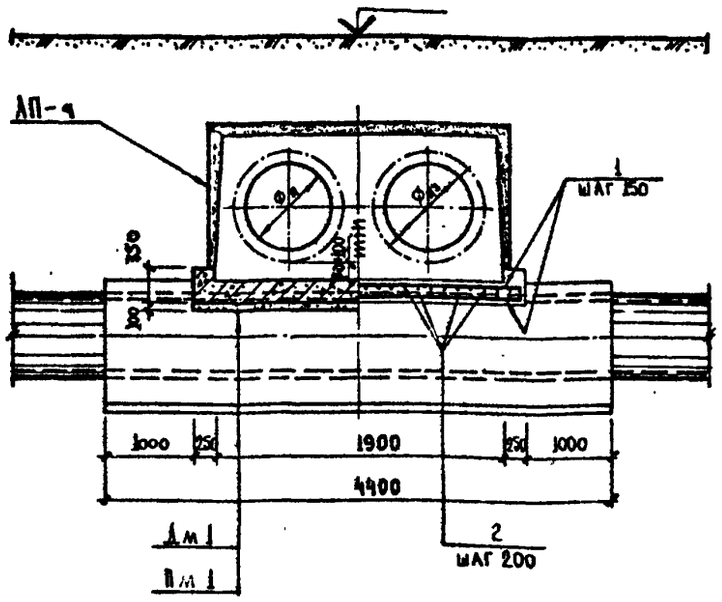

Фу дождевой канализации	А мм	Б мм
400	826	2174
500	920	2080
600	1020	1980
800	1260	1740
1000	1500	1500
1200	1720	1280

План

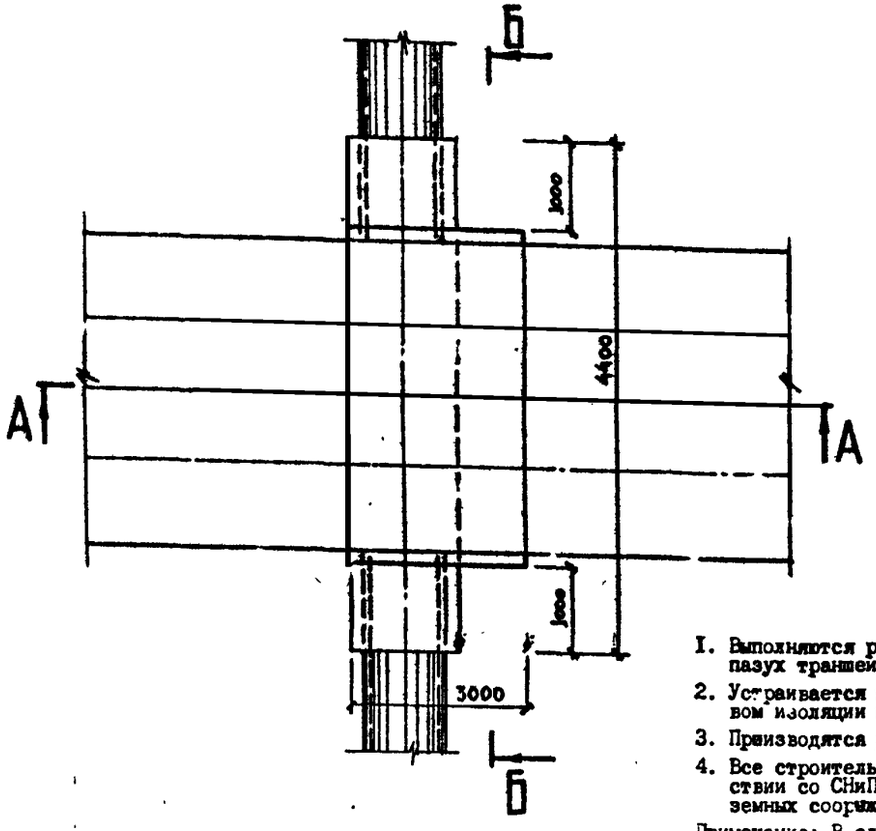

Ведомость арматуры на изделие

Фу дождевой канализации	№ поз	Диаметр и класс ар-ры мм	Длина поз мм	Количество на 1 пересечен		
				Кол-во шт	Длина м	Масса кг
400	1	12 А-II	2380	30	71,40	63,40
	2	8 А-I	2154	24	51,70	20,42
500	1	12 А-II	2380	28	66,64	59,18
	2	8 А-I	2060	24	49,44	19,53
600	1	12 А-II	2380	28	66,64	59,18
	2	8 А-I	1960	24	47,04	18,58
800	1	12 А II	2380		57,12	50,72
	2	8 А-I	1720		41,28	16,31
1000	1	12 А-II	2380	20	47,60	42,27
	2	8 А-I	1480	24	35,52	14,03
1200	1	12 А-II	2380	18	42,84	38,04
	2	8 А-I	1260	24	30,24	11,94

Ведомость объемов основных материалов

№ пп	Наименование	Марка изделия	Материал	Ед. изм.	Количество на 1 пересечение					
					400	500	600	800	1000	1200
1	Подготовка	Пм 1	Бет. М-100	м³	0,52	0,50	0,48	0,42	0,36	0,31
2	Днище	Дм 1	Мон. бет. М-200		1,45	1,40	1,34	1,19	1,05	0,92
3	Арматурная сталь	А-I	сталь	кг	20,42	19,53	18,58	16,31	14,03	11,94
4		А-II			63,40	59,18	59,18	50,72	42,27	38,04
5	Лотковое перекрытие	ЛП-4	сб. м.-б бет. М-300	т/м³	1/1,14					
6	Защитный слой	—	цем. р-р М-50	м²/м³	6,27/0,02					
7	Заделка стыков			м³	0,01					
8	Оклеечная изоляция			м²	7,17					
9	Окрасочная изоляция				5,72					
10	Обойма /см. л. №62/			п.м.	4,40					

Ведомость расхода стали на изделие, кг

Фу дождевой канализации	Изделия арматурные				
	Арматура класса				
	А-I		А-II		
	ГОСТ 5781-82				
	ф8	Итого	ф12	Итого	Всего
400	20,42	20,42	63,40	63,40	83,82
500	19,53	19,53	59,18	59,18	78,71
600	18,58	18,58	59,18	59,18	77,76
800	16,31	16,31	50,72	50,72	67,03
1000	14,03	14,03	42,27	42,27	56,30
1200	11,94	11,94	38,04	38,04	49,98

Согласовано:

Главный инженер треста "Горгидроремонт" 3.12.85 г. Ю.А. Артемьев

Начальник Тех. отдела Теплосети Мосэнерго 12.12.85 г. Л.И. Альбертинский

Порядок и требования к производству работ.

1. Выполняются работы по устройству дождевой канализации с последующей засыпкой пазух траншеи песком с тщательным послойным уплотнением до $K_{упл.} = 0,98$.
2. Устраивается мон. ж.-б лотковое днище канала теплосети, с предварительным устройством изоляции на дождевой канализации.
3. Производятся работы по устройству канала теплосети.
4. Все строительные, монтажные и изоляционные работы должны выполняться в соответствии со СНиП П-31-74 и с "Правилами работ по прокладке и переустройству подземных сооружений в г. Москве" под техническим надзором треста "Горгидроремонт".

Примечание: В случае пересечени: канала теплосети с сущ. дождевой каналазацией, время, порядок и требования к производству работ определяются трестом "Горгидроремонт".

Привязан:

ГИП			
Разраб.			
Инв №			

Начальник	Махлис		
Зам. нач.	Семенцов		
ГИП	Ритин		
Рук. гр.	Шепелев		12.85
Разраб.	Кулаков		10.85
Проверил	Шепелев		12.85

СК-3107-85

Конструкции пересечения теплосети с подземными коммуникациями

Дождевая канализация

Стадия: — Лист: 4 — Листов: —

Пересечение канала ТС НКА-4 с дождевой канализацией снизу. Схема I.

Мосинжпроект мастерская № 4

А — А

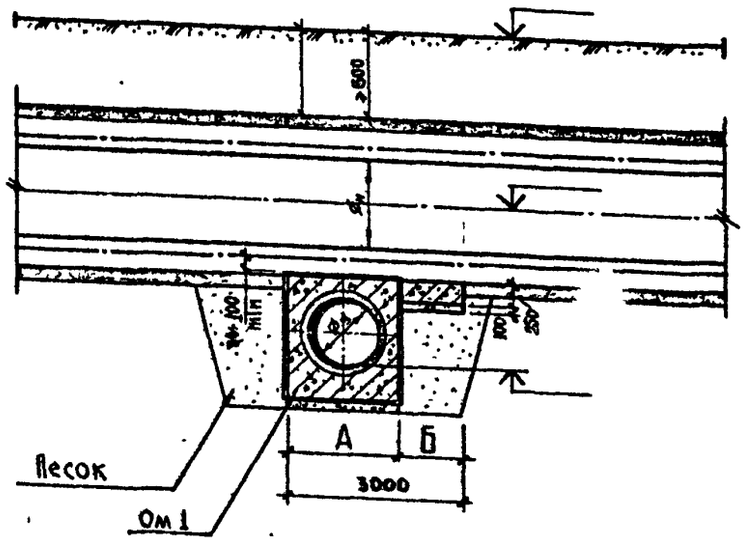

Б — Б

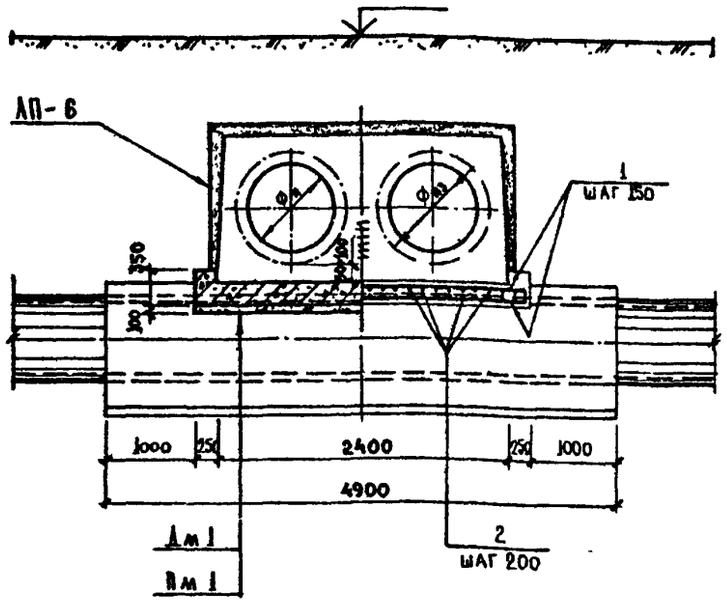

План

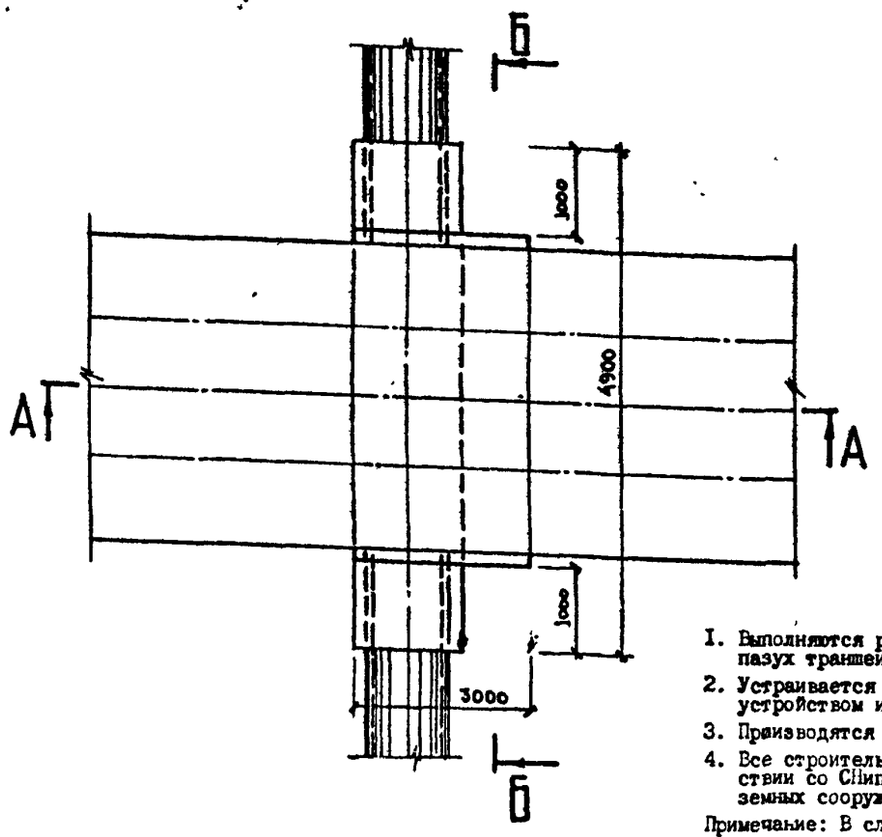

Фу дождевой канализации	А мм	Б мм
400	826	2174
500	920	2080
600	1020	1980
800	1260	1740
1000	1500	1500
1200	1720	1280

Ведомость арматуры на изделие

Фу дождевой канализации	№ поз	Диаметр и класс ар-ры мм	Длина поз мм	Количество на 1 пересечен. Кол-во шт	Длина м	Масса кг
400	1	12А-II	2880	30	86.40	76.72
	2	8А-I	2154		64.62	25.52
500	1	12А-II	2880	28	80.64	71.61
	2	8А-I	2060	30	61.80	24.41
600	1	12А-II	2880	28	80.64	71.61
	2	8А-I	1960	30	58.80	23.23
800	1	12А-II	2880	24	69.12	61.38
	2	8А-I	1720	30	51.60	20.38
1000	1	12А-II	2880	20	57.60	51.15
	2	8А-I	1480	30	44.40	17.54
1200	1	12А-II	2880	18	51.84	46.03
	2	8А-I	1260	30	37.80	14.93

Ведомость объемов основных материалов

№ п/п	Наименование	Марка изделия	Материал	Ед. изм	Количество на 1 пересечение 400	500	600	800	1000	1200
1	Подготовка	Пм 1	бет М-100	м³	0,63	0,60	0,57	0,50	0,44	0,37
2	Днище	Дм 1	мон ж-б М-200		1,73	1,66	1,59	1,41	1,24	1,08
3	Арматурная сталь	А-I	сталь	кг	25,52	24,41	23,23	20,38	17,54	14,93
4		А-II			76,72	71,61	71,61	61,38	51,15	46,03
5	Лотковое перекрытие	ЛП-6	сб ж-б бет М-300	шт/м³	1/1,67					
6	Защитный слой	—	цем р-р М-50	м²/м³	7,83/0,02					
7	Заделка стыков			м³	0,02					
8	Оклеечная изоляция			м²	8,73					
9	Окрасочная изоляция				8,16					
10	Обойма /см. А № 62/			пм	4,90					

Ведомость расхода стали на изделие, кг

Фу дождевой канализации	Изделия арматурные. Арматура класса А-I ГОСТ 5781-82 Ф8	Итого	А-II ГОСТ 5781-82 Ф12	Итого	Всего
400	25,52	25,52	76,72	76,72	102,24
500	24,41	24,41	71,61	71,61	96,02
600	23,23	23,23	71,61	71,61	94,84
800	20,38	20,38	61,38	61,38	81,76
1000	17,54	17,54	51,15	51,15	68,69
1200	14,93	14,93	46,03	46,03	60,96

Согласовано:

Гл инженер треста „Горгидроремонт" 3.12.85г. Ю.А Артемьев

Начальник тех.отдела Теплосети Мосэнерго 12.85г Л.И. Альбертинский

Порядок и требования к производству работ.

1. Выполняются работы по устройству дождевой канализации с последующей засыпкой пазух траншеи песком с тщательным послойным уплотнением до $K_{упл.} = 0,98$.
2. Устраивается мон.ж.-б лотковое днище канала теплосети, с предварительным устройством изоляции на дождевой канализации.
3. Производятся работы по устройству канала теплосети.
4. Все строительные, монтажные и изоляционные работы должны выполнятся в соответствии со СНиП П-31-74 и с "Правилами работ по прокладке и переустройству подземных сооружений в г.Москве" под техническим надзором треста "Горгидроремонт".

Примечание: В случае пересечения канала теплосети с сущ. дождевой канализацией, время, порядок и требования к производству работ определяются трестом "Горгидроремонт".

Привязан			
ГИП			
Разраб			
Инв №			
Нач маст	Махлис		
Зам нач	Семенцов		
ГИП	Никитин		
Рук гр	Шепелев		12.85
Разраб	Кулаков		10.85
Проверил	Шепелев		12.85

СК-3107-85

Конструкции пересечения теплосети с подземными коммуникациями

Дождевая канализация	Стадия	Лист	Листов
		5	

Пересечение канала ДС НКА-6 с ДК снизу схема I

Мосинжпроект Мастерская № 4

А — А

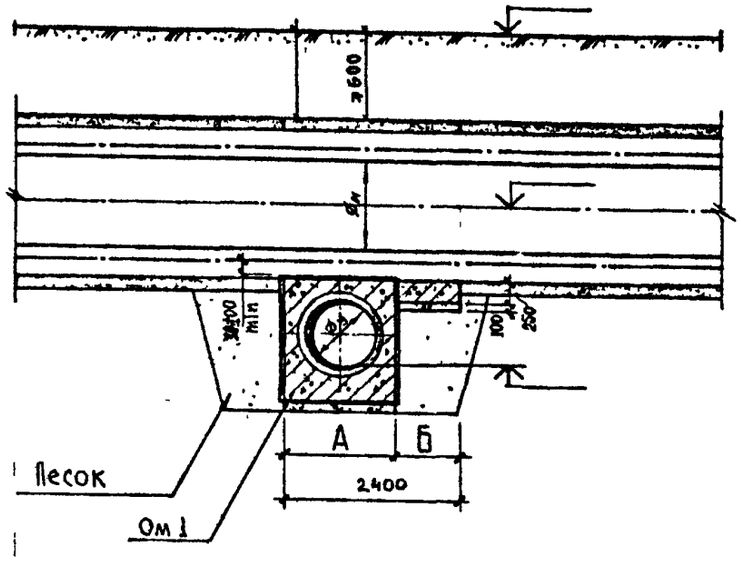

Б — Б

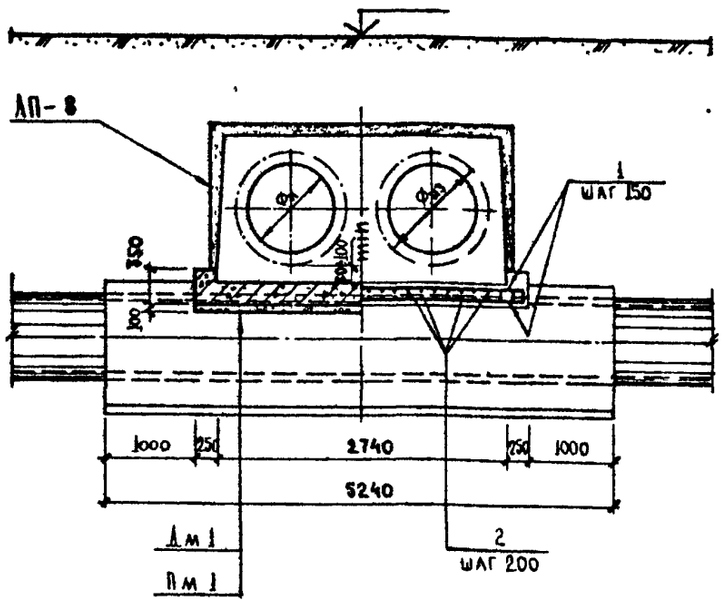

План

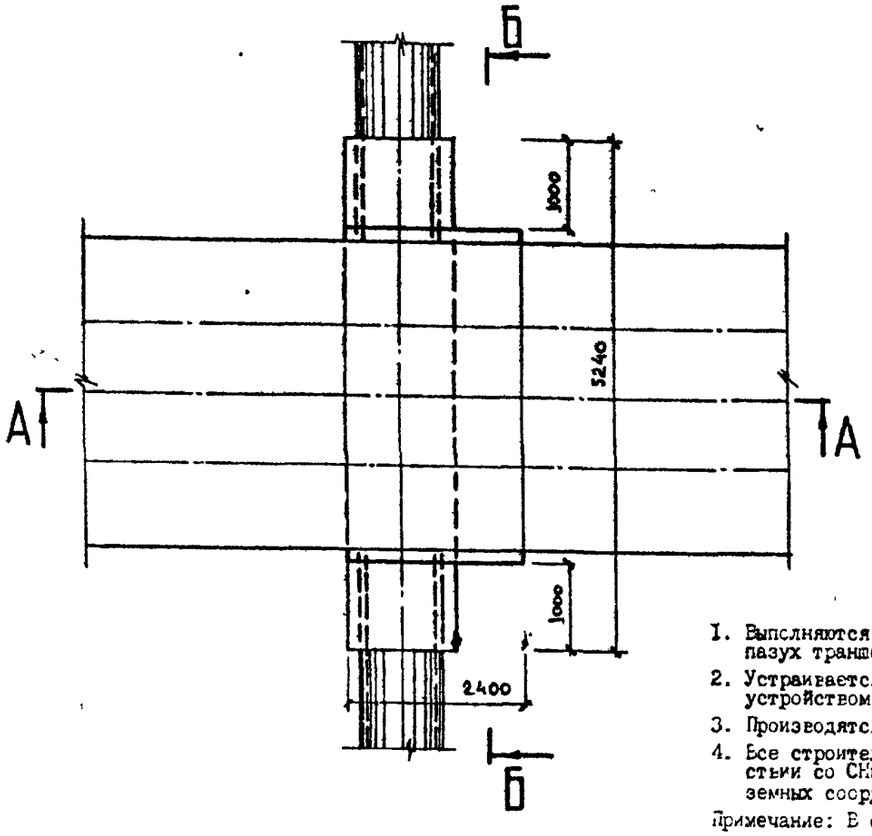

Фу дождевой канализации	А мм	Б мм
400	826	1574
500	920	1480
600	1020	1380
800	1260	1140
1000	1500	900
1200	1720	680

Ведомость арматуры на изделие

Фу дождевой канализации	N° поз	Диаметр и класс ар-ры мм	Длина поз мм	Количество на 1 пересечение: Кол-во шт	Длина м	Масса кг
400	1	12А-II	3220	22	70,84	62,91
	2	8А-I	1554	34	52,84	20,87
500	1	12А-II	3220	20	64,40	57,19
	2	8А-I	1460	34	49,64	19,61
600	1	12А-II	3220	20	64,40	57,19
	2	8А-I	1360	34	46,24	18,26
800	1	12А II	3220	16	51,52	45,75
	2	8А I	1120	34	38,08	15,04
1000	1	12А-II	3220	12	38,64	34,31
	2	8А-I	880	34	29,92	11,82
1200	1	12А II	3220	10	32,20	28,59
	2	8А I	660	34	22,44	8,86

Ведомость объемов основных материалов

N° п/п	Наименование	Марка изделия	Материал	Ед изм	Количество на 1 пересечение: 400	500	600	800	1000	1200
1	Подготовка	Пм 1	бет М-100	м³	0,51	0,48	0,45	0,37	0,29	0,22
2	Днище	Дм 1	мон ж-б М-200		1,39	1,32	1,24	1,04	0,85	0,67
3	Арматурная сталь	А-I	сталь	кг	20,87	19,61	18,26	15,04	11,82	8,86
4		А-II			62,91	57,19	57,19	45,75	34,31	28,59
5	Лотковое перекрытие	ЛП-8	сб ж-б бет М-300	шт/м³	1/1,7					
6	Защитный слой	—	цем р-р М-50	м²/м³	7,2/0,02					
7	Заделка стыков			м³	0,02					
8	Оклеечная изоляция			м²	7,92					
9	Окрасочная изоляция				7,87					
10	Обойма /см л N° 62/			пм	5,24					

Ведомость расхода стали на изделие, кг

Фу дождевой канализации	Изделия арматурные: Арматура класса А-I, ГОСТ 5781-82: Ф8	Итого	А-II: Ф12	Итого	Всего
400	20,87	20,87	62,91	62,91	83,78
500	19,61	19,61	57,19	57,19	76,80
600	18,26	18,26	57,19	57,19	75,45
800	15,04	15,04	45,75	45,75	60,75
1000	11,82	11,82	34,31	34,31	46,13
1200	8,86	8,86	28,59	28,59	37,45

Согласовано

Главный инженер треста „Горгидроремонт" 3.12.85г. Ю.А. Артемьев

Начальник тех отдела Теплосети Мосэнерго 12.85г Л.И. Альбертинский

Порядок и требования к производству работ.

1. Выполняются работы по устройству дождевой канализации с последующей засыпкой пазух траншей песком с тщательным послойным уплотнением до $K_{упл.} = 0,98$.
2. Устраивается мон.ж.-б лотковое днище канала теплосети, с предварительным устройством изоляции на дождевой канализации.
3. Производятся работы по устройству канала теплосети.
4. Все строительные, монтажные и изоляционные работы должны выполнятся в соответствии со СНиП П-31-74 и с "Правилами работ по прокладке и переустройству подземных сооружений в г.Москве" под техническим надзором треста "Горгидроремонт".

Примечание: В случае пересечения канала теплосети с сущ. дождевой канализацией, время, порядок и требования к производству работ определяются трестом "Горгидроремонт".

Привязан			
ГИП			
Разраб			
Инв N:			
Нач.маст	Махлис		
Зам нач	Семенцов		
ГИП	Никитин		
Рук гр	Шепелев		12.85
Разраб	Кулаков		10.85
Проверил	Шепелев		12.85

СК-3107-85

Конструкции пересечения теплосети с подземными коммуникациями

Дождевая канализация — 6

Пересечение канала ТС МКЛ-8 с ДК снизу схема I

А — А

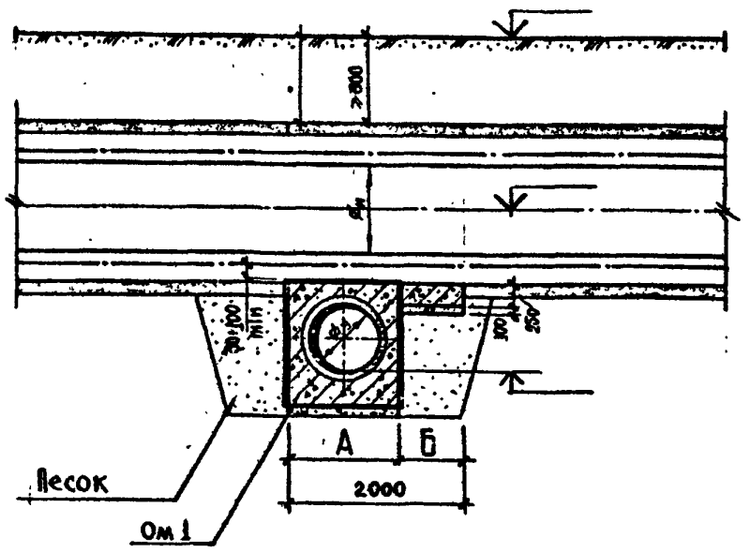

Б — Б

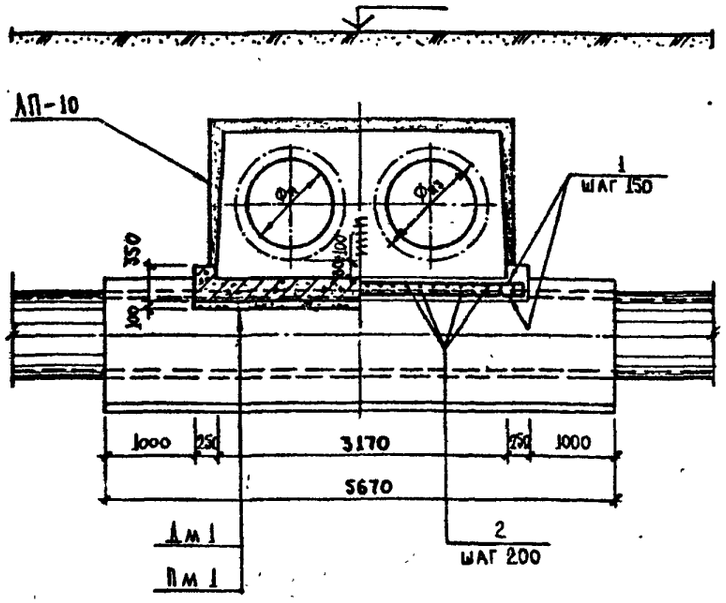

План

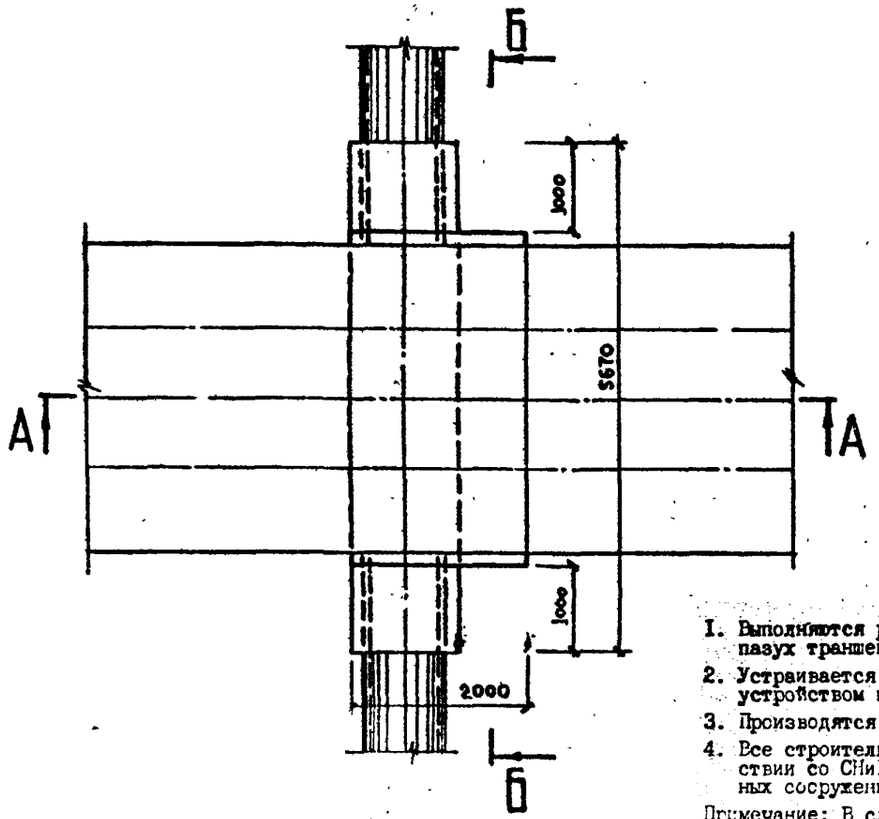

Фу дождевой канализации	А мм	Б мм
400	826	1174
500	920	1080
600	1020	980
800	1260	740
1000	1500	500
1200	1720	280

Ведомость арматуры на изделие

Фу дождевой канализации	№ поз	Диаметр и класс ар-ры мм	Длина поз. мм	Количество на 1 пересечен: Кол-во шт	Длина м	Масса кг
400	1	12А-II	3650	16	58,40	51,86
	2	8А-I	1154	38	43,85	17,32
500	1	12А-II	3650	16	58,40	51,86
	2	8А-I	1060	38	40,28	15,91
600	1	12А-II	3650	14	51,10	45,38
	2	8А-I	960	38	36,48	14,41
800	1	12А-II	3650	10	36,50	32,41
	2	8А-I	720	38	27,36	10,81
1000	1	12А-II	3650	8	29,20	25,93
	2	8А-I	480	38	18,24	7,20
1200	1	12А-II	3650	4	14,60	12,96
	2	8А-I	260	38	9,88	3,90

Ведомость расхода стали на изделие, кг

Фу дождевой канализации	Изделия арматурные: Арматура класса А-I, ГОСТ 5781-82, Ф8	Итого	А-II, ГОСТ 5781-82, Ф12	Итого	Всего
400	17,32	17,32	51,86	51,86	69,18
500	15,91	15,91	51,86	51,86	67,77
600	14,41	14,41	45,38	45,38	59,79
800	10,81	10,81	32,41	32,41	43,22
1000	7,20	7,20	25,93	25,93	33,13
1200	3,90	3,90	12,96	12,96	16,86

Ведомость объемов основных материалов

№ п/п	Наименование	Марка изделия	Материал	Ед. изм.	Количество на 1 пересечение: 400	500	600	800	1000	1200
1	Подготовка	Пм 1	бет. М-100	м³	0,43	0,40	0,36	0,27	0,18	0,10
2	Днище	Дм 1	мон. ж.-б М-200	м³	1,18	1,09	1,00	0,78	0,56	0,36
3	Арматурная сталь	А-I	сталь	кг	17,32	15,91	14,41	10,81	7,20	3,90
4		А-II			51,86	51,86	45,38	32,41	25,93	12,96
5	Лотковое перекрытие	ЛП-10	сб. ж.-б бет. М-300	шт/м³	1/1,86					
6	Защитный слой	—	цем. р-р М-50	м²/м³	6,9/0,02					
7	Заделка стыков			м³	0,03					
8	Оклеечная изоляция			м²	7,50					
9	Окрасочная изоляция				7,52					
10	Обойма /см. л. № 62/			п.м.	5,67					

Согласовано:

Главный инженер треста „Горгидроремонт" — 3.12.85 г. — Ю.А. Артемьев

Начальник тех. отдела Теплосети Мосэнерго — 3.12.85 г. — Л.И. Альбертинский

Порядок и требования к производству работ.

1. Выполняются работы по устройству дождевой канализации с последующей засыпкой пазух траншеи песком с тщательным послойным уплотнением до $K_{упл.} = 0,93$.
2. Устраивается мон.ж.-б лотковое днище канала теплосети с предварительным устройством изоляции на дождевой канализации.
3. Производятся работы по устройству канала теплосети.
4. Все строительные, монтажные и изоляционные работы должны выполнятся в соответствии со СНиП II-31-74 и с "Правилами работ по прокладке и устройству подземных сооружений в г.Москве" под техническим надзором треста "Горгидроремонт".

Примечание: В случае пересечения канала теплосети с сущ. дождевой канализацией, время, порядок и требования к производству работ определяются трестом "Горгидроремонт".

Привязан:

ГИП			
Разраб.			
Инв. №			
Нач. маст	Махлис		
Зам. нач	Семенцов		—
ГИП	Никитин		
Рук. гр	Шепелев		12.85
Разраб	Кулаков		10.85
Проверил	Шепелев		12.85

СК-3107-85

Конструкции пересечения теплосети с подземными коммуникациями

Дождевая канализация

Стадия	Лист	Листов
	7	

Пересечение канала ТС МКА-10 с ДК снизу. Схема I.

Мосинжпроект Мастерская № 4

А — А

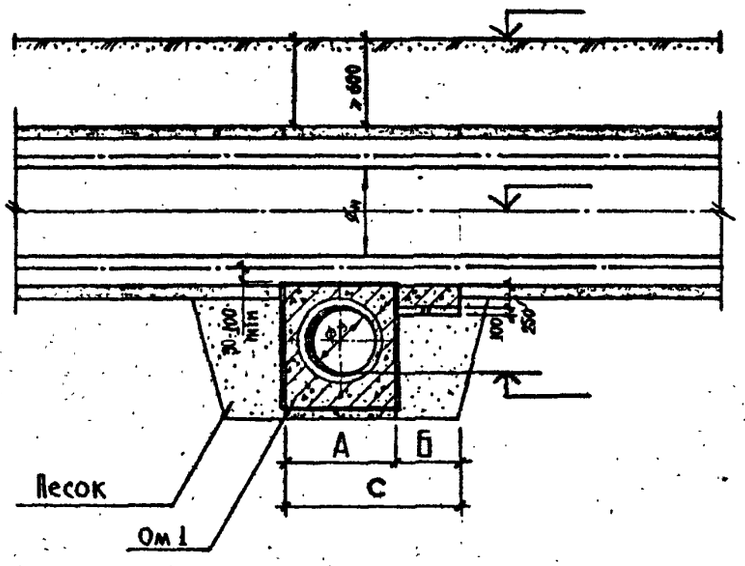

Б — Б

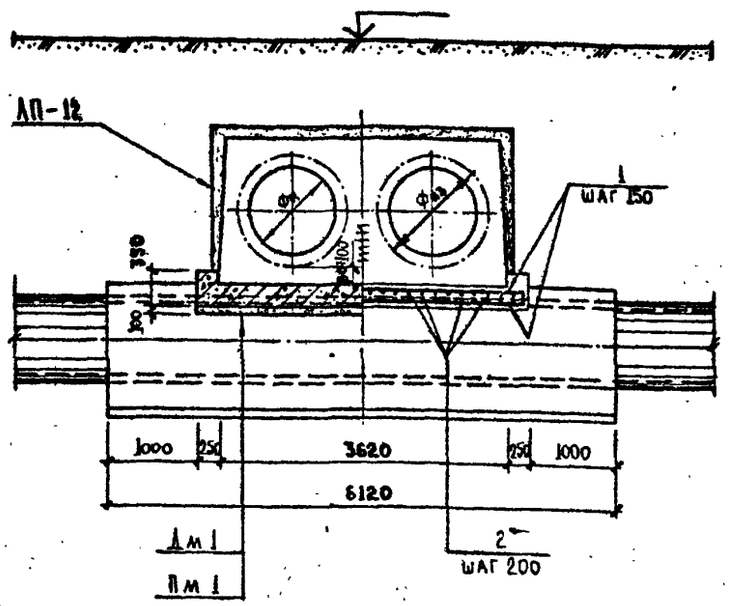

План

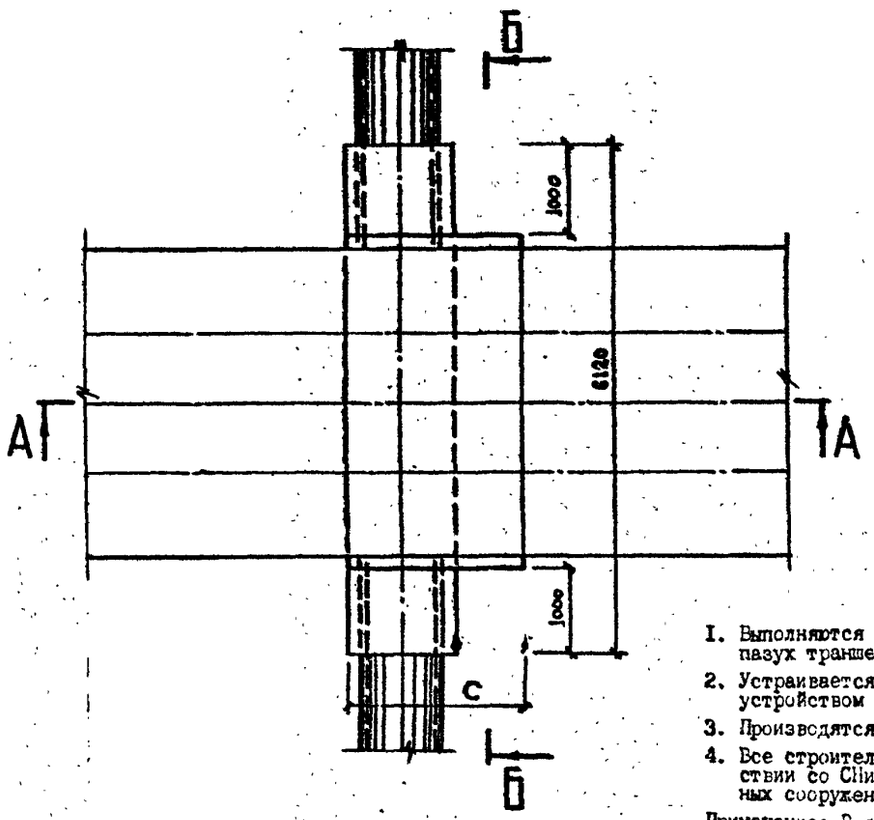

Фу дождевой канализации	А мм	Б мм	С мм
400	826	774	1600
500	920	680	
600	1020	580	
800	1260	340	
1000	1500	100	
1200	1720	1480	3200

Ведомость арматуры на изделие

Фу дождевой канализации	№ поз	Диаметр и класс ар-ры мм	Длина поз. мм	Количество на 1 пересечение: Кол-во шт	Длина м	Масса кг
400	1	12А-II	4100	12	49.20	43.69
	2	8А-I	754	41	30.90	12.21
500	1	12А-II	4100	10	41.00	36.41
	2	8А-I	660	41	27.06	10.69
600	1	12А-II	4100	8	32.80	29.13
	2	8А-I	560	41	22.96	9.07
800	1	12А-II	4100	6	24.60	21.84
	2	8А-I	320	41	13.12	5.18
1000	1	12А-II	—	—	—	—
	2	8А-I	—	—	—	—
1200	1	12А-II	4100	20	82.00	72.82
	2	8А-I	1460	41	59.86	23.64

Ведомость расхода стали на изделие, кг

Фу дождевой канализации	Изделия арматурные: Арматура класса А-I, ГОСТ 5781-82, ф8	Итого	А-II, ф12	Итого	Всего
400	12.21	12.21	43.69	43.69	55.90
500	10.69	10.69	36.41	36.41	47.10
600	9.07	9.07	29.13	29.13	38.20
800	5.18	5.18	21.84	21.84	27.02
1000	—	—	—	—	—
1200	23.64	23.64	72.82	72.82	96.46

Ведомость об'емов основных материалов

№ п/п	Наименование	Марка изделия	Материал	Ед. изм.	Количество на 1 пересечение: 400	500	600	800	1000	1200
1	Подготовка	Пм 1	бет. М-100	м³	0,32	0,28	0,24	0,14	0,04	0,61
2	Днище	Дм 1	мон. ж.-б М-200		0,88	0,78	0,68	0,43	0,18	1,68
3	Арматурная сталь	А-I	сталь	кг	12,21	10,69	9,07	5,18	—	23,64
4		А-II			43,69	36,41	29,13	21,84	—	72,82
5	Лотковое перекрытие	АП-12	сб. ж.-б бет. М-300	шт/м³	1/1,9					2/3,8
6	Защитный слой	—	цем. р-р М-50	м²/м³	6,24/0,02					2,48/0,04
7	Заделка стыков			м³	0,03					0,06
8	Оклеечная изоляция			м²	6,72					13,44
9	Окрасочная изоляция				6,85					13,70
10	Обойма /см. А № 62/			п.м.	6,12					

Согласовано:

Главный инженер треста „Горгидроремонт" 3.12.85 г.

Начальник тех. отдела Теплосети Мосэнерго 12.85 г. Л.И. Альбертинский

Порядок и требования к производству работ.

1. Выполняются работы по устройству дождевой канализации с последующей засыпкой пазух траншей песком с тщательным послойным уплотнением до $K_{упл.} = 0,98$.
2. Устраивается мон.ж.-б лотковое днище канала теплосети с предварительным устройством изоляции на дождевой канализации.
3. Производятся работы по устройству канала теплосети.
4. Все строительные, монтажные и изоляционные работы должны выполнятся в соответствии со СНиП II-31-74 и с "Правилами работ по прокладке и устройству подземных сооружений в г.Москве под техническим надзором треста "Горгидроремонт".

Примечание: В сучае пересечения канала теплосети с сущ. дождевой канализацией, время, порядок и требования к производству работ определяются трестом "Горгидроремонт".

Привязан:

ГИП			
Разраб.			
Инв. №			
Нач. маст.	Махлис		
Зам. нач.	Семенцов		
ГИП	Никитин		
Рук. гр.	Шепелев		12.85
Разраб.	Кулаков		10.85
Проверил	Шепелев		12.85

СК-3107-85

Конструкции пересечения теплосети с подземными коммуникациями

Дождевая канализация

Стадия | Лист 8 | Листов

Пересечение канала ТС МКЛ-12 с ДК снизу. Схема I.

Мосинжпроект Мастерская № 4

Взам. инв. № | Подпись и дата | Инв. № подл.

А — А

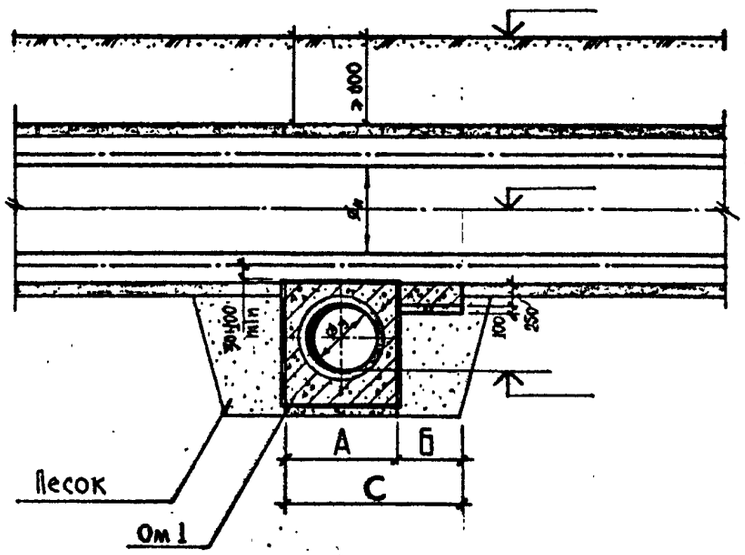

Б — Б

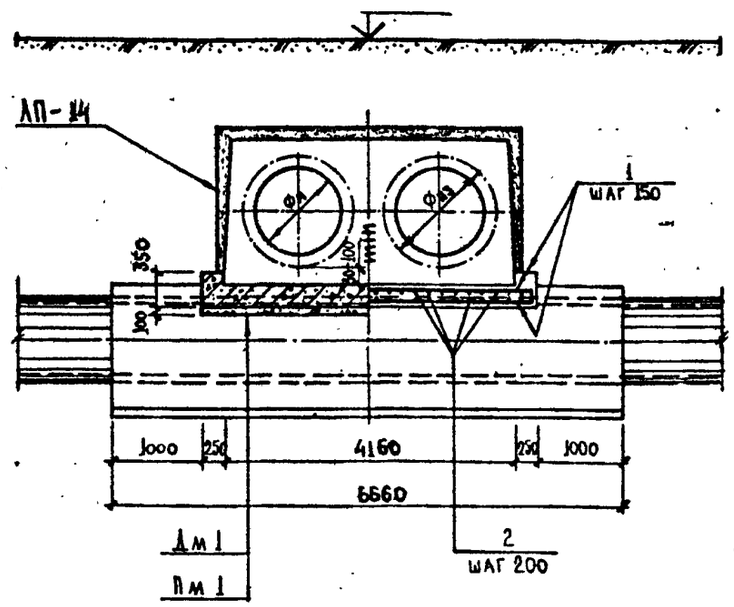

Фу дождевой канализации	А мм	Б мм	С мм
400	826	374	1200
500	920	280	
600	1020	180	
800	1260	1140	2400
1000	1500	900	
1200	1720	680	

План

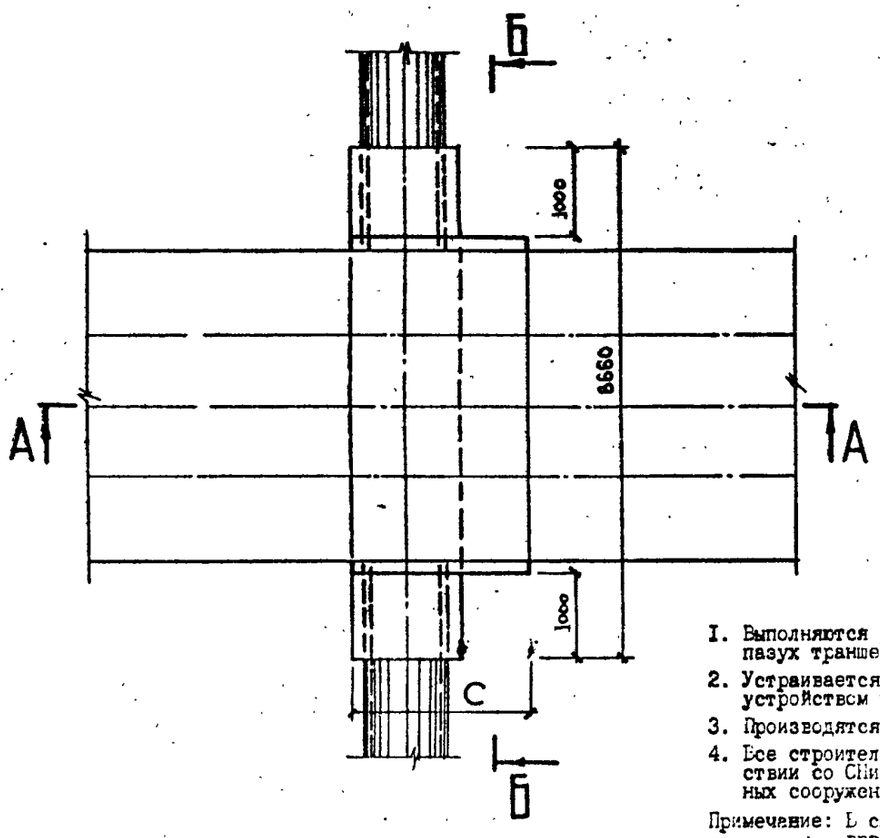

Ведомость арматуры на изделие

Фу дождевой канализации	№ поз	Диаметр и класс ар-ры, мм	Длина поз. мм	Количество на 1 пересечение: Кол-во шт	Длина м	Масса кг
400	1	18А-II	4640	6	27,84	55,68
	2	8А-I	354	48	16,99	6,71
500	1	18А-II	4640	4	18,56	37,12
	2	8А-I	260	48	12,48	4,93
600	1	18А-II	4640	4	18,56	37,12
	2	8А-I	160	48	7,68	3,03
800	1	18А-II	4640	16	74,24	148,48
	2	8А-I	1120	48	53,76	21,24
1000	1	18А-II	4640	12	55,68	111,36
	2	8А-I	880	48	42,24	16,68
1200	1	18А-II	4640	10	46,40	92,80
	2	8А-I	660	48	31,68	12,51

Ведомость объемов основных материалов

№ п/п	Наименование	Марка изделия	Материал	Ед. изм.	Количество на 1 пересечение: 400	500	600	800	1000	1200
1	Подготовка	Пм 1	бет. М-100	м³	0,17	0,13	0,08	0,53	0,42	0,32
2	Днище	Дм 1	мон. ж.-б М-200		0,50	0,39	0,27	1,45	1,17	0,91
3	Арматурная сталь	А-I	сталь	кг	6,71	4,93	3,03	21,24	16,68	12,51
4		А-II			55,68	37,12	37,12	148,48	111,36	92,80
5	Лотковое перекрытие	ЛП-14	сб. ж.-б бет. М-300	шт/м³	1/1,96			2/3,92		
6	Защитный слой	—	цем. р-р М-50	м²/м³	5,4/0,02			10,8/0,03		
7	Заделка стыков			м³	0,03			0,06		
8	Оклеечная изоляция			м²	5,76			11,52		
9	Окрасочная изоляция				6,02			12,05		
10	Обойма /см. л № 62/			пм	6,66					

Ведомость расхода стали на изделие, кг

Фу дождевой канализации	Изделия арматурные: Арматура класса А-I, ГОСТ 5781-82: Ф8	Итого	А-II: Ф18	Итого	Всего
400	6,71	6,71	55,68	55,68	62,39
500	4,93	4,93	37,12	37,12	42,05
600	3,03	3,03	37,12	37,12	40,15
800	21,24	21,24	148,48	148,48	169,72
1000	16,68	16,68	111,36	111,36	128,04
1200	12,51	12,51	92,80	92,80	105,31

Согласовано:

Главный инженер треста „Горгидроремонт" 3.12.85г. Ю.А. Артемьев

Начальник тех. отдела Теплосети Мосэнерго 12.85г. Л.И. Альбертинский

Порядок и требования к производству работ.

1. Выполняются работы по устройству дождевой канализации с последующей засыпкой пазух траншей песком с тщательным послойным уплотнением до $K_{упл.} = 0,98$.
2. Устраивается мон.ж.-б лотковое днище канала теплосети с предварительным устройством изоляции на дождевой канализации.
3. Производятся работы по устройству канала теплосети.
4. Все строительные, монтажные и изоляционные работы должны выполнятся в соответствии со СНиП П-31-74 и с "Правилами работ по прокладке и устройству подземных сооружений в г.Москве" под техническим надзором треста "Горгидроремонт".

Примечание: В случае пересечения канала теплосети с сущ. дождевой канализацией, время, порядок и требования к производству работ определяется трестом "Горгидроремонт".

Привязан:

ГИП			
Разраб.			
Инв №			
Нач. маст	Махлис		
Зам. нач	Семенцов		
ГИП	Никитин		
Рук. гр	Шепелев		12.85
Разраб	Кулаков		10.85
Проверил	Шепелев		12.85

СК-3107-85

Конструкции пересечения теплосети с подземными коммуникациями

Дождевая канализация | 9

Пересечение канала ТС мкл-1 с ДК снизу. Схема 1.

Мосинжинирпроект

А — А

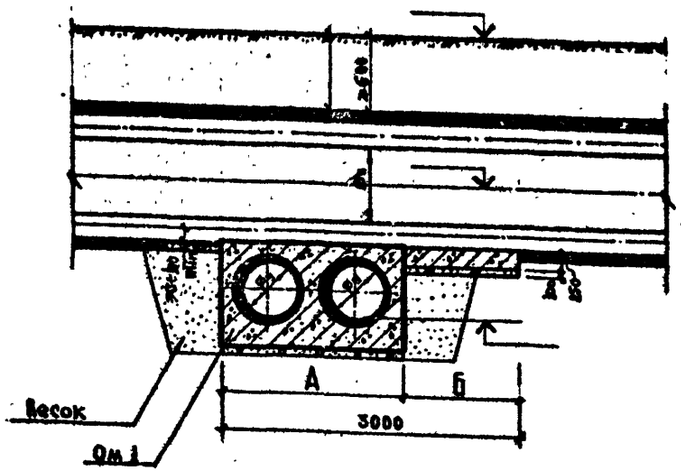

Б — Б

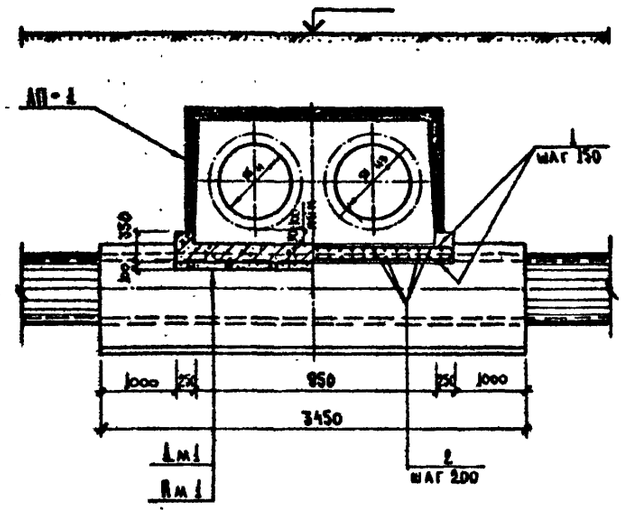

2Фу дождевой канализации	А мм	Б мм
400	1536	1464
500	1724	1276
600	1920	1080
800	2430	570
1000	2984	16

Ведомость арматуры на изделие

2Фу дождевой канализации	№ поз	Диаметр и класс ар-ры мм	Длина поз. мм	Количество на 1 пересечен: Кол-во шт	Длина м	Масса кг
400	1	12 А-II	1430	20	28,60	25,40
	2	8 А-I	1444	16	23,10	9,12
500	1	12 А-II	1430	18	25,74	22,86
	2	8 А-I	1256	16	20,10	7,94
600	1	12 А-II	1430	16	22,88	20,32
	2	8 А-I	1060	16	16,96	6,70
800	1	12 А-II	1430	8	11,44	10,16
	2	8 А-I	550	16	8,8	3,48
1000	1	12 А-II	—	—	—	—
	2	8 А-I	—	—	—	—

План

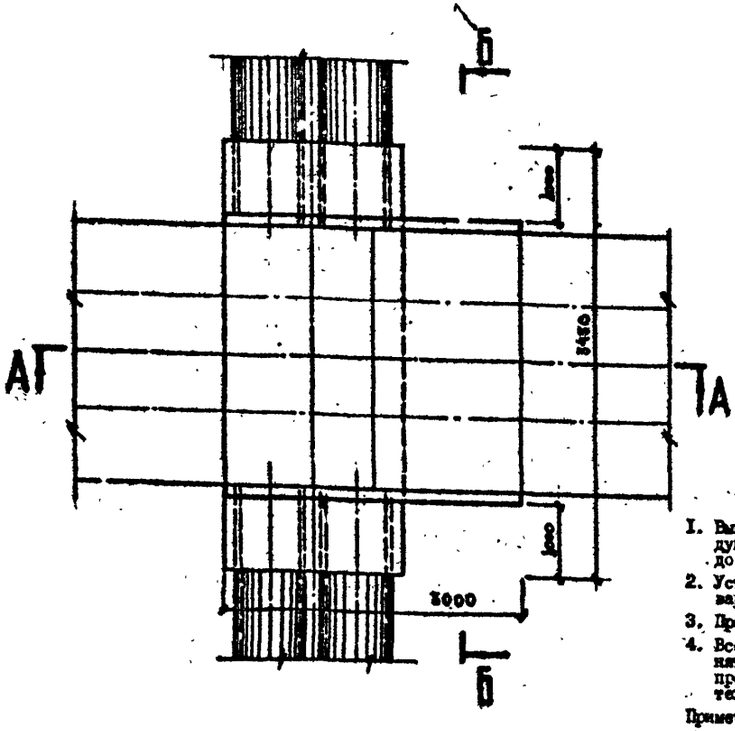

Ведомость об'емов основных материалов

№ п/п	Наименование	Марка изделия	Материал	Ед изм	Количество на 1 пересечение: 400	500	600	800	1000
1	Подготовка	Пм 1	бет М-100	м³	0,21	0,19	0,16	0,08	—
2	Днище	Дм 1	мон ш.-б М-200		0,68	0,61	0,54	0,36	0,16
3	Арматурная сталь	А-I	сталь	кг	9,12	7,94	6,70	3,48	—
4		А-II			25,40	22,86	20,32	10,16	—
5	Лотковое перекрытие	АП-1	сб. ш.-б М-300	шт/м³	1/0,146				
6	Защитный слой	—	цем р-р М-50	м²/м³	3,24/0,01				
7	Заделка стыков			м³	0,01				
8	Оклеечная изоляция	—		м²	4,14				
9	Окрасочная изоляция				4,32				
10	Обойма /см л № 63/			п.м	3,45				

Ведомость расхода стали на изделие, кг

2Фу дождевой канализации	Изделия арматурные: Арматура класса А-I, ГОСТ 5781-82: Ф8	Итого	А-II: Ф12	Итого	Всего
400	9,12	9,12	25,40	25,40	34,52
500	7,94	7,94	22,86	22,86	30,80
600	6,70	6,70	20,32	20,32	27,02
800	3,48	3,48	10,16	10,16	13,64
1000	—	—	—	—	—

ПОРЯДОК И ТРЕБОВАНИЯ К ПРОИЗВОДСТВУ РАБОТ.

1. Выполняются работы по устройству дождевой канализации с последующей засыпкой пазух траншеи песком с тщательным уплотнением до $K_{упл.} = 0,98$.
2. Устраивается мон.ж.-б лотковое днище канала теплосети, с предварительным устройством изоляции на дождевой канализации.
3. Производятся работы по устройству канала теплосети.
4. Все строительные, монтажные и изоляционные работы должны выполняться в соответствии со СНиП П-31-74 и с "Правилами работ по прокладке и переустройству подземных сооружений в г.Москве" под техническим надзором треста "Горгидроремонт".

Примечание: В случае пересечения канала теплосети с сущ. дождевой канализацией, время порядок и требования к производству работ определяются трестом "Горгидроремонт".

Согласовано:

Главный инженер треста "Горгидроремонт" Ю.А. Артемьев 03.12.85 г.

Начальник тех. отдела Теплосети Мосэнерго А.И. Альбертинский 12.85 г.

Нач маст	Махлис		
Зам нач	Семенов		
ГИП	Никитин		
Рук гр	Шепелев		12.85
Разраб	Кулаков		10.85
Проверил	Шепелев		12.85

Привязан:

ГИП			
Разраб.			
Инв. №			

СК-3107-85

Конструкции пересечения теплосети с подземными коммуникациями.

Дождевая канализация.	Стадия	Лист	Листов
		10	

Пересечение канала ТС ШКА-1 с ДК снизу. Схема II.

МОСИНЖПРОЕКТ мастерская №4

А — А

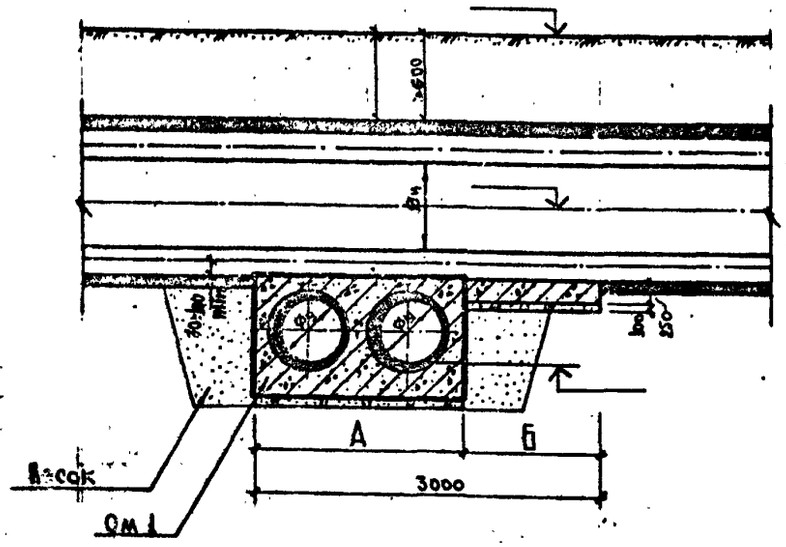

Б — Б

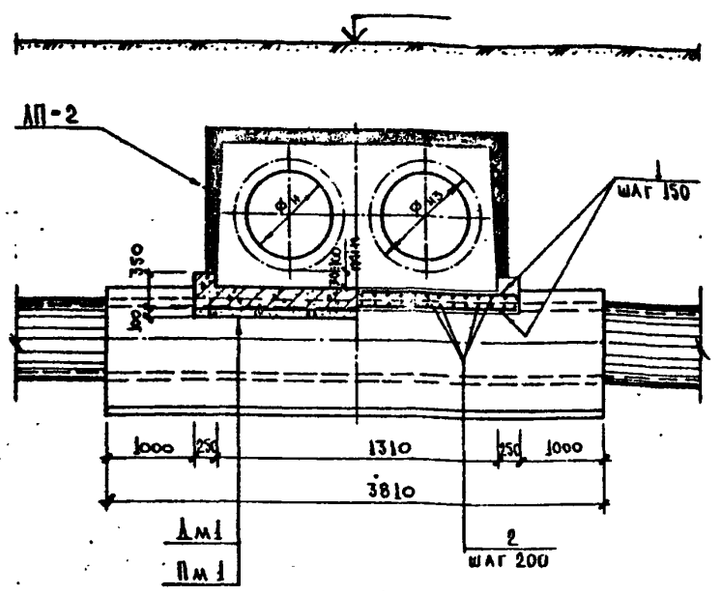

ПЛАН

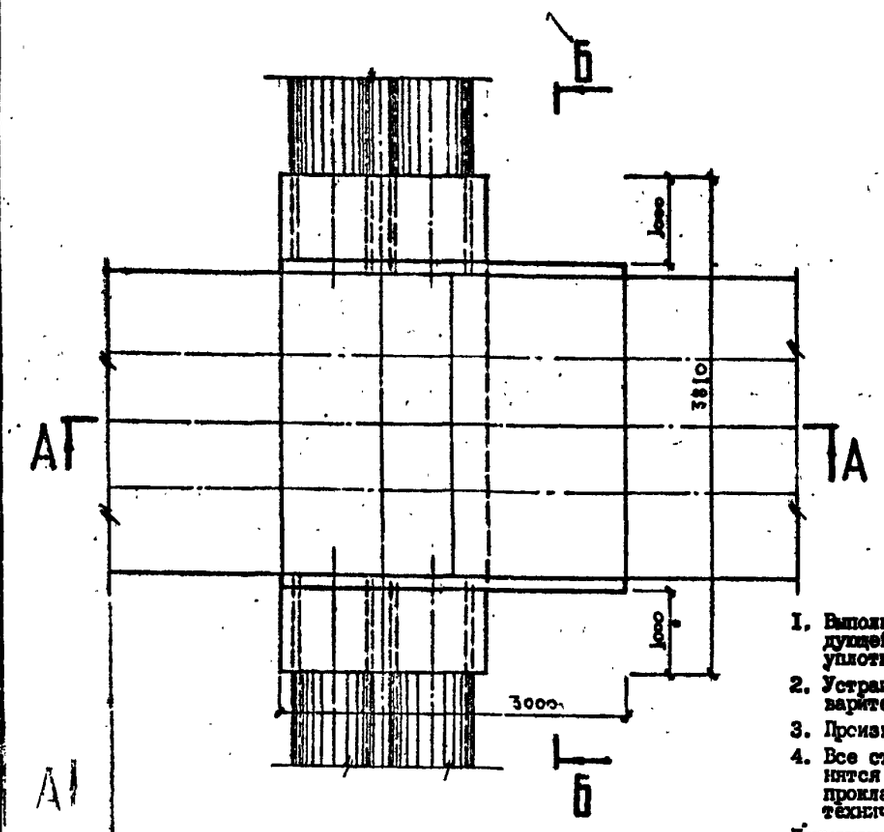

Ø Фу дождевой канализации	А мм	Б мм
400	1536	1464
500	1724	1276
600	1920	1080
800	2430	570
1000	2984	16

Ведомость арматуры на изделие

2Фу дождевой канализации	№ поз	Диаметр и класс ар-ры мм	Длина поз. мм	Количество на 1 пересечен		
				Кол-во шт	Длина м	Масса кг
400	1	12 А-II	1790	20	35,80	31,79
	2	8 А-I	1444	18	25,99	10,27
500	1	12 А-II	1790	18	32,22	28,61
	2	8 А-I	1256	18	22,61	8,93
600	1	12 А II	1790	16	28,64	25,43
	2	8 А-I	1060	18	19,08	7,54
800	1	12 А-II	1790	8	14,32	12,72
	2	8 А-I	550	18	9,90	3,91
1000	1	12 А-II	—	—	—	—
	2	8 А-I	—	—	—	—

Ведомость объемов основных материалов

№ п/п	Наименование	Марка изделия	Материал	ед. изм.	Количество на 1 пересечение				
					400	500	600	800	1000
1	Подготовка	ПМ 1	бет. М-100	м³	0,26	0,23	0,20	0,10	—
2	Днище	ДМ 1	мон. н.-б М-200		0,81	0,73	0,64	0,41	0,16
3	Арматурная сталь	А-I	сталь	кг	10,27	8,93	7,54	3,91	—
4		А-II			31,79	28,61	25,43	12,72	—
5	Лотковое перекрытие	ЛП-2	сб. ж.-б М-300	шт / м³	1/0,214				
6	Защитный слой	—	цем. р-р М-50	м² / м³	4,38/0,01				
7	Заделка стыков			м³	0,01				
8	Оклеечная изоляция	—		м²	5,28				
9	Окрасочная изоляция				5,22				
10	Обойма /см. л. №63/			п.м	3,81				

Ведомость расхода стали на изделие, кг

2Фу дождевой канализации	Изделия арматурные				
	Арматура класса				
	А-I		А-II		
	ГОСТ 5781-82				
	Ø8	Итого	Ø12	Итого	Всего
400	10,27	10,27	31,79	31,79	42,06
500	8,93	8,93	28,61	28,61	37,54
600	7,54	7,54	25,43	25,43	32,97
800	3,91	3,91	12,72	12,72	16,63
1000	—	—	—	—	—

Порядок и требования к производству работ.

1. Выполняются работы по устройству дождевой канализации с последующей засыпкой пазух траншеи песком с тщательным послойным уплотнением до $K_{упл.} = 0,98$.
2. Устраивается мон.н.-б лотковое днище канала теплосети, с предварительным устройством изоляции на дождевой канализации.
3. Производятся работы по устройству канала теплосети.
4. Все строительные, монтажные и изоляционные работы должны выполнятся в соответствии со СНиП П-31-74 и с "Правилами работ по прокладке и переустройству подземных сооружений в г. Москве" под техническим надзором треста "Горгидроремонт".

Примечание: В случае пересечения теплосети с суш. дождевой канализацией, время, порядок и требования к производству работ определяются трестом "Горгидроремонт".

Согласовано:

Главный инженер треста "Горгидроремонт" Ю.А. Артемьев 05.12.85г.

Начальник тех. отдела Теплосети Мосэнерго А.И. Альбертинский 12.85г

Привязан:

ГИП			
РАЗРАБ.			
Инв. №			

Нач. маст	Махаис		
Зам. нач	Семенк		
ГИП	Никитин		
Рук. гр	Шепелев		12.85
Разраб	Кулаков		10.85
Проверил	Шепелев		12.85

СК-3107-85

Конструкции пересечения теплосети с подземными коммуникациями

Дождевая канализация.

Стадия	Лист	Листов
	11	

Пересечение канала ТС НКА-2 с ДК снизу. Схема II.

МОСИНЖПРОЕКТ мастерская №4

А — А

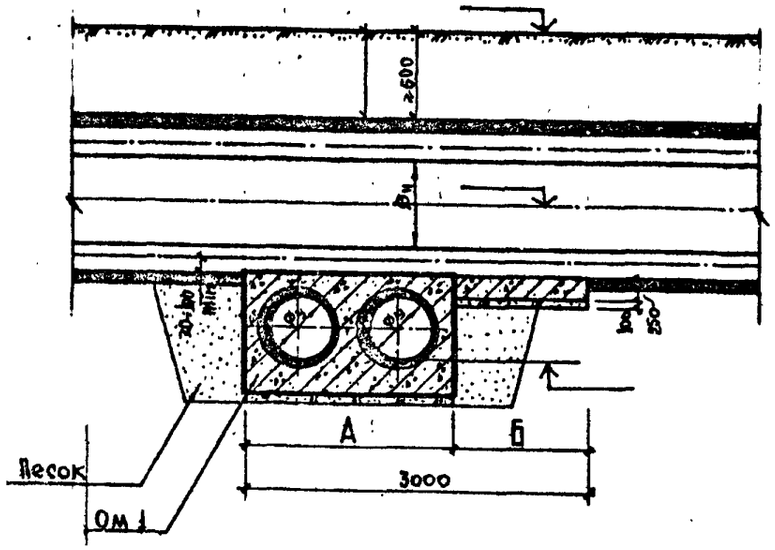

Б — Б

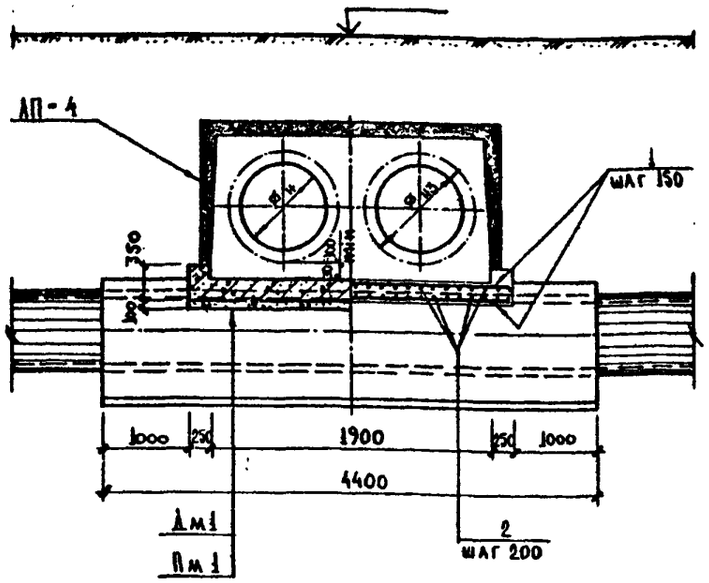

ПЛАН

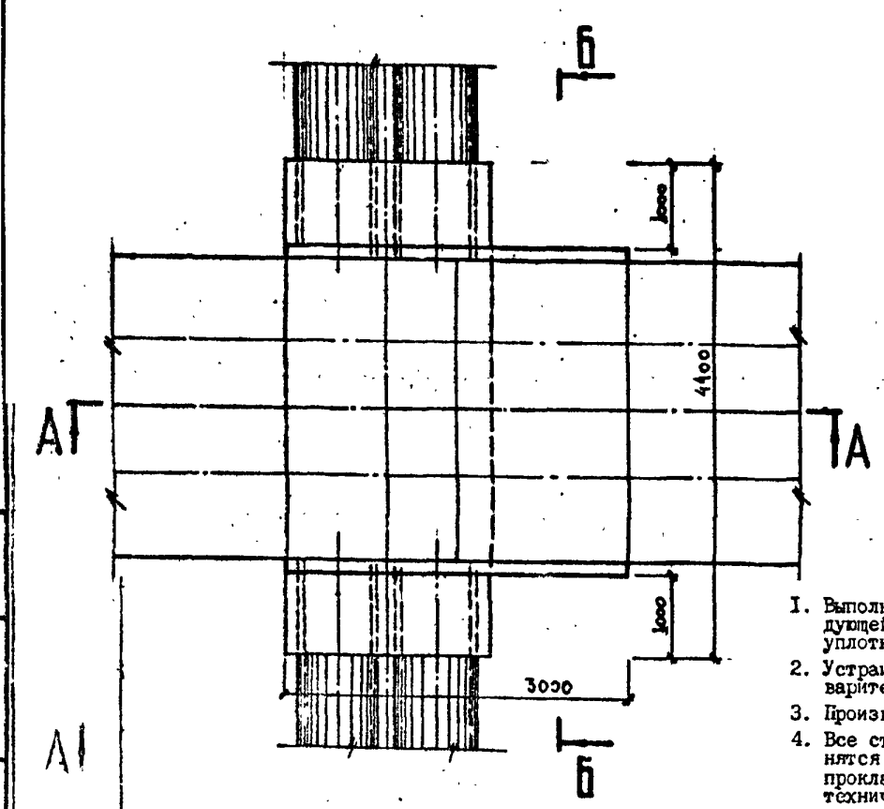

2Фу дождевой канализации	А мм	Б мм
400	1536	1464
500	1724	1276
600	1920	1080
800	2430	570
1000	2984	16

Ведомость арматуры на изделие

2Фу дождевой канализации	№ поз	Диаметр и класс ар-ры мм	Длина поз. мм	Количество на 1 пересечение: Кол-во шт	Длина м	Масса кг
400	1	12А-II	2380	20	47,60	42,27
	2	8А-I	1444	24	34,66	13,69
500	1	12А-II	2380	18	42,84	38,04
	2	8А-I	1256	24	30,14	11,91
600	1	12А-II	2380	16	38,08	33,82
	2	8А-I	1060	24	25,44	10,05
800	1	12А-II	2380	8	19,04	16,91
	2	8А-I	550	24	13,20	5,21
1000	1	12А-II	—	—	—	—
	2	8А-I	—	—	—	—

Ведомость объемов основных материалов

№ п/п	Наименование	Марка изделия	Материал	Ед. изм.	Количество на 1 пересечение: 400	500	600	800	1000
1	Подготовка	Пм 1	бет. М-100	$м^3$	0,35	0,31	0,26	0,14	—
2	Днище	Дм 1	мон. ж.-б М-200	$м^3$	1,03	0,92	0,80	0,49	0,16
3	Арматурная сталь	А-I	сталь	кг	13,69	11,91	10,05	5,21	—
4		А-II			42,27	38,04	33,82	16,91	—
5	Лотковое перекрытие	ЛП-4	сб. ж.-б М 300	шт / $м^3$	1/1,14				
6	Защитный слой	—	цем. р-р М-50	$м^2$ / $м^3$	6,27/0,02				
7	Заделка стыков			$м^3$	0,01				
8	Оклеечная изоляция	—		$м^2$	7,17				
9	Окрасочная изоляция				6,72				
10	Обойма /см. л. № 63/			п.м	4,40				

Ведомость расхода стали на изделие, кг

2Фу дождевой канализации	Изделия арматурные: Арматура класса А-I ГОСТ 5781-82 ф8	Итого	Арматура класса А-II ГОСТ 5781-82 ф12	Итого	Всего
400	13,69	13,69	42,27	42,27	55,36
500	11,91	11,91	38,04	38,04	49,95
600	10,05	10,05	33,82	33,82	43,87
800	5,21	5,21	16,91	16,91	22,12
1000	—	—	—	—	—

Порядок и требования к производству работ.

1. Выполняются работы по устройству дождевой канализации с последующей засыпкой пазух траншеи песком с тщательным послойным уплотнением до $К_{упл.} = 0,98$.
2. Устраивается мон.ж.-б лотковое днище канала теплосети, с предварительным устройством изоляции на дождевой канализации.
3. Производятся работы по устройству канала теплосети.
4. Все строительные, монтажные и изоляционные работы должны выполнятся в соответствии со СНиП II-31-74 и с "Правилами работ по прокладке и переустройству подземных сооружений в г.Москве" под техническим надзором треста "Горгидроремонт".

Примечание: В случае пересечения канала теплосети с суш. дождевой канализацией, время, порядок и требования к производству работ определяются трестом "Горгидроремонт".

Согласовано:

Главный инженер треста "Горгидроремонт" Ю.А. Артемьев 03.12.85г.

Начальник тех. отдела Теплосети Мосэнерго А.И. Альбертинский 12.85

Нач.маст	Махлис		
Зам.нач	Семенцов		
ГИП	Никитин		
Рук.гр	Шепелев		12.85
Разраб	Кулаков		12.85
Проверил	Шепелев		12.85

Привязан:

ГИП			
Разраб.			
Нач. К-			

СК-3107-85

Конструкции пересечения теплосети с подземными коммуникациями

Дождевая канализация.

Стадия	Лист	Листов
	12	

Пересечение канала ТС ИКА-4 с ДК снизу. Схема II.

Мосинжпроект мастерская №4

Инв. № подл. | Подпись и дата | Взам. инв. №

А — А

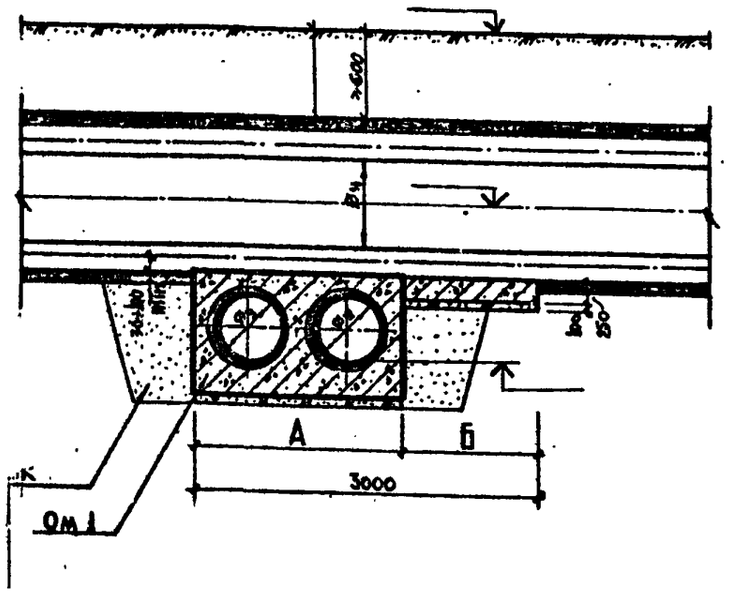

Б — Б

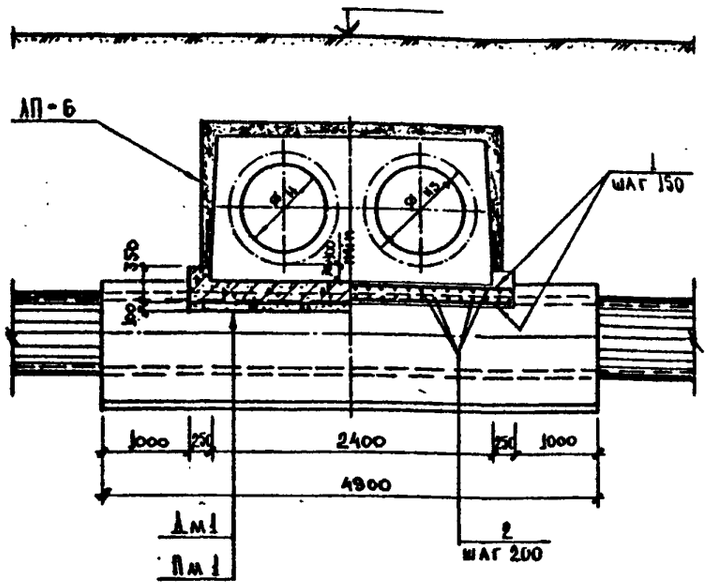

ПЛАН

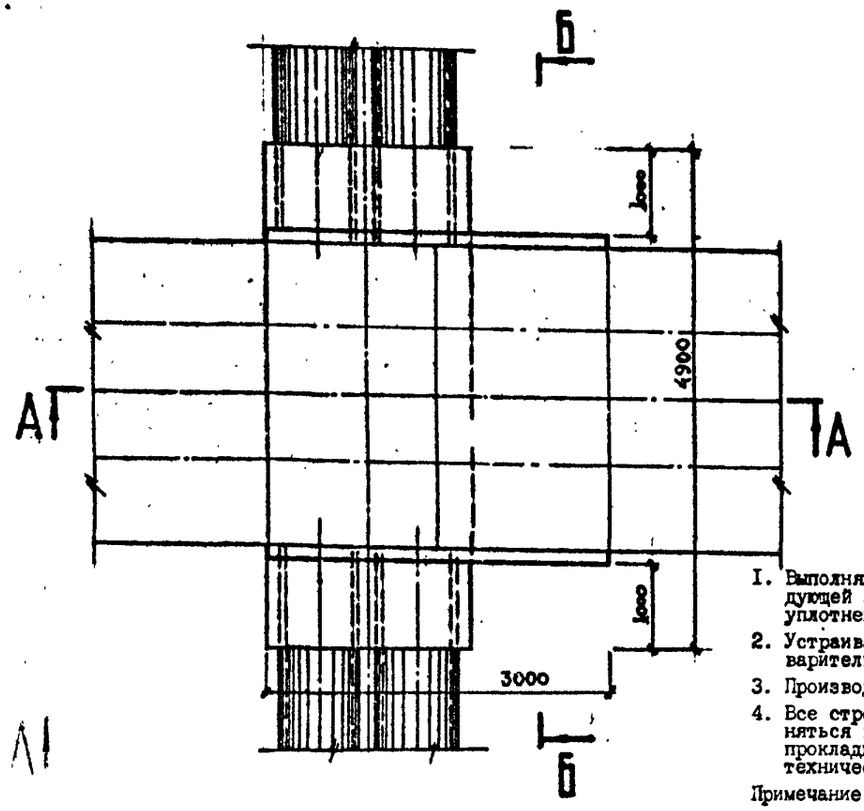

ℓФу дождевой канализации	А мм	Б мм
400	1536	1464
500	1724	1276
600	1920	1080
800	2430	570
1000	2984	16

Ведомость арматуры на изделие

ℓФу дождевой канализации	№ поз	Диаметр и класс ар-ры мм	Длина поз. мм	Количество на 1 пересечен. Кол-во шт	Длина м	Масса кг
400	1	Ø12 А-II	2880	20	57.60	51.15
	2	Ø8 А-I	1444	30	43.32	17.11
500	1	Ø12 А-II	2880	18	51.84	46.03
	2	Ø8 А-I	1256	30	37.68	14.88
600	1	Ø12 А-II	2880	16	46.08	40.92
	2	Ø8 А-I	1060	30	31.80	12.56
800	1	Ø12 А-II	2880	8	23.04	20.46
	2	Ø8 А-I	550	30	16.50	6.52
1000	1	Ø12 А-II	—	—	—	—
	2	Ø8 А-I	—	—	—	—

Ведомость объемов основных материалов

№ п/п	Наименование	Марка изделия	Материал	Ед. изм.	Количество на 1 пересечение 400	500	600	800	1000
1	Подготовка	Пм 1	бет. М-100	м³	0.42	0.37	0.31	0.17	—
2	Днище	Дм 1	мон. ж.-б. М-200	м³	1.21	1.08	0.93	0.56	0.16
3	Арматурная сталь	А-I	сталь	кг	17.11	14.88	12.56	6.52	—
4		А-II			51.15	46.03	40.92	20.46	—
5	Лотковое перекрытие	ЛП-6	сб. ж.-б. М-300	шт / м³	1/1.67				
6	Защитный слой	—	цем. р-р М-50	м² / м³	7.83/0.02				
7	Заделка стыков			м³	0.02				
8	Оклеечная изоляция	—		м²	8.73				
9	Окрасочная изоляция				8.15				
10	Обойма /см. л. №63/			п.м	4.90				

Ведомость расхода стали на изделие, кг

ℓФу дождевой канализации	Изделия арматурные: Арматура класса А-I, ГОСТ 5781-82, Ø8	Итого	Арматура класса А-II, ГОСТ 5781-82, Ø12	Итого	Всего
400	17.11	17.11	51.15	51.15	68.26
500	14.88	14.88	46.03	46.03	60.91
600	12.56	12.56	40.92	40.92	53.48
800	6.52	6.52	20.46	20.46	26.98
1000	—	—	—	—	—

Порядок и требования к производству работ.

1. Выполняются работы по устройству дождевой канализации с последующей засыпкой пазух траншеи песком с тщательным послойным уплотнением до $К_{упл}$ = 0,98 .
2. Устраивается мон. ж-б. лотковое днище канала теплосети с предварительным устройством изоляции на дождевой канализации.
3. Производятся работы по устройству канала теплосети.
4. Все строительные, монтажные и изоляционные работы должны выполняться в соответствии со СНиП II-31-74 и с "Правилами работ по прокладке и переустройству подземных сооружений в г. Москве под техническим надзором треста "Горгидроремонт".

Примечание : В случае пересечения канала теплосети с сущ. дождевой канализацией, время, порядок и требования к производству работ определяются трестом "Горгидроремонт".

Согласовано:

Главный инженер треста "Горгидроремонт" Ю.А. Артемьев 03.12.85 г.

Начальник тех. отдела Теплосети Мосэнерго А.Н. Альбертинский 12.85 г.

Привязан:

ГИП			
Разраб.			
Инв. №			

Нач. маст	Махлис		
Зам. нач	Семенов		—
ГИП	Никитин		
Рук. гр	Шепелев		12.85
Разраб	Кулаков		10.85
Проверил	Шепелев		12.85

СК-3107-85

Конструкции пересечения теплосети с подземными коммуникациями.

Дождевая канализация.

Стадия	Лист	Листов
	13	

Пересечение канала ТС НКЛ-6 с ДК снизу. Схема 8

МОСИНЖПРОЕКТ мастерская №4

Инв. № подл. | Подпись и дата | Взам. инв. №

А — А

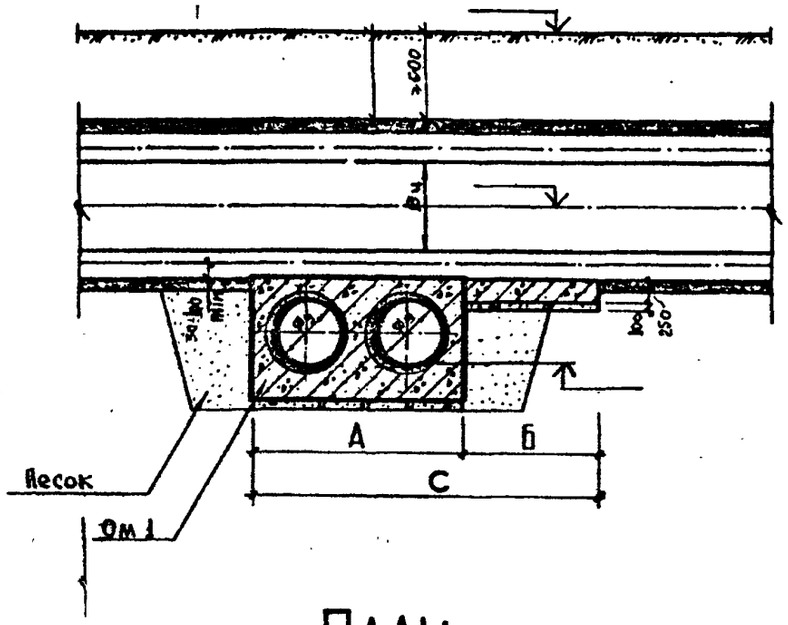

Б — Б

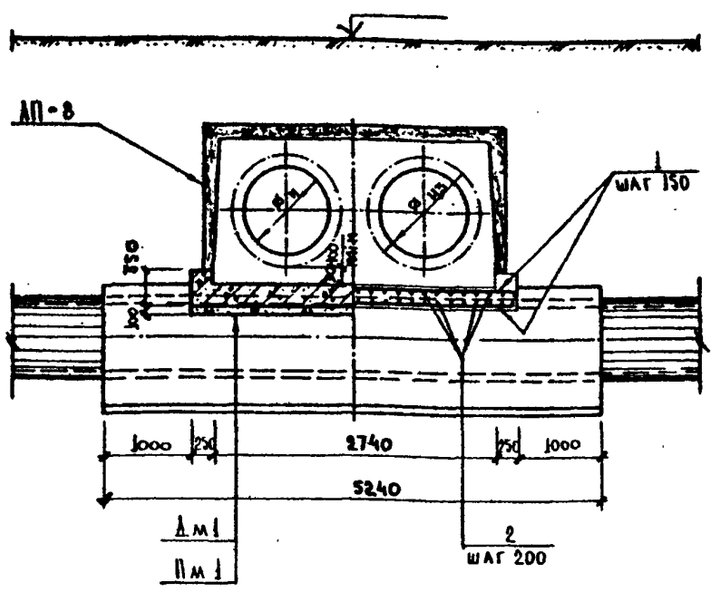

ПЛАН

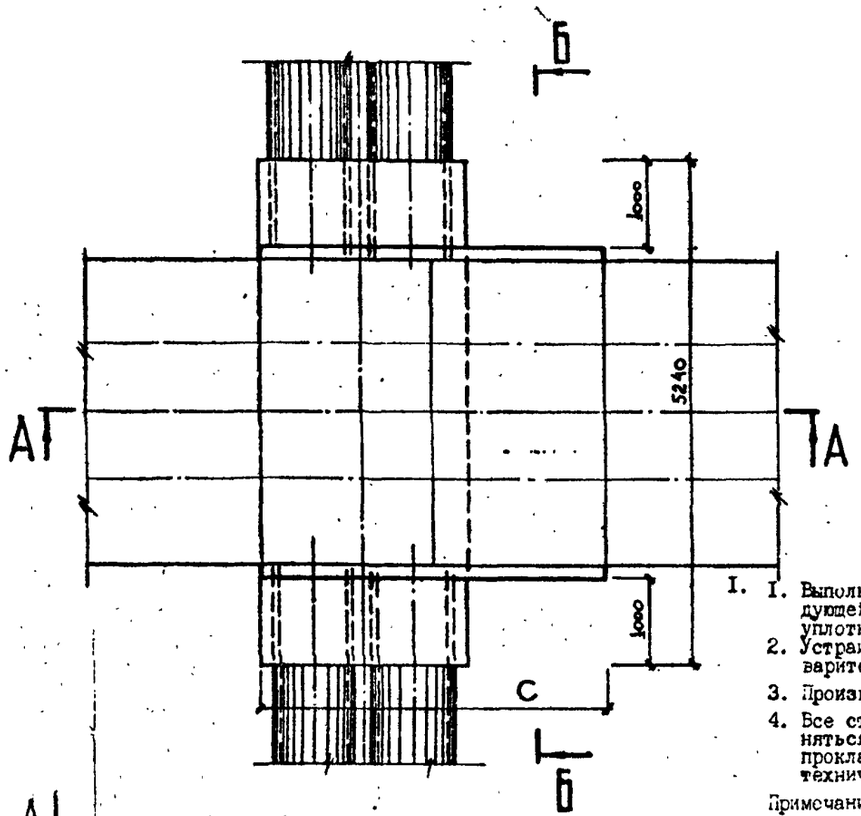

Ø Фу дождевой канализации	А мм	Б мм	С мм
400	1536	864	2400
500	1724	676	
600	1920	480	
800	2430	2370	4800
1000	2984	1816	

Ведомость арматуры на изделие

2Фу дождевой канализации	№ поз	Диаметр и класс ар-ры мм	Длина поз. мм	Количество на 1 пересечение		
				Кол-во шт	Длина м	Масса кг
400	1	12 А-II	3220	12	38,64	34,31
	2	8 А-I	844	34	28,70	11,34
500	1	12 А-II	3220	10	32,20	28,59
	2	8 А-I	656	34	22,30	8,81
600	1	12 А-II	3220	8	25,76	22,87
	2	8 А-I	460	34	15,64	6,18
800	1	12 А-II	3220	32	103,04	91,50
	2	8 А-I	2350	34	79,90	31,56
1000	1	12 А-II	3220	24	77,28	68,62
	2	8 А-I	1796	34	61,06	24,12

Ведомость объемов основных материалов

№ п/п	Наименование	Марка изделия	Материал	ед изм	Количество на 1 пересечение				
					400	500	600	800	1000
1	Подготовка	Пм 1	бст М 100	$м^3$	0,28	0,22	0,16	0,77	0,59
2	Днище	Дм 1	мон т.-б М-200		0,82	0,67	0,51	2,16	1,71
3	Арматурная сталь	А-I	сталь	кг	11,34	8,81	6,18	31,56	24,12
4		А-II			34,31	28,59	22,87	91,50	68,62
5	Лотковое перекрытие	АП-8	сб. т.-б М-300	шт / $м^3$	1/1,70			2/3,40	
6	Защитный слой	—	цем р-р М-50	$м^2$ / $м^3$	7,2/0,02			14,4/0,04	
7	Заделка стыков			$м^3$	0,02			0,05	
8	Оклеечная изоляция	—		$м^2$	7,92			15,84	
9	Окрасочная изоляция				7,87			15,74	
10	Обойма /см. л. № 63 /			п.м	5,24				

Ведомость расхода стали на изделие, кг

2Фу дождевой канализации	Изделия арматурные				
	Арматура класса				Всего
	А-I		А-II		
	ГОСТ 5781-82				
	Ø8	Итого	Ø12	Итого	
400	11,34	11,34	34,31	34,31	45,65
500	8,81	8,81	28,59	28,59	37,40
600	6,18	6,18	22,87	22,87	29,05
800	31,56	31,56	91,50	91,50	123,06
1000	24,12	24,12	68,62	68,62	92,74

Порядок и требования к производству работ.

1. Выполняются работы по устройству дождевой канализации с последующей засыпкой пазух траншеи песком с тщательным послойным уплотнением до $К_{упл.} = 0,98$.
2. Устраивается монолитный б. лотковое днище канала теплосети, с предварительным устройством изоляции на дождевой канализации.
3. Производятся работы по устройству канала теплосети.
4. Все строительные, монтажные и изоляционные работы должны выполняться в соответствии со СНиП II-31-74 и с "Правилами работ по прокладке и переустройству подземных сооружений в г. Москве" под техническим надзором треста "Горгидроремонт".

Примечание: В случае пересечения канала теплосети с сущ. дождевой канализацией, время, порядок и требования к производству работ определяются трестом "Горгидроремонт".

Согласовано:
Главный инженер треста "Горгидроремонт" Ю.К. Артемьев 05.12.85 г.
Начальник тех. отдела Теплосети Мосэнерго А.И. Альбертинский 12.85 г.

Привязан:			
ГИП			
РАЗРАБ.			
Инв. №:			

Нач. маст	Махачс		
Зам. нач	Семенков		
ГИП	Никитин		
Рук. гр	Шепелев		12.85
Разраб	Кулаков		10.85
Проверил	Шепелев		12.85

СК-3107-85

Конструкции пересечения теплосети с подземными коммуникациями.

Дождевая канализация.

Стадия	Лист	Листов
	14	

Пересечение канала ТС МКА-8 с ДК снизу. Схема II.

МОСИНЖПРОЕКТ мастерская №4

Инв. № подл. | Подпись и дата | Взам. инв. №

А — А

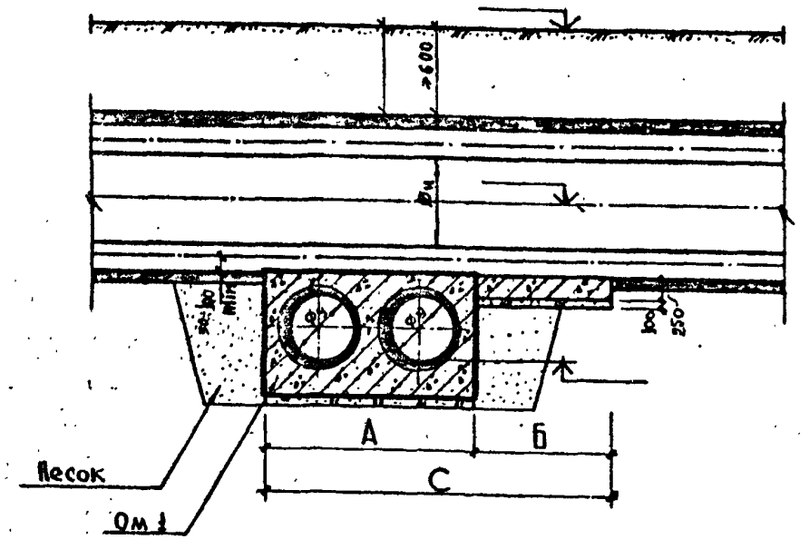

Б — Б

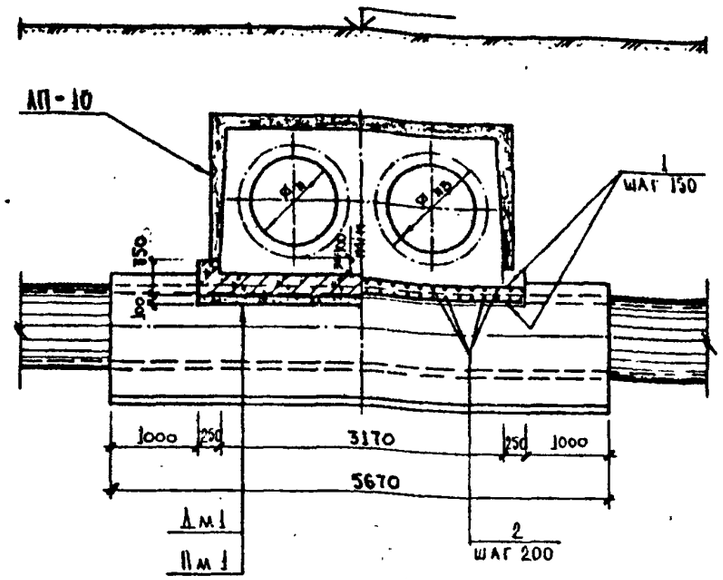

2Фу дождевой канализации	А мм	Б мм	С мм
400	1536	464	2000
500	1724	276	
600	1920	80	
800	2430	1570	4000
1000	2984	1016	

Ведомость арматуры на изделие

2Фу дождевой канализации	№ поз	Диаметр и класс ар-ры мм	Длина поз. мм	Количество на 1 пересечен: Кол-во шт	Длина м	Масса кг
400	1	12А-II	3650	6	21.90	19.45
	2	8А-I	444	38	16.87	6.66
500	1	12А-II	3650	4	14.60	12.96
	2	8А-I	256	38	9.73	3.84
600	1	12А-II	—	—	—	—
	2	8А-I	—	—	—	—
800	1	12А-II	3650	22	80.30	71.31
	2	8А-I	1550	38	58.91	23.27
1000	1	12А-II	3650	14	51.10	45.38
	2	8А-I	996	38	37.85	14.95

План

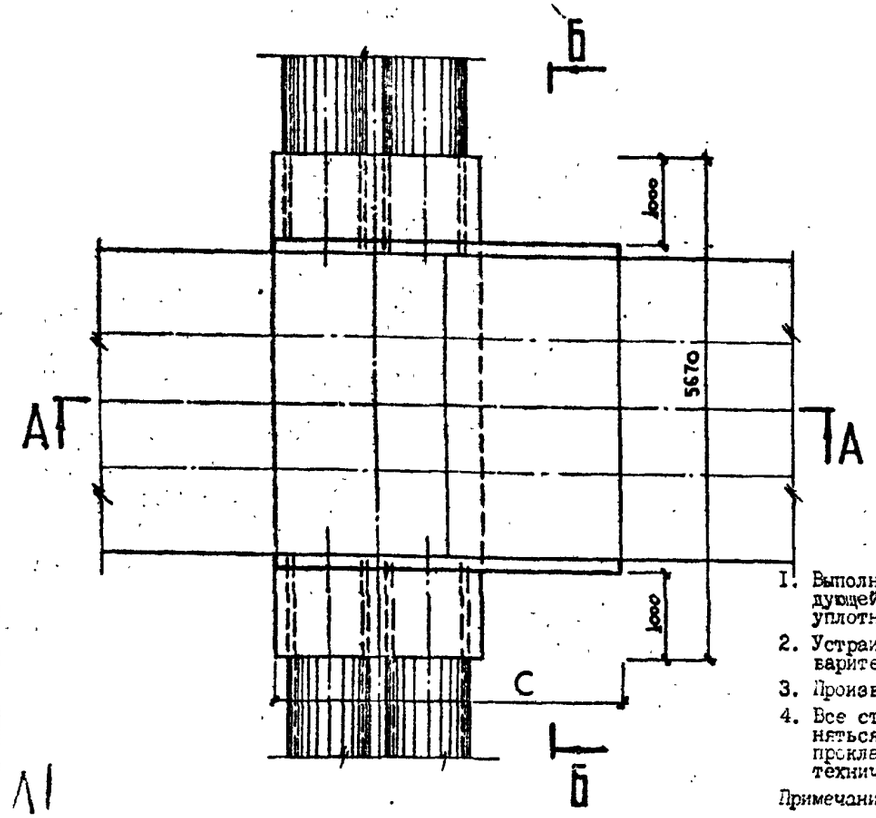

Ведомость об'емов основных материалов

№ п/п	Наименование	Марка изделия	Материал	ед. изм	Количество на 1 пересечение: 400	500	600	800	1000
1	Подготовка	Пм 1	бет М-100	м³	0.17	0.10	0,03	0,58	0,37
2	Днище	Дм 1	мон ж.-б М-200		0,53	0,35	0,17	1,64	1.13
3	Арматурная сталь	А-I	сталь	кг	6,66	3,84	—	23,27	14,95
4		А-II			19,45	12,96	—	71,31	45,38
5	Лотковое перекрытие	АП-10	сб. ж.-б М-300	шт/м³	1/1,86			2/3,72	
6	Защитный слой	—	цем р-р М-50	м²/м³	6,9/0,02			13,8/0,04	
7	Заделка стыков			м³	0,03			0,05	
8	Оклеечная изоляция	—		м²	7,50			15,00	
9	Окрасочная изоляция				7,52			15,04	
10	Обойма /см. л № 63/			п.м	5,67				

Ведомость расхода стали на изделие, кг

2Фу дождевой канализации	Изделия арматурные: Арматура класса А-I, ГОСТ 5781-82 Ф8	Итого	А-II, ГОСТ 5781-82 Ф12	Итого	Всего
400	6,66	6,66	19,45	19,45	26,11
500	3,84	3,84	12,96	12,96	16,80
600	—	—	—	—	—
800	23,27	23,27	71,31	71,31	94,58
1000	14,95	14,95	45,38	45,38	60,33

Порядок и требования к производству работ.

1. Выполняются работы по устройству дождевой канализации с последующей засыпкой пазух траншеи песком с тщательным послойным уплотнением до $K_{упл.} = 0,98$.
2. Устраивается мон. ж-б. лотковое днище канала теплосети, с предварительным устройством изоляции на дождевой канализации.
3. Производятся работы по устройству канала теплосети.
4. Все строительные, монтажные и изоляционные работы должны выполняться в соответствии со СНиП II-31-74 и с "Правилами работ по прокладке и переустройству подземных сооружений в г.Москве" под техническим надзором треста "Горгидроремонт".

Примечание: В случае пересечения канала теплосети с сущ. дождевой канализацией, время, порядок и требования к производству работ определяются трестом "Горгидроремонт".

Согласовано:

Главный инженер треста "Горгидроремонт" Ю.А. Артемьев 03.12.85 г.

Начальник тех. отдела Теплосети Мосэнерго А.Д. Альбертинский 12.85 г.

Нач. маст	Махлис		
Зам. нач	Семенцов		—
ГИП	Никитин		
Рук. гр	Шепелев		12.85
Разраб	Кулаков		10.85
Проверил	Шепелев		12.85

Привязан:

ГИП			
Разраб.			
Инв. №			

СК-3107-85

Конструкции пересечения теплосети с подземными коммуникациями.

Дождевая канализация.

Стадия	Лист	Листов
	15	

Пересечение канала ТС МКА-10 с ДК снизу. Схема II.

МОСИНЖПРОЕКТ мастерская № 4

Инв. № подл. | Подпись и дата | Взам. инв. №

А — А

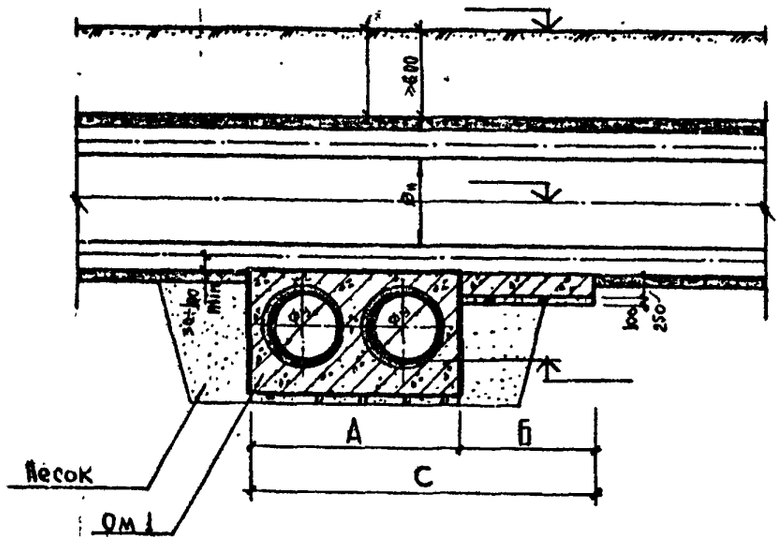

Б — Б

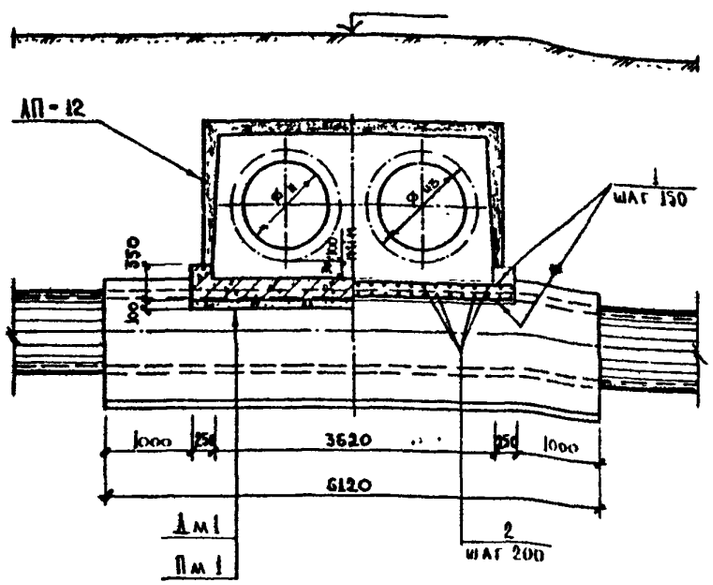

ПЛАН

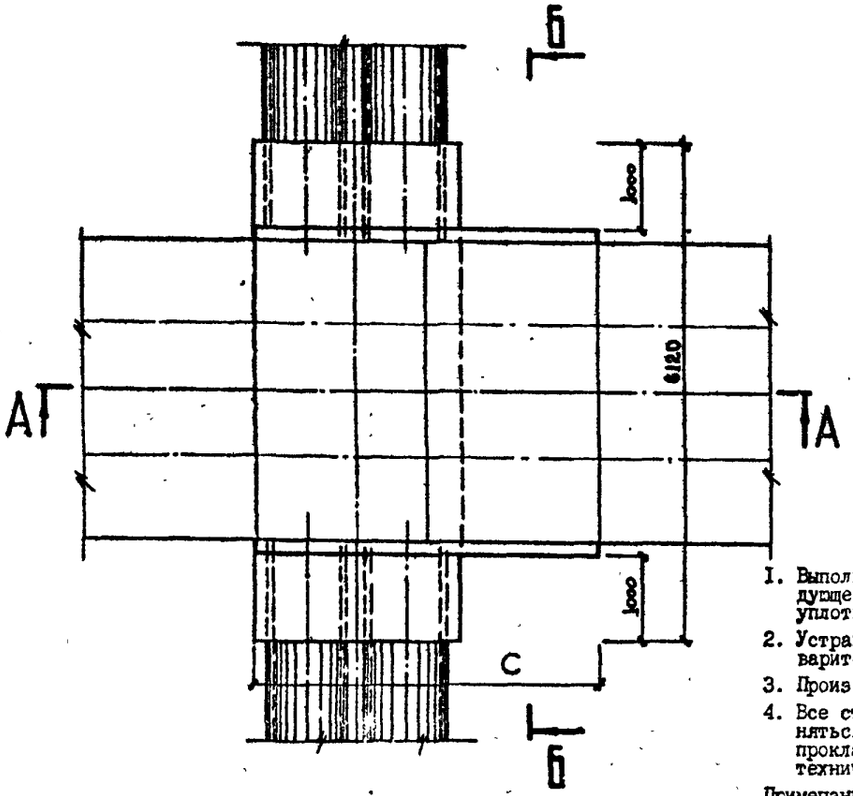

2Фу дождевой канализации	А мм	Б мм	С мм
400	1536	64	1600
500	1724	1476	3200
600	1920	1280	
800	2430	770	
1000	2984	216	

Ведомость арматуры на изделие

2Фу дождевой канализации	№ поз.	Диаметр и класс ар-ры мм	Длина поз. мм	Количество на 1 пересечен		
				Кол-во шт	Длина м	Масса кг
400	1	12 А-II	—	—	—	—
	2	8 А I	—	—	—	—
500	1	12 А II	4100	20	82,00	72,81
	2	8 А I	1458	42	61,15	24,15
600	1	12 А II	4100	18	73,80	65,53
	2	8 А-I	1260	42	52,92	20,90
800	1	12 А-II	4100	12	49,20	43,69
	2	8 А-I	750	42	31,50	12,44
1000	1	12 А II	4100	4	16,40	14,56
	2	8 А-I	196	42	8,23	3,25

Ведомость об'емов основных материалов

№ п/п	Наименование	Марка изделия	Материал	Ед изм	Количество на 1 пересечение				
					400	500	600	800	1000
1	Подготовка	Пм 1	бет М-100	$м^3$	0,03	0,61	0,53	0,32	0,09
2	Днище	Дм 1	мон. м-б М-200	$м^3$	0,15	1,68	1,48	0,95	0,38
3	Арматурная сталь	А-I	сталь	кг	—	24,15	20,90	12,44	3,25
4		А-II		кг	—	72,81	65,53	43,69	14,56
5	Лотковое перекрытие	ЛП-12	сб. м.-б М-300	шт / $м^3$	1/1,9	2/3,8			
6	Защитный слой	—	цем р-р М-50	$м^2$ / $м^3$	6,24/0,02	12,48/0,04			
7	Заделка стыков			$м^3$	0,03	0,06			
8	Оклеечная изоляция	—		$м^2$	6,72	13,44			
9	Окрасочная изоляция			$м^2$	6,85	17,70			
10	Обойма (см. л. № 63)			п.м		6,12			

Ведомость расхода стали на изделие, кг

2Фу дождевой канализации	Изделия арматурные				
	Арматура класса				
	А-I		А-II		
	ГОСТ 5781-82				
	Ф8	Итого	Ф12	Итого	Всего
400	—	—	—	—	—
500	24,15	24,15	72,81	72,81	96,96
600	20,90	20,90	65,53	65,53	86,43
800	12,44	12,44	43,69	43,69	56,13
1000	3,25	3,25	14,56	14,56	17,81

ПОРЯДОК И ТРЕБОВАНИЯ К ПРОИЗВОДСТВУ РАБОТ.

1. Выполняются работы по устройству дождевой канализации с последующей засыпкой пазух траншей песком с тщательным послойным уплотнением до $К_{упл.} = 0,98$.
2. Устраивается мон. ж-б. лотковое днище канала теплосети, с предварительным устройством изоляции на дождевой канализации.
3. Производятся работы по устройству канала теплосети.
4. Все строительные, монтажные и изоляционные работы должны выполняться в соответствии со СНиП II-31-74 и с "Правилами работ по прокладке и переустройству подземных сооружений в г.Москве" под техническим надзором треста "Горгидроремонт"

Примечание : В случае пересечения канала теплосети с сущ. дождевой канализацией, время, порядок и требования к производству работ определяются трестом "Горгидроремонт".

Согласовано:

Главный инженер треста: "Горгидроремонт" Ю.А. Артемьев 03.12.85 г.

Начальник тех. отдела Теплосети Мосэнерго А.И. Альбертинский 12.85 г.

Привязан.

ГИП			
РАЗРАБ			
Инв. №			

Нач.маст	Маханс		
Зам.нач	Семенцов		
ГИП	Никитин		
Рук.гр	Шелелев		12.85
РАЗРАБ	Кулаков		12.85
Проверил	Шелелев		12.85

СК-3107-85

Конструкции пересечения теплосети с подземными коммуникациями.

Дождевая канализация

Стадия	Лист	Листов
	16	

Пересечение канала ТС МКА-12 с ДК снизу. Схема II.

МОСГИПРОЕКТ мастерская №4

Инв. № подл. | Подпись и дата | Взам. инв. №

Л1

А — А

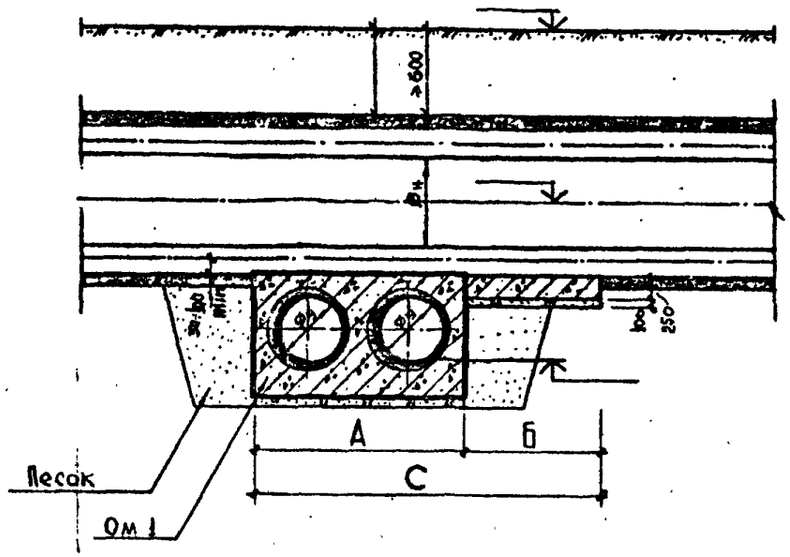

Б — Б

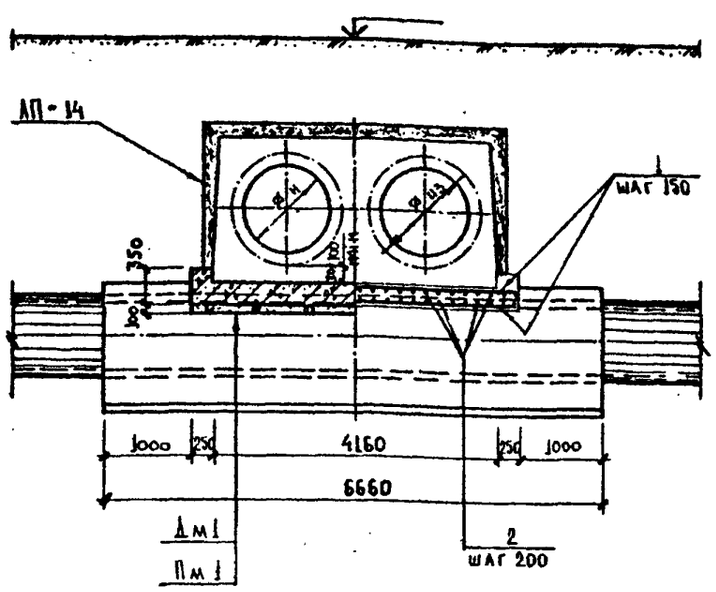

ПЛАН

2Фу дождевой канализации	А мм	Б мм	С мм
400	1536	864	2400
500	1724	676	
600	1920	480	
800	2430	1170	3600
1000	2984	616	

Ведомость арматуры на изделие

2Фу дождевой канализации	№ поз	Диаметр и класс ар-ры мм	Длина поз. мм	Количество на 1 пересечен. Кол-во шт	Длина м	Масса кг
400	1	18А-II	4640	12	55,68	111,36
	2	8А-I	844	48	40,51	16,00
500	1	18А II	4640	10	46,40	92,80
	2	8А-I	656	48	31,49	12,44
600	1	18А II	4640	8	37,12	74,24
	2	8А-I	460	48	22,08	8,72
800	1	18А-II	4640	16	74,24	148,48
	2	8А-I	1150	48	55,20	21,80
1000	1	18А-II	4640	8	37,12	74,24
	2	8А-I	596	48	28,61	11,30

Ведомость объемов основных материалов

№ п/п	Наименование	Марка изделия	Материал	ед изм	Количество на 1 пересечение 400	500	600	800	1000
1	Подготовка	Пм 1	бет М-100	$м^3$	0,40	0,32	0,22	0,55	0,29
2	Днище	Дм 1	мон т.-б М-200	$м^3$	1,13	0,91	0,68	1,54	0,90
3	Арматурная сталь	А-I	сталь	кг	16,00	12,44	8,72	21,80	11,30
4		А-II		кг	111,36	92,80	74,24	148,48	74,24
5	Лотковое перекрытие	АП-14	сб. ж.-б М-300	шт / $м^3$	2 / 3,92			3 / 5,88	
6	Защитный слой		цем р-р М-50	$м^2$ / $м^3$	10,8 / 0,03			14,85 / 0,05	
7	Заделка стыков			$м^3$	0,06			0,09	
8	Оклеечная изоляция			$м^2$	11,52			15,84	
9	Окрасочная изоляция			$м^2$	12,05			16,57	
10	Обойма /см. л № 83 /			п.м	6,66				

Ведомость расхода стали на изделие, кг

2Фу дождевой канализации	Изделия арматурные: Арматура класса А-I ГОСТ 5781-82 ф8	Итого	А-II ф12	Итого	Всего
400	16,00	16,00	111,36	111,36	127,36
500	12,44	12,44	92,80	92,80	105,24
600	8,72	8,72	74,24	74,24	82,96
800	21,80	21,80	148,48	148,48	170,28
1000	11,30	11,30	74,24	74,24	85,54

Порядок и требования к производству работ.

1. Выполняются работы по устройству дождевой канализации с последующей засыпкой пазух траншей песком с тщательным послойным уплотнением до $К_{упл.} = 0,98$.
2. Устраивается мон. ж-б. лотковое днище канала теплосети, с предварительным устройством изоляции на дождевой канализации.
3. Производятся работы по устройству канала теплосети.
4. Все строительные, монтажные и изоляционные работы должны выполняться в соответствии со СНиП II-31-74 и с "Правилами работ по прокладке и переустройству подземных сооружений в г.Москве" под техническим надзором треста "Горгидроремонт".

Примечание: В случае пересечения канала теплосети с сущ. дождевой канализацией, время, порядок и требования к производству работ определяются трестом "Горгидроремонт".

Согласовано:

Главный инженер треста "Горгидроремонт" Ю.А. Артемьев 03.12.85 г.

Начальник тех. отдел Теплосети Мосэнерго А.И. Альбертинский 12.85

Привязан:

ГИП				
РАЗРАБ.				
Инв. №				

НАЧ.МАСТ	МАХАЛИС		
ЗАМ.НАЧ	СЕМЕНЮК		
ГИП	НИКИТИН		
Рук. гр	ВЕЛОСЕВ		12.85
РАЗРАБ	КИЛАЛОВ		10.85
Проверил	ВЕЛОСЕВ		12.85

СК-3107-85

Конструкции пересечения теплосети с подземными коммуникациями.

Дождевая канализация

Стадия	Лист	Листов
	17	

Пересечение канала ТС МКА-14 с ДК снизу. Схема II.

МОСИНЖПРОЕКТ мастерская №4

Инв. № подл. | Подпись и дата | Взам. инв. №

А – А

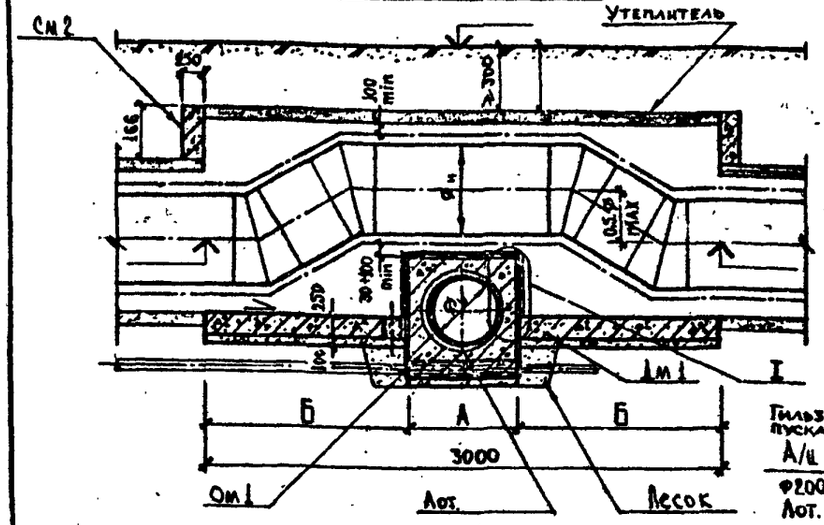

Б – Б

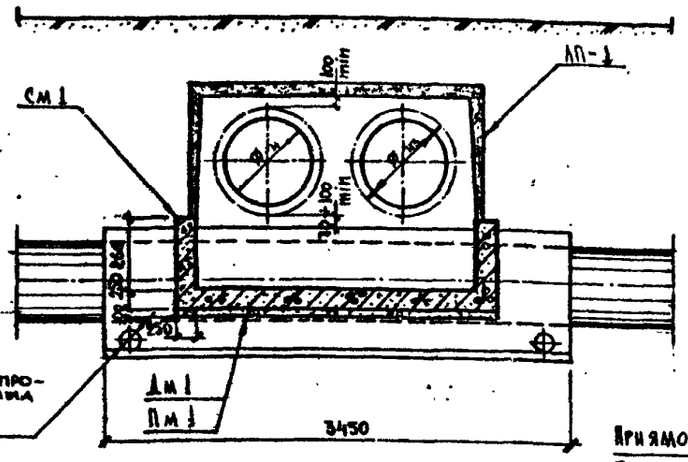

В – В

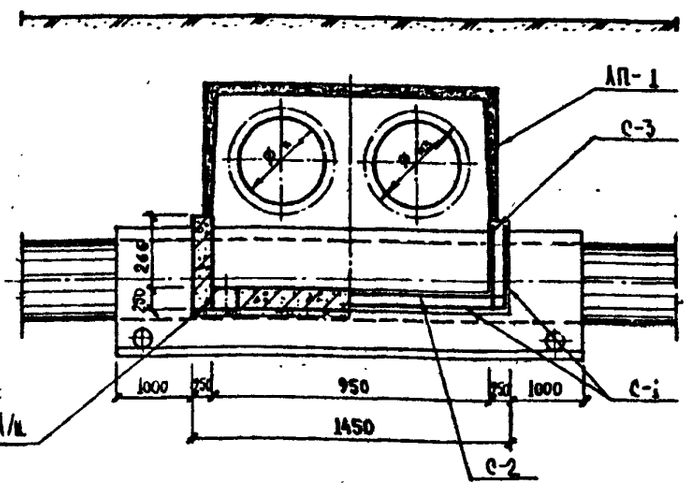

ПЛАН

Конструкция пересечения приямка в проектах только при наличии воздушников и спускников на участке узла пересечения.

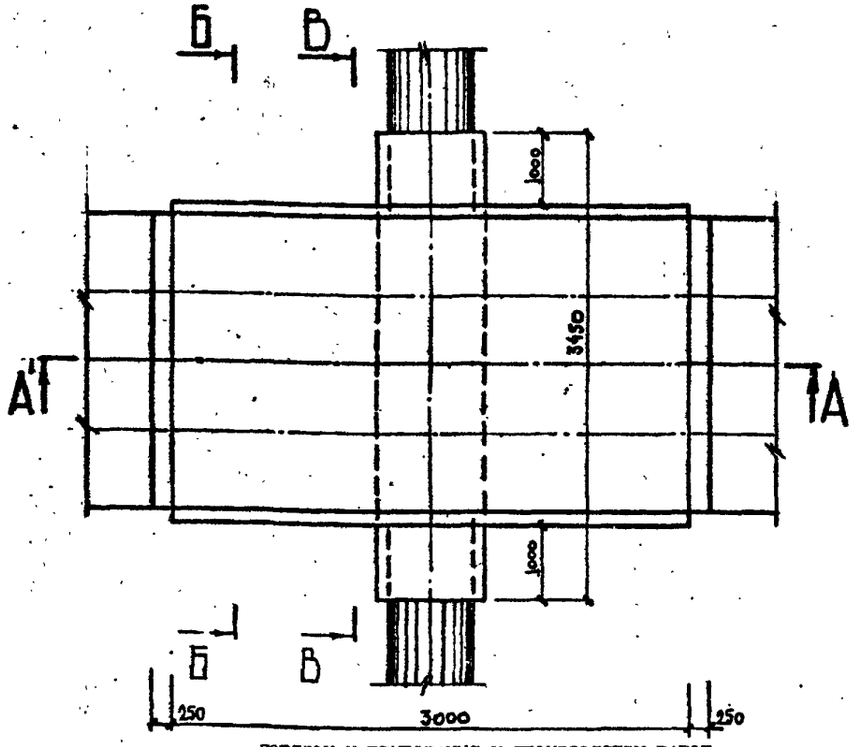

Ду дождевой канализации	А мм	Б мм
400	826	1087
500	920	1040
600	1020	990
800	1260	870
1000	1500	750
1200	1720	640

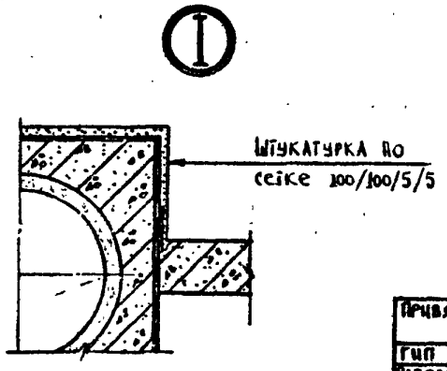

Ведомость об'емов основных материалов

№ п/п	Наименование	Марка изделия	Материал	Ед. изм.	Количество на 1 пересечение Ду 400	500	600	800	1000	1200
1	Днище	Дм 1	Мон. м.-б. Бет. М-200	м³	0,79	0,75	0,72	0,63	0,54	0,46
2	Стены	См 1			0,29	0,28	0,26	0,23	0,20	0,17
3		См 2			0,09					
4	Арматурная сталь	А-I	Сталь	кг	10,04	9,66	9,20	8,06	6,92	5,88
5		А-II			93,40	85,68	82,50	72,50	60,72	57,62
6	Подготовка	Пм 1	Бет. М-100	м³	0,31	0,31	0,29	0,25	0,22	0,19
7	Лотковое перекрытие	ЛП-1	Сб. эл.-в М-300	шт / м³	1 / 1,09					
8	Защитный слой	—	Цем. р-р М-50	м² / м³	3,74 / 0,02					
9	Заделка стыков			м³	0,01					
10	Оклеечная изоляция			м²	4,14					
11	Окрасочная изоляция				5,84	5,80	5,72	5,60	5,48	5,36
12	Обойма /см. л. № 63 /	Ом 1			3,45					
13	Труба	ф200	А/ц	п.м.	1,65	1,84	2,04	2,52	3,00	3,44
14		ф300			0,25					
15	Утеплитель 8 400		Керамзитобетон	м²	4,35					

Главный инженер треста "Горгидроремонт" Ю.А.Артемьев 05.12.89г.

Согласовано: Начальник тех. отдела Теплосети Мосэнерго Е.Н.Альбертинский 12.89г.

ПОРЯДОК И ТРЕБОВАНИЯ К ПРОИЗВОДСТВУ РАБОТ.

1. Выполняются работы по устройству дождевой канализации с последующей засыпкой узух траншей песком с тщательным послойным уплотнением до $K_{упл.} = 0,98$.
2. Устраивается мон.ж.-б лотковое днище канала теплосети, с предварительным устройством изоляции на дождевой канализации.
3. Производятся работы по устройству канала теплосети.
4. Все строительные, монтажные и изоляционные работы должны выполнятся в соответствии со СНиП П-31-74 и с "Правилами работ по прокладке и переустройству подземных сооружений в г.Москве под техническим надзором треста "Горгидроремонт".

Примечание: В случае пересечения канала Т.С. с с.к. Д.К. [illegible] определяется трестом "Горгидроремонт".

Привязан по:				
ГИП				
Разраб				
Инв. №				

Нач.маст	Махлис		
Зам.нач	Семенков		
ГИП	Никитин		
Рук. гр.	Шепелев		12.85
Разраб	Кулаков		10.85
Проверил	Шепелев		12.85

СК-3107-85

Конструкции пересечения теплосети с подземными коммуникациями.

Дождевая канализация.

Стадия	Лист	Листов
	18	

Пересечение канала ТС НКА-1 с ДК сбоку. Схема II. План, разрезы.

МОСИНЖПРОЕКТ Мастерская № 4

Инв. № подл. | Подпись и дата | Взам. инв. №

С-1

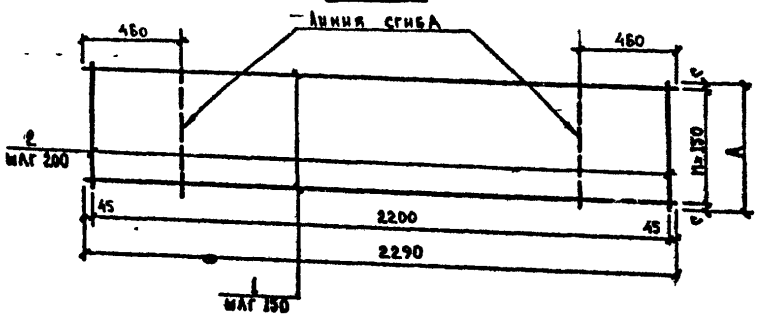

С-2

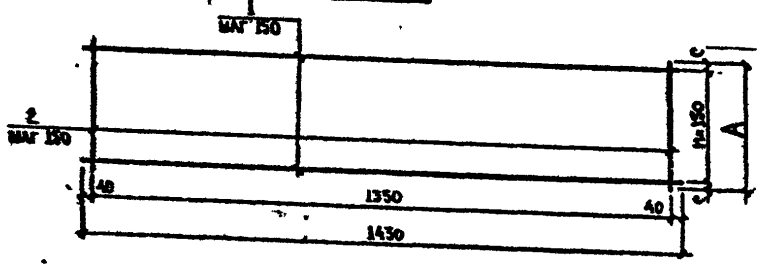

С-3

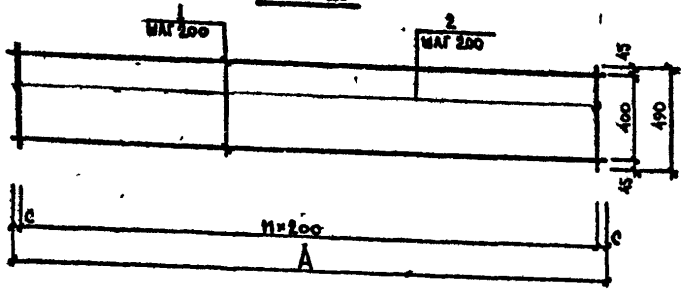

Ведомость арматуры на изделие

Марка изделия	№ поз	Диаметр и класс арматуры мм	Длина поз мм	Всего на одно изделие: Кол-во шт	Длина м	Масса кг
С-1-4	1	12 А-II	2290	8	18,32	16,27
	2	8 А-I	1060	12	12,72	5,02
С-1-5	1	12 А-II	2290	7	16,03	14,23
	2	8 А-I	1020	12	12,24	4,83
С-1-6	1	12 А II	2290	7	16,03	14,23
	2	8 А I	970	12	11,64	4,60
С-1-8	1	12 А II	2290	6	13,74	12,20
	2	8 А-I	850	12	10,20	4,03
С-1-10	1	12 А II	2290	5	11,45	10,17
	2	8 А I	730	12	8,76	3,46
С-1-12	1	12 А-II	2290	5	11,45	10,17
	2	8 А-I	620	12	7,44	2,94
С-2-4	1	12 А-II	1430	8	11,44	10,16
	2		1060	10	10,60	9,41
С-2-5	1	12 А-II	1430	7	10 01	8,89
	2		1020	10	10,20	9,06
С-2-6	1	12 А-II	1430	7	10,01	8,89
	2		970	10	9,70	8 61
С-2-8	1	12 А-II	1430	6	8,58	7,62
	2		850	10	8,50	7,55
С-2-10	1	12 А-II	1430	5	7,15	6,35
	2		730	10	7,30	6,48
С-2-12	1	12 А-II	1430	5	7,15	6,35
	2		620	10	6,20	5,51
С-3-4	1	12 А-II	1060	3	3,18	2,82
	2		490	6	2,94	2,61
С-3-5	1	12 А-II	1020	3	3,06	2,72
	2		490	6	2,94	2,61
С-3-6	1	12 А-II	970	3	2,91	2 58
	2		490	5	2,45	2 18
С-3-8	1	12 А-II	850	3	2,55	2,26
	2		490	5	2 45	2,18
С-3-10	1	12 А-II	730	3	2 19	1,94
	2		490	4	1,96	1,74
С-3-12	1	12 А-II	620	3	1 86	1,65
	2		490	4	1,96	1,74

Ведомость расхода стали на изделие, кг

Марка изделия	Изделия арматурные: Арматура класса А-I ГОСТ 5781-82 ф8	Итого	Арматура класса А-II ГОСТ 5781-82 ф12	Итого	Всего
С-1-4	5,02	5,02	16,27	16,27	21,29
С-1-5	4 83	4 83	14,23	14,23	19,06
С-1-6	4,60	4,60	14,23	14,23	18,83
С-1-8	4,03	4,03	12 20	12,20	16,23
С-1-10	3,46	3,46	10,17	10,17	13,63
С-1-12	2,94	2,94	10,17	10,17	13,11
С-2-4			19,57	19,57	19,57
С-2-5			17,95	17,95	17,95
С-2-6			17,50	17,50	17 50
С-2-8			15,17	15,17	15,17
С-2-10			12,83	12,83	12,83
С-2-12			11 86	11,86	11,86
С-3-4			5,43	5,43	5,43
С-3-5			5,33	5,33	5,33
С-3-6			4,76	4,76	4,76
С-3-8			4 44	4,44	4,44
С-3-10			3,68	3,68	3,68
С-3-12			3,39	3,39	3,39

Размеры арматурной сетки

Ду дюдевой канализации	Марка изделия	Размеры, мм А	С	Число магов п
400	С-1-4	1060	5	7
	С-2-4		30	5
	С-3-4			
500	С-1-5	1020	60	6
	С-2-5		10	5
	С-3-5			
600	С-1-6	970	35	6
	С-2-6		85	4
	С-3-6			
800	С-1-8	850	50	5
	С-2-8		25	4
	С-3-8			
1000	С-1-10	730	65	4
	С-2-10			3
	С-3-10			
1200	С-1-12	620	10	4
	С-2-12			3
	С-3-12			

Привязан по:

ГИП			
Разраб			
Инв №			

Нач маст	Маханс		
Зам нач	Семенов		
ГИП	Никитин		
Рук гр	Исаев		12.85
Разраб	Кудаков		10.85
Проверил	Исаев		12.85

СК-3107-85

Конструкции пересечения теплосети с подземными коммуникациями

Донная канализация

Пересечение канала ТС НКА-1 с ДК снизу Схема III Арматурные изделия

Стадия	Лист	Листов
	19	

МОСИНЖПРОЕКТ Мастерская №4

А – А

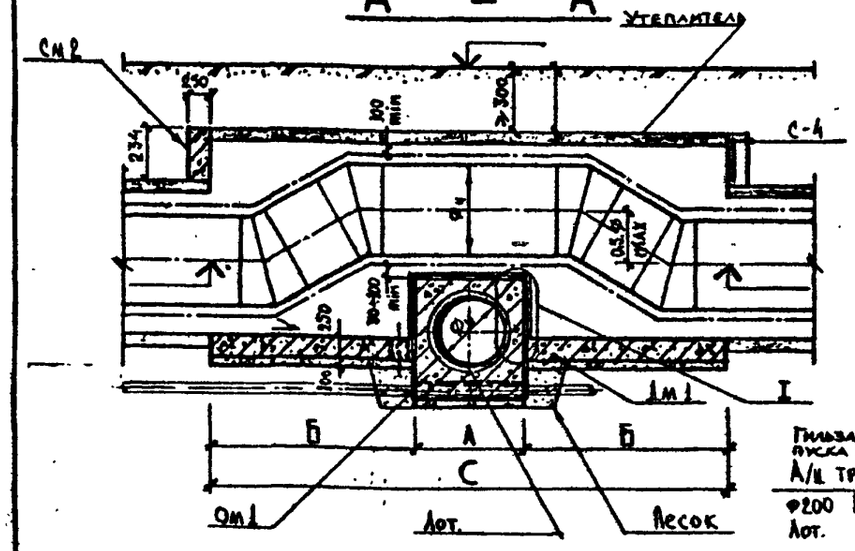

Б – Б

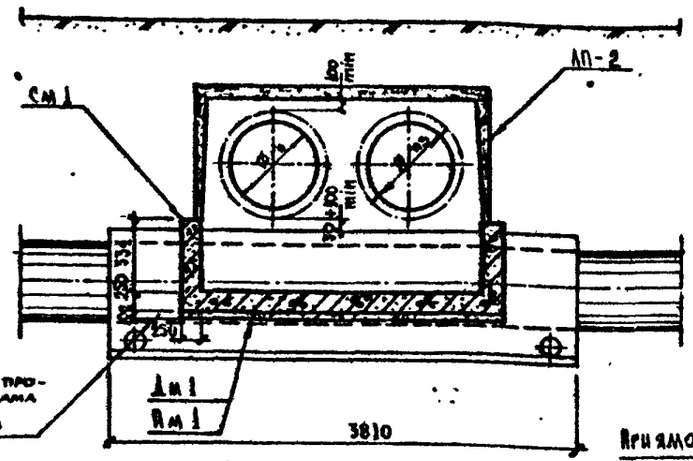

В – В

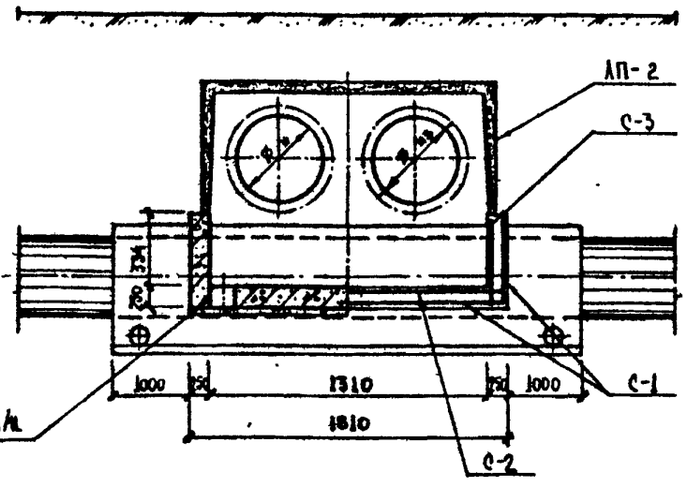

Конструкция пересечения применима в проектах только при наличии воздушников и спускников на участке узла пересечения.

План

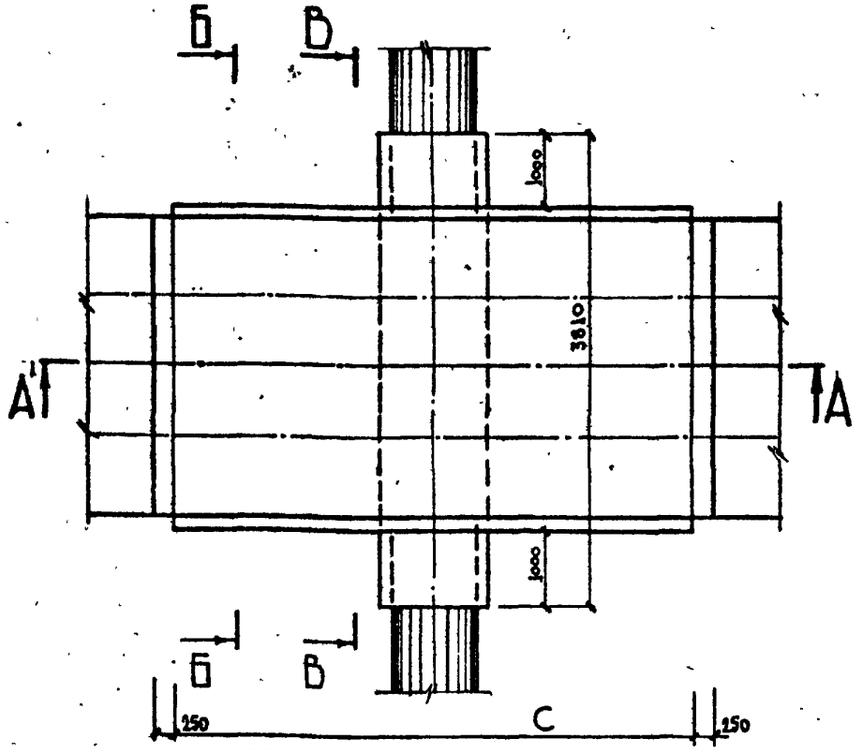

ϕ_y дождевой канализации	А мм	Б мм	С мм
400	826	1067	3000
500	920	1040	
600	1020	990	
800	1260	870	
1000	1500	750	
1200	1720	2140	6000

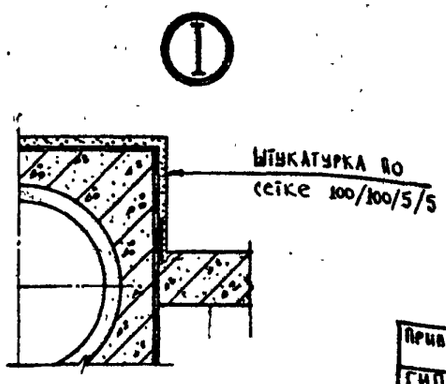

Ведомость об'емов основных материалов

№ п/п	Наименование	Марка изделия	Материал	Ед. изм.	Количество на 1 пересечение ϕ_y 400	500	600	800	1000	1200
1	Днище	Дм 1	мон.-ж.-б бет. М-200	м³	0,98	0,94	0,90	0,79	0,68	1,94
2	Стены	См 1			0,36	0,35	0,33	0,29	0,25	0,71
3		См 2			0,17					
4	Арматурная сталь	А-I	сталь	кг	13,04	12,60	12,04	10,72	9,40	24,76
5		А-II			116,00	106,60	103,02	91,06	79,97	216,78
6	Подготовка	Пм 1	бет. М-100	м³	0,39	0,38	0,36	0,31	0,27	0,80
7	Лотковое перекрытие	ЛП-2	сб. ж.-б М-300	шт / м³	1 / 0,64					2 / 1,28
8	Защитный слой	—	цем. р-р М-50	м² / м³	5,25 / 0,03					9,63 / 0,04
9	Заделка стыков			м³	0,01					0,02
10	Оклеечная изоляция			м²	5,28					10,56
11	Окрасочная изоляция				7,34	7,30	7,22	7,06	6,90	13,96
12	Обойма /см. л. № 63/	Ом 1			3,81					
13	Труба	ф200	А/ц	п.м.	1,65	1,84	2,04	2,52	3,00	3,44
14		ф300			0,25					
15	Утеплитель δ 100		керамзитобетон	м²	5,43					10,86

Главный инженер треста „Горгидроремонт" Ю.Л. Артеньев 03.12.87г.

Согласовано: Начальник тех. отдела Теплосети Мосэнерго А.Н. Альбертинский 12.87г.

Порядок и требования к производству работ.

1. Выполняются работы по устройству дождевой канализации с последующей засыпкой пазух траншей песком с тщательным послойным уплотнением до $K_{упл.} = 0,98$.
2. Устраивается мон. ж-б. лотковое днище канала теплосети, с предварительным устройством изоляции на дождевой канализации.
3. Производятся работы по устройству канала теплосети.
4. Все строительные, монтажные и изоляционные работы должны выполняться в соответствии со СНиП II-31-74 и с "Правилами работ по прокладке и переустройству подземных сооружений в г.Москве под техническим надзором треста "Горгидроремонт".

Примечание: В случае пересечения канала Т.С. с сущ. Д.К. время, порядок и требования к производству работ определяются трестом "Горгидроремонт".

Привязан по:

ГИП			
Разраб			
Инв. №			

Нач. маст	Махлис	
Зам. нач	Семенцов	
ГИП	Никитин	
Рук. гр.	Шепелев	12.85
Разраб	Кулаков	10.85
Проверил	Шепелев	12.85

СК-3107-85

Конструкции пересечения теплосети с подземными коммуникациями.

Дождевая канализация.

Стадия	Лист	Листов
	20	

Пересечение канала ТС ЛКЛ-2 с ДК снизу. Схема III. План, разрезы.

МОСИНЖПРОЕКТ мастерская № 4

С-1

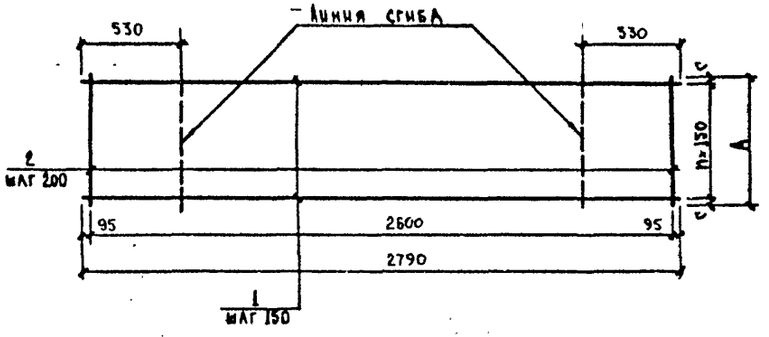

С-2

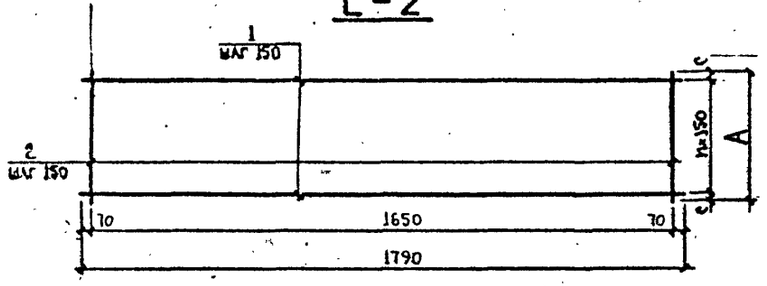

С-3

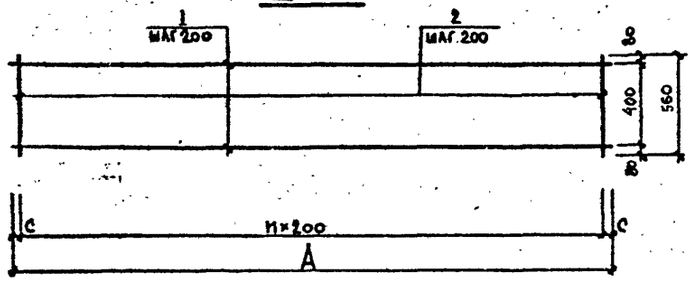

С-4

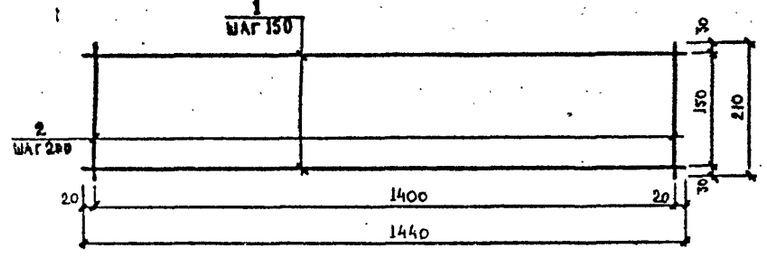

Ведомость арматуры на изделие

Марка изделия	№ поз	Диаметр и класс арматуры мм	Длина поз. мм	Всего на одно изделие: Кол-во шт	Длина м	Масса кг
С-1-4	1	12А-II	2790	8	22,32	19,82
	2	8А-I	1060	14	14,84	5,86
С-1-5	1	12А-II	2790	7	19,53	17,34
	2	8А-I	1020	14	14,28	5,64
С-1-6	1	12А-II	2790	7	19,53	17,34
	2	8А-I	970	14	13,58	5,36
С-1-8	1	12А-II	2790	6	16,74	14,87
	2	8А-I	850	14	11,90	4,70
С-1-10	1	12А-II	2790	5	13,95	12,39
	2	8А-I	730	14	10,22	4,04
С-1-12	1	12А-II	2790	15	41,85	37,16
	2	8А-I	2120	14	29,68	11,72
С-2-4	1	12А-II	1790	8	14,32	12,72
	2		1060	12	12,72	11,30
С-2-5	1	12А-II	1790	7	12,53	11,13
	2		1020	12	12,24	10,87
С-2-6	1	12А-II	1790	7	12,53	11,13
	2		970	12	11,64	10,34
С-2-8	1	12А-II	1790	6	10,74	9,54
	2		850	12	10,20	9,06
С-2-10	1	12А-II	1790	5	8,95	7,95
	2		730	12	8,76	7,78
С-2-12	1	12А-II	1790	15	26,85	23,84
	2		2120	12	25,44	22,59
С-3-4	1	12А-II	1060	3	3,18	2,82
	2		560	6	3,36	2,98
С-3-5	1	12А-II	1020	3	3,06	2,72
	2		560	6	3,36	2,98
С-3-6	1	12А-II	970	3	2,91	2,58
	2		560	5	2,80	2,49
С-3-8	1	12А-II	850	3	2,55	2,26
	2		560	5	2,80	2,49
С-3-10	1	12А-II	730	3	2,19	2,66
	2		560	4	2,24	1,99
С-3-12	1	12А-II	2120	3	6,36	5,65
	2		560	11	6,16	5,47
С-4	1	12А-II	1440	2	2,88	2,56
	2	8А-I	210	8	1,68	0,66

Ведомость расхода стали на изделие, кг

Марка изделия	Изделия арматурные: Арматура класса А-I, ГОСТ 5781-82: ф8	Итого	А-II: ф12	Итого	Всего
С-1-4	5,86	5,86	19,82	19,82	25,68
С-1-5	5,64	5,64	17,34	17,34	22,98
С-1-6	5,36	5,36	17,34	17,34	22,70
С-1-8	4,70	4,70	14,87	14,87	19,57
С-1-10	4,04	4,04	12,39	12,39	16,43
С-1-12	11,72	11,72	37,16	37,16	48,88
С-2-4			24,02	24,02	24,02
С-2-5			22,00	22,00	22,00
С-2-6			21,47	21,47	21,47
С-2-8			18,60	18,60	18,60
С-2-10			15,73	15,73	15,73
С-2-12			46,43	46,43	46,43
С-3-4			5,80	5,80	5,80
С-3-5			5,70	5,70	5,70
С-3-6			5,07	5,07	5,07
С-3-8			4,75	4,75	4,75
С-3-10			4,65	4,65	4,65
С-3-12			11,12	11,12	11,12
С-4	0,66	0,66	2,56	2,56	3,72

Размеры арматурной сетки

Фу дождевой канализации	Марка изделия	Размеры, мм: А	С	Число шагов: n
400	С-1-4	1060	5	7
	С-2-4			
	С-3-4		30	5
500	С-1-5	1020	60	6
	С-2-5			
	С-3-5		10	5
600	С-1-6	970	35	6
	С-2-6			
	С-3-6		85	4
800	С-1-8	850	50	5
	С-2-8			
	С-3-8		25	4
1000	С-1-10	730	65	
	С-2-10			
	С-3-10			3
1200	С-1-12	2120	10	14
	С-2-12			
	С-3-12		60	10

Привязан по:

ГИП			
Разраб			
Инв. №			

Нач. маст	Махлис		
Зам. нач	Семенцов		—
ГИП	Никитин		
Рук. гр	Шепелев		12.85
Разраб	Кулаков		10.85
Проверил	Шепелев		12.85

СК-3107-85

Конструкция пересечения теплосети с подземными коммуникациями.

Дождевая канализация.

Стадия	Лист	Листов
	21	

Пересечение канала ТС НКЛ-2 с ДК снизу. Схема III.

МОСИНЖПРОЕКТ

Мастерская №4

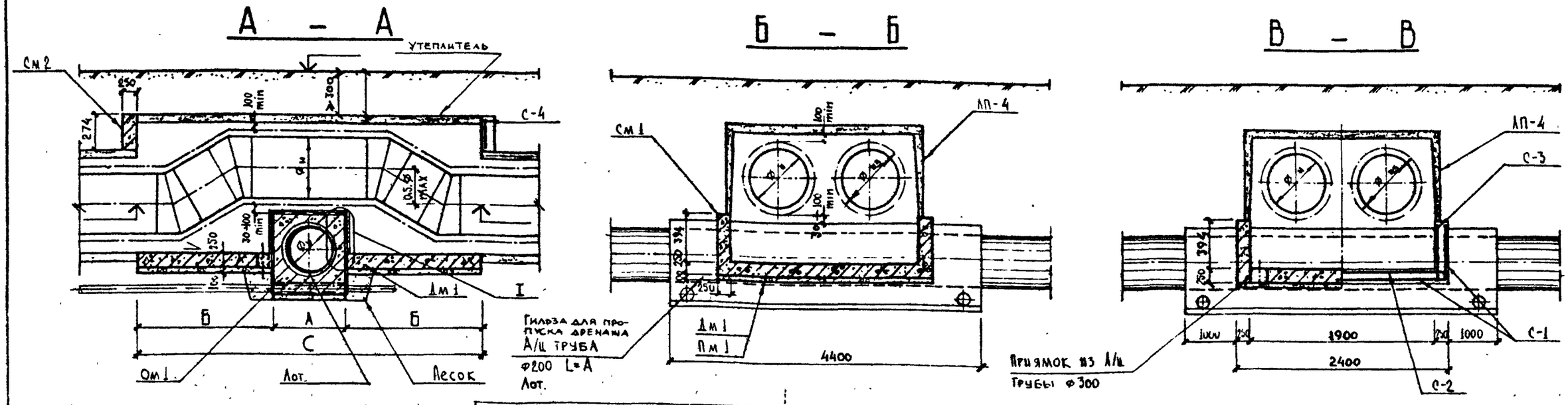

Конструкция пересечения приемлема в проектах только при наличии воздушников и спускников на участке узла пересечения.

ПЛАН

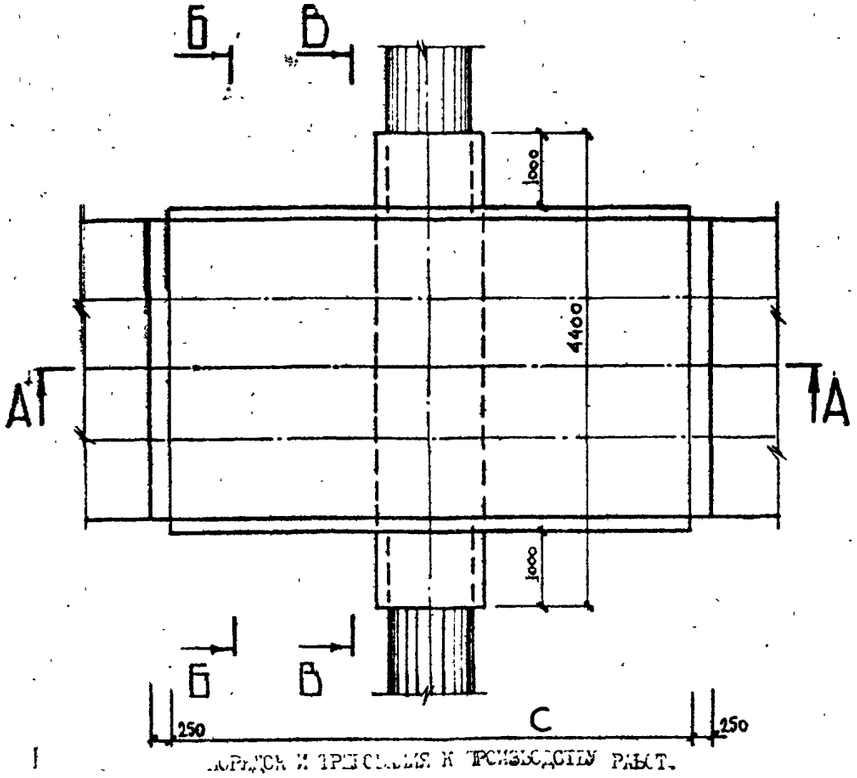

Фу дождевой канализации	А мм	Б мм	С мм
400	826	1087	3000
500	920	1040	
600	1020	990	
800	1260	2370	6000
1000	1500	2250	
1200	1720	2140	

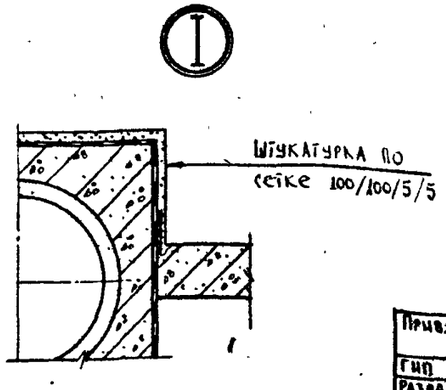

Ведомость об'емов основных материалов

№ п/п	Наименование	Марка изделия	Материал	Ед. изм	Количество на 1 пересечение фу 400	500	600	800	1000	1200
1	Днище	Дм 1	мон. ж-б бет. М-200	м³	1,30	1,25	1,19	1,04	0,90	0,77
2	Стены	См 1			0,43	0,41	0,39	0,93	0,89	0,84
3		См 2			0,29					
4	Арматурная сталь	А I	сталь	кг	17,26	16,68	15,98	35,60	33,90	32,32
5		А-II			149,30	137,14	132,82	301,08	285,48	278,60
6	Подготовка	Пм 1	бет. М-100	м³	0,52	0,50	0,48	1,14	1,08	1,03
7	Лотковое перекрытие	ЛП-4	Сб. ж.-б М-300	шт/м³	1/1,14			2/2,28		
8	Защитный слой	—	цем р-р М-50	м²/м³	7,77/0,05			14,04/0,06		
9	Заделка стыков			м³	0,01			0,02		
10	Оклеечная изоляция			м²	7,17			14,34		
11	Окрасочная изоляция				9,60	9,52	9,44	18,32	18,16	17,96
12	Обойма /см л № 63/	Ом 1		п.м.	4,40					
13	Труба	ф200	А/ц		1,65	1,84	2,04	2,52	3,00	3,44
14		ф300			0,25					
15	Утеплитель δ100		керамзитобетон	м²	6,6					13,2

Согласовано:

Главный инженер треста „Горгидроремонт" Ю.А. Артемьев 03.12.85 г

Начальник тех. отдела Теплосети Мосэнерго А.И. Альбертинский 12.85 г

Порядок и требования к производству работ.

1. Выполняются работы по устройству дождевой канализации с последующей засыпкой пазух траншей песком с тщательным послойным уплотнением до $K_{упл.}$ = 0,95.
2. Устраивается мон. ж-б. лотковое днище канала теплосети, с предварительным устройством изоляции на дождевой канализации.
3. Производятся работы по устройству канала теплосети.
4. Все строительные, монтажные и изоляционные работы должны выполняться в соответствии со СНиП Ш-31-74 и с "Правилами работ по прокладке и переустройству подземных сооружений в г. Москве под техническим надзором треста "Горгидроремонт".

Примечание: В случае пересечения канала Т.С. с сущ. Д.К. время, порядок и требования к производству работ определяется трестом "Горгидроремонт"

Привязан по:							
				Нач. маст	Махлис		
				Зам. нач	Семенцов		
ГИП				ГИП	Никитин		
Разраб				Руг. гр	Шепелев		12.85
				Разраб	Кулаков		10.85
Инв. №				Проверил	Шепелев		12.85

СК-3107-85

Конструкции пересечения теплосети с подземными коммуникациями.

Дождевая канализация.

Стадия	Лист	Листов
	22	

Пересечение канала ТС. ИКА-4 с ДК снизу. Схема III. План Разрезы

МОСИНЖПРОЕКТ Мастерская № 4

С-1

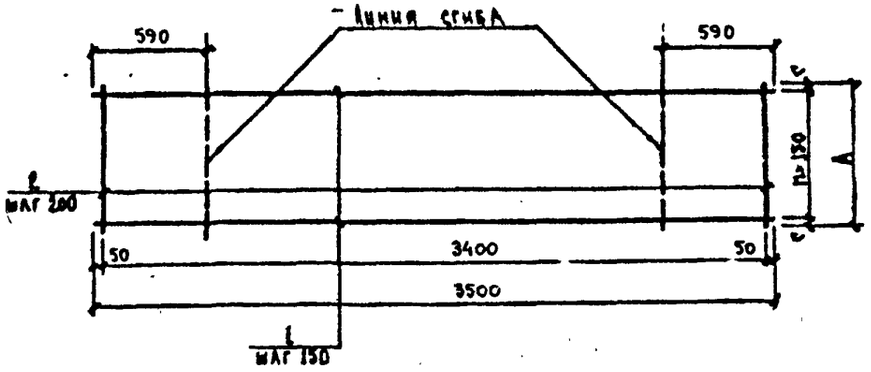

С-2

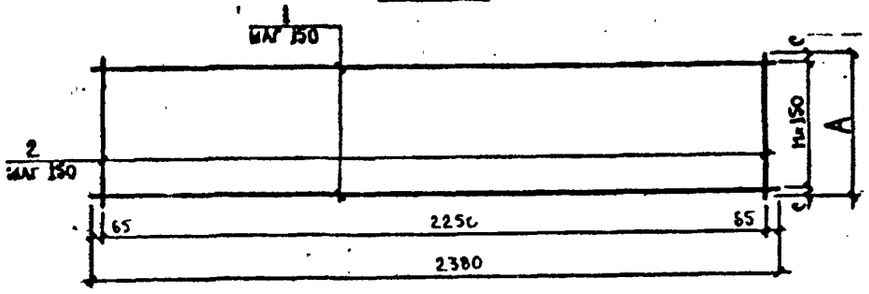

С-3

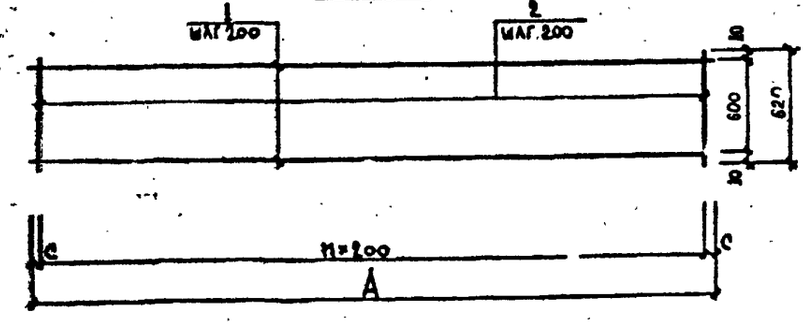

С-4

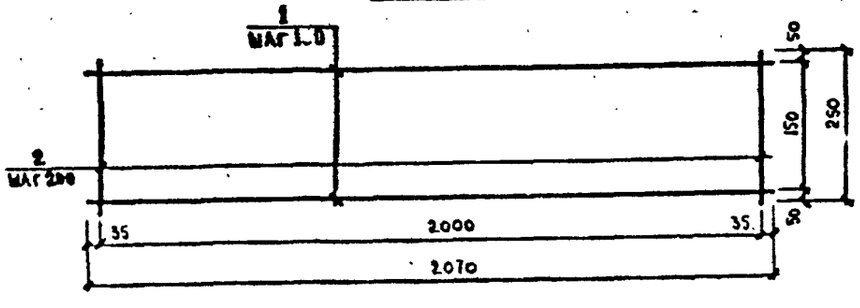

Ведомость арматуры на изделие

Марка изделия	№ поз	Диаметр и класс арматуры мм	Длина поз мм	Всего на одно изделие: Кол-во шт	Длина м	Масса кг
С-1-4	1	12 А II	3500	8	28,00	24,86
	2	8 А-I	1060	18	19,08	7,54
С-1-5	1	12 А-II	3500	7	24,50	21,76
	2	8 А-I	1020	18	18,36	7,25
С-1-6	1	12 А-II	3500	7	24,50	21,76
	2	8 А-I	970	18	17,46	6,90
С-1-8	1	12 А-II	3500	16	56,00	49,73
	2	8 А-I	2350	18	42,30	16,71
С-1-10	1	12 А II	3500	15	52,50	46,62
	2	8 А-I	2230	18	40,14	15,86
С-1-12	1	12 А II	3500	15	52,50	46,62
	2	8 А I	2120	18	38,16	15,07
С-2-4	1	12 А-II	2380	8	19,04	16,91
	2		1060	16	16,96	15,06
С-2-5	1	12 А-II	2380	7	16,66	14,79
	2		1020	16	16,32	14,49
С-2-6	1	12 А-II	2380	7	16,66	14,79
	2		970	16	15,52	13,78
С-2-8	1	12 А-II	2380		38,08	33,82
	2		2350		37,60	33,39
С-2-10	1	12 А-II	2380	15	35,70	31,70
	2		2230	16	35,68	31,68
С-2-12	1	12 А-II	2380	15	35,70	31,70
	2		2120	16	33,92	30,12
С-3-4	1	12 А-II	1060	4	4,24	3,77
	2		620	6	3,72	3,30
С-3-5	1	12 А-II	1020	4	4,08	3,62
	2		620	6	3,72	3,30
С-3-6	1	12 А-II	970	4	3,88	3,45
	2		620	5	3,10	2,75
С-3-8	1	12 А-II	2350	4	9,40	8,35
	2		620	12	7,44	6,61
С-3-10	1	12 А-II	2230	4	8,92	7,92
	2		620	12	7,44	6,61
С-3-12	1	12 А-II	2120	4	8,48	7,53
	2		620		6,82	6,06
С-4	1	12 А-II	2070	2	4,14	3,68
	2	8 А-I	250	11	2,75	1,09

Ведомость расхода стали на изделие, кг

Марка изделия	Изделия арматурные: Арматура класса А-I, ГОСТ 5781-82: ф8	Итого	А-II: ф12	Итого	Всего
С-1-4	7,54	7,54	24,86	24,86	32,40
С-1-5	7,25	7,25	21,76	21,76	29,01
С-1-6	6,90	6,90	21,76	21,76	28,66
С-1-8	16,71	16,71	49,73	49,73	66,44
С-1-10	15,86	15,86	46,62	46,62	62,48
С-1-12	15,07	15,07	46,62	46,62	61,69
С-2-4			31,97	31,97	31,97
С-2-5			29,28	29,28	29,28
С-2-6			28,57	28,57	28,57
С-2-8			67,21	67,21	67,21
С-2-10			63,38	63,38	63,38
С-2-12			61,82	61,82	61,82
С-3-4			7,07	7,07	7,07
С-3-5			6,92	6,92	6,92
С-3-6			6,20	6,20	6,20
С-3-8			14,96	14,96	14,96
С-3-10			14,53	14,53	14,53
С-3-12			13,59	13,59	13,59
С-4	1,09	1,09	3,68	3,68	4,77

Размеры арматурной сетки

Фу дождевой канализации	Марка изделия	Размеры, мм: А	С	Число шагов: n
400	С-1-4	1060	5	7
	С-2-4			
	С-3-4		30	5
500	С-1-5	1020	60	6
	С-2-5			
	С-3-5		10	5
600	С-1-6	970	35	6
	С-2-6			
	С-3-6		85	4
800	С-1-8	2350	50	15
	С-2-8			
	С-3-8		75	11
1000	С-1-10	2230	65	14
	С-2-10			
	С-3-10		15	11
1200	С-1-12	2120	10	14
	С-2-12			
	С-3-12		60	10

Привязан по:
ГИП
РАЗРАБ
Инв. №

Гл. маст	Махлис		
Зам. нач.	Сергеенцов		
ГИП	Никитин		
Рук. гр.	Шепелев		12.85
Разраб.	Кулаков		10.85
Проверил	Шепелев		12.85

СК-3107-85

Конструкции пересечения теплосети с подземными коммуникациями.

Дождевая канализация.

Стадия | Лист 23 | Листов

Пересечение канала ТС III и с ДК снизу. Схема III. Арматурные изделия

МОСИНЖПРОЕКТ Мастерская №4

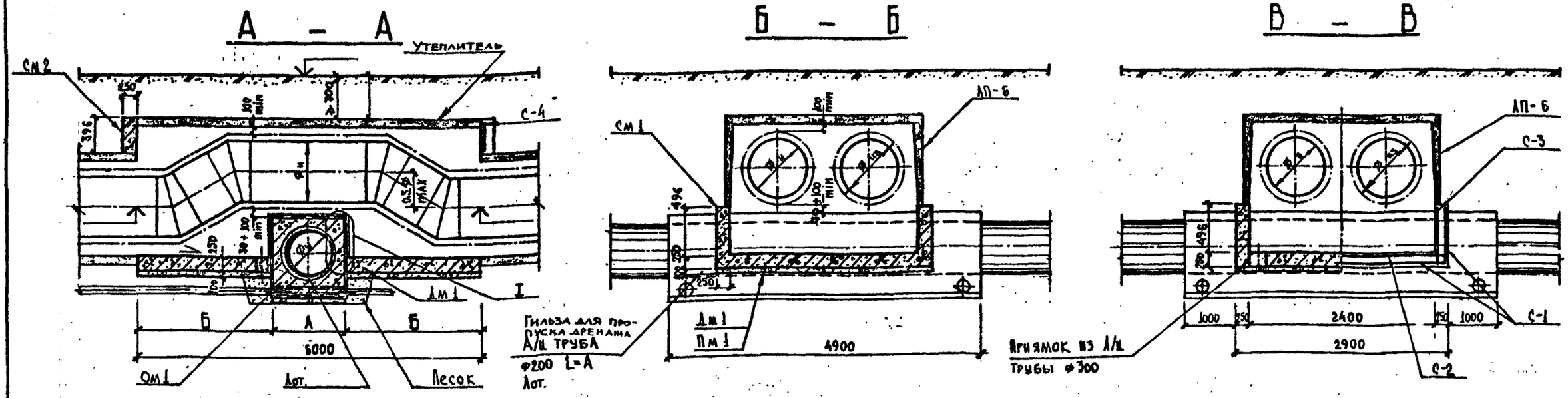

ПЛАН

Конструкция пересечения приемлема в проектах только при наличии воздушников и спускников на участке узла пересечения.

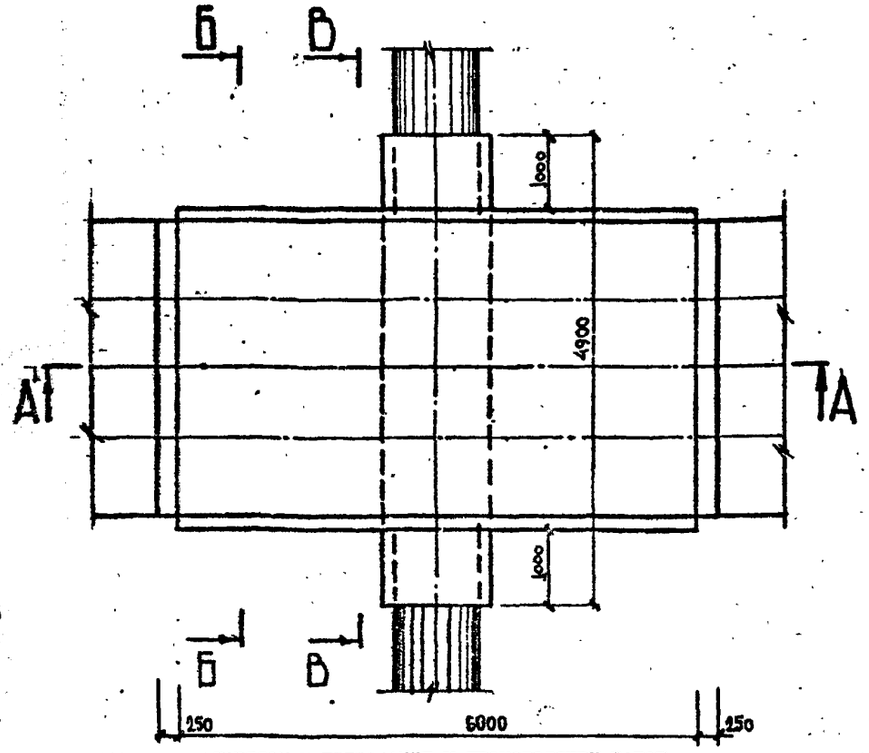

Фу дождевой канализации	А мм	Б мм
400	826	2587
500	920	2540
600	1020	2490
800	1260	2370
1000	1500	2250
1200	1720	2140

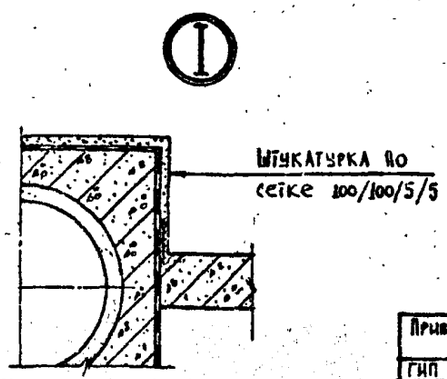

Ведомость об'емов основных материалов

№ п/п	Наименование	Марка изделия	Материал	Ед. изм.	Количество на 1 пересечение фу 400	500	600	800	1000	1200
1	Днище	Дм 1	мон. ж.-б бет. М-200	м³	3,75	3,68	3,61	3,44	3,26	3,10
2	Стены	См 1			1,28	1,26	1,24	1,18	1,12	1,06
3		См 2			0,52					
4	Арматурная сталь	А-I	сталь	кг	48,30	47,60	46,72	44,64	42,56	40,64
5		А-II			400,98	386,42	383,92	362,84	344,24	336,22
6	Подготовка	Пм 1	бет. М-100	м³	1,50	1,47	1,44	1,37	1,31	1,24
7	Лотковое перекрытие	Лп-6	сб. ж.-б М-300	шт/м³	2/3,34					
8	Защитный слой	—	цем. р-р М-50	м²/м³	18,04/0,09					
9	Заделка стыков			м³	0,03					
10	Оклеечная изоляция			м²	17,46					
11	Окрасочная изоляция				23,52	23,44	23,36	23,12	22,88	22,64
12	Обойма /см. л. № 63/	Ом 1			4,90					
13	Труба	ф200	А/ц	п.м.	1,65	1,84	2,04	2,52	3,00	3,44
14		ф300			0,25					
15	Утеплитель δ 100		керамзитобетон	м²	15,90					

СОГЛАСОВАНО:

Главный инженер треста „Горгидроремонт" Ю.Д. Артемьев 03.12.87 г.

Начальник тех. отдела Теплосети Мосэнерго А.Н. Альбертинский 12.87 г.

ПОРЯДОК И ТРЕБОВАНИЯ К ПРОИЗВОДСТВУ РАБОТ.

1. Выполняются работы по устройству дождевой канализации с последующей засыпкой пазух траншей песком с тщательным послойным уплотнением до $K_{упл} = 0,98$.
2. Устраивает мон.ж.-б лотковое днище канала теплосети, с предварительным устройством изоляции на дождевой канализации.
3. Производятся работы по устройству канала теплосети.
4. Все строительные, монтажные и изоляционные работы должны выполнятся в соответствии со СНиП Н-31-74 и с "Правилами работ по прокладке и переустройству подземных сооружений в г.Москве" под техническим надзором треста "Горгидроремонт".

Примечание: В случае пересечения канала теплосети с сущ. дождевой канализацией, время порядок и требования к производству работ определяется трестом "Горгидроремонт".

Привязан по:			
ГИП			
РАЗРАБ			
Инв. №			

Нач.маст	Махлис	
Зам.нач	Семенцов	
ГИП	Никитин	
Рук. гр.	Шепелев	12.85
Разраб	Кулаков	12.85
Проверил	Шепелев	12.85

СК-3107-85

Конструкции пересечения теплосети с подземными коммуникациями.

Дождевая канализация.

Стадия	Лист	Листов
	24	

Пересечение канала ТС ВКАБ с ДК снизу. Схема III. План, разрезы.

МОСИНЖПРОЕКТ Мастерская № 4

Инв. № подл. | Подпись и дата | Взам. инв. №

С-1

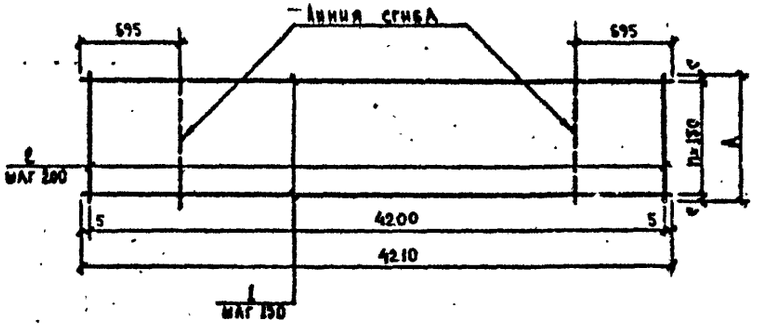

С-2

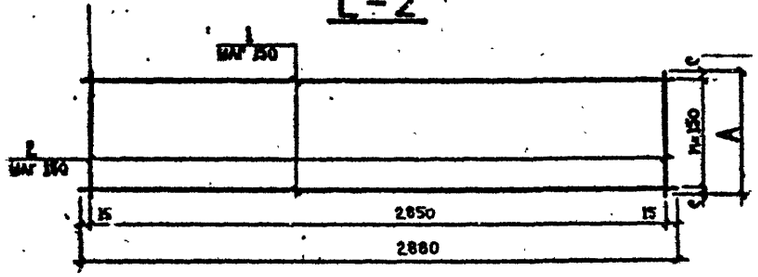

С-3

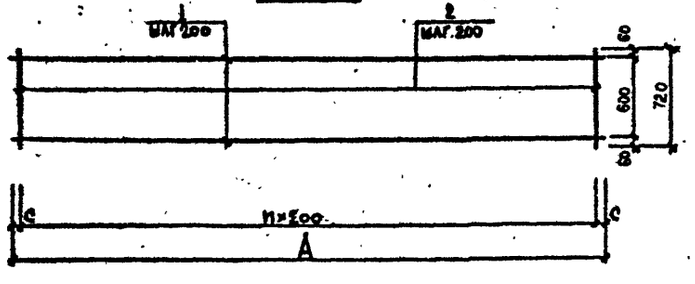

С-4

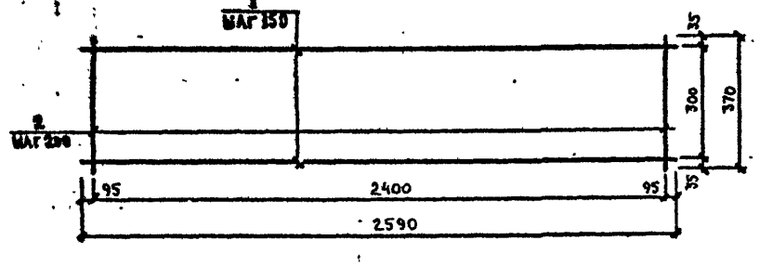

Ведомость арматуры на изделие

Марка изделия	№ поз.	Диаметр и класс арматуры мм	Длина поз. мм	Всего на одно изделие: Кол-во шт	Длина м	Масса кг
С-1-4	1	12А-II	4210	18	75,78	67,29
	2	8А-I	2560	22	56,32	22,25
С-1-5	1	12А-II	4210	17	71,57	63,55
	2	8А-I	2520	22	55,44	21,90
С-1-6	1	12А-II	4210	17	71,57	63,55
	2	8А-I	2470	22	54,34	21,46
С-1-8	1	12А-II	4210	16	67,36	59,82
	2	8А-I	2350	22	51,70	20,42
С-1-10	1	12А-II	4210	15	63,15	56,08
	2	8А-I	2230	22	49,06	19,38
С-1-12	1	12А-II	4210	15	63,15	56,08
	2	8А-I	2120	22	46,64	18,42
С-2-4	1	12А-II	2880	18	51,84	46,03
	2		2160	20	51,20	45,47
С-2-5	1	12А-II	2880	17	48,96	43,48
	2		2520	20	50,40	44,76
С-2-6	1	12А-II	2880	17	48,96	43,48
	2		2470	20	49,40	43,87
С-2-8	1	12А-II	2880	16	46,08	40,92
	2		2350	20	47,00	41,74
С-2-10	1	12А-II	2880	15	43,20	38,36
	2		2230	20	44,60	39,60
С-2-12	1	12А-II	2880	15	43,20	38,36
	2		2120	20	42,40	37,65
С-3-4	1	12А-II	2560	4	10,24	9,09
	2		720	13	9,36	8,31
С-3-5	1	12А-II	2520	4	10,08	8,95
	2		720	13	9,36	8,31
С-3-6	1	12А-II	2470	4	9,88	8,77
	2		720	13	9,36	8,31
С-3-8	1	12А-II	2350	4	9,40	8,35
	2		720	12	8,64	7,67
С-3-10	1	12А-II	2230	4	8,92	7,92
	2		720	12	8,64	7,67
С-3-12	1	12А-II	2120	4	8,48	7,53
	2		720	11	7,92	7,03
С-4	1	12А-II	2590	3	7,77	6,90
	2	8А-I	370	13	4,81	1,90

Ведомость расхода стали на изделие, кг

Марка изделия	Изделия арматурные: Арматура класса А-I ГОСТ 5781-82 ф8	Итого	А-II ф12	Итого	Всего
С-1-4	22,25	22,25	67,29	67,29	89,54
С-1-5	21,90	21,90	63,55	63,55	85,45
С-1-6	21,46	21,46	63,55	63,55	85,01
С-1-8	20,42	20,42	59,82	59,82	80,24
С-1-10	19,38	19,38	56,08	56,08	75,46
С-1-12	18,42	18,42	56,08	56,08	74,50
С-2-4			91,50	91,50	91,50
С-2-5			88,24	88,24	88,24
С-2-6			87,35	87,35	87,35
С-2-8			82,66	82,66	82,66
С-2-10			77,96	77,96	77,96
С-2-12			76,01	76,01	76,01
С-3-4			17,40	17,40	17,40
С-3-5			17,26	17,26	17,26
С-3-6			17,08	17,08	17,08
С-3-8			16,02	16,02	16,02
С-3-10			15,59	15,59	15,59
С-3-12			14,56	14,56	14,56
С-4	1,90	1,90	6,90	6,90	8,80

Размеры арматурной сетки

Фу дождевой канализации	Марка изделия	Размеры, мм: А	С	Число шагов: n
400	С-1-4	2560	5	17
	С-2-4			
	С-3-4		80	12
500	С-1-5	2520	60	16
	С-2-5			
	С-3-5			12
600	С-1-6	2470	35	16
	С-2-6			
	С-3-6			12
800	С-1-8	2350	50	15
	С-2-8			
	С-3-8		75	11
1000	С-1-10	2230	65	14
	С-2-10			
	С-3-10		15	11
1200	С-1-12	2120	10	14
	С-2-12			
	С-3-12		60	10

Привязан по:
ГИП
Разраб
Инв. №

Нач.маст	Махлис		
Зам.нач	Семенцов		—
ГИП	Никитин		
Рук.гр	Шепелев		12.85
Разраб	Кулаков		10.85
Проверил	Шепелев		12.85

СК-3107-85

Конструкции пересечения теплосети с подземными коммуникациями

Дождевая канализация

Стадия	Лист	Листов
	25	

Пересечение канала ТС ИКЛ-6 с ДК снизу. Схема III. Арматурные изделия.

МОСИНЖПРОЕКТ
Мастерская №4

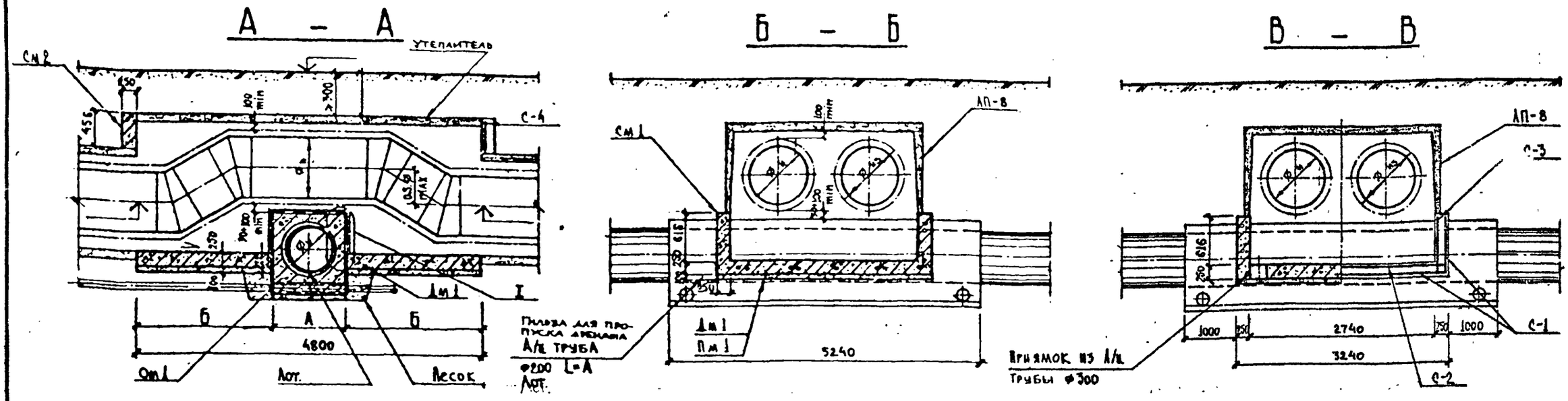

ПЛАН

Конструкция пересечения приемлема в проектах только при наличии воздушников и спускников на участке узла пересечения.

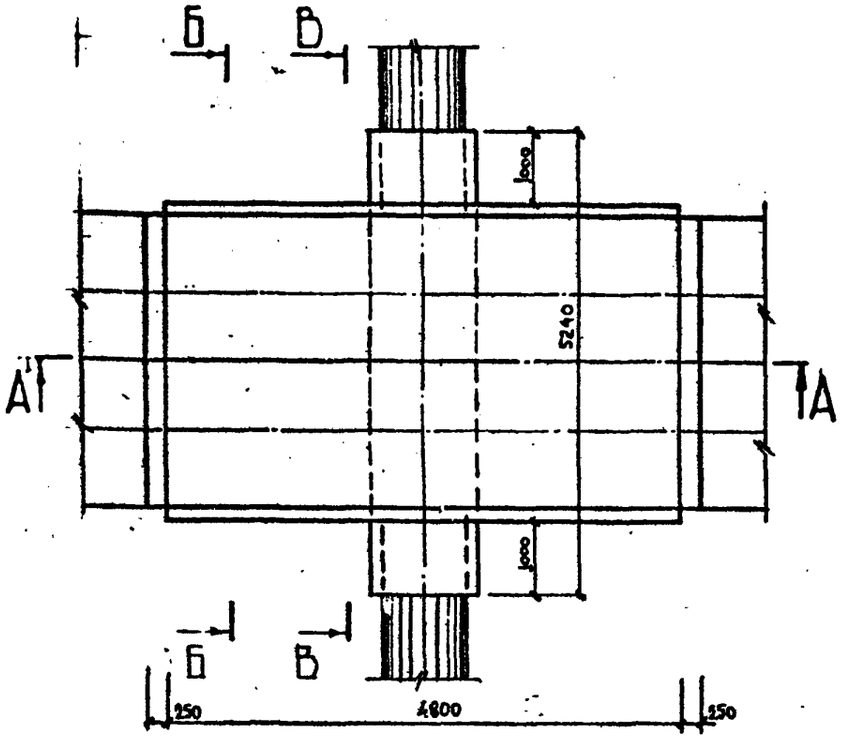

Фу дождевой канализации	А мм	Б мм
400	826	1987
500	920	1940
600	1020	1890
800	1260	1770
1000		
1200		

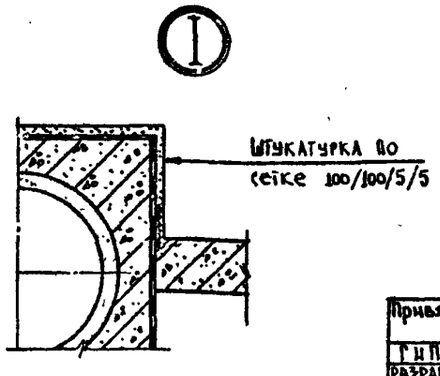

Ведомость об'емов основных материалов

№ п/п	Наименование	Марка изделия	Материал	Ед. изм.	Количество на 1 пересечение Фу 400	500	600	800	1000	1200
1	Днище	Дм 1	мон. ж.-б бет. М-200	м³	3,22	3,14	3,06	2,87		
2	Стены	См 1			1,22	1,20	1,16	1,09		
3		См 2			0,68					
4	Арматурная сталь	А-I	сталь	кг	38,18	37,42	36,48	34,20		
5		А-II			366,76	350,28	347,44	323,44		
6	Подготовка	Пм 1	бет. М-100	м³	1,29	1,26	1,22	1,15		
7	Лотковое перекрытие	АП-8	сб. ж.-б М-300	шт/м³	2/3,40					
8	Защитный слой	—	цем. р-р М-50	м²/м³	17,78/0,11					
9	Заделка стыков			м³	0,05					
10	Оклеечная изоляция			м²	15,84					
11	Окрасочная изоляция				23,34	23,26	23,10	22,82		
12	Обойма /см. л. № 63/	Ом 1			5,24					
13	Труба	Ф200	А/ц	п.м.	1,65	1,84	2,04	2,52		
14		Ф300			0,25					
15	Утеплитель δ 100		керамзитобетон	м²	44,4					

Главный инженер треста „Горгидроремонт" Ю.А. Артемьев 03.12.85 г.

Согласовано:

Начальник тех. отдела Теплосети Мосэнерго А.П. Альбертинский 12.85 г.

ПОРЯДОК И ТРЕБОВАНИЯ К ПРОИЗВОДСТВУ РАБОТ.

1. Выполняются работы по устройству дождевой канализации с последующей засыпкой пазух траншей песком с тщательным послойным уплотнением до $K_{упл} = 0,98$.
2. Устраивается мон.ж.-б лотковое днище канала теплосети, с предварительным устройством изоляции на дождевой канализации.
3. Производятся работы по устройству канала теплосети.
4. Все строительные, монтажные и изоляционные работы должны выполнятся в соответствии со СНиП П-31-74 и с "Правилами работ по прокладке и переустройству подземных сооружений в г.Москве" под техническим надзором треста "Горгидроремонт".

Примечание: В случае пересечения канала теплосети с сущ. дождевой канализацией, время, порядок и требования к производству работ определяются трестом "Горгидроремонт".

Привязан:			
ГИП			
РАЗРАБ.			
Инв. №			

Нач. маст.	Махлис		
Зам. нач.	Семенцов		
ГИП	Никитин		
Рук. гр.	Шепелев		12.85
Разраб.	Кулаков		10.85
Проверил	Шепелев		12.85

СК-3107-85

Конструкции пересечения теплосети с подземными коммуникациями.

Дождевая канализация.

Стадия	Лист	Листов
	26	

Пересечение канала ТС МКА-8 с ДКø 400÷800 снизу Схема III. План, разрезы.

МОСИНЖПРОЕКТ Мастерская № 4

Инв. № подл. | Подпись и дата | Взам. инв. №

С-1

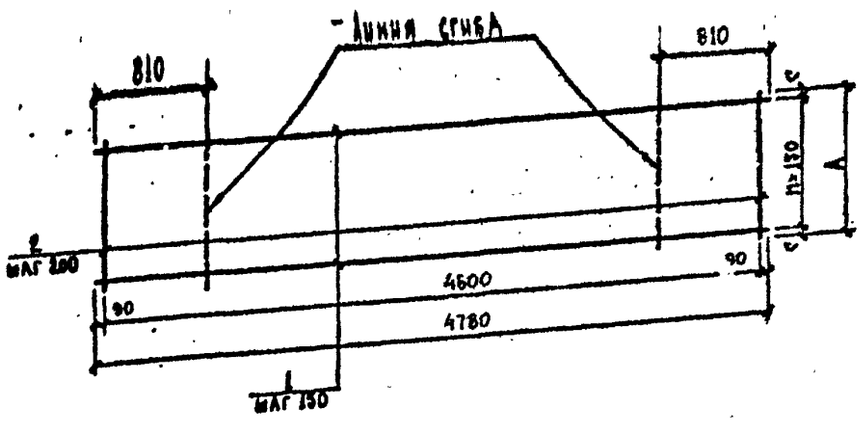

С-2

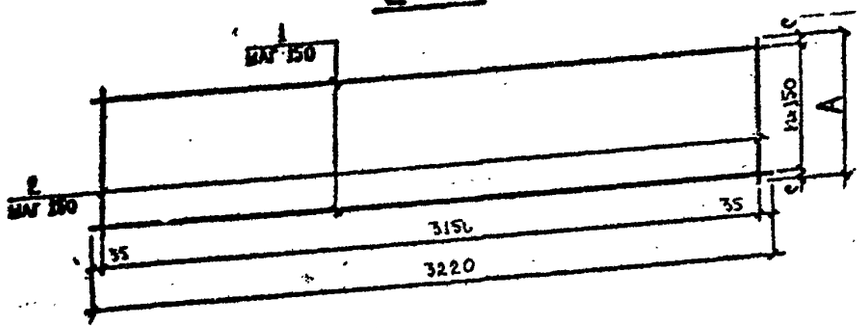

С-3

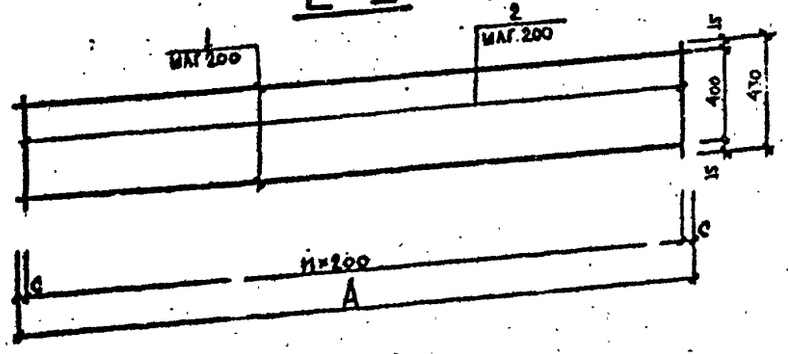

С-4

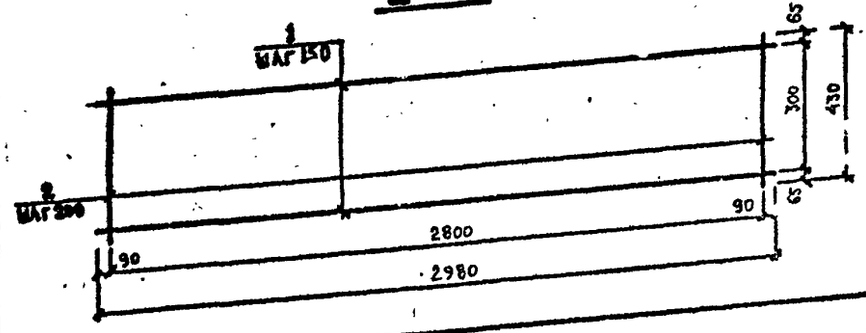

Ведомость арматуры на изделие

Марка изделия	№ поз.	Диаметр и класс арматуры, мм	Длина поз. мм	Всего на одно изделие: Кол-во шт	Длина м	Масса кг
С-1-4	1	12 А-II	4780	14	66,92	59,42
	2	8 А-I	1960	24	47,04	18,58
С-1-5	1	12 А-II	4780	13	62,14	55,18
	2	8 А-I	1920	24	46,08	18,20
С-1-6	1	12 А-II	4780	13	62,14	55,18
	2	8 А-I	1870	24	44,88	17,73
С-1-8	1	12 А-II	4780	12	57,36	50,94
	2	8 А-I	1750	24	42,00	16,59
С-1-10	1	12 А-II				
	2	8 А-I				
С-1-12	1	12 А-II				
	2	8 А-I				
С-2-4	1	12 А-II	3220	14	45,08	40,03
	2		1960	22	43,12	38,29
С-2-5	1	12 А-II	3220	13	41,86	37,17
	2		1920	22	42,24	37,51
С-2-6	1	12 А-II	3220	13	41,86	37,17
	2		1870	22	41,14	36,53
С-2-8	1	12 А-II	3220	12	38,64	34,31
	2		1750	22	38,50	34,19
С-2-10	1	12 А-II				
	2					
С-2-12	1	12 А-II				
	2					
С-3-4	1	12 А-II	1960	5	9,80	8,70
	2		840	10	8,40	7,46
С-3-5	1	12 А-II	1920	5	9,60	8,52
	2		840	10	8,40	7,46
С-3-6	1	12 А-II	1870	5	9,35	8,30
	2		840	10	8,40	7,46
С-3-8	1	12 А-II	1750	5	8,75	7,77
	2		840	9	7,56	6,71
С-3-10	1	12 А-II				
	2					
С-3-12	1	12 А-II				
	2					
С-4	-	12 А-II	2930	15	44,70	13,32
	2	8 А-I	430	3	1,29	0,51

Ведомость расхода стали на изделие, кг

Марка изделия	Изделия арматурные: Арматура класса А-I ГОСТ 5781-82 ⌀8	Итого	Арматура класса А-II ГОСТ 5781-82 ⌀12	Итого	Всего
С-1-4	18,58	18,58	59,42	59,42	78,00
С-1-5	18,20	18,20	55,18	55,18	73,38
С-1-6	17,73	17,73	55,18	55,18	72,91
С-1-8	16,59	16,59	50,94	50,94	67,53
С-1-10					
С-1-12					
С-2-4			78,32	78,32	78,32
С-2-5			74,68	74,68	74,68
С-2-6			73,70	73,70	73,70
С-2-8			68,50	68,50	68,50
С-2-10					
С-2-12					
С-3-4			16,16	16,16	16,16
С-3-5			15,98	15,98	15,98
С-3-6			15,76	15,76	15,76
С-3-8			14,48	14,48	14,48
С-3-10					
С-3-12					
С-4	0,51	0,51	13,32	13,32	13,83

Размеры арматурной сетки

Ду дождевой канализации	Марка изделия	Размеры, мм А	С	Число шагов п
400	С-1-4	1960	5	13
	С-2-4			
	С-3-4		80	9
500	С-1-5	1920	60	12
	С-2-5			
	С-3-5			9
600	С-1-6	1870	35	12
	С-2-6			
	С-3-6			9
800	С-1-8	1750	50	11
	С-2-8			
	С-3-8		75	8
1000	С-1-10			
	С-2-10			
	С-3-10			
1200	С-1-12			
	С-2-12			
	С-3-12			

Привязан:

ГИП			
Разраб.			
Инв. №			

Гл. инж.	Махлис		
Зав. отд.	Ефимова		
ГИП	Шевченко		12.85
Нач. гр.	Гусева		10.85
Азраб.	Сидорова		12.85
Нач. сект.	Шевченко		12.85

СК-3107-85

Конструкции пересечения теплосети с подземными коммуникациями.

Дождевая канализация

Пересечение канала ТС МКА-8 с ДК ⌀ 400÷800 снизу. Схема III. Арматурные изделия.

Стадия	Лист	Листов
	27	

Союзпроект Мастерская №4

Инв. № подл. | Подпись и дата | Взам. инв. №

А – А

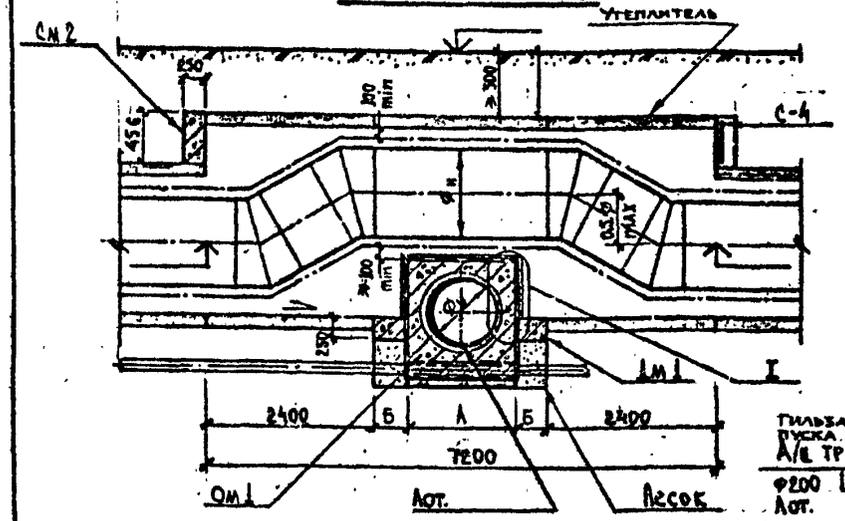

Б – Б

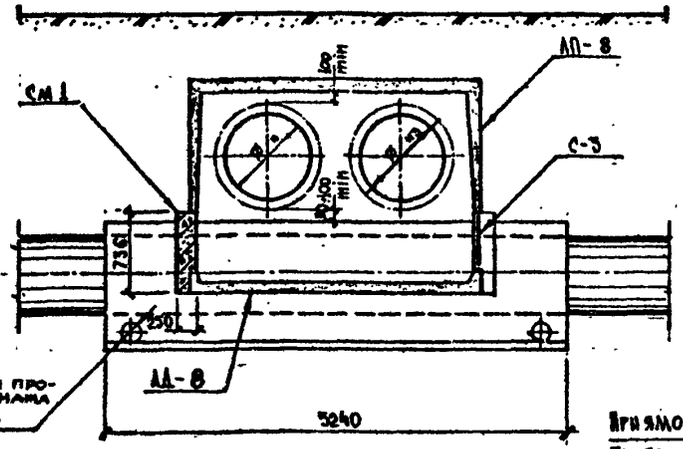

В – В

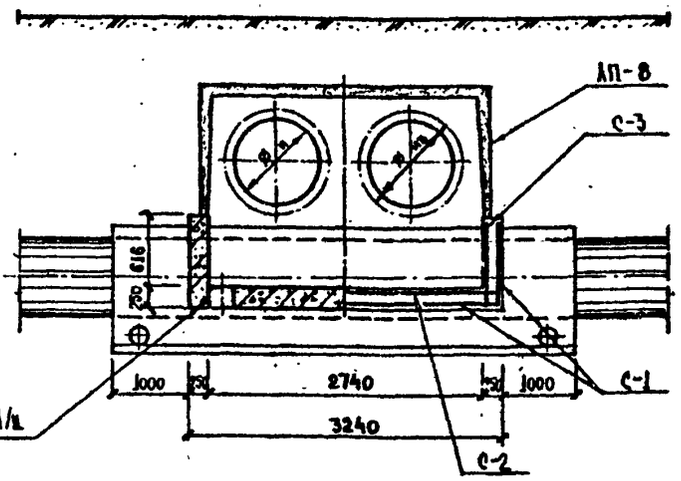

Конструкция пересечения приемлема в проектах только при наличии воздушников и спускников на участке узла пересечения.

ПЛАН

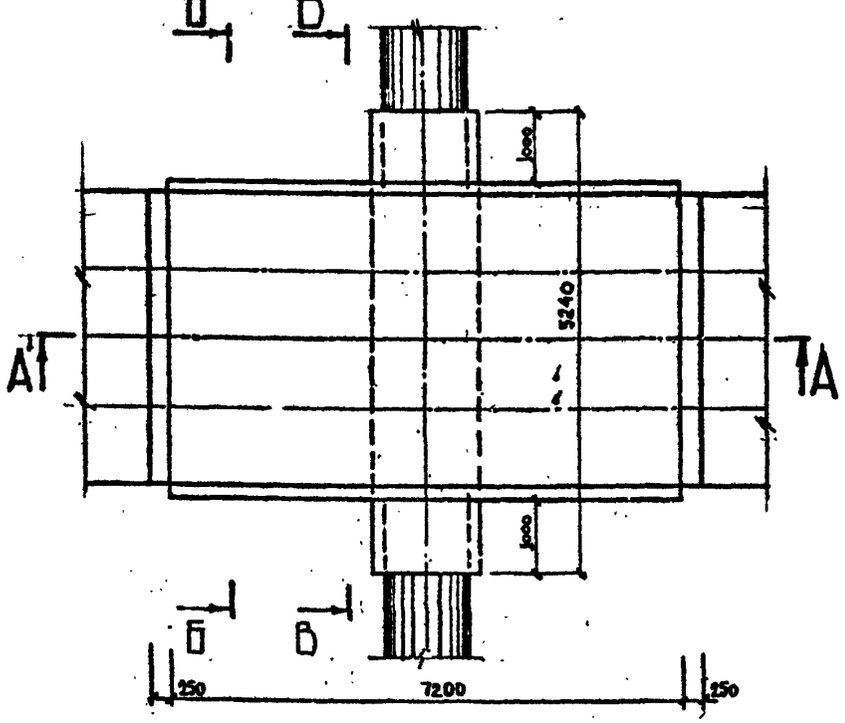

Ду дождевой канализации	А мм	Б мм
400		
500		
600		
800		
1000	1500	450
1200	1720	340

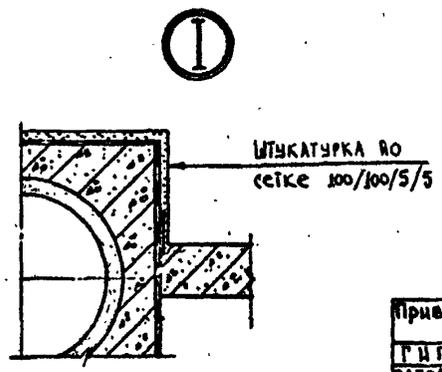

Ведомость об'емов основных материалов

№ п/п	Наименование	Марка изделия	Материал	Ед. изм.	Количество на 1 пересечение Ду 400	500	600	800	1000	1200
1	Днище	Дм 1	мон.м.-б бет. М-200	м³					0,73	0,55
2	Стены	См 1							2,05	1,98
3		См 2							0,68	
4	Арматурная сталь	А-I	сталь	кг					9,18	7,08
5		А-II							132,40	103,18
6	Лотковое днище	ЛД-8	сб.м.-б бет. М-300	шт / м³					2 / 1,96	
7	Лотковое перекрытие	ЛП-8							3 / 5,1	
8	Защитный слой	———	цем. р-р М-50	м² / м³					24,98 / 0,125	
9	Заделка стыков			м³					0,07	
10	Оклеечная изоляция			м²					23,16	
11	Окрасочная изоляция								31,99	31,71
12	Обойма /см.л.№69/	Ом 1							5,24	
13	Труба	ф200	А/ц	п.м.					3,00	3,44
14		ф300							0,25	
15	Утеплитель δ 400		керамзитобетон	м²					21,5	

Согласовано:

Главный инженер треста „Горгидроремонт" Ю.А. Артемьев 03.12.85г

Начальник тех. отдела Теплосети Мосэнерго А.Н. Альбертинский 12.85г.

ПОРЯДОК И ТРЕБОВАНИЯ К ПРОИЗВОДСТВУ РАБОТ.

1. Выполняются работы по устройству дождевой канализации с последующей засыпкой пазух песком траншеи с тщательным послойным уплотнением до $K_{упл} \geq 0,98$.
2. Устраивается мон.к.-б лотковое днище канала теплосети, с предварительным устройством изоляции на дождевой канализации.
3. Производятся работы по устройству канала теплосети.
4. Все строительные, монтажные и изоляционные работы должны выполнятся с соответствии со СНиП П-31-74 и с "Правилами работ по прокладке и переустройству подземных сооружений в г.Москве" под техническим надзором треста "Горгидроремонт".

Примечание: В случае пересечения канала теплосети с суш. дождевой канализацией, время, порядок и требования к производству работ определяются трестом "Горгидроремонт".

Привязан:				
ГИП				
РАЗРАБ.				
Инв.№				

НАЧ.МАСТ	МАХАИС	
ЗАМ.НАЧ.	Семенцов	
ГИП	Никитин	
Рук. Гр.	Мещеряков	12.85
РАЗРАБ	Кулаков	10.85
Проверил	Щеголев	12.85

СК-3107-85

Конструкции пересечения теплосети с подземными коммуникациями.

Дождевая канализация

Стадия	Лист	Листов
	28	

Пересечение канала ТС ИКА-2 с АК ø 1000÷1200 снизу. Схема III. План, разрезы.

МОСИНЖПРОЕКТ мастерская № 4

С-1

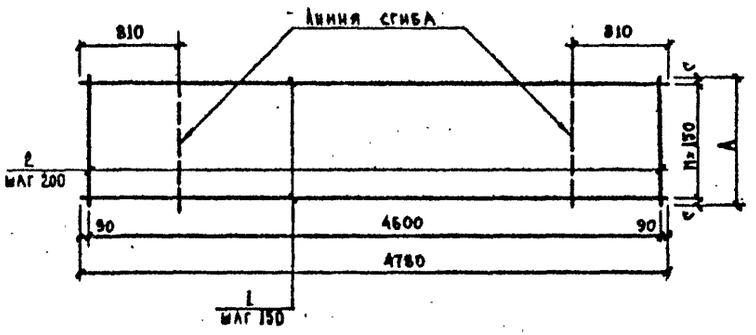

С-2

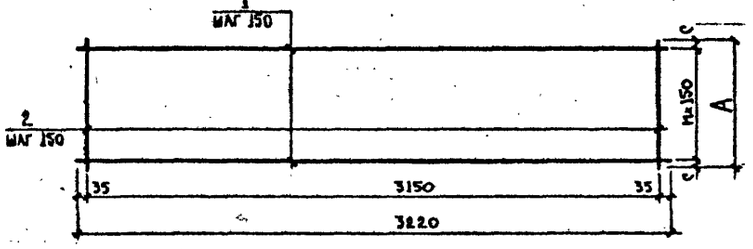

С-3

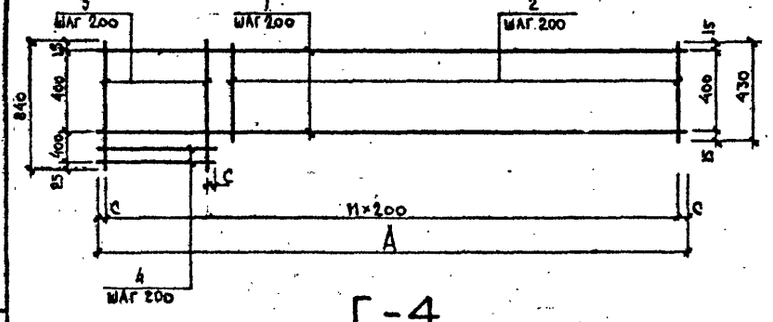

С-4

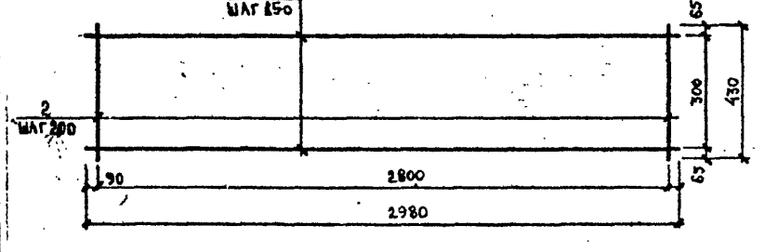

Ведомость арматуры на изделие

Марка изделия	№ поз.	Диаметр и класс арматуры мм	Длина поз. мм	Всего на одно изделие: Кол-во шт	Длина м	Масса кг
С-1-4	1	12 А-II				
	2	8 А-I				
С-1-5	1	12 А-II				
	2	8 А-I				
С-1-6	1	12 А-II				
	2	8 А-I				
С-1-8	1	12 А-II				
	2	8 А-I				
С-1-10	1	12 А-II	4780	3	14,34	5,66
	2	8 А-I	430	24	10,32	4,08
С-1-12	1	12 А-II	4780	3	14,34	5,66
	2	8 А-I	320	24	7,68	3,03
С-2-4	1	12 А-II				
	2					
С-2-5	1	12 А-II				
	2					
С-2-6	1	12 А-II				
	2					
С-2-8	1	12 А-II				
	2					
С-2-10	1	12 А-II	3220	3	9,66	8,58
	2		430	22	9,46	8,40
С-2-12	1	12 А-II	3220	3	9,66	8,58
	2		320	22	7,04	6,25
С-3-4	1	12 А-II				
	2					
	3					
	4					
С-3-5	1	12 А-II				
	2					
	3					
	4					
С-3-6	1	12 А-II				
	2					
	3					
	4					
С-3-8	1	12 А-II				
	2					
	3					
	4					
С-3-10	1	12 А-II	2830	3	8,49	7,54
	2		430	12	5,16	4,58
	3		840	3	2,52	2,24
	4		430	2	0,86	0,76
С-3-12	1	12 А-I	2720	3	8,16	7,25
	2		430	12	5,16	4,58
	3		840	2	1,68	1,49
	4		320		0,64	0,57
С-4	1	12 А-II	2980	15	44,70	13,32
	2	8 А-I	430	3	1,29	0,51

Ведомость расхода стали на изделие, кг

Марка изделия	Изделия арматурные: Арматура класса А-I ГОСТ 5781-82 ф8	Итого	Арматура класса А-II ГОСТ 5781-82 ф12	Итого	Всего
С-1-4					
С-1-5					
С-1-6					
С-1-8					
С-1-10	4,08	4,08	5,66	5,66	9,74
С-1-12	3,03	3,03	5,66	5,66	8,69
С-2-4					
С-2-5					
С-2-6					
С-2-8					
С-2-10			16,98	16,98	16,98
С-2-12			14,83	14,83	14,83
С-3-4					
С-3-5					
С-3-6					
С-3-8					
С-3-10			15,12	15,12	15,12
С-3-12			13,89	13,89	13,89
С-4	0,51	0,51	13,32	13,32	13,83

Размеры арматурной сетки

Ду дождевой канализации	Марка изделия	Размеры, мм A	C	Число шагов n
400	С-1-4			
	С-2-4			
	С-3-4			
500	С-1-5			
	С-2-5			
	С-3-5			
600	С-1-6			
	С-2-6			
	С-3-6			
800	С-1-8			
	С-2-8			
	С-3-8			
1000	С-1-10	430	65	2
	С-2-10			
	С-3-10	2830	15	14
1200	С-1-12	320	10	2
	С-2-12			
	С-3-12	2720	60	13

Привязан:

ГИП			
РАЗРАБ.			
Инв. №:			

Нач. маст	Маханс		
Зам. нач	Семенцов		
ГИП	Никитин		
Рук. гр	Шепелев		12.85
РАЗРАБ	Кулаков		10.85
Проверил	Шепелев		12.85

СК-3107-85

Конструкции пересечения тепловети с подземными коммуникациями.

Дождевая канализация.

Стадия	Лист	Листов
	29	

Пересечение напала ТС МКА-6 с ДК ⌀ 1000÷1200 снизу. Схема Ш. Арматурные изделия.

МОСИНЖПРОЕКТ Мастерская №4

Инв. № подл. | Подпись и дата | Взам. инв. №

А – А

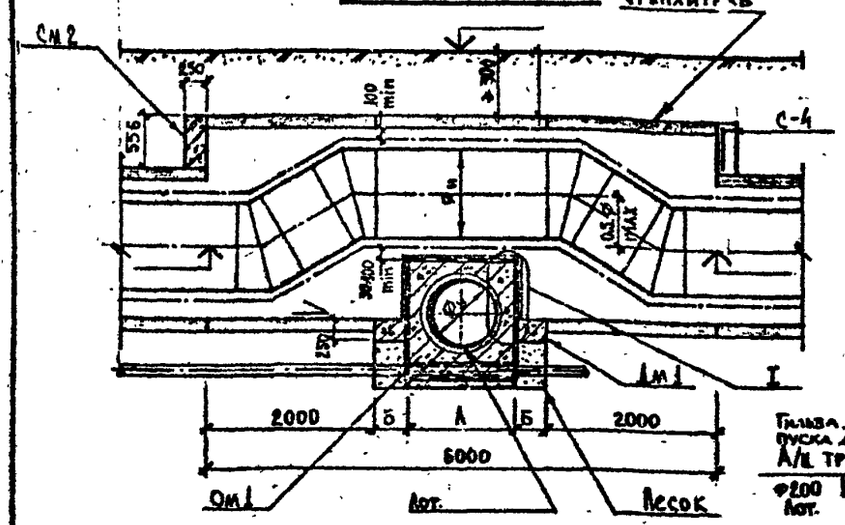

Б – Б

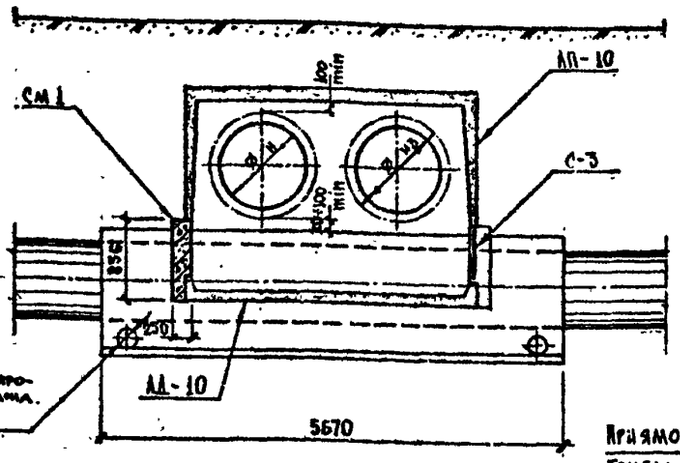

В – В

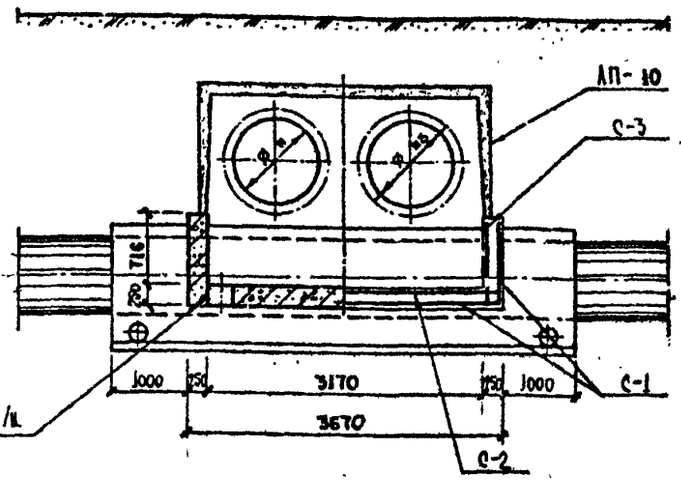

ПЛАН

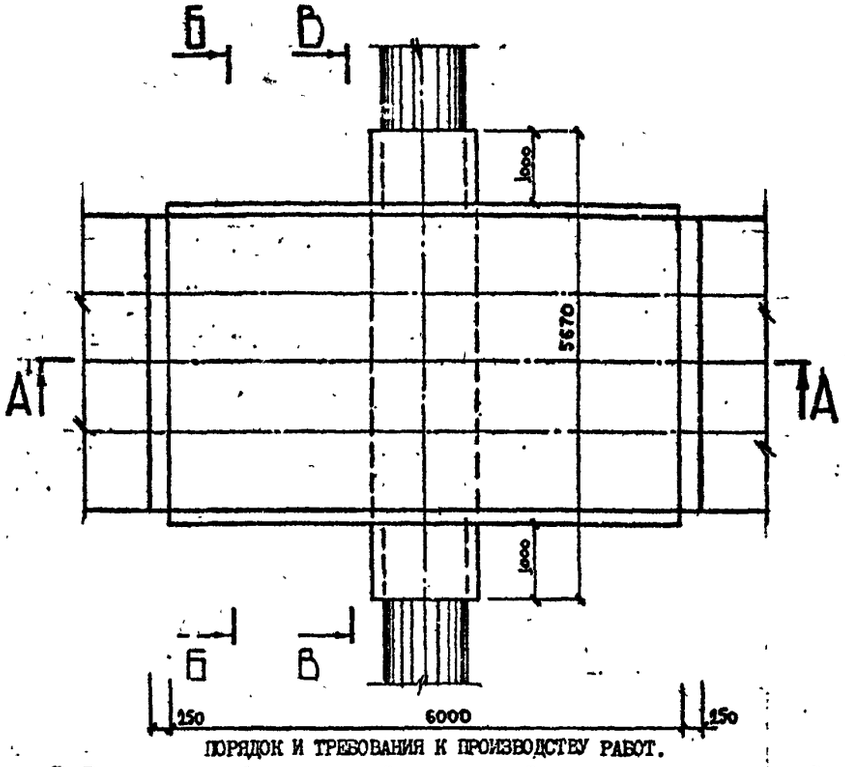

Конструкция пересечения приемлема в проектах только при наличии воздушников и спускников на участке узла пересечения.

ф у дождевой канализации	А мм	Б мм
400	826	587
500	920	540
600	1020	490
800	1260	370
1000	1500	250
1200	1720	140

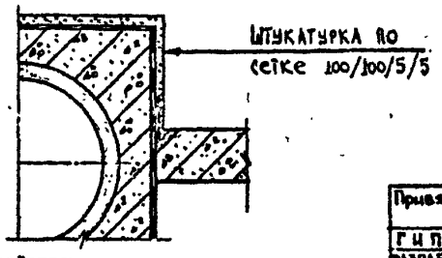

Ведомость объемов основных материалов

№ п/п	Наименование	Марка изделия	Материал	Ед. изм.	Количество на 1 пересечение ф у 400	500	600	800	1000	1200
1	Днище	Дм 1	Мон. м.-Б Бет. М-100	м³	1,08	0,99	0,90	0,68	0,46	0,26
2	Стены	См 1			2,13	2,10	2,06	1,97	1,89	1,81
3		См 2			0,96					
4	Арматурная сталь	А-I	Сталь	кг	16,14	15,26	14,16	11,50	8,84	5,76
5		А-II			171,78	139,28	166,18	141,20	115,80	67,68
6	Лотковое днище	Л1-10	Сб. м.-Б Бет. М-300	шт./м³	2/2,14					
7	Лотковое перекрытие	ЛП-10			3/5,58					
8	Защитный слой	———	Цем. р-р М-50	м²/м³	25,24/0,15					
9	Заделка стыков			м³	0,08					
10	Оклеечная изоляция			м²	22,50					
11	Окрасочная изоляция				31,32	31,20	31,04	30,68	30,36	30,04
12	Обойма /см. л. № 69 /	Ом 1			5,67					
13	Труба	ф200	А/ц	п.м.	1,65	1,84	2,04	2,52	3,00	3,44
14		ф300			0,25					
15	Утеплитель δ 100	—	Керамзитобетон	м²	20,50					

Согласовано:

Главный инженер треста „Горгидроремонт" Ю.А. Артемьев 09.12.85 г.

Начальник тех. отдела Теплосети Мосэнерго А.Я. Альбертинский 12.85 г.

ПОРЯДОК И ТРЕБОВАНИЯ К ПРОИЗВОДСТВУ РАБОТ.

1. Выполняются работы по устройству дождевой канализации с последующей засыпкой пазух грунтом с тщательным послойным уплотнением до $K_{упл} = 0,98$.
2. Устраивается мон. ж-б. лотковое днище канала теплосети, с предварительным устройством изоляции на дождевой канализации.
3. Производятся работы по устройству канала теплосети.
4. Все строительные, монтажные и изоляционные работы должны выполняться в соответствии со СНиП П-3I-74 и с "Правилами работ по прокладке и переустройству подземных сооружений в г.Москве" под техническим надзором треста "Горгидроремонт".

Примечание : В случае пересечения канала теплосети с сущ. дождевой канализацией, время, порядок и требования к производству работ определяются трестом "Горгидроремонт".

Привязан:			
ГИП			
РАЗРАБ.			
Инв. №			

Нач. маст	Махлис		
Зам. нач	Семенцов		
ГИП	Никитин		
Рук. гр.	Шепелев		12.85
Разраб	Кулаков		10.85
Проверил	Шепелев		12.85

СК-3107-85

Конструкции пересечения теплосети с подземными коммуникациями.

Дождевая канализация.	Стадия	Лист	Листов
		30	

Пересечение канала ТС МКА-10 с ДК снизу. Схема III. План, разрезы.

МОСИНЖПРОЕКТ мастерская № 4

С-1

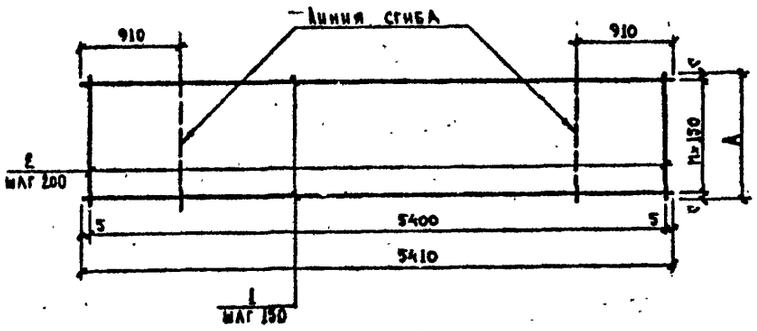

С-2

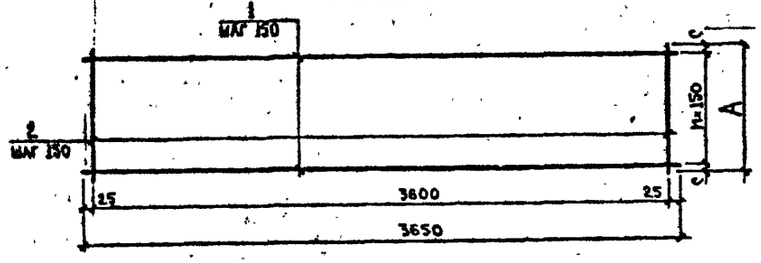

С-3

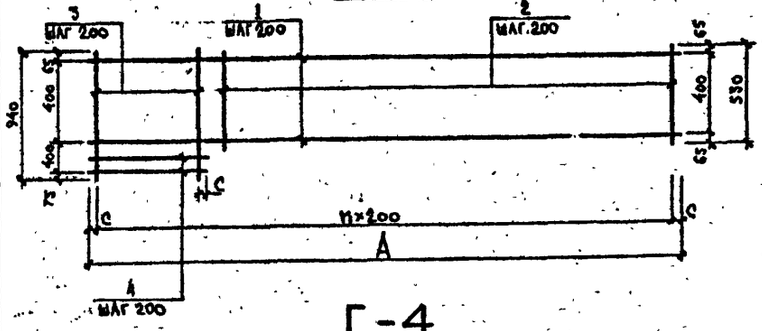

С-4

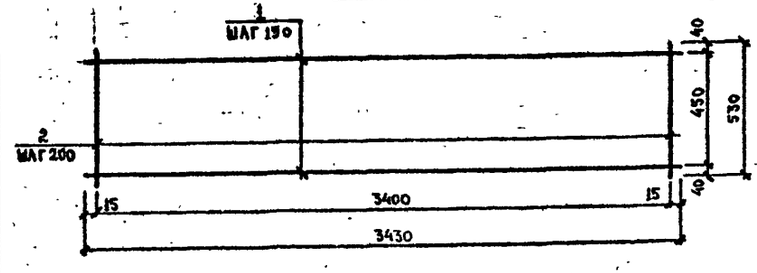

Ведомость арматуры на изделие

Марка изделия	№ поз	Диаметр и класс арматуры мм	Длина поз. мм	Всего на одно изделие: Кол-во шт	Длина м	Масса кг
С-1-4	1	12А-II	5410	4	21,64	19,22
	2	8А-I	560	28	15,68	6,19
С-1-5	1	12А-II	5410	4	21,64	19,22
	2	8А-I	520	28	14,56	5,75
С-1-6	1	12А-II	5410	4	21,64	19,22
	2	8А-I	470	28	13,16	5,20
С-1-8	1	12А-II	5410	3	16,23	14,41
	2	8А-I	350	28	9,80	3,87
С-1-10	1	12А-II	5410	2	10,82	9,61
	2	8А-I	230	28	6,44	2,54
С-1-12	1	12А-II	—	—	—	—
	2	8А-I	—	—	—	—
С-2-4	1	12А-II	3650	4	14,60	12,96
	2		560	25	14,00	12,43
С-2-5	1	12А-II	3650	4	14,60	12,96
	2		520	25	13,00	11,54
С-2-6	1	12А-II	3650	4	14,60	12,96
	2		470	25	11,75	10,43
С-2-8	1	12А-II	3650	3	10,95	9,72
	2		350	25	8,75	7,77
С-2-10	1	12А-II	3650	2	7,30	6,48
	2		230	25	5,75	5,11
С-2-12	1	12А-II	—	—	—	—
	2		—	—	—	—
С-3-4	1	12А-II	2560	3	7,68	6,82
	2		530	9	4,77	4,24
	3		940	3	2,82	2,50
	4		560	2	1,12	0,99
С-3-5	1	12А-II	2520	3	7,56	6,71
	2		530	9	4,77	4,24
	3		940	3	2,82	2,50
	4		520	2	1,04	0,92
С-3-6	1	12А-II	2470	3	7,41	6,58
	2		530	9	4,77	4,24
	3		940	3	2,82	2,50
	4		470	2	0,94	0,83
С-3-8	1	12А-II	2350	3	7,05	6,26
	2		530	10	3,30	4,71
	3		940	2	1,88	1,67
	4		350		0,70	0,62
С-3-10	1	12А-II	2230	3	6,69	5,94
	2		530	9	4,77	4,24
	3		940	2	1,88	1,67
	4		230		0,46	0,41
С-3-12	1	12А-II	2120	3	6,36	5,65
	2		530	11	5,83	5,18
	3		—	—	—	—
	4		—	—	—	—
С-4	1	12А-II	3430	4	13,72	12,18
	2	8А-I	530	9	4,77	1,88

Ведомость расхода стали на изделие, кг

Марка изделия	Изделия арматурные: Арматура класса А-I, ГОСТ 5781-82: Ф8	Итого	А-II: Ф12	Итого	Всего
С-1-4	6,19	6,19	19,22	19,22	25,41
С-1-5	5,75	5,75	19,22	19,22	24,97
С-1-6	5,20	5,20	19,22	19,22	24,42
С-1-8	3,87	3,87	14,41	14,41	18,28
С-1-10	2,54	2,54	9,61	9,61	12,15
С-1-12			—	—	—
С-2-4			25,39	25,39	25,39
С-2-5			24,50	24,50	24,50
С-2-6			23,39	23,39	23,39
С-2-8			17,49	17,49	17,49
С-2-10			11,59	11,59	11,59
С-2-12			—	—	—
С-3-4			14,55	14,55	14,55
С-3-5			14,37	14,37	14,37
С-3-6			14,15	14,15	14,15
С-3-8			13,26	13,26	13,26
С-3-10			12,26	12,26	12,26
С-3-12			10,83	10,83	10,83
С-4	1,88	1,88	12,18	12,18	14,06

Размеры арматурной сетки

Фу дождевой канализации	Марка изделия	Размеры, мм: А	С	Число шагов: П
400	С-1-4	560	55	3
	С-2-4			
	С-3-4	2560	80	12
500	С-1-5	520	35	3
	С-2-5			
	С-3-5	2520	60	12
600	С-1-6	470	10	3
	С-2-6			
	С-3-6	2470	35	12
800	С-1-8	350	25	2
	С-2-8			
	С-3-8	2350	75	11
1000	С-1-10	230	40	1
	С-2-10			
	С-3-10	2230	15	11
1200	С-1-12	—	—	—
	С-2-12	—	—	—
	С-3-12	2120	60	10

Привязан.

ГИП			
Разраб.			
Инв. №			

Нач. маст.	Махлис		
Зам. нач.	Семенцов		—
ГИП	Никитин		
Рук. гр.	Шепелев		12.85
Разраб.	Кулаков		10.85
Проверил	Шепелев		12.85

СК-3107-85

Конструкции пересечения теплосети с подземными коммуникациями.

Дождевая канализация.

Стадия	Лист	Листов
	31	

Пересечение канала ТС МКА-10 с ДК снизу. Схема III. Арматурные изделия.

МОСИНЖПРОЕКТ Мастерская №4

Инв. № подл. | Подпись и дата | Взам. инв. №

А – А

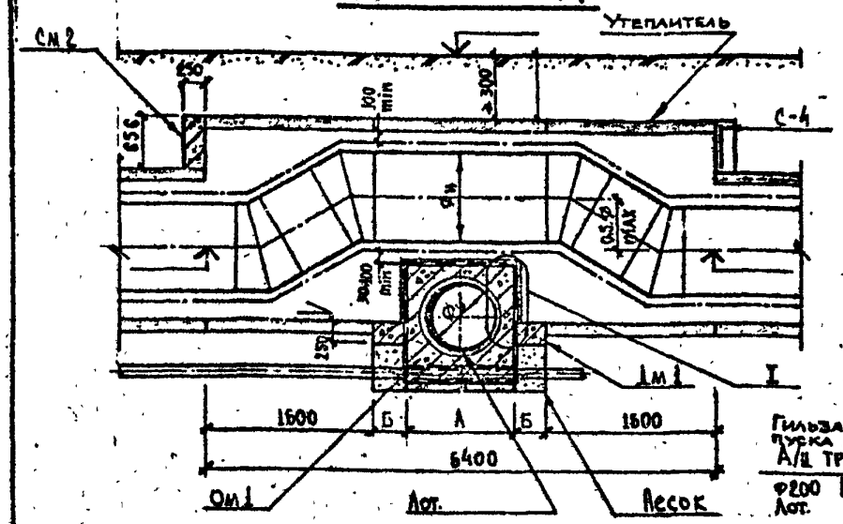

Б – Б

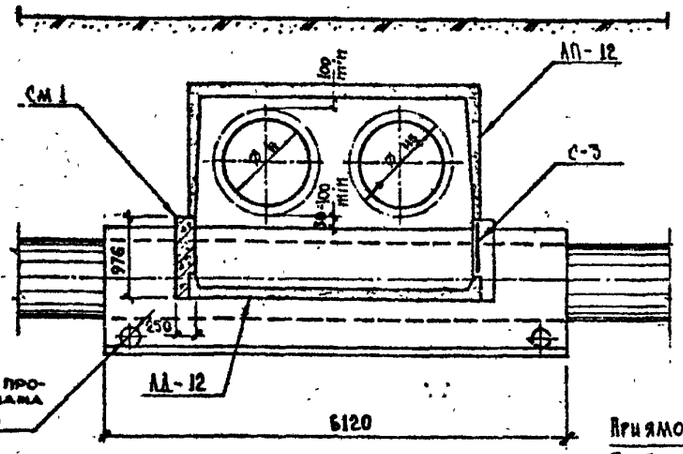

В – В

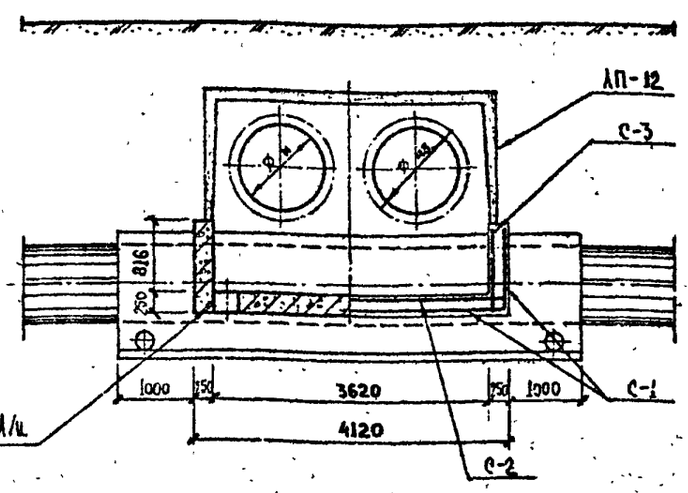

ПЛАН

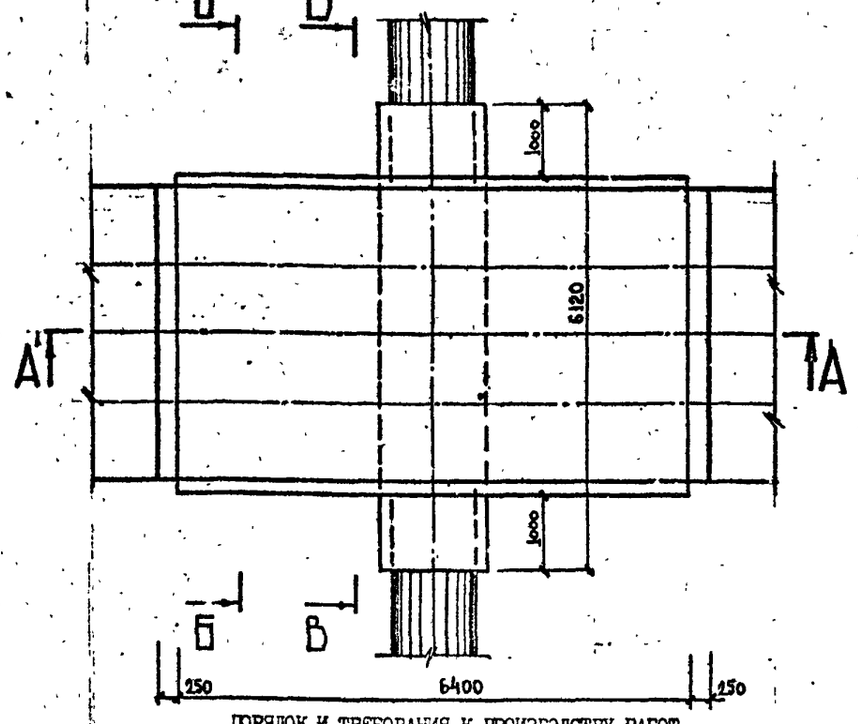

Конструкция пересечения приемлема в проектах только при наличии воздушников и спускников на участке узла пересечения.

Ф у дождевой канализации	А мм	Б мм
400	826	1187
500	920	1140
600	1020	1090
800	1250	970
1000	1500	850
1200	1720	740

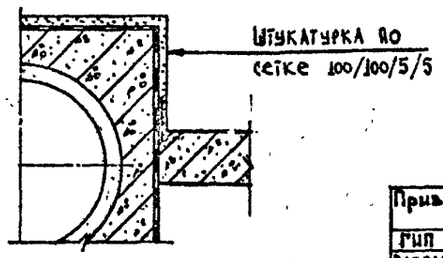

ПОРЯДОК И ТРЕБОВАНИЯ К ПРОИЗВОДСТВУ РАБОТ.

1. Выполняются работы по устройству дождевой канализации с последующей засыпкой пазух траншей песком с тщательным послойным уплотнением до $K_{упл} = 0.98$.
2. Устраивается мон. ж-б. лотковое днище канала теплосети, с предварительным устройством изоляции на дождевой канализации.
3. Производятся работы по устройству канала теплосети.
4. Все строительные, монтажные и изоляционные работы должны выполняться в соответствии со СНиП П-31-74 и с "Правилами работ по прокладке и переустройству подземных сооружений в г.Москве" под техническим надзором треста "Горгидроремонт".

Примечание: В случае пересечения канала теплосети с сущ. дождевой канализацией, время, порядок и требования к производству работ определяются трестом "Горгидроремонт".

Ведомость об'емов основных материалов

№ п/п	Наименование	Марка изделия	Материал	Ед. изм.	Количество на 1 пересечение Ф у 400	500	600	800	1000	1200
1	Днище	Дм 1	Мон. ж.-б бет. М-200	м³	2,45	2,35	2,25	2,00	1,75	1,52
2	Стены	См 1			2,52	2,49	2,45	2,35	2,25	2,17
3		См 2			1,28					
4	Арматурная сталь	А-I	сталь	кг	33,38	32,40	31,18	28,24	25,30	22,62
5		А-II			324,02	321,20	317,14	287,42	260,80	231,28
6	Лотковое днище	ЛЛ-12	сб.ж.-б бет. М-300	шт / м³	2 / 2,16					
7	Лотковое перекрытие	ЛП-12			4 / 7,6					
8	Защитный слой	—	цем. р-р М-50	м² / м³	30,86 / 0,20					
9	Заделка стыков			м³	0,12					
10	Оклеечная изоляция			м²	26,88					
11	Окрасочная изоляция				42,59	42,47	42,31	41,91	41,51	41,19
12	Обойма /см.л. № 63 /	Ом 1			6,12					
13	Труба	Ф200	А/ц	п.м.	1,65	1,84	2,04	2,52	3,00	3,44
14		Ф300			0,25					
15	Утеплитель S 100		керамзитобетон	м²	24,8					

Согласовано:

Главный инженер треста "Горгидроремонт" Ю.А. Артемьев 05.12.85 г.

Начальник тех. отдела Теплосети Мосэнерго А.Н. Альвертинский. 12.85 г.

Привязан:				
ГИП				
Разраб.				
Инв №				

Нач.маст	Маханс	
Зам.нач	Семенцов	
ГИП	Никитин	
Рук гр.	Шепелев	12.85
Разраб	Кулаков	10.85
Проверил	Шепелев	12.85

СК-3107-85

Конструкции пересечения теплосети с подземными коммуникациями.

Дождевая канализация.

Стадия	Лист	Листов
	32	

Пересечение канала ТС_МКА-12 с ДК снизу. Схема III. План, разрезы.

Мосэнергопроект мастерская № 4

Инв. № подл. | Подпись и дата | Взам. инв. №

С-1

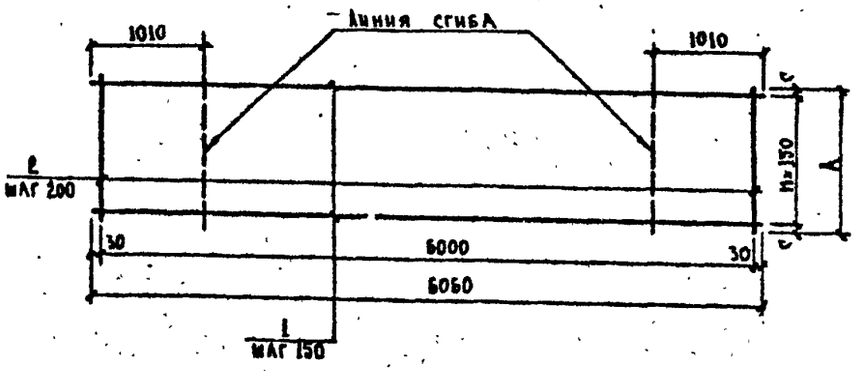

С-2

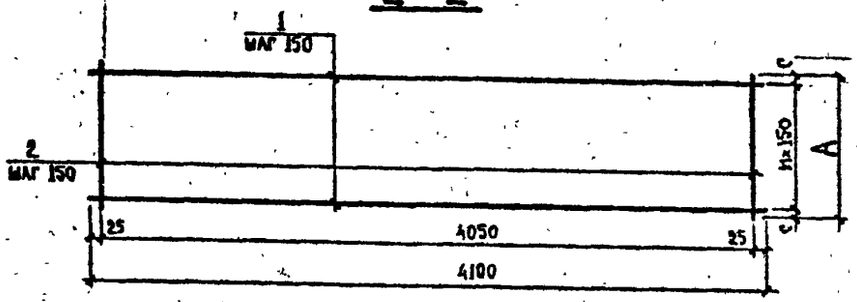

С-3

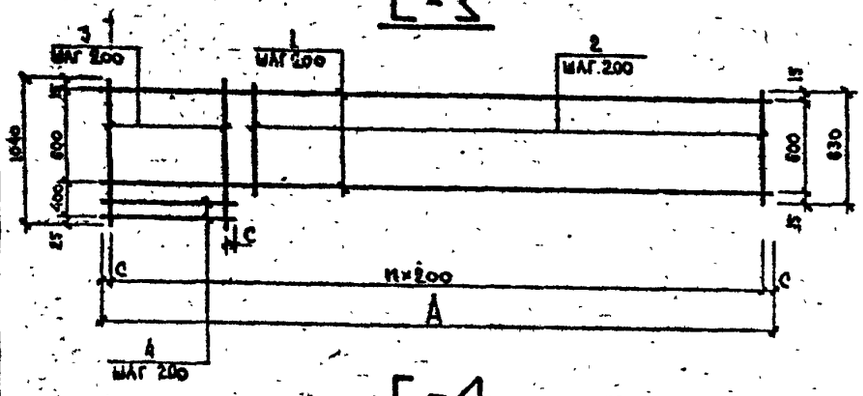

С-4

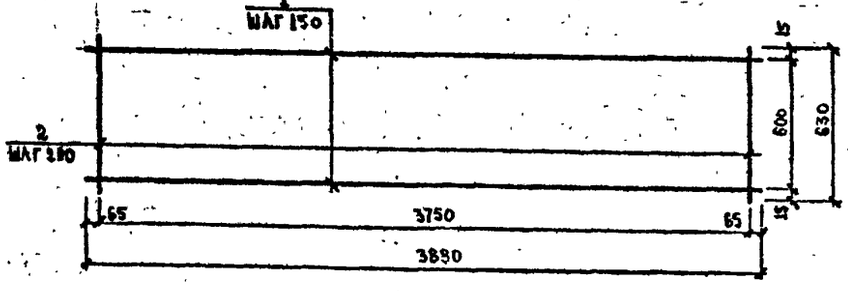

Ведомость арматуры на изделие

Марка изделия	№ поз	Диаметр и класс арматуры мм	Длина поз. мм	Всего на одно изделие: Кол-во шт	Длина м	Масса кг
С-1-4	1	12А-II	6060	8	48,48	43,05
	2	8А-I	1160	31	35,96	14,20
С-1-5	1	12А-II	6060	8	48,48	43,05
	2	8А-I	1120	31	34,72	13,71
С-1-6	1	12А-II	6060	8	48,48	43,05
	2	8А-I	1070	31	33,17	13,10
С-1-8	1	12А-II	6060	7	42,42	37,67
	2	8А-I	950	31	29,45	11,63
С-1-10	1	12А-II	6060	6	36,36	32,29
	2	8А-I	830	31	25,73	10,16
С-1-12	1	12А-II	6060	5	30,30	26,91
	2	8А-I	720	31	22,32	8,82
С-2-4	1	12А-II	4100	8	32,80	29,13
	2		1160	28	32,48	28,84
С-2-5	1	12А-II	4100	8	32,80	29,13
	2		1120	28	31,36	27,85
С-2-6	1	12А-II	4100	8	32,20	29,13
	2		1070	28	29,96	26,60
С-2-8	1	12А-II	4100	7	28,70	25,49
	2		950	28	26,60	23,62
С-2-10	1	12А-II	4100	6	24,60	21,84
	2		830	28	23,24	20,64
С-2-12	1	12А-II	4100	5	20,50	18,20
	2		720	28	20,16	17,90
С-3-4	1	12А-II	2760	4	11,04	9,80
	2		630	8	5,04	4,48
	3		1040	6	6,24	5,54
	4		1160	2	2,32	2,06
С-3-5	1	12А-II	2720	4	10,88	9,66
	2		630	8	5,04	4,48
	3		1040	6	6,24	5,54
	4		1120	2	2,24	1,99
С-3-6	1	12А-II	2670	4	10,68	9,48
	2		630	8	5,04	4,48
	3		1040	6	6,24	5,54
	4		1070	2	2,14	1,78
С-3-8	1	12А-II	2550	4	10,20	9,06
	2		630	8	5,04	4,48
	3		1040	5	5,20	4,62
	4		950	2	1,90	1,69
С-3-10	1	12А-II	2430	4	9,72	8,63
	2		630	8	5,04	4,48
	3		1040	5	5,20	4,62
	4		830	2	1,66	1,47
С-3-12	1	12А-II	2320	4	9,28	8,24
	2		630	8	5,04	4,48
	3		1040	4	4,16	3,69
	4		720	2	1,44	1,29
С-4	1	12А-II	3880	5	19,40	17,23
	2	8А-I	630	10	6,30	2,49

Ведомость расхода стали на изделие, кг

Марка изделия	Изделия арматурные: Арматура класса А-I, ГОСТ 5781-82: Ф8	Итого	А-II: Ф12	Итого	Всего
С-1-4	14,20	14,20	43,05	43,05	57,25
С-1-5	13,71	13,71	43,05	43,05	56,76
С-1-6	13,10	13,10	43,05	43,05	56,15
С-1-8	11,63	11,63	37,67	37,67	49,30
С-1-10	10,16	10,16	32,29	32,29	42,45
С-1-12	8,82	8,82	26,91	26,91	35,73
С-2-4			57,97	57,97	57,97
С-2-5			56,98	56,98	56,98
С-2-6			55,73	55,73	55,73
С-2-8			49,11	49,11	49,11
С-2-10			42,48	42,48	42,48
С-2-12			36,10	36,10	36,10
С-3-4			21,88	21,88	21,88
С-3-5			21,67	21,67	21,67
С-3-6			21,28	21,28	21,28
С-3-8			19,85	19,85	19,85
С-3-10			19,20	19,20	19,20
С-3-12			17,70	17,70	17,70
С-4	2,49	2,49	17,23	17,23	19,72

Размеры арматурной сетки

Фу дождевой канализации	Марка изделия	Размеры, мм: А	С	Число шагов: Н
400	С-1-4	1160	55	7
	С-2-4			
	С-3-4	2760	80	13
500	С-1-5	1120	35	7
	С-2-5			
	С-3-5	2720	60	13
600	С-1-6	1070	10	7
	С-2-6			
	С-3-6	2670	35	13
800	С-1-8	950	25	6
	С-2-8			
	С-3-8	2550	75	12
1000	С-1-10	830	40	5
	С-2-10			
	С-3-10	2430	15	12
1200	С-1-12	720	60	4
	С-2-12			
	С-3-12	2320		11

Привязан:

ГИП

РАЗРАБ.

Инв. №

Нач. маст.	Маханов		
Зам. нач.	Семенов		
ГИП	Никитин		
Рук. гр.	Шепелев		12.85
Разраб.	Ежаков		10.85
Проверил	Шепелев		12.85

СК-3107-85

Конструкции пересечения теплосети с подземными коммуникациями

Дождевая канализация.

Стадия	Лист	Листов
	33	

Пересечение канала ТС МКЛ-12 с ДК снизу. Схема III. Арматурные изделия.

МОСИНЖПРОЕКТ Мастерская №4

Инв. № подл. | Подпись и дата | Взам. инв. №

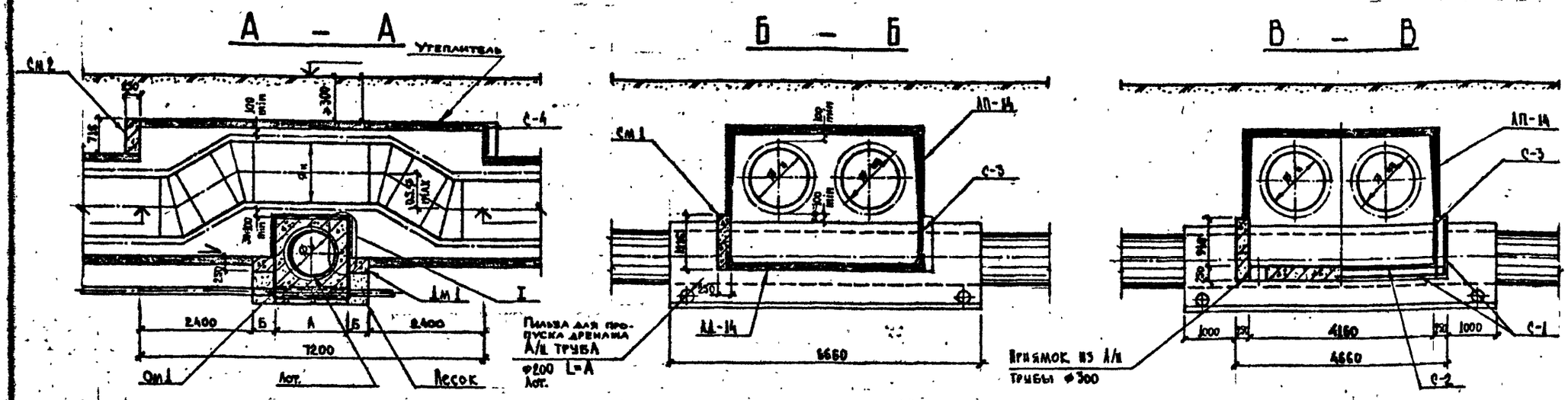

Конструкция пересечения приемлема в проектах только при наличии воздушников и спускников на участке узла пересечения.

ПЛАН

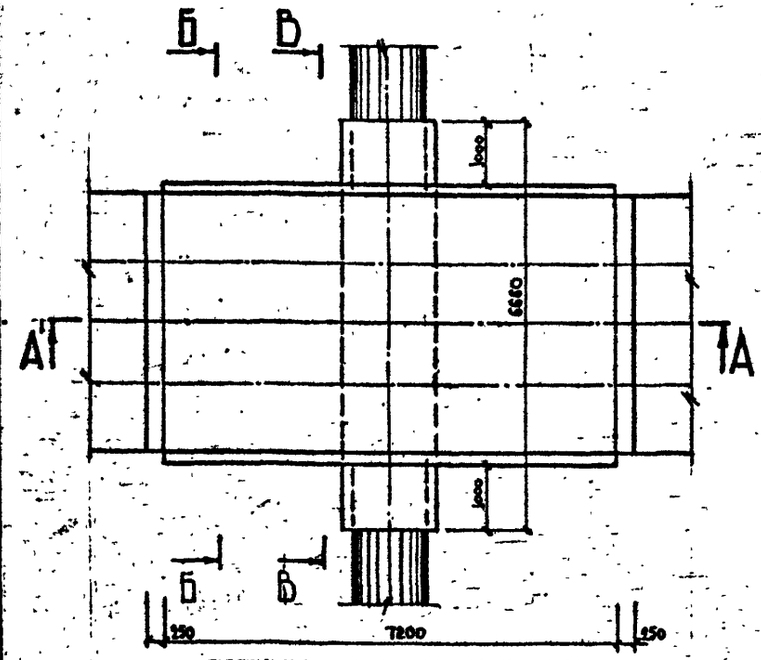

Фу дождевой канализации	А мм	Б мм
400	826	787
500	920	740
600	1020	690
800	1260	570
1000	1500	450
1200	1720	340

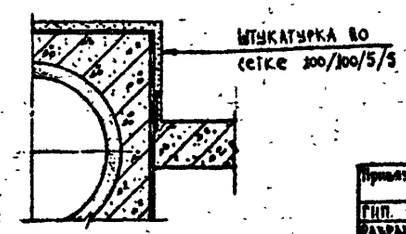

Ведомость об'емов основных материалов

№ п/п	Наименование	Марка изделия	Материал	Ед. изм.	Количество на 1 пересечение фу					
					400	500	600	800	1000	1200
1	Днище	Дм 1	мон. ж.-б бет. М-200	м³	1,83	1,72	1,61	1,33	1,05	0,79
2	Стены	См 1			3,40	3,36	3,31	3,20	3,09	2,99
3		См 2			1,61					
4	Арматурная сталь	А-I	сталь	кг	47,96	46,10	43,76	38,16	32,58	27,44
5		А-II			410,70	364,02	362,94	310,54	297,89	291,49
6	Лотковое днище	ЛД-14	сб. ж.-б бет. М-300	шт / м³	4/4,64					
7	Лотковое перекрытие	ЛП-14			6/11,76					
8	Защитный слой	—	цем. р-р М-50	м² / м³	40,02/0,26					
9	Заделка стыков			м³	0,19					
10	Оклеечная изоляция			м²	34,56					
11	Окрасочная изоляция				46,10	45,90	45,86	45,14	44,58	44,10
12	Обойма /см. л. № 87/	Ом 1			6,66					
13	Труба	ф200	А/ц	п.м.	1,65	1,84	2,04	2,52	3,00	3,44
14		ф300			0,25					
15	Утеплитель δ 100		керамзитобетон	м²	31,8					

Согласовано:

Главный инженер треста „Горгидроремонт" Ю.А. Артемьев 09.12.85г.

Начальник тех. отдела Теплосети Мосэнерго А.Н. Альбертинский 12.85г.

ПОРЯДОК И ТЕБОВАНИЯ К ПРОИЗВОДСТВУ РАБОТ.

1. Выполняются работы по устройству дождевой канализации с последующей засыпкой пазух траншеи песком с тщательным послойным уплотнением до $K_{упл} = 0,96$.
2. Устраивается мон. ж-б. лотковое днище канала теплосети, с предварительным устройством изоляции на дождевой канализации.
3. Производятся работы по устройству канала теплосети.
4. Все строительные, монтажные и изоляционные работы должны выполняться в соответствии со СНиП П-31-74 и с "Правилами работ по прокладке и переустройству подземных сооружений в г.Москве" под техническим надзором треста "Горгидроремонт".

Примечание: В случае пересечения канала теплосети с сущ. дождевой канализацией, время, порядок и требования к производству работ определяются трестом "Горгидроремонт".

Привязан			Нач. маст.	Махлис	
			Зам. нач.	Семерцов	—
Гип.			Гип	Никитин	
Разраб.			Рук. гр.	Шепелев	12.85
			Разраб.	Кулаков	11.85
Инв. №			Проверил	Шепелев	12.85

СК-3107-85

Конструкции пересечения теплосети с подземными коммуникациями.

Дождевая канализация.	Стадия	Лист	Листов
		34	

Пересечение канала РС МКД-14 с ДК снизу. Схема III. План, разрезы.

МОСИНЖПРОЕКТ Мастерская № 4.

С-1

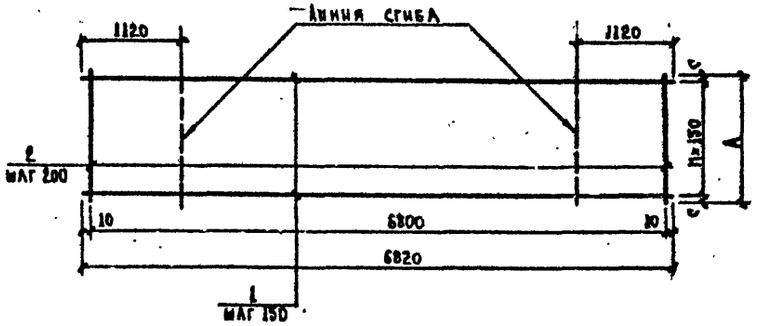

С-2

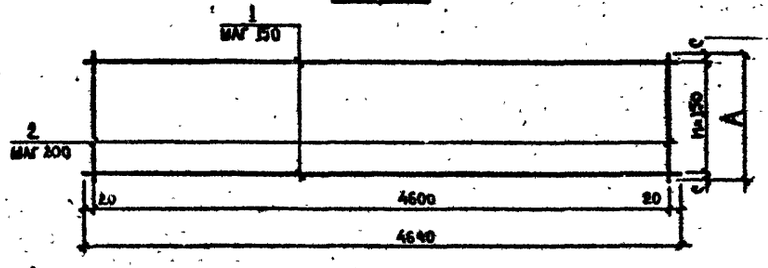

С-3

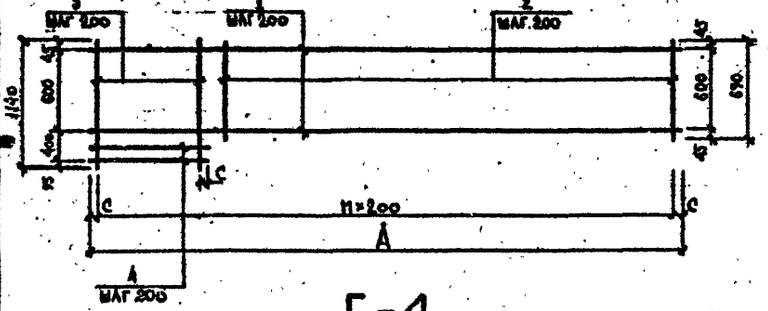

С-4

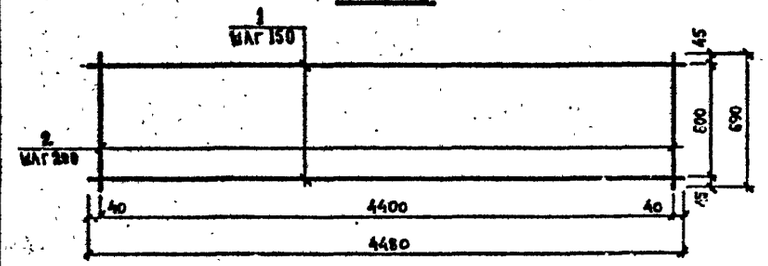

Ведомость арматуры на изделие

Марка изделия	№ поз	Диаметр и класс арматуры мм	Длина поз. мм	Всего на одно изделие: Кол-во шт	Длина м	Масса кг
С-1-4	1	12 А-II	6820	6	40,92	81,84
	2	8 А-I	760	35	26,60	10,51
С-1-5	1	18 А-II	6820	5	34,10	68,20
	2	8 А-I	720	35	25,20	9,95
С-1-6	1	18 А-II	6820	5	34,10	68,20
	2	8 А-I	670	35	23,45	9,26
С-1-8	1	18 А-II	6820	4	27,28	54,56
	2	8 А-I	550	35	19,25	7,60
С-1-10	1	18 А-II	6820	3	20,46	40,92
	2	8 А-I	430	35	15,05	5,94
С-1-12	1	18 А-II	6820	3	20,46	40,92
	2	8 А-I	320	35	11,20	4,42
С-2-4	1	18 А-II	4640	6	27,84	55,68
	2	8 А-I	760	24	18,24	7,20
С-2-5	1	18 А-II	4640	5	2320	46,40
	2	8 А-I	720	24	17,28	6,83
С-2-6	1	18 А-II	4640	5	23,20	46,40
	2	8 А-I	670	24	16,08	6,35
С-2-8	1	18 А-II	4640	4	18,56	37,12
	2	8 А-I	550	24	13,20	5,21
С-2-10	1	18 А-II	4640	3	13,92	27,84
	2	8 А-I	430	24	10,32	4,08
С-2-12	1	18 А-II	4640	3	13,92	27,84
	2	8 А-I	320	24	7,68	3,03
С-3-4	1	12 А-II	3160	4	12,64	11,22
	2		690	12	8,28	7,35
	3		1140	4	4,56	4,05
	4		760	2	1,52	1,35
С-3-5	1	12 А-II	3120	4	12,48	11,08
	2		690	12	8,28	7,35
	3		1140	4	4,56	4,05
	4		720	2	1,44	1,28
С-3-6	1	12 А-II	3070	4	12,28	10,90
	2		690	12	8,28	7,35
	3		1140	4	4,56	4,05
	4		670	2	1,34	1,19
С-3-8	1	12 А-II	2950	4	11,80	10,48
	2		690	12	8,28	7,35
	3		1140	3	3,42	3,04
	4		550	2	1,10	0,98
С-3-10	1	12 А-II	2830	4	11,32	10,05
	2		690	12	8,28	7,35
	3		1140	3	3,42	3,04
	4		430	2	0,86	0,76
С-3-12	1	12 А-II	2720	4	10,88	9,66
	2		690	12	8,28	7,35
	3		1140	2	2,28	2,02
	4		320		0,64	0,57
С-4	1	12 А-II	4480	5	22,40	19,89
	2	8 А-I	690	13	15,87	6,27

Ведомость расхода стали на изделие, кг

Марка изделия	Изделия арматурные: Арматура класса А-I, ГОСТ 5781-82: Ф8	Итого	А-II: Ф12	Ф18	Итого	Всего
С-1-4	10,51	10,51		81,84	81,84	92,35
С-1-5	9,95	9,95		68,20	68,20	78,15
С-1-6	9,26	9,26		68,20	68,20	77,46
С-1-8	7,60	7,60		54,56	54,56	62,16
С-1-10	5,94	5,94		40,92	40,92	46,86
С-1-12	4,42	4,42		40,92	40,92	45,34
С-2-4	7,20	7,20		55,68	55,68	62,88
С-2-5	6,83	6,83		46,40	46,40	53,23
С-2-6	6,35	6,35		46,40	46,40	52,75
С-2-8	5,21	5,21		37,12	37,12	42,33
С-2-10	4,08	4,08		27,84	27,84	31,92
С-2-12	3,03	3,03		27,84	27,84	30,87
С-3-4			23,97		23,97	23,97
С-3-5			23,76		23,76	23,76
С-3-6			23,49		23,49	23,49
С-3-8			21,85		21,85	21,85
С-3-10			21,20		21,20	21,20
С-3-12			19,60		19,60	19,60
С-4	6,27	6,27	19,89		19,89	26,16

Размеры арматурной сетки

Фу дождевой канализации	Марка изделия	Размеры, мм: А	С	Число шагов: П
400	С-1-4	760	5	5
	С-2-4			
	С-3-4	3160	80	15
500	С-1-5	720	60	4
	С-2-5			
	С-3-5	3120		15
600	С-1-6	670	35	4
	С-2-6			
	С-3-6	3070		15
800	С-1-8	550	50	3
	С-2-8			
	С-3-8	2950	75	14
1000	С-1-10	430	65	2
	С-2-10			
	С-3-10	2830	15	14
1200	С-1-12	320	10	2
	С-2-12			
	С-3-12	2720	60	13

Привязан:

ГИП.			
РАЗРАБ.			
Инв. №			

Нач. маст	Махлис		
Зам. нач	Семенцов		—
ГИП	Никитин		
Рук. гр	Шепелев		12.05
РАЗРАБ	Кулаков		11.85
Проверил	Шепелев		12.05

СК-3107-85

Конструкции пересечения теплосети с подземными коммуникациями.

Дождевая канализация.

Стадия	Лист	Листов
	35	

Пересечение канала ТС [illegible]-14 с ДК снизу. Схема III. Арматурные изделия.

МОСИНЖПРОЕКТ Мастерская №4

Инв. № подл. | Подпись и дата | Взам. инв. №

А - А

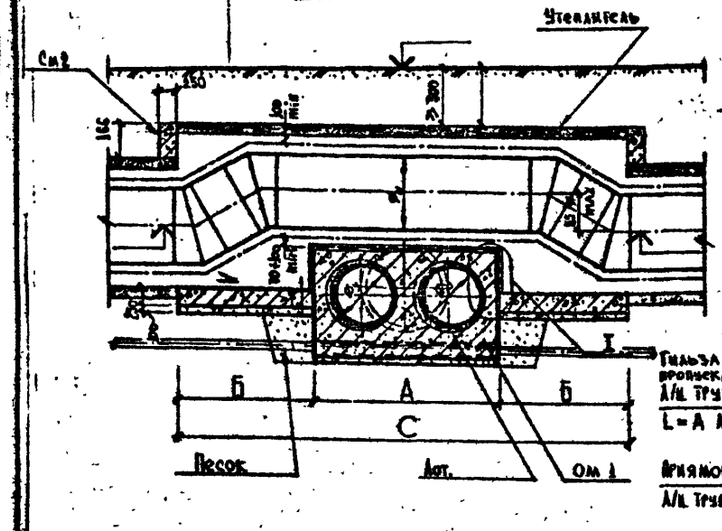

Б - Б

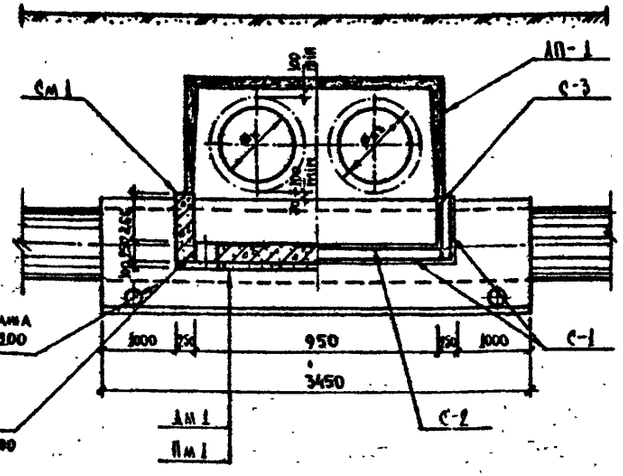

Ёмкость дождевой канализации	А мм	Б мм	С мм
400	1536	732	3000
500	1724	638	
600	1920	2040	6000
800	2430	1785	
1000	2984	1508	

Конструкция пересечения приемлема в проектах только при наличии воздушников и спускников на удалёке узла пересечения.

План

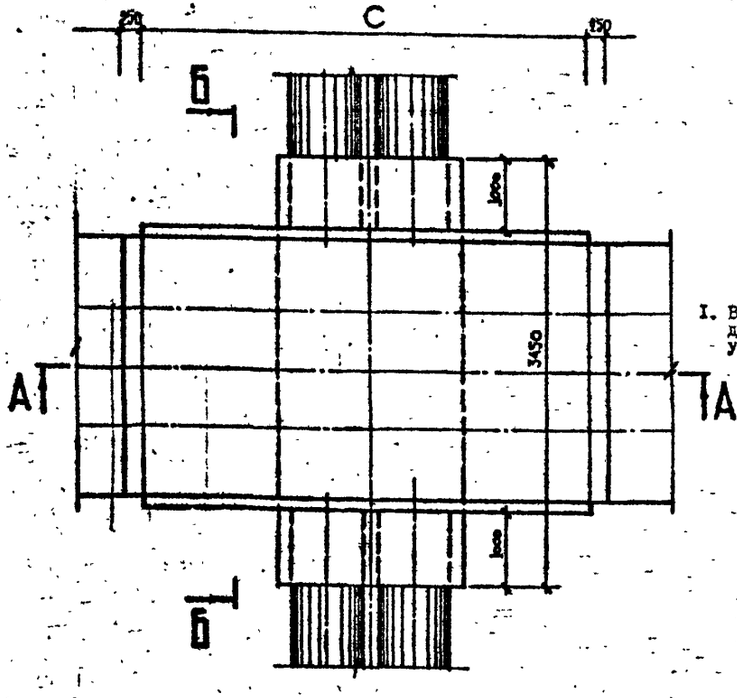

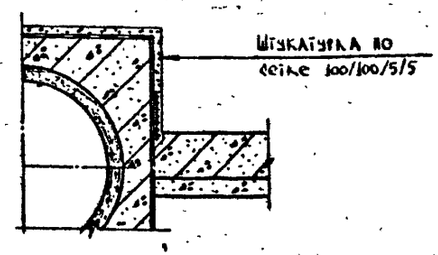

Порядок и требования к производству работ

1. Выполняются работы по устройству дождевой канализации с последующей засыпкой пазух траншеи песком с тщательным послойным уплотнением до $K_{упл.}=0,98$.
2. Устраивается мон. ж-б лотковое днище канала теплосети, с предварительным устройством изоляции на дождевой канализации.
3. Производятся работы по устройству канала теплосети.
4. Все строительные, монтажные и изоляционные работы должны выполнять в соответствии со СНиП II-31-74 и с "Правилами работ по прокладке и переустройству подземных сооружений в г.Москве", под техническим надзором треста "Горгидроремонт".

Примечание: В случае пересечения канала теплосети с сущ. дождевой канализацией, время, порядок и требования к производству работ определяются трестом "Горгидроремонт".

Ведомость объемов основных материалов

№ п/п	Наименование	Марка изделия	Материал	Ед. изм.	Количество на 1 пересечение				
					400	500	600	800	1000
1	Подготовка	Ям 1	бет. М-100	м³	0,21	0,18	0,39	0,52	0,44
2	Днище	Дм 1	мон. м.-б бет. М-200		0,53	0,46	1,48	1,29	1,09
3	Стены	См 1			0,19	0,17	0,54	0,47	0,40
4		См 2			0,09				
5	Арматурная сталь	А-I	сталь	кг	5,74	5,78	19,14	16,68	14,12
6		А-II			60,16	57,36	169,06	144,98	122,34
7	Лотковое перекрытие	Ап-1	сб. м.-б бет. М-300	м²/м³	1/0,44		2/0,88		
8	Защитный слой		цем. р-р М-50	м³/м²	3,74/0,02		6,92/0,03		
9	Заделка стыков			м³	0,01		0,01		
10	Оклеечная изоляция			м²	4,14		8,28		
11	Окрасочная изоляция				5,44	5,36	10,80	10,52	10,24
12	Обойма / см. А.н° 63/				3,45				
13	Труба	ф200	Д/Ц	п.м.	3,07	3,45	3,84	4,86	5,97
14		ф300			0,25				
15	Утеплитель γ 100		керамзитобетон	м²	4,4		8,7		

Согласовано:

Главный инженер треста "Горгидроремонт" Ю.А. Артемьев 03.12.85г

Начальник тех. отдела Теплосети Мосэнерго А.И. Альбертинский 12.85г

Привязан по:

ГИП			
РАЗРАБ			
Инв. №			

Нач. маст.	Махлис		
Зам. нач.	Семенов		
ГИП	Никитин		
Рук. гр.	Шепелев		12.85
Разраб.	Кулаков		11.85
Проверил	Шепелев		12.85

СК-3107-85

Конструкции пересечения теплосети с подземными коммуникациями

Дождевая канализация

Стадия	Лист	Листов
Р	38	

Пересечение канала Т.С. НКА-1 с А.К. сниз. Схема IV. План. Разрезы.

МОСИНЖПРОЕКТ мастерская № 4

С-1

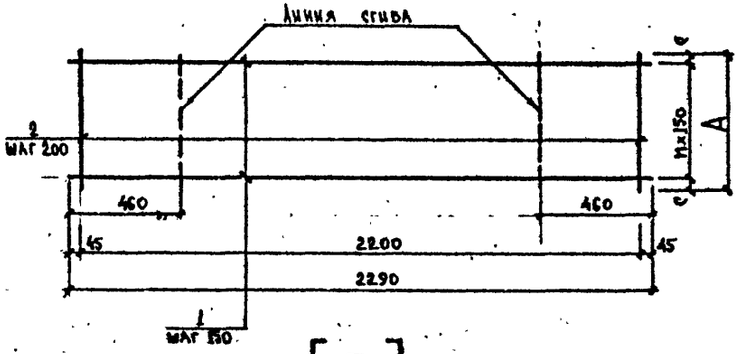

С-2

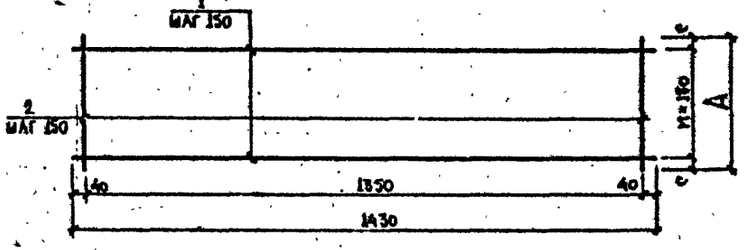

С-3

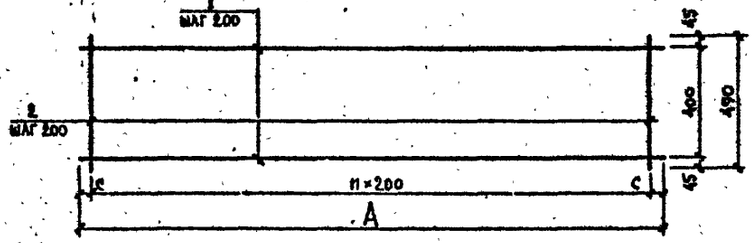

Ведомость арматуры на изделие

Марка изделия	№ поз	Диаметр и класс ар-ры мм	Длина поз. мм	Всего на одно изделие: Кол-во шт	Длина м	Масса кг
С-1-4	1	12 А-II	2290	5	11,45	10,17
	2	8 А-I	710	12	8,52	3,37
С-1-5	1	12 А-II	2290	5	11,45	10,17
	2	8 А-I	610	12	7,32	2,89
С-1-6	1	12 А-II	2290	14	32,06	28,47
	2	8 А-I	2020	12	24,24	9,57
С-1-8	1	12 А-II	2290	12	27,48	24,40
	2	8 А-I	1760		21,12	8,34
С-1-10	1	12 А-II	2290	10	22,90	20,34
	2	8 А-I	1490	12	17,88	7,06
С-2-4	1	12 А-II	1430	5	7,15	6,35
	2		710	10	7,10	6,30
С-2-5	1	12 А-II	1430	5	7,15	6,35
	2		610	10	6,10	5,42
С-2-6	1	12 А-II	1430	14	20,02	17,78
	2		2020	10	20,20	17,94
С-2-8	1	12 А-II	1430	12	17,16	15,24
	2		1760	10	17,60	15,63
С-2-10	1	12 А-II	1430		14,30	12,70
	2		1490		14,90	13,23
С-3-4	1	12 А-II	710	3	2,13	1,89
	2		490	4	1,96	1,74
С-3-5	1	12 А-II	610	3	1,83	1,63
	2		490	4	1,96	1,74
С-3-6	1	12 А-II	2020	3	6,06	5,38
	2		490	11	5,39	4,79
С-3-8	1	12 А-II	1760	3	5,28	4,69
	2		490	9	4,41	3,92
С-3-10	1	12 А-II	1490	3	4,47	3,97
	2		490	8	3,92	3,48

Ведомость расхода стали на изделие, кг

Марка изделия	Изделия арматурные: Арматура класса A-I ГОСТ 5781-82 ф8	Итого	Арматура класса A-II ГОСТ 5781-82 ф12	Итого	Всего
С-1-4	3,37	3,37	10,17	10,17	13,54
С-1-5	2,89	2,89	10,17	10,17	13,06
С-1-6	9,57	9,57	28,47	28,47	38,04
С-1-8	8,34	8,34	24,40	24,40	32,74
С-1-10	7,06	7,06	20,34	20,34	27,40
С-2-4			12,65	12,65	12,65
С-2-5			11,77	11,77	11,77
С-2-6			35,72	35,72	35,72
С-2-8			30,87	30,87	30,87
С-2-10			25,93	25,97	25,93
С-3-4			3,63	3,63	3,63
С-3-5			3,37	3,37	3,37
С-3-6			10,17	10,17	10,17
С-3-8			8,61	8,61	8,61
С-3-10			7,45	7,45	7,45

Размеры арматурной сетки

Зоны дождевой канализации	Марка изделия	Размеры, мм A	C	Число шагов n
400	С-1-4	710	55	4
	С-2-4			
	С-3-4			3
500	С-1-5	610	5	4
	С-2-5			
	С-3-5			3
600	С-1-6	2020	35	13
	С-2-6			
	С-3-6		10	10
800	С-1-8	1760	55	11
	С-2-8			
	С-3-8		80	8
1000	С-1-10	1490	70	9
	С-2-10			
	С-3-10		45	7

Привязан по:

ГИП			
Разраб.			
Инв. №			

Гл.инж.	Маханс		
Зам.нач.	Семенов		
ГИП	Никитин		
Рук. гр.	Шепелев		12.85
Разраб.	Кулаков		11.85
Проверил	Шепелев		12.85

СК-3107-85

Конструкции пересечения тепловой сети с подземными коммуникациями.

Дождевая канализация.

Стадия	Лист	Листов
	37	

Пересечение канала ТС ИК1-1 с ДК сквозь. Схема IV. Арматурные изделия.

МОСИНЖПРОЕКТ мастерская №4

Инв. № подл. | Подпись и дата | Взам. инв. №

А – А

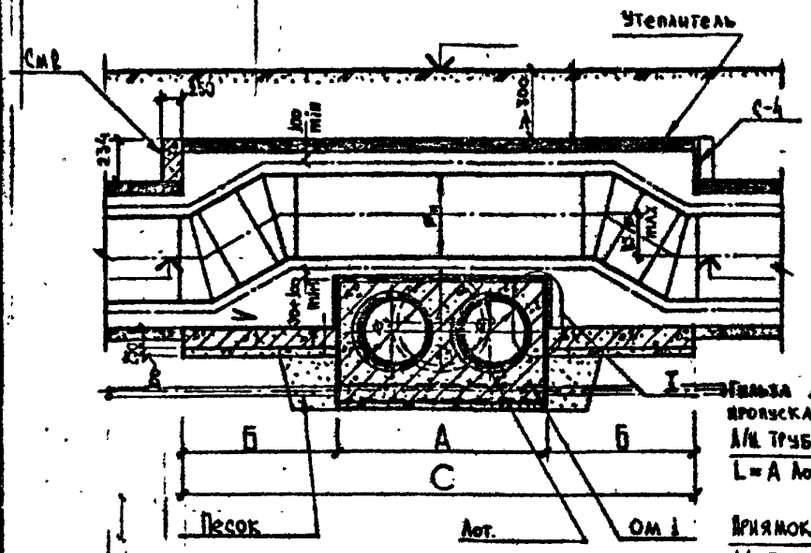

Б – Б

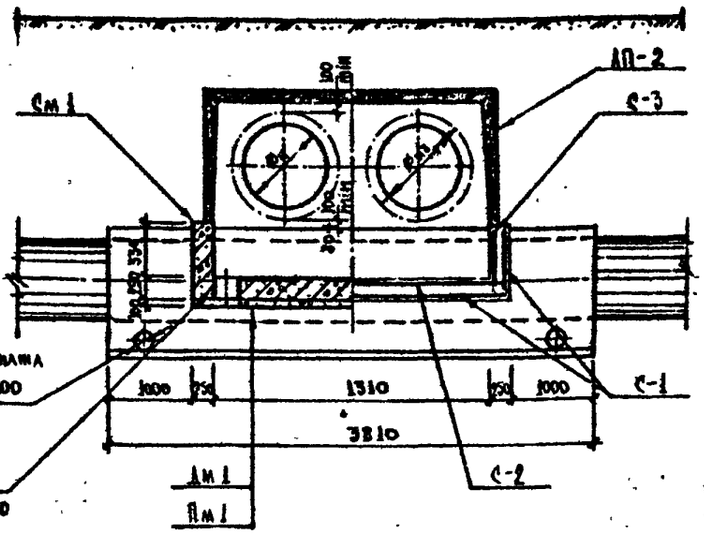

Ø Дождевой канализации	А мм	Б мм	С мм
400	1536	732	3000
500	1724	2138	6000
600	1920	2040	
800	2430	1785	
1000	2984	1508	

Конструкция пересечения приемника А в проектах только при наличии воздушников и спускников на участке узла пересечения.

ПЛАН

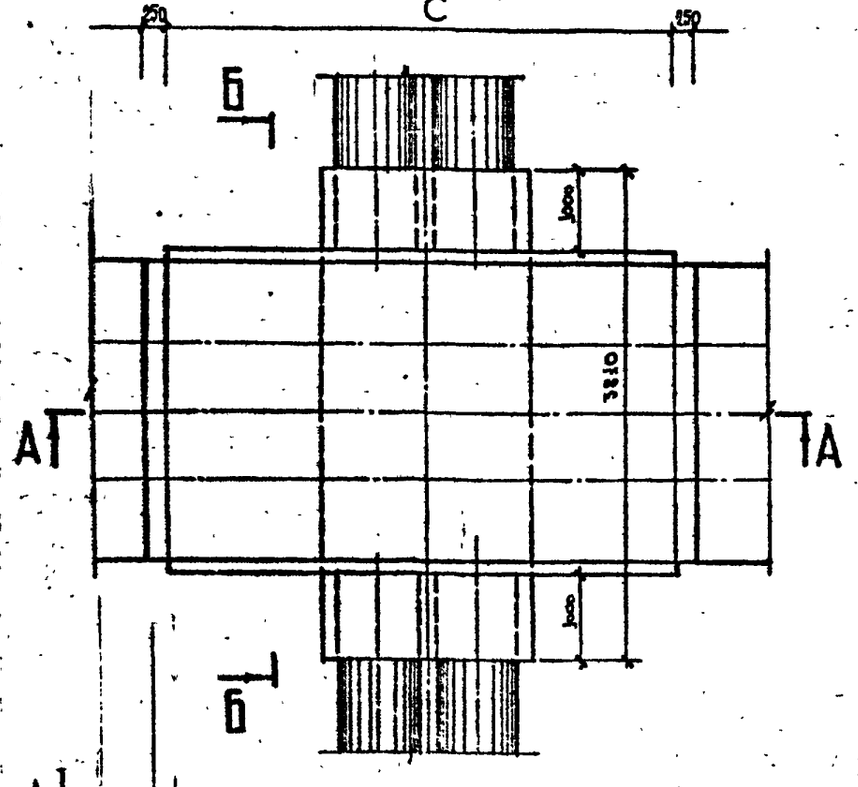

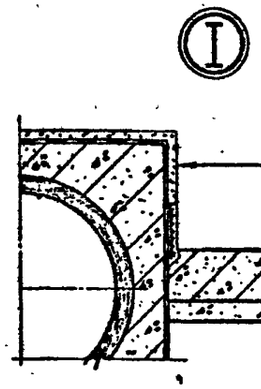

ПОРЯДОК И ТРЕБОВАНИЯ К ПРОИЗВОДСТВУ РАБОТ

1. Выполняются работы по устройству дождевой канализации с последующей засыпкой пазух траншеи песком с тщательным уплотнением до $K_{упл.}$=0,98.
2. Устраивается мон.ж-б лотковое днище канала теплосети, с предварительным устройством изоляции на дождевой канализации.
3. Производятся работы по устройству канала теплосети.
4. Все строительные ,монтажные и изоляционные работы выполняются в соответствии со СНиП II-31-74 и с "Правилами работ по прокладке и перестройству подземных сооружений в г.Москве" под техническим надзором треста "Горгидроремонт".

Примечание: В случае пересечения канала теплосети с сущ. дождевой канализацией, время порядок и требования к производству работ определяются трестом "Горгидроремонт".

Ведомость объемов основных материалов

N° п/п	Наименование	Марка изделия	Материал	Ед. изм.	Количество на 1 пересечение				
					400	500	600	800	1000
1	Подготовка	Пм1	бет. М-100	м³	0,26	0,77	0,74	0,65	0,55
2	Днище	Дм1	мон. ж.-б бет. М-200		0,66	1,93	1,85	1,62	1,36
3	Стены	См1			0,24	0,71	0,68	0,60	0,50
4		См2			0,17				
5	Арматурная сталь	А-I	сталь	кг	9,18	24,76	23,66	20,78	17,80
6		А-II			76,46	216,78	205,44	176,90	150,04
7	Лотковое перекрытие	ЛП-2	сб. ж.-б бет. М-300	шт / м³	1 / 0,64	2 / 1,28			
8	Защитный слой		цем. р-р М-50	м³ / м²	0,03 / 5,25	0,04 / 9,63			
9	Заделка стыков			м³	0,01	0,02			
10	Оклеечная изоляция			м²	5,28	10,56			
11	Окрасочная изоляция				6,18	13,96	13,84	13,52	13,12
12	Обойма / см. А.Н°63/1				3,81				
13	Труба	ф200	Д/Ц	п.м.	2,07	3,45	3,84	4,86	5,97
14		ф300			0,25				
15	Утеплитель δ100		Керамзитобетон	м²	5,4	10,9			

СОГЛАСОВАНО:

Главный инженер треста „Горгидроремонт" Ю.А. Артемьев 03.12.85г.

Начальник тех. отдела Теплосети Мосэнерго А.И. Альбертинский 12.85г.

Привязан по:

ГИП		
Разраб		
Инв. N°		

Нач. маст	Махалис	
Зам. нач	Семечков	
ГИП	Никитин	
Рук. гр	Шепелев	12.85
Разраб	Кудаков	12.85
Проверил	Шепелев	12.85

СК-3107-65

Конструкции пересечения теплосети с подземными коммуникациями

Дождевая канализация

Стадия	Лист	Листов
	38	

Пересечение канала Т.С. НКЛ-1 с Д.К. снизу. Схема ly План, разрезы.

МОСИНЖПРОЕКТ Мастерская N° 4

Инв. N° подл. | Подпись и дата | Взам. инв. N°

С-1

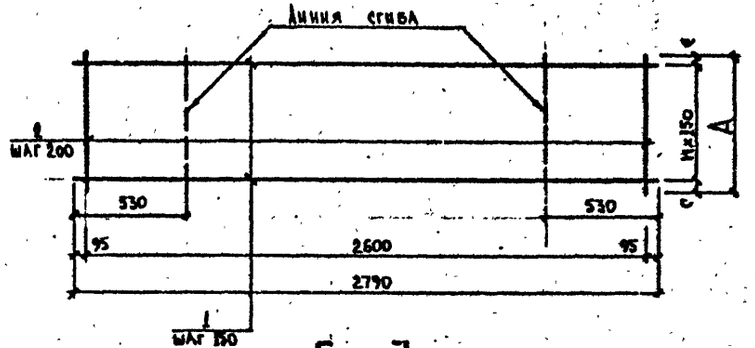

С-2

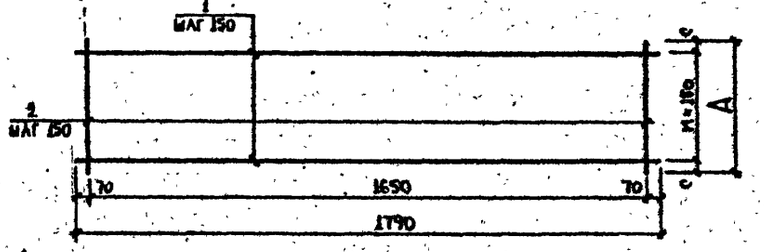

С-3

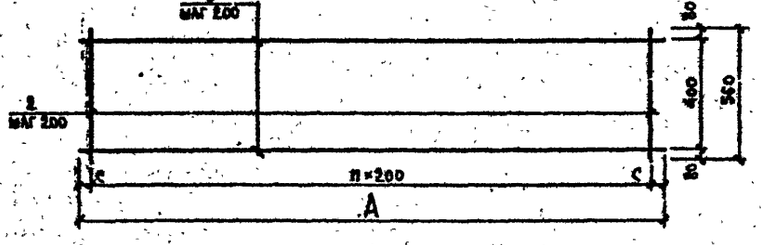

С-4

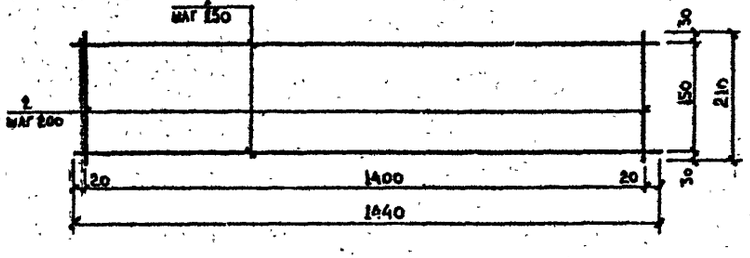

Ведомость арматуры на изделие

Марка изделия	№ поз	Диаметр и класс ар-ры мм	Длина поз. - мм	Всего на одно изделие: Кол-во шт	Длина м	Масса кг
С-1-4	1	12 А-II	2790	5	13,95	12,39
	2	8 А-I	710	14	9,94	3,93
С-1-5	1	12 А-II	2790	15	41,85	37,16
	2	8 А-I	2120		29,68	11,72
С-1-6	1	12 А-II	2790	14	39,06	34,68
	2	8 А-I	2020		28,28	11,17
С-1-8	1	12 А-II	2790	12	33,48	29,73
	2	8 А-I	1760	14	24,64	9,73
С-1-10	1	12 А-II	2790	10	27,90	24,78
	2	8 А-I	1490	14	20,86	8,24
С-2-4	1	12 А-II	1790	5	8,95	7,95
	2		710	12	8,52	7,57
С-2-5	1	12 А-II	1790	15	26,85	23,84
	2		2120	12	25,44	22,59
С-2-6	1	12 А-II	1790	14	25,06	22,25
	2		2020		24,24	21,53
С-2-8	1	12 А-II	1790	12	21,48	19,07
	2		1760		21,12	18,75
С-2-10	1	12 А-I	1790	10	17,90	15,90
	2		1490	12	17,88	15,88
С-3-4	1	12 А-II	710	3	2,13	1,89
	2		560	4	2,24	1,99
С-3-5	1	12 А-II	2120	3	6,36	5,65
	2		560	11	6,16	5,47
С-3-6	1	12 А-II	2020	3	6,06	5,38
	2		560	11	6,16	5,47
С-3-8	1	12 А-I	1760	3	5,28	4,69
	2		560	9	5,04	4,48
С-3-10	1	12 А-I	1490	3	4,47	3,97
	2		560	8	4,48	3,98
С-4	1	12 А-II	1440	2	2,88	2,56
	2	8 А-I	210	8	1,68	0,66

Ведомость расхода стали на изделие, кг

Марка изделия	Изделия арматурные: Арматура класса А-I ГОСТ 5781-82 φ8	Итого	Арматура класса А-II ГОСТ 5781-82 φ12	Итого	Всего
С-1-4	3,93	3,93	12,39	12,39	16,32
С-1-5	11,72	11,72	37,16	37,16	48,88
С-1-6	11,17	11,17	34,68	34,68	45,85
С-1-8	9,73	9,73	29,73	29,73	39,46
С-1-10	8,24	8,24	24,78	24,78	33,02
С-2-4			15,52	15,52	15,52
С-2-5			46,43	46,43	46,43
С-2-6			43,78	43,78	43,78
С-2-8			37,82	37,82	37,82
С-2-10			31,78	31,78	31,78
С-3-4			3,88	3,88	3,88
С-3-5			11,12	11,12	11,12
С-3-6			10,85	10,85	10,85
С-3-8			9,17	9,17	9,17
С-3-10			7,95	7,95	7,95
С-4	0,66	0,66	2,56	2,56	3,22

Размеры арматурной сетки

Зоны дождевой канализации	Марка изделия	Размеры, мм A	C	Число шагов n
400	С-1-4	710	55	4
	С-2-4			
	С-3-4			3
500	С-1-5	2120	10	14
	С-2-5			
	С-3-5		60	10
600	С-1-6	2020	35	13
	С-2-6			
	С-3-6		10	10
800	С-1-8	1760	35	11
	С-2-8			
	С-3-8		80	8
1000	С-1-10	1490	70	9
	С-2-10			
	С-3-10		45	7

Привязан по:

ГИП			
Разраб.			
Инв. №			

Нач. маст.	Маханс		
Гл. инж.	Семешов		
ГИП	Никитин		
Рук. гр.	Шепелев		12.85
Разраб.	Кулаков		11.85
Проверил	Шестаев		12.85

СК-3107-85

Конструкции пересечения тепловой сети с подземными коммуникациями.

Дождевая канализация.

Стадия	Лист	Листов
	39	

Пересечение канала УС ВКА-2 с ДК снизу. Схема IV. Арматурные изделия.

МОСИНЖПРОЕКТ мастерская № 4

Инв. № подл. | Подпись и дата | Взам. инв. №

А – А

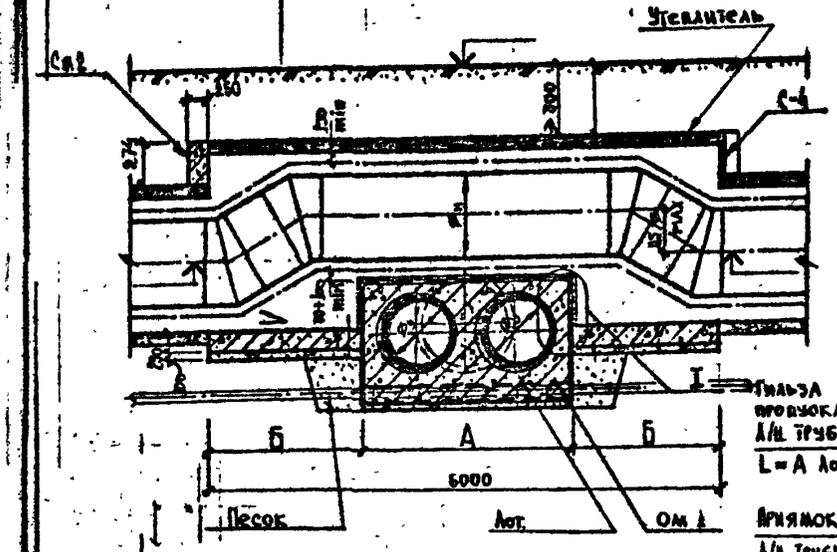

Б – Б

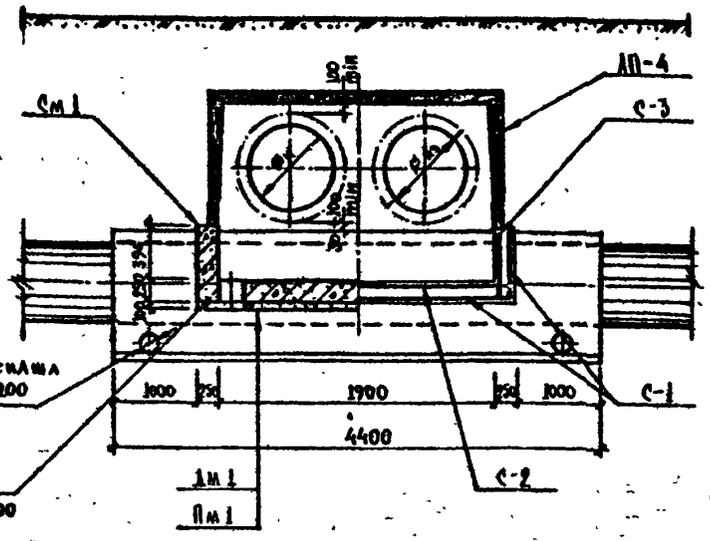

Ø Дождевой канализации	А мм	Б мм
400	1536	2232
500	1724	2138
600	1920	2040
800	2430	1785
1000	2984	1508

Конструкция пересечения применяется в проектах только при наличии воздушников и спускников на участке узла пересечения.

План

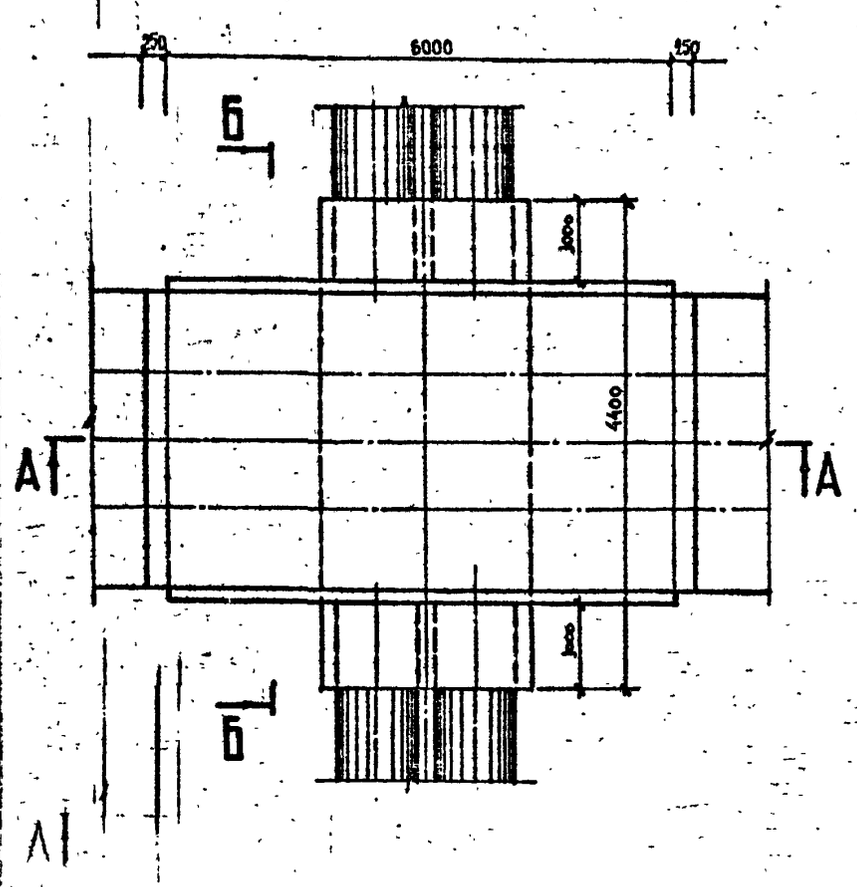

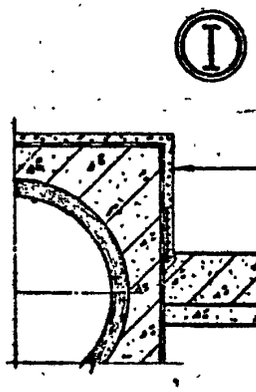

ПОРЯДОК И ТРЕБОВАНИЯ К ПРОИЗВОДСТВУ РАБОТ

1. Выполняются работы по устройству дождевой канализации с последующей засыпкой траншеи песком с тщательным уплотнением до $K_{упл}$=0,98.
2. Устраивается мон.к-б лотковое днище канала теплосети, с предварительным устройством изоляции на дождевой канализации.
3. Производятся работы по устройству канала теплосети.
4. Все строительные, монтажные и изоляционные работы должны выполняться в соответствии со СНиП П-31-74 и с "Правилами работ по прокладке и переустройству подземных сооружений в г.Москве" под техническим надзором треста "Горгидроремонт".

Примечание: В случае пересечения канала теплосети с сущ. дождевой канализацией, время, порядок и требования к производству работ определяются трестом "Горгидроремонт".

Ведомость объемов основных материалов

N° п/п	Наименование	Марка изделия	Материал	Ед. изм.	Количество на 1 пересечение				
					400	500	600	800	1000
1	Подготовка	1м1	бет. М-100	м³	1,07	1,03	0,98	0,86	0,72
2	Днище	1м1	мон. м.-6 бет. М-200		2,68	2,57	2,45	2,14	1,81
3	Стены	См1			0,88	0,84	0,88	0,70	0,59
4		См2			0,29				
5	Арматурная сталь	А-I	сталь	кг	33,60	32,35	30,86	27,50	23,56
6		А-II			284,64	278,60	263,92	227,54	192,86
7	Лотковое перекрытие	ЛП-4	сб м.-6 бет. М-300	м²/м³	2/2,28				
8	Защитный слой		цем. р-р М-50	м²/м²	14,04/8,06				
9	Заделка стыков			м³	0,02				
10	Оклеечная изоляция			м²	14,34				
11	Окрасочная изоляция				18,12	17,96	17,80	17,40	16,96
12	Обойма /см. А.м°83/				4,40				
13	Труба	ф200	А/Ц	п.м.	3,07	3,45	3,84	4,86	5,97
14		ф300			0,25				
15	Утеплитель δ100		экструзионный	м²	14,4				

СОГЛАСОВАНО:

Главный инженер треста „Горгидроремонт"
Ю.А. Артемьев
03.12.85г

Начальник тех. отдела Теплосети Мосэнерго
А.Н. Альбертинский
12.85г

Привязан по:

ГИП			
Разраб			
Инв. N°			

Нач.маст	Маханс		
Зам.нач	Семенцов		
ГИП	Никитин		
Рук.гр	Шевелев		12.85
Разраб	Кулаков		11.85
Проверил	Шевелев		11.85

СК-3107-85

Конструкции пересечения теплосети с подземными коммуникациями

Дождевая канализация

Стадия	Лист	Листов
	40	

Пересечение канала Т.С. НКА-4 с Д.К. снизу
Схема IV: План, разрезы.

МОСИНЖПРОЕКТ
Мастерская N° 4

С-1

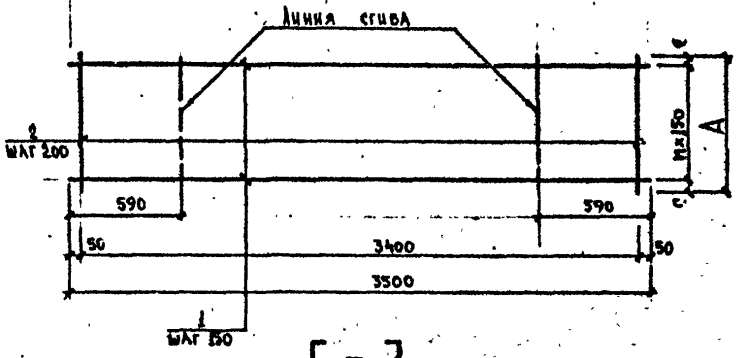

С-2

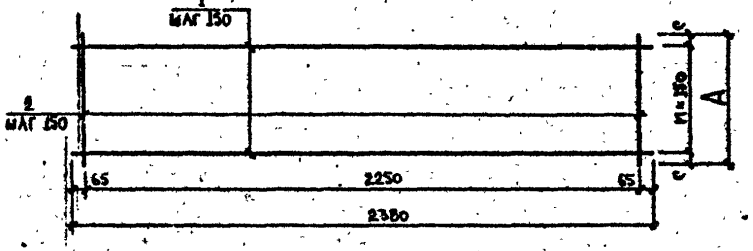

С-3

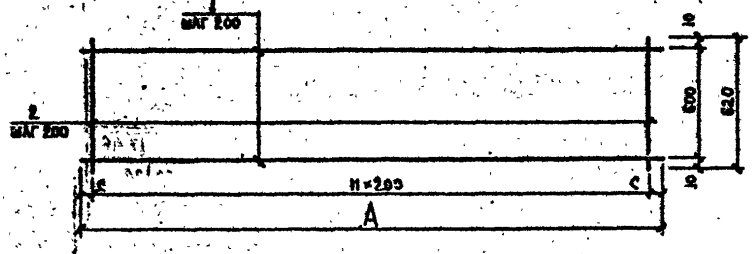

С-4

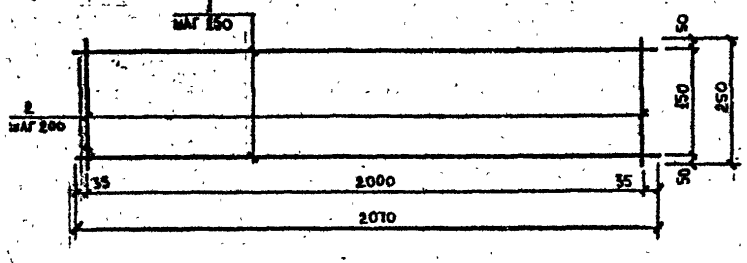

Ведомость арматуры на изделие

Марка изделия	№ поз	Диаметр и класс ар-ры мм	Длина поз. мм	Всего на одно изделие: Кол-во шт	Длина м	Масса кг
С-1-4	1	12 А-II	3500	15	52,50	46,62
	2	8 А-I	2210	18	39,78	15,71
С-1-5	1	12 А-II	3500	15	52,50	46,62
	2	8 А-I	2120	18	38,16	15,07
С-1-6	1	12 А-II	3500	14	49,00	43,51
	2	8 А-I	2020	18	36,36	14,36
С-1-8	1	12 А-II	3500	12	42,00	37,30
	2	8 А-I	1760	18	32,04	12,66
С-1-10	1	12 А-II	3500	10	35,00	31,08
	2	8 А-I	1490	18	26,82	10,59
С-2-4	1	12 А-II	2380	15	35,70	31,70
	2		2210	16	35,36	31,40
С-2-5	1	12 А-II	2380	15	35,70	31,70
	2		2120	16	33,92	30,12
С-2-6	1	12 А-II	2380	14	33,32	29,59
	2		2020	16	32,32	28,70
С-2-8	1	12 А-II	2380	12	28,56	25,36
	2		1760	16	28,16	25,01
С-2-10	1	12 А-II	2380	10	23,80	21,13
	2		1490	16	23,84	21,16
С-3-4	1	12 А-II	2210	4	8,84	7,85
	2		620	12	7,44	6,61
С-3-5	1	12 А-II	2120	4	8,48	7,53
	2		620	11	6,82	6,06
С-3-6	1	12 А-II	2020	4	8,08	7,18
	2		620	11	6,82	6,06
С-3-8	1	12 А-II	1760	4	7,04	6,25
	2		620	9	5,58	4,96
С-3-10	1	12 А-II	1490	4	5,96	5,29
	2		620	8	4,96	4,40
С-4	1	12 А-II	2070	2	4,14	3,68
	2	8 А-I	250	11	2,75	1,09

Ведомость расхода стали на изделие, кг

Марка изделия	Изделия арматурные: Арматура класса А-I ГОСТ 5781-82 ф8	Итого	Арматура класса А-II ГОСТ 5781-82 ф12	Итого	Всего
С-1-4	15,71	15,71	46,62	46,62	62,33
С-1-5	15,07	15,07	46,62	46,62	61,69
С-1-6	14,36	14,36	43,51	43,51	57,87
С-1-8	12,66	12,66	37,30	37,30	49,96
С-1-10	10,59	10,59	31,08	31,08	41,67
С-2-4			63,10	63,10	63,10
С-2-5			61,82	61,82	61,82
С-2-6			58,29	58,29	58,29
С-2-8			50,37	50,37	50,37
С-2-10			42,29	42,29	42,29
С-3-4			14,46	14,46	14,46
С-3-5			13,59	13,59	13,59
С-3-6			13,24	13,24	13,24
С-3-8			11,21	11,21	11,21
С-3-10			9,69	9,69	9,69
С-4	1,09	1,09	3,68	3,68	4,77

Размеры арматурной сетки

Ø дождевой канализации	Марка изделия	Размеры, мм A	C	Число шагов n
400	С-1-4	2210	55	14
	С-2-4			
	С-3-4		5	11
500	С-1-5	2120	10	14
	С-2-5			
	С-3-5		60	10
600	С-1-6	2020	35	13
	С-2-6			
	С-3-6		10	10
800	С-1-8	1760	55	11
	С-2-8			
	С-3-8		80	8
1000	С-1-10	1490	70	9
	С-2-10			
	С-3-10		45	7

Привязан по:

ГИП			
Разраб			
Инв. №			

Нач. маст.	Маханс		
Зам. нач.	Семенцов		
ГИП	Никитин		
Рук. гр.	Беневев		12.85
Разраб.	Кулаков		11.85
Проверил	Мелеев		12.85

СК-3107-85

Конструкции пересечения теплосети с подземными коммуникациями.

Дождевая канализация.

Стадия	Лист	Листов
	41	

Пересечение канала ТС НКА-4 с ДК снизу. Схема IV. Арматурные изделия.

МОСИНЖПРОЕКТ мастерская № 4

Инв. № подл. | Подпись и дата | Взам. инв. №

А – А

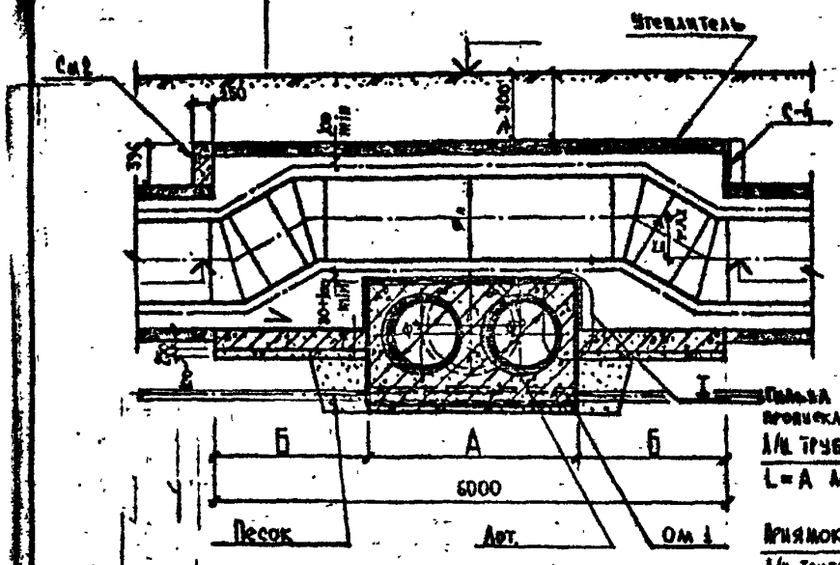

Б – Б

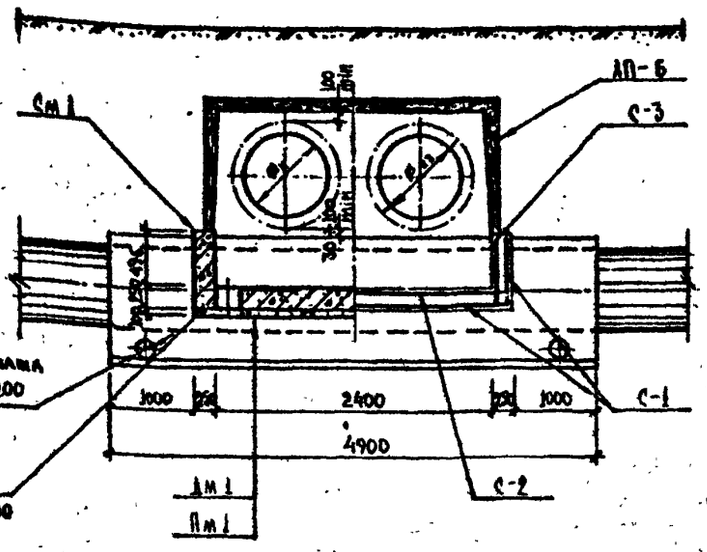

2Фу дождевой канализации	А мм	Б мм
400	1536	2232
500	1724	2138
600	1920	2040
800	2430	1785
1000	2984	1508

Конструкция пересечения приемлема в проектах только при наличии воздушников и спускников на участке узла пересечения.

ПЛАН

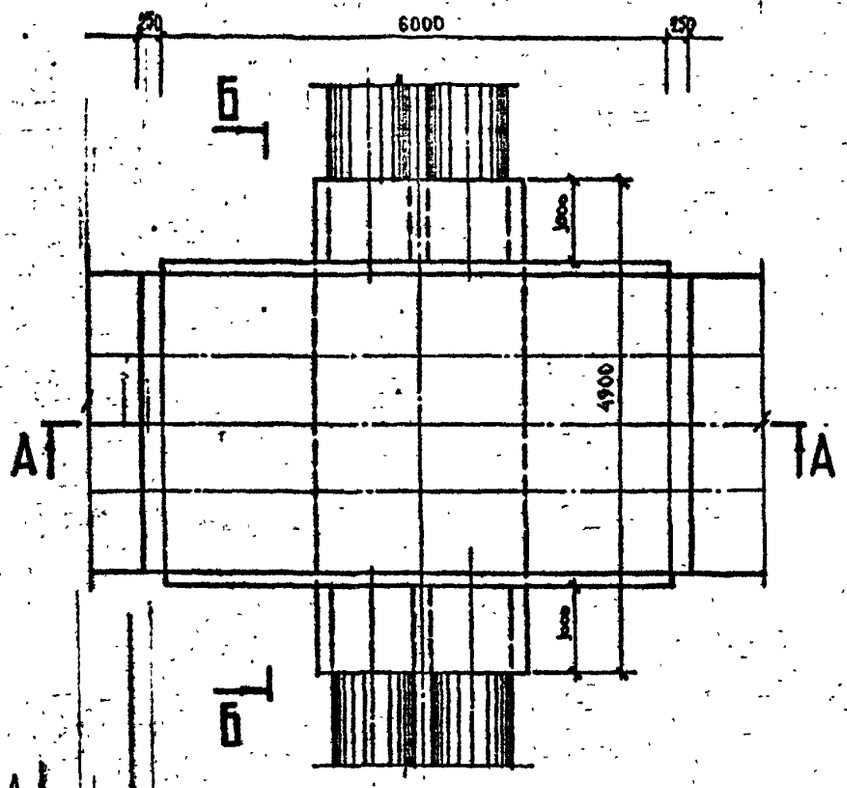

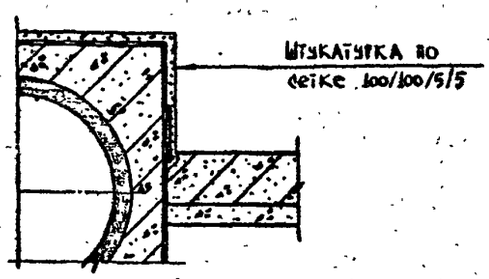

ПОРЯДОК И ТРЕБОВАНИЯ К ПРОИЗВОДСТВУ РАБОТ

1. Выполняются работы по устройству дождевой канализации с последующей засыпкой пазух траншеи песком с тщательным уплотнением до $K_{упл.}$=0,98.
2. Устраивается мон.ж-б лотковое днище канала теплосети, с предварительным устройством изоляции на дождевой канализации.
3. Производятся работы по устройству канала теплосети.
4. Все строительные, монтажные и изоляционные работы должны выполняться в соответствии со СНиП П-31-74 и с "Правилами работ по прокладке и переустройству подземных сооружений в г.Москве" под техническим надзором треста "Горгидроремонт".

Примечание: В случае пересечения канала теплосети с сущ. дождевой канализацией, время, порядок и требования к производству работ определяются трестом "Горгидроремонт".

ВЕДОМОСТЬ ОБ'ЕМОВ ОСНОВНЫХ МАТЕРИАЛОВ

№ п/п	Наименование	Марка изделия	Материал	Ед. изм.	Количество на 1 пересечение				
					400	500	600	800	1000
1	Подготовка	Пм 1	бет. М-100	м³	1,29	1,24	1,18	1,04	0,87
2	Днище	Дм 1	мон. ж.-б бет. М-200		3,24	3,10	2,96	2,59	2,19
3	Стены	См 1			1,11	1,06	1,01	0,89	0,75
4		См 2			0,52				
5	Арматурная сталь	А-I	сталь	кг	42,20	40,64	38,90	34,38	29,70
6		А-II			338,92	331,88	314,24	271,04	229,8
7	Лотковое перекрытие	АП-Б	сб. ж.-б бет. М-300	шт/м³	2/3,34				
8	Защитный слой		цем. р-р М-50	м³/м²	18,04/0,87				
9	Заделка стыков			м³	0,03				
10	Оклеечная изоляция			м²	17,46				
11	Окрасочная изоляция				22,84	22,64	22,44	21,96	21,40
12	Обойма /см л.№63/			п.м.	4,90				
13	Труба	ф200	А/ц		3,07	3,45	3,84	4,86	5,97
14		ф300			0,25				
15	Утеплитель δ100		керамзитобетон	м²	17,4				

СОГЛАСОВАНО:

Главный инженер треста „Горгидроремонт" Ю.А. Артемьев 03.12.85г

Начальник тех. отдела Теплосети Мосэнерго Л.И. Альбергинский 12.85г

Привязан по:

ГИП			
РАЗРАБ			
Инв. №			

НАЧ. МАСТ	МАХАЛИС		
ЗАМ. НАЧ	СЕМЕНЦОВ		
ГИП	НИКИТИН		
РУК. ГР	ШЕПЕЛЕВ		12.85
РАЗРАБ	КУЛАКОВ		11.85
ПРОВЕРИЛ	ШЕПЕЛЕВ		12.85

СК-3107-85

Конструкции пересечения теплосети с подземными коммуникациями

Дождевая канализация

Стадия	Лист	Листов
	42	

Пересечение канала т.с. НКА-6 с Д.К снизу. Схема IV: План, разрезы.

МОСИНЖПРОЕКТ МАСТЕРСКАЯ № 4

С-1

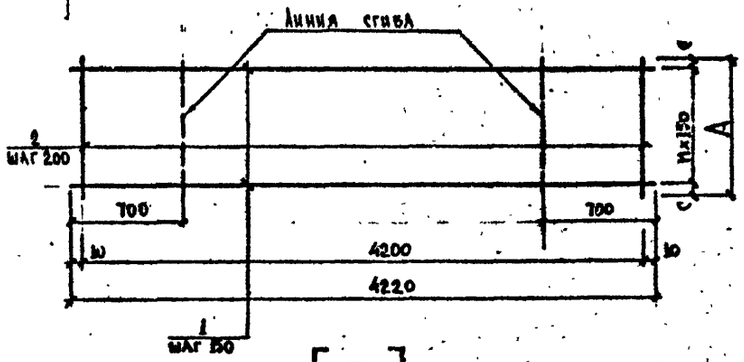

С-2

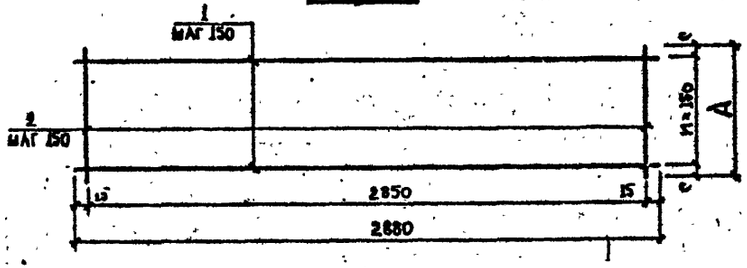

С-3

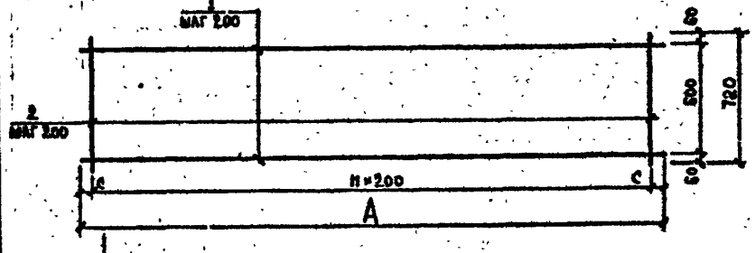

С-4

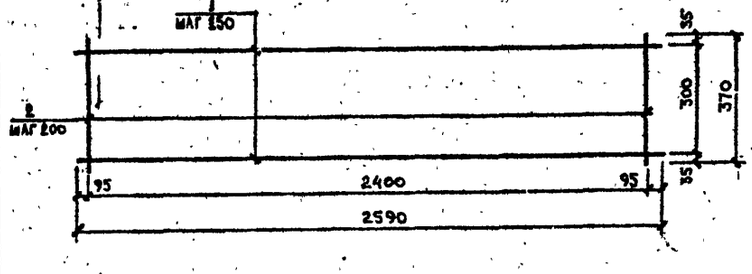

Ведомость арматуры на изделие

Марка изделия	№ поз	Диаметр и класс ар-ры мм	Длина поз. мм	Всего на одно изделие: Кол-во шт	Длина м	Масса кг
С-1-4	1	12 А-II	4220	15	63,30	56,21
	2	8 А-I	2210	22	48,62	19,20
С-1-5	1	12 А-II	4220	15	63,30	56,21
	2	8 А-I	2120	22	46,64	18,42
С-1-6	1	12 А-II	4220	14	59,08	52,46
	2	8 А-I	2020	22	44,44	17,55
С-1-8	1	12 А-II	4220	12	50,64	44,97
	2	8 А-I	1760	22	38,72	15,29
С-1-10	1	12 А-II	4220	10	42,20	37,47
	2	8 А-I	1490	22	32,78	12,95
С-2-4	1	12 А-II	2880	15	43,80	38,36
	2		2210	20	44,20	39,25
С-2-5	1	12 А-II	2880	15	43,80	38,36
	2		2120	20	42,40	37,65
С-2-6	1	12 А-II	2880	14	40,32	35,80
	2		2020	20	40,40	35,88
С-2-8	1	12 А-II	2880	12	34,56	30,69
	2		1760	20	35,20	31,26
С-2-10	1	12 А-II	2880	10	28,80	25,57
	2		1490	20	29,80	26,46
С-3-4	1	12 А-II	2210	4	8,84	7,85
	2		720	12	8,64	7,67
С-3-5	1	12 А-II	2120	4	8,48	7,53
	2		720	11	7,92	7,03
С-3-6	1	12 А-II	2020	4	8,08	7,16
	2		720	11	7,92	7,03
С-3-8	1	12 А-II	1760	4	7,04	6,25
	2		720	9	6,48	5,75
С-3-10	1	12 А-II	1490	4	5,96	5,29
	2		720	8	5,76	5,11
С-4	1	12 А-II	2590	2	5,18	4,60
	2	8 А-I	370	13	4,81	1,90

Ведомость расхода стали на изделие, кг

Марка изделия	Изделия арматурные: Арматура класса А-I ГОСТ 5781-82 ф8	Итого	Арматура класса А-II ГОСТ 5781-82 ф12	Итого	Всего
С-1-4	19,20	19,20	56,21	56,21	75,41
С-1-5	18,42	18,42	56,21	56,21	74,63
С-1-6	17,55	17,55	52,46	52,46	70,01
С-1-8	15,29	15,29	44,97	44,97	60,26
С-1-10	12,95	12,95	37,47	37,47	50,42
С-2-4			77,61	77,61	77,61
С-2-5			76,01	76,01	76,01
С-2-6			71,68	71,68	71,68
С-2-8			61,95	61,95	61,95
С-2-10			52,03	52,03	52,03
С-3-4			15,52	15,52	15,52
С-3-5			14,56	14,56	14,56
С-3-6			14,19	14,19	14,19
С-3-8			12,00	12,00	12,00
С-3-10			10,40	10,40	10,40
С-4	1,90	1,90	4,60	4,60	6,50

Размеры арматурной сетки

Зоны дождевой канализации	Марка изделия	Размеры, мм A	C	Число шагов n
400	С-1-4	2210	55	14
	С-2-4			
	С-3-4		5	11
500	С-1-5	2120	10	14
	С-2-5			
	С-3-5		60	10
600	С-1-6	2020	35	13
	С-2-6			
	С-3-6		10	10
800	С-1-8	1760	55	11
	С-2-8			
	С-3-8		80	8
1000	С-1-10	1490	70	9
	С-2-10			
	С-3-10		45	7

Привязан по:

ГИП			
Разраб.			
Инв. №			

Нач. маст.	Маханс		
Гл. инж.	Семенцов		
ГИП	Никитин		
Рук. гр.	Шепелев		12.85
Разраб.	Кулаков		11.85
Проверил	Шепелев		12.85

СК-3107-85

Конструкции пересечения теплосети с подземными коммуникациями

Дождевая канализация.

Стадия	Лист	Листов
	43	

Пересечение канала ТС ИКА-6 с ДК снизу. Схема IV. Арматурные изделия.

МОСИНЖПРОЕКТ мастерская № 4

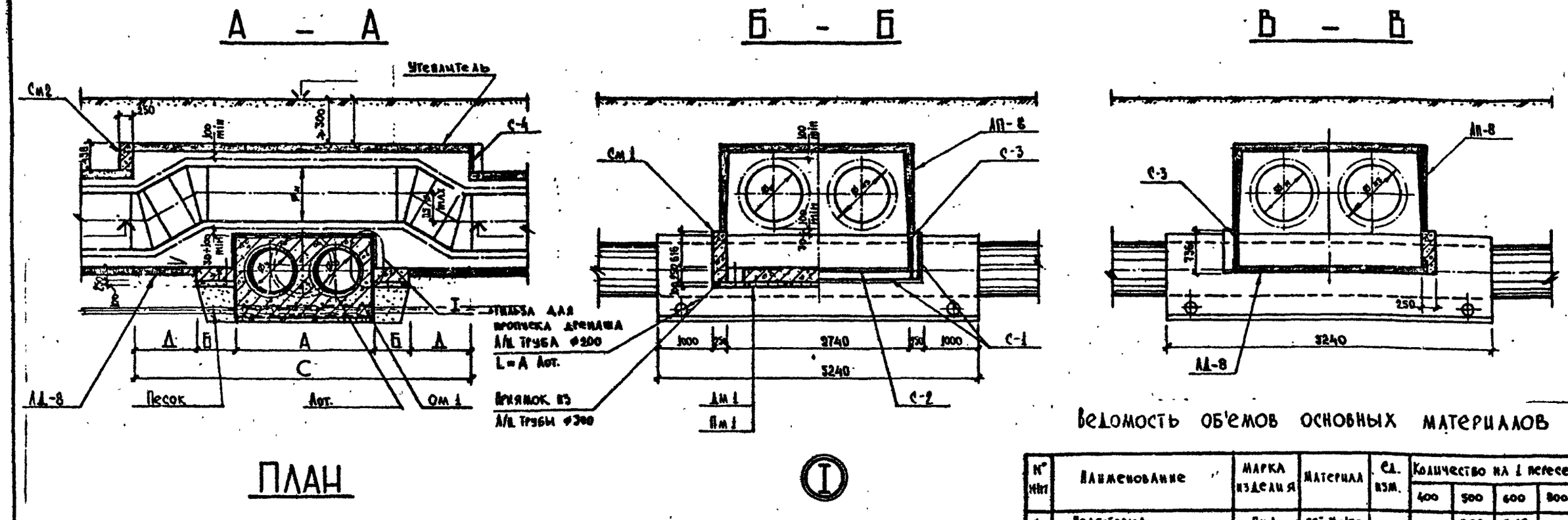

ПЛАН

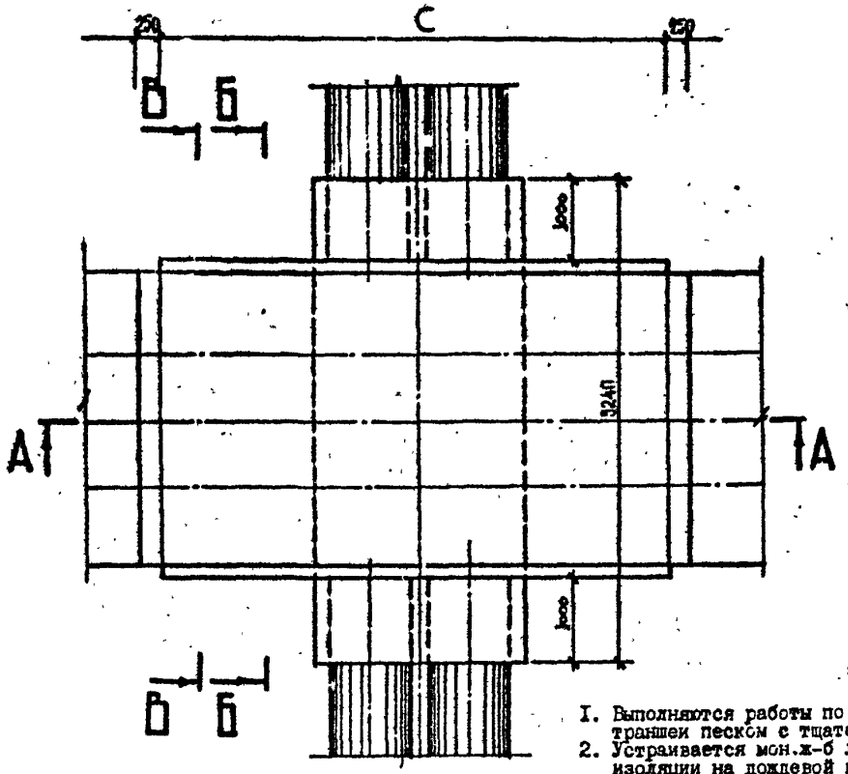

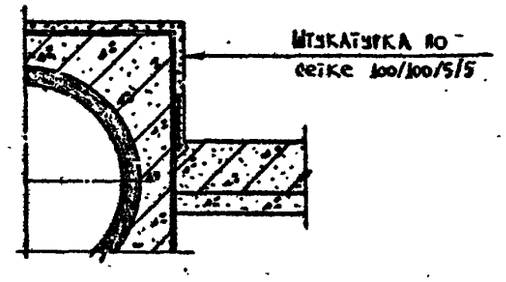

Конструкция пересечения приемлема в проектах только при наличии воздушников и спускников на участке узла пересечения.

2фу дождевой канализации	А мм	Б мм	С мм	Д мм
400				
500	1724	778	7200	2400
600	1920	240	7200	2400
800				
1000				

ВЕДОМОСТЬ ОБ'ЕМОВ ОСНОВНЫХ МАТЕРИАЛОВ

№ п/п	Наименование	Марка изделия	Материал	Ед. изм.	Количество на 1 пересечение				
					400	500	600	800	1000
1	Подготовка	Пм 1	бет. М-100	м³		0.22	0.16		
2	Днище	Дм 1	мон. ж.-б бет. М-200	м³		0.77	0.79		
3	Стены	См 1				1.97	1.91		
4		См 2			0.68				
5	Арматурная сталь	А-I	сталь	кг		11.42	9.44		
6		А-II				127.28	107.77		
7	Лотковое перекрытие	ЛП-8	сб. ж.-б бет. М-300	шт/м³		3/5.1			
8	Защитный слой		цем. р-р М-50	м³/м²		0.17/24.98			
9	Заделка стыков			м³		0.07			
10	Оклеечная изоляция			м²		23.76			
11	Окрасочная изоляция					34.22	33.98		
12	Обойма /см. А.№63/			п.м.		3.24			
13	Труба	ф200	А/ц			3.49	3.84		
14		ф300			0.25				
15	Лотковое днище	ЛД-8	сб. ж.-б М-300	шт/м³		2/1.96			
16	Утеплитель 3100		Керамзитобетон	м²		23.3			

СОГЛАСОВАНО:

Главный инженер треста „Горгидроремонт" Ю.А. Артемьев 03.12.85г

Начальник тех. отдела Теплосети Мосэнерго А.И. Альбертинский 12.85г

Привязан по:

ГИП			
РАЗРАБ			
Инв. №			

НАЧ. МАСТ	МАХАНС		
ЗАМ. НАЧ	СЕМЕНЦОВ		
ГИП	НИКИТИН		
РУК ГР	ШЕПЕЛЕВ		12.85
РАЗРАБ	КУЛАКОВ		11.85
ПРОВЕРИЛ	ШЕПЕЛЕВ		12.85

СК-3107-85

Конструкции пересечения теплосети с подземными коммуникациями

Дождевая канализация

Стадия	Лист	Листов
	44	

Пересечение канала Т.С. ИКА 8 с А.К. ф 500÷600 снизу. [illegible] План, разрезы

МОСИНЖПРОЕКТ МАСТЕРСКАЯ № 4

ПОРЯДОК И ТРЕБОВАНИЯ К ПРОИЗВОДСТВУ РАБОТ

1. Выполняются работы по устройству дождевой канализации с последующей засыпкой пазух траншеи песком с тщательным уплотнением до К=0,98.
2. Устраивается мон.ж-б лотковое днище канала теплосети, с предварительным устройством изоляции на дождевой канализации.
3. Производятся работы по устройству канала теплосети.
4. Все строительные, монтажные и изоляционные работы должны выполняться в соответствии со СНиП П-31-74 и с "Правилами работ по прокладке и переустройству подземных сооруж. в г.Москве" под техническим надзором треста "Горгидроремонт".

Примечание: В случае пересечения канала теплосети с сущ. дождевой канализацией, время [illegible] производству работ [illegible] тр. "Горгидроремонт".

Инв. № подл. | Подпись и дата | Взам. инв. №

С-1

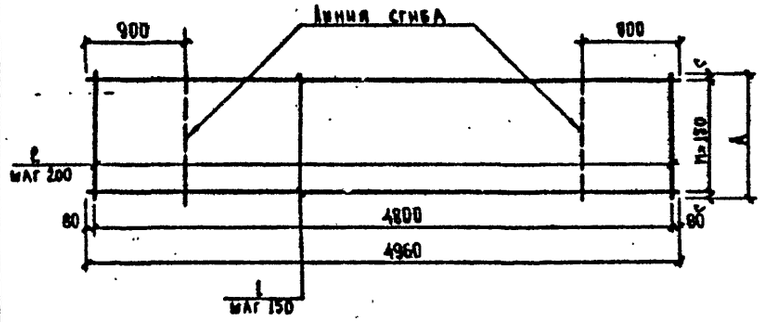

С-2

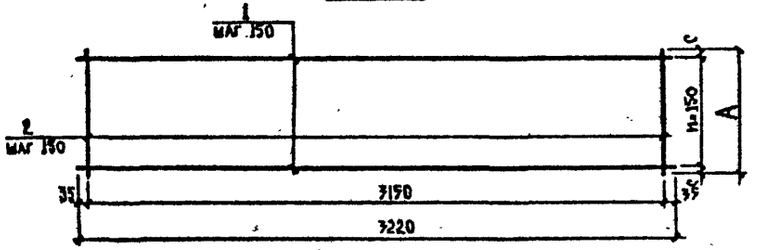

С-3

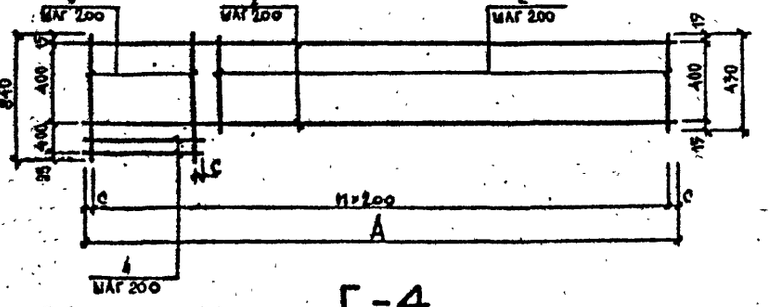

С-4

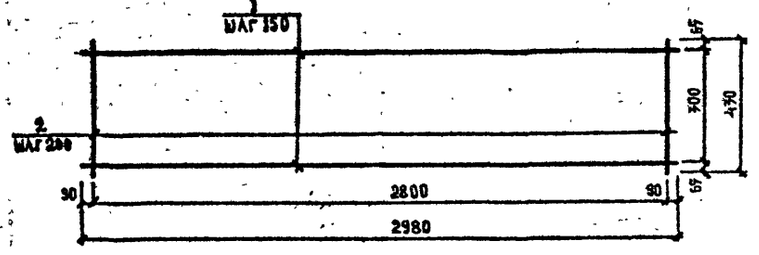

Ведомость арматуры на изделие

Марка изделия	№ поз	Диаметр и класс арматуры мм	Длина поз. мм	Всего на одно изделие: Кол-во шт	Длина м	Масса кг
С-1-4	1	12 А II				
	2	8 А-I				
С-1-5	1	12 А II	4960	3	14.88	13.21
	2	8 А-I	320	27	8.00	3.16
С-1-6	1	12 А II	4960	2	9.92	8.81
	2	8 А I	220	25	7.50	2.17
С-1-8	1	12 А II				
	2	8 А-I				
С-1-10	1	12 А II				
	2	8 А-I				
С-2-4	1	12 А-II				
	2					
С-2-5	1	12 А-II	3220	3	9.66	8.98
	2		320	22	7.04	6.25
С-2-6	1	12 А-II	3220	2	6.44	5.72
	2		220	22	4.84	4.30
С-2-8	1	12 А-II				
	2					
С-2-10	1	12 А-II				
	2					
С-3-4	1	12 А-II				
	2					
	3					
	4					
С-3-5	1	12 А-II	2720	3	8.16	7.25
	2		430	12	5.16	4.58
	3		840	2	1.68	1.47
	4		320	2	0.64	0.57
С-3-6	1	12 А-II	2620	3	7.86	6.98
	2		430	12	5.16	4.58
	3		840	2	1.68	1.49
	4		220	2	0.44	0.39
С-3-8	1	12 А-II				
	2					
	3					
	4					
С-3-10	1	12 А-II				
	2					
	3					
	4					
С-4	1	12 А-II	2980	3	8.94	7.94
	2	8 А-I	430	15	6.45	2.55

Ведомость расхода стали на изделие, кг

Марка изделия	Изделия арматурные: Арматура класса A-I ГОСТ 5781-82 ø8	Итого	Арматура класса A-II ГОСТ 5781-82 ø12	Итого	Всего
С-1-4					
С-1-5	3.16	3.16	13.21	13.21	16.37
С-1-6	2.16	2.16	8.81	8.81	10.98
С-1-8					
С-1-10					
С-2-4					
С-2-5			14.87	14.87	14.87
С-2-6			10.02	10.02	10.02
С-2-8					
С-2-10					
С-3-4					
С-3-5			13.87	13.87	13.87
С-3-6			13.44	13.44	13.44
С-3-8					
С-3-10					
С-4	2.55	2.55	7.94	7.94	10.49

Размеры арматурной сетки

Ду дождевой канализации	Марка изделия	Размеры, мм А	С	Число шагов n
400	С-1-4			
	С-2-4			
	С-3-4			
500	С-1-5	320	40	2
	С-2-5	320	40	2
	С-3-5	2720	60	17
600	С-3-6	220	40	1
	С-2-6	220	40	1
	С-3-6	2620	90	17
800	С-1-8			
	С-2-8			
	С-3-8			
1000	С-1-10			
	С-2-10			
	С-3-10			

Привязан по:

ГИП			
Разраб.			
Инв. №			

Нач. маст.	Маханс		
Зам. нач.	Семенцов		
ГИП	Никишин		
Рук. гр.	Щепелев		12.84
Разраб.	Кулаков		11.85
Экология	Щепелев		12.84

СК-3107-85

Конструкции пересечения теплосети с подземными коммуникациями.

Дождевая канализация.

Стадия	Лист	Листов
	45	

Пересечение канала ТС МКЛ-8 с ДК ø 500, 600 снизу. Схема IV Арматурные изделия.

МОСИНЖПРОЕКТ Мастерская №4

Инв. № подл. | Подпись и дата | Взам. инв. №

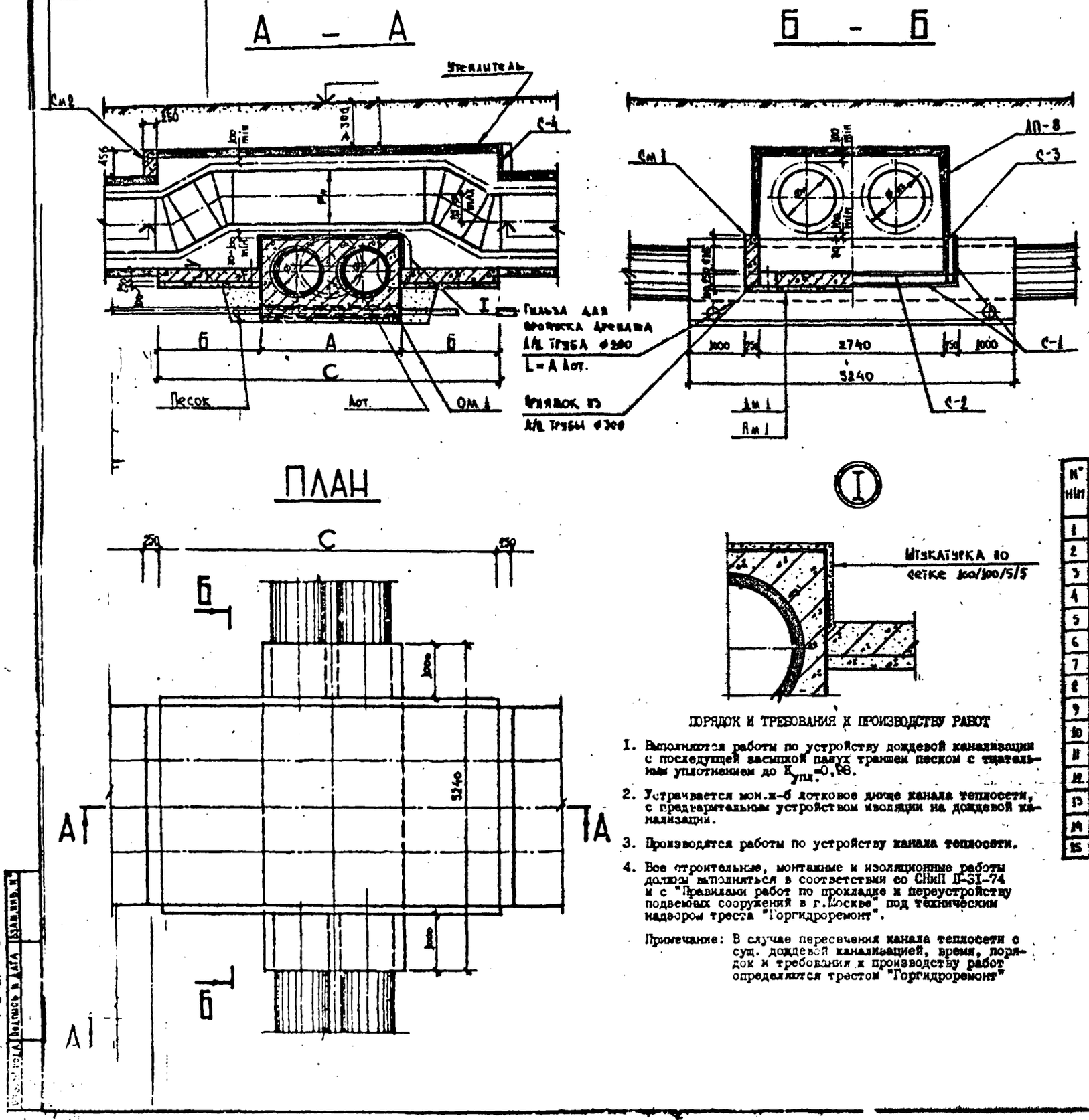

Ф-ы дождевой канализации	А мм	Б мм	С мм
400	1536	1632	4800
500			
600			
800	2430	2385	7200
1000	298[illegible]	2108	

Конструкция пересечения приемлема в проектах только при наличии воздушников и спускников на участке узла пересечения.

Ведомость об'емов основных материалов

№ п/п	Наименование	Марка изделия	Материал	Ед. изм.	Количество на 1 пересечение 400	500	600	800	1000
1	Подготовка	Пм 1	бет. М-100	м³	1,06			1,55	1,37
2	Днище	Дм1	мон. ж.-б бет. М-200	м³	2,65			3,86	3,41
3	Стены	См 1			1,01			1,47	1,30
4		См 2			0,68			0,68	
5	Арматурная сталь	А-I	сталь	кг	37,10			51,92	46,58
6		А-II			294,02			418,24	365,52
7	Лотковое перекрытие	ЛП-8	сб. ж.-б бет. М-300	шт/м³	2/3,40			3/5,10	
8	Защитный слой		цем. р-р М-50	м³/м²	0,11/11,78			0,13/24,98	
9	Заделка стыков			м³	0,05			0,07	
10	Оклеечная изоляция			м²	15,84			23,76	
11	Окрасочная изоляция				22,30			32,22	31,54
12	Обойма /см. А.№63/			п.м.	5,24			5,24	
13	Труба	ф200	А/ц		3,07			4,86	5,97
14		ф300			0,25			0,25	
15	Утеплитель Т100		Керамзитобетон	м²	15,6			23,3	

ПОРЯДОК И ТРЕБОВАНИЯ К ПРОИЗВОДСТВУ РАБОТ

1. Выполняются работы по устройству дождевой канализации с последующей засыпкой пазух траншеи песком с тщательным уплотнением до $K_{упл.}$=0,98.
2. Устраивается мон.ж-б лотковое днище канала теплосети, с предварительным устройством изоляции на дождевой канализации.
3. Производятся работы по устройству канала теплосети.
4. Все строительные, монтажные и изоляционные работы должны выполняться в соответствии со СНиП II-31-74 и с "Правилами работ по прокладке и переустройству подземных сооружений в г.Москве" под техническим надзором треста "Горгидроремонт".

Примечание: В случае пересечения канала теплосети с сущ. дождевой канализацией, время, порядок и требования к производству работ определяются трестом "Горгидроремонт"

СОГЛАСОВАНО:

Главный инженер треста „Горгидроремонт" Ю.А. Артемьев 03.12.85г

Начальник тех. отдела Теплосети Мосэнерго Л.И. Альвертинский 12.85г

Привязан по:

ГИП			
Разраб			
Инв. №			

Нач. маст	Махлис		
Зам. нач	Семенков		—
ГИП	Никитин		
Рук. гр	Шепелев		12.85
Разраб	Кулаков		11.85
Проверил	Шепелев		12.85

СК-3107-85

Конструкции пересечения теплосети с подземными коммуникациями

Дождевая канализация

Стадия	Лист	Листов
	46	

Пересечение канала Т.С. МКЛ-8 с Д.К. ф400, 800, 1000 снизу. Схема IV. План, разрезы.

МОСИНЖПРОЕКТ, мастерская № 4

С-1

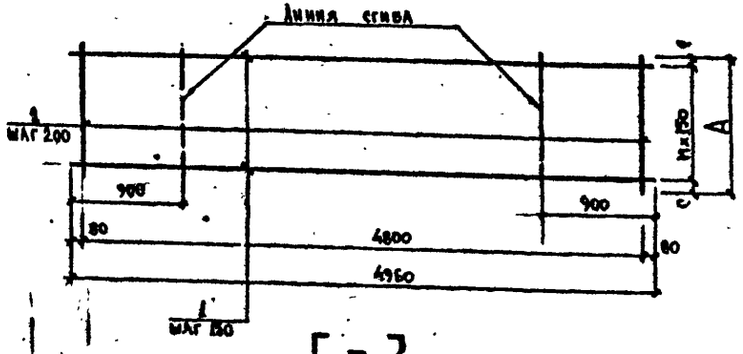

С-2

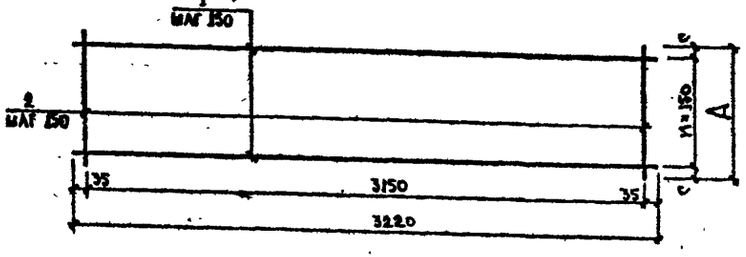

С-3

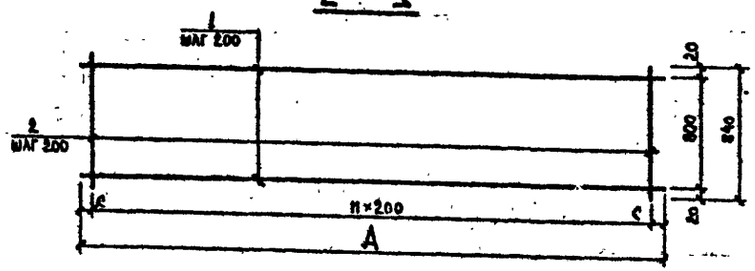

С-4

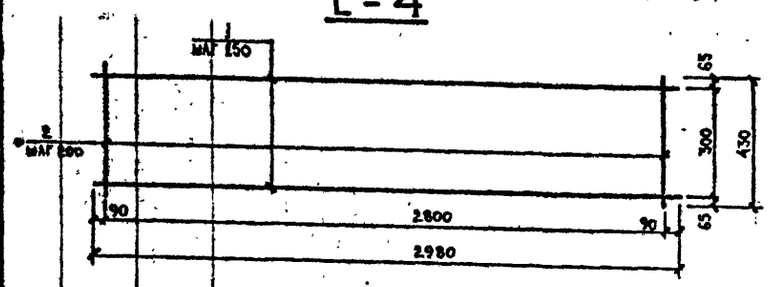

Ведомость арматуры на изделие

Марка изделия	№ поз	Диаметр и класс ар-ры мм	Длина поз. мм	Всего на одно изделие: Кол-во шт	Длина м	Масса кг
С-1-4	1	12А-II	4960	11	54,56	48,45
	2	8А-I	1610	25	40,25	15,90
С-1-5	1	12А-II				
	2	8А-I				
С-1-6	1	12А-II				
	2	8А-I				
С-1-8	1	12А-II	4960	16	79,36	70,47
	2	8А-I	2360	25	59,00	23,31
С-1-10	1	12А-II	4960	14	69,44	61,66
	2	8А-I	2090	25	52,25	20,64
С-2-4	1	12А-II	3220	11	35,42	31,45
	2		1610	22	35,42	31,45
С-2-5	1	12А-II				
	2					
С-2-6	1	12А-II				
	2					
С-2-8	1	12А-II	3220	16	51,52	45,75
	2		2360	22	51,91	46,10
С-2-10	1	12А-II	3220	14	45,08	40,03
	2		2090	22	45,98	40,83
С-3-4	1	12А-II	1610	5	8,05	7,15
	2		840	9	7,56	6,71
С-3-5	1	12А-II				
	2					
С-3-6	1	12А-II				
	2					
С-3-8	1	12А-II	2360	5	11,80	10,48
	2		840	12	10,08	8,95
С-3-10	1	12А-II	2090	5	10,45	9,28
	2		840	11	9,24	8,21
С-4	1	12А-II	2980	3	8,94	7,94
	2	8А-I	430	15	6,45	2,55

Ведомость расхода стали на изделие, кг

Марка изделия	Изделия арматурные: Арматура класса А-I, ГОСТ 5781-82: ф8	Итого	А-II, ГОСТ 5781-82: ф12	Итого	Всего
С-1-4	15,90	15,90	48,45	48,45	64,35
С-1-5					
С-1-6					
С-1-8	23,31	23,31	70,47	70,47	93,78
С-1-10	20,64	20,64	61,66	61,66	82,30
С-2-4			62,90	62,90	62,90
С-2-5					
С-2-6					
С-2-8			91,85	91,85	91,85
С-2-10			80,86	80,86	80,86
С-3-4			13,86	13,86	13,86
С-3-5					
С-3-6					
С-3-8			19,43	19,43	19,43
С-3-10			16,15	16,15	16,15
С-4	2,65	2,65	7,94	7,94	10,59

Размеры арматурной сетки

Ефу дождевой канализации	Марка изделия	Размеры, мм: А	С	Число шагов: n
400	С-1-4	1610	55	10
	С-2-4			
	С-3-4		5	8
500	С-1-5			
	С-2-5			
	С-3-5			
600	С-1-6			
	С-2-6			
	С-3-6			
800	С-1-8	2360	55	15
	С-2-8			
	С-3-8		80	11
1000	С-1-10	2090	70	13
	С-2-10			
	С-3-10		45	10

Привязан по:

ГИП			
РАЗРАБ			
Инв. №			

Нач. маст	Махлис		
Зам. нач	Семенцов		
ГИП	Никитин		
Рук. гр	Шепелев		12.85
Разраб	Кулаков		11.85
Проверил	Шепелев		12.85

СК-3107-85

Конструкции пересечения теплосети с подземными коммуникациями.

Дождевая канализация.

Стадия	Лист	Листов
	47	

Пересечение канала ТС МКА-8 с ДК ф400, 800, 1000 снизу. Схема IV. Арматурные изделия.

МОСИНЖПРОЕКТ Мастерская № 4

А – А

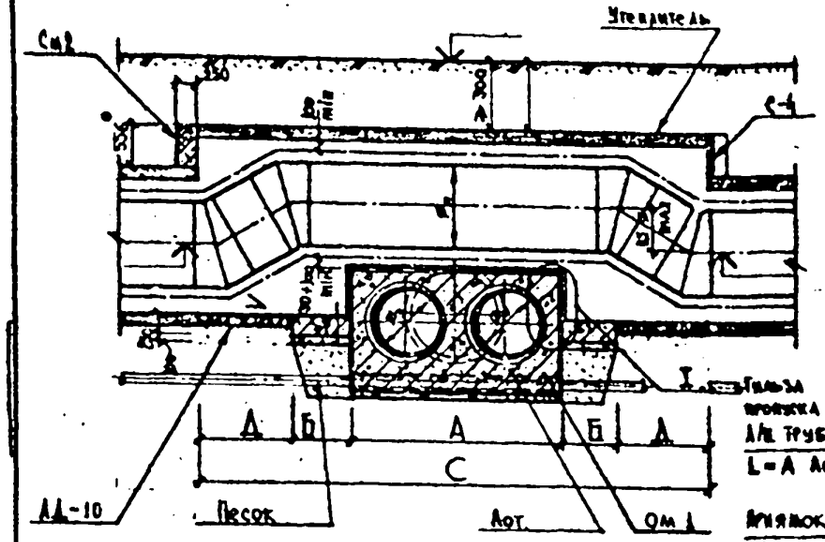

Б – Б

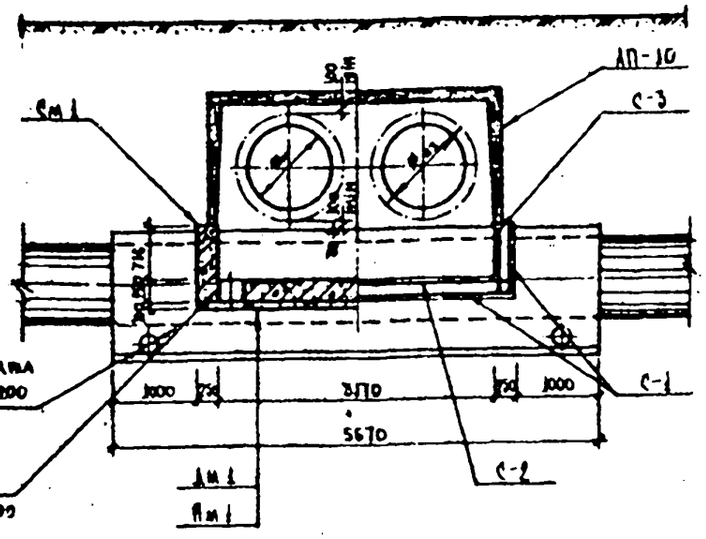

В – В

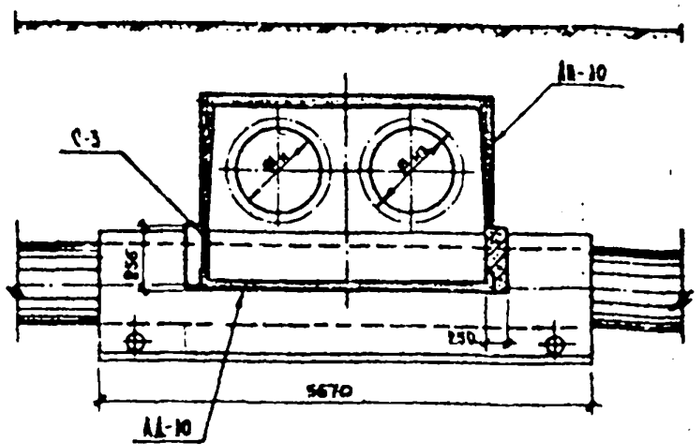

ПЛАН

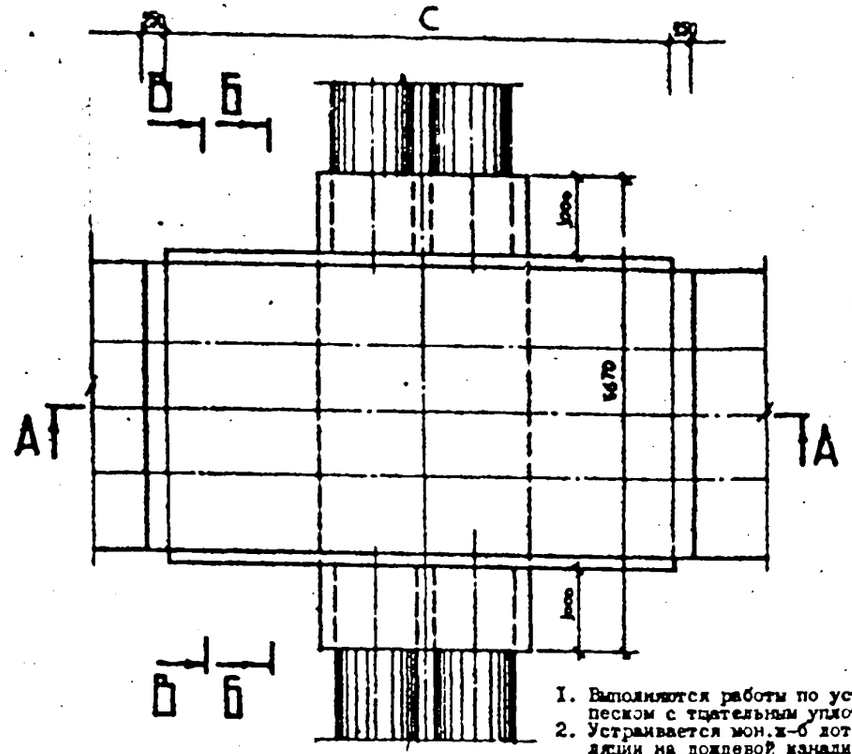

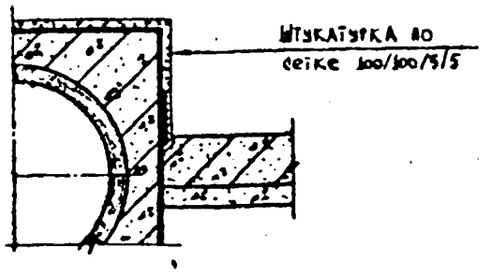

Конструкция пересечения приемлема в проектах только при наличии воздушников и спускников на участке узла пересечения.

Ф-ы дождевой канализации	А мм	Б мм	С м/л	Д м.м
400	1536	232		
500	1724	138	6000	
600	1920	40		2000
800	2430	785	2000	
1000	2984	308		

ВЕДОМОСТЬ ОБ'ЕМОВ ОСНОВНЫХ МАТЕРИАЛОВ

№ п/п	Наименование	Марка изделия	Материал	Ед. изм.	Количество на 1 пересечение				
					400	500	600	800	1000
1	Подготовка	Пм 1	бет. М-100	м³	0,17	0,10	0,03	0,58	0,37
2	Днище	Дм 1	мон. ш.-б бет. М-200		0,43	0,25	0,07	1,44	0,93
3	Стены	Ст 1			1,88	1,81	1,74	2,27	2,08
4		Ст 2			0,96				
5	Арматурная сталь	А-I	сталь	кг	20,42	15,60	15,60	33,02	26,82
6		А-II			142,46	84,40	81,80	251,76	208,84
7	Лотковое перекрытие	АП-10	сб. ш.-б бет. М-300	шт/м³	3/5,58			4/7,44	
8	Защитный слой		цем. р-р М-50	м³/м²	0,17/26,13			0,15/33,03	
9	Заделка стыков			м³	0,08			0,10	
10	Оклеечная изоляция			м²	22,50			30,00	
11	Окрасочная изоляция				33,92	33,64	33,36	43,00	42,24
12	Обойма /см. А.№63/				5,67				
13	Труба	ф200	А/ц	п.м.	3,07	3,45	3,84	4,86	5,97
14		ф300			0,25				
15	Лотковое днище	ДД-10	сб. ш.-б М-300	шт/м³	2/2,14				
16	Утеплитель Т100		Керамзитобетон	м²	22,0			29,4	

Согласовано:

Главный инженер треста „Горгидроремонт" Ю.А. Артемьев 03.12.85г

Начальник тех. отдела Теплосети Мосэнерго А.И. Альбертинский 12.85г

Привязан по:

ГИП

Разраб.

Инв. №

ПОРЯДОК И ТРЕБОВАНИЯ К ПРОИЗВОДСТВУ РАБОТ

1. Выполняются работы по устройству дожд. канализации с последующей засыпкой пазух траншеи песком с тщательным уплотнением до К=0,98.
2. Устраивается мон.ж-б лоткове днище канала теплосети, с предварительным устройством изоляции на дождевой канализации.
3. Производятся работы по устройству канала теплосети.
4. Все строительные, монтажные и изоляционные работы должны выполняться в соответствии со СНиП П-31-74 и с "Правилами работ по прокладке и переустройству подземных сооружений в г.Москве" под техническим надзором треста "Горгидроремонт"

Примечание: В случае пересечения канала теплосети с сущ.дождевой канализацией, время, порядок и требования к производству работ определяются трестом "Горгидроремонт"

Нач. маст.	Махлис		
Зам. нач.	Семенцов		
ГИП	Никитин		
Рук. гр.	Шепелев		12.85
Разраб.	Кулаков		12.85
Проверил	Шепелев		12.85

СК-3107-85

Конструкции пересечения теплосети с подземными коммуникациями

Дождевая канализация

Стадия	Лист	Листов
	48	

Пересечение канала Т.С. МКА-10 с Д.К. снизу. Схема IV. План, разрезы.

МОСИНЖПРОЕКТ Мастерская № 4

С-1

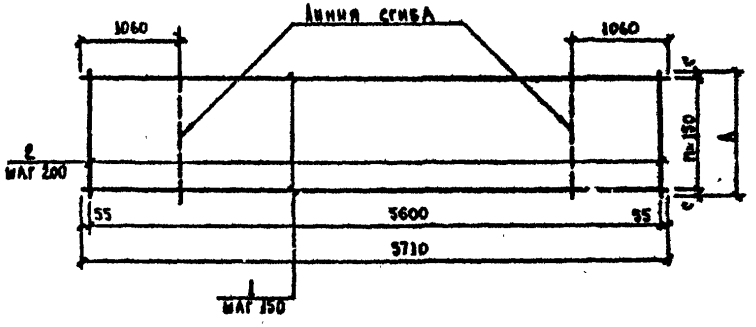

С-2

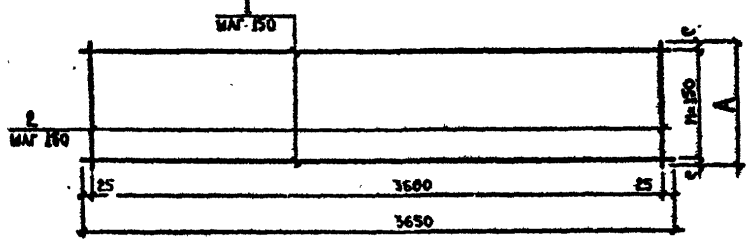

С-3

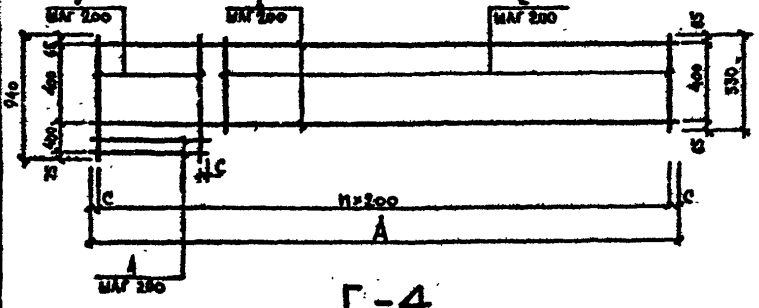

С-4

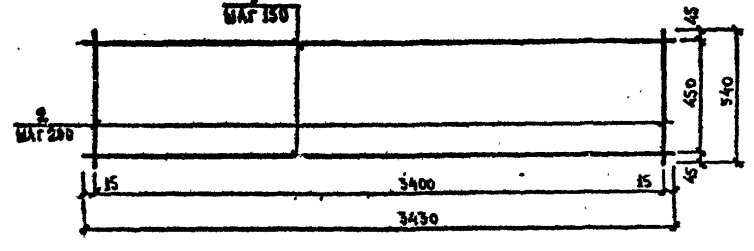

Ведомость арматуры на изделие

Марка изделия	№ поз	Диаметр и класс арматуры мм	Длина поз. мм	Всего на одно изделие: Кол-во шт	Длина м	Масса кг
С-1-4	1	12 А-II	5710	2	11,42	10,14
	2	8 А-I	210	29	6,09	2,41
С-1-5	1	12 А-II	—	—	—	—
	2	8 А-I	—	—	—	—
С-1-6	1	12 А-II	—	—	—	—
	2	8 А-I	—	—	—	—
С-1-8	1	12 А-II	5710	6	34,26	30,42
	2	8 А-I	760	29	22,04	8,71
С-1-10	1	12 А-II	5710	4	22,84	20,28
	2	8 А-I	490	29	14,21	5,61
С-2-4	1	12 А-II	3650	2	7,30	6,48
	2		210	25	5,25	4,66
С-2-5	1	12 А-II	—	—	—	—
	2		—	—	—	—
С-2-6	1	12 А-II	—	—	—	—
	2		—	—	—	—
С-2-8	1	12 А-II	3650	6	21,90	19,45
	2		760	25	19,00	16,87
С-2-10	1	12 А-II	3650	4	14,60	12,96
	2		490	25	12,25	10,88
С-3-4	1	12 А-II	2210	3	6,63	5,89
	2		530	10	5,30	4,71
	3		940	2	1,88	1,67
	4		210		0,42	0,37
С-3-5	1	12 А-II	2120	2	4,24	3,77
	2		530	11	5,83	5,18
	3		—	—	—	—
	4		—	—	—	—
С-3-6	1	12 А-II	2020	2	4,04	3,59
	2		530	10	5,30	4,71
	3		—	—	—	—
	4		—	—	—	—
С-3-8	1	12 А-II	2760	2	5,52	4,90
	2		530	10	5,30	4,71
	3		940	4	3,76	3,34
	4		760	2	1,52	1,35
С-3-10	1	12 А-II	2490		4,98	4,42
	2		530	10	5,30	4,71
	3		940	3	2,82	2,50
	4		490		1,47	1,31
С-4	1	12 А-II	3430	8	27,40	24,30
	2	8 А-I	540	36	19,40	7,8

Ведомость расхода стали на изделие, кг

Марка изделия	Изделия арматурные: Арматура класса А-I ГОСТ 5781-82 ф8	Итого	Арматура класса А-II ГОСТ 5781-82 ф12	Итого	Всего
С-1-4	2,41	2,41	10,14	10,14	12,55
С-1-5					
С-1-6					
С-1-8	8,71	8,71	30,42	30,42	39,13
С-1-10	5,61	5,61	20,28	20,28	25,89
С-2-4			11,14	11,14	11,14
С-2-5					
С-2-6					
С-2-8			36,32	36,32	36,32
С-2-10			23,84	23,84	23,84
С-3-4			12,64	12,64	12,64
С-3-5			8,95	8,95	8,95
С-3-6			8,30	8,30	8,30
С-3-8			14,30	14,30	14,30
С-3-10			12,94	12,94	12,94
С-4	7,80	7,80	24,30	24,30	32,10

Размеры арматурной сетки

Ду дождевой канализации	Марка изделия	Размеры, мм A	C	Число шагов n
400	С-1-4	210	30	1
	С-2-4			
	С-3-4	2210	5	11
500	С-1-5	—	—	—
	С-2-5	—	—	—
	С-3-5	2120	60	10
600	С-1-6	—	—	—
	С-2-6	—	—	—
	С-3-6	2020	5	10
800	С-1-8	760	5	5
	С-2-8			
	С-3-8	2760	80	15
1000	С-1-10	490	20	3
	С-2-10			
	С-3-10	2490	45	12

Привязан по:

ГИП			
Разраб.			
Инв. №			

Нач.маст.	Маханс		
Зам.нач.	Семенцов		
ГИП	Никитин		
Рук.гр.	Шепелев		11.85
Разраб.	Кулаков		11.85
Проверил	Шепелев		11.85

СК-3107-85

Конструкции пересечения тепловсети с подземными коммуникациями.

Дождевая канализация.

Стадия	Лист	Листов
	49	

Пересечение канала УС ИКА-10 с ДК сверху. Схема III. Арматурные изделия.

МОСИНЖПРОЕКТ Мастерская №4

А – А

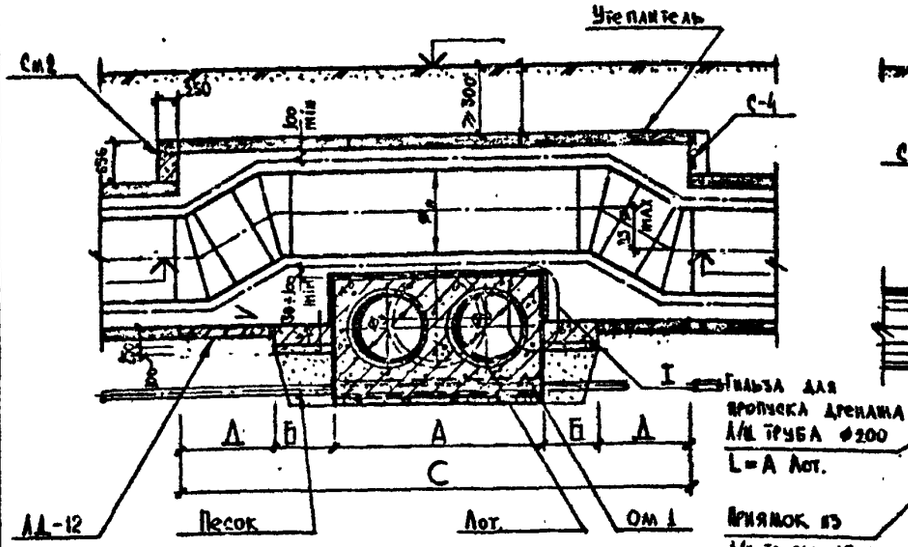
Утеплитель
См 2
С-4
≥300
≥50
≥50
≥50

С-1

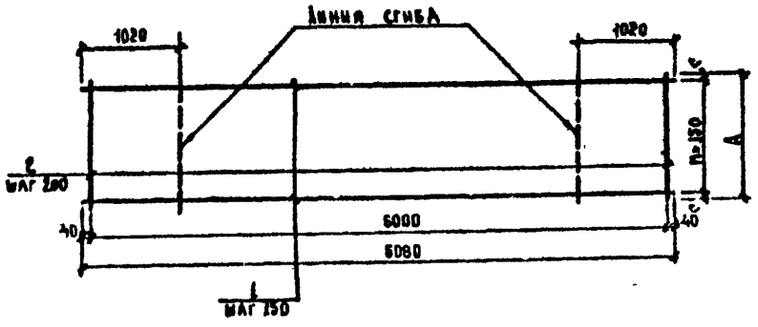

С-2

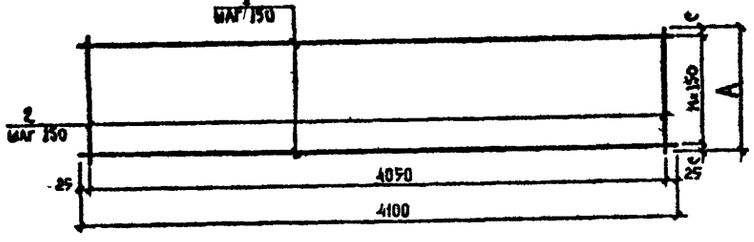

С-3

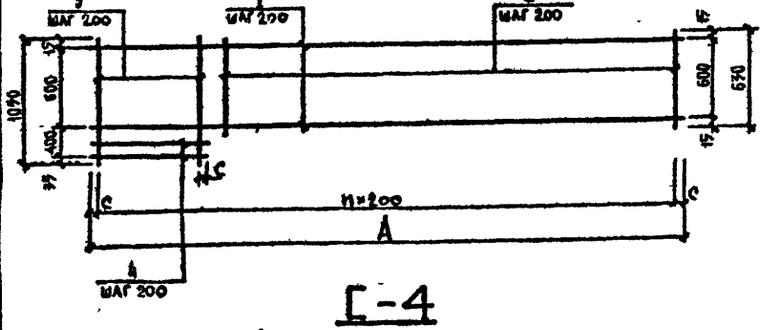

С-4

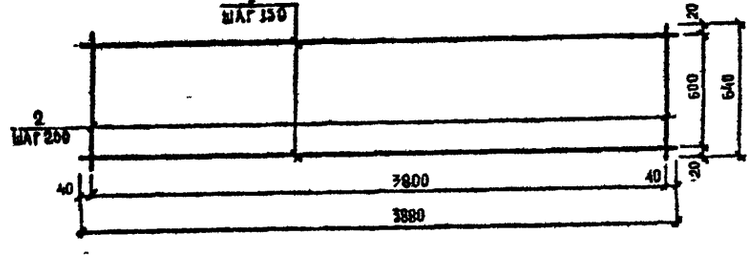

Ведомость арматуры на изделие

Марка изделия	№ поз	Диаметр и класс арматуры мм	Длина поз. мм	Всего на одно изделие: Кол-во шт	Длина м	Масса кг
С-1-4	1	Ø12 А-II	5080	8	36.48	32.39
	2	Ø 8 А-I	810	31	25.11	9.92
С-1-8	1	Ø12 А-II	5080	8	38.40	27.00
	2	Ø 8 А-I	720	31	22.32	8.82
С-1-6	1	Ø12 А-II	5080	8	38.40	27.00
	2	Ø 8 А-I	620	31	19.22	7.59
С-1-8	1	Ø12 А-II	5080	8	48.84	43.19
	2	Ø 8 А-I	1160	31	35.96	14.20
С-1-10	1	Ø12 А-II	5080	8	36.48	32.39
	2	Ø 8 А-I	890	31	27.59	10.90
С-2-4	1	Ø12 А-II	4100	8	34.80	30.84
	2		810	28	22.68	20.14
С-2-8	1	Ø12 А-II	4100	8	28.80	18.28
	2		720	28	20.16	17.90
С-2-6	1	Ø12 А-II	4100	8	28.80	18.20
	2		620	28	17.36	15.42
С-2-8	1	Ø12 А-II	4100	8	32.80	29.19
	2		1160	28	32.48	28.84
С-2-10	1	Ø12 А-II	4100	8	24.60	21.84
	2		890	28	24.92	22.13
С-3-4	1	Ø12 А-II	2410	4	9.64	8.56
	2		630	8	5.04	4.48
	3		1050	5	5.25	4.66
	4		810	2	1.62	1.44
С-3-5	1	Ø12 А-II	2320	4	9.28	8.24
	2		630	8	5.04	4.48
	3		1050	4	4.20	3.73
	4		720	2	1.44	1.28
С-3-6	1	Ø12 А-II	2220	4	8.88	7.89
	2		630	8	5.04	4.48
	3		1050	4	4.20	3.73
	4		620	2	1.24	1.10
С-3-8	1	Ø12 А-II	2760	4	11.04	9.88
	2		630	8	5.04	4.48
	3		1050	6	6.30	5.59
	4		1160	2	2.32	2.06
С-3-10	1	Ø12 А-II	2490	4	9.96	8.84
	2		630	8	5.04	4.48
	3		1050	5	5.25	4.66
	4		890	2	1.78	1.58
С-4	1	Ø12 А-II	640	40	25.60	22.70
	2	Ø 8 А-I	3830	10	38.30	15.30

Ведомость расхода стали на изделие, кг

Марка изделия	Изделия арматурные: Арматура класса А-I ГОСТ 5781-82 ø8	Итого	Арматура класса А-II ГОСТ 5781-82 ø12	Итого	Всего
С-1-4	9.92	9.92	32.39	32.39	42.31
С-1-8	8.82	8.82	27.00	27.00	35.82
С-1-6	7.59	7.59	27.00	27.00	34.59
С-1-8	14.20	14.20	43.19	43.19	57.39
С-1-10	10.90	10.90	32.39	32.39	43.29
С-2-4			41.98	41.98	41.98
С-2-8			36.10	36.10	36.10
С-2-6			33.62	33.62	33.62
С-2-8			57.97	57.97	57.97
С-2-10			43.97	43.97	43.97
С-3-4			18.44	18.44	18.44
С-3-5			17.73	17.73	17.73
С-3-6			17.20	17.20	17.20
С-3-8			21.97	21.97	21.97
С-3-10			19.56	19.56	19.56
С-4	15.30	15.30	22.70	22.70	38.00

Размеры арматурной сетки

Ду дождевой канализации	Марка изделия	Размеры, мм A	C	n	Число шагов
400	С-1-4	810	30	5	
	С-2-4	810	30	5	
	С-3-4	2410	5	12	
500	С-1-8	720	60	4	
	С-2-5	720	60	4	
	С-3-5	2320	60	11	
600	С-1-6	620	40	4	
	С-2-6	620	40	4	
	С-3-6	2220	40	11	
800	С-1-8	1160	55	7	
	С-2-8	1160	55	7	
	С-3-8	2760	60	13	
1000	С-1-10	890	70	5	
	С-2-10	890	70	5	
	С-3-10	2490	45	12	

Привязан по:

ГИП

Разраб.

Инв. №

Нач. маст.	Махаис		
Зам. нач.	Семенцов		
ГИП	Никитин		
Рук. гр.	Шелаев		11.85
Разраб.	Кулаков		11.85
Проверил	Шелаев		11.85

СК-3107-85

Конструкции пересечения тепловой сети с подземными коммуникациями

Дождевая канализация.

Стадия	Лист	Листов
	51	

Пересечение канала ТС МКЛ-12 с ДК снизу. Схема IV. Арматурные изделия.

МОСИНИПРОЕКТ Мастерская №4

Инв. № подл. | Подпись и дата | Взам. инв. №

А – А

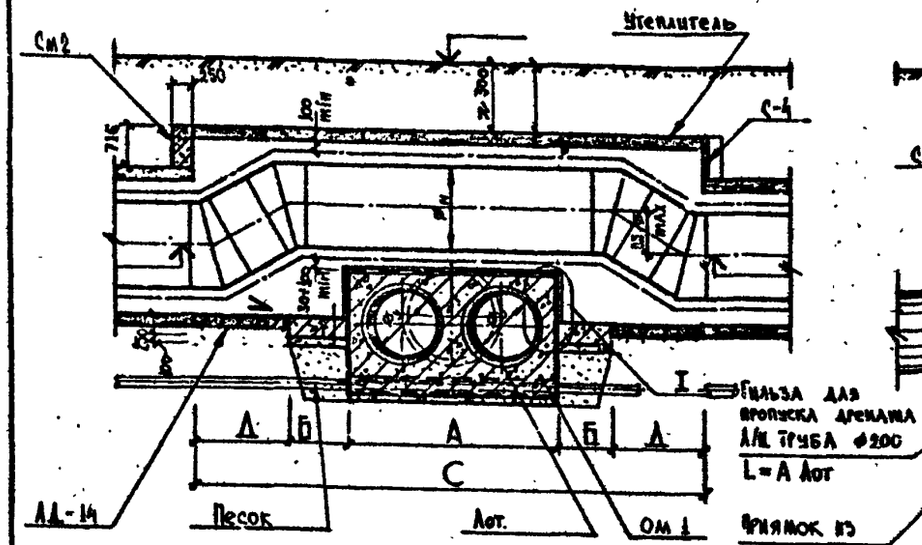

Б – Б

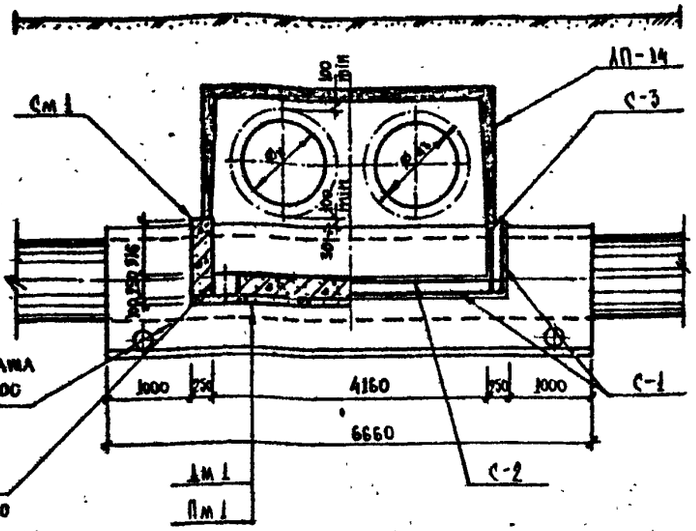

В – В

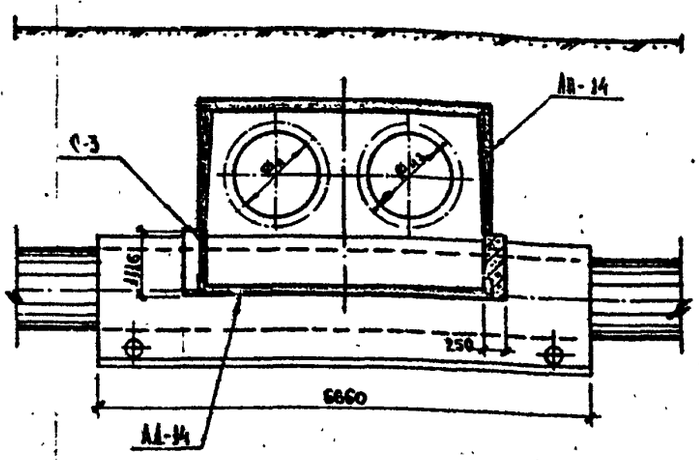

ПЛАН

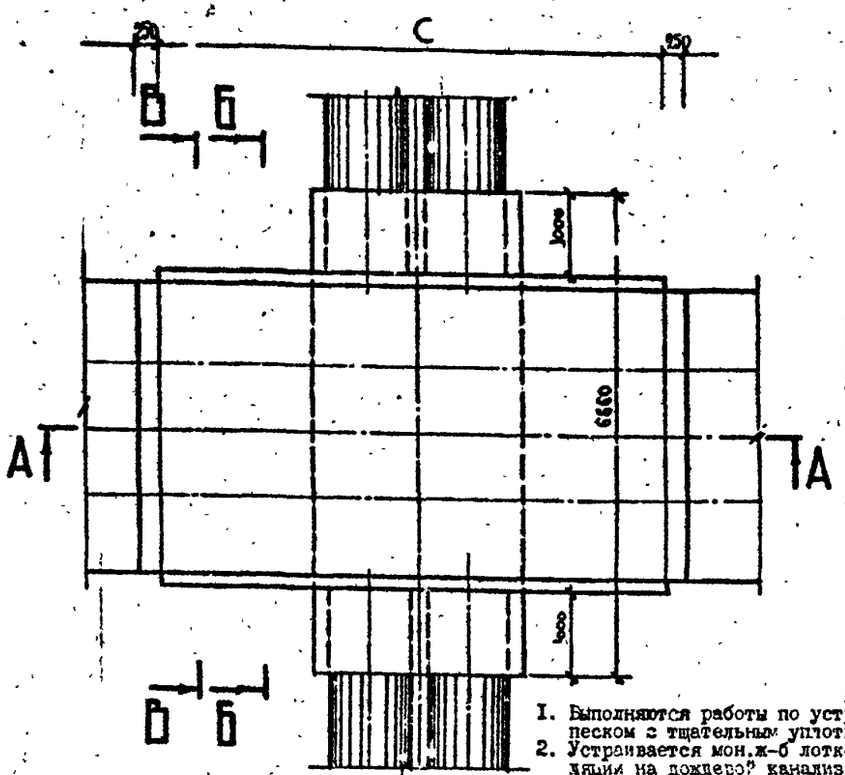

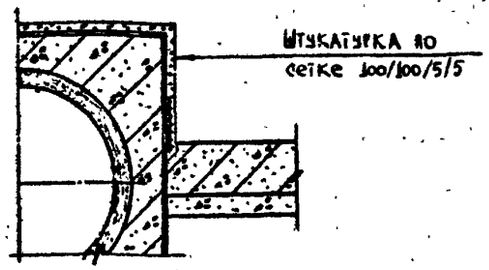

Конструкция пересечения приемлема в проектах только при наличии воздушников и спускников на участке узла пересечения.

2фу дождевой канализации	А мм	Б мм	С мм	Д мм
400	1536	432	7200	2400
500	1724	338		
600	1920	240		
800	2430	585	8400	
1000	2984	308		

ВЕДОМОСТЬ ОБ'ЕМОВ ОСНОВНЫХ МАТЕРИАЛОВ

№ п/п	Наименование	Марка изделия	Материал	Ед. изм.	Количество на 1 пересечение				
					400	500	600	800	1000
1	Подготовка	Пм 1	бет. М-100	м³	0,40	0,32	0,22	0,55	0,29
2	Днище	Дм 1	мон. ж.-б бет. М-200		1,01	0,79	0,56	1,36	0,72
3	Стены	См 1			3,07	2,99	2,90	3,21	2,96
4		См 2			1,61				
5	Арматурная сталь	А-I	сталь	кг	44,52	40,30	35,66	51,50	38,92
6		А-II			231,32	225,00	176,72	250,88	177,40
7	Лотковое перекрытие	АП-14	сб. ж.-б бет. М-300	шт/м³	6/11,76			7/13,72	
8	Защитный слой		цем. р-р М-50	м³/м²	0,26/40,02			0,27/45,42	
9	Заделка стыков			м³	0,19			0,22	
10	Оклеечная изоляция			м²	34,56			40,32	
11	Окрасочная изоляция				54,86	54,54	54,18	61,45	50,45
12	Обойма /см. А.№63/				6,66				
13	Труба	ф200	А/ц	п.м.	3,07	3,45	3,84	4,86	5,97
14		ф300			0,25				
15	Лотковое днище	АД-14	сб. ж.-б М-300	шт/м³	4/4,64				
16	Утеплитель		Карамзитобетон	м²	33,6			39,1	

СОГЛАСОВАНО:

Главный инженер треста „Горгидроремонт" Ю.А. Артемьев 03.12.85г

Начальник тех. отдела теплосети Мосэнерго А.Я. Альбертинский 12.85г.

Привязан по:

Гип			
Разраб			
Инв. №			

Нач. маст	Махлис		
Зам. нач	Семенцов		
Гип	Никитин		
Рук гр	Шепелев		12.85
Разраб	Кулаков		12.85
Проверил	Шепелев		12.85

СК-3107-85

Конструкции пересечения теплосети с подземными коммуникациями

	Стадия	Лист	Листов
Дождевая канализация		52	

Пересечение канала Т.С. МКА-14 с Д.К. снизу. Схема IV. План, разрезы

МОСИНЖПРОЕКТ Мастерская № 4

ПОРЯДОК И ТРЕБОВАНИЯ К ПРОИЗВОДСТВУ РАБОТ

1. Выполняются работы по устройству дождевой канализации с последующей засыпкой пазух траншеи песком с тщательным уплотнением до К=0,98.
2. Устраивается мон.ж-б лотковое днище канала теплосети, с предварительным устройством изоляции на дождевой канализации.
3. Производятся работы по устройству канала теплосети.
4. Все строительные, монтажные и изоляционные работы должны выполняться в соответствии со СНИП П-31-74 и с "Правилами работ по прокладке и переустройству подземных сооружений в г.Москве" под техническим надзором треста "Горгидроремонт".

Примечание: В случае пересечения канала теплосети с сущ. дождевой канализацией, время, порядок и требования к производству [illegible] "Горгидроремонт".

Инв. № подл. | Подпись и дата | Взам. инв. №

С-1

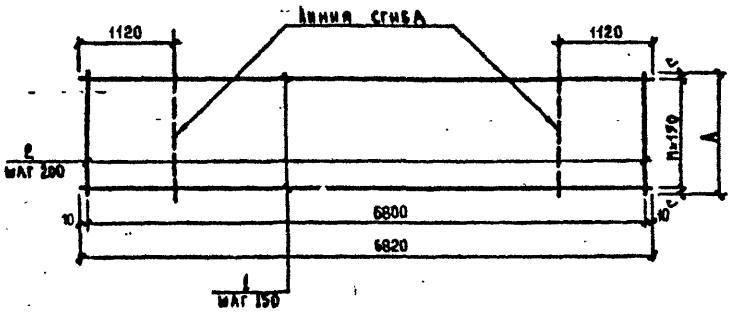

С-2

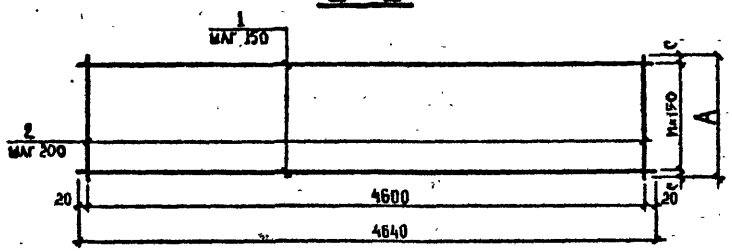

С-3

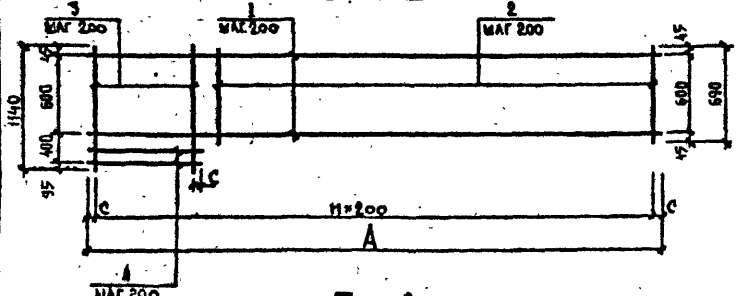

С-4

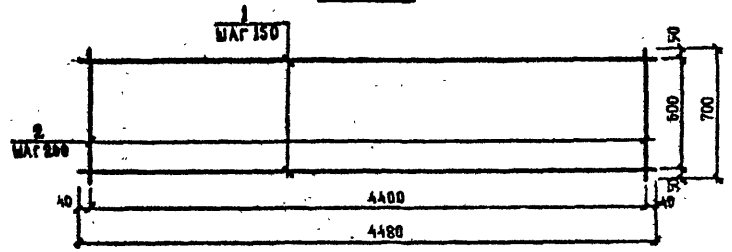

Ведомость арматуры на изделие

Марка изделия	№ поз.	Диаметр и класс арматуры мм	Длина поз. мм	Всего на одно изделие: Кол-во шт	Длина м	Масса кг
С-1-4	1	16 А-II	6820	3	20.46	40.92
	2	8 А-I	410	39	14.35	5.67
С-1-5	1	16 А-II	6820	3	20.46	40.92
	2	8 А-I	320	39	11.20	4.42
С-1-6	1	16 А-II	6820	2	13.64	27.28
	2	8 А-I	220	35	7.70	3.04
С-1-8	1	16 А-II	6820	4	27.28	54.56
	2	8 А-I	560	35	19.60	7.74
С-1-10	1	16 А-II	6820	2	13.64	27.28
	2	8 А-I	290	35	10.15	4.01
С-2-4	1	18 А-II	4640	3	13.92	27.84
	2	8 А-I	410	24	9.84	3.89
С-2-5	1	18 А-II	4640	3	13.92	27.84
	2	8 А-I	320	24	7.68	3.03
С-2-6	1	18 А-II	4640	2	9.28	18.56
	2	8 А-I	220	24	5.28	2.09
С-2-8	1	18 А-II	4640	4	18.56	37.12
	2	8 А-I	560	24	13.44	5.31
С-2-10	1	18 А-II	4640	2	9.28	18.56
	2	8 А-I	290	24	6.96	2.75
С-3-4	1	12 А-II	2810	4	11.24	9.98
	2		690	12	8.28	7.35
	3		1140	3	3.42	3.04
	4		410	2	0.82	0.73
С-3-5	1	12 А-II	2720	4	10.88	9.66
	2		690	12	8.28	7.35
	3		1140	2	2.28	2.02
	4		320		0.64	0.57
С-3-6	1	12 А-II	2620	4	10.48	9.31
	2		690	12	8.28	7.35
	3		1140	2	2.28	2.02
	4		220		0.44	0.39
С-3-8	1	12 А-II	2960	4	11.84	10.51
	2		690	12	8.28	7.35
	3		1140	3	3.42	3.04
	4		560	2	1.12	0.99
С-3-10	1	12 А-II	2690	4	10.76	9.55
	2		690	12	8.28	7.35
	3		1140	2	2.28	2.02
	4		290		0.58	0.52
С-4	1	12 А-II	4480	10	44.80	39.80
	2	8 А-I	700	46	32.20	12.70

Ведомость расхода стали на изделие, кг

Марка изделия	Изделия арматурные: Арматура класса А-I ГОСТ 5781-82 ⌀8	Итого	Арматура класса А-II ⌀12	⌀18	Итого	Всего
С-1-4	5.67	5.67		46.92	46.92	46.59
С-1-5	4.42	4.42		40.92	40.92	45.34
С-1-6	3.04	3.04		27.28	27.28	30.32
С-1-8	7.74	7.74		54.56	54.56	62.30
С-1-10	4.01	4.01		27.28	27.28	31.29
С-2-4	3.89	3.89		27.84	27.84	31.73
С-2-5	3.03	3.03		27.84	27.84	30.87
С-2-6	2.09	2.09		18.56	18.56	20.65
С-2-8	5.31	5.31		37.12	37.12	42.43
С-2-10	2.75	2.75		18.56	18.56	21.31
С-3-4			21.10		21.10	21.10
С-3-5			19.60		19.60	19.60
С-3-6			19.07		19.07	19.07
С-3-8			21.09		21.09	21.09
С-3-10			19.44		19.44	19.44
С-4	12.70	12.70	39.80		39.80	52.50

Размеры арматурной сетки

⌀ дождевой канализации	Марка изделия	Размеры, мм: А	С	Число шагов n
400	С-1-4	410	55	2
	С-2-4			
	С-3-4	2810	9	14
500	С-1-5	320	40	2
	С-2-5			
	С-3-5	2720	60	13
600	С-1-6	220	35	1
	С-2-6			
	С-3-6	2620	10	13
800	С-1-8	560	55	3
	С-2-8			
	С-3-8	2960	80	14
1000	С-1-10	290	70	1
	С-2-10			
	С-3-10	2890	45	13

Привязан по:

ГИП			
Разраб.			
Инв. №			

Нач. маст.	Маханс		
Зам. нач.	Семенцов		
ГИП	Никитин		
Рук. гр.	Шепелев		11.85
Разраб.	Кудаков		11.85
Проверил	Шепелев		11.85

СК-3107-85

Конструкции пересечения телефонной с подземными коммуникациями.

Дождевая канализация.

Стадия	Лист	Листов
	53	

Пересечение канала ТС МКА-II с ДК снизу Схема W Арматурные изделия.

МОСИНЖПРОЕКТ. Мастерская №4

Инв. № подл. | Подпись и дата | Взам. инв. №

А – А

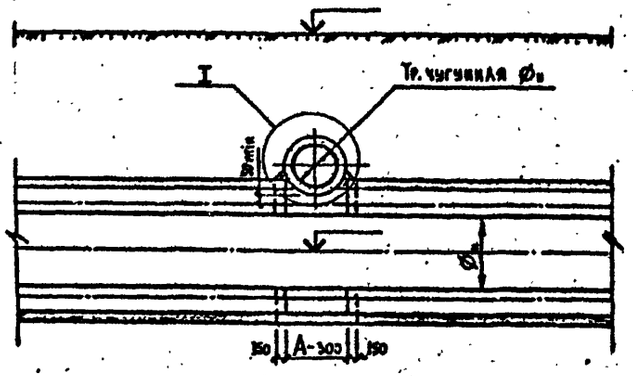

Б – Б

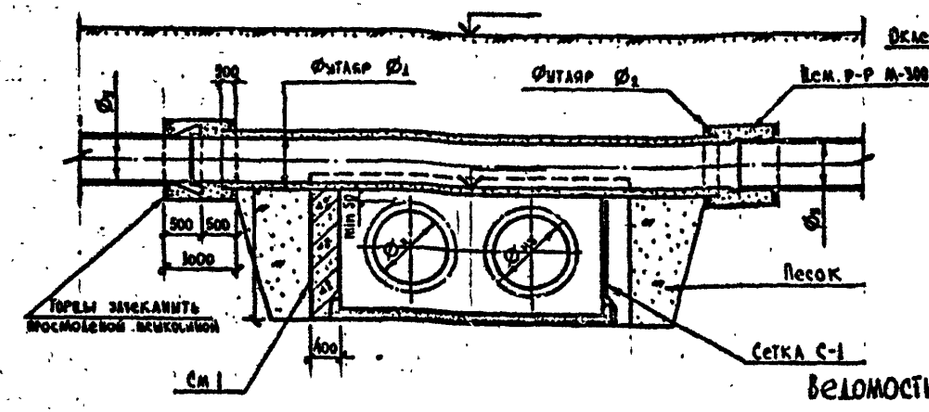

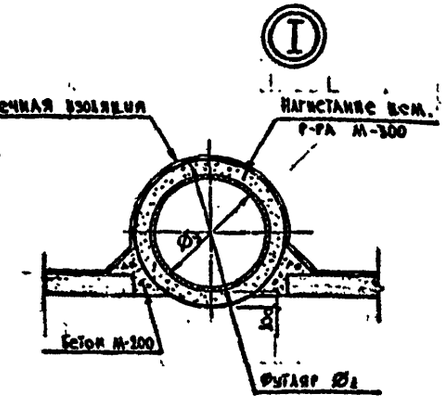

ПЛАН

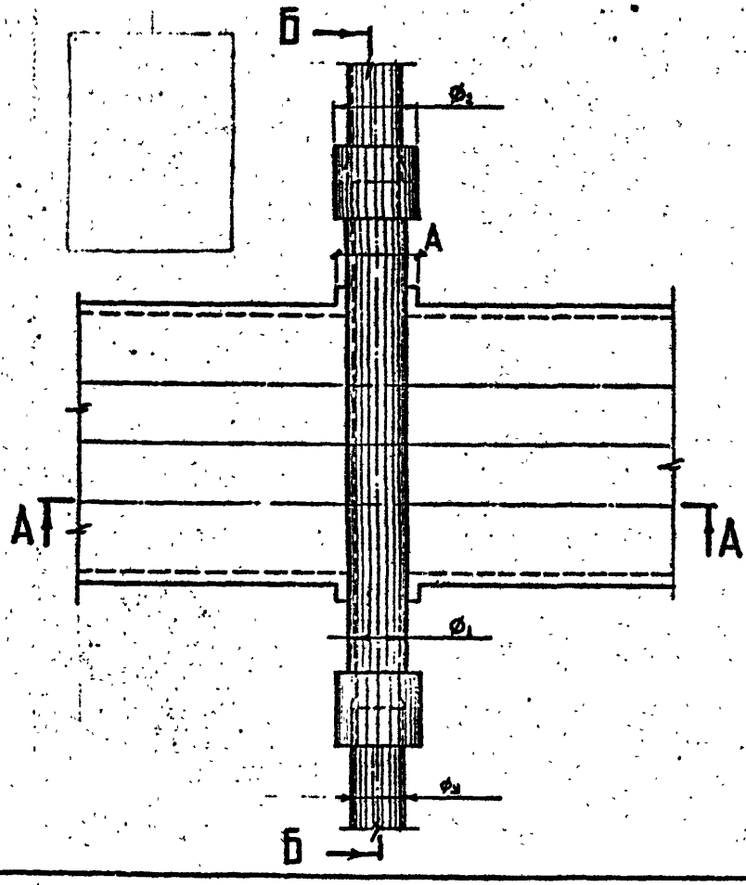

Ø$_в$ дождевой канализации	А мм	Ø$_1$ мм	Ø$_2$ мм
400	900	630×8	820×9
500	1000	720×9	920×9
600	1100	820×9	1120×11

ПОРЯДОК И ТРЕБОВАНИЯ К ПРОИЗВОДСТВУ РАБОТ

1. Устраивается канал теплосети со стенами из мон. железобетона до низа футляра Ø$_1$
2. Выполняются работы по устройству дождевой канализации в перекрытии канала теплосети:
   а) укладывается ст.футляр Ø$_1$
   б) затаскивается чугунная труба дождевой канализации в футляр Ø$_1$
   в) устраивается стык железобетонной и чугунной труб дождевой канализации и надвигается ст. футляр Ø$_2$
   г) производится зачеканка торцов футляра Ø$_2$
   д) пространство между трубой и футляром заполняется цементным раствором.
3. Все строительные, монтажные и изоляционные работы должны выполняться в соответствии со СНИП П-31-74 и с "правилами работ по прокладке и переустройству подземных сооружений в г.Москве" под техническим надзором треста "Горгидроремонт".

Примечание: В случае пересечения канала теплосети с существующей дождевой канализацией, время, порядок и требования к производству работ в зоне дождевой канализации определяются трестом "Горгидроремонт".

СОГЛАСОВАНО:

Главный инженер треста "Горгидроремонт" Д.А.Артемьев
"__" _____ 1985 г.

Начальник тех.отдела Теплосети Мосэнерго Л.И.Альбертинский
"__" _____ 1985 г.

Ведомость объемов основных материалов

№ п/п	Наименование	Марка изделия	Материал	Ед. изм.	Кол. на 1 пересечение Ø$_в$400	Ø$_в$500	Ø$_в$600
1	Футляр Трубы стальные ГОСТ 10704-76	Ø$_1$	630×8	м.п. / кг	2,25 / 445,5		
2			720×9			2,25 / 511,2	
3			820×9				2,25 / 582,3
4		Ø$_2$	1120×11				1,0 / 401,6
5			920×9			1,0 / 405,6	
6			820×9		1,0 / 460,0		
7	Трубы чугунные класс "А" ГОСТ 9583-75 L=6000	Ø$_в$	чугун		1,0 / 1242	1,0 / 1515	1,0 / 1848
8	Стены	См 1	Мон. ж.-б. М-200	м³	0,52	0,58	0,63
9	Сетка 100/100/5/5 ГОСТ 8478-81	С-1	сталь	кг	4,02	4,46	4,91
10	Нагнетание р-ра		Всм. р-р М-300	м³	1,46	1,83	2,17
11	Окрасочная изоляция			м²	10,9	12,4	14,1
12	Оклеечная изоляция				9,6	11,0	12,5

Привязан по:

ГИП			
РАЗРАБ			
Инв. №			

Нач. маст.	Макаис		
Зам. нач.	Семенцов		
ГИП	Никитин		
Рук. гр.	Шелемов		12.85
РАЗРАБ	Кулаков		11.85
Проверил	Шелемов		12.85

СК-3107-85

Конструкции пересечения теплосети с подземными коммуникациями

Дождевая канализация

Стадия	Лист	Листов
	54	

Пересечение канала Т.С. НКА-1 с Д.К. сверху. Схема У.

МОСИНЖПРОЕКТ Мастерская №4

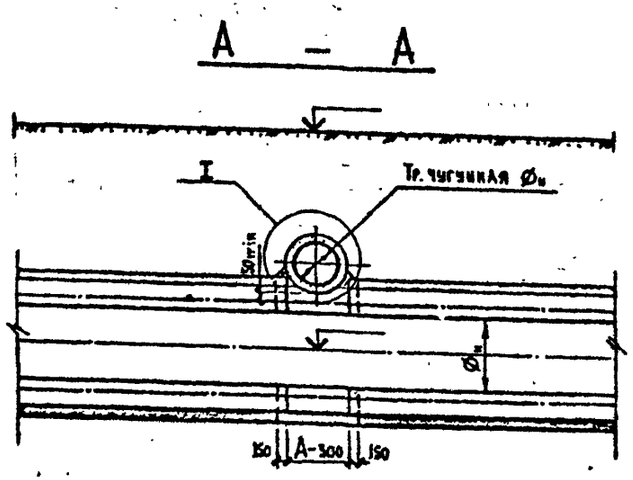

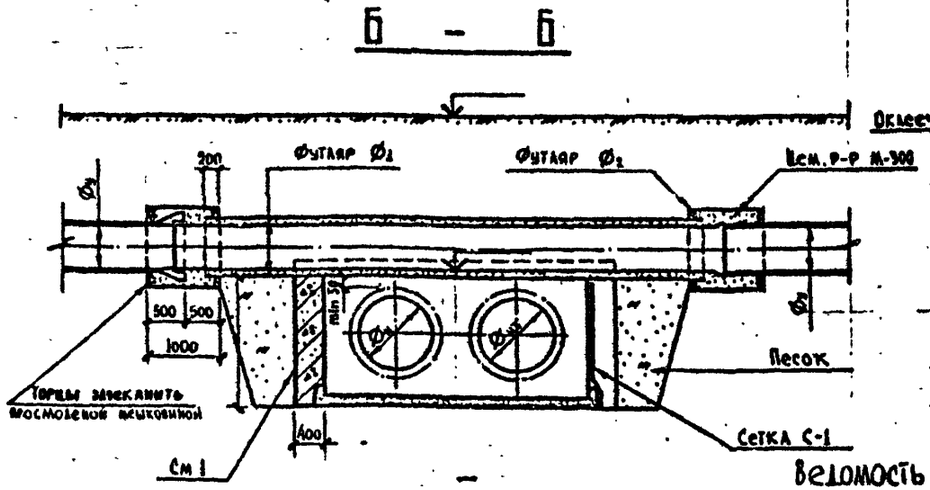

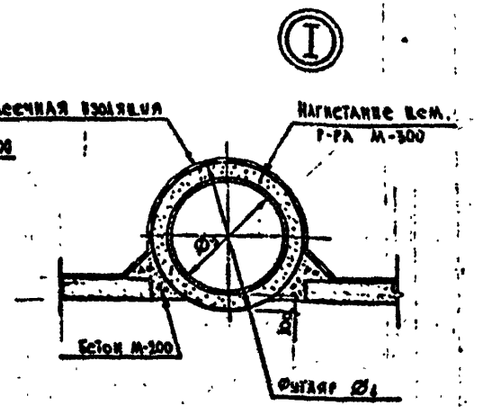

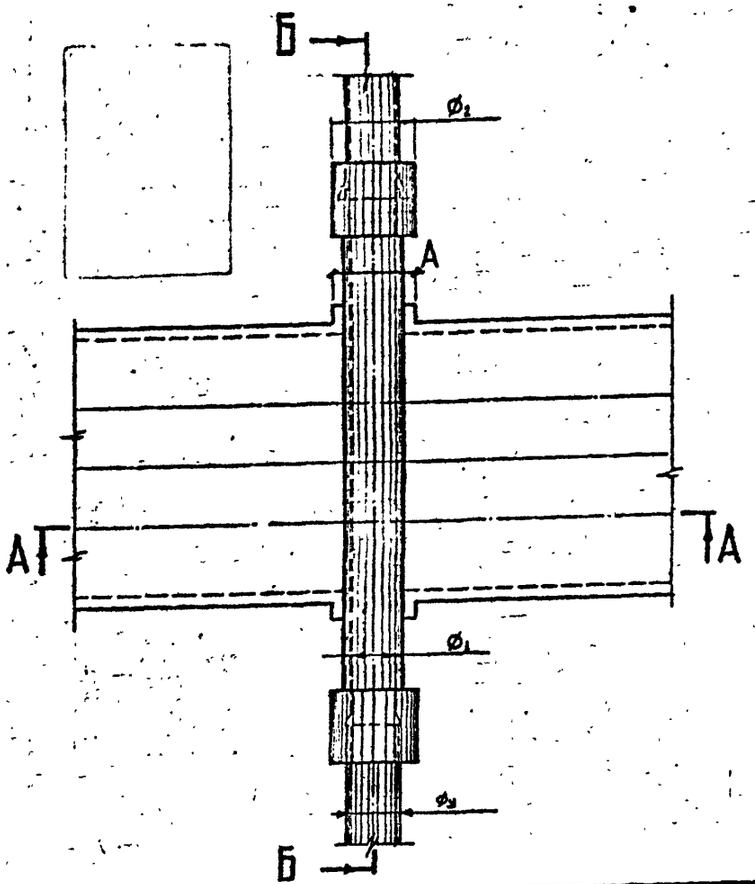

Ø у дождевой канализации	А мм	Ø1 мм	Ø2 мм
400	900	630×8	820×9
500	1000	720×9	920×9
600	1100	820×9	1120×11

ПОРЯДОК И ТРЕБОВАНИЯ К ПРОИЗВОДСТВУ РАБОТ

1. Устраивается канал теплосети со стенами из мон. железобетона до низа футляра $Ø_I$
2. Выполняются работы по устройству дождевой канализации в перекрытии канала теплосети:
   а) укладывается ст. футляр $Ø_I$
   б) затаскивается чугунная труба дождевой канализации в футляр $Ø_I$
   в) устраивается стык железобетонной и чугунной труб дождевой канализации и надвигается ст. футляр $Ø_2$
   г) производится зачеканка торцов футляра $Ø_2$
   д) пространство между трубой и футляром заполняется цементным раствором.
3. Все строительные, монтажные и изоляционные работы должны выполняться в соответствии со СНИП П-31-74 и с "правилами работ по прокладке и переустройству подземных сооружений в г. Москве" под техническим надзором треста "Горгидроремонт".

Примечание: В случае пересечения канала теплосети с существующей дождевой канализацией, время, порядок и требования к производству работ в зоне дождевой канализации определяются трестом "Горгидроремонт".

СОГЛАСОВАНО:

Главный инженер треста "Горгидроремонт" Ю.А.Артемьев "__" _____ 1985 г.

Начальник тех. отдела Теплосети Мосэнерго Л.И.Альбертинский "__" _____ 1985 г.

ВЕДОМОСТЬ ОБ'ЕМОВ ОСНОВНЫХ МАТЕРИАЛОВ

№ п/п	Наименование	Марка изделия	Материал	Ед. изм.	Кол. на 1 пересечение Ø 400	Ø 300	Ø 600
1	Футляр труб стальные ГОСТ 10704-76	Ø1	630×8	п.м. / кг	6,25 / 766,9		
2			720×9			6,25 / 985,0	
3			820×9				6,25 / 1185,0
4		Ø2	1120×11				2,0 / 601,6
5			920×9			2,0 / 405,0	
6			820×9		2,0 / 360,0		
7	Трубы чугунные класс "А" ГОСТ 9583-75 L-7000	Ø у	чугун		7,0 / 954,0	7,0 / 1344,0	7,0 / 1793,0
8	Стены	См 1	мон. ж.-б. М-200	м³	0,63	0,70	0,77
9	Сетка 100/100/5/5 ГОСТ 8478-81	С-1	сталь	кг	4,9	5,4	5,9
10	Нагнетание р-ра		цем. р-р М-300	м³	1,61	1,80	2,36
11	Окрасочная изоляция			м²	13,2	14,9	17,0
12	Оклеечная изоляция				11,6	13,2	15,1

Привязан по:

ГИП			
РАЗРАБ			
Инв. №			

НАЧ МАСТ	МАХАИС		
ЗАМ НАЧ	СЕМЕНЦОВ		
ГИП	НИКИТИН		
РУК. ГР	ШЕПЕЛЕВ		12.85
РАЗРАБ	КУЛАКОВ		11.85
ПРОВЕРИЛ	ШЕПЕЛЕВ		12.85

СК-3107-85

Конструкции пересечения теплосети с подземными коммуникациями

Дождевая канализация

СТАДИЯ	ЛИСТ	ЛИСТОВ
	55	

Пересечение канала Т.С. НКЛ-2 с Д.К. сверху. Схема V

МОСИНЖПРОЕКТ Мастерская №4

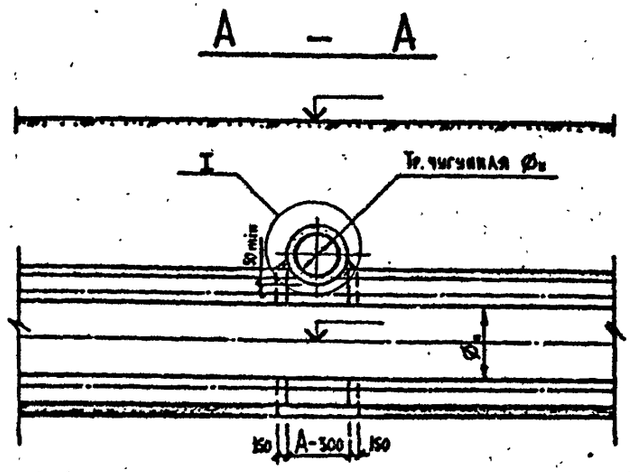

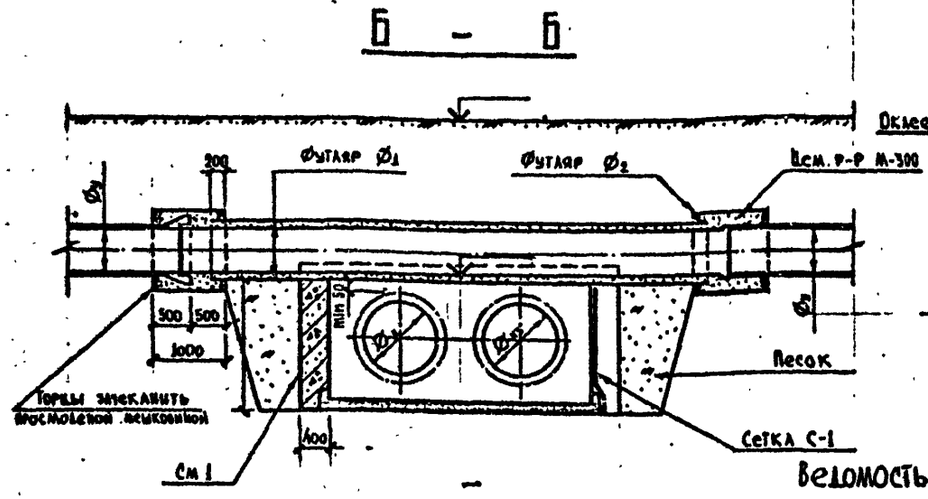

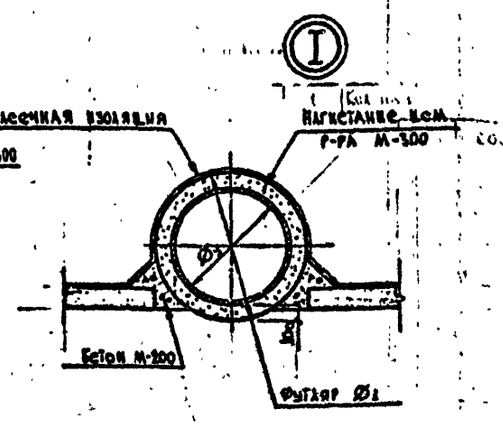

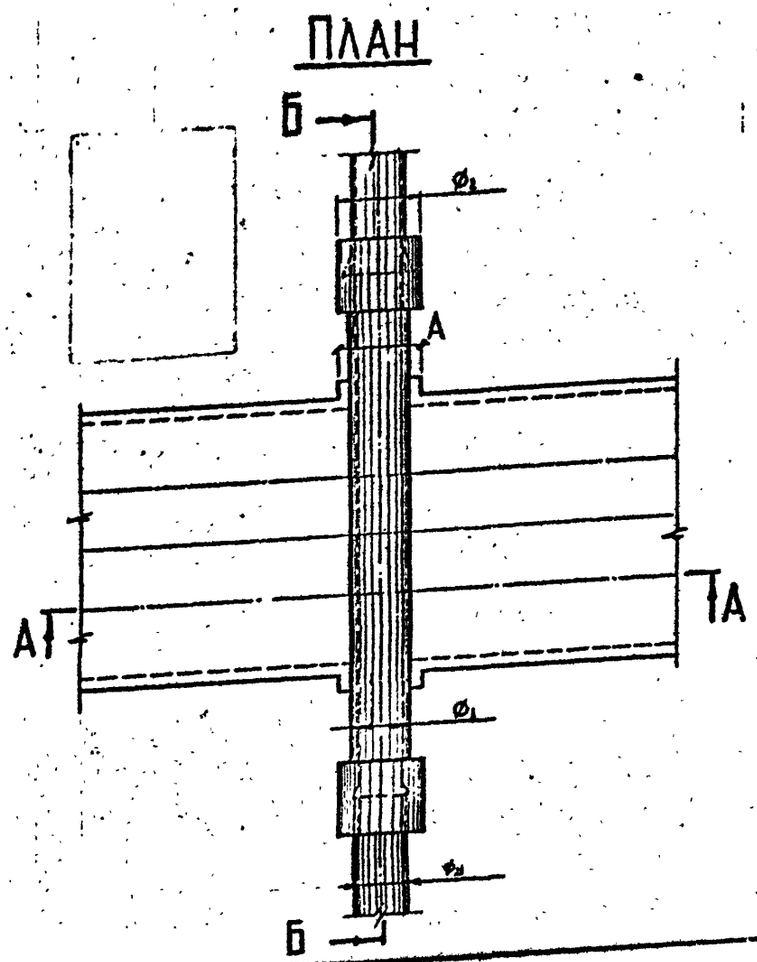

Ø_у дождевой канализации	А мм	Ø1 мм	Ø2 мм
400	900	630×8	820×9
500	1000	720×9	920×9
600	1100	820×9	1120×11

ПОРЯДОК И ТРЕБОВАНИЯ К ПРОИЗВОДСТВУ РАБОТ

1. Устраивается канал теплосети со стенами из мон. железобетона до низа футляра $Ø_I$
2. Выполняются работы по устройству дождевой канализации в перекрытии канала теплосети:
   а) укладывается ст. футляр $Ø_I$
   б) затаскивается чугунная труба дождевой канализации в футляр $Ø_I$
   в) устраивается стык железобетонной и чугунной труб дождевой канализации и надвигается ст. футляр $Ø_2$
   г) производится зачеканка торцов футляра $Ø_2$
   д) пространство между трубой и футляром заполняется цементным раствором.
3. Все строительные, монтажные и изоляционные работы должны выполняться в соответствии со СНИП П-31-74 и с "правилами работ по прокладке и переустройству подземных сооружений в г. Москве" под техническим надзором треста "Горгидроремонт".

Примечание: В случае пересечения канала теплосети с существующей дождевой канализацией, время, порядок и требования к производству работ в зоне дождевой канализации определяются трестом "Горгидроремонт".

СОГЛАСОВАНО:

Главный инженер треста "Горгидроремонт"
Ю.А.Артемьев
"__" _____ 1985 г.

Начальник тех. отдела Теплосети Мосэнерго
Л.И.Альбертинский
"__" _____ 1985 г.

ВЕДОМОСТЬ ОБЪЕМОВ ОСНОВНЫХ МАТЕРИАЛОВ

№ п/п	Наименование	Марка изделия	Материал	Ед. изм.	Кол. на 1 пересечения Ø_у 400	Ø_у 500	Ø_у 600
1	Футляр труб стальные ГОСТ 10704-76	Ø1	630×8	п.м. кг	6,25 / 366,9		
2			720×9			6,25 / 505,0	
3			820×9				6,25 / 1125,0
4		Ø2	1120×11				1,0 / 601,6
5			920×9			2,0 / 405,0	
6			820×9		2,0 / 360,0		
7	Трубы чугунные класс "А" ГОСТ 9583-75 L-7000	Ø_у	чугун		2,0 / 954,0	2,0 / 1344,0	2,0 / 1793,0
8	Стены	См 1	мон. ж.-б. М-200	м³	0,82	0,91	1,00
9	Сетка 100/100/5/5 ГОСТ 8478-81	С-1	сталь	кг	6,4	7,1	7,8
10	Нагнетание р-ра		цем. р-р М-300	м³	1,61	1,80	2,36
11	Окрасочная изоляция			м²	13,7	15,5	17,7
12	Оклеечная изоляция				11,6	13,2	15,1

Привязан по:
ГИП
РАЗРАБ
ИНВ. №

НАЧ МАСТ	МАХАЛИС		
ЗАМ НАЧ	СЕМЕНЦОВ		
ГИП	НИКИТИН		
ГИК ГР	ШЕПЕЛЕВ		12.85
РАЗРАБ	КУЛАКОВ		11.85
ПРОВЕРИЛ	ШЕЛАЕВ		12.85

СК-3107-85

Конструкции пересечения теплосети с подземными коммуникациями

Дождевая канализация

СТАДИЯ	ЛИСТ	ЛИСТОВ
	56	

Пересечение канала Т.С. НКЛ-4 с Д.К. сверху. Схема V.

МОСИНЖПРОЕКТ
МАСТЕРСКАЯ №4

А – А

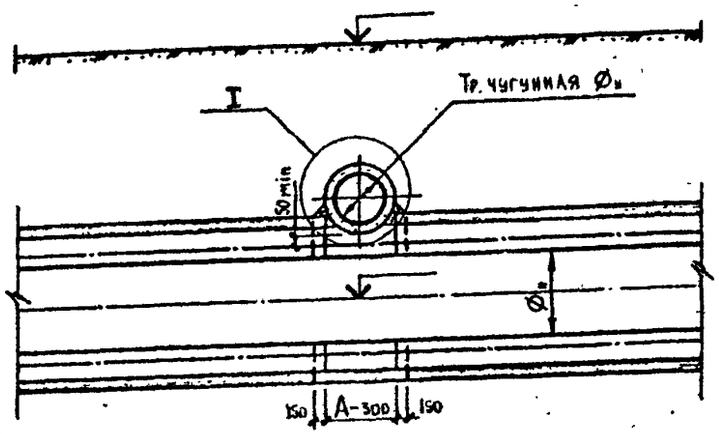

ПЛАН

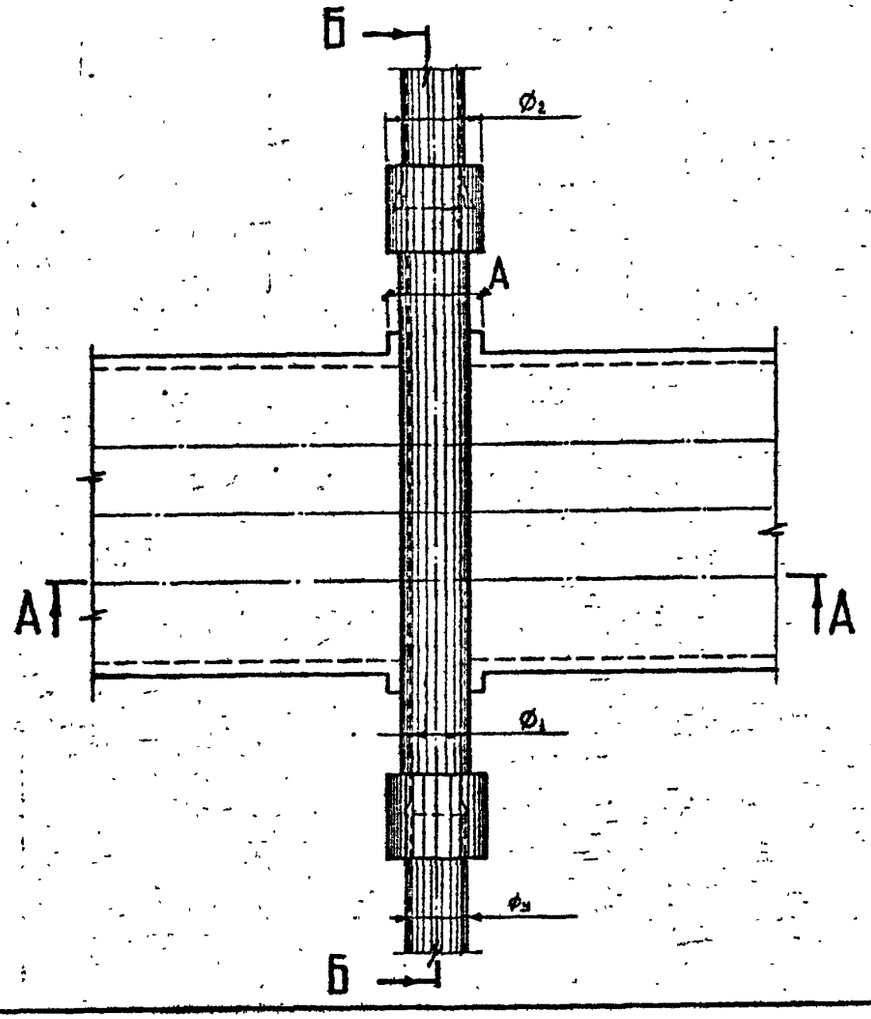

Б – Б

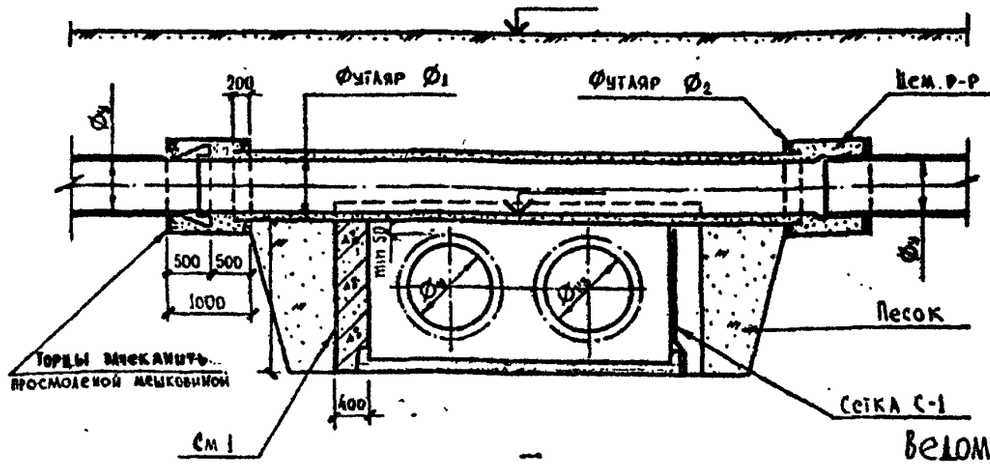

(I)

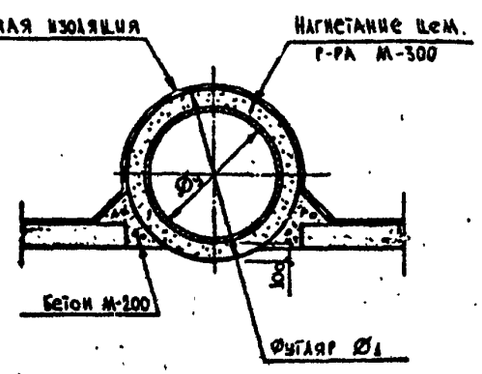

Ø$_у$ дождевой канализации	А мм	Ø$_1$ мм	Ø$_2$ мм
400	900	630×8	820×9
500	1000	720×9	920×9
600	1100	820×9	1120×11

ПОРЯДОК И ТРЕБОВАНИЯ К ПРОИЗВОДСТВУ РАБОТ

1. Устраивается канал теплосети со стенами из мон. железобетона до низа футляра Ø$_1$
2. Выполняются работы по устройству дождевой канализации в перекрытии канала теплосети:
   - а) укладывается ст.футляр Ø$_1$
   - б) затаскивается чугунная труба дождевой канализации в футляр Ø$_1$
   - в) устраивается стык железобетонной и чугунной труб дождевой канализации и надвигается ст. футляр Ø$_2$
   - г) производится зачеканка торцов футляра Ø$_2$
   - д) пространство между трубой и футляром заполняется цементным раствором.
3. Все строительные, монтажные и изоляционные работы должны выполняться в соответствии со СНИП II-31-74 и с "правилами работ по прокладке и переустройству подземных сооружений в г.Москве" под техническим надзором треста "Горгидроремонт".

Примечание: В случае пересечения канала теплосети с существующей дождевой канализацией, время, порядок и требования к производству работ в зоне дождевой канализации определяются трестом "Горгидроремонт".

СОГЛАСОВАНО:

Главный инженер треста "Горгидроремонт" Ю.А.Артемьев "__" _____ 1985 г.

Начальник тех.отдела Теплосети Мосэнерго Л.И.Альбертинский "__" _____ 1985 г.

Ведомость объемов основных материалов

№ п/п	Наименование	Марка изделия	Материал	Ед. изм.	Кол. на 1 пересечение Ø$_у$400	Ø$_у$500	Ø$_у$600
1	Футляр трубы стальные ГОСТ 10704-76	Ø$_1$	630×8	п.м	7,25 / 889,5		
2			720×9			7,25 / 1042,8	
3			820×9				7,25 / 1395,0
4			1120×11	кг			7,0 / 601,6
5		Ø$_2$	920×9			7,0 / 805,0	
6			820×9		7,0 / 960,0		
7	Трубы чугунные класс "А" ГОСТ 9583-75 L-8000	Ø$_у$	чугун		8,0 / 1085,0	8,0 / 1528,0	8,0 / 2036,0
8	Стены	См 1	мон. ж.-б М-200	м^3	0,98	1,09	1,20
9	Сетка 100/100/5/5 ГОСТ 8478-81	С-1	сталь	кг	7,6	8,4	9,3
10	Нагнетание р-ра		цем. р-р М-300	м^3	1,76	1,96	2,55
11	Окрасочная изоляция			м^2	15,9	18,2	20,6
12	Оклеечная изоляция				13,5	15,5	17,6

Привязан по:

ГИП			
РАЗРАБ.			
Инв. №			

Нач. маст.	Маханс		
Зам. нач.	Семенов		–
ГИП	Никитин		
Рук. гр.	Щелаев		12.85
Разраб.	Кулаков		11.85
Проверил	Щелаев		12.85

СК-3107-85

Конструкции пересечения теплосети с подземными коммуникациями

Дождевая канализация

Стадия	Лист	Листов
	57	

Пересечение канала Т.С. НКЛ-6 с Д.К. сверху. Схема У.

МОСИНЖПРОЕКТ мастерская №4

Инв. № подл. | Подпись и дата | Взам. инв. №

А – А

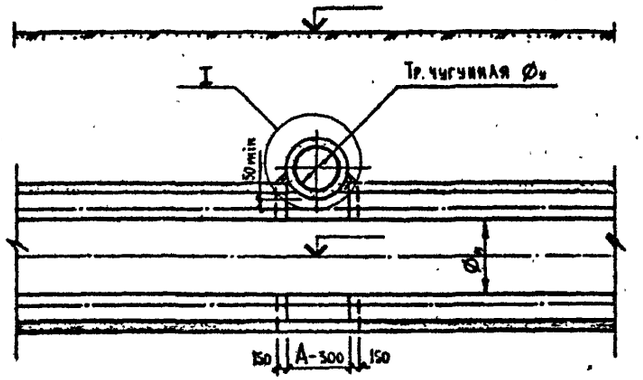

Б – Б

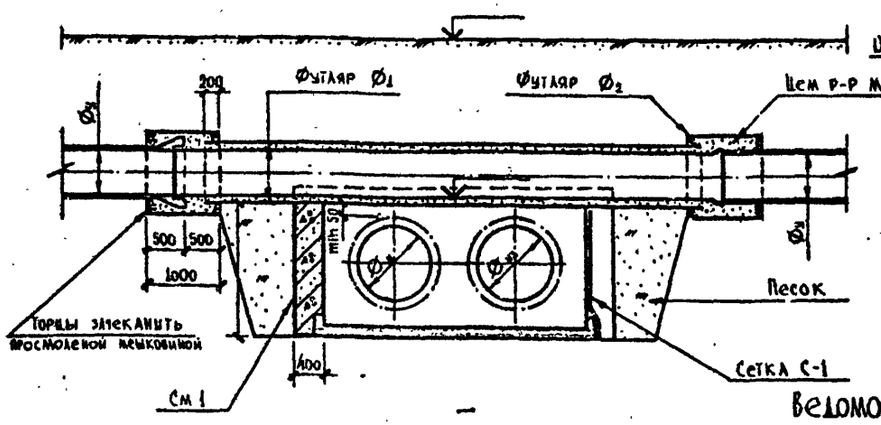

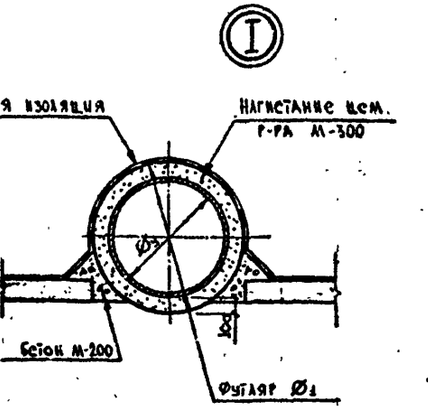

ПЛАН

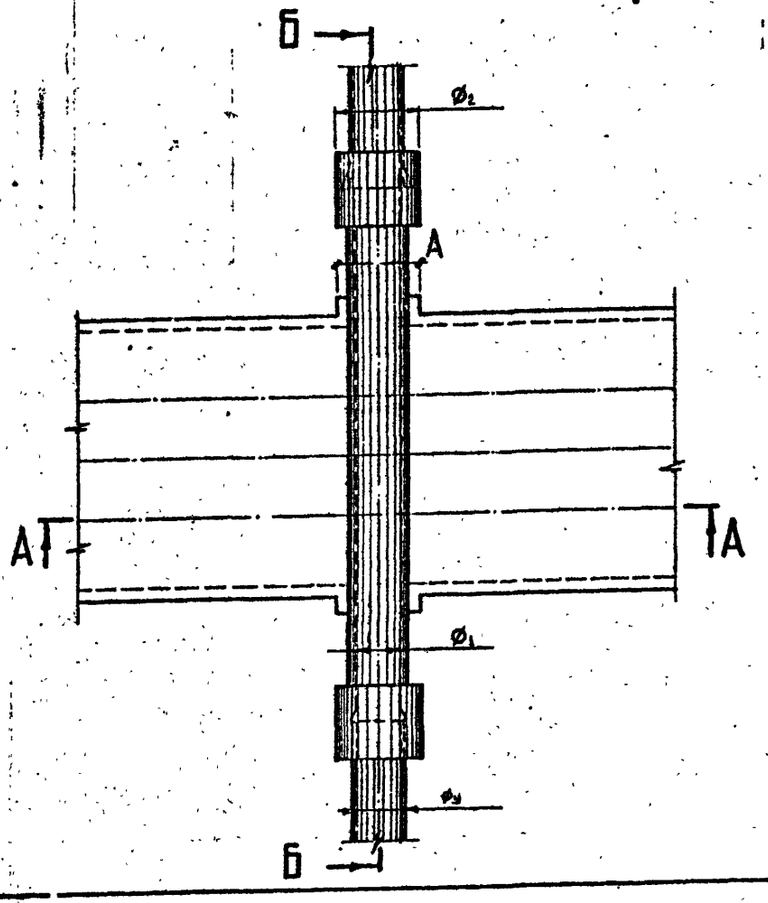

Ø_у дождевой канализации	А мм	Ø1 мм	Ø2 мм
400	900	630×8	820×9
500	1000	720×9	920×9
600	1100	820×9	1120×11

ПОРЯДОК И ТРЕБОВАНИЯ К ПРОИЗВОДСТВУ РАБОТ

1. Устраивается канал теплосети со стенами из мон. железобетона до низа футляра $Ø_I$
2. Выполняются работы по устройству дождевой канализации в перекрытии канала теплосети:
   а) укладывается ст.футляр $Ø_I$
   б) затаскивается чугунная труба дождевой канализации в футляр $Ø_I$
   в) устраивается стык железобетонной и чугунной труб дождевой канализации и надвигается ст. футляр $Ø_2$
   г) производится зачеканка торцов футляра $Ø_2$
   д) пространство между трубой и футляром заполняется цементным раствором.
3. Все строительные, монтажные и изоляционные работы должны выполняться в соответствии со СНИП П-31-74 и с "правилами работ по прокладке и переустройству подземных сооружений в г.Москве" под техническим надзором треста "Горгидроремонт".

Примечание: В случае пересечения канала теплосети с существующей дождевой канализацией, время, порядок и требования к производству работ в зоне дождевой канализации определяются трестом "Горгидроремонт".

СОГЛАСОВАНО:

Главный инженер треста "Горгидроремонт" Ю.А.Артемьев "__" _____ 1985 г.

Начальник тех.отдела Теплосети Мосэнерго Л.И.Альбертинский "__" _____ 1985 г.

ВЕДОМОСТЬ ОБ'ЕМОВ ОСНОВНЫХ МАТЕРИАЛОВ

№ п/п	Наименование	Марка изделия	Материал	Ед. изм.	Кол. на 1 пересечения		
					φ,400	φ,500	φ,600
1	Футляр труб стальные ГОСТ 10704-76	Ø1	630×8	п.м. кг	7,25 / 849,6		
2			720×9			7,25 / 1142,6	
3			820×9				7,25 / 1305,0
4		Ø2	1120×11				2,0 / 601,6
5			920×9			2,0 / 405,0	
6			820×9		2,0 / 360,0		
7	Трубы чугунные класс "А" ГОСТ 9583-75 L=8000	Ø_у	чугун		8,0 / 1085,0	8,0 / 1528,0	8,0 / 2038,0
8	Стены	См 1	мон. ш.-б М-200	м³	1,18	1,31	1,44
9	Сетка 100/100/5/5 ГОСТ 8478-81	С-1	сталь	кг	9,2	10,2	11,2
10	Нагнетание р-ра		цем. р-р М-300	м³	1,76	1,96	2,55
11	Окрасочная изоляция			м²	16,5	18,8	21,2
12	Оклеечная изоляция				13,5	15,5	17,6

Привязан по:			
ГИП			
Разраб.			
Инв. №			

Нач. маст.	Махлис		
Зам. нач.	Семенцов		
ГИП	Никитин		
Рук. гр.	Шепелев		12.85
Разраб.	Кулаков		11.85
Проверил	Шепелев		12.85

СК-3107-85

Конструкции пересечения теплосети с подземными коммуникациями

Дождевая канализация

Стадия	Лист	Листов
	58	

Пересечение канала Т.С. МКА-8 с Д.К. сверху. Схема V.

МОСИНЖПРОЕКТ Мастерская №4

А – А

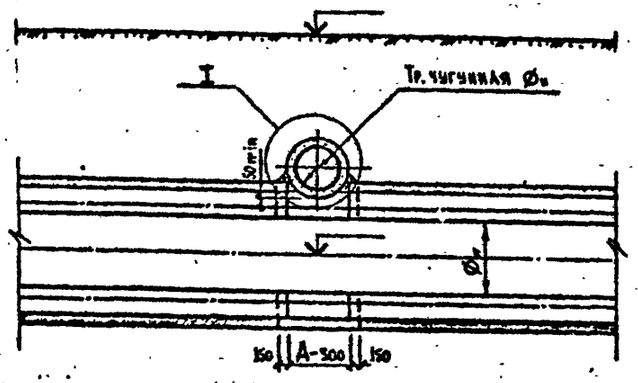

Б – Б

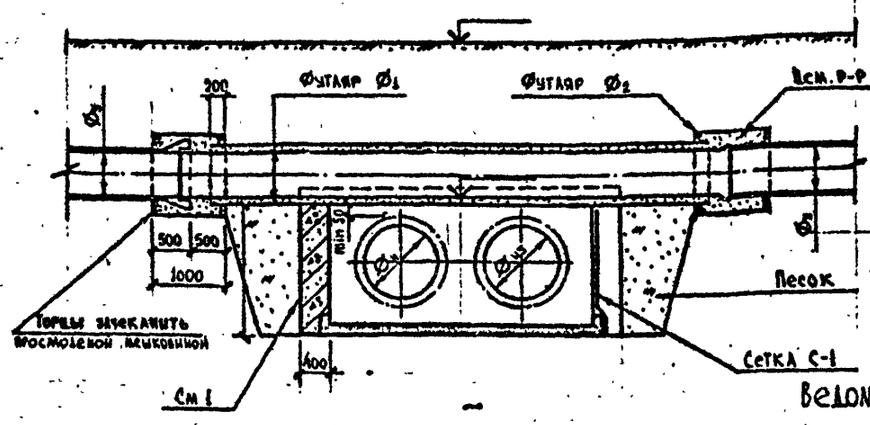

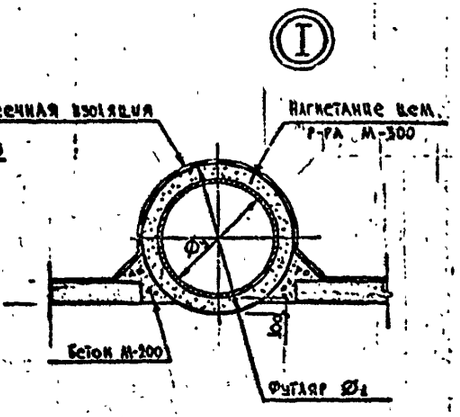

ПЛАН

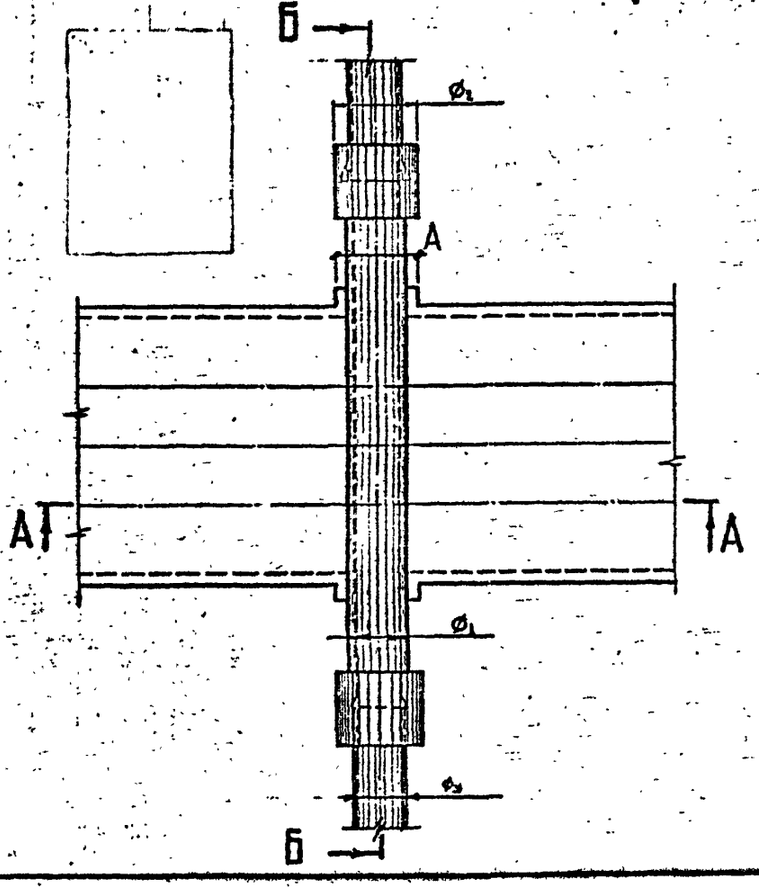

Ø$_у$ дождевой канализации	А мм	Ø$_1$ мм	Ø$_2$ мм
400	900	630×8	820×9
500	1000	720×9	920×9
600	1100	870×9	1120×11

ПОРЯДОК И ТРЕБОВАНИЯ К ПРОИЗВОДСТВУ РАБОТ

1. Устраивается канал теплосети со стенами из мон. железобетона до низа футляра Ø$_1$
2. Выполняются работы по устройству дождевой канализации в перекрытии канала теплосети:
   - а) укладывается ст.футляр Ø$_1$
   - б) затаскивается чугунная труба дождевой канализации в футляр Ø$_1$
   - в) устраивается стык железобетонной и чугунной труб дождевой канализации и надвигается ст. футляр Ø$_2$
   - г) производится зачеканка торцов футляра Ø$_2$
   - д) пространство между трубой и футляром заполняется цементным раствором.
3. Все строительные, монтажные и изоляционные работы должны выполняться в соответствии со СНИП П-31-74 и с "правилами работ по прокладке и переустройству подземных сооружений в г.Москве" под техническим надзором треста "Горгидроремонт".

Примечание: В случае пересечения канала теплосети с существующей дождевой канализацией, время, порядок и требования к производству работ в зоне дождевой канализации определяются трестом "Горгидроремонт".

СОГЛАСОВАНО:

Главный инженер треста "Горгидроремонт" Б.А.Артемьев "__" _____ 1985 г.

Начальник тех.отдела Теплосети Мосэнерго Л.И.Альбертинский "__" _____ 1985 г.

Ведомость объемов основных материалов

№ п/п	Наименование	Марка изделия	Материал	Ед. изм.	Кол. на 1 пересечение Ø$_у$400	Ø$_у$500	Ø$_у$600
1	Футляр Трубы стальные ГОСТ 10704-76	Ø$_1$	630×8	п.м. кг	8,25 1018,4		
2			720×9			8,25 1309,2	
3			820×9				8,25 1668,0
4		Ø$_2$	1120×11				2,0 601,6
5			920×9			2,0 405,0	
6			820×9		2,0 360,0		
7	Трубы чугунные класс "А" ГОСТ 9583-75 L=6000	Ø$_у$	чугун		9,0 1215,0	9,0 1511,0	9,0 2283,0
8	Стены	См 1	Мон. ж.-б М-200	м^3	1,35	1,50	1,65
9	Сетка 100/100/5/5 ГОСТ 8478-81	С-1	сталь	кг	10,5	11,7	12,8
10	Нагнетание р-ра		Цем. р-р М-300	м^3	1,90	2,13	2,74
11	Окрасочная изоляция			м^2	18,9	21,5	24,3
12	Оклеечная изоляция				15,5	17,7	20,2

Привязан по:

ГИП
РАЗРАБ
Инв. №

Нач. маст.	Маханс		
Зам. нач.	Семенцов		
ГИП	Никитин		
Рук. гр.	Шелепов		11.85
Разраб.	Кучаков		11.85
Проверил	Шелепов		12.85

СК-3107-85

Конструкции пересечения теплосети с подземными коммуникациями

Дождевая канализация

Стадия	Лист	Листов
	59	

Пересечение канала Т.С. МКА-10 с д.к. сверху. Схема V.

МОСИНЖПРОЕКТ мастерская №4

Инв. № подл. | Подпись и дата | Взам. инв. №

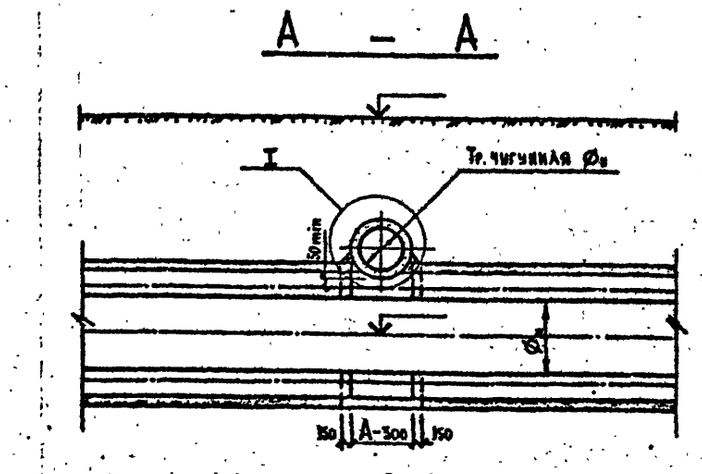

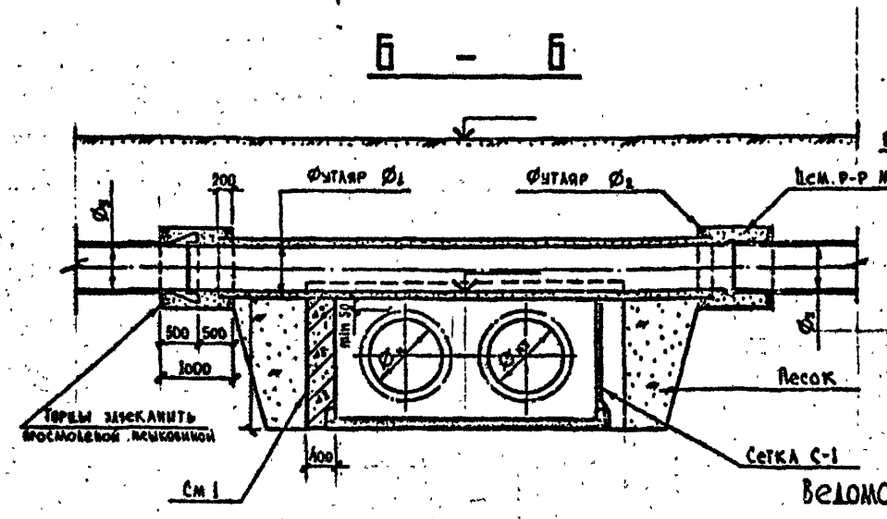

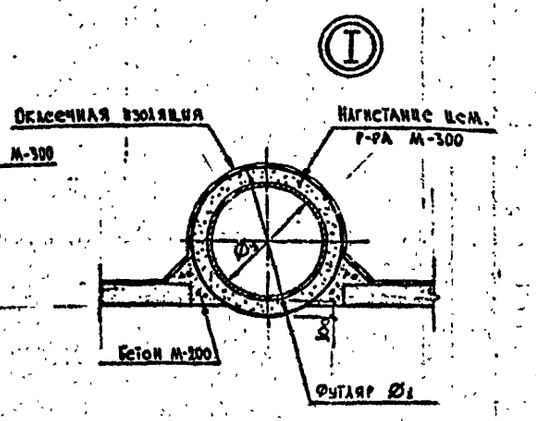

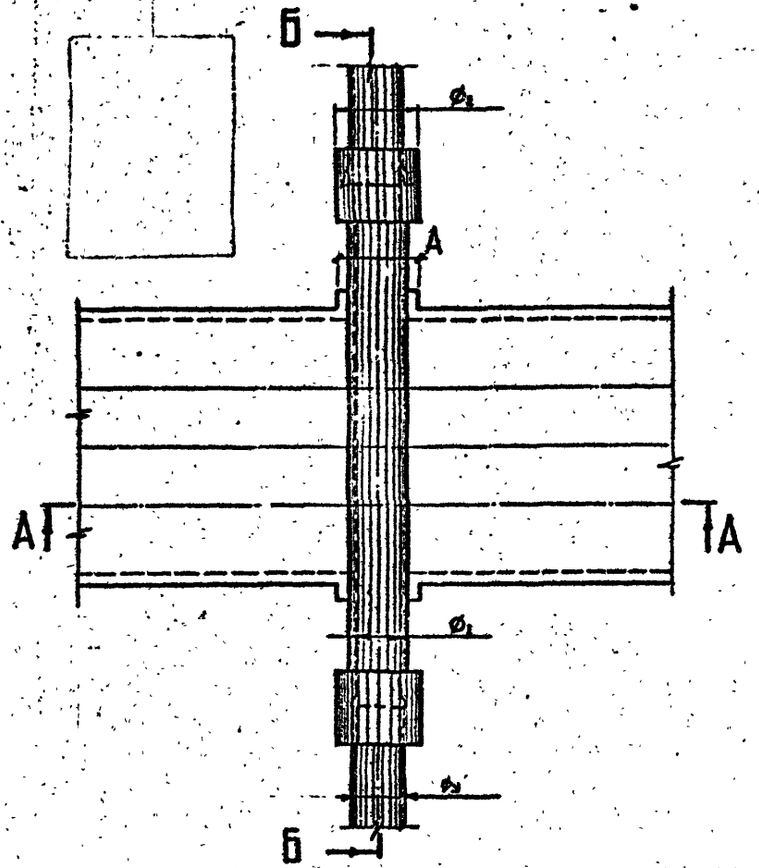

Ø$_у$ дождевой канализации	А мм	Ø$_1$ мм	Ø$_2$ мм
400	900	630×8	820×9
500	1000	720×9	920×9
600	1100	820×9	1120×11

ПОРЯДОК И ТРЕБОВАНИЯ К ПРОИЗВОДСТВУ РАБОТ

1. Устраивается канал теплосети со стенами из мон. железобетона до низа футляра Ø$_I$
2. Выполняются работы по устройству дождевой канализации в перекрытии канала теплосети:
   а) укладывается ст. футляр Ø$_I$
   б) затаскивается чугунная труба дождевой канализации в футляр Ø$_I$
   в) устраивается стык железобетонной и чугунной труб дождевой канализации и надвигается ст. футляр Ø$_2$
   г) производится зачеканка торцов футляра Ø$_2$
   д) пространство между трубой и футляром заполняется цементным раствором.
3. Все строительные, монтажные и изоляционные работы должны выполняться в соответствии со СНИП П-31-74 и с "правилами работ по прокладке и переустройству подземных сооружений в г. Москве" под техническим надзором треста "Горгидроремонт".

Примечание: В случае пересечения канала теплосети с существующей дождевой канализацией, время, порядок и требования к производству работ в зоне дождевой канализации определяются трестом "Горгидроремонт".

ВЕДОМОСТЬ ОБ'ЕМОВ ОСНОВНЫХ МАТЕРИАЛОВ

№ п/п	Наименование	Марка изделия	Материал	Ед. изм.	Кол. на 1 пересечения Ø$_у$ 400	Ø$_у$ 500	Ø$_у$ 600
1	Футляр труб стальные ГОСТ 10704-76	Ø$_1$	630×8	п.м. / кг	8,25 / 1012,4		
2			720×9			8,25 / 1309,2	
3			820×9				8,25 / 1485,0
4		Ø$_2$	1120×11				2,0 / 601,6
5			920×9			2,0 / 405,0	
6			820×9		2,0 / 360,0		
7	Трубы чугунные класс "А" ГОСТ 9583-75 Е-9000	Ø$_у$	чугун		9,0 / 1215,0	9,0 / 1711,0	9,0 / 2283,0
8	Стены	См 1	мон. ш.-б М-200	м³	1,54	1,71	1,88
9	Сетка 100/100/5/5 ГОСТ 8478-81	С-1	сталь	кг	11,9	13,3	14,6
10	Нагнетание р-ра		цем. р-р М-300	м³	1,90	2,13	2,74
11	Окрасочная изоляция			м²	19,4	22,0	24,9
12	Оклеечная изоляция				15,5	17,7	20,2

СОГЛАСОВАНО:

Главный инженер треста "Горгидроремонт" Ю.А.Артемьев "__" _____ 1985 г.

Начальник тех. отдела Теплосети Мосэнерго Л.И.Альбертинский "__" _____ 1985 г.

Нач. маст.	Махлис		
Зам. нач.	Семенцов		—
ГИП	Никитин		
Ук. гр.	Щепелев		12.85
Разраб.	Куллков		11.85
Проверил	Щепелев		12.85

Привязан по:

ГИП			
Разраб.			
Инв. №			

СК-3107-85

Конструкции пересечения теплосети с подземными коммуникациями.

Дождевая канализация

Стадия	Лист	Листов
	60	

Пересечение канала Т.С. МКЛ-12 с Д.К. сверху. Схема V.

МОСИНЖПРОЕКТ Мастерская №4

Инв. № подл. | Подпись и дата | Взам. инв. №

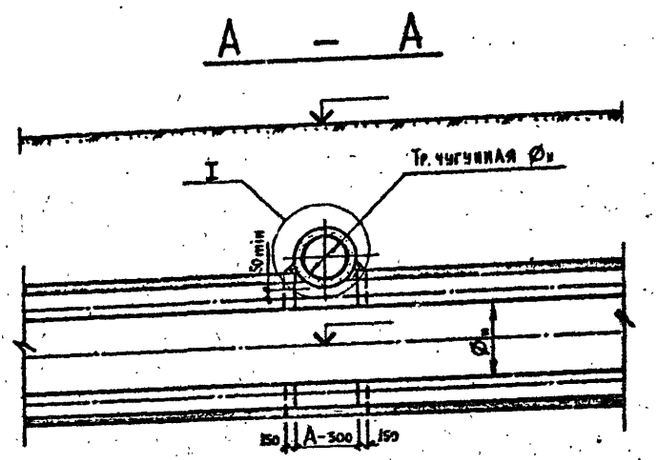

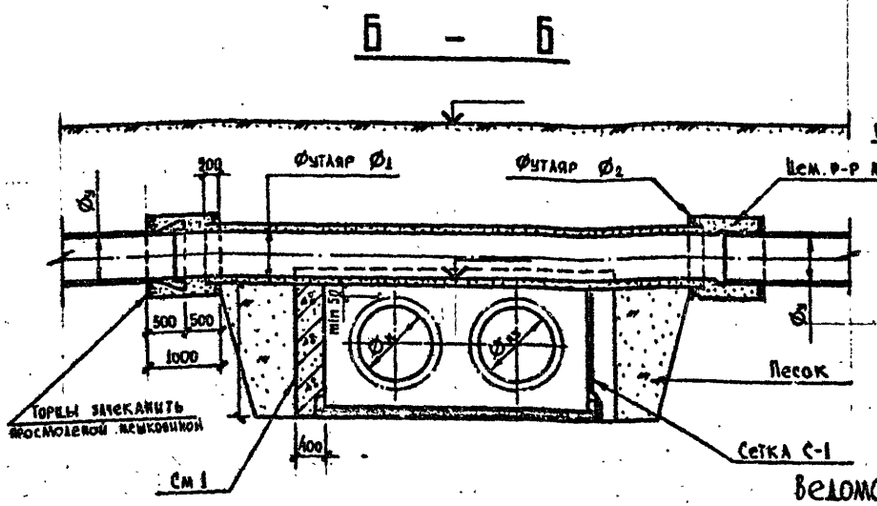

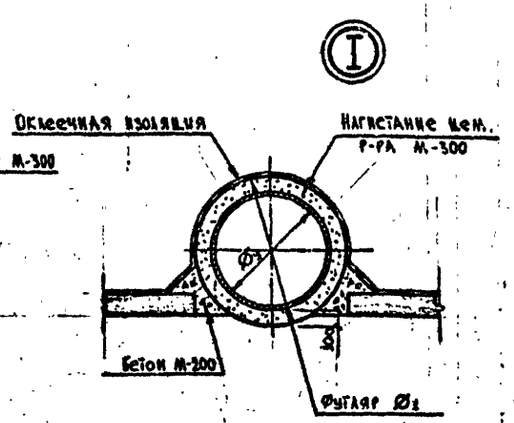

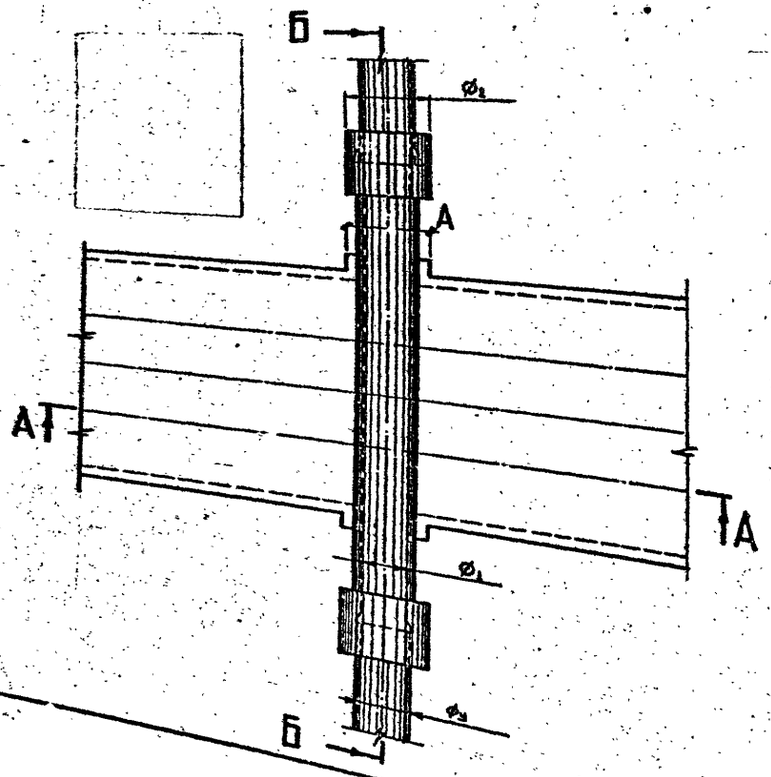

Ø_у дождевой канализации	А мм	Ø1 мм	Ø2 мм
400	900	630×8	820×9
500	1000	720×9	920×9
600	1100	820×9	1120×11

ПОРЯДОК И ТРЕБОВАНИЯ К ПРОИЗВОДСТВУ РАБОТ

1. Устраивается канал теплосети со стенами из мон. железобетона до низа футляра $Ø_I$
2. Выполняются работы по устройству дождевой канализации в перекрытии канала теплосети:
   а) укладывается ст. футляр $Ø_I$
   б) затаскивается чугунная труба дождевой канализации в футляр $Ø_I$
   в) устраивается стык железобетонной и чугунной труб дождевой канализации и надвигается ст. футляр $Ø_2$
   г) производится зачеканка торцов футляра $Ø_2$
   д) пространство между трубой и футляром заполняется цементным раствором.
3. Все строительные, монтажные и изоляционные работы должны выполняться в соответствии со СНИП П-31-74 и с "правилами работ по прокладке и переустройству подземных сооружений в г. Москве" под техническим надзором треста "Горгидроремонт".

Примечание: В случае пересечения канала теплосети с существующей дождевой канализацией, время, порядок и требования к производству работ в зоне дождевой канализации определяются трестом "Горгидроремонт".

ВЕДОМОСТЬ ОБ'ЕМОВ ОСНОВНЫХ МАТЕРИАЛОВ

№ п/п	Наименование	Марка изделия	Материал	Ед. изм.	Кол. на 1 пересечения Ø_у 400	Ø_у 300	Ø_у 600
1	Футляр труб стальные ГОСТ 10704-76	Ø1	630×8	п.м. / кг	9,25 / 1135,1		
2			720×9			9,25 / 1497,8	
3			820×9				9,25 / 1665,0
4		Ø2	1120×11				2,0 / 601,6
5			920×9			2,0 / 405,0	
6			820×9		2,0 / 360,0		
7	Трубы чугунные класс "А" ГОСТ 9583-75 L=10000	Ø_у	чугун		10,0 / 1346,0	10,0 / 1895,0	10,0 / 2528,0
8	Стены	См 1	мон. ж.-б. М-200	м³	1,81	2,02	2,22
9	Сетка 100/100/5/5 ГОСТ 8478-81	С-1	сталь	кг	14,1	15,6	17,2
10	Нагнетание р-ра		цем. р-р М-300	м³	2,07	2,29	2,92
11	Окрасочная изоляция			м²	22,0	25,0	28,3
12	Оклеечная изоляция				17,5	20,0	22,8

СОГЛАСОВАНО:

Главный инженер треста "Горгидроремонт" Ю.А. Артемьев "__" _____ 1985 г.

Начальник тех. отдела Теплосети Мосэнерго Л.И. Альбертинский "__" _____ 1985 г.

Привязан по:

ГИП			
РАЗРАБ			
ИНВ. №			

НАЧ. МАСТ	МАХАНС		
ЗАМ НАЧ	СЕМЕНЦОВ		
ГИП	НИКИТИН		
РУК. ГР	ШЕПЕЛЕВ		12.85
РАЗРАБ	КУЛАКОВ		11.85
ПРОВЕРИЛ	ШЕПЕЛЕВ		12.85

СК-3107-85

Конструкции пересечения теплосети с подземными коммуникациями

Дождевая канализация

СТАДИЯ	ЛИСТ	ЛИСТОВ
	61	

Пересечение канала Т.С. МКА-14 с Д.К. сверху. Схема V.

МОСИНЖПРОЕКТ МАСТЕРСКАЯ №4

ИНВ. № ПОДЛ. | ПОДПИСЬ И ДАТА | ВЗАМ. ИНВ. №

Опалубочный чертеж

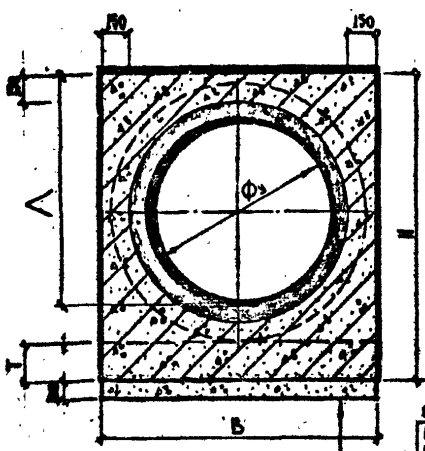

Стяжка 5*30 из дер. рейка
М-50 по сетке 100/100/5/5
Оклеечная изоляция: 2 слоя
стеклоткань на асфальт. мастике
Обойма из мон. эл. -б ... 1
. бетон М-200.
Подготовка из бет. М-100

Арматурный чертеж

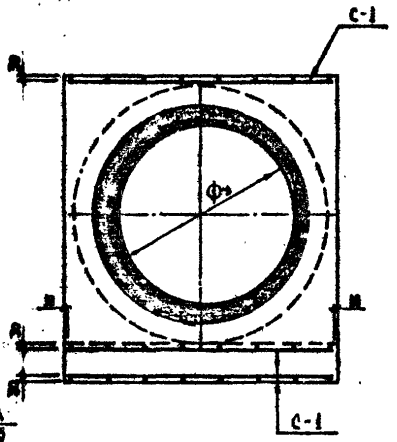

Диаметр условного прохода Ф	Размеры, мм				Объемы на 10,0 п.м. трубопровода					
	В	Н	А	Т	Подготовка бетон М-100 м³	Обойма бетон М-200 м³	Стяжка цем.р-р М-50 м²	Оклеечная изоляция м²	Арматурная сталь А-I кг	Арматурная сталь А-II кг
400	826	918	626	150	0,83	5,38	8,26	34,98	47,8	104,6
500	920	1012	710	150	0,92	6,31	9,20	38,64	53,3	133,2
600	1020	1110	810	150	1,02	7,22	10,20	42,69	59,3	133,2
800	1260	1415	1090	200	1,26	10,63	12,60	53,50	73,5	184,5
1000	1500	1692	1326	200	1,50	14,08	15,00	63,85	87,7	213,1
1200	1720	1922	1460	200	1,72	17,66	17,20	72,84	101,9	239,8

С-1

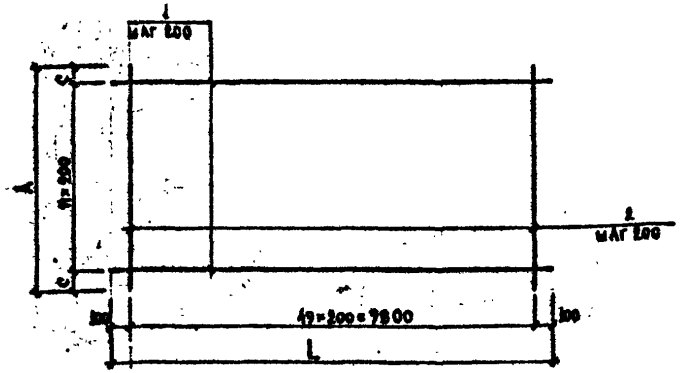

Ведомость арматуры на изделие

Марка изделия	№ поз.	Диаметр и класс ар-ры	Длина поз. мм	Всего на одно изделие: Кол-во шт	Длина м	Масса кг
С-1-4	1	12 А-II	10000	4	40,0	35,52
	2	8 А-I	806	50	40,3	15,92
С-1-5	1	12 А-II	10000	5	50,0	44,40
	2	8 А-I	900	50	45,0	17,78
С-1-6	1	12 А-II	10000	5	50,0	44,40
	2	8 А-I	1000	50	50,0	19,75
С-1-8	1	12 А-II	10000	7	70,0	62,16
	2	8 А-I	1240	50	62,0	24,49
С-1-10	1	12 А-II	10000	8	80,0	71,04
	2	8 А-I	1480	50	74,0	29,23
С-1-12	1	12 А-II	10000	9	90,0	79,92
	2	8 А-I	1720	50	86,0	33,97

1. Марка сетки означает:
   С - сетка;
   1 - порядковый номер;
   4 ÷ 12 — диаметр трубы в дм.
2. Арматурные сетки допускается изготовлять вязаными, а также, в зависимости от условий работ, меньшей длины. При этом следует учитывать дополнительный расход арматурной стали на крюки

Размеры арматурных изделий

Диаметр условного прохода Ф	Марка изделия	Размеры, мм L	А	С	Число шагов n
400	С-1-4	10000	806	103	3
500	С-1-5		900	50	4
600	С-1-6		1000	100	4
800	С-1-8		1240	20	6
1000	С-1-10		1480	40	7
1200	С-1-12		1720	50	8

Ведомость расхода стали на изделие

Марка изделия	Арматура класса А-I ГОСТ 5781-82 ф8	А-I Итого	А-II ГОСТ 5781-82 ф12	А-II Итого	Всего
С-1-4	15,92	15,92	35,52	35,52	51,44
С-1-5	17,78	17,78	44,40	44,40	62,18
С-1-6	19,75	19,75	44,40	44,40	64,15
С-1-8	24,49	24,49	62,16	62,16	86,65
С-1-10	29,23	29,23	71,04	71,04	100,27
С-1-12	33,97	33,97	79,92	79,92	113,89

СОГЛАСОВАНО:
Главный инженер треста "Горгидроремонт"
Ю.А. Артемьев
03.12.85

Привязан. по.
ГИП
Разраб.
Инв. №

Нач. маст	Алхазов		
Зам. нач	Семенцов		
ГИП	Никитин		
Рук. гр.	Шепелев		12.85
Разраб.	Кулаков		12.85
Проверил	Шепелев		12.85

СК-3107-85

Конструкции пересечения тепловсети с подземными коммуникациями

Дождевая канализация

Обойма усиления на трубопроводах Д.К. Ф 400÷1200 мм

Стадия	Лист	Листов
	62	

МОСИНЖПРОЕКТ
Мастерская № 4

Инв. № подл. | Подпись и дата | Взам. инв. №

Опалубочный чертеж

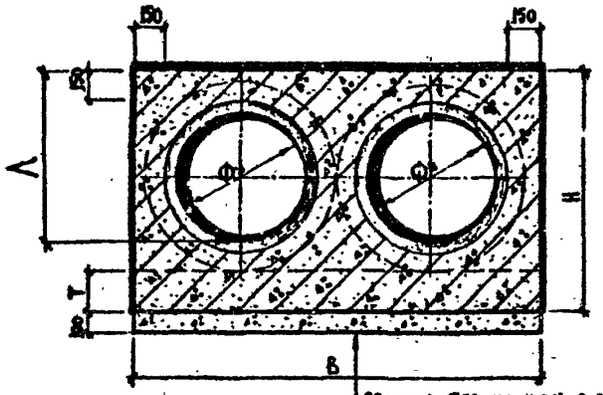

Стяжка 530 из цем. р-ра М-50 по сетке 100/100/5/5

Оклеечная изоляция: 2 слоя отеклоткани на асфальтовой мастике

Обойма из мон. ж.-б. бет. М-200

Подготовка из бетона М-100

Арматурный чертеж

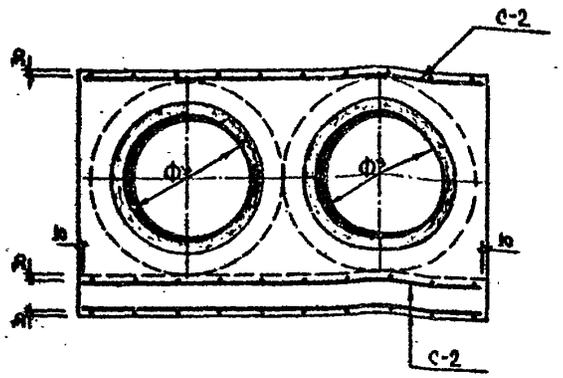

Диаметр условного прохода Фу	Размеры, мм				Об'емы на 10,0 п.м. трубопровода					
	В	Н	А	Т	Подготовка бетон М-100 м³	Обойма бетон М-200 м³	Стяжка цем. р-р М-50 м²	Оклеечная изоляция м²	Арматурная сталь А-I кг	Арматурная сталь А-II кг
400	1536	918	626	150	1.54	9.70	15.36	49.08	89.8	213.1
500	1724	1012	710		1.72	11.45	17.24	54.72	101.0	239.8
600	1920	1110	810		1.92	13.11	19.20	60.60	112.6	266.4
800	2430	1415	1030	200	2.43	19.98	24.30	76.90	142.8	319.7
1000	2984	1692	1250		2.98	27.89	29.84	93.52	175.6	399.6

Ведомость арматуры на изделие

Марка изделия	№ поз	Диаметр и класс ар-ры	Длина поз. мм	Всего на одно изделие: Кол-во шт	Длина м	Масса кг
С-2-4	1	12А-II	10000	8	80,0	71.04
	2	8А-I	1516	50	75.8	29.94
С-2-5	1	12А-II	10000	9	90,0	79.92
	2	8А-I	1704	50	85.2	33.65
С-2-6	1	12А-II	10000	10	100,0	88.80
	2	8А-I	1900	50	95.0	37.53
С-2-8	1	12А-II	10000	12	120,0	106.56
	2	8А-I	2410	50	120.5	47.60
С-2-10	1	12А-II	10000	15	150,0	133.20
	2	8А-I	2964	50	148.2	58.54

1. Марка сетки означает:
   С - сетка;
   2 - порядковый номер;
   4 ÷ 10 — диаметр трубы в дм.
2. Арматурные сетки допускается изготовлять вязаными, а также, в зависимости от условий работ, меньшей длины. При этом следует учитывать дополнительный расход арматурной стали на крюки.

С-2

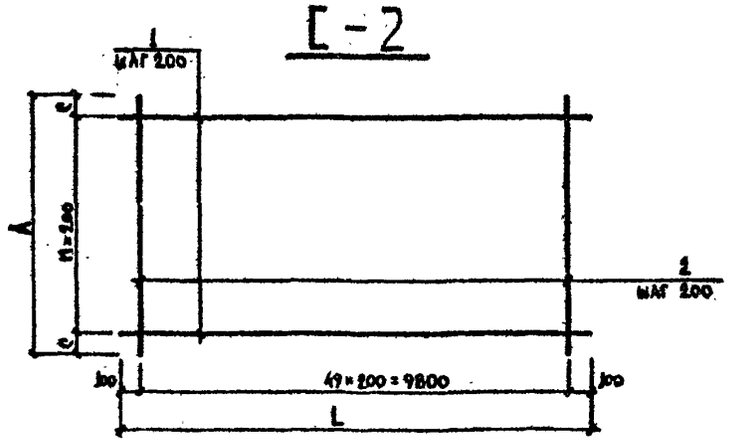

Размеры арматурных изделий

Диаметр условного прохода Фу	Марка изделия	Размеры, мм: L	А	С	Число шагов Н
400	С-2-4	10000	1516	58	7
500	С-2-5		1704	52	8
600	С-2-6		1900	50	9
800	С-2-8		2410	105	11
1000	С-2-10		2964	82	14

Ведомость расхода стали на изделие, кг

Марка изделия	Арматура класса А-I, ГОСТ 5781-82: ф8	Итого	А-II, ГОСТ 5781-82: ф12	Итого	Всего
С-2-4	29.94	29.94	71.04	71.04	100.98
С-2-5	33.65	33.65	79.92	79.92	113.57
С-2-6	37.53	37.53	88.80	88.80	126.33
С-2-8	47.60	47.60	106.56	106.56	154.16
С-2-10	58.54	58.54	133.20	133.20	191.74

СОГЛАСОВАНО:
Главный инженер треста „Горгидроремонт"
Ю.А. Артемьев
03.12.85г

Привязан. по:
ГИП
Разраб
Инв. №

Нач. маст	Махлис		
Зам. нач	Семенцов		
ГИП	Никитин		
Рук. гр.	Шепелев		12.85
Разраб	Кулаков		11.85
Проверил	Шепелев		12.85

СК-3107-85

Конструкции пересечения теплосети с подземными коммуникациями

Дождевая канализация

Стадия	Лист	Листов
	83	

Обойма усиления на трубопроводах Д.К. 2ø,400÷1200

МОСИНЖПРОЕКТ
Мастерская № 4

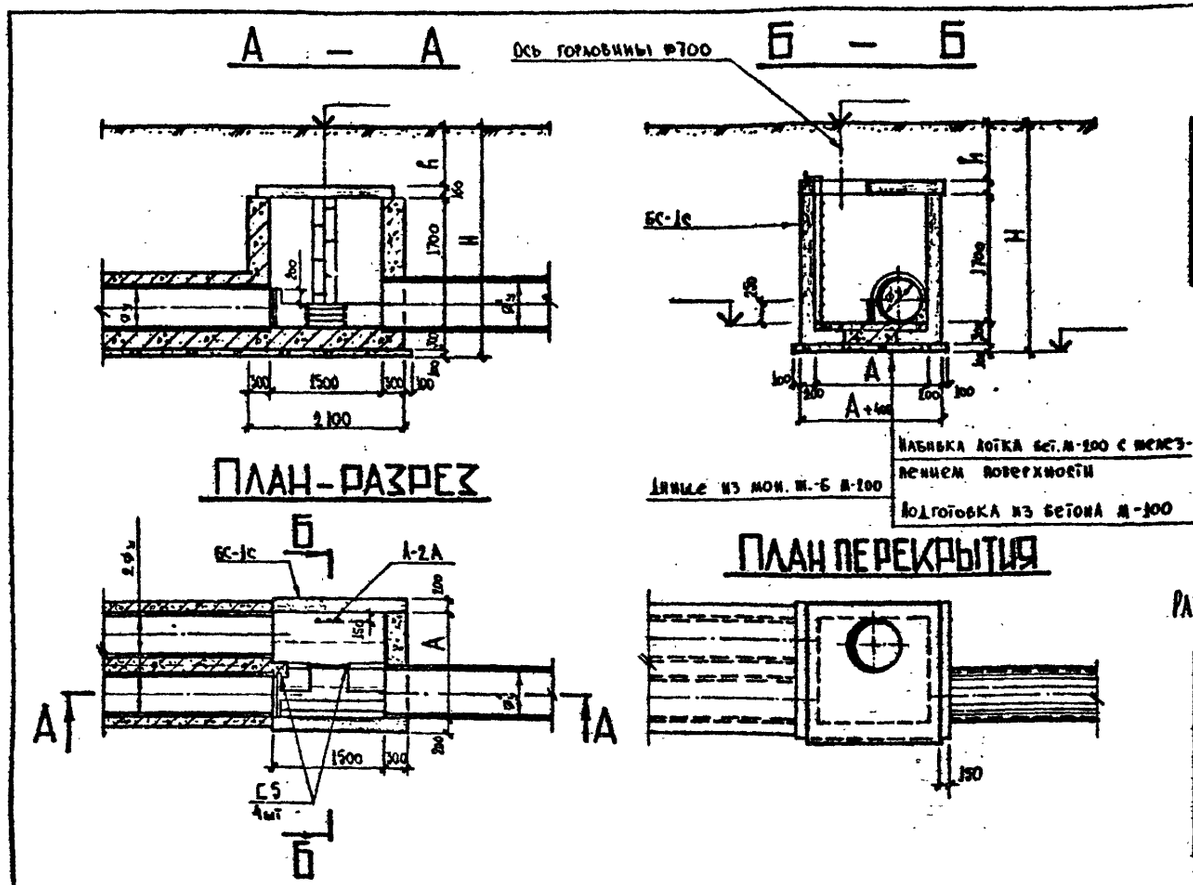

$2\varnothing_y$ мм	$\varnothing'_y$ мм	А мм
400	500	1234
500	600	1424
600	800	1620

Ведомость об'емов основных материалов

№ п/п	Наименование	Марка изделия	Материал	Ед. изм.	Количество $2\varnothing_y$ 400	$2\varnothing_y$ 500	$2\varnothing_y$ 600
1	Подготовка		бет. М-100	м³	0.35	0.38	0.42
2	Набивка лотка		бет. М-200	м³/м²	0.3/2.0	0.4/2.3	0.5/2.7
3	Стены			м³	1.03	1.16	1.12
4	Днище		мон. ж.-б. М-200		0.34	0.44	0.54
5	Швеллер С5		сталь	п.м./кг	1.8/8.7	2.2/10.6	2.6/12.4
6	Лестница L=1750	А-2А		кг	25.0	25.0	25.0
7	Арматура класса	А-I			—	—	—
8		А-II			19.9	28.1	39.8
9	Плита перекрытия	ВП-16-18	сб. ж.-б. М-300	шт	1	—	—
10		ВП-19-18			—	1	—
11		ВП-22-18			—	—	1
12	Стеновой блок	БС-1С			2	2	2

Размеры арматурной сетки

Диаметр условного прохода $2\varnothing_y$	Марка изделия	Размеры мм Б	С	Число шагов n
400	С-3-4	400	50	2
500	С-3-5	600	75	3
600	С-3-6	800	25	3

Ведомость арматуры на изделие, кг

Марка изделия	№ поз	Диаметр и класс ар-ры	Длина поз. мм	Всего на одно изделие: Кол-во шт	Длина м	Масса кг
С-3-4	1	12 А-II	2000	3	6.0	5.33
	2		400	13	5.2	4.62
С-3-5	1		2000	4	8.0	7.10
	2		500	13	7.8	6.93
С-3-6	1		2000	6	12.0	10.66
	2		800	13	10.4	9.24

Арматурный чертеж

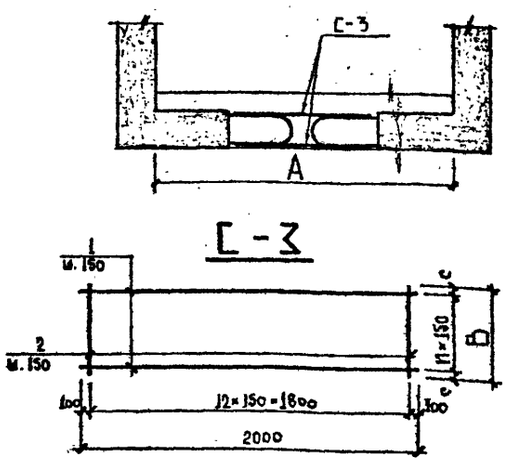

Ведомость расхода стали на изделие, кг

Марка изделия	Изделия арматурные: Арматура класса А-I, ГОСТ 5781-82	Итого	А-II ⌀12	Итого	Всего
С-3-4			9.95	9.95	9.95
С-3-5			14.03	14.03	14.03
С-3-6			19.9	19.9	19.9

Привязан по:

ГИП			
РАЗРАБ			
Инв. №			

НАЧ. МАСТ	МАХАИС		
ЗАМ. НАЧ	СЕМЕНЦОВ		
ГИП	НИКИТИН		
РУК. ГР	ШЕПЕЛЕВ		12.85
РАЗРАБ	КУЛАКОВ		11.85
ПРОВЕРИЛ	ШЕПЕЛЕВ		11.85

СК-3107-85

Конструкции пересечения теплосети с подземными коммуникациями

Дождевая канализация

Стадия	Лист	Листов
	64	

Камера примыкания на трубопроводах Д.К. $\varnothing_y$ 500÷800 мм и $2\varnothing_y$ 400÷600 мм

МОСИНЖПРОЕКТ мастерская №4

СОГЛАСОВАНО:
Главный инженер треста „Горгидроремонт"
Ю.М. Артемьев
03.12.85 г.

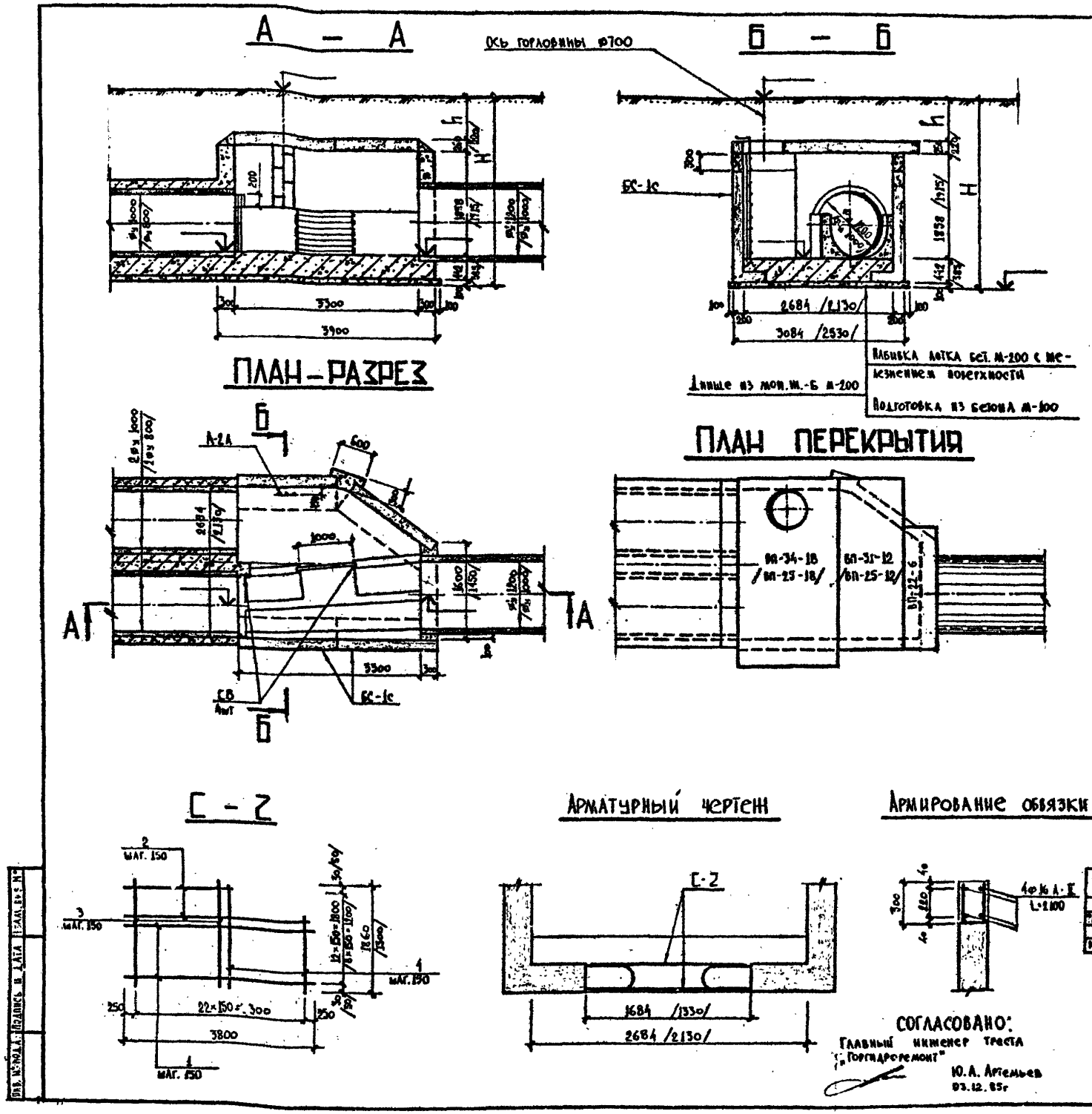

Ведомость об'емов основных материалов

№ п/п	Наименование	Марка изделия	Материал	Ед. изм.	Количество 2⌀800	Количество 2⌀1000
1	Подготовка		бет. М-100	м³	0.9	1.1
2	Набивка лотка		бет. М-200	м³/м²	1.8/3.0	1.6/4.0
3	Стены			м³	1.3	1.2
4	Днище		мон. ж.-б М-200		2.3	3.4
5	Обвязка				0.43	0.43
6	Швеллер С8		сталь	п.м./кг	2.8/19.7	3.6/23.4
7	Лестница L=2250			кг	31.4	
8	Арматурная сталь	А-II			236.0	297.3
9	Плиты перекрытия	ВП-22-6	сб. ж.-б М-300	шт	1	1
10		ВП-25-12			1	—
11		ВП-25-18			1	—
12		ВП-31-12			—	1
13		ВП-34-18			—	1
14	Стеновой блок	БС-1с			4	

Ведомость арматуры на изделие, кг

Марка изделия	№ поз	Диаметр и класс ар-ры	Длина поз мм	Всего на одно изделие: Кол. шт	Длина м	Масса кг
С-2-8	1	16 А-II	3800	5	19.0	30.02
	2		3700÷2100	4	11.6	18.33
	3		1330	13	17.29	27.32
	4		1300÷650	10	9.75	15.8
С-2-10	1		3800	6	22.8	36.02
	2		3700÷2100	7	20.3	32.07
	3		1860	13	24.18	38.9
	4		1800÷900	10	13.5	15.8

Ведомость расхода стали на изделие, кг

Марка изделия	Изделия арматурные: Арматура класса А-I, ГОСТ 5781-82	Итого	А-II ⌀16	Итого	Всего
С-2-8			91.47	91.47	91.47
С-2-10			122.09	122.09	122.09

Привязан по:

ГИП			
Разраб			
Инв. №			
Нач. маст	Махлис		
Зам. нач	Семенцов		
ГИП	Никитин		
Рук. гр	Шепелев		12.05
Разраб	Кулаков		11.85
Проверил	Шепелев		12.85

СК-3107-85

Конструкции пересечения теплосети с подземными коммуникациями

Дождевая канализация

Стадия	Лист	Листов
	65	

Камера примыкания на трубопроводах Д.К. ⌀ 1000, 1200 и 2⌀ 800, 1000

МОСИНЖПРОЕКТ Мастерская № 4

Инв. № подл. | Подпись и дата | Взам. инв. №

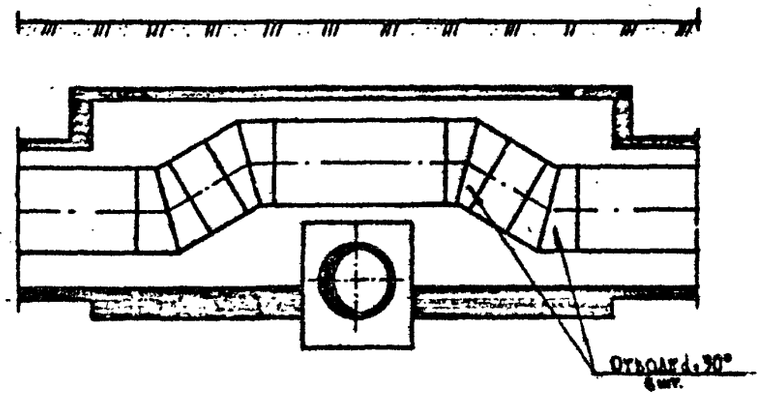

Отводы стальные сварные с углом 30°

Марка канала	ø, мм	Вес 8-ми отводов кг
МКА-1	57 ÷ 89	8.8 ÷ 20.8
	108	31.44
	133	55.20
	159	17.12
	219	49.04
МКА-2	273	76.00
	325	139.28
МКА-4	377	190.00
	426	190.00
МКА-6	530	284.24
	630	480.80
МКА-8	720	640.16
	820	936.00
МКА-10	920	1312.00
	1020	1776.00
МКА-12	1220	2776.00
МКА-14	1420	3776.00

Отводы изготавливаются по черт. №№ 27.53 альб. № 13.

Привязан.

ГИП			
Разраб.			
Инв. №			

Нач. маст.	Махлис		
Зам. нач.	Семенцов		
ГИП	Никитин		
Рук. гр.	Шепелев		12.85
Разраб.	Исаева		4.1285
Провер.	Кулаков		12.85

СК-3107-85

Конструкции пересечения теплосети с подземными коммуникациями.

Дождевая канализация.

Стадия	Лист	Листов
	66	

Технологическая схема трубопровода теплосети в месте пересечения с дождевой канализацией

«Мосинжпроект» Мастерская № 4

Инв. № подл. | Подпись и дата | Взам. инв. №

gost.e-ecolog.ru

Подписано в печать 25.12.85 Заказ 7735 Тираж 500
Ф-ка «Картолитография», ул. Зорге, 15