№ изм.	1	2	3
№ изв.	9667	9945 9861	11992

Инв. № дубликата 222

Инв. № подлинника

УДК 621.882.3 **Группа** Г33

ОТРАСЛЕВОЙ СТАНДАРТ

ОСТ1 33025-80, ОСТ1 33029-80,
ОСТ1 33026-80, ОСТ1 33030-80,
ОСТ1 33027-80, ОСТ1 33031-80,
ОСТ1 33028-80, ОСТ1 33032-80,

ГАЙКИ ШЕСТИГРАННЫЕ НИЗКИЕ

Конструкция

На 6 страницах

Взамен 3310А, 3311А, 3313А, 3314А, 3314А ант., 3315А, 3316А

ОКП 75 9410

Распоряжением Министерства **от** 10.10.80 **№** 087-16

срок введения установлен с 01.01.82

Несоблюдение стандарта преследуется по закону

ГАЙКИ ПО ОСТ1 33025-80, ОСТ1 33026-80, ОСТ1 33027-80, ОСТ1 33029-80, ОСТ1 33030-80, ОСТ1 33031-80 И ОСТ1 33032-80 ВЗАИМОЗАМЕНЯЕМЫ С ГАЙКАМИ ПО НОРМАЛЯМ 3310А, 3315А, 3311А, 3316А, 3313А, 3314А И 3314А ант. СООТВЕТСТВЕННО

1. Конструкция и размеры гаек должны соответствовать указанным на чертеже и в табл. 1 и 2.

ГР №№ 8184011, 8184027, 8184032, 8184048,
Издание официальное 8184053, 8184069, 8184074, 8184082 от 27.11.80 **Перепечатка воспрещена**

gost.e-ecolog.ru

$R_z 40$ (▽)

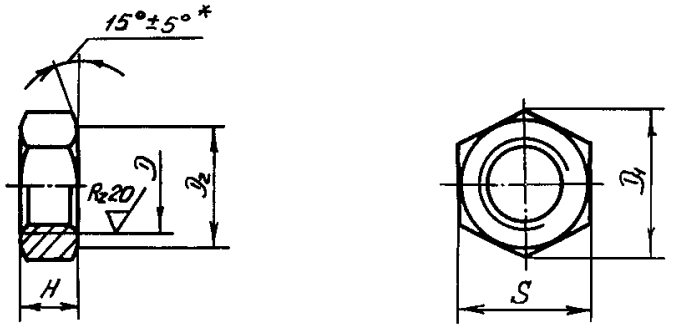

Таблица 1

Обозначение стандарта	Диаметры резьбы, мм	Марка материала
ОСТ1 33025-80	От 5 до 24	А12
ОСТ1 33026-80		30ХГСА
ОСТ1 33027-80		14Х17Н2
ОСТ1 33028-80		13Х11Н2В2МФ
ОСТ1 33029-80	От 5 до 18	10Х11Н23Т3МР
ОСТ1 33030-80	От 5 до 12	Д1Т
ОСТ1 33031-80		ЛС59-1
ОСТ1 33032-80		ЛС59-1 антимагнитная

Таблица 2

Размеры в мм

D	Применяемость	D_1 min	D_2 min	S Пред. откл. по h12	H Пред. откл. по h14	Масса 100 шт., кг: Сталь	Алюминиевый сплав	Латунь
М5		8,8	7,3	8	3,5	0,093	0,033	0,102
М6		11,0	9,2	10	4,5	0,192	0,068	0,211
М8		13,2	11,0	12	5,0	0,281	0,100	0,310
М10		15,5	13,0	14	6,0	0,434	0,154	0,477
М12х1,5		18,8	16,0	17	7,0	0,852	0,303	0,973
М14х1,5		21,1	18,0	19	8,0	1,131	–	–
М16х1,5		24,6	21,0	22	9,0	1,723		
М18х1,5		26,8	23,0	24	10,0	2,133		
М20х1,5		30,2	26,0	27	12,0	3,281		
М22х1,5		33,6	29,0	30	13,0	4,422		
М24х1,5		35,8	31,0	32	14,0	5,184		

* Размер обеспеч. инстр

№ изм. № изв.
222
Инв. № дубликата Инв. № подлинника

2. Материал сталь А12, 30ХГСА, 14Х17Н2, 13Х11Н2В2МФ и 10Х11Н23Т3МР, алюминиевый сплав Д1Т, латунь ЛС59-1 и ЛС59-1 антимагнитная.

3. Термическая обработка гаек*.

- из стали 30ХГСА - $\sigma_в$ = 883..1079 МПа (90...110 кгс/мм^2) При светлой изотермической закалке $\sigma_в$ = 883...1324 МПа (90 . 135 кгс/мм^2),
- из стали 14Х17Н2 - $\sigma_в$ = 834..1030 МПа (85..105 кгс/мм^2);
- из стали 13Х11Н2В2МФ - $\sigma_в$ = 883.. 1030 МПа (90..105 кгс/мм^2),
- из стали 10Х11Н23Т3МР - $\sigma_в \geqslant$ 981 МПа (100 кгс/мм^2)

4 Поле допуска резьбы - 5Н6Н.

5. Отверстия для контровки и обозначение гаек с контровочными отверстиями - - по ОСТ1 03815-76.

6. Покрытие гаек*:

- из стали А12 - Ц6-9.хр,
- из стали 30ХГСА - Ц 6-9.хр ; Кд 6-9 хр ;
- из стали 14Х17Н2, 13Х11Н2В2МФ, 10Х11Н23Т3МР и латуни - Хим.Пас,
- из алюминиевого сплава - Ан.Окс.хр.

Другие виды покрытия - по ОСТ1 33102-80.

7. Коды ОКП гаек должны соответствовать указанным в табл 3

Таблица 3

Обозначение стандарта	Отверстия для контровки по ОСТ1 03815-76	Покрытие**	Код ОКП				КЧ	
			XX	XXXX	XX	XX		
ОСТ1 33025-80	Отсутствуют	Ц6-9.хр	75	9410	32	По табл 4		колонка 1
	Исполнение 5		75	9410	33			колонка 2
	Исполнение 6		75	9410	34			колонка 3
ОСТ1 33026-80	Отсутствуют	Ц6-9.хр	75	9410	35			колонка 4
		Кд 6-9.хр				По табл 5		колонка 1
	Исполнение 5	Ц6-9.хр	75	9410	36	По табл.4		колонка 5
		Кд 6-9.хр				По табл.5		колонка 2
	Исполнение 6	Ц6-9.хр	75	9410	37	По табл.4		колонка 6
		Кд 6-9.хр				По табл.5		колонка 3
ОСТ1 33027-80	Отсутствуют	Хим.Пас	75	9410	38	По табл.4		колонка 7
	Исполнение 5		75	9410	39			колонка 8
	Исполнение 6		75	9410	41			колонка 9
ОСТ1 33028-80	Отсутствуют		75	9410	42			колонка 10
	Исполнение 5		75	9410	43			колонка 11
	Исполнение 6		75	9410	44			колонка 12
ОСТ1 33029-80	Отсутствуют		75	9410	45			колонка 13
	Исполнение 5		75	9410	46			колонка 14
	Исполнение 6		75	9410	47			колонка 15
ОСТ1 33030-80	Отсутствуют	Ан Окс.хр	75	9410	48			колонка 16
ОСТ1 33031-80		Хим.Пас	75	9410	52			колонка 17
ОСТ1 33032-80			75	9410	55			колонка 18

* По действующим в отрасли документам.

** Коды ОКП гаек с другими покрытиями выдаются головной организацией по стандартизации по запросам предприятий.

№ изм | № изв. | 222 | Инв. № дубликата | Инв. № подлинника

Таблица 4

Д	ХХ	КЧ																
		1	2	3	4	5	6	7	8	9	10	11	12	13	14	15	16	17	18
М5	01	02	10	07	04	01	09	06	03	01	09	06	03	00	08	05	02	05	07
М6	02	01	09	06	03	00	08	05	02	00	08	05	02	10	07	04	01	04	06
М8	03	00	08	05	02	10	07	04	01	10	07	04	01	09	06	03	00	03	05
М10	04	10	07	04	01	09	06	03	00	09	06	03	00	08	05	02	10	02	04
М12х1,5	05	09	06	03	00	08	05	02	10	08	05	02	10	07	04	01	09	01	03
М14х1,5	06	08	05	02	10	07	04	01	09	07	04	01	09	06	03	00	–	–	–
М16х1,5	07	07	04	01	09	06	03	00	08	06	03	00	08	05	02	10	–	–	–
М18х1,5	08	06	03	00	08	05	02	10	07	05	02	10	07	04	01	09	–	–	–
М20х1,5	09	05	02	10	07	04	01	09	06	04	01	09	06	–	–	–	–	–	–
М22х1,5	10	01	09	06	03	00	08	05	02	00	08	05	02	–	–	–	–	–	–
М24х1,5	11	00	08	05	02	10	07	04	01	10	07	04	01	–	–	–	–	–	–

Таблица 5

Д	ХХ	КЧ		
		1	2	3
М5	21	00	08	05
М6	22	10	07	04
М8	23	09	06	03
М10	24	08	05	02
М12х1,5	25	07	04	01
М14х1,5	26	06	03	00
М16х1,5	27	05	02	10
М18х1,5	28	04	01	09
М20х1,5	29	03	00	08
М22х1,5	30	10	07	04
М24х1,5	31	09	06	03

8 Технические условия - по ОСТ1 33102-80

Пример наименования и обозначения низкой шестигранной гайки с резьбой М6, из стали А12, цинкованной:

Гайка 6-Ц-ОСТ1 33025-80

То же, из стали 30ХГСА, цинкованной

Гайка 6-Ц-ОСТ1 33026-80

То же, из стали 30ХГСА, кадмированной.

Гайка 6-Кд-ОСТ1 33026-80

То же, из стали 14Х17Н2, пассивированной.

Гайка 6-Хим.Пас-ОСТ1 33027-80

№ изм. | № изв. | 222 | Инв. № дубликата | Инв. № подлинника

То же, из стали 13Х11Н2В2МФ, пассивированной

Гайка 6-Хим.Пас-ОСТ1 33028-80

То же, из стали 10Х11Н23Т3МР, пассивированной

Гайка 6-Хим.Пас-ОСТ1 33029-80

То же, из алюминиевого сплава, анодированной:

Гайка 6-Ан.Окс-ОСТ1 33030-80

То же, из латуни, пассивированной.

Гайка 6-Хим.Пас-ОСТ1 33031-80

То же, из антимагнитной латуни, пассивированной·

Гайка 6-Хим.Пас-ОСТ1 33032-80

№ изм
№ изв
222
Инв. № дубликата
Инв. № подлинника

ЛИСТ РЕГИСТРАЦИИ ИЗМЕНЕНИЙ

№ изм	Номера страниц				Номер "Изв. об изм"	Подпись	Дата	Срок введения изменения
	Измененных	Замененных	Новых	Аннулированных				
1	1	–	–	–	9667		11.04.86	01 01.87
2	1, 2, 3 –	– (1,2,3,4)	– –	– (6)	9945 (9861)		25.07.91 (05.01.90)	01.01.92
3	1	–	–	–	11992		15.06.06	2006.07.01

Инвентарный № 222

gost.e-ecolog.ru