УДК 621.882 3 Группа Г33

ОТРАСЛЕВОЙ СТАНДАРТ

ОСТ1 33017-80, ОСТ1 33021-80, ОСТ1 33018-80, ОСТ1 33022-80, ОСТ1 33019-80, ОСТ1 33023-80, ОСТ1 33020-80, ОСТ1 33024-80

ГАЙКИ ШЕСТИГРАННЫЕ ВЫСОКИЕ

Конструкция

На 6 страницах

Взамен 3301А, 3302А, 3303А, 3305А, 3306А, 3306Аант, 3307А

ОКП 75 9410

Распоряжением Министерства от 10.10.80 № 087-16

срок введения установлен с 01.01.82

Несоблюдение стандарта преследуется по закону

ГАЙКИ ПО ОСТ1 33017-80, ОСТ1 33018-80, ОСТ1 33019-80, ОСТ1 33021-80, ОСТ1 33022-80, ОСТ1 33023-80 И ОСТ1 33024-80 ВЗАИМОЗАМЕНЯЕМЫ С ГАЙКАМИ ПО НОРМАЛЯМ 3301А, 3302А, 3303А, 3307А, 3305А, 3306А И 3306Аант СООТВЕТСТВЕННО

1. Конструкция и размеры гаек должны соответствовать указанным на черт 1 и 2 и в табл. 1 и 2.

ГР №№ 8183938, 8183945, 8183950, 8183966, 8183971, 8183987, 8183992, 8184006 от 27.11 80

Издание официальное Перепечатка воспрещена

№ изм. 1 2 3
№ изв. 9667 9945 9861 11992
221
в. № дубликата
в. № подлинника
gost.e-ecolog.ru

$R_z 40$ (√)

Для $D \geqslant$ M16x1,5

Для $D \leqslant$ M14x1,5

Остальное – см. черт.1

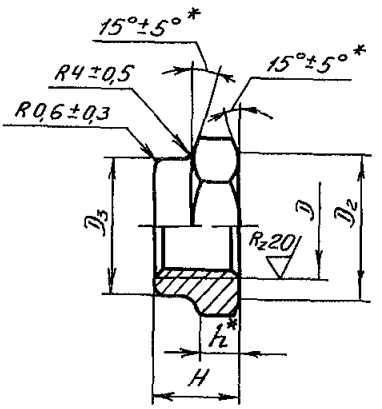

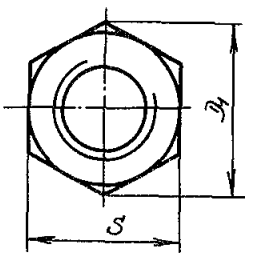

Черт 1

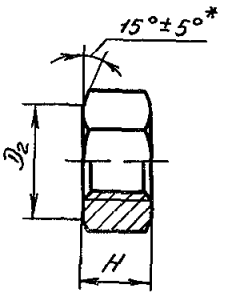

Черт.2

Таблица 1

Обозначение стандарта	Диаметры резьбы, мм	Марка материала
ОСТ1 33017-80	От 3 до 18	А12
ОСТ1 33018-80	От 4 до 24	30ХГСА
ОСТ1 33019-80	От 3 до 24	14Х17Н2
ОСТ1 33020-80		13Х11Н2В2МФ
ОСТ1 33021-80	От 5 до 24	10Х11Н23Т3МР
ОСТ1 33022-80	От 3 до 12	Д1Т
ОСТ1 33023-80		ЛС59-1
ОСТ1 33024-80		ЛС59-1 антимагнитная

Таблица 2

Размеры в мм

D	Применяемость	D_1	D_2	D_3	S	H	h	Масса 100 шт., кг		
				Пред. откл				Сталь	Алюминиевый сплав	Латунь
		min		по h 12		по h 14				
M3		6,0	4,8	–	5,5	2,5	–	0,034	0,012	0,037
M4		7,8	6,3		7,0	4,0		0,100	0,040	0,110
M5		8,8	7,3		8,0	4,5		0,120	0,040	0,132
M6		11,0	9,2		10,0	5,5		0,249	0,087	0,269
M8		13,2	11,0		12,0	7,0		0,410	0,146	0,451
M10		15,5	13,0		14,0	8,5		0,615	0,218	0,676
M12x1,5		18,8	16,0		17,0	10,0		1,220	0,430	1,360
M14x1,5		21,1	18,0		19,0	11,5		1,630	–	–
M16x1,5		26,8	23,0	22	24,0	13,0	6,5	2,730		
M18x1,5		30,2	26,0	25	27,0	14,5	7,4	3,360		
M20x1,5		33,6	29,0	28	30,0	16,5	8,9	5,520		
M22x1,5		35,8	31,0	30	32,0	18,0	9,4	7,570		
M24x1,5		40,3	35,0	34	36,0	20,0	10,8	9,240		

* Размеры обеспеч инстр.

№ изм. 1
№ изв. 9667
Инв. № дубликата 221
Инв. № подлинника

2. Материал сталь А12, 30ХГСА, 14Х17Н2, 13Х11Н2В2МФ и 10Х11Н23Т3МР, алюминиевый сплав Д1Т, латунь ЛС59-1 и ЛС59-1 антимагнитная.

3 Термическая обработка гаек*:

- из стали 30ХГСА - $\sigma_в$ = 883 ... 1079 МПа (90 ... 110 кгс/мм^2). При светлой изотермической закалке $\sigma_в$ = 883 . 1324 МПа (90 ... 135 кгс/мм^2),

- из стали 14Х17Н2 с резьбой М4 и более - $\sigma_в$ =834 . 1030 МПа (85 . 105 кгс/мм^2), с резьбой М3 - без термической обработки,

- из стали 13Х11Н2В2МФ - $\sigma_в$ = 883 . . 1030 МПа (90 .. 105 кгс/мм^2);

- из стали 10Х11Н23Т3МР - $\sigma_в \geqslant$ 981 МПа (100 кгс/мм^2).

4 Поле допуска резьбы - 5Н6Н.

5. Отверстия для контровки и обозначение гаек с контровочными отверстиями - - по ОСТ1 03815-76.

6. Покрытие гаек*.

- из стали А12 - Ц6-9.хр ,

- из стали 30ХГСА - Ц6-9 хр , Кд 6-9.хр ,

- из стали 14Х17Н2, 13Х11Н2В2МФ, 10Х11Н23Т3МР и латуни - Хим Пас ;

- из алюминиевого сплава - Ан Окс.хр.

Другие виды покрытия - по ОСТ1 33102-80.

7. Коды ОКП гаек должны соответствовать указанным в табл.3.

Таблица 3

Обозначение стандарта	Отверстия для контровки по ОСТ1 03815-76	Покрытие**	Код ОКП			КЧ	
			XX XXXX	XX	XX		
ОСТ1 33017-80	Отсутствуют	Ц6-9.хр	75 9410	05	По табл 4	колонка 1	
	Исполнение 5		75 9410	06		колонка 2	
	Исполнение 6		75 9410	07		колонка 3	
ОСТ1 33018-80	Отсутствуют	Ц6-9.хр	75 9410	08		колонка 4	
		Кд 6-9.хр			По табл.5	колонка 1	
	Исполнение 5	Ц6-9.хр	75 9410	09	По табл.4	колонка 5	
		Кд 6-9.хр			По табл.5	колонка 2	
	Исполнение 6	Ц6-9.хр	75 9410	11	По табл.4	колонка 6	
		Кд 6-9.хр			По табл.5	колонка 3	
ОСТ1 33019-80	Отсутствуют	Хим.Пас	75 9410	12	По табл 4	колонка 7	
	Исполнение 5		75 9410	13		колонка 8	
	Исполнение 6		75 9410	14		колонка 9	
ОСТ1 33020-80	Отсутствуют		75 9410	15		колонка 10	
	Исполнение 5		75 9410	16		колонка 11	
	Исполнение 6		75 9410	17		колонка 12	
ОСТ1 33021-80	Отсутствуют		75 9410	18		колонка 13	
	Исполнение 5		75 9410	19		колонка 14	
	Исполнение 6		75 9410	21		колонка 15	
ОСТ1 33022-80	Отсутствуют	Ан.Окс.хр	75 9410	22		колонка 16	
ОСТ1 33023-80		Хим.Пас	75 9410	25		колонка 17	
ОСТ1 33024-80			75 9410	28		колонка 18	

* По действующим в отрасли документам.

** Коды ОКП гаек с другими покрытиями выдаются головной организацией по стандартизации по запросам предприятий.

№ изм | № изв
Инв. № дубликата | Инв. № подлинника | 221

Таблица 4

D	XX	КЧ																	
		1	2	3	4	5	6	7	8	9	10	11	12	13	14	15	16	17	18
М3	01	05	02	10	–	–	–	10	07	04	01	09	06	–	–	–	06	08	10
М4	02	04	01	09	06	03	01	09	06	03	00	08	05	–	–	–	05	07	09
М5	03	03	00	08	05	02	00	08	05	02	10	07	04	01	09	07	04	06	08
М6	04	02	10	07	04	01	10	07	04	01	09	06	03	00	08	06	03	05	07
М8	05	01	09	06	03	00	09	06	03	00	08	05	02	10	07	05	02	04	06
М10	06	00	08	05	02	10	08	05	02	10	07	04	01	09	06	04	01	03	05
М12х1,5	07	10	07	04	01	09	07	04	01	09	06	03	00	08	05	03	00	02	04
М14х1,5	08	09	06	03	00	08	06	03	00	08	05	02	10	07	04	02	–	–	–
М16х1,5	09	08	05	02	10	07	05	02	10	07	04	01	09	06	03	01	–	–	–
М18х1,5	10	04	01	09	06	03	01	09	06	03	00	08	05	02	10	08	–	–	–
М20х1,5	11	–	–	–	05	02	00	08	05	02	10	07	04	01	09	07	–	–	–
М22х1,5	12	–	–	–	04	01	10	07	04	01	09	06	03	00	08	06	–	–	–
М24х1,5	13	–	–	–	03	00	09	06	03	00	08	05	02	10	07	05	–	–	–

Таблица 5

D	XX	КЧ		
		1	2	3
М4	22	02	10	08
М5	23	01	09	07
М6	24	00	08	06
М8	25	10	07	05
М10	26	09	06	04
М12х1,5	27	08	05	03
М14х1,5	28	07	04	02
М16х1,5	29	06	03	01
М18х1,5	30	02	10	08
М20х1,5	31	01	09	07
М22х1,5	32	00	08	06
М24х1,5	33	10	07	05

8 Технические условия – по ОСТ1 33102-80.

Пример наименования и обозначения высокой шестигранной гайки с резьбой М6, из стали А12, цинкованной.

Гайка 6-Ц-ОСТ1 33017-80

То же, из стали 30ХГСА, цинкованной:

Гайка 6-Ц-ОСТ1 33018-80

То же, из стали 30ХГСА, кадмированной

Гайка 6-Кд-ОСТ1 33018-80

№ изм. № изв. 221 Инв. № дубликата Инв. № подлинника

То же, из стали 14Х17Н2, пассивированной:

Гайка 6-Хим.Пас-ОСТ1 33019-80

То же, из стали 13Х11Н2В2МФ, пассивированной

Гайка 6-Хим.Пас-ОСТ1 33020-80

То же, из стали 10Х11Н23Т3МР, пассивированной·

Гайка 6-Хим.Пас-ОСТ1 33021-80

То же, из алюминиевого сплава, анодированной.

Гайка 6-Ан.Окс-ОСТ1 33022-80

То же, из латуни, пассивированной·

Гайка 6-Хим.Пас-ОСТ1 33023-80

То же, из антимагнитной латуни, пассивированной:

Гайка 6-Хим.Пас-ОСТ1 33024-80

ЛИСТ РЕГИСТРАЦИИ ИЗМЕНЕНИЙ

№ изм	Номера страниц				Номер "Изв об изм."	Подпись	Дата	Срок введения изменения
	Измененных	Замененных	Новых	Аннулированных				
1	1,2	–	–	–	9667		21.04.86	01.01 87
2	1, 2, 3 –	– (1, 2, 3, 4)	– –	– (6)	9945 (9861)		25.07.91 (23.01.90)	01.01.92
3	1	–	–	–	11992		15.06.06	2006 07.01

Инвентарный № 221

gost.e-ecolog.ru