ТИПОВОЙ ПРОЕКТ
902-2-424.86

ФЛОТАТОР
ДЛЯ ДООЧИСТКИ НЕФТЕСОДЕРЖАЩИХ СТОЧНЫХ ВОД ПРОИЗВОДИТЕЛЬНОСТЬЮ 900 м³/ч ИЗ СБОРНОГО ЖЕЛЕЗОБЕТОНА

АЛЬБОМ III

СТРОИТЕЛЬНЫЕ ИЗДЕЛИЯ

				Привязан
Инв №				

gost.e-ecolog.ru

ЦЕНТРАЛЬНЫЙ ИНСТИТУТ ТИПОВОГО ПРОЕКТИРОВАНИЯ
ГОССТРОЯ СССР

Москва А-445 Смольная ул 22

Сдано в печать I 1987 года

Заказ № 225 Тираж 445 экз

ТИПОВОЙ ПРОЕКТ
902-2-424.86

ФЛОТАТОР
ДЛЯ ДООЧИСТКИ НЕФТЕСОДЕРЖАЩИХ СТОЧНЫХ ВОД ПРОИЗВОДИТЕЛЬНОСТЬЮ 900 м³/ч
ИЗ СБОРНОГО ЖЕЛЕЗОБЕТОНА

СОСТАВ ПРОЕКТА

Альбом I	Пояснительная записка. Показатели результатов применения научно-технических достижений в строительных решениях.
Альбом II	Технологическая часть. Конструкции железобетонные и металлические. Электрооборудование и автоматика. Спецификации оборудования
Альбом III	Строительные изделия
Альбом IV	Нестандартизированное оборудование флотатора
Альбом V	Бак напорный вместимостью 25 м³
Альбом VI	Ведомости потребности в материалах
Альбом VII	Сметы

АЛЬБОМ III

Разработан
проектным институтом
„Союзводоканалпроект"

Гл. инженер института Михайлов А.Н.
Гл. инженер проекта Гит Ф.М.

Утвержден Госстроем СССР
протокол от 18.07.86 №АЧ-73

				Привязан:
Инв. №				

Обозначение	Наименование	Стр.	Примеч.
902-2-424.86-КНИ-ТТ	Технические требования	3	
-1.100	Сетка	4	
-1.101	"	4	
-1.102	"	5	
-1.103	"	5	
-1.106	"	6	
-1.107	"	6	
-1.108	Изделие закладное	7	
-1.109	Сетка	7	
-1.110	Каркас пространственный	8	
-1.111	То же	9	
-1.112		10	
-1.113	Сетка	11	
-1.114	"	11	
-1.115	"	12	
-1.116	"	12	
-1.117	"	13	
-1.118	"	14	
-1.119	"	14	
-1.120	"	14	
-1.121		15	
-1.122		15	
-1.123	Петля монтажная	16	
-1.124	Сетка	16	
-1.125	"	17	
-1.126	"	17	
-1.127	"	18	
-1.128	"	18	
-1.129	"	19	
-1.130	"	19	
-1.131	"	20	
-1.132	"	20	
-1.133	Сетка	21	
-1.134	Плита КЦП1-20-1а	21	
-1.135	Конус стальной КС	22	
-2.100	Панель стеновая	23	
-2.101	Изделие закладное	24	
-2.102	То же	24	
-2.103	"	27	
-2.110	Сетка	25	
-2.120	"	25	
-2.130	"	30	
-2.200	Панель стеновая	26	
-2.201	Изделие закладное	27	
-2.300	Панель стеновая	28	
-2.301	Изделие закладное	29	
-2.310	Сетка	30	
-3.100	Плита	31	
-3.101	Сетка	32	
-4.100	Изделие закладное	32	
-5.100	Ограждение	33	
-6.100	Гребенка переливная	33	

Привязан

Инв. №

Н. контр.	Алмазов		902-2-424.86 -КНИ
Нач. отд.	Филатов		
ГИП	Алмазов		Содержание
Рук. бриг.	Толстикова		
Ст. инж.	Брянцева		
Техник	Акимова		

Стадия	Лист	Листов
Р	1	2

СОЮЗВОДОКАНАЛПРОЕКТ

Копир. Лаврухина 21703-03 3 Формат А3

Обозначение	Наименование	стр.	Примеч.
-7.100	Кронштейн	34	
-8.100	Опорный столик	34	
-9.100	Временное крепление катков	35	
-9.101	Тягo	35	
-9.102	Хомут	29	
-10.100	Арматурное напрягаемое полукольцо	36	
-10.101	Изделие закладное	37	
-10.102	То же	37	
-10.103	"	38	
-10.104	"	38	

Привязан

Инв. №

Н. Контр.	Алмазов		
Нач. отд.	Филатов		
ГИП	Алмазов		
Рук. бр.	Толстикова		
Ст. инж.	Брянцева		
Техник	Акимова		

902-2-424.86 - КЖИ

Содержание

Стадия	Лист	Листов
Р	2	

СОЮЗВОДОКАНАЛПРОЕКТ

Альбом содержит рабочую документацию на железобетонные, арматурные и закладные изделия элементов флотатора.

ТТ1. Технические требования к изготовлению сборных железобетонных изделий

ТТ1.1. При изготовлении железобетонных изделий обязательно соблюдение требований серии 3.900-3 к аналогичным изделиям, а также требований ГОСТ 13015.0-83

ТТ2. Технические требования к изготовлению арматурных и закладных изделий

ТТ2.1. Арматурные и закладные изделия должны соответствовать ГОСТ 10922-75 и техническим требованиям серии 3.900-3 к аналогичным изделиям

ТТ2.2. Арматурные изделия изготавливаются посредством контактной точечной сварки всех пересечений стержней в соответствии с ГОСТ 14098-68. Применение дуговой сварки допускается только в случаях, оговоренных на чертежах

ТТ2.3. В изготовлении закладных изделий применяется контактная и автоматическая сварка по ГОСТ 19292-73, а также ручная дуговая сварка по ГОСТ 5264-80.

Инв. № подл. | Подпись и дата | Взам. инв. №

Привязан

Инв. №

Н. Контр.	Алмазов		
Нач. отд.	Филатов		
ГИП	Алмазов		
Рук. бр.	Толстикова		
Ст. инж.	Брянцева		

902-2-424.86 - КЖИ ТТ

Технические требования

Стадия	Лист	Листов
Р		

СОЮЗВОДОКАНАЛПРОЕКТ

Формат А4

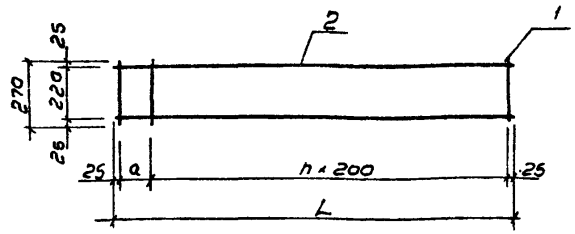

Обозначение		Размеры, мм L	a	n	Масса ед, кг	Примеч.
902-2-	КЖИ-1 100	3300	50	16	6,88	
	-01	1950	100	3	4,12	

Формат	Зона	Поз	Обозначение	Наименование	Кол на изд -1.100 -	01	Примеч.
				Документация			
А4			902-2-424.86-КЖИ-ТТ	ТТ2			
				Детали			
БЧ		1		А-III-6-ГОСТ 5781-82 ℓ=270	17	11	0,06 кг
БЧ		2		А-III-12-ГОСТ 5781-82 ℓ=3300	2		2,93 кг
БЧ				А-III-12-ГОСТ 5781-82 ℓ=1950		2	1,73 кг

Привязан

Инв. №

Н. контр.	Толстикова		
Нач. отд.	Филатов		
ГИП	Алмазов		
Рук. бр.	Толстикова		
Инженер	Абрамова		

902-2-424.86-КЖИ-1.100

Сетко

Стадия	Масса	Масштаб
Р	см. табл.	1:40
Лист	Листов 1	

СОЮЗВОДОКАНАЛПРОЕКТ

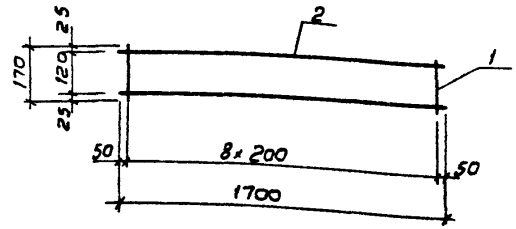

Формат	Зона	Поз	Обозначение	Наименование	Кол.	Примеч.
				Документация		
А4			902-2-424.86 - КЖИ-ТТ	ТТ2		
				Детали		
БЧ		1		А-III-6-ГОСТ 5781-82 ℓ=170	9	0,04 кг
БЧ		2		А-III-12-ГОСТ 5781-82 ℓ=1700	2	1,52 кг

Привязан

Инв. №

Подпись и дата | Взам. инв. №

Инв. № подл.

Н. контр.	Толстикова		
Нач. отд.	Филатов		
ГИП	Алмазов		
Рук. бр.	Толстикова		
Инженер	Абрамова		

902-2-424.86-КЖИ-1.101

Сетко

Стадия	Масса	Масштаб
Р	3,40	1:25
Лист	Листов 1	

СОЮЗВОДОКАНАЛПРОЕКТ

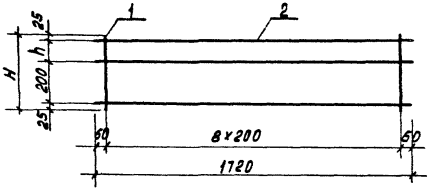

Обозначение		Размеры, мм H	Размеры, мм h	Масса ед., кг	Примеч.
902-2-	КЖИ-1.102	320	70	5,22	
	-01	400	150	5,40	

Формат	Зона	Поз.	Обозначение	Наименование	Кол. на изд. -1.102- —	Кол. на изд. -1.102- 01	Примеч.
				Документация			
А4			902-2-424.86-КЖИ-ТТ	ТТ2			
				Детали			
Б4		1		А-III-6-ГОСТ 5781-82 ℓ=320	9		0,07 кг
Б4		1		А-III-6-ГОСТ 5781-82 ℓ=400		9	0,09 кг
Б4		2		А-III-12-ГОСТ 5781-82 ℓ=1720	3	3	1,53 кг

Привязан

Инв. №

Н. контр.	Толстикова		
Нач. отд.	Филатов		
Гип	Алмазов		
Рук. бриг.	Толстикова		
Инженер	Абрамова		

902-2-424.86-КЖИ-1.102

Сетка

Стадия	Масса	Масштаб
Р	5,98	1:25
Лист	Листов 1	

СОЮЗВОДОКАНАЛПРОЕКТ

Формат А4

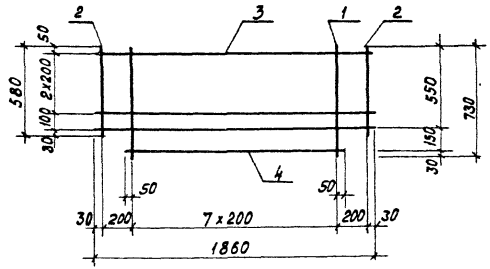

Формат	Зона	Поз.	Обозначение	Наименование	Кол.	Примеч.
				Документация		
А4			902-2-424.86-КЖИ-ТТ	ТТ2		
				Детали		
				А-III-8-ГОСТ 5781-82		
Б4		1		ℓ=730	8	0,29 кг
Б4		2		ℓ=580	2	0,23 кг
Б4		3		ℓ=1860	4	0,73 кг
Б4		4		ℓ=1500	1	0,59 кг

Привязан

Инв. №

Взам. инв. №

Подпись и дата

Инв. № подл.

Н. контр	Толстикова		
Нач. отд.	Филатов		
Гип	Алмазов		
Рук. бриг.	Толстикова		
Инженер	Абрамова		

902-2-424.86-КЖИ-1.103

Сетка

Стадия	Масса	Масштаб
Р	6,37	1:25
Лист	Листов 1	

СОЮЗВОДОКАНАЛПРОЕКТ

Формат А4

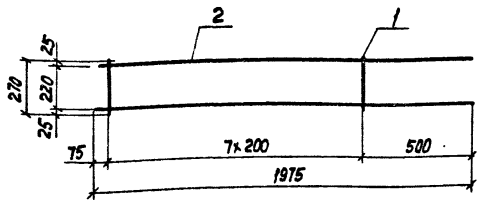

Формат	Зона	Поз.	Обозначение	Наименование	Кол.	Примеч.
				Документация		
А4			902-2-424.86 - КЖИ-ТТ	ТТ2		
				Детали		
Б4		1		А-III-6-ГОСТ 5781-82 ℓ=270	9	0,06кг
Б4		2		А-III-12-ГОСТ 5781-82 ℓ=1975	2	1,75кг

Привязан

Инв. N

Н Контр.	Толстикова	
Нач. отд.	Филатов	
ГИП	Алмазов	
Рук. бриг	Толстикова	
Инж.	Абрамова	

902-2-424.86-КЖИ-1.106

Сетка

Стадия	Масса	Масштаб
Р	4,04	1:20

Лист | Листов 1

СОЮЗВОДОКАНАЛПРОЕКТ

Взам. инв. N | Подп. и дата | Инв. N подл.

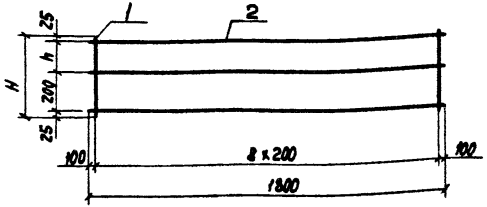

Обозначение	Размеры, мм H	Размеры, мм h	Масса ед. кг	Примеч.
902-2-424.86-КЖИ-1.107	420	170	5,61	
-01	450	200	5,70	

Формат	Зона	Поз.	Обозначение	Наименование	Кол. на испол. -1.107- —	01		Примеч.
				Документация				
А4			902-2-КЖИ-ТТ	ТТ2				
				Детали				
Б4				А-III-6-ГОСТ 5781-82 ℓ=420	9			0,09кг
Б4		1		А-III-6-ГОСТ 5781-82 ℓ=450		9		0,10 кг
Б4				А-III-12-ГОСТ 5781-82 ℓ=1200	3	3		1,60 кг

Привязан

Инв. N

Н. Контр.	Толстикова	
Нач. отд.	Филатов	
ГИП	Алмазов	
Рук. бриг	Толстикова	
Инж.	Абрамова	

902-2-424.86-КЖИ-1.107

Сетка

Стадия	Масса	Масштаб
Р	См. табл.	1:20

Лист | Листов 1

СОЮЗВОДОКАНАЛПРОЕКТ

Копир. Лаврухина 21703-03 7

Формат А4

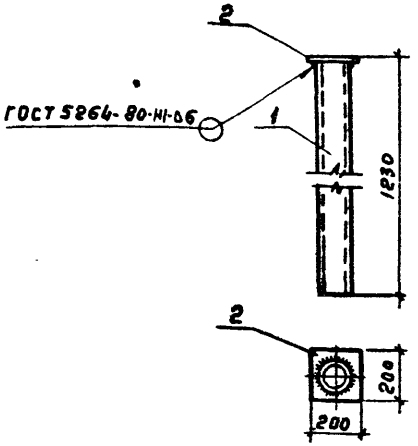

Поз. 2

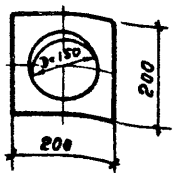

Формат	Зона	Поз.	Обозначение	Наименование	Кол.	Примеч.
				Документация		
А4			902-2-424.86 - КЖИ-ТТ	ТТ2		
				Детали		
Б4		1		Труба 127×3 ×1230 II ГОСТ 10704-76* / В ст 3сп ГОСТ 10705-80	1	11,30кг
Б4		2		Полоса 10×200 ГОСТ 103-76* / В ст 3 ГОСТ 380-71* ℓ=200	1	3,14 кг

Привязан

Инв. №

		902-2-424.86 -КЖИ-1.108	
Н.контр	Алмазов	Изделие закладное	Стадия: Р; Масса: 14,44; Масштаб: 1:20
Нач отд	Филатов		Лист; Листов
ГИП	Алмазов		
Рук. бр.	Толстикова		
Ст. инж.	Брянцева		СОЮЗВОДОКАНАЛПРОЕКТ

Копировал Гольденвауп Формат А4

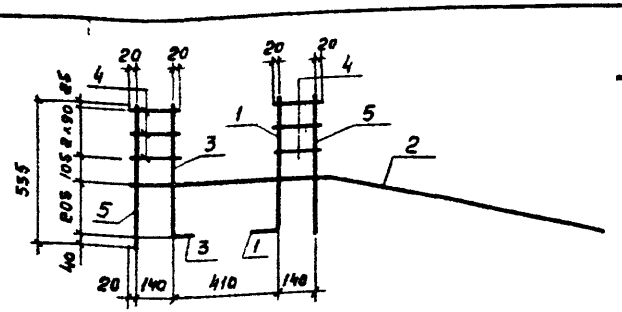

Поз. 2

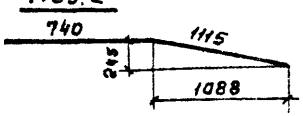

Поз. 3



Поз. 1

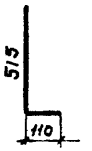

Формат	Зона	Поз	Обозначение	Наименование	Кол.	Примеч.
				Документация		
А4			902-2-424.86 - КЖИ-ТТ	ТТ2		
				Детали		
		1*		А-III-12-ГОСТ 5781-82 ℓ=625	1	0,56кг
		2*		А-III-12-ГОСТ 5781-82 ℓ=1855	1	1,65кг
		3*		А-III-8-ГОСТ 5781-82 ℓ=585	1	0,22кг
Б4		4		А-IV-8-ГОСТ 5781-82 ℓ=180	6	0,07кг
Б4		5		А-I-8-ГОСТ 5781-82 ℓ=555	2	0,22кг

* Поз 1; 2; 3 - см. эскиз.

Привязан

Инв. №

		902-2-424.86 -КЖИ-1.109	
Н.контр.	Алмазов	Сетка	Стадия: Р; Масса: 3,29; Масштаб: 1:20
Нач отд.	Филатов		Лист; Листов 1
ГИП	Алмазов		
Рук. бр.	Толстикова		
Инженер.	Абрамова		СОЮЗВОДОКАНАЛПРОЕКТ

Взам. инв. № | Подпись и дата | Инв. № подл.

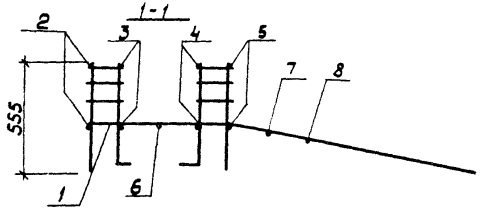

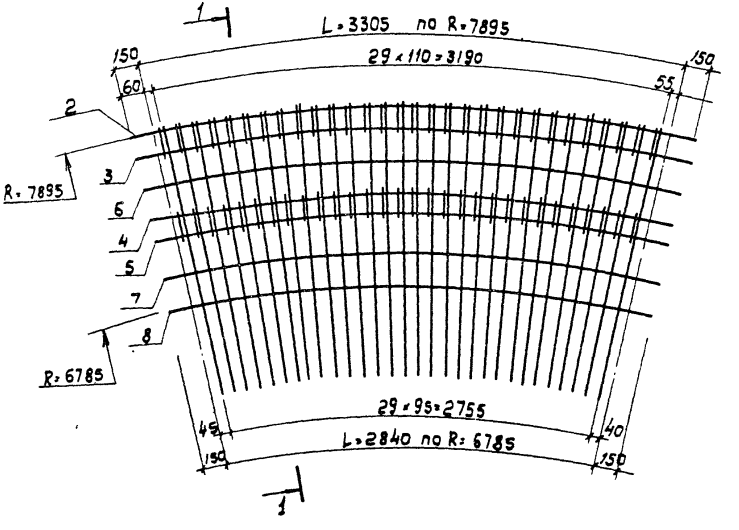

Формат	Зона	Поз.	Обозначение	Наименование	Кол.	Примеч.
				Документация		
А4			902-2-424.86-КЖИ-ТТ	ТТ2		
				Сборочные единицы		
А4		1	902-2-424.86-КЖИ-1.109	Сетка	30	3,29 кг
				Детали		
				Проволока Вр-I ГОСТ 6727-80		
Б4		2		ℓ=3605	2	0,50 кг
Б4		3		ℓ=3540	2	0,49 кг
Б4		4		ℓ=3375	2	0,47 кг
Б4		5		ℓ=3310	2	0,46 кг
Б4		6		ℓ=3460	1	0,48 кг
Б4		7		ℓ=3225	1	0,45 кг
Б4		8		ℓ=3140	1	0,44 кг

Привязан			902-2-424.86-КЖИ 1.110		
	Н. контр.	Алмазов	Коркос пространственный	Стадия: Р; Масса: 103,91; Масштаб: 1:20, 1:25	
	Нач. отд.	Филатов		Лист	Листов 1
	ГИП	Алмазов		СОЮЗВОДОКАНАЛПРОЕКТ	
	Рук. бр.	Толстикова			
Инв. №	Инженер	Абрамова			

Альбом III

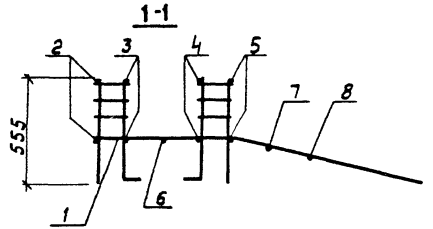

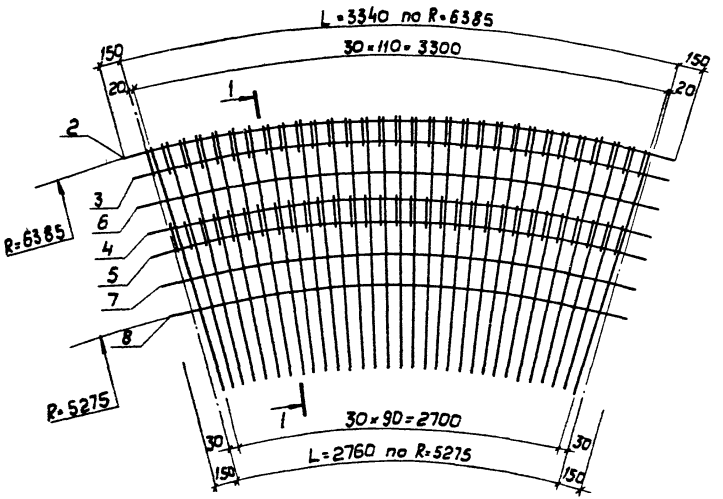

Формат	Зона	Поз.	Обозначение	Наименование	Кол.	Примеч.
				Документация		
А4			902-2-424.86-КЖИ-ТТ	ТТ2		
				Сборочные единицы		
А4		1	902-2-424.86-КЖИ-1.109	Сетка	31	3,29 кг
				Детали		
				Проволока 5Вр1 ГОСТ 6727-80		
БЧ		2		ℓ=3640	2	0,51 кг
БЧ		3		ℓ=3660	2	0,50 кг
БЧ		4		ℓ=3355	2	0,47 кг
БЧ		5		ℓ=3270	2	0,46 кг
БЧ		6		ℓ=3460	1	0,48 кг
БЧ		7		ℓ=3165	1	0,44 кг
БЧ		8		ℓ=3060	1	0,43 кг

Привязан	Н.контр.	Алмазов	
	Нач.отд.	Филатов	
	ГИП	Алмазов	
	Рук.бриг.	Толстиково	
	Инженер.	Абрамово	
Инв.№			

902-2-424.86-КЖИ 1.111

Каркас пространственный

Стадия	Масса	Масштаб
Р	107,22	1:20 1:25
Лист	Листов 1	

СОЮЗВОДОКАНАЛПРОЕКТ

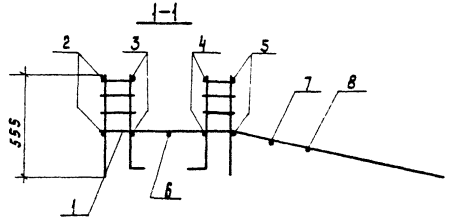

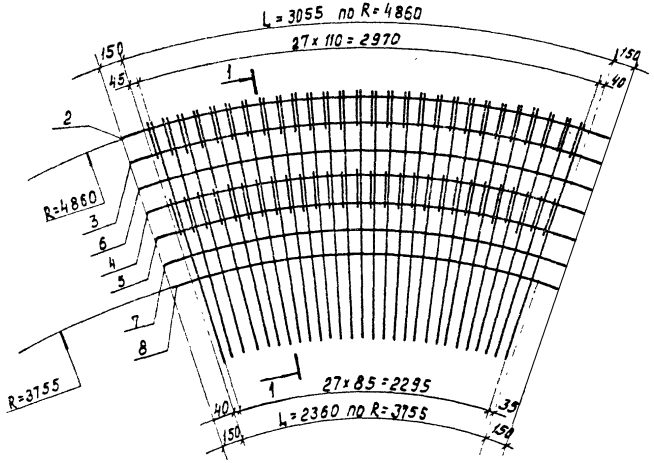

Формат	Зона	Поз.	Обозначение	Наименование	Кол.	Примеч.
				Документация		
А4			902-2-424.86 - КЖИ-ТТ	ТТ2		
				Сборочные единицы		
А4		1	902 - 2-424.86 - КЖИ-1.109	Сетка	28	3,29 кг
				Детали		
				Проволока 5Вр I ГОСТ 6727-80		
Б4		2		ℓ = 3355	2	0,47 кг
Б4		3		ℓ = 3255	2	0,45 кг
Б4		4		ℓ = 3010	2	0,42 кг
Б4		5		ℓ = 2910	2	0,41 кг
Б4		6		ℓ = 3130	1	0,44 кг
Б4		7		ℓ = 2790	1	0,39 кг
Б4		8		ℓ = 2660	1	0,37 кг

Привязан:

Инв. №

Н. контр.	Алмазов	
Нач. отд	Филатов	
ГИП	Алмазов	
Рук. бриг.	Толстиков	
Инженер	Абрамов	

902 - 2-424.86-КЖИ-1.112

Каркас пространственный

Стадия	Масса	Масштаб
Р	96,82	1:20 1:25
Лист	Листов 1	

СОЮЗВОДОКАНАЛПРОЕКТ

Копировал: Доценко. 21703-03 11 Формат А3

Раскрой сетки

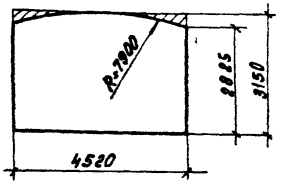

Формат	Зона	Поз.	Обозначение	Наименование	Кол.	Примеч.
				Документация		
А4			901-2-424.86 - КЖИ-ТТ	ТТ2		
				Детали		
			ГОСТ 23279-85	4С $\frac{8А-III-200}{8А-III-200}$ 315 х 452 $\frac{160}{75}$		

Привязан:

Инв. №

902-2-424.86-КЖИ-1.113

Н. контр.	Толстикова	
Нач. отд.	Филатов	
Рип	Алмазов	
Рук. бриг.	Толстикова	
Инженер	Абрамова	

Сетка

Стадия	Масса	Масштаб
Р	55,94	1:10
Лист	Листов 1	

СОЮЗВОДОКАНАЛПРОЕКТ

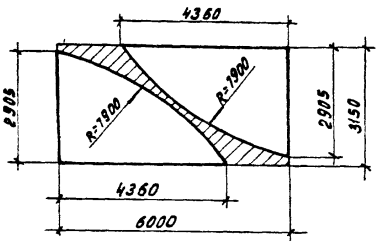

Формат	Зона	Поз.	Обозначение	Наименование	Кол.	Примеч.
				Документация		
А4			901-2-424.86-КЖИ-ТТ	ТТ2		
				Детали		
			ГОСТ 23279-85	4С $\frac{8А-III-200}{8А-III-200}$ 315 х 600 $\frac{200}{75}$		Размеры на 2 сетки

Привязан

Инв. №

902-2-424.86-КЖИ-1.114

Н. контр.	Толстикова	
Нач. отд.	Филатов	
Рип	Алмазов	
Рук. бриг.	Толстикова	
Инженер	Абрамова	

Сетка

Стадия	Масса	Масштаб
Р	37.00	1:10
Лист	Листов 1	

СОЮЗВОДОКАНАЛПРОЕКТ

Инв. № подл. | Подпись и дата | Взам. инв. №

Копировал: Доценко 21703-03 12 Формат А4

Альбом III

Раскрой сетки

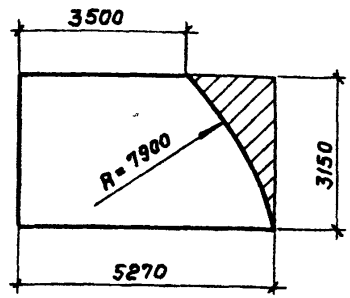

Формат	Зона	Поз.	Обозначение	Наименование	Кол.	Примеч.
				Документация		
А4			902-2-424.86-КЖИ-ТТ	ТТ2		
				Детали		
			ГОСТ 23279-85	4с $\frac{8А\text{-}III\text{-}200}{8А\text{-}III\text{-}200}$ 315×527 $\frac{135}{75}$		

Привязан

Инв. №

Н контр	Толстикова		
Нач отд	Филатов		
ГИП	Алмазов		
Рук бриг	Толстикова		
Инжен.	Абрамова		

902-2-424.86 -КЖИ-1.115

Сетка

Стадия	Масса	Масштаб
Р	65,66	1:10
Лист	Листов 1	

СОЮЗВОДОКАНАЛПРОЕКТ

Копировал Гольденвеун Формат А4

Раскрой сетки

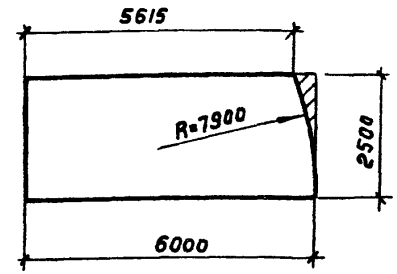

Формат	Зона	Поз.	Обозначение	Наименование	Кол.	Примеч.
				Документация		
А4			902-2-424.86-КЖИ-ТТ	ТТ2		
				Детали		
			ГОСТ 23279-85	4с $\frac{8А\text{-}III\text{-}200}{8А\text{-}III\text{-}200}$ 250×600 $\frac{100}{150}$		58,1кг

Привязан

Инв. №

Взам. инв. №

Подпись и дата

Инв № подл.

Н. контр.	Толстикова		
Нач. отд	Филатов		
ГИП	Алмазов		
Рук бриг	Толстикова		
Инженер	Абрамова		

902-2-424.86 -КЖИ-1.116

Сетка

Стадия	Масса	Масштаб
Р	58,10	1:10
Лист	Листов 1	

СОЮЗВОДОКАНАЛПРОЕКТ

21703-03 13

Копировал Гольденвеун Формат А4

Альбом III

Раскрой сетки

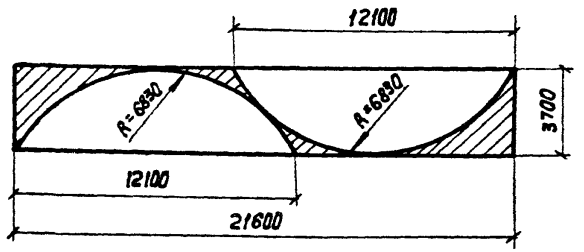

Формат	Зона	Поз.	Обозначение	Наименование	Кол.	Примеч.
				Документация		
А4			902-2-424.86 - КЖИ-ТТ	ТТ2		
				Детали		
			ГОСТ 23279-85	ЧС 5Вр I-200 / 5Вр I-200 370×2160 100+200 / 50		Размеры на сетки

Привязан

Инв. N

Н. Контр.	Толстикова		
Нач. отд.	Филатов		
ГИП	Алмазов		
Рук. бр.	Толстикова		
Инженер	Абрамова		

902-2-424.86 - КЖИ-1.117

Сетка

Стадия	Масса	Масштаб
Р	43,95	1:20
Лист	Листов 1	

СОЮЗВОДОКАНАЛПРОЕКТ

Формат А4

Раскрой сетки

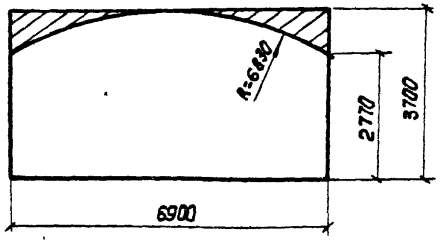

Формат	Зона	Поз.	Обозначение	Наименование	Кол.	Примеч.
				Документация		
А4			902-2-424.86 - КЖИ-ТТ	ТТ2		
				Детали		
			ГОСТ 23279-85	ЧС 5Вр I-200 / 5Вр I-200 370×690 100 / 50		

Привязан

Инв. N

Взам. инв. N | Подпись и дата | Инв. N подл.

Н. Контр.	Толстикова		
Нач. отд.	Филатов		
ГИП	Алмазов		
Рук. бриг.	Толстикова		
Инженер	Абрамова		

902-2-424.86 - КЖИ-1.118

Сетка

Стадия	Масса	Масштаб
Р	35,95	1:10
Лист	Листов 1	

СОЮЗВОДОКАНАЛПРОЕКТ

Копир Лавричина

Формат А4

Альбом III

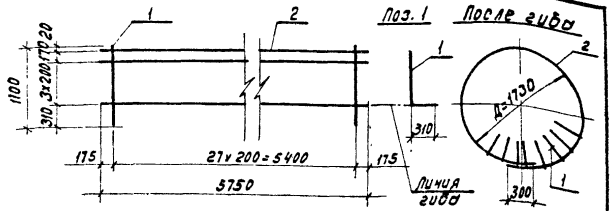

Формат	Зона	Поз.	Обозначение	Наименование	Кол.	Примеч.
				Документация		
А4			902-2-424.86-КЖИ-ТТ	ТТ2		
				Детали		
Б4		1		А-III-8-ГОСТ 5781-82 ℓ=1100	28	0,43кг
Б4		2		А-III-8-ГОСТ 5781-82 ℓ=5750	5	2,27кг

Привязан

Инв. №

902-2-424.86-КЖИ-1.119

Н. контр.	Алмазов			
Нач. отд.	Фиатов			
Гип	Алмазов			
Рук. бриг.	Толстикова			
Инженер	Абрамова			

Сетка

Стадия	Масса	Масштаб
Р	23,40	1:50
Лист	Листов 1	

СОЮЗВОДОКАНАЛПРОЕКТ

Формат А4

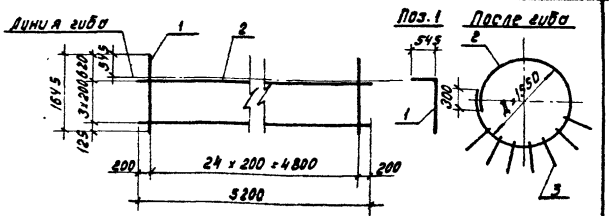

Формат	Зона	Поз.	Обозначение	Наименование	Кол.	Примеч.
				Документация		
А4			902-2-424.86-КЖИ-ТТ	ТТ2		
				Детали		
Б4		1		А-III-8-ГОСТ 5781-82 ℓ=1645	28	0,65кг
Б4		2		А-III-8-ГОСТ 5781-82 ℓ=5200	4	2,05кг

Привязан:

Инв. №

902-2-424.86-КЖИ-1.120

Н. контр.	Алмазов			
Нач. отд.	Фиатов			
Гип	Алмазов			
Рук. бриг.	Толстикова			
Инженер	Абрамова			

Сетка

Стадия	Масса	Масштаб
Р	26,42	1:50
Лист	Листов 1	

СОЮЗВОДОКАНАЛПРОЕКТ

Инв. № подл. | Подпись и дата | Взам. инв. №

Копировал: Доценко. Дат – 21703-03 15 Формат А4

Альбом III

Раскрой сетки

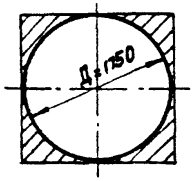

Формат	Зона	Поз.	Обозначение	Наименование	Кол.	Примеч.
				Документация		
А4			902-2-424.86-КЖИ-ТТ	ТТ2		
				Детали		
			ГОСТ 23279-85	4С $\frac{8А-III-200}{8А-III-200}$ 1750×1750×75		12,44 кг

Привязан

Инв. №

Н. Контр.	Толстикова		
Нач. отд.	Филатов		
ГИП	Алмазов		
Рук. бриг.	Толстикова		
Инженер	Абрамова		

902-2-424.86-КЖИ-1.121

Сетка

Стадия	Масса	Масштаб
Р	12,44	1:50

Лист | Листов 1

СОЮЗВОДОКАНАЛПРОЕКТ

Формат А4

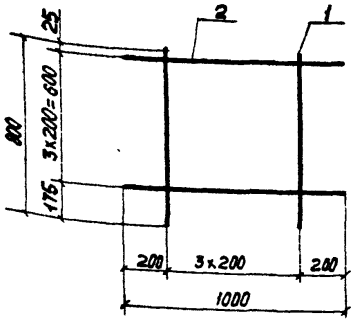

Формат	Зона	Поз.	Обозначение	Наименование	Кол.	Примеч
				Документация		
А4			902-2-424.86-КЖИ-ТТ	ТТ2		
				Детали		
Б4		1		А-III-8-ГОСТ 5781-82 ℓ=800	4	0,32 кг
Б4		2		А-III-8-ГОСТ 5781-82 ℓ=1000	4	0,40 кг

Взам. инв. №

Подпись и дата

Инв. № подл.

Привязан

Инв. №

Н. Контр.	Толстикова		
Нач. отд.	Филатов		
ГИП	Алмазов		
Рук. бриг.	Толстикова		
Инженер	Абрамова		

902-2-424.86-КЖИ-1.122

Сетка

Стадия	Масса	Масштаб
Р	2,88	1:20

Лист | Листов 1

СОЮЗВОДОКАНАЛПРОЕКТ

21703-03 16

Формат А4

Копир Лаврухина

Альбом III

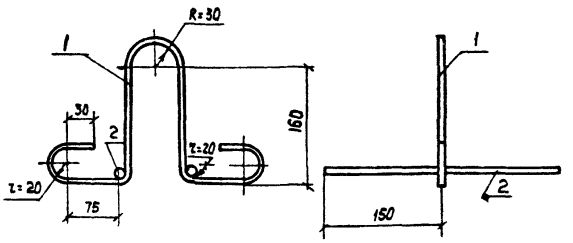

Формат	Зона	Поз.	Обозначение	Наименование	Кол	Примеч.
				Документация		
А4			902-2-424.86-КЖИ-ТТ	ТТ2		
				Детали		
Б4		1		А-I-8-ГОСТ5781-82 ℓ=800	1	0,32кг
Б4		2		А-I-8-ГОСТ 5781-82 ℓ=300	2	0,12кг

Привязан

Инв.N

Н. Контр.	Алмазов		
Нач отд.	Филатов		
ГИП	Алмазов		
Рук бр.	Толстикова		
Ст. инж	Брянцева		

902-2-424.86-КЖИ-1.123

Петля монтажная

Стадия	Масса	Масштаб
Р	0,56	1:50

Лист | Листов 1

СОЮЗВОДОКАНАЛПРОЕКТ

Формат А4

Раскрой сетки

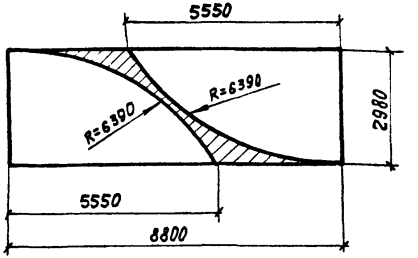

Формат	Зона	Поз.	Обозначение	Наименование	Кол.	Примеч.
				Документация		
А4			902-2-424.86-КЖИ-ТТ	ТТ2		
				Детали		
			ГОСТ 23279-85	4С $\frac{8А-III-200}{8А-III-200}$ 298×880 $\frac{100}{100+80}$		Размеры на 2 сетки

Привязан

Инв.N

Взам. инв.N

Подпись и дата

Инв N подл

Н Контр	Алмазов		
Нач отд.	Филатов		
ГИП	Алмазов		
Рук бр	Толстикова		
Инж.	Абрамова		

902-2-424.86-КЖИ-1.124

Сетка

Стадия	Масса	Масштаб
Р	51,97	1:10

Лист | Листов

СОЮЗВОДОКАНАЛПРОЕКТ

21703-03 17

Копир. Лаврухина

Формат А4

Альбом III

Раскрой сетки

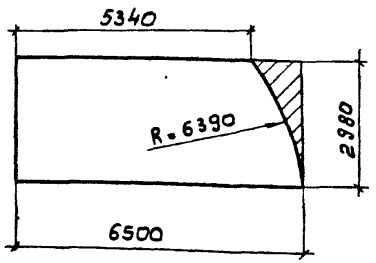

Формат	Зона	Поз.	Обозначение	Наименование	Кол.	Примеч.
				Документация		
А4			902-2-424.86-КЖИ-ТТ	ТТ2		
				Детали		
			ГОСТ 23279-85	4С $\frac{8А-II-200}{8А-III-200}$ 298×650 $\frac{150}{80\times100}$		76,20 кг

Привязан

Инв. N

902-2-424.86-КЖИ-1.125

Н. контр.	Толстикова	
Нач. отд.	Филатов	
ГИП	Алмазов	
Рук. бр.	Толстикова	
Инжен.	Абрамова	

Сетка

Стадия	Масса	Масштаб
Р	76,20	1:10
Лист	Листов 1	

СОЮЗВОДОКАНАЛПРОЕКТ

Раскрой сетки

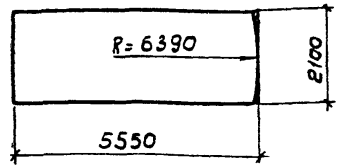

Формат	Зона	Поз.	Обозначение	Наименование	Кол.	Примеч.
				Документация		
А4			902-2-424.86-КЖИ-ТТ	ТТ2		
				Детали		
			ГОСТ 23279-85	4С $\frac{8А-II-200}{8А-III-200}$ 210×555 $\frac{75}{50}$		47,34 кг

Привязан

Инв. N

Инв. N подл. | Подпись и дата | Взам. инв. N

902-2-424.86-КЖИ-1.126

Н. контр.	Толстикова	
Нач. отд.	Филатов	
ГИП	Алмазов	
Рук. бр.	Толстикова	
Инжен.	Абрамова	

Сетка

Стадия	Масса	Масштаб
Р	47,34	1:10
Лист	Листов 1	

СОЮЗВОДОКАНАЛПРОЕКТ

Альбом III

Раскрой сетки

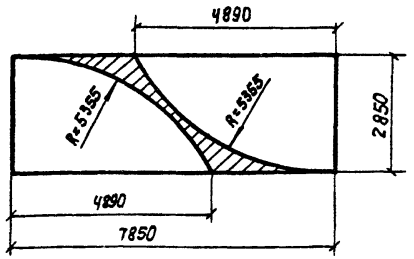

Формат	Зона	Поз.	Обозначение	Наименование	Кол.	Примеч.
				Документация		
А4			902-2-424.86 - КЖИ-ТТ	ТТ2		
				Детали		
			ГОСТ 23279-85	Вр-II-200 / Вр-II-200 285×785 125/25		размеры на 2 сетки

Привязан

Инв. N

Н. Контр.	Толстикова		
Нач отд.	Филатов		
ГИП	Алмазов		
Рук. бриг	Толстикова		
Инженер	Абрамова		

902-2-424.86 - КЖИ-1.127

Сетка

Стадия	Масса	Масштаб
Р	45,21	1:10
Лист	Листов 1	

СОЮЗВОДОКАНАЛПРОЕКТ

Формат А4

Раскрой сетки

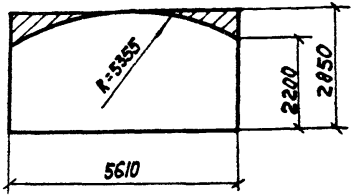

Формат	Зона	Поз.	Обозначение	Наименование	Кол.	Примеч.
				Документация		
А4			902-2-424.86 - КЖИ-ТТ	ТТ2		
				Детали		
			ГОСТ 23279-85	Вр-II-200 / Вр-II-200 285×561 105/25		64,80кг

Привязан

Инв. N

Взам. инв. N

Подпись и дата

Инв. N подл.

Н. Контр.	Толстикова		
Нач отд.	Филатов		
ГИП	Алмазов		
Рук. бриг	Толстикова		
Инженер	Абрамова		

902-2-424-86-КЖИ-1.128

Сетка

Стадия	Масса	Масштаб
Р	64,80	1:10
Лист	Листов 1	

СОЮЗВОДОКАНАЛПРОЕКТ

Копир. Лаврухина

21703-03 19

Формат А4

Альбом III

Раскрой сетки

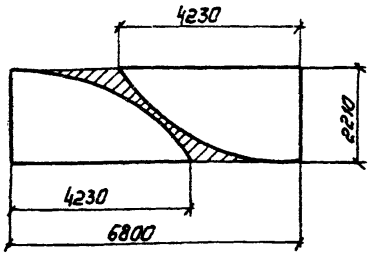

Формат	Зона	Поз.	Обозначение	Наименование	Кол.	Примеч.
				Документация		
А4			902-2-424.86-КЖИ-ТТ	ТТ2		
				Детали		
			Гост 23279-85	ВА-III-200 100 / ИС ВА-III-200 221×680 10Ф		Размеры на 2 сетки

Привязан

Инв. №

Н. контр.	Толстикова		
Нач. отд.	Филатов		
ГИП	Алмазов		
Рук. бриг.	Толстикова		
Инженер	Абрамова		

902-2-424.86-КЖИ-1.129

Сетка

Стадия	Масса	Масштаб
Р	29,62	1:10
Лист	Листов 1	

СОЮЗВОДОКАНАЛПРОЕКТ

Раскрой сетки

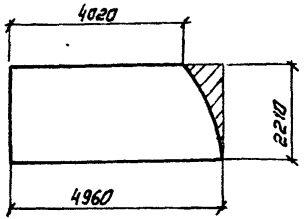

Формат	Зона	Поз.	Обозначение	Наименование	Кол.	Примеч.
				Документация		
А4			902-2-424.86-КЖИ-ТТ	ТТ2		
				Детали		
			Гост 23279-85	ВА-III-200 80 / ИС ВА-III-200 221×496 10Ф		43,37кг

Привязан

Инв. №:

Подпись и дата | Взам. инв. №

Инв. № подл.

902-2-424.86-КЖИ-1.130

Сетка

Стадия	Масса	Масштаб
Р	43,37	1:10
Лист	Листов 1	

Н. контр.	Толстикова	
Нач. отд.	Филатов	
ГИП	Алмазов	
Рук. бриг.	Толстикова	
Инженер	Абрамова	

СОЮЗВОДОКАНАЛПРОЕКТ

Копировал Синицына

Формат А4

Альбом III

Раскрой сетки

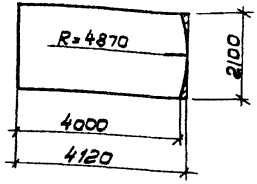

Формат	Зона	Поз.	Обозначение	Наименование	Кол.	Примеч.
				Документация		
А4			902-2-424.86-КЖИ-ТТ	ТТ2		
				Детали		
			ГОСТ 23279-85	4С $\frac{8А\text{-}III\text{-}200}{8А\text{-}III\text{-}200}$ 210×412 $\frac{100}{60}$		35,32кг

Привязан

Инв. №

902-2-424.86-КЖИ-1.131

				Стадия	Масса	Масштаб
Н. контр.	Толстикова		Сетка	Р	35,32	1:10
Нач. отд	Филатов			Лист	Листов 1	
ГИП	Алмазов			СОЮЗВОДОКАНАЛПРОЕКТ		
Рук. бр.	Толстикова					
Инжен.	Абрамова					

Раскрой сетки

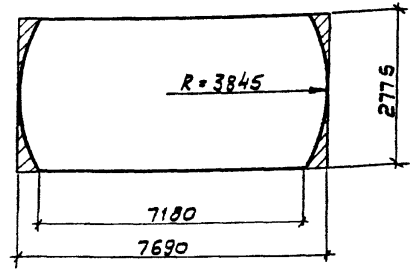

Формат	Зона	Поз.	Обозначение	Наименование	Кол.	Примеч.
				Документация		
А4			902-2-424.86-КЖИ-ТТ	ТТ2		
				Детали		
			ГОСТ 23279-85	4С $\frac{8А\text{-}III\text{-}200}{8А\text{-}III\text{-}200}$ 277.5×769 $\frac{45}{100+75}$		

Привязан

Инв. №

Подпись и дата | Взам. инв. № | Инв. № подл.

902-2-424.86-КЖИ-1.132

				Стадия	Масса	Масштаб
Н. контр.	Толстикова		Сетка	Р	85,30	1:10
Нач. отд	Филатов			Лист	Листов 1	
ГИП	Алмазов			СОЮЗВОДОКАНАЛПРОЕКТ		
Рук. бр.	Толстикова					
Инжен.	Абрамова					

Альбом III

Раскрой сетки

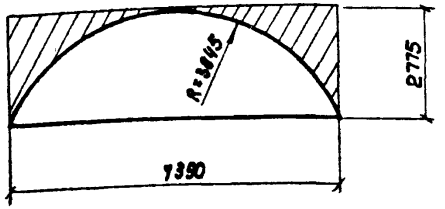

Формат	Зона	Поз.	Обозначение	Наименование	Кол.	Примеч.
				Документация		
А4			902-2-424.86 - КЖИ-ТТ	ТТ2		
				Детали		
			ГОСТ 23279-85	ЧС $\frac{8А-III-200}{8А-III-200}$ 277,5×739 $\frac{95}{100+75}$		81,42 кг

Привязан

Инв. N

Н. Контр.	Толстикова	
Нач. отд	Филатов	
ГИП	Алмазов	
Рук. бриг.	Толстикова	
Инженер	Абрамова	

902-2-424.86 - КЖИ-1.133

Сетка

Стадия	Масса	Масштаб
Р	81,42	1:10
Лист	Листов 1	

СОЮЗВОДОКАНАЛПРОЕКТ

Формат А4

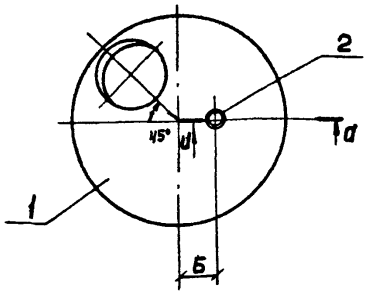

а-а

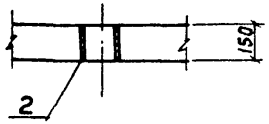

Формат	Зона	Поз.	Обозначение	Наименование	Кол.	Примеч.
				Документация		
А4			902-2-424.86 - КЖИ-ТТ	ТТ1		
				Сборочные единицы		
		1	3.900-3, вып. 7, ч. 1 и 2	Плита КЦП1-20-1	1	
Б4		2		Труба $\frac{140×5×150\ II\ ГОСТ\ 10704-76\ *}{ВСТ3\ ГОСТ\ 10705-80}$	1	2,6 кг

Плита КЦП1-20-1а отличается от плиты КЦП1-20-1 по серии 3.900-3 наличием дополнительного отверстия и закладной детали

Обозначение	Размер Б, мм	Примеч.
902-2-424.86-КЖИ-1.134	300	
-01	350	
-02	435	

Взам инв. N

Подпись и дата

Инв. N подл.

Привязан

Инв. N

Н. Контр.	Толстикова	
Нач. отд	Филатов	
ГИП	Алмазов	
Рук. бр.	Толстикова	
Инж.	Абрамова	

902-2-424.86 - КЖИ-1.134

Плита КЦП1-20-1а

Стадия	Масса	Масштаб
Р	1280	1:20
Лист	Листов 1	

СОЮЗВОДОКАНАЛПРОЕКТ

Копир. Ал...

21703-03 22

Формат А4

Альбом III

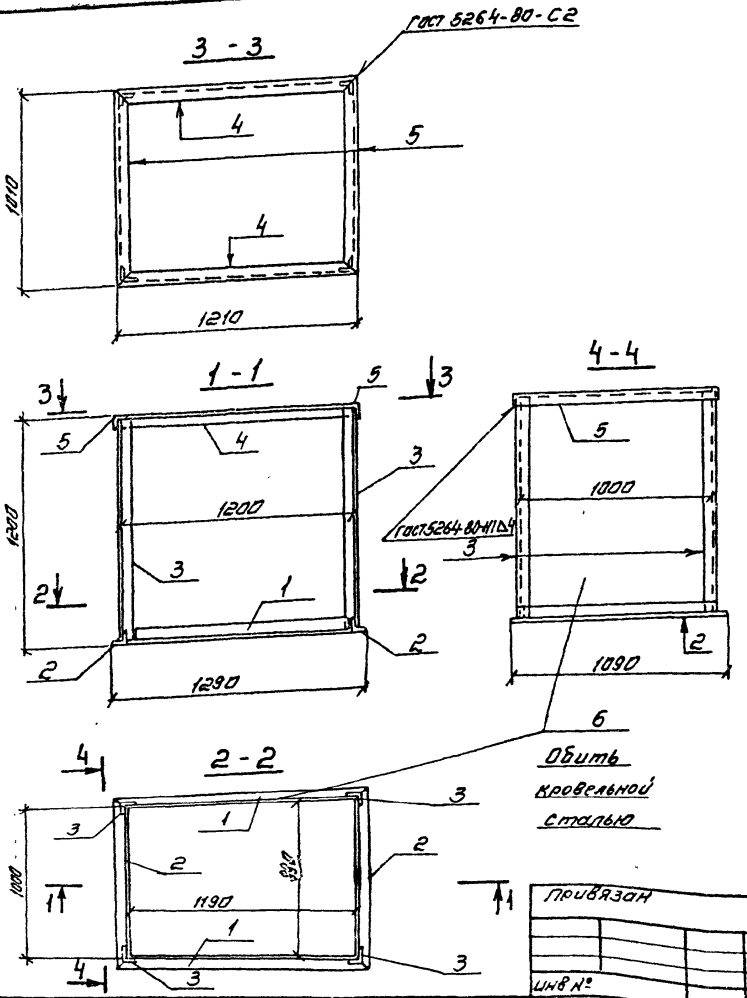

Формат	Зона	Поз.	Обозначение	Наименование	Кол.	Примеч.
				Документация		
А4			902-2-424.86-КЖИ-ТТ	ТТ1		
				Детали		
Бч		1		Уголок 50х50х5 ГОСТ 8509-72* / Вст3кп2-ГОСТ 535-79 ℓ=1290	2	4,9 кг
Бч		2		то же ℓ=1090	2	4,1 кг
Бч		3		" ℓ=1190	4	4,5 кг
Бч		4		" ℓ=1210	2	4,5 кг
Бч		5		" ℓ=1010	2	3,8 кг
Бч		6		Кровельная сталь	$м^2$	
				δ = 0,32 ГОСТ 17715-72	6,5	19,2 кг

Окрасить железным суриком на олифе-оксоль в 3 слоя общей толщиной 55 мкм

Привязан			
Инв. №			
Н. контр.	Толстикова		
Нач. отд.	Филатов		
Гип	Алмазов		
Рук. бриг.	Толстикова		
Инж.	Абрамова		

902-2-424.86-КЖИ-1.135

Кожух стальной КС

Стадия	Масса	Масштаб
Р	71,8	1:20
Лист	Листов 1	

СОЮЗВОДОКАНАЛПРОЕКТ

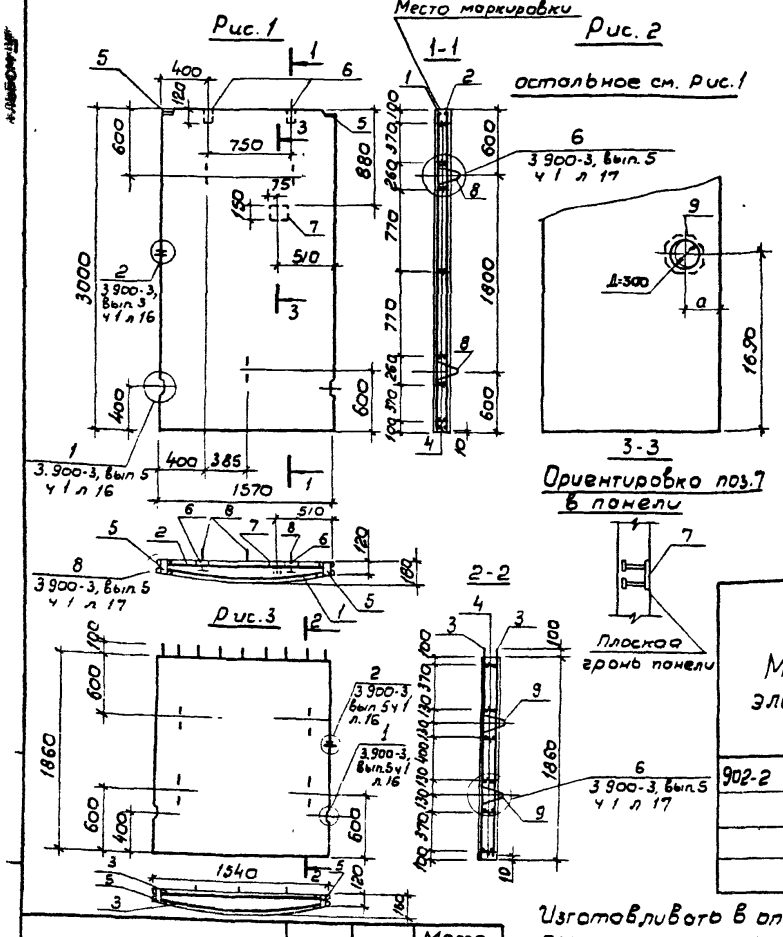

Обозначение	Рис.	а	Масса ед., т
902-2 КЖИ-2.100	1		1,7
-01	2	250	1,7
-02		770	
-03	3		1,1

Формат	Зона	Поз.	Обозначение	Наименование	Кол. на изд. - 2.100				Примеч.
					-	01	02	03	
				Документация					
А4			902-2-424.86 - КЖИ-ТТ	ТТ1					
				Сборочные единицы					
А4		1	902-2-424.86-КЖИ-2.110	Сетка	1	1	1		9,36 кг
А4	*	2	-2.120	"	1	1	1		9,36 кг
А4		3	-2.130	"				2	7,20 кг
А4		4	3.900-3, Вып.54.2 л.14	Каркас КР-3	7	7	7	6	0,60 кг
А4		5	л. 18	Изделие закладное МН-1	2	2	2		1,40 кг
А4		6	902-2-424.86 - КЖИ-2.101	То же	2	2	2		0,44 кг
А4		7	-2.102	"	1	1	1		2,97 кг
А4		8	3.900-3, Вып.5 ч.2 л.19	" МН-4	3	3	3	4	0,90 кг
А4		9	902-2-424.86 - КЖИ-2.103	"		1	1		20,40 кг
				Материалы					
				Бетон В15 W6 F150	0,69	0,69	0,69	0,43	м³

Ведомость расхода стали на элемент, кг

Марка элемента	Изделия арматурные							Изделия закладные									Общий расход
	Арматура класса							Арматура класса		Прокат марки							
	A-III			Bp-I				A-II	A-III	ВСт 3							
	ГОСТ 5781-82			ГОСТ 6727-80			Всего	ГОСТ 5781-82		ГОСТ 103-76*				ГОСТ 82-70	ГОСТ 10704-76 трубо 299·9	Всего	
	ф8	Итого		ф5		Итого		ф10	ф8	ф10	-6×60	-8×100	-10×45	-10×50	-8×450			
902-2 КЖИ-2.100	5,3	5,3		17,6		17,6	22,9	2,7	0,4	1,6	0,7	1,2	0,9	1,8			9,3	32,2
-01	5,3	5,3		17,6		17,6	22,9	2,7	0,4	1,6	0,7	1,2	0,9	1,8	12,7	7,7	29,7	52,6
-02	5,3	5,3		17,6		17,6	22,9	2,7	0,4	1,6	0,7	1,2	0,9	1,8	12,7	7,7	29,7	52,6
-03	5,3	5,3		12,7		12,7	18,0	3,6									3,6	21,6

Изготовливать в опалубке панели ПСЦ2-30-1 серии 3.900-3, вып. 5 с соблюдением указаний этой серии

Привязан		
Н. контр.	Алмазов	
Нач. отд	Филатов	
ГИП	Алмазов	
Рук. гр.	Толстикова	
Ст. инж.	Брянцева	
Инв. №		

902-2-424.86-КЖИ-2.100

Панель стеновая

Стадия	Масса	Масштаб
Р	См. табл.	1:40
Лист	Листов 1	

СОЮЗВОДОКАНАЛПРОЕКТ

Альбом III

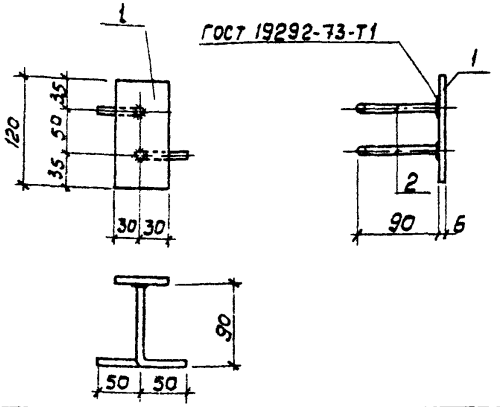

Формат	Зона	Поз	Обозначение	Наименование	Кол	Примеч
				Документация		
АЧ			902-2-424.86 - КЖИ-ТТ	ТТ2		
БЧ		1		Полоса $\frac{6\times60\ ГОСТ\ 103-76^*}{Вст3кп\ ГОСТ\ 380-71^*}$ $l=120$	1	0,34кг
БЧ		2		А-III-8-ГОСТ 5781-82 $l=140$	2	0,05кг

Привязан

Инв. №

Н контр	Алмазов		
Нач отд	Филатов		
Гип	Алмазов		
Рук. бр	Толстикова		
Ст инж	Брянцева		

902-2-424.86КЖИ - 2.101

Изделие закладное

Стадия	Масса	Масштаб
Р	0,44	1.5

Лист | Листов 1

СОЮЗВОДОКАНАЛПРОЕКТ

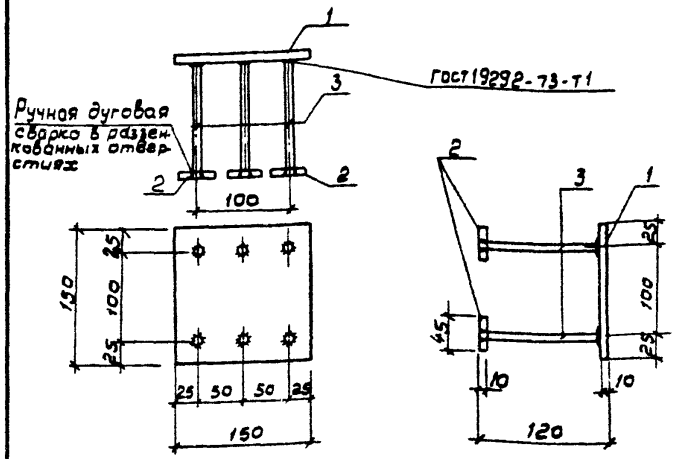

Формат	Зона	Поз	Обозначение	Наименование	Кол	Примеч
				Документация		
АЧ			902-2-424.86 - КЖИ-ТТ	ТТ2		
				Детали		
БЧ		1		Полоса $\frac{10\times150\ ГОСТ\ 103-76^*}{Вст3кп\ ГОСТ\ 380-71^*}$ $l=150$	1	1,77кг
БЧ		2		Полоса $\frac{10\times45\ ГОСТ\ 103-76^*}{Вст3кп\ ГОСТ\ 380-71^*}$ $l=45$	6	0,16кг
БЧ		3		А-III-8-ГОСТ 5781-82 $l=110$	6	0,04кг

Защитить от коррозии цинковым или алюминиевым покрытием толщиной 200мкм по поверхности второй степени очистки по ГОСТ 9.402-80

Привязан

Инв. №

Взам инв №

Подпись и дата

Инв № подл

Н контр	Алмазов		
Нач отд	Филатов		
Гип	Алмазов		
Рук бр	Толстикова		
Ст инж	Брянцева		

902-2-424.86-КЖИ-2.102

Изделие закладное

Стадия	Масса	Масштаб
Р	2,97	1:50

Лист | Листов 1

СОЮЗВОДОКАНАЛПРОЕКТ

Альбом III

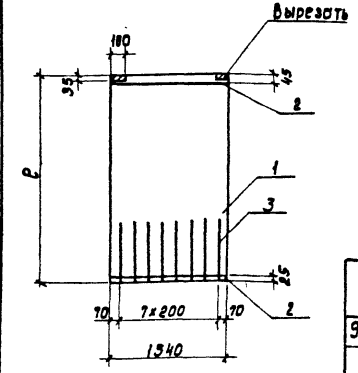

Обозначение	ℓ	Масса ед, кг
902-2-424.86-КЖИ-2.110	2980	9,36
-01	1460	3,53

Формат	Зона	Поз.	Обозначение	Наименование	Кол. на исп. -2.110	Кол. на исп. -2.110 -01	Примеч.
				Документация			
А4			902-2-424.86-КЖИ-ТТ	ТТ2			
				Сборочные единицы			
Б4		1	ГОСТ 23279-85	4Ср 5Вр I-200(100) / 5Вр I-250 1540 ℓ=2980	1		6,30 кг
Б4				то же ℓ=1460		1	3,11 кг
				Детали			
Б4		2		Проволока 5Вр1 ГОСТ 6727-80 ℓ=1540	2	2	0,21 кг
Б4		3		А-III-8-ГОСТ 5781-82 ℓ=820	8		0,33 кг

При доработке сетки стержни поз. 3 приварить контактной точечной сваркой не менее, чем в 3 – 4 точках.

Привязан

Инв. №

902-2-424.86-КЖИ-2.110			
Сетка	Стадия	Масса	Масштаб
	Р	см. табл.	1:50
	Лист	Листов 1	
	СОЮЗВОДОКАНАЛПРОЕКТ		

Н. контр.	Толстикова	
Нач. отд.	Филатов	
Гип	Алмазов	
Рук. бр.	Толстикова	
Ст. инж.	Брянцева	

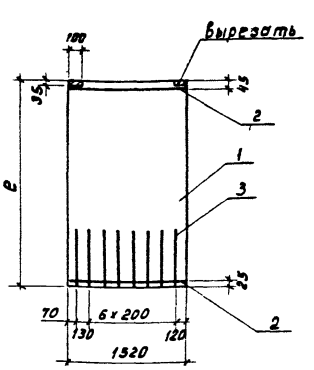

Обозначение	ℓ	Масса ед, кг
902-2-424.86-КЖИ-2.120	2980	9,36
-01	1460	3,52

Формат	Зона	Поз.	Обозначение	Наименование	Кол. на исп. -2.120	Кол. на исп. -2.120 -01	Примеч.
				Документация			
А4			902-2-424.86-КЖИ-ТТ	ТТ2			
				Сборочные единицы			
Б4		1	ГОСТ 23279-85	4Ср 5Вр I-200(100) / 5Вр I-250 1520 ℓ=2980	1		6,30 кг
Б4				то же ℓ=1460		1	3,10 кг
				Детали			
Б4		2		Проволока 5Вр1 ГОСТ 6727-80 ℓ=1520	2	2	0,21 кг
Б4		3		А-III-8-ГОСТ 5781-82 ℓ=820	8		0,33 кг

При доработке сетки стержни поз. 3 приварить контактной точечной сваркой не менее, чем в 3 – 4 точках.

Привязан

Инв. №

902-2-424.86-КЖИ-2.120			
Сетка	Стадия	Масса	Масштаб
	Р	см. табл.	1:50
	Лист	Листов 1	
	СОЮЗВОДОКАНАЛПРОЕКТ		

Н. контр.	Толстикова	
Нач. отд.	Филатов	
Гип	Алмазов	
Рук. бр.	Толстикова	
Ст. инж.	Брянцева	

Инв. № подл. | Подпись и дата | Взам. инв. №

Альбом III

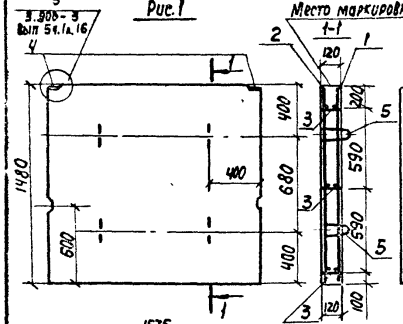

Формат	Зона	Поз.	Обозначение	Наименование	Количество на исполн. - 2.200													Примеч.
					-	01	02	03	04	05	06	07	08	09	10	11	12	13	
				Документация															
А4			902-2-424.86-КЖИ-ТТ	ТТ1															
				Сборочные единицы															
А4		1	902-2-424.86-2110-01	Сетка	1	1	1	1	1	1	1	1	1	1	1	1	1	1	3,53кг
А4		2	-2.120-01	"	1	1	1	1	1	1	1	1	1	1	1	1	1	1	3,52кг
А4		3	3.900-3, Вып.5 ч.2 л.14	Каркас КР-1	3	3	3	3	3	3	3	3	3	3	3	3	3	3	0,70кг
А4		4	3.900-3 Вып. 5ч. 2 л 18	Изделие закладное МН-1	2	2	2	2	2	2	2	2	2	2	2	2	2	2	1,40кг
А4		5	3.900-3, Вып.5 ч.2л 19	То же МН-3	4	4	4	4	4	4	4	4	4	4	4	4	4	4	0,90кг
А4		6	902-2- -КЖИ-2.201	"		1	1	1	1	1	1	1	1	1	1				3,75кг
				Материалы															
				Бетон В15 W6 F150	0,27	0,27	0,27	0,27	0,27	0,27	0,27	0,27	0,27	0,27	0,27	0,27	0,27	0,27	$м^3$

Ведомость расхода стали на элемент, кг

Марка элемента	Изделия арматурные							Изделия закладные							Общий расход
	Арматура класса						Всего	Арматура класса			Прокат марки			Всего	
	А-III			Вр-I				А-II	А-III		Вст 3				
	ГОСТ 5781-82			ГОСТ 6727-80				ГОСТ 5781-82			ГОСТ 103-76*				
	ф6		Итого	ф5		Итого		ф10	ф8	ф10	-8×160	-12×420	Итого		
902-2- КЖИ-2.200	0,9		0,9	8,2		8,2	9,1	3,6		1,6	1,2		1,2	6,4	15,5
-01;-02;-03;-04;-05	0,9		0,9	8,2		8,2	9,1	3,6	0,4	1,6	1,2	3,4	4,6	10,2	19,3
-06;-07;-08;-09;-10	0,9		0,9	8,2		8,2	9,1	3,6	0,4	1,6	1,2	3,4	4,6	10,2	19,3
-11;-12;-13	0,9		0,9	8,2		8,2	9,1	3,6		1,6	1,2		1,2	6,4	15,5

Обозначение	Рис.	Размеры, мм		Масса ед., т
		а	в	
902-2-424.86-КЖИ-2.200	1			0,68
-01	2	75	410	
-02		115	765	
-03		150	1170	
-04		150	1100	
-05		150	555	
-06	3		340	
-07			1120	
-08			1190	
-09			765	
-10			425	
-11	4	75		
-12		115		
-13		150		

Изготавливать в опалубке панели пеци-30-1 серии 3.900-3, вып.5 с соблюдением указаний этой серии

Привязан

Инв. №

Н. контр.	Алмазов	
Нач. отд.	Филатов	
ГИП	Алмазов	
Рук. бриг.	Толстикова	
Ст. инж.	Брянцева	

902-2-424.86 - КЖИ-2.200

Панель стеновая

Стадия	Масса	Масштаб
Р	см. табл.	1:30
Лист	Листов 1	

Союзводоканалпроект

Альбом III

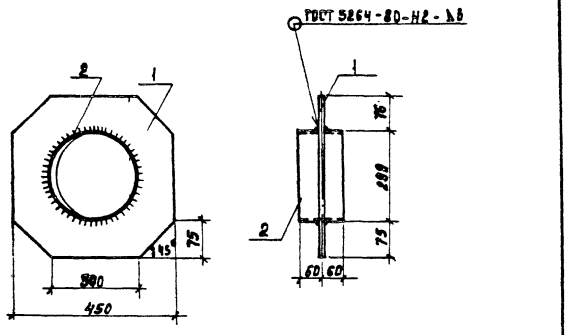

Формат	Зона	Поз.	Обозначение	Наименование	Кол.	Примеч.
				Документация		
А4			902-2-424.86-КЖИ-ТТ	ТТ2		
Б4		1		Полоса $\frac{8\times450\ ГОСТ\ 82-70}{Ст.3\ ГОСТ\ 380-71^{*}}$ ℓ=450	1	12,7 кг
Б4		2		Труба $\frac{299\times9\ ГОСТ\ 10704-76}{А-Ст3сп\ ГОСТ\ 10705-80}$ ℓ=120	1	7,7 кг

Привязан

Инв. №

Н.контр.	Алмазов		
Н.контр.	Филатов		
ГИП	Алмазов		
Рук. бриг.	Толстикова		
Ст. инж.	Брянцева		
Техник	Акимова		

902-2-424.86-КЖИ-2.103

Изделие закладное

Стадия	Масса	Масштаб
Р	20,4	1:10
Лист	Листов 1	

СОЮЗВОДОКАНАЛПРОЕКТ

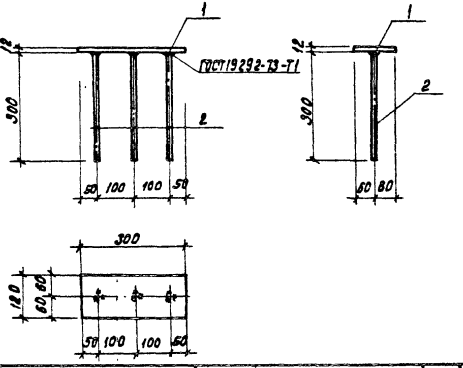

Формат	Зона	Поз.	Обозначение	Наименование	Кол.	Примеч.
				Документация		
А4			902-2-424.86-КЖИ-ТТ	ТТ2		
				Детали		
Б4		1		Полоса $\frac{12\times120\ ГОСТ\ 103-76^{*}}{Ст.3кп\ ГОСТ\ 380-71^{*}}$ ℓ=300	1	3,39 кг
Б4		2		А-III-8-ГОСТ 5781-82 ℓ=300	3	0,12 кг.

Привязан

Инв. №

Инв. № подл. | Подпись и дата | Взам. инв. №

Н.контр.	Алмазов		
Нач. отд	Филатов		
ГИП	Алмазов		
Рук. бриг.	Толстикова		
Ст. инж.	Брянцева		

902-2-424.86-КЖИ-2.201

Изделие закладное

Стадия	Масса	Масштаб
Р	3,75	1:10
Лист	Листов 1	

СОЮЗВОДОКАНАЛПРОЕКТ

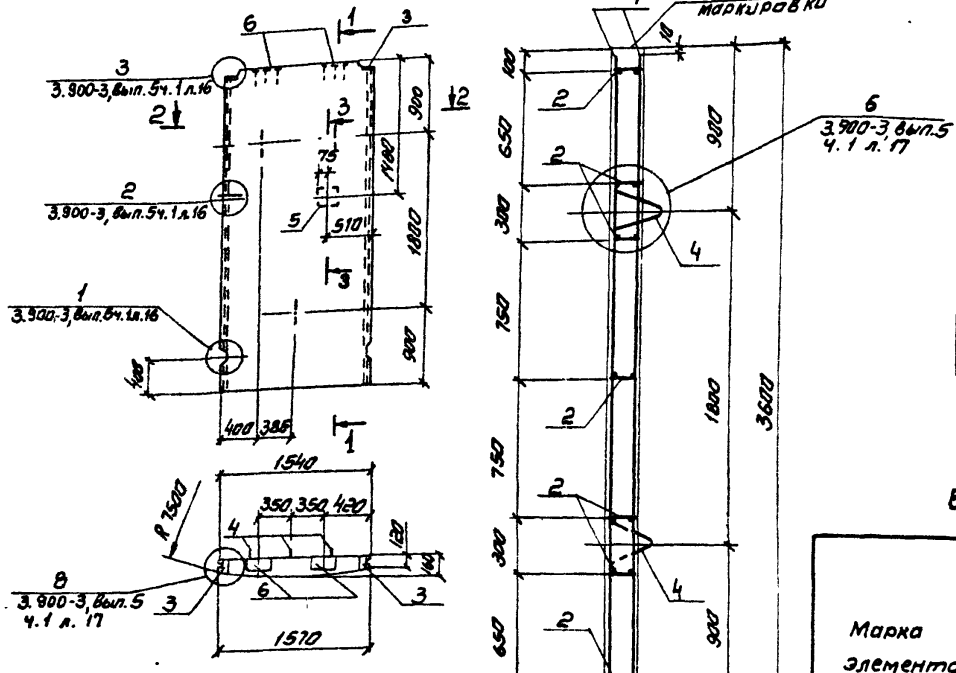

Формат	Зона	Поз	Обозначение	Наименование	Кол.	Примеч.
				Документация		
А4			902-2-424.86 – КЖИ-ТТ	ТТ1		
				Сборочные единицы		
А4		1	902-2-424.86 -2.310	Сетка	2	18,66 кг
А4		2	3.900-3, Вып. 5ч. 2 л. 14	Каркас КР-3	7	0,60 кг
А4		3	л. 16	Изделие закладное МН1	2	1,48 кг
А4		4	л. 19	То же МН6	3	1,40 кг
А4		5	902-2-424.86- КЖИ-2.102	—"—	1	2,97 кг
А4		6	-2.301	"	2	4,48 кг
				Материалы		
				Бетон В15 W6 F150	0,81	м³

Ведомость расхода стали на элемент, кг

Марка элемента	Изделия арматурные				Изделия закладные								Общий расход
	Арматура класса			Всего	Арматура класса		Прокат марки				Всего		
	A-III	Bp-I			A-II	A-III	Вст3						
	ГОСТ 5781-82	ГОСТ 6727-80			ГОСТ 5781-82		ГОСТ 103-76*						
	ф8	ф5			ф12	ф8	ф10	-8×100	-10×45	-10×150	-12×140		
902-2 КЖИ-2.300	31,0	10,5		41,5	1,8	1,8	4,0	1,2	1,0	1,8	7,4	19,0	60,5

Изготавливать в опалубке панели ПСЦ2-36-1 серии 3.900-3, Вып. 5 с соблюдением указаний этой серии

Привязан	Н. контр.	Алмазов	
	Нач. отд.	Филатов	
	Гип	Алмазов	
	Рук. бриг.	Толстикова	
	Ст. инж.	Брянцева	
Инв. №			

902-2-424.86- КЖИ-2.300

Панель стеновая

Стадия	Масса	Масштаб
Р	2,0т	1:50
Лист	Листов 61	

СОЮЗВОДОКАНАЛПРОЕКТ

Копировал Синицына

Формат А3

Альбом III

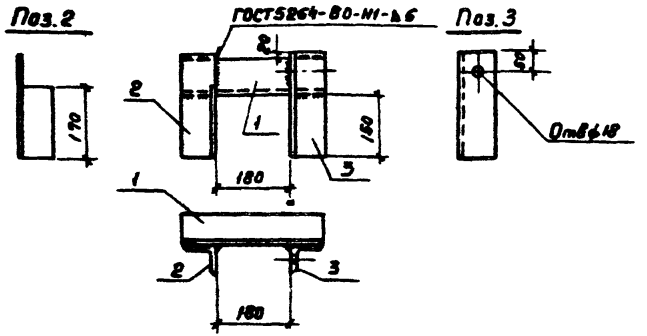

Формат	Зона	Поз.	Обозначение	Наименование	Кол.	Примеч.
				Документация		
А4			902-2-424.86 - КЖИ-ТТ	ТТ2		
				Детали		
				Уголок $\frac{80\times80\times6\ ГОСТ8509-72^*}{В\ ст3пс\ 8\ ГОСТ380-71^*}$		
Б4		1		ℓ=340	1	2.50 кг
Б4		2		ℓ=250	1	1,84 кг
Б4		3		ℓ=250	1	1,84 кг

Привязан

Инв. №

Н.контр.	Толстикова		
Нач.отд.	Филатов		
ГИП	Алмазов		
Рук.бр.	Толстикова		
Ст.инж.	Брянцева		
Техник	Акимова		

902-2-424.86 - КЖИ-9.102

Хомут

Стадия	Масса	Масштаб
Р	6,18	1:10

Лист | Листов 1

СОЮЗВОДОКАНАЛПРОЕКТ

Копировал Гольденбаум Формат А4

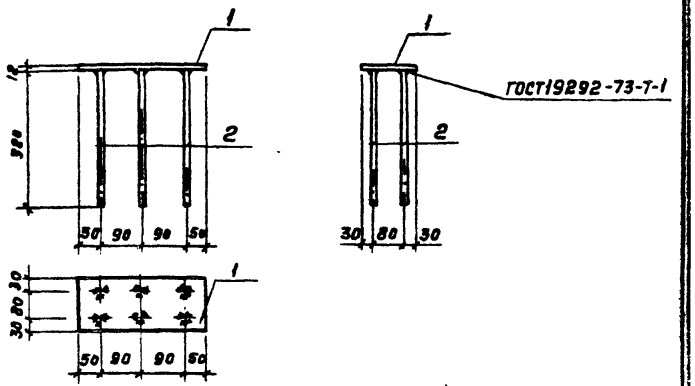

Формат	Зона	Поз.	Обозначение	Наименование	Кол.	Примеч.
				Документация		
А4			902-2-424.86 - КЖИ-ТТ	ТТ2		
				Детали		
Б4		1		Полоса $\frac{12\times140\ ГОСТ103-76^*}{В\ ст3кп\ ГОСТ380-71^*}$ ℓ=280	1	3,70 кг
Б4		2		А-III-8-ГОСТ 5781-82 ℓ=320	6	0,13 кг

Привязан

Инв. №

Взам.инв. №

Подпись и дата

Инв.№ подл.

Н.контр.	Толстикова		
Нач.отд.	Филатов		
ГИП	Алмазов		
Рук.бр.	Толстикова		
Ст.инж.	Брянцева		

902-2-424.86 - КЖИ-2.301

Изделие закладное

Стадия	Масса	Масштаб
Р	4,48	1:10

Лист | Листов 1

СОЮЗВОДОКАНАЛПРОЕКТ

21703-03 30

Копировал Гольденбаум Формат А4

Альбом III

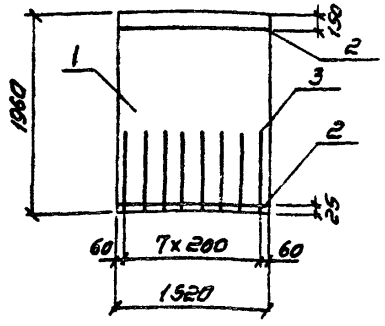

Формат	Зона	Поз	Обозначение	Наименование	Кол	Примеч.
				Документация		
А4			902-2-424.86-КЖИ-ТТ	ТТ2		
				Сборочные единицы		
Б4		1	ГОСТ 23279-85	4Ср 5Вр-I-200(100)1540 ℓ=1960 / 5Вр-I-250	1	4,14 кг
				Детали		
Б4		2		Проволока 5Вр-I ГОСТ 6727-80 ℓ=1520	2	0,21
Б4		3		А-III-8-ГОСТ 5781-82, ℓ=820	8	0,33

При доработке сетки поз. 3 приварить контактной точечной сваркой не менее чем в 3 - 4 точках

Привязан

Инв. N

Н. контр.	Алмазов		902-2-424.86-КЖИ-2.130
Нач. отд.	Филатов		Сетка
ГИП	Алмазов		Стадия: Р; Масса: 7,2; Масштаб: 1:50
Рук. бриг.	Толстикова		Лист; Листов 1
Ст. инж.	Брянцева		СОЮЗВОДОКАНАЛПРОЕКТ

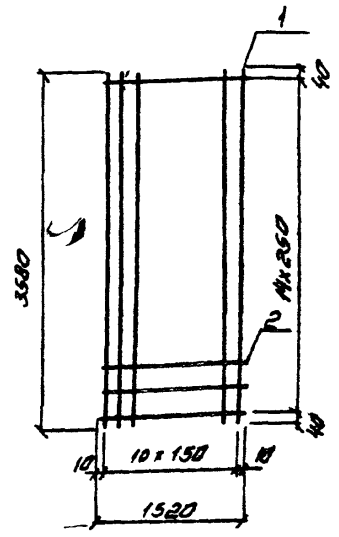

Формат	Зона	Поз.	Обозначение	Наименование	Кол.	Примеч.
				Документация		
А4			902-2-424.86-КЖИ-ТТ	ТТ2		
				Детали		
Б4		1		А-III-8-ГОСТ 5781-82 ℓ=3980	11	1,41 кг
Б4		2		Проволока 5Вр-I ГОСТ 6727-80 ℓ=1520	15	0,21 кг

Привязан

Инв. N

Взам. инв. N | Подпись и дата | Инв. N подл.

Н. контр.	Алмазов		902-2-424.86-КЖИ-2.310
Нач. отд.	Филатов		Сетка
ГИП	Алмазов		Стадия: Р; Масса: 18,66; Масштаб: 1:50
Рук. бриг.	Толстикова		Лист; Листов 1
Ст. инж.	Брянцева		СОЮЗВОДОКАНАЛПРОЕКТ

Копировал Синицына

Формат А4

Альбом III

Схема использования опалубки плиты ПТ1Е-2 сер. ПК-01-88

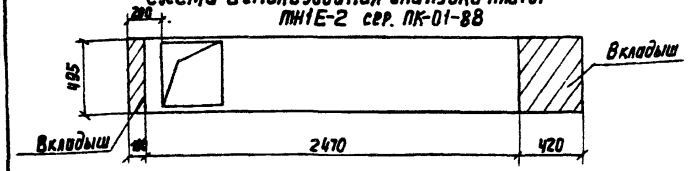

Рис.1

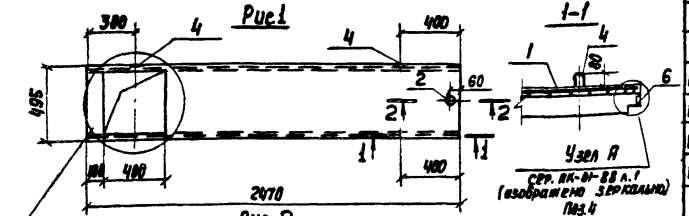

Рис. 2

Остальное см. Рис.1

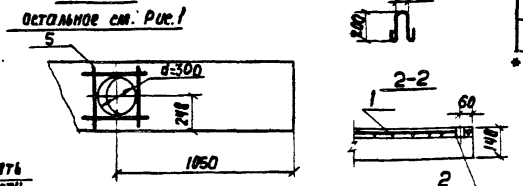

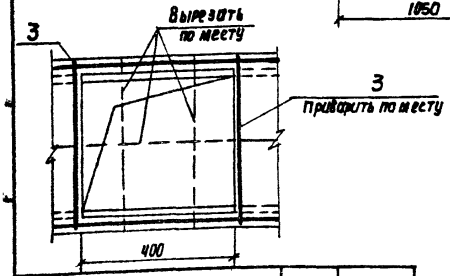

Обозначение	Рис.	Масса ед. т
902-2-424.86-КНИ-3.100	1	0,137
-01	2	0,135

Формат	Зона	Поз.	Обозначение	Наименование	Кол. на исп. 3.100 –	Кол. на исп. 3.100 01		Примеч.
				Документация				
А4			902-2-424.86-КНИ-ТТ	ТТ1				
				Сборочные единицы				
А4		1	902-2-424.86-КНИ-3.101	сетка	1	1		3.85кг
Б4		2		Труба 20х2,8 ГОСТ 3262-75 ℓ=25	1	1		0.04 кг
				Детали				
Б4		3		А-III-8-ГОСТ 5781-82 ℓ=480	2	2		0.19кг
Б4		4*		А-III-8-ГОСТ 5781-82 ℓ=660	4	4		0.26кг
Б4		5		А-I-6-ГОСТ 5781-82 ℓ=480		4		0,11кг
Б4		6		Полоса 8х30 ГОСТ 103-76* / Вст3кп ГОСТ 380-71* ℓ=50	4	4		0.09кг
				Материалы				
				Бетон В15 F150 W6	0.055	0.054		м³

* См. эскиз

Ведомость расхода стали на элемент, кг

Марка элемента	Изделия арматурные						Всего	Изделия закладные			Всего	Общий расход
	Арматура класса							Прокат марки Вст3				
	A-I		A-III		B-I			ГОСТ 3262-75 Труба 20х2,8	ГОСТ 103-76* – 8х30			
	ГОСТ 5781-82				ГОСТ 6727-80							
	ф6	Итого	ф8	Итого	ф4	Итого						
902-2-424.86КНИ-3.100			3,3	3,3	1,9	1,9	5,2	0,04	0,4		0,44	5,64
-01	0,9	0,9	3,3	3,3	1,9	1,9	6,1	0,04	0,4		0,44	6,54

Изготовление плит производится в опалубке плиты ПТ1Е-2 серии ПК-01-88 в соответствии с данным листом

Привязан

Инв. №

Н. Контр.	Намазов	
Нач. отд.	Фиастов	
ГИП	Намазов	
Рук. бр.	Толстикова	
Ст. инж.	Брянцева	

907-7-424.86-КНИ-3.100

Плита

Стадия	Масса	Масштаб
Р	См. табл.	1:25
Лист	Листов 1	

Союзводоканалпроект

Копир Лавручкина

21703-03 32

Формат А3

Альбом III

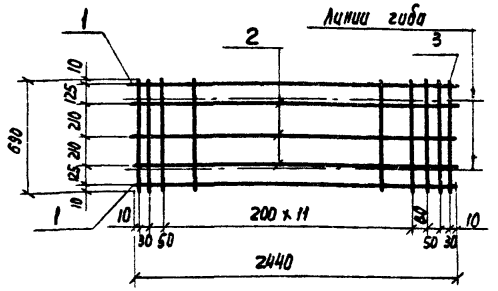

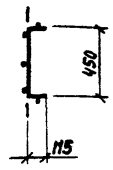

Формат	Зона	Поз.	Обозначение	Наименование	Кол.	Примеч.
				Документация		
А4			902-2-424.86- КЖИ-ТТ	ТТ2		
				Детали		
Б4		1		А-III-8- ГОСТ 5781-82 ℓ=2440	2	0.96кг
Б4		2		Проволока 4В1 ГОСТ 6727-80 ℓ=2440	3	0,24кг
Б4		3		Проволока 4В1 ГОСТ 6727-80 ℓ=690	17	0.07кг

Привязан

Инв.№

Н.Контр.	Алмазов		
Нач.отд.	Филатов		
ГИП	Алмазов		
Рук.бриг	Толстикова		
Ст.инж.	Брянцева		

902-2-424.86- КЖИ-3.101

Сетка

Стадия	Масса	Масштаб
Р	3.83	1:2.5
Лист	Листов 1	

СОЮЗВОДОКАНАЛПРОЕКТ

формат А4

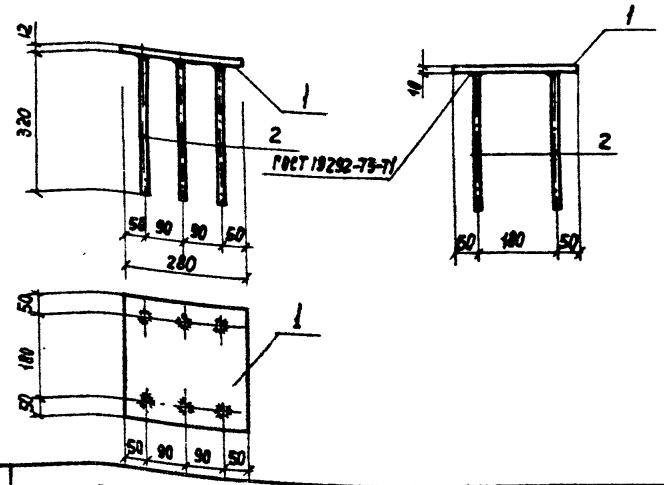

Формат	Зона	Поз.	Обозначение	Наименование	Кол.	Примеч.
				Документация		
А4			902-2-424.86 - КЖИ-ТТ	ТТ2		
				Детали		
Б4		1		Полоса 12х280 ГОСТ 82-70 / Вст3кп ГОСТ 380-71* ℓ=280	1	2.38кг
Б4		2		А-III-8-ГОСТ 5781-82 ℓ=320	6	0.13кг

Привязан

Инв.№

Инв.№ подл. | Подпись и дата | Взам.инв.№

Н.Контр.	Алмазов		
Нач.отд.	Филатов		
ГИП	Алмазов		
Рук.бриг	Товстикова		
Ст.инж.	Брянцева		

902-2-424.86- КЖИ-4.101

Изделие закладное

Стадия	Масса	Масштаб
Р	8,16	1:10
Лист	Листов 1	

СОЮЗВОДОКАНАЛПРОЕКТ

Копир. Лобрухина

21703-03 33

Формат А4

Альбом III

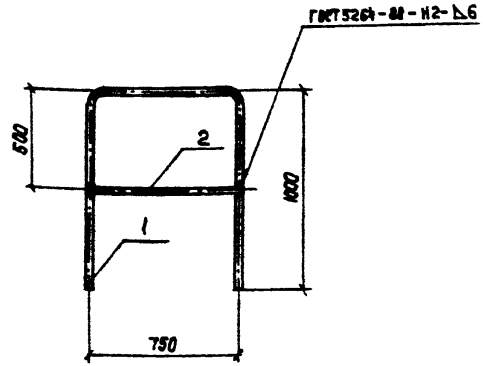

Формат	Зона	Поз.	Обозначение	Наименование	Кол.	Примеч.
				Документация		
А4			902-2-424.86 - КЖИ-ТТ	ТТ2		
				Детали		
Б4		1		А-I-20-ГОСТ 5781-82 ℓ=2910	1	7,18кг
Б4		2		А-I-10-ГОСТ 5781-82 ℓ=770	1	0,47кг

Окрасить железным суриком за 2 раза

Привязан

Инв. N

Взам. инв. N

Подп. и дата

Инв. N подл.

			902-2-424.86-КЖИ-5.100			
Н. Контр.	Толстикова		Ограждение	Стадия	Масса	Масштаб
Нач. отд.	Филатов			Р	7,65	1:20
ГИП	Алмазов			Лист	Листов 1	
Рук. Бр.	Толстикова					
Ст. инж.	Брянцева			Союзводоканалпроект		

Формат А4

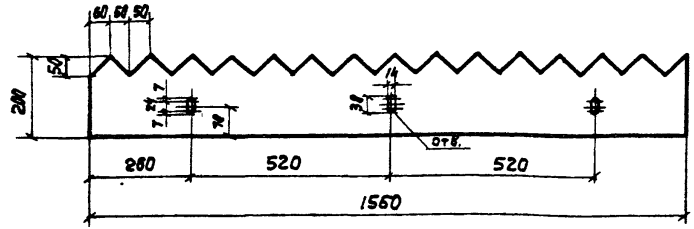

Формат	Зона	Поз.	Обозначение	Наименование	Кол.	Примеч.
				Документация		
А4			902-2-424.86 - КЖИ-ТТ	ТТ2		
Б4		1		Полоса $\frac{4\times200\ ГОСТ\ 103-76^*}{Вст3\ ГОСТ\ 380-71^*}$ ℓ=1560	1	9,80кг

Окрасить железным суриком на олифе-оксоль в 3 слоя общей толщиной 55 мкм

Привязан

Инв. N

			902-2-424.86-КЖИ-6.100			
Н. Контр.	Толстикова		Гребенка переливная	Стадия	Масса	Масштаб
Нач. отд.	Филатов			Р	9.80	1:10
ГИП	Алмазов			Лист	Листов 1	
Рук. Бр.	Толстикова					
Ст. инж.	Брянцева			Союзводоканалпроект		

Копир. Лаврентьева

Формат А4

Альбом III

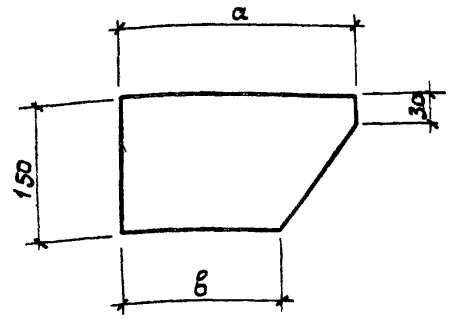

Формат	Зона	Поз.	Обозначение	Наименование	Кол. на испл. -7.100 –	Кол. на испл. -7.100 -01	Примеч.
				Документация			
А4			902-2-424.86-КЖИ-ТТ	ТТ2			
				Детали			
Б4				Полоса 10×150 ГОСТ 103-76* / Вст3 ГОСТ 380-71* ℓ=250	1		2,94 кг
Б4				Полоса 10×150 ГОСТ 103-76* / Вст3 ГОСТ 380-71* ℓ=100		1	1,17 кг

Обозначение	Размеры, мм a	Размеры, мм в	Масса ед. кг	Привязан
902-2-424.86-КЖИ-7.100	250	170	2,94	
-01	100	30	1,17	Инв.№

902-2-424.86-КЖИ 7.100

Н.контр.	Толстикова	
Нач.отд.	Филатов	
ГИП	Алмазов	
Рук.бр.	Толстикова	
Ст.инж.	Брянцева	

Кронштейн

Стадия	Масса	Масштаб
Р	см. табл.	1:5
Лист	Листов 1	

СОЮЗВОДОКАНАЛПРОЕКТ

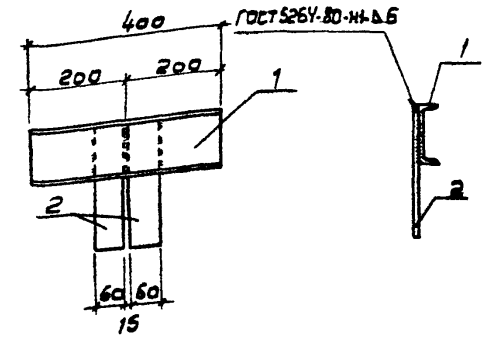

Формат	Зона	Поз.	Обозначение	Наименование	Кол.	Примеч.
				Документация		
А4			902-2-424.86-КЖИ-ТТ	ТТ2		
Б4		1		Швеллер 12 ГОСТ 8240-72 / Вст3кп2 ГОСТ 380-71* ℓ=400	1	4,16 кг
Б4		2		Полоса Бч 60 ГОСТ 103-76* / Вст3 ГОСТ 380-71* ℓ=270	2	0,76 кг

Привязан

Инв.№

902-2-424.86-КЖИ 8.100

Н.контр.	Толстикова	
Нач.отд.	Филатов	
ГИП	Алмазов	
Рук.бр.	Толстикова	
Ст.инж.	Брянцева	

Опорный столик

Стадия	Масса	Масштаб
Р	5,68	1:10
Лист	Листов 1	

СОЮЗВОДОКАНАЛПРОЕКТ

Инв.№ подл. | Подпись и дата | Взам. инв.№

Альбом III

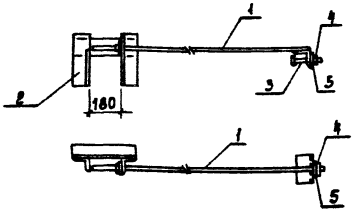

Формат	Зона	Поз.	Обозначение	Наименование	Кол.	Примеч.
				Документация		
А4			902-2-424.86 - КЖИ-ТТ	ТТ2		
				Сборочные единицы		
А4		1	902-2-424.86-КЖ-9.101	Тяга	1	2,92 кг
А4		2	-9.102	Хомут	1	6,18 кг
				Детали		
Б4		3		Болт М10х120.58 ГОСТ 7798-70*	1	
Б4		4		Гайка М10.5 ГОСТ 5915-70*	1	
Б4		5		Шайба М10.01.012 ГОСТ 11371-78	1	

Привязан

Инв. №

902-2-424.86 КЖИ-9.100			
Временное крепление лотков	Стадия	Масса	Масштаб
	Р	9,10	1:20
	Лист	Листов 1	
	СОЮЗВОДОКАНАЛПРОЕКТ		

Н. контр.	Алмазов	
Нач. отд.	Филатов	
ГИП	Алмазов	
Рук. бриг.	Толстикова	
Ст. инж.	Брянцева	

Формат А4

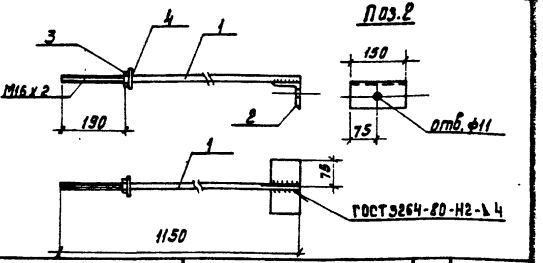

Формат	Зона	Поз.	Обозначение	Наименование	Кол.	Примеч.
				Документация		
А4			902-2-424.86 - КЖИ-ТТ	ТТ2		
				Детали		
Б4		1		А-III-16 - ГОСТ 5781-82 ℓ=1150	1	1,82 кг
Б4		2		Уголок 80х80х6 ГОСТ 8509-72* / Вст. 3пс 6 ГОСТ 380-71* ℓ=150	1	4,10 кг
Б4		3		Гайка М16.5 ГОСТ 5915-70*	1	
Б4		4		Шайба М16.01.013 ГОСТ 11371-78	1	

Привязан

Инв. №

Инв. № подл. | Подпись и дата | Взам. инв. №

902-2-424.86 КЖИ-9.101			
Тяга	Стадия	Масса	Масштаб
	Р	2,92	1:10
	Лист	Листов 1	
	СОЮЗВОДОКАНАЛПРОЕКТ		

Н. контр.	Алмазов	
Нач. отд.	Филатов	
ГИП	Алмазов	
Рук. бриг.	Толстикова	
Ст. инж.	Брянцева	

Копировал: Доценко

Формат А4

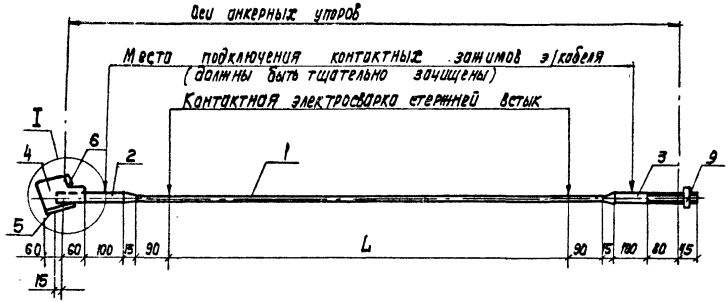

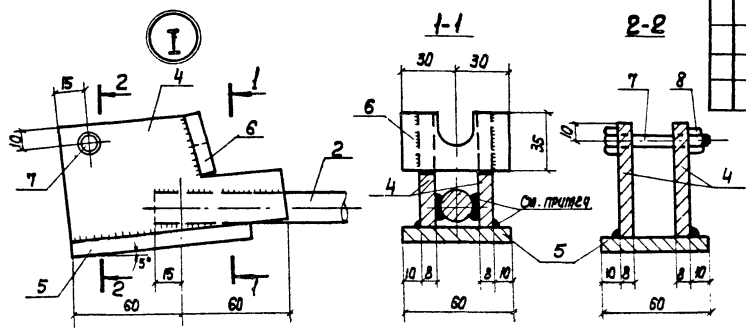

Спецификация элементов

Формат	Зона	Поз.	Обозначение	Наименование	Кол. на исполн. -10.100 —	01	02	Примеч.
				Документация				
А4			902-2-424.86-КЖИ-ТТ	ТТ2				
				Детали				
Б4				А-V-14-ГОСТ 5781-82 L=23400	1			28,27кг
Б4		1		А-V-14-ГОСТ 5781-82 L=18690		1		22,58кг
Б4				А-V-14-ГОСТ 5781-82 L=13980			1	16,89кг
А4		2	902-2-424.86-КЖИ-10.101	Изделие закладное	1	1	1	0,69кг
А4		3	-10.102	То же	1	1	1	0,81кг
А4		4	-10.103	"	2	2	2	0,50кг
		5		Полоса $\frac{8\times60\ ГОСТ\ 103-76^{*}}{ВСТ3пс\ ГОСТ\ 380-71^{*}}$ С=100	1	1	1	0,38кг
А4		6	902-2-424.86-КЖИ-10.104	Изделие закладное	1	1	1	0,13кг
		7		Болт М10×50 ГОСТ 7798-70* шрейбы 1,5	1	1	1	0,05кг
		8		Гайка М10 ГОСТ 5915-70*	1	1	1	0,01кг
		9		Гайка М18×2,5 из				
				А-V-32-ГОСТ 5781-82 L=20	1	1	1	0,13кг

Сварку производить по всему контуру свариваемых элементов электродами Э46 ГОСТ 9467-75, высота сварных швов-8мм

Обозначение		Масса ед., кг
902-2-	КЖИ-10.100	31,47
	-01	26,78
	-02	20,09

Привязан

Инв. №

Н. контр.	Алмазов	
Нач. отд.	Филатов	
ГИП	Алмазов	
Рук. бриг.	Телетикова	
Инженер	Абрамова	

902-2-424.86-КЖИ-10.100

Арматурное напрягаемое полукольцо

Стадия	Масса	Масштаб
Р	См. табл.	
Лист	Листов 1	

СОЮЗВОДОКАНАЛПРОЕКТ

21703-03 37

Формат А3

Альбом №

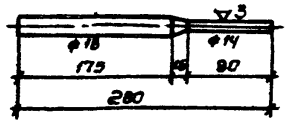

Формат	Зона	Поз.	Обозначение	Наименование	Кол.	Примеч.
				Документация		
А4			902-2-424.86 - КЖИ-ТТ	ТТ2		
				Детали		
Б4				А-▽-20-ГОСТ 5781-82 ℓ=280	1	0,69 кг

Переход конуса с ф18 мм на ф14 мм должен быть выполнен плавно без подрезки

Привязан

Инв. №

902-2-424.86-КЖИ-10.101

				Стадия	Масса	Масштаб
Н. контр.	Толстикова		Изделие закладное	Р	0,69	1:50
Нач. отд.	Филатов			Лист	Листов 1	
ГИП	Алмазов					
Рук. бриг.	Толстикова			СОЮЗВОДОКАНАЛПРОЕКТ		
Инженер	Абрамова					

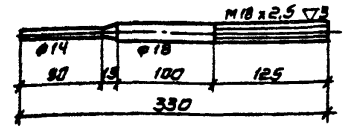

Формат	Зона	Поз.	Обозначение	Наименование	Кол.	Примеч.
				Документация		
А4			902-2-424.86 - КЖИ-ТТ	ТТ2		
				Детали		
Б4				А-▽-20-ГОСТ 5781-82 ℓ=330	1	0,81 кг

1. Переход конуса с ф18мм на ф14мм должен быть выполнен плавно без подрезки.
2. Профиль впадины резьбы М18х2.5 выполняется (без острого угла) с закруглением согласно ГОСТ 9150-81

Привязан

Инв. №

902-2-424.86-КЖИ-10.102

				Стадия	Масса	Масштаб
Н. контр.	Толстикова		Изделие закладное	Р	0,81	1:50
Нач. отд.	Филатов			Лист	Листов 1	
ГИП	Алмазов					
Рук. бриг.	Толстикова			СОЮЗВОДОКАНАЛПРОЕКТ		
Инженер	Абрамова					

Инв. № подл. | Подпись и дата | Взам. инв. №

Копировал. Синицына

Альбом III

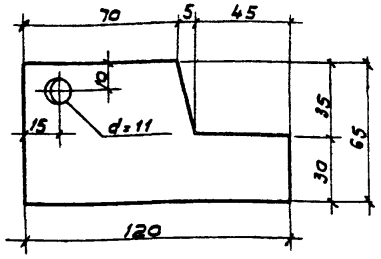

Формат	Зона	Поз.	Обозначение	Наименование	Кол.	Примеч.
				Документация		
А4			902-2-424.86 - КЖИ-ТТ	ТТ2		
				Детали		
Б4				Полоса $\frac{8\times65\ ГОСТ\ 103-76^{*}}{Ст3пс\ ГОСТ\ 380-71^{**}}$ $\ell=120$	1	0,50 кг

Привязан

Инв. №

Н. контр.	Толстикова		902-2-424.86 - КЖИ-10.103		
Гип	Алмазов		Изделие закладное	Стадия: Р; Масса: 0,50; Масштаб: 1:20	
Рук. бр.	Толстикова			Лист; Листов 1	
Инжен.	Абрамова			СОЮЗВОДОКАНАЛПРОЕКТ	

gost.e-ecolog.ru

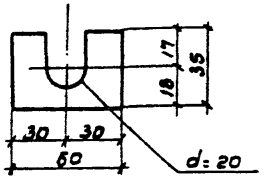

Формат	Зона	Поз.	Обозначение	Наименование	Кол.	Примеч.
				Документация		
А4			902-2-424.86 - КЖИ-ТТ	ТТ2		
				Детали		
Б4				Полоса $\frac{8\times60\ ГОСТ\ 103-76^{*}}{Ст3пс\ ГОСТ\ 380-71^{**}}$ $\ell=85$	1	0,13 кг

Привязан

Инв. №

Н. контр.	Толстикова		902-2-424.86 - КЖИ 10.104		
Нач. отд.	Филатов		Изделие закладное	Стадия: Р; Масса: 0,13; Масштаб: 1:20	
Гип	Алмазов			Лист; Листов 1	
Рук. бр.	Толстикова			СОЮЗВОДОКАНАЛПРОЕКТ	
Инжен.	Абрамова				

Инв. № подл. | Подпись и дата | Взам. инв. №