ТИПОВЫЕ ПРОЕКТНЫЕ РЕШЕНИЯ
/МАТЕРИАЛЫ ДЛЯ ПРОЕКТИРОВАНИЯ/

904-02-16.85

АВТОМАТИЗАЦИЯ, УПРАВЛЕНИЕ И СИЛОВОЕ ЭЛЕКТРООБОРУДОВАНИЕ ЦЕНТРАЛЬНЫХ КОНДИЦИОНЕРОВ

/С ПРИМЕНЕНИЕМ ИСКРОБЕЗОПАСНЫХ РЕГУЛЯТОРОВ/

АВТОМАТИЗАЦИЯ

АЛЬБОМ VII

КОНДИЦИОНЕР С РЕЦИРКУЛЯЦИЕЙ
И ВОЗДУХОНАГРЕВАТЕЛЕМ ВТОРОГО ПОДОГРЕВА

ЭЛЕКТРИЧЕСКАЯ СИСТЕМА РЕГУЛИРОВАНИЯ
/КТЦ2-10...КТЦ2-80/

КФ ЦСТИ инв 20400-09

				ПРИВЯЗАН	
ИНВ. №					

gost.e-ecolog.ru

ТИПОВЫЕ ПРОЕКТНЫЕ РЕШЕНИЯ
/МАТЕРИАЛЫ ДЛЯ ПРОЕКТИРОВАНИЯ/
904-02-16.85

АВТОМАТИЗАЦИЯ, УПРАВЛЕНИЕ И СИЛОВОЕ ЭЛЕКТРООБОРУДОВАНИЕ ЦЕНТРАЛЬНЫХ КОНДИЦИОНЕРОВ

/С ПРИМЕНЕНИЕМ ИСКРОБЕЗОПАСНЫХ РЕГУЛЯТОРОВ/

АВТОМАТИЗАЦИЯ

АЛЬБОМ VII

КОНДИЦИОНЕР С РЕЦИРКУЛЯЦИЕЙ
И ВОЗДУХОНАГРЕВАТЕЛЕМ ВТОРОГО ПОДОГРЕВА

ЭЛЕКТРИЧЕСКАЯ СИСТЕМА РЕГУЛИРОВАНИЯ
/КТЦ2-10...КТЦ2-80/

РАЗРАБОТАНЫ
ГОСУДАРСТВЕННЫМ ПРОЕКТНЫМ ИНСТИТУТОМ
"САНТЕХПРОЕКТ"
ГЛАВНЫЙ ИНЖЕНЕР ИНСТИТУТА Ю И ШИЛЛЕР
ГЛАВНЫЙ ИНЖЕНЕР ПРОЕКТА В И ФИНГЕР

УТВЕРЖДЕНЫ
ГЛАВСТРОЙПРОЕКТОМ ГОССТРОЯ СССР
ПРОТОКОЛ № 33 ОТ 12.06 1986г.

№ 20400-09

				ПРИВЯЗАН

Альбом VII

Инв.№ подл. | Подпись и дата | Взам.инв.№

Ведомость применяемых и ссылочных документов

Обозначение	Наименование	Примечание
ОСТ 36.13-76	Щиты и пульты систем автоматизации технологических процессов. Общие технические условия.	
ОСТ 36.27-77	Приборы и средства автоматизации. Обозначения условные в схемах автоматизации технологических процессов.	
ГОСТ 2.710-81	ЕСКД. Обозначения буквенно-цифровые в электрических схемах	
ГОСТ 2.721-74	ЕСКД. Обозначения условные графические в схемах. Обозначения общего применения.	
ГОСТ 2.728-74	ЕСКД. Обозначения условные графические в схемах. Резисторы, конденсаторы.	
ГОСТ 2.755-74	ЕСКД. Обозначения условные графические в схемах. Устройства коммутационные и контактные соединения	
ГОСТ 2.780-68	ЕСКД. Обозначения условные графические. Элементы гидравлических и пневматических сетей.	
ГОСТ 2.782-68	ЕСКД Обозначения условные графические. Насосы и двигатели гидравлические и пневматические	

Ведомость чертежей основного комплекта

Лист	Наименование	Примечание
1	Общие данные	
2; 3;	Схема функциональная	
4...9	Схема электрическая принципиальная регулирования	
10...14	Щит ЩЗРО-1Д Общий вид	
15...20	Щит ЩЗРО-1Д. Таблица соединений	
21...25	Щит ЩЗРО-1Д. Таблица подключения.	
26	Схема подключения	

2

20400-09

Привязан

Инв.№

Нач.отд.	Финигер		11.83
Гл.спец.	Рубчинский		11.83
Рук.гр.	Бронштейн		11.83
Ст.техн.	Ефимкина		
Н.контр.	Тулупова		

904-02-16.85 АОВ

Автоматизация центральных кондиционеров

Стадия	Лист	Листов
Р	1	25

Общие данные

САНТЕХПРОЕКТ

Копировал: Крайлина

Формат А3

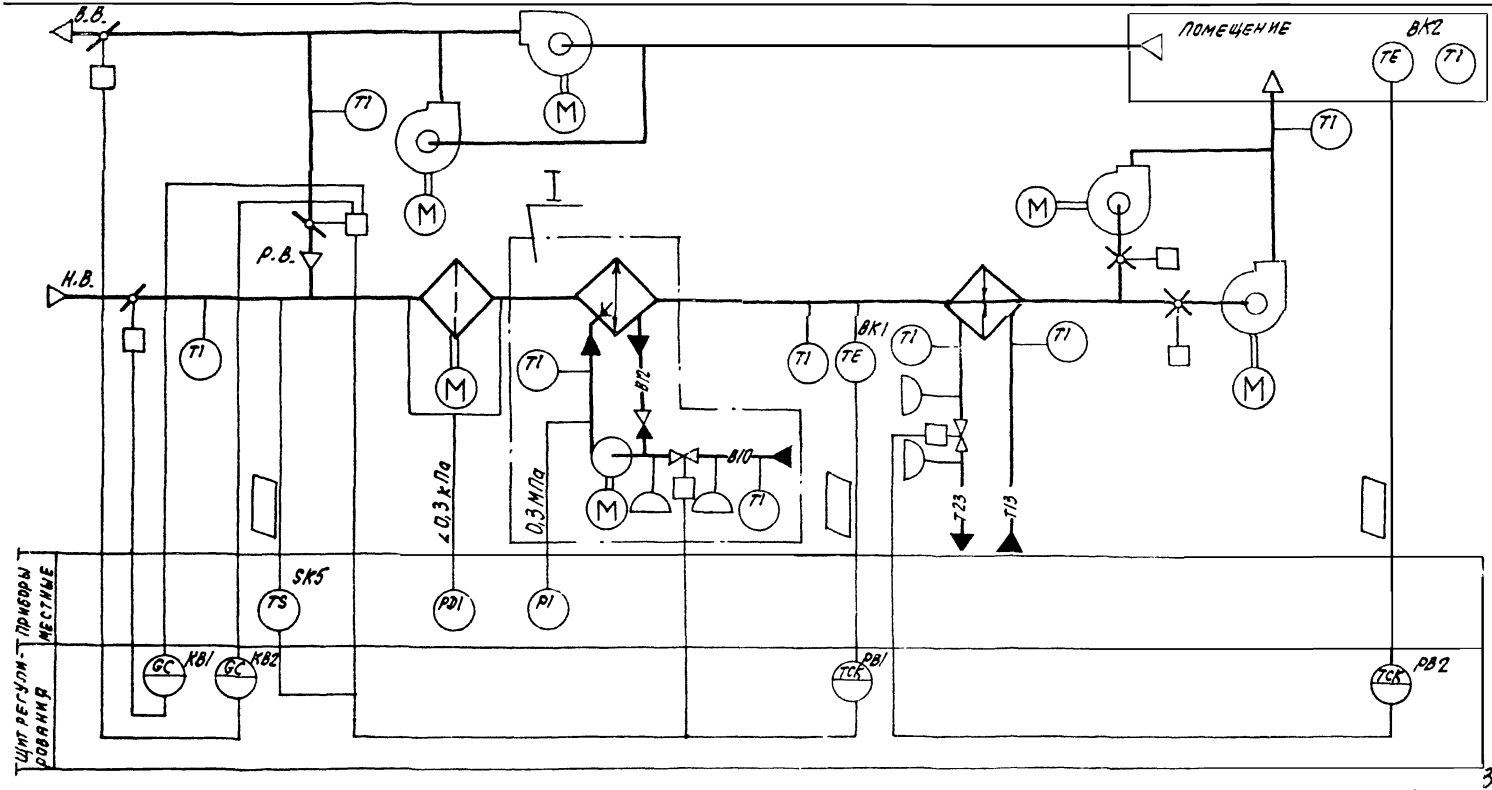

20400-09

Нач. отд.	Фингер		VI.83
Гл. спец.	Рубчинский		VI.83
Рук. гр.	Бронштейн		VI.83
Ст. техн.	Трушина		
Н. контр.	Гулупова		

904-02-16.85 АОВ

Автоматизация центральных кондиционеров.

Стадия	Лист	Листов
Р	2	

Схема функциональная (начало).

САНТЕХПРОЕКТ

Обозначение (№№) систем	
	Без резервного вентилятора
	С резервным вентилятором

Привязан

Инв. №

Копировал:

Формат А3

Альбом VII

I

Вариант с блоком тепломассообмена

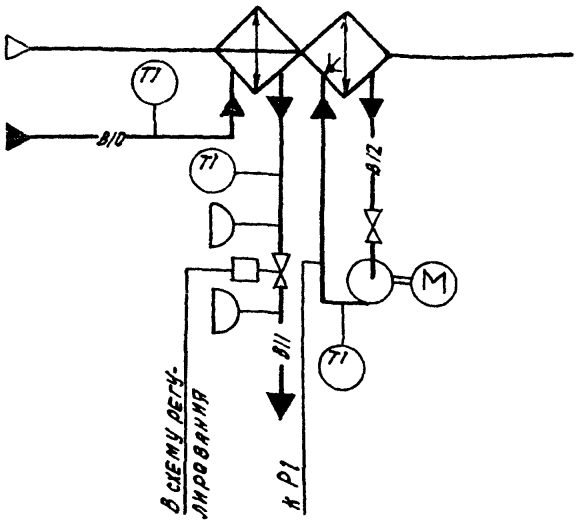

При привязке проекта дать пояснения, для каких систем используется тот или иной вариант. Если один из вариантов не используется, то его вычеркнуть.

Предусматривается:

1) регулирование температуры „точки росы" изменением
- количества наружного и рециркуляционного воздуха, поступающего в кондиционер в холодный период года;
- холодопроизводительности камеры орошения или воздухоохладителя в теплый период года,
2) автоматическое включение рециркуляции (реверс) в теплый период года при температуре наружного воздуха выше температуры воздуха в помещении;
3) автоматическая установка воздушных клапанов в положение, соответствующее пропуску санитарной нормы наружного воздуха перед включением приточного вентилятора,
4) автоматическое подключение схемы регулирования при включении приточного вентилятора;
5) синхронизация работы воздушных клапанов и последовательная с ними работа клапана на холодной воде,
6) регулирование температуры воздуха в помещении изменением теплопроизводительности воздухонагревателя II подогрева

1 Исполнительные механизмы поставляются комплектно с направляющими аппаратами, воздушными и регулирующими клапанами.
2 Прибор, контролирующий перепад давления на воздушном фильтре, поставляется комплектно с кондиционером.

4

20400-05

ГИП отд	Фингер		11.83
Гл спец	Рубчинский		XI.83
Рук гр	Бронштейн		1083
Техник	Кобзева		
Н контр	Тулупова		

904-02-16 85 АОВ

Автоматизация центральных кондиционеров

Привязан

Инв №

Стадия	Лист	Листов
Р	3	

Схема функциональная (окончание)

САНТЕХПРОЕКТ

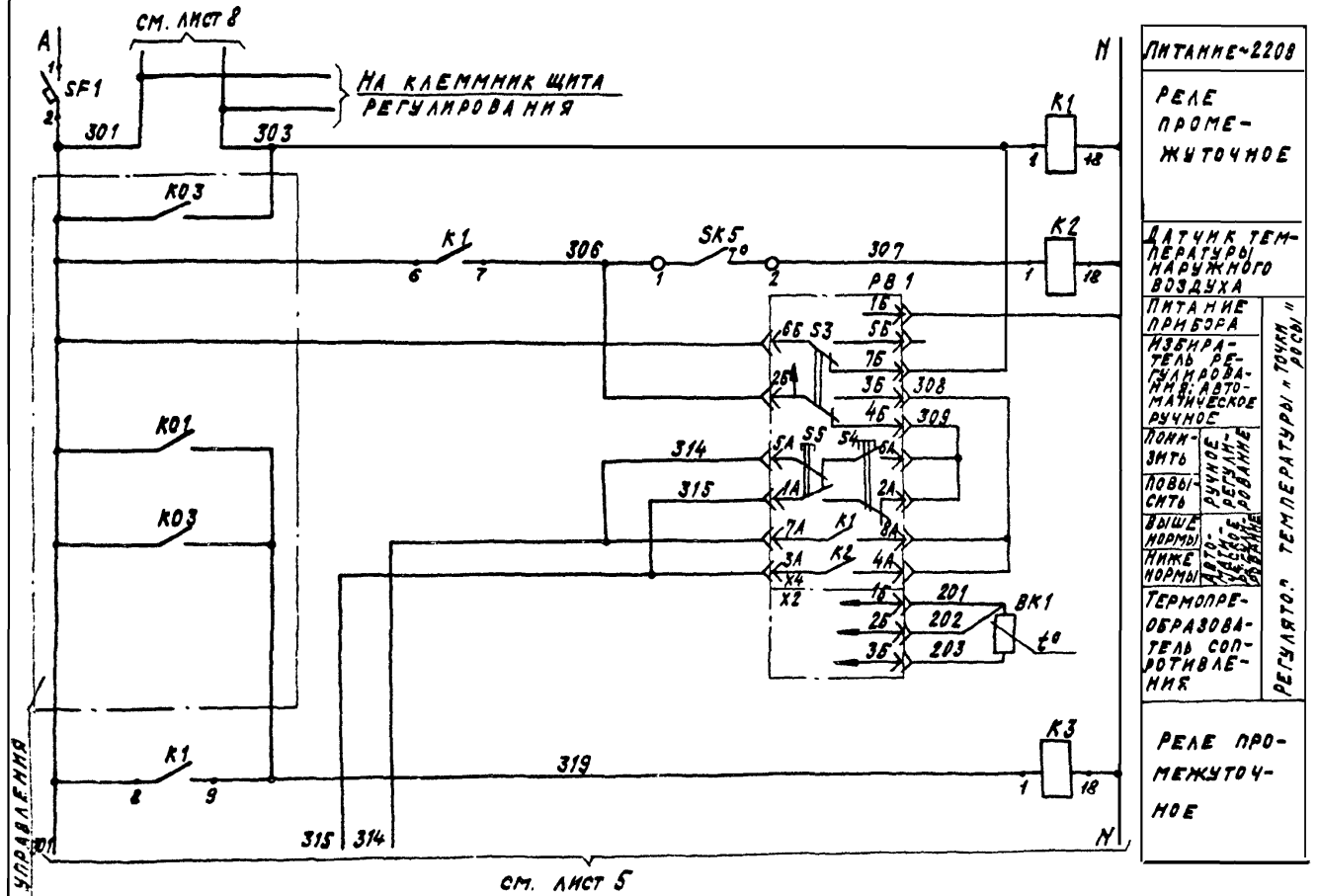

Диаграммы замыкания контактов

Регулятор температуры РВ1

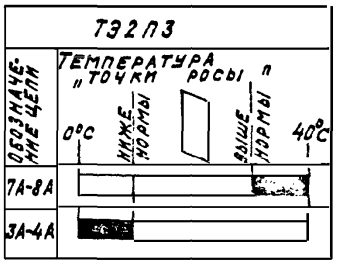

Датчик температуры SK5

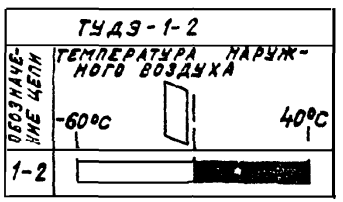

5

20400-09

Нач.отд.	Фингер		11.83	904-02-16.85 АОВ
Гл.спец.	Рубчинский		11.83	
Рук.гр.	Бронштейн		12.83	
Ст.техн.	Ефимкина			Автоматизация центральных кондиционеров
Н.контр.	Тулупова			

Привязан

Инв.№

Стадия	Лист	Листов
Р	4	

Схема электрическая принципиальная регулирования (начало)

САНТЕХПРОЕКТ

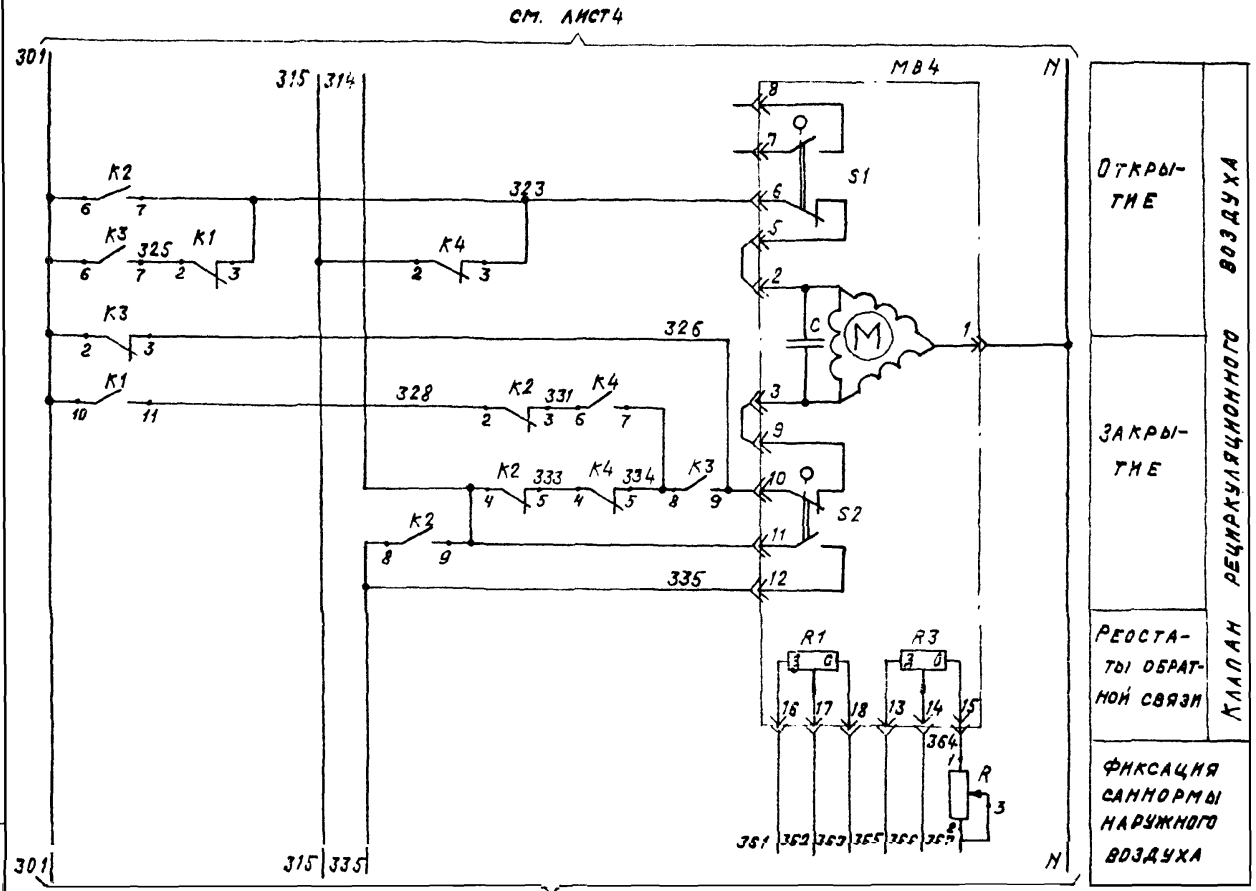

Диаграмма замыкания контактов

Исполнительные механизмы МВ4, МВ6

МЭО-16/63-0,25-77
МЭО-40/63-0,25-77

Обозначение контактов	Положение воздушного клапана: Откр.	Закр.
S1	5-6	
	7-8	*
S2	9-10	
	11-12	
S3	19-20	*
	21-22	
S4	23-24	*
	25-26	

* не используется

6

20400-09

Нач.отд.	Фингер		11.83
Гл.спец.	Рубчинский		XI 83
Рук.гр.	Бронштейн		10.83
Ст.техн.	Ефимкина		
Н.контр.	Тулупова		

904-02-16.85 АОВ

Автоматизация центральных кондиционеров

Стадия	Лист	Листов
Р	5	

Схема электрическая принципиальная регулирования (продолжение)

САНТЕХПРОЕКТ

Привязан

Инв. №

Альбом VII

Инв.№ подл. | Подпись и дата | Взам. инв.№

Копировал: Крайлина

Формат: А3

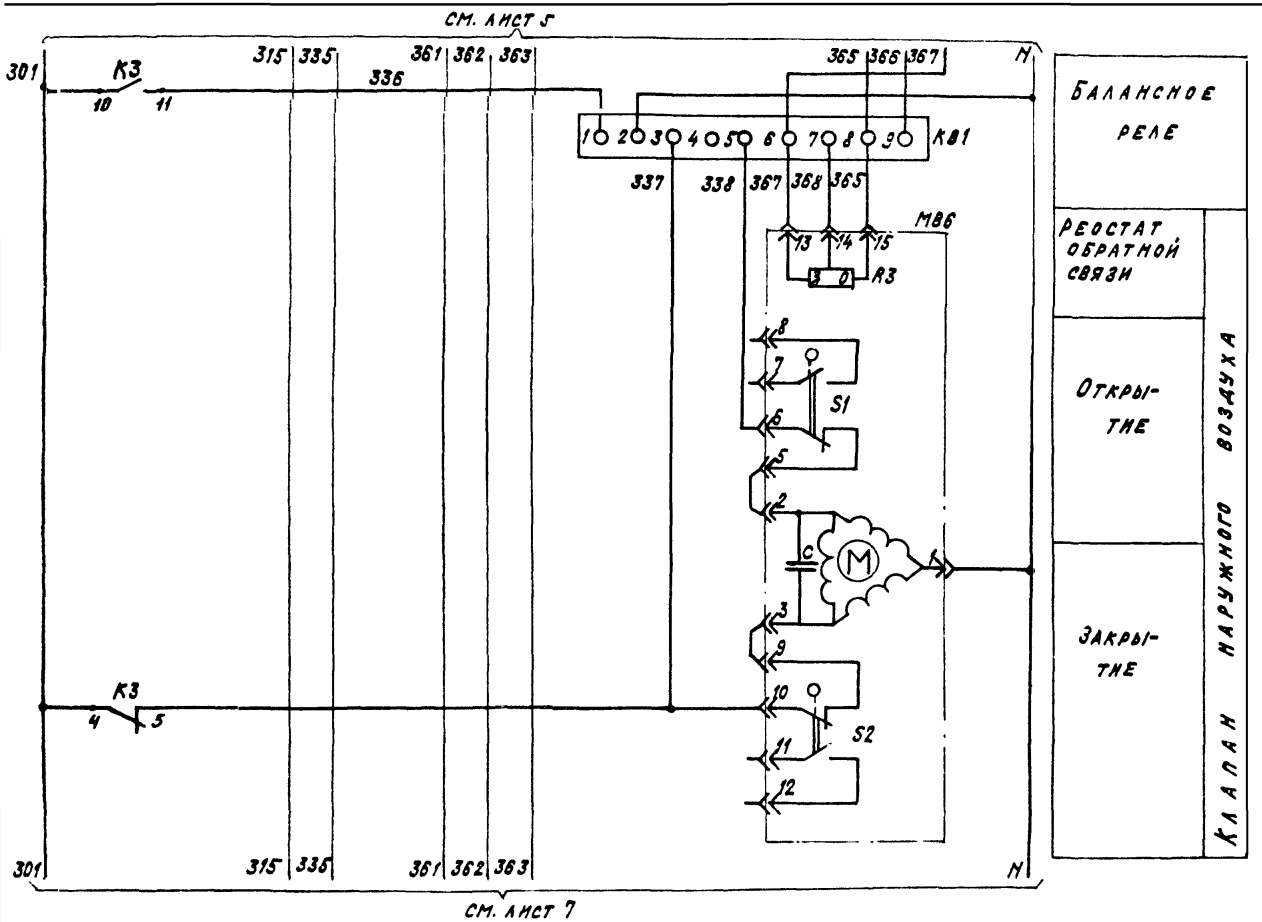

7

20400-09

Нач. отд.	Фингер		11.83
Гл. спец.	Рубчинский		11.83
Рук. гр.	Гронштейн		11.83
Ст. техн.	Ефимкина		
Н. контр.	Т. Уланова		

904-02-16.85 АОВ

Автоматизация центральных кондиционеров

Стадия	Лист	Листов
Р	6	

Схема электрическая принципиальная регулирования (продолжение)

САНТЕХПРОЕКТ

Привязан

Инв. №

Формат А3

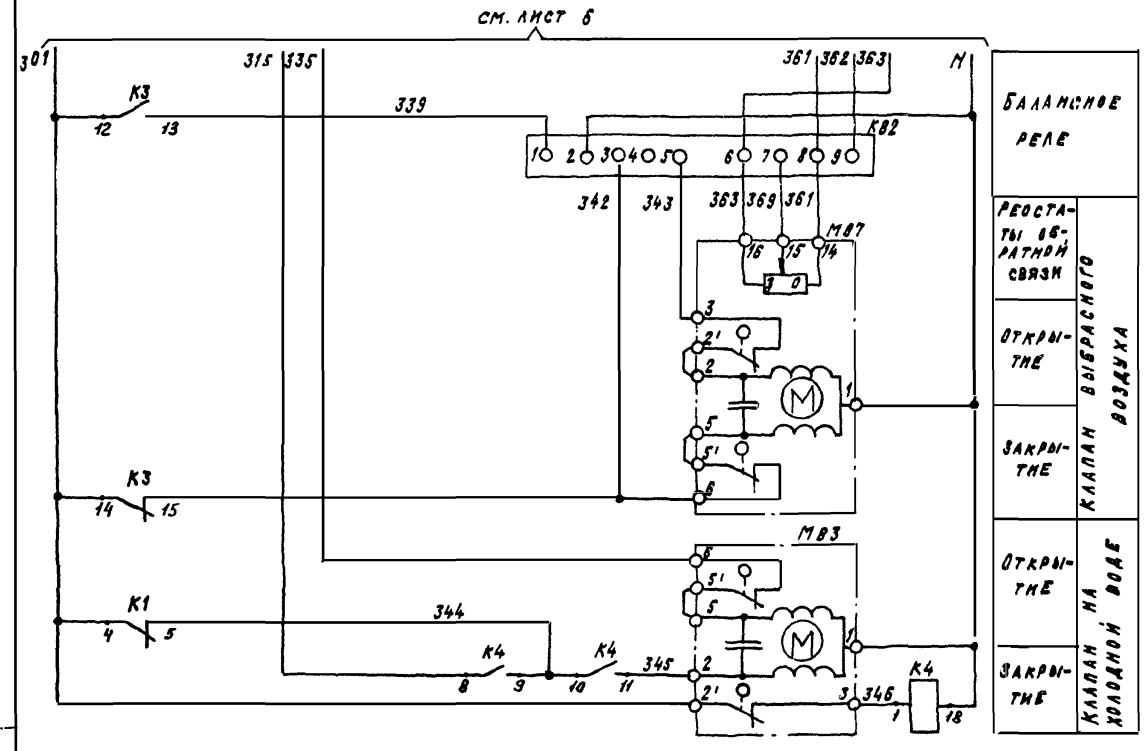

В

20400-09

Нач.отд.	Фингер		11.93
Гл.спец.	Рубчинский		VI.93
Рук.гр.	Бронштейн		6.94
Т.техн.	Ефимкина		
Н.контр.	Гулупова		

904-02-16.85 АОВ

Автоматизация центральных кондиционеров

Стадия	Лист	Листов
Р	7	

Схема электрическая принципиальная регулирования (продолжение)

САНТЕХПРОЕКТ

Привязан

Инв. №

Альбом VIII

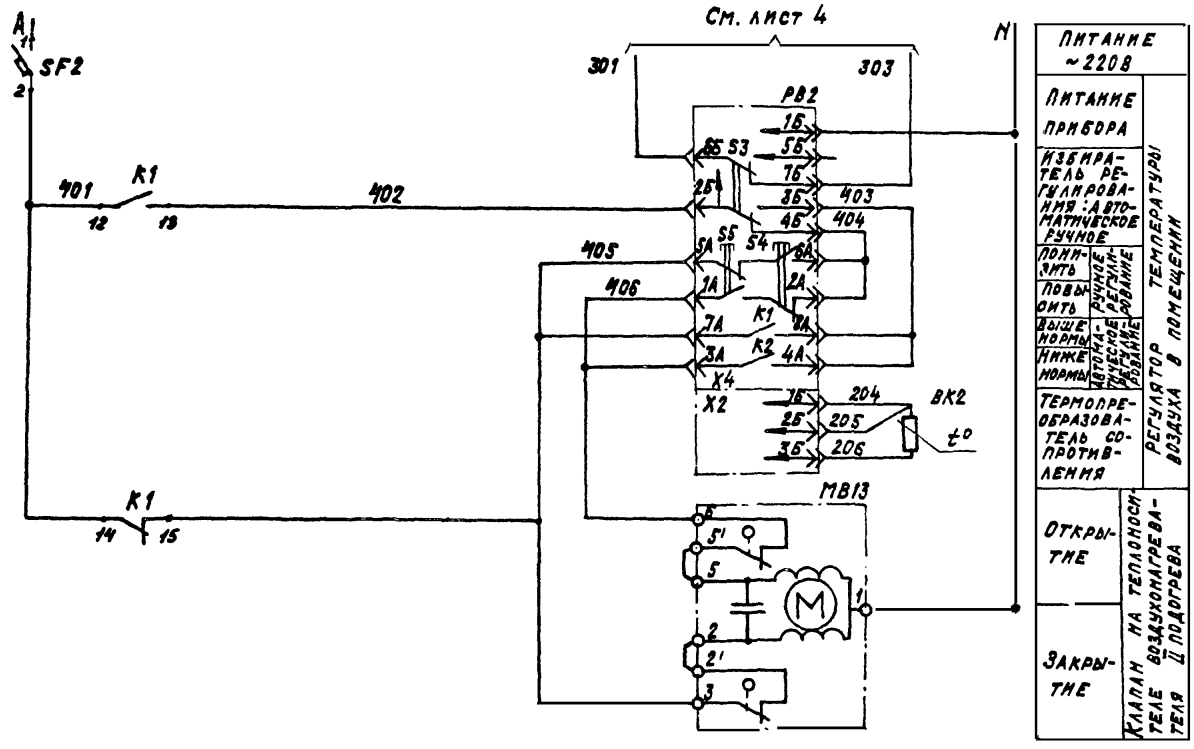

Диаграмма замыкания контактов

Регулятор температуры РВ2

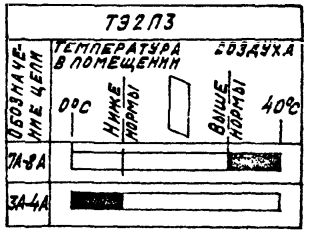

20400-09

Нач.отд.	Фингер		11.83
Гл.спец.	Рыбчинская		11.83
Рук.гр	Бронштейн		11.83
Техник	Кобзева		
Н.контр	Тулупова		

Привязан

Инв.№

904-02-16.85 АОВ

Автоматизация центральных кондиционеров

Стадия	Лист	Листов
Р	8	

Схема электрическая принципиальная регулирования (продолжение)

САНТЕХПРОЕКТ

Копировал Крамарина

Формат: А3

Альбом VII

Позиционное обозначение	Наименование	Кол.	Примечание
	По месту		
ВК1	Термопреобразователь сопротивления		
	медный. ТСМ-0879 . Градуировка 50М		
	ТУ 25-02.792288-80	1	
ВК2	Термопреобразователь сопротивления		
	медный ТСМ-1079 . Градуировка 50М		
	ТУ 25-02 79 2288-80	1	
SK5	Устройство терморегулирующее		
	электрическое ТУДЭ-1-2		
	ТУ 25-02.28 1074-78	1	контакт „3"
МВ4;МВ6	Исполнительный механизм		комплектно с
	МЭО-16/63-0,25-77 ГОСТ 7192-80	1	воздушным клапаном
	или исполнительный механизм		комплектно с воз-
	МЭО-40/63-0,25-77 ГОСТ 7192-80	1	душным клапаном
МВ7	Исполнительный механизм		комплектно с воз-
	МЭО-6,3/63-0,25 ГОСТ 7192-80	1	душным клапаном
МВ3;МВ13	Исполнительный механизм		комплектно
	МЭО-6 3/63-0,25 ГОСТ 7192-80	2	с клапаном

Позиционное обозначение	Наименование	Кол.	Примечание
	Щит регулирования ЩЗРО-1Д		
РВ1; РВ2	Регулятор температуры электри-		
	ческий трехпозиционный ТЭ2П3		
	ТУ 25-02.200166-82	2	
К1÷К4	Реле промежуточное		
	ПЭ-21-5У3 ; ~220В; 4з+4р		
	ТУ 16-523.456-80	4	
КВ1; КВ2	Балансное реле БРЭ-1 ; ~220В		
	ТУ 25-05.2603-79	2	
R	Резистор эмалированный регулируе-		
	мый ПЭВР-20; 200ом ГОСТ 6513-75	1	
SF1	Выключатель автоматический		
	А63-МУ3; ~220В; Iн=2,5А ; Iотс.=1,3Iн		
	ТУ 16-522.110-74	1	
SF2	Выключатель автоматический		
	А63-МУ3 ; ~220В; Iн=1А ; Iотс.=1,3Iн		
	ТУ 16-522.110-74	1	

10

20400-09

Нач.отд.	Фингер		11.83
Гл.спец.	Рубчинский		XI.83
Рук.гр.	Бронштейн		11.83
Ст.инж.	Никифорова		10.83
Т.техн.	Кобзева		
Н.контр.	Тулупова		

904-02-16.85 АОВ

Автоматизация центральных кондиционеров

Стадия	Лист	Листов
Р	9	

Схема электрическая принципиальная регулирования (окончание)

САНТЕХПРОЕКТ

Привязан

Инв. №

Копировал: Крапивина

Формат А3

Альбом VIII

Поз.	Обозначение	Наименование	Кол.	Примеч.
		Документация		
	АОВ-15... АОВ-20	Таблица соединений		
	АОВ-21... АОВ-25	Таблица подключения		
		Стандартные изделия		
1		Шкаф щита ЩШМ-		
		1000×600 О УХЛ4 ЭРЗО		
		ОСТ 36.13-76	1	
2		Угольник У3М600 ТК3-128-81	4	У7 ТМ3-26-81
3		Скоба С3600 ТК3-125-81	2	У5 ТМ3-26-81
4		Рейка РБМ 500 ТК3-100-81	2	У3 ТМ3-1-81
		Прочие изделия		
5	РВ1; РВ2	Регулятор температуры		
		электрический трехпо-		

Привязан

Инв. №

Нач. отд.	Фингер		10.83
Гл. спец.	Рубчинский		11.83
Рук. гр.	Бронштейн		9.83
Ст. инж.	Никифорова		10.83
Ст. техн.	Ефимкина		
Н. контр.	Тулупова		

904-02-16.85 АОВ

Автоматизация центральных кондиционеров

Стадия	Лист	Листов
Р	10	

Щит ЩЗРО-1д
Общий вид

САНТЕХПРОЕКТ

Поз.	Обозначение	Наименование	Кол.	Примеч.
		зиционный искробезо-		
		пасный ТЭ2ПЗ	2	
		Автоматический выключа-		
		тель А63МУЗ ~ 220В		У423 ТМ3-13-81
6	SF1	Iн = 2,5 А	1	
7	SF2	Iн = 1А	1	
8	КВ1; КВ2	Балансное реле БРЭ-1; ~220В;	2	
9	К1; К2; К3; К4	Реле промежуточное		
		ПЭ-21-5У3; ~220В; 4з +4р;	4	У225 ТМ3-13-81
10	R	Резистор ПЭВР-20;		
		200 Ом ± 10% ГОСТ 6513-75	1	У5 ТМ3-19-81
11		Блок зажимов БЗ-10	7	
12		Упор	6	
13		Рамка 66×26	2	
		Материалы		
		Провод ПВ1 0,75 ГОСТ 6323-79	100м	
		Провод ПВ3 1 ГОСТ 6323-79	15м	
		Провод ПВ3 1,5 ГОСТ 6323-79	3м	
		Провод НВЭ 1×0,75 тип II	10м	
		ГОСТ 17515-72		

Взам. инв. №

Подпись и дата

Инв. № подл.

11

20100-09

904-02-16.85 АОВ

Лист 11

Формат А3

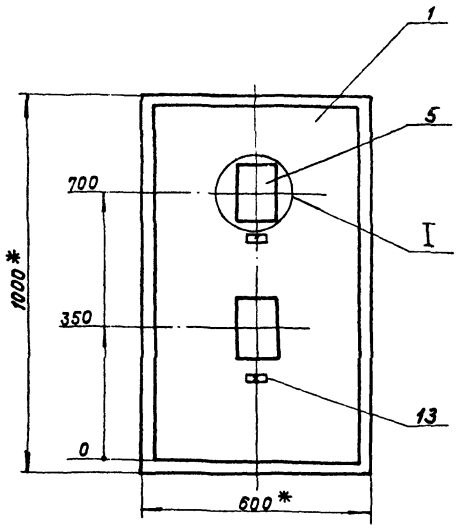

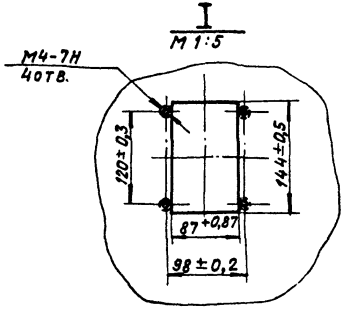

1. * Размеры для справок.
2. Покрытие — вариант 2 ОСТ 36.13-76

12

20400-09

Копировал: Крапивина
Формат А3

Альбом VII

Вид на внутренние плоскости щита (развернуто)

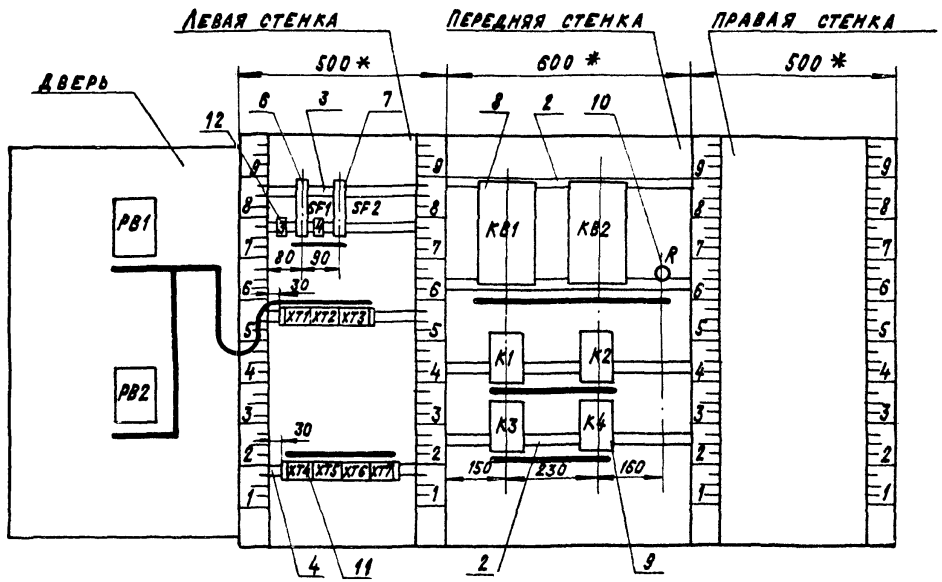

13

20400-09

904-02-16.85 АОВ

Лист 13

Инв. № подл. | Подпись и дата | Взам. инв. №

Копировал: Крамлина

Формат: А3

Альбом VII

Надписи на табло и в рамках

N надписи	Текст надписи	К-во	N надписи	Текст надписи	К-во
	Рамка 66 х 26				
1	Температура „точки росы"	1			
2	Температура в помещении	1			
	Упор				
3	~220В; „точка росы"	1			
4	~220В; II подогрев	1			

904-02-16.85 АОВ			Лист 14

Проводник	Откуда идет	Куда поступает	Данные провода	Примечание
	Технические требования			
Таблица соединений выполнена на основании				
схем, приведенных на листах 4...8; 26				
N	XT2:6	XT2:10		П
N	XT2:10	XT3:4		
N	XT3:4	KB1:2		
N	KB1:2	KB2:2		
N	KB2:2	K1:18		
N	K1:18	K2:18	ПВ1 0,75	
N	K2:18	K4:18		
N	K4:18	K3:18		
N	K3:18	XT6:3		
N	XT6:3	XT5:5		
N	XT5:5	XT4:8		
N	XT4:8	XT4:1		П
N	XT4:1	XT2:6		

Инв.№подл. | Подпись и дата | Взам.инв.№

14

Привязан

Инв.№

20400-09

Нач.отд.	Фингер		11.83
Гл.спец.	Рубчинский		VI.83
Рук.гр.	Бронштейн		10.83
Ст.инж.	Никифорова		10.83
Ст.техн.	Ефимкина		
Н.контр.	Тулупова		

904-02-16.85 АОВ

Автоматизация центральных кондиционеров

Стадия	Лист	Листов
Р	15	

Щит ЩЗР0-1Д
Таблица соединений

САНТЕХПРОЕКТ

Копировал: Крапивина

Формат А3

Альбом VII

Проводник	Откуда идет	Куда поступает	Данные провода	Примечание
301	SF1:2	XT2:1		
301	XT2:1	XT3:1		
301	XT3:1	XT3:9		
301	XT3:9	K1:4		
301	K1:4	K1:6		п
301	K1:6	K1:8		п
301	K1:8	K1:10		п
301	K1:10	K2:6		
301	K2:6	K3:2		
301	K3:2	K3:4		п
301	K3:4	K3:6		п
301	K3:6	K3:10		п
301	K3:10	K3:12		п
301	K3:12	K3:14	ПВ1 0,75	п
301	K3:14	XT4:5		
301	XT4:5	SF1:2		
303	XT2:2	XT3:2		п
303	XT3:2	XT3:10		
303	XT3:10	K1:1		
306	XT2:3	XT3:6		
306	XT3:6	K1:7		
307	XT3:7	K2:1		
314	XT2:4	XT6:6		
314	XT6:6	K2:4		
314	K2:4	K2:9		п
315	XT2:5	K4:2		
315	K4:2	K4:8		п
319	XT3:3	K1:9		
319	K1:9	K3:1		

904-02-16.85 АОВ

Лист 16

Проводник	Откуда идет	Куда поступает	Данные провода	Примечание
323	XT6:4	K4:3		
323	K4:3	K2:7		
323	K2:7	K1:3		
325	K1:2	K3:7		
326	XT6:5	K3:3		
326	K3:3	K3:9		п
328	K1:11	K2:2		
331	K2:3	K4:6		
333	K2:5	K4:4		
334	K3:8	K4:5		
334	K4:5	K4:7		
335	XT4:2	XT6:7		
335	XT6:7	K2:8		
336	KB1:1	K3:11		
337	XT5:6	K3:5	ПВ1 0,75	
337	K3:5	KB1:3		
338	XT5:7	KB1:5		
339	KB2:1	K3:13		
342	XT4:10	K3:15		
342	K3:15	KB2:3		
343	XT4:9	KB2:5		
344	K1:5	K4:9		
344	K4:9	K4:10		п
345	XT4:3	K4:11		
346	XT4:4	K4:1		
361	XT5:1	XT6:9		
361	XT6:9	KB2:8		
362	XT6:10	KB2:9		

Инв. № подл. | Подпись и дата | Взам. инв. №

15

20400-09

904-02-16.85 АОВ

Лист 17

Копировал: [illegible]

Формат: А3

Проводник	Откуда идет	Куда поступает	Данные провода	Примечание
363	XT5:2	XT7:1		
363	XT7:1	KB2:6		
364	XT7:4	R:1		
365	XT5:9	XT7:2		
365	XT7:2	KB1:8		
366	XT7:3	KB1:9		
367	XT5:10	KB1:6		
367	KB1:6	R:2		
367	R:2	R:3	ПВ1 0,75	П
368	XT6:1	KB1:7		
369	XT5:3	KB2:7		
401	SF2:2	K1:12		
401	K1:12	K1:14		П
402	XT2:7	K1:13		
405	XT2:8	K1:15		
А	SF1:1	SF2:1		
Земля	Угольник для установки аппаратов: ⏚	Стойка щита: ⏚		
Земля	Скоба: ⏚	Стойка щита: ⏚	ПВ3 1,5	
Земля	Рейка: ⏚	Стойка щита: ⏚		

Инв.№подл. | Подпись и дата | Взам.инв.№

Проводник	Откуда идет	Куда поступает	Данные провода	Примечание
	Дверь			
N	XT2:6	PB1-X4:1Б	ПВ3 1	
N	PB1-X4:1Б	PB2-X4:1Б	ПВ1 0,75	
N	PB2-X4:1Б	XT2:6	ПВ3 1	
301	XT2:1	PB1-X4:6Б	ПВ3 1	
301	PB1-X4:6Б	PB2-X4:6Б	ПВ1 0,75	
303	XT2:2	PB1-X4:7Б	ПВ3 1	
303	PB1-X4:7Б	PB2-X4:7Б	ПВ1 0,75	
306	XT2:3	PB1-X4:2Б	ПВ3 1	
308	PB1-X4:3Б	PB1-X4:8А		П
308	PB1-X4:8А	PB1-X4:4А	ПВ1 0,75	П
309	PB1-X4:4Б	PB1-X4:6А		П
309	PB1-X4:6А	PB1-X4:2А		П
314	XT2:4	PB1-X4:5А	ПВ3 1	
314	PB1-X4:5А	PB1-X4:7А	ПВ1 0,75	П
315	XT2:5	PB1-X4:1А	ПВ3 1	
315	PB1-X4:1А	PB1-X4:3А	ПВ1 0,75	П
402	XT2:7	PB2-X4:2Б	ПВ3 1	
403	PB2-X4:3Б	PB2-X4:8А		П
403	PB2-X4:8А	PB2-X4:4А	ПВ1 0,75	П
404	PB2-X4:4Б	PB2-X4:6А		П
404	PB2-X4:6А	PB2-X4:2А		П

Инв.№подл. | Подпись и дата | Взам.инв.№

Копировал: Крапивина

Проводник	Откуда идет	Куда поступает	Данные провода	Примечание
405	XT2:8	PB2-X4:5A	ПВ3 1	
405	PB2-X4:5A	PB2-X4:7A	ПВ1 0,75	П
406	XT2:9	PB2-X4:1A	ПВ3 1	
406	PB2-X4:1A	PB2-X4:3A	ПВ1 0,75	П
201	XT1:1	PB1-X2:1Б		
202	XT1:2	PB1-X2:2Б		
203	XT1:3	PB1-X2:3Б		Измери-
			НВ9 1х0,75	тельные
				цепи
204	XT1:5	PB2-X2:1Б		
205	XT1:6	PB2-X2:2Б		
206	XT1:7	PB2-X2:3Б		
Земля	PB1: ⏚	Рейка: ⏚		
Земля	PB2: ⏚	Рейка: ⏚	ПВ3 1,5	
Земля	Рейка: ⏚	Стойка щита: ⏚		

Проводник	Вывод	Вид контакта	Вывод	Проводник
		Технические требования		
Таблица подключения выполнена на основании				
схем и таблицы соединений приведенных соответ-				
	ственно на листах 4...8, 26 и 15...20			
	Левая стенка			
	SF1			
A	1		2	301 *
	SF2			
A	1		2	401
	XT1			
201	1		2	202
203	3		5	204
205	6		7	206

Проводник	Вывод	Вид контакта	Вывод	Проводник
		XT2		
301 *	1		2	303 *
306 *	3		4	314 *
315 *	5		п6	N *
402 *	7		8	405 *
406	9		п10	N *
		XT3		
301 *	1п		п2	303 *
319	3		4	N *
306 *	6		7	307
301 *	9п		п10	303 *

17

Привязан

Инв.№

Взам.инв.№ | Подпись и дата | Инв.№подл.

20400-09

Нач.отд.	Фингер		11.83
Гл.спец.	Рубчинский		11.83
Рук.гр.	Бронштейн		11.83
Ст.инж.	Никифорова		11.83
Ст.техн.	Ефимкина		
Н.контр.	Тулупова		

904-02-16.85 АОВ

Автоматизация центральных кондиционеров

Стадия	Лист	Листов
Р	21	

Щит ЩЗРО-1д

Таблица подключения

САНТЕХПРОЕКТ

904-02-16.85 АОВ Лист 20

Копировал: Крайнина

Формат: А3

Альбом VII

Провод-ник	Вы-вод	Вид конта-кта	Вы-вод	Провод-ник
		XT4		
N *	1п		2	335
345	3		4	346
301 *	5		п 8	N *
343	9		10	342
		XT5		
361	1		2	363
369	3		5	N *
337	6		7	338
365	9		10	367
		XT6		
368	1			
N *	3		4	323
326	5		6	314 *
335 *	7		9	361 *
362	10			
		XT7		
363 *	1		2	365 *
366	3		4	364
Передняя стенка				
		KB1		
336	1		2	N *
337	3		5	338
367 *	6		7	368

Провод-ник	Вы-вод	Вид конта-кта	Вы-вод	Провод-ник
365	8		9	366
		KB2		
339	1		2	N *
342	3		5	343
363	6		7	369
361	8		9	362
		R		
364	1		п2	367 *
367	3п			
		K1		
325	2	Р	3	323
301 *	4п	Р	5	344
301 *	6п	З	7	306
301 *	8п	З	9	319 *
301 *	10п	З	11	328
401 *	12п	З	13	402
401	14п	Р	15	405
303	1	К	18	N *
		K2		
328	2	Р	3	331
314 *	4п	Р	5	333
301 *	6	З	7	323 *
335	8	З	п9	314
307	1	К	18	N *

Инв.№подл. | Подпись и дата | Взам.инв.№ | Инв.№дубл. | Подпись и дата

Провод-ник	Вы-вод	Вид конта-кта	Вы-вод	Провод-ник
		K3		
301 *	2п	Р	п 3	326 *
301 *	4п	Р	5	337 *
301 *	6п	З	7	325
334	8	З	п9	326
301 *	10п	З	11	336
301 *	12п	З	13	339
301 *	14п	Р	15	342 *
319	1	К	18	N *
		K4		
315 *	2п	Р	3	323 *
333	4	Р	п 5	334 *
331	6	З	п 7	334
315	8п	З	п 9	344 *
344	10п	З	11	345
346	1	К	18	N *

Провод-ник	Вы-вод	Вид конта-кта	Вы-вод	Провод-ник

18

20400-09

Инв.№подл. | Подпись и дата | Взам.инв.№ | Инв.№дубл. | Подпись и дата

Копировал: Крапивина Формат А3

Провод-ник	Вы-вод	Вид конт.	Вы-вод	Провод-ник
	Дверь			
		РВ1		
		Х4		
N *	1Б		2Б	306
308	3Бл		л4Б	309
301 *	6Б		7Б	303 *
315 *	1Ал		л2А	309
315	3Ал		л4А	308
314 *	5Ал		л6А	309 *
314	7Ал		л8А	308 *
		Х2		
201	1Б		2Б	202
203	3Б			
		РВ2		
		Х4		
N *	1Б		2Б	402
403	3Бл		л4Б	404
301	6Б		7Б	303
406 *	1Ал		л2А	404
406	3Ал		л4А	403
405 *	5Ал		л6А	404 *
405	7Ал		л8А	403 *
		Х2		
204	1Б		2Б	205
206	3Б			

Провод-ник	Вы-вод	Вид конт.	Вы-вод	Провод-ник

поз. 6 : 7
SF1; SF2;

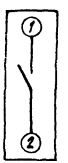

поз. 10
R

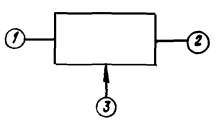

Инв.№подл. | Подпись и дата | Взам.инв.№

Формат А3

Альбом V11

Щит ЩЗРО-1Д

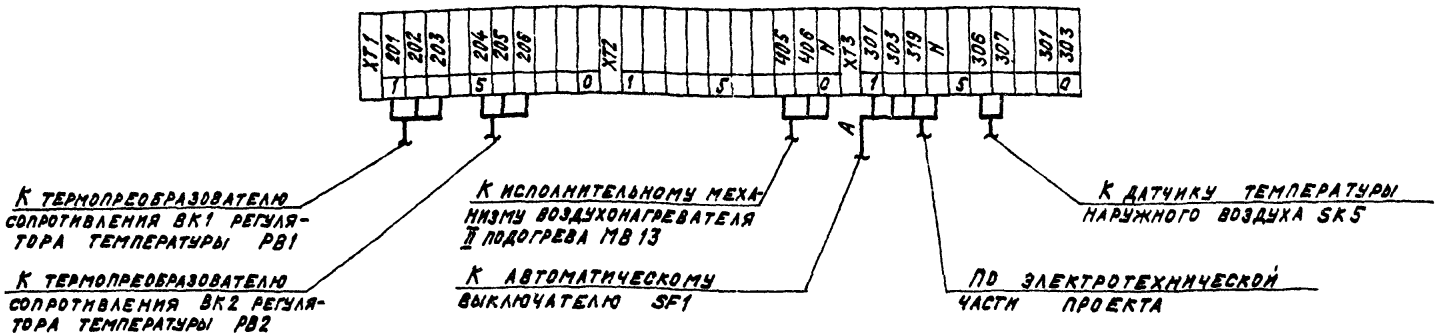

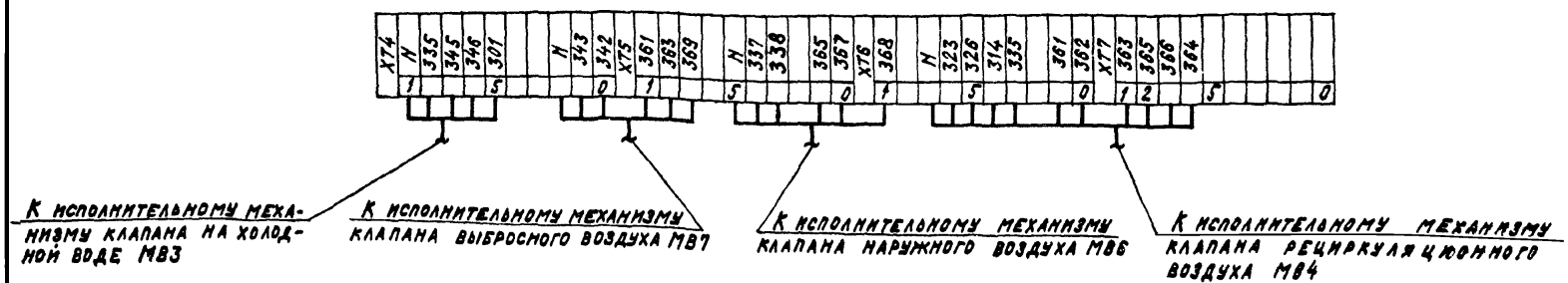

20

20400-09

Нач.отд.	Финогев		11.93
Гл.спец.	Рубчинский		XI.93
Рук.гр.	Бронштейн		10.93
Ст.инж.	Никифорова		10.93
Ст.техн.	Кобзева		
Н.контр.	Тулупова		

904-02-16.85 АОВ

Автоматизация центральных кондиционеров

Стадия	Лист	Листов
Р	26	

Схема подключения

САНТЕХПРОЕКТ

Привязан

Инв. №

Копировал: Крапивина

ЦЕНТРАЛЬНЫЙ ИНСТИТУТ ТИПОВОГО ПРОЕКТИРОВАНИЯ
ГОССТРОЯ СССР
КИЕВСКИЙ ФИЛИАЛ
г Киев-57 ул. Эжена Потье № 12

58/9
Заказ № 4969 Инв. № 20Y00-09 Тираж 750

Сдано в печать 15.06. 1987 Цена 0·84

gost.e-ecolog.ru