ТИПОВЫЕ ПРОЕКТНЫЕ РЕШЕНИЯ
/МАТЕРИАЛЫ ДЛЯ ПРОЕКТИРОВАНИЯ/

904-02-16.85

АВТОМАТИЗАЦИЯ, УПРАВЛЕНИЕ И СИЛОВОЕ ЭЛЕКТРООБОРУДОВАНИЕ ЦЕНТРАЛЬНЫХ КОНДИЦИОНЕРОВ

/С ПРИМЕНЕНИЕМ ИСКРОБЕЗОПАСНЫХ РЕГУЛЯТОРОВ/

АВТОМАТИЗАЦИЯ

АЛЬБОМ III

КОНДИЦИОНЕР ПРЯМОТОЧНЫЙ
С ДВУМЯ СЕКЦИЯМИ ВОЗДУХОНАГРЕВАТЕЛЯ ПЕРВОГО ПОДОГРЕВА
И ВОЗДУХОНАГРЕВАТЕЛЕМ ВТОРОГО ПОДОГРЕВА

ЭЛЕКТРИЧЕСКАЯ СИСТЕМА РЕГУЛИРОВАНИЯ
/КТЦ2 10...К1Ц2-250/

ЦЕНТРАЛЬНЫЙ ИНСТИТУТ ТИПОВОГО ПРОЕКТИРОВАНИЯ
ГОССТРОЯ СССР
КИЕВСКИЙ ФИЛИАЛ
г. Киев-57 ул. Эжена Потье № 12

5-4/5
Заказ № 4965 Инв. № 20400-05 Тираж 750
Сдано в печать 15.06. 198 7 Цена 0.80
4.0-80

КФ ЦИТП инв. № 20400-05
Привязан
Инв. №

gost.e-ecolog.ru

Инв. № 20400-05

ТИПОВЫЕ ПРОЕКТНЫЕ РЕШЕНИЯ
/МАТЕРИАЛЫ ДЛЯ ПРОЕКТИРОВАНИЯ/

904-02-16.85

АВТОМАТИЗАЦИЯ, УПРАВЛЕНИЕ И СИЛОВОЕ ЭЛЕКТРООБОРУДОВАНИЕ ЦЕНТРАЛЬНЫХ КОНДИЦИОНЕРОВ

/С ПРИМЕНЕНИЕМ ИСКРОБЕЗОПАСНЫХ РЕГУЛЯТОРОВ/

АВТОМАТИЗАЦИЯ

АЛЬБОМ III

КОНДИЦИОНЕР ПРЯМОТОЧНЫЙ
С ДВУМЯ СЕКЦИЯМИ ВОЗДУХОНАГРЕВАТЕЛЯ ПЕРВОГО ПОДОГРЕВА
И ВОЗДУХОНАГРЕВАТЕЛЕМ ВТОРОГО ПОДОГРЕВА

ЭЛЕКТРИЧЕСКАЯ СИСТЕМА РЕГУЛИРОВАНИЯ
/КТЦ2-10... КТЦ2-250/

УТВЕРЖДЕНЫ
ГЛАВСТРОЙПРОЕКТОМ ГОССТРОЯ СССР
ПРОТОКОЛ N 33 ОТ 12.06 1986г.

РАЗРАБОТАНЫ
ГОСУДАРСТВЕННЫМ ПРОЕКТНЫМ ИНСТИТУТОМ
"САНТЕХПРОЕКТ"
ГЛАВНЫЙ ИНЖЕНЕР ИНСТИТУТА Ю.И. ШИЛЛЕР
ГЛАВНЫЙ ИНЖЕНЕР ПРОЕКТА В.И. ФИНГЕР

КФ ЦИТП ИНВ.№ 20400-05
ПРИВЯЗАН
ИНВ.№

ТПР 904-02-16.85
Альбом III

Ведомость примененных и ссылочных документов

Обозначение	Наименование	Примечание
ОСТ 36.13-76	Щиты и пульты систем автоматизации технологических процессов. Общие технические условия	
ОСТ 36-27-77	Приборы и средства автоматизации. Обозначения условные в схемах автоматизации технологических процессов	
ГОСТ 2.710-81	ЕСКД. Обозначения буквенно-цифровые в электрических схемах.	
ГОСТ 2.721-74	ЕСКД. Обозначения условные графические в схемах. Обозначения общего применения.	
ГОСТ 2.728-74	ЕСКД. Обозначения условные графические в схемах. Резисторы, конденсаторы.	
ГОСТ 2.755-74	ЕСКД. Обозначения условные графические в схемах. Устройства коммутационные и контактные соединения.	
ГОСТ 2.780-68	ЕСКД. Обозначения условные графические. Элементы гидравлических и пневматических сетей.	
ГОСТ 2.782-68	ЕСКД. Обозначения условные графические. Насосы и двигатели гидравлические и пневматические.	

Ведомость чертежей основного комплекта

Лист	Наименование	Примечание
1	Общие данные	
2;3	Схема функциональная	
4..8	Схема электрическая принципиальная регулирования	
9...13	Щит ЩЗП2-1Д. Общий вид	
14...20	Щит ЩЗП2-1Д. Таблица соединений	
21...24	Щит ЩЗП2-1Д Таблица подключения	
25	Схема подключения	

20400-05 . 2

Привязан

Инв. №

Нач. отд.	Фингер		11.85
Гл. спец.	Губчинский		11.85
Рук. гр.	Бронштейн		11.85
С. техн.	Фомина		
Н. контр.	Гулупова		

904-02-16.85 АОВ

Автоматизация центральных кондиционеров.

Стадия	Лист	Листов
Р	1	25

Общие данные

САНТЕХПРОЕКТ

Копировал Ягайкина

Формат А3

Инв. № подл. | Подп. и дата | Взам. инв. №

Альбом III

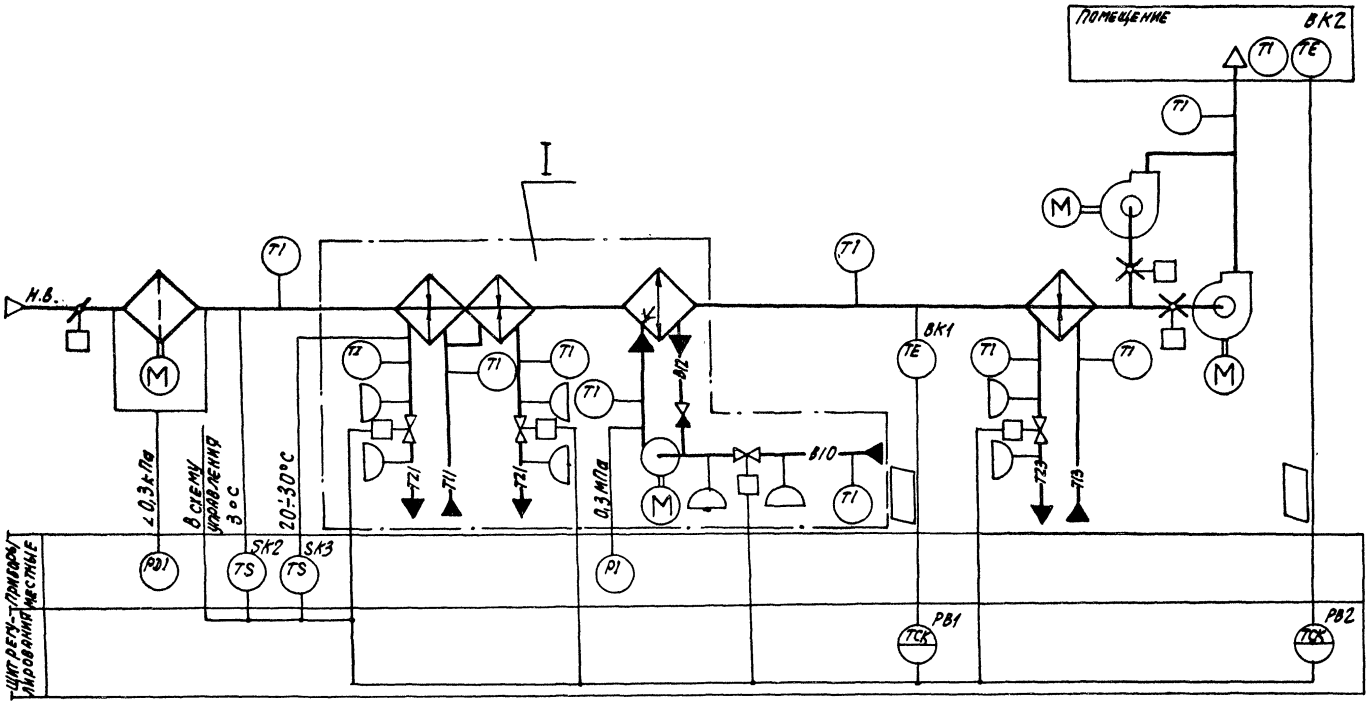

20400-05 3

Нач. отд.	Фингер		11.87
Гл. спец.	Рубчинский		VI.88
Рук. гр.	Брончтейн		10.88
Ст. техн.	Кобзева		
Н. контр.	Тулупова		

904-02-16.85 АОВ

Автоматизация центральных кондиционеров

Стадия	Лист	Листов
Р	2	

Схема функциональная (начало).

САНТЕХПРОЕКТ

Обозначение (№№) систем	
без резервного вентилятора	
с резервным вентилятором	

Привязан

Инв. №

Подпись и дата | Взам. инв. №

Инв. № подл.

Копировал: СЛ

Формат А3

ТПР 904-02-16.85
Альбом III

I

Вариант с блоком тепломассообмена

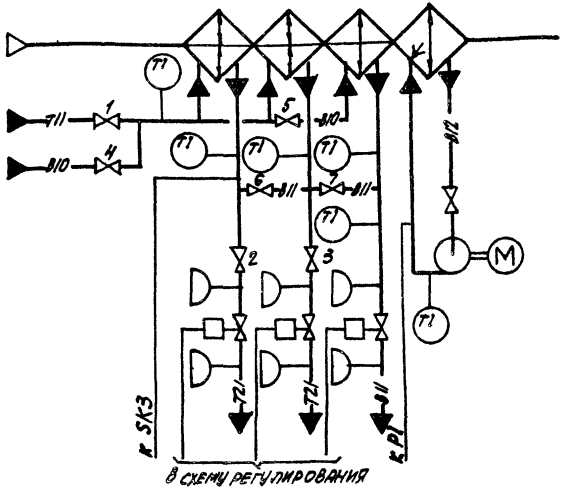

– В холодный период года вентили 1; 2; 3 открыты, вентили 4; 5; 6; 7 закрыты
– В теплый период года вентили 1; 2; 3 закрыты; вентили 4; 5; 6; 7 открыты

При привязке проекта дать пояснения, для каких систем используется тот или иной вариант. Если один из вариантов не используется, то его вычеркнуть.

Предусматривается:

1) Регулирование температуры „точки росы" изменением:
– теплопроизводительности воздухонагревателя I подогрева в холодный период года;
– холодопроизводительность камеры орошения или воздухоохладителя в теплый период года;
2) Автоматический прогрев воздухонагревателя I подогрева перед включением приточного вентилятора;
3) Автоматическое подключение схемы регулирования при включении приточного вентилятора;
4) Защита воздухонагревателя I подогрева от замерзания;
5) Последовательная работа регулирующих клапанов на теплоносителе воздухонагревателя I подогрева и холодной воде;
6) Регулирование температуры воздуха в помещении изменением теплопроизводительности воздухонагревателя II подогрева.

1. Исполнительные механизмы поставляются комплектно с направляющими аппаратами, воздушным и регулирующими клапанами.
2. Прибор, контролирующий перепад давления на воздушном фильтре, поставляется комплектно с кондиционером.

20400-05 4

Нач. отд.	Фингер		11.85
Гл. спец.	Рубчинский		XI.85
Рук. гр.	Бронштейн		10.85
Техник	Кобзева		
Н. контр.	Гулупова		

904-02-16.85 АОВ

Автоматизация центральных кондиционеров.

Стадия	Лист	Листов
Р	3	

Схема функциональная (окончание).

САНТЕХПРОЕКТ

Привязан

Инв. №

Инв. № подл. | Подпись и дата | Взам. инв. №

Копировал: СЛ

Формат А3

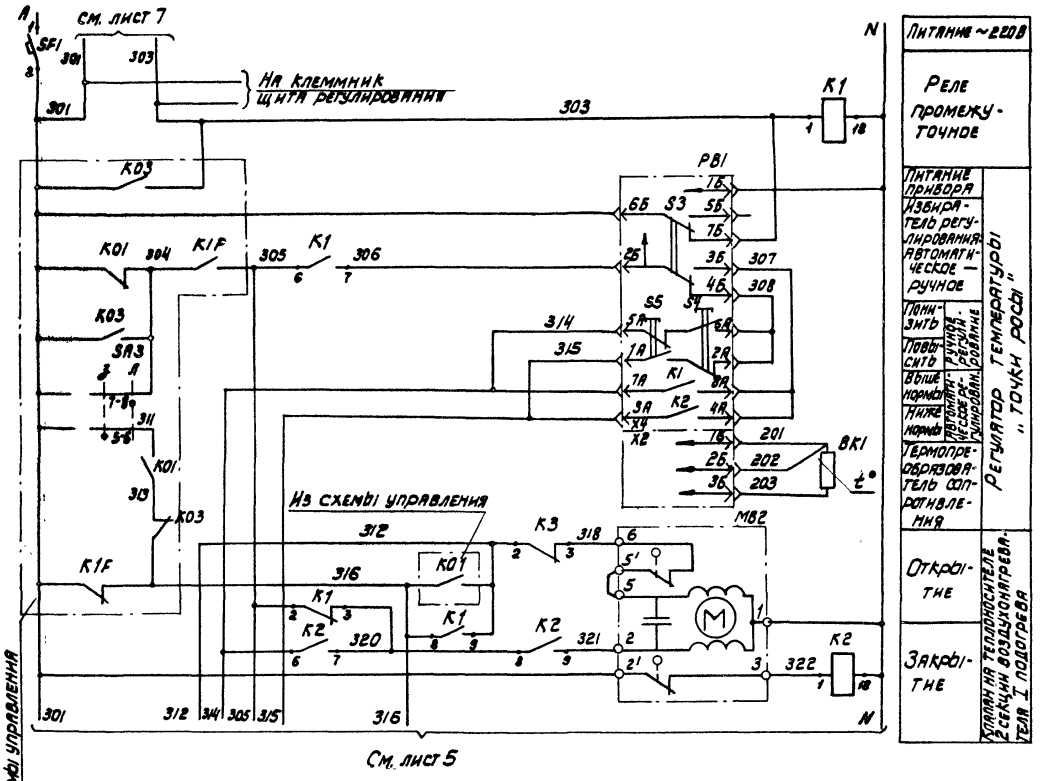

Диаграмма замыкания контактов

Регулятор температуры РВ1

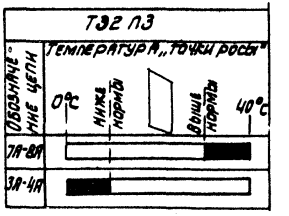

20400-05 5

Нач. отд.	Фингер		11.85
Гл. спец.	Рубчинский		VI.85
Рук. гр.	Бромштейн		10.85
Техник	Кобзева		
Н. контр.	Гулупова		

904-02-16.85 АОВ

Автоматизация центральных кондиционеров

Стадия	Лист	Листов
Р	4	

Схема электрическая принципиальная регулирования (начало)

САНТЕХПРОЕКТ

Привязан

Инв. №

Копировал Ягодкина

Формат А3

Инв. № подл. | Подпись и дата | Взам. инв. № | Инв. № дубл. | Подпись и дата | ТПР 904-02-16.85 Альбом III

ТПР 904-02-16.85
Альбом III

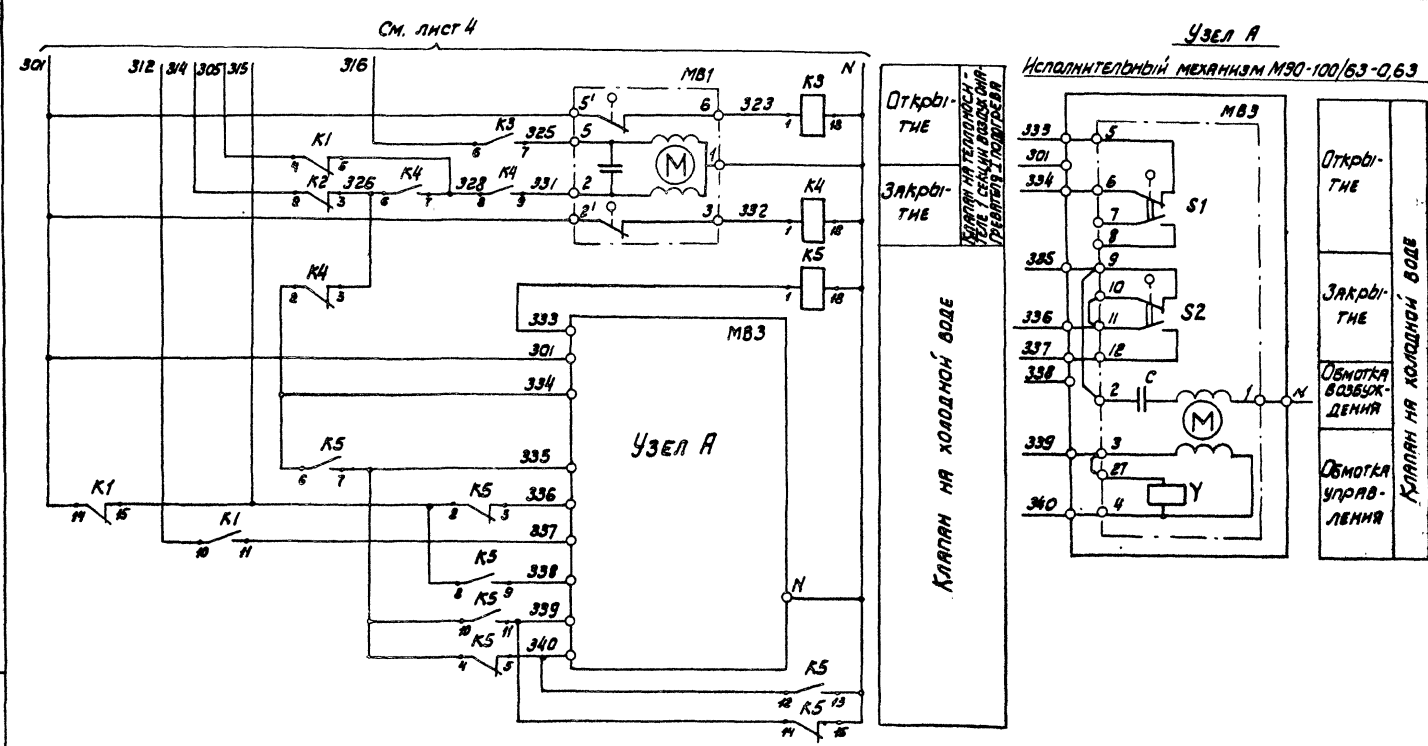

Инв.№подл.	Подпись и дата	Взам.инв.№	

20400-05 6

Нач.отд.	Фингер		11.83
Гл.спец.	Рувчинский		11.83
Рук.гр.	Бронштейн		11.83
Техник	Кобзева		
Н.контр.	Тулупова		

904-02-16.85 АОВ

Автоматизация центральных кондиционеров

Стадия	Лист	Листов
Р	5	

Схема электрическая принципиальная регулирования (продолжение)

САНТЕХПРОЕКТ

Привязан

Инв.№

Копировал

Формат А3

Альбом III

Узел А

Исполнительный механизм МЭО-6,3/63-0,25

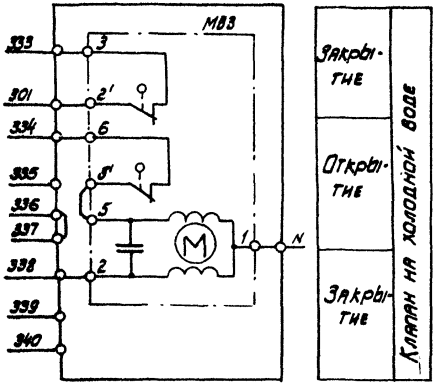

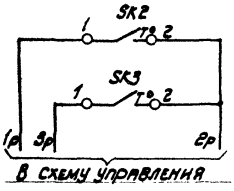



Узел А

Исполнительный механизм МЭО-40/63-063-77

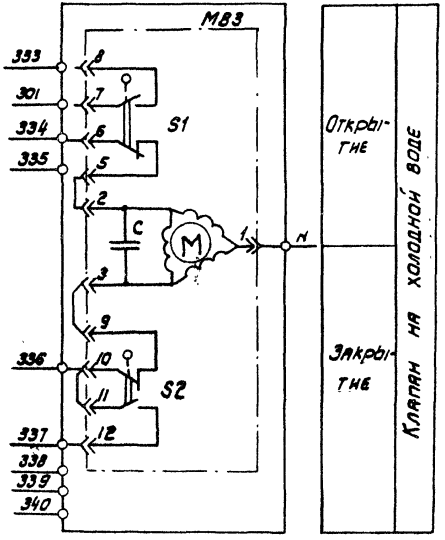

Диаграммы замыкания контактов исполнительный механизм МВЗ

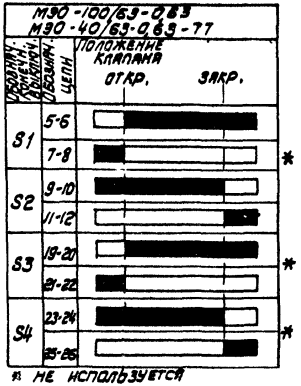

Датчик температуры SK2

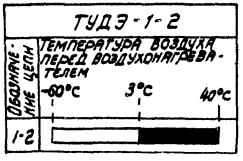

Датчик температуры SK3

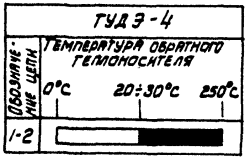

Альбом 20400-05 7

Нач. отд.	Фингер		11.83
Гл. спец.	Рубчинский		XI.83
Рук. гр.	Бронштейн		11.83
Техник	Ковзева		
Н. контр.	Гулупова		

904-02-16.85 АОВ

Автоматизация центральных кондиционеров

Стадия	Лист	Листов
Р	6	

Схема электрическая принципиальная регулирования (продолжение)

САНТЕХПРОЕКТ

Привязан

Инв. №

Копировал

Формат А3

Инв. № подл. | Подпись и дата | Взам. инв. №

ТПР 904-02-16.85
Альбом III

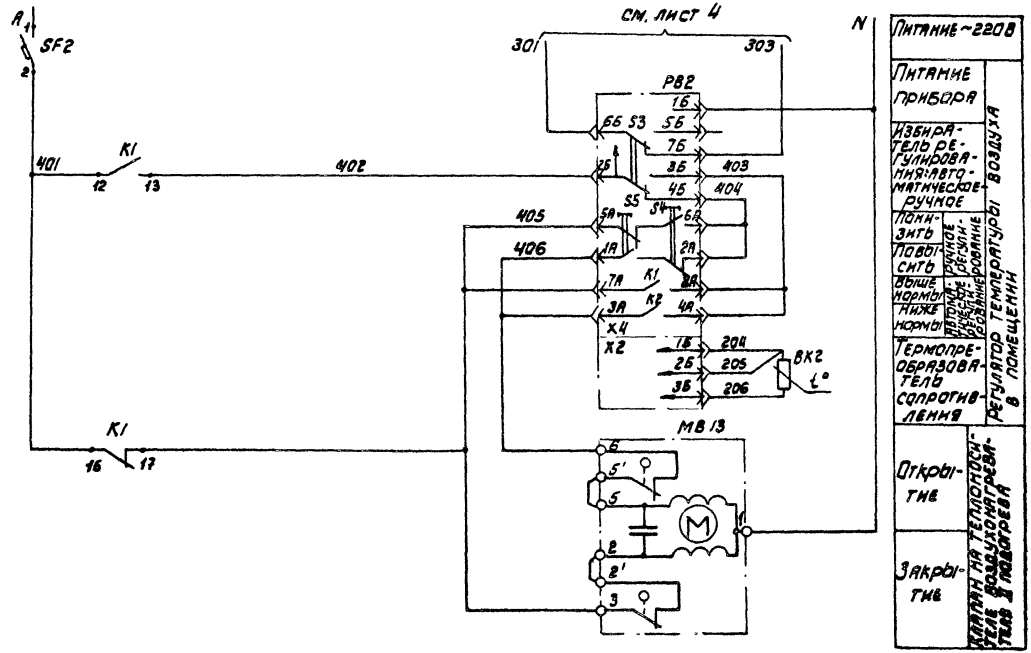

Диаграмма замыкания контактов
Регулятор температуры РВ2

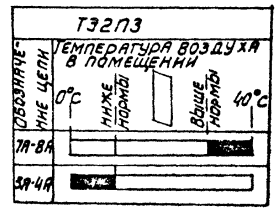

20400-05 8

Нач. отд.	Финкер		11.83
Гл. спец.	Рувинский		11.83
Рук. гр.	Бронштейн		11.83
Ст. техн.	Кримкина		
Н. контр.	Гулупова		

904-02-16.85 АОВ

Автоматизация центральных кондиционеров

Стадия	Лист	Листов
Р	7	

Схема электрическая принципиальная регулирования (продолжение)

САНТЕХПРОЕКТ

Привязан

Инв. N подл. | Подпись и дата | Взам. инв. N

Инв. N

Формат А3

Позиционное обозначение	Наименование	Кол.	Примечание
	По месту		
ВК1	Термопреобразователь сопротивления медный ТСМ-0879 Градуировка 50М ТУ 25-02.79 2288-80	1	
ВК2	Термопреобразователь сопротивления медный ТСМ-1079 Градуировка 50М ТУ 25-02.79 2288-80	1	
SK2	Устройство терморегулирующее электрическое ТУДЭ-1-2 ТУ 25-02.28 1074-78	1	контакт „3"
SK3	Устройство терморегулирующее электрическое ТУДЭ-4 ТУ 25-02.28 1074-78	1	контакт „3"
МВ1, МВ2	Исполнительный механизм		комплектно с
МВ13	МЭО 6,3/63-0,25 ГОСТ 7192-80	3	клапаном
МВ3	Исполнительный механизм		комплектно с
	МЭО-100/63-0,63 ГОСТ 7192-80	1	клапаном
	или исполнительный механизм		комплектно с
	МЭО-40/63-0,63-74 ГОСТ 7192-80	1	клапаном
	или исполнительный механизм		комплектно с
	МЭО-6,3/63-0,25 ГОСТ 7192-80	1	клапаном

Позиционное обозначение	Наименование	Кол.	Примечание
	Щит регулирования ЩЗП2-1Д		
РВ1; РВ2	Регулятор температуры электрический трехпозиционный ТЭ2П3 ТУ 25-02.200 166-82	2	
К1...К5	Реле промежуточное ПЭ-21-5У3; ~220В; 4з+4р ТУ16-523.456-80	5	
SF1	Выключатель автоматический А63-МУ3; ~220В; Jн=2А Jотс.=1,3Jн ТУ 16-522.110-74	1	
SF2	Выключатель автоматический А63-МУ3; ~220В; Jн=1А; Jотс.=1,3Jн ТУ16-522 110-74	1	

Альбом III

Инв. № подл. | Подпись и дата | Взам. инв. №

20400-05 9

Нач. отд.	Фингер	[signature]	11.83
Гл. спец.	Рубчинский	[signature]	11.83
Рук. гр.	Бронштейн	[signature]	10.83
Ст. инж.	Никифорова	[signature]	
Ст. техн.	Кобзева	[signature]	
Н. контр.	Тулупова	[signature]	

Привязан:

Инв. №

904-02-16.85 АОВ

Автоматизация центральных кондиционеров

Стадия	Лист	Листов
Р	8	

Схема электрическая принципиальная регулирования (окончание)

САНТЕХПРОЕКТ

Копировал Ягойкина

Формат А3

ТПР 90142-16.85
Альбом III

Поз.	Обозначение	Наименование	Кол.	Примеч.
		Документация		
	АОВ-14 ... АОВ-20	Таблица соединений		
	АОВ-21 ... АОВ-24	Таблица подключения		
		Стандартные изделия		
1		Шкаф щита ЩШМ-600×400 □ ухл4 ОР30 ост 36.13-76	1	
2		Угольник У3М 400 ТК3-128-81	4	У6 ТМ3-26-81
3		Рейка РБМ 500 ТК3-100-81	2	У9 ТМ3-1-81
		Прочие изделия		
4	РВ1; РВ2	Регулятор температуры электрический трехпозиционный искробе-		

Привязан

Инв. N

Нач. отд.	Фингер		11.83
Гл. спец.	Рубинский		11.83
Рук. гр.	Бромштейн		11.83
Ст. инж.	Анкифорова		XI 83
Ст. техн.	Брилкина		
Н. контр.	Гулупова		

904-02-16.85 АОВ

Автоматизация центральных кондиционеров

Стадия	Лист	Листов
Р	9	

Щит ЩЗП2-1Д
Общий вид

САНТЕХПРОЕКТ

Инв. N подл. | Подп. и дата | Взам. инв. N

Поз.	Обозначение	Наименование	Кол.	Примеч.
		Запасный ТЭ2П3	2	
		Автоматический выключатель А63 МУ3; ~ 220В;		У424 ТМ3-13-81
5	SF1	Ін = 2А	1	
6	SF2	Ін = 1А	1	
7	K1; K2; K3; K4; K5	Реле промежуточное ПЭ-21-54У3; ~ 220В; 4з + 4р;	5	У225 ТМ3-13-81
8		Блок зажимов БЗ-10;	7	
9		Упор	6	
10		Перемычка	3	
11		Рамка 66×26	2	
		Материалы		
		Провод ПВ1 0,75 ГОСТ 6323-79	50м	
		Провод ПВ3 1 ГОСТ 6323-79	10м	
		Провод ПВ3 1,5 ГОСТ 6323-79	2м	
		Провод НВЭ 1×0,75 тип II ГОСТ 17515-72	6м	
		20400-05		10

Инв. N подл. | Подпись и дата | Взам. инв. N

904-02-16.85 АОВ Лист 10

Копировал Ягодкина Формат А3

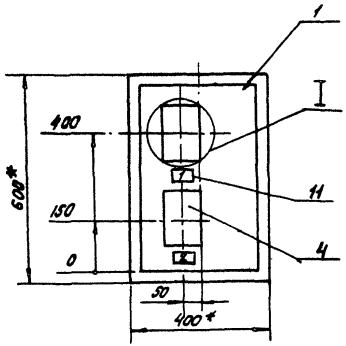

1. * Размеры для справок.
2. Покрытие - вариант 2 ОСТ 36.13-76.

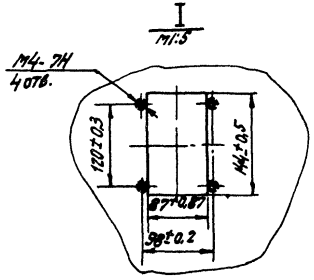

Инв. № подл. | Подпись и дата | Взам. инв. №

Вид на внутренние плоскости щита (развернуто)

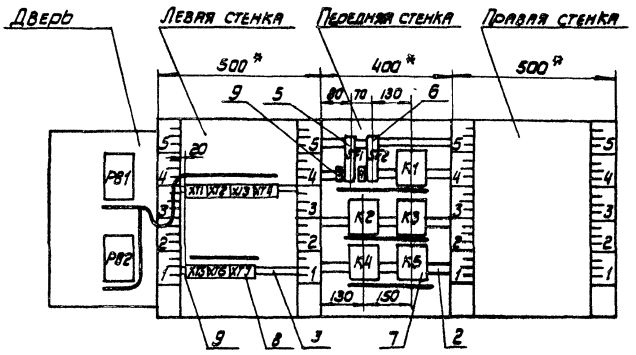

Инв.№ подл. | Подпись и дата | Взам. инв. №

Альбом III

Надписи на табло и в рамках

N надписи	Текст надписи	Кол.	N надписи	Текст надписи	Кол.
	Рамка 66×26				
1	Температура „точки росы"	1			
2	Температура в помещении	1			
	Упор				
3	~220В; „точка росы"	1			
4	~220В; II подогрев	1			

Проводник	Откуда идет	Куда поступает	Данные провода	Примечание
	Технические	требования		
	Таблица соединений	выполнена на основании		
	схем, приведенных на	листах 4,5,7	и 25	
N	XT6:5	XT7:10		
N	XT7:10	K4:18		
N	K4:18	K5:18		
N	K5:18	K5:15		П
N	K5:15	K5:13		П
N	K5:13	K3:18		
N	K3:18	K2:18	ПВ1 0,75	
N	K2:18	K1:18		
N	K1:18	XT4:3		
N	XT4:3	XT3:6		
N	XT3:6	XT2:10		
N	XT2:10	XT2:9	перемычка блока	
N	XT2:9	XT6:5	ПВ1 0,75	

Привязан

Инв. № подл. | Подпись и дата | Взам. инв. №

20400-05 13 Инв. №

Нач. отд.	Финигер		11.93
Гл. спец.	Рубинская		11.93
Рук. гр.	Бронштейн		10.93
Ст. инж.	Никифорова		11.93
Ст. техн.	Ефимкина		
Н. контр.	Тулупова		

904-02-16.85 АОВ

Автоматизация центральных конденсаторов

Щит ЩЗП2-1Д. Таблица соединений

Стадия	Лист	Листов
Р	14	

САНТЕХПРОЕКТ

Инв. № подл. | Подпись и дата | Взам. инв. №

Копировал Ягодкина

Формат А3

Провод-ник	Откуда идет	Куда поступает	Данные провода	Приме-чание
301	XT2:1	XT3:1		
301	XT3:1	XT3:9		
301	XT3:9	XT4:7		
301	XT4:7	SF1:2		
301	SF1:2	K1:14		
301	K1:14	XT6:3		
301	XT6:3	XT7:2		
301	XT7:2	XT2:1		
303	XT2:2	KT4:8		
303	XT4:8	K1:1		
303	K1:1	XT6:2		
305	XT6:4	K1:2		
305	K1:2	K1:4	ПВ1 0,75	п
305	K1:4	K1:6		п
306	XT2:3	K1:7		
312	XT6:7	K3:2		
312	K3:2	K1:9		
312	K1:9	K1:10		п
314	XT2:4	K2:2		
314	K2:2	K2:6		п
315	XT2:5	K1:15		
315	K1:15	K5:2		
315	K5:2	K5:8		п

Инв. N подл. | Подпись и дата | Взам. инв. N

Провод-ник	Откуда идет	Куда поступает	Данные провода	Приме-чание
316	XT6:6	K3:6		
316	K3:6	K1:8		
318	XT3:10	K3:3		
320	K1:3	K2:7		
320	K2:7	K2:8		п
321	XT4:1	K2:9		
322	XT4:2	K2:1		
323	XT3:2	K3:1	ПВ1 0,75	
325	XT3:3	K3:7		
326	K2:3	K4:3		
326	K4:3	K4:6		п
328	K1:5	K4:7		
328	K4:7	K4:8		п
331	XT3:4	K4:9		
332	XT3:5	K4:1		
333	XT7:1	K5:1		
334	KT7:3	K4:2		
334	K4:2	K5:6	20400-05	14

Инв. N подл. | Подпись и дата | Взам. инв. N

Копировал Ягодкина Формат А3

Альбом III

Провод-ник	Откуда идет	Куда поступает	Данные провода	Приме-чание
335	XT7:4	K5:4		
335	K5:4	K5:7		п
335	K5:7	K5:10		п
336	XT7:5	K5:3		
337	XT7:6	K1:11		
338	XT7:7	K5:9		
339	XT7:8	K5:11		
339	K5:11	K5:14		п
340	XT7:9	K5:5		
340	K5:5	K5:12	ПВ1 0,75	п
401	SF2:2	K1:16		
401	K1:16	K1:12		п
402	XT2:6	K1:15		
405	XT2:7	K1:17		
A	SF1:1	SF2:1		
1Р	XT5:6	XT5:10		п

Инв.№подл. | Подпись и дата | Взам.инв.№

Провод-ник	Откуда идет	Куда поступает	Данные провода	Приме-чание
2Р	XT5:4	XT5:5	перемычка блока	
2Р	XT5:5	XT5:9	ПВ1 0,75	п
3Р	XT5:3	XT5:8	ПВ1 0,75	п
4Р	XT5:1	XT5:2	перемычка блока	
4Р	XT5:2	XT5:7	ПВ1 0,75	п
Земля	Уголь-ник для уста-новки аппаратов: ⏚	Стойка щита: ⏚	ПВ3 1,5	
Земля	Рейка: ⏚	Стойка щита: ⏚		

Инв.№подл. | Подпись и дата | Взам.инв.№

Копировал Ягодкина Формат А3

Провод-ник	Откуда идет	Куда поступает	Данные провода	Приме-чание
	Дверь			
N	XT2:10	PB2-X4:1Б	ПВ3 1	
N	PB2-X4:1Б	PB1-X4:1Б	ПВ1 0,75	
N	PB1-X4:1Б	XT2:10	ПВ3 1	
301	XT2:1	PB2-X4:6Б	ПВ3 1	
301	PB2-X4:6Б	PB1-X4:6Б	ПВ1 0,75	
303	XT2:2	PB2-X4:7Б	ПВ3 1	
303	PB2-X4:7Б	PB1-X4:7Б	ПВ1 0,75	
306	XT2:3	PB1-X4:2Б	ПВ3 1	
307	PB1-X4:3Б	PB1-X4:8А		П
307	PB1-X4:8А	PB1-X4:4А		П
			ПВ1 0,75	
308	PB1-X4:4Б	PB1-X4:6А		П
308	PB1-X4:6А	PB1-X4:2А		П
314	XT2:4	PB1-X4:5А	ПВ3 1	
314	PB1-X4:5А	PB1-X4:7А	ПВ1 0,75	П
315	XT2:5	PB1-X4:1А	ПВ3 1	
315	PB1-X4:1А	PB1-X4:3А	ПВ1 0,75	П

Инв.№ подл. | Подпись и дата | Взам. инв.№

Провод-ник	Откуда идет	Куда поступает	Данные провода	Приме-чание
402	XT2:6	PB2-X4:2Б	ПВ3 1	
403	PB2-X4:3Б	PB2-X4:8А		П
403	PB2-X4:8А	PB2-X4:4А		П
			ПВ1 0,75	
404	PB2-X4:4Б	PB2-X4:6А		П
404	PB2-X4:6А	PB2-X4:2А		П
405	XT2:7	PB2-X4:5А	ПВ3 1	
405	PB2-X4:5А	PB2-X4:7А	ПВ1 0,75	П
406	XT2:8	PB2-X4:1А	ПВ3 1	
406	PB2-X4:1А	PB2-X4:3А	ПВ1 0,75	П
201	XT1:1	PB1-X2:1Б		
202	XT1:2	PB1-X2:2Б		
203	XT1:3	PB1-X2:3Б		Измери-тельные цепи
			НВ31х0,75	
204	XT1:5	PB2-X2:1Б		
205	XT1:6	PB2-X2:2Б		
206	XT1:7	PB2-X2:3Б		
Земля	PB1: ⏚	Рейка: ⏚		
Земля	PB2: ⏚	Рейка: ⏚	ПВ3 1,5	
Земля	Рейка: ⏚	Стойка щита: ⏚		
			20400-05	16

Инв.№ подл. | Подпись и дата | Взам. инв.№

Копировал Ядыкина Формат А3

Проводник	вывод	вид контакта	вывод	проводник
Технические требования				
Таблица подключения выполнена на основании схем и				
таблицы соединений, приведенных соответственно на листах				
4,5,7, 25 и 14...20				
Левая стенка				
		XT1		
201	1		2	202
203	3		5	204
205	6		7	206
		XT2		
301*	1		2	303*
306*	3		4	314*
315*	5		6	402*
405*	7		8	406
N*	9п		п10	N*

Проводник	вывод	вид контакта	вывод	проводник
		XT3		
301*	1п		2	323
325	3		4	331
332	5		6	N*
301*	9п		10	318
		XT4		
321	1		2	322
N*	3		7	301*
303*	8			

Проводник	вывод	вид контакта	вывод	проводник
		XT5		
4Р	1п		п2	4Р*
3Р	3п		п4	2Р
2Р*	5п		п6	1Р
4Р	7п		п8	3Р
2Р	9п		п10	1F
		XT6		
303	2		3	301*
305	4		5	N*
316	6		7	312
		XT7		
333	1		2	301*
334	3		4	335
336	5		6	337
338	7		8	339
340	9		10	N*
Передняя		стенка		
		SF1		
А	1		2	301*
		SF2		
А	1		2	401

Проводник	вывод	вид контакта	вывод	Проводник
		К1		
305*	2п	Р	3	320
305*	4п	Р	5	328
305	6п	⅞	7	306
316	8	⅞	п9	312*
312	10п	⅞	11	337
401	12п	⅞	13	402
301*	14	Р	15	315*
401*	16п	Р	17	405
303*	1	К	18	N*
		К2		
314*	2п	Р	3	326
314	6п	⅞	п7	320*
320	8п	⅞	9	321
322	1	К	18	N*
		К3		
312*	2	Р	3	318
316*	6	⅞	7	325
323	1	К	18	N*
		К4		
334*	2	Р	п3	326*
326	6п	⅞	п7	328*
328	8п	⅞	9	331
332	1	К	18	N*

Альбом VI

Привязан

Инв. №

Инв. № подл. | Подпись и дата | Взам. инв. №

Нач. отд.	Фингер		
Гл. спец.	Рубчинский		XI 83
Рук. гр.	Бернштейн		
Ст. инж.	Никифорова		XI 83
Ст. техн.	Ефимкина		
Н. контр.	Тулупова		

904-02-16.85 АОВ

Автоматизация центральных кондиционеров

Стадия	Лист	Листов
Р	21	

Щит ЩЗП2-1Д. Таблица подключения.

САНТЕХПРОЕКТ

Инв. № подл. | Подпись и дата | Взам. инв. №

904-02-16.85 АОВ

Лист 22

17

2.0400-05

Копировал:

Формат А3

Провод-ник	Вы-вод	Вид конт-ра	Вы-вод	Провод-ник
		К5		
315*	2п	Р	3	336
335*	4п	Р	п5	340*
334	6	З	п7	335*
315	8п	З	9	338
335	10п	З	п11	339*
340	12п	З	п13	N*
339	14п	Р	п15	N*
393	1	К	18	N*

Провод-ник	Вы-вод	Вид конт-ра	Вы-вод	Провод-ник
	Дверь			
		РВ1		
		Х4		
N*	1Б		2Б	306
307	3Бп		п4Б	308
301*	6Б		7Б	303
315*	1Ап		п2А	308
315	3Ап		п4А	307
314*	5Ап		п6А	308*
314	7Ап		п8А	307*
		Х2		
201	1Б		2Б	202
203	3Б			
		РВ2		
		Х4		
N*	1Б		2Б	402
403	3Бп		п4Б	404
301	6Б		7Б	303*
406*	1Ап		п2А	404
406	3Ап		п4А	403
405*	5Ап		п6А	404*
405	7Ап		п8А	403*
		Х2		
204	1Б		2Б	205
206	3Б			

Инв. N подл. | Подпись и дата | Взам. инв. N

поз. 5 : 6
SF1 ; SF2

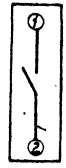

Инв. N подл. | Подп. и дата | Взам. инв. N

Копировал Ягодкина Формат А3

Щит ЩЗП2-1Д

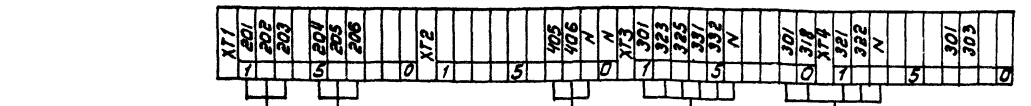

К термопреобразователю сопротивления ВК1 регулятора температуры РВ1.

К термопреобразователю сопротивления ВК2 регулятора температуры РВ2

К исполнительному механизму воздухонагревателя II подогрева МВ13

К исполнительному механизму клапана на теплоносителе 2 секции воздухонагревателя I подогрева МВ2

К исполнительному механизму клапана на теплоносителе 1 секции воздухонагревателя I подогрева МВ1

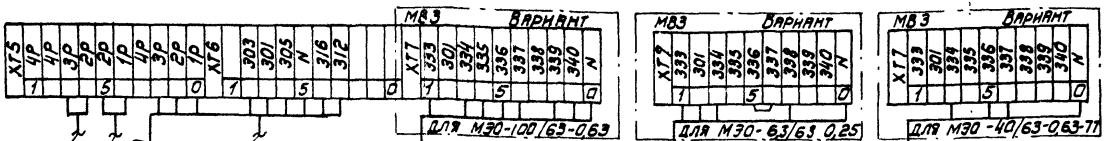

К датчику температуры обратного теплоносителя воздухонагревателя I подогрева SK3.

К датчику температуры воздуха перед воздухонагревателем I подогрева SK2

К автоматическому выключателю SF1

По электротехнической части проекта

К исполнительному механизму на холодной воде МВ3.

Альбом III

Инв. N подл. | Подпись и дата | Взам. инв. N

gost.e-ecolog.ru

20400-05

19

Нач. отд.	Фингер		11.83
Гл. спец.	Рубчинский		VI.83
Рук. гр.	Бромштейн		VI.83
Ст. инж.	Никифорова		XI.83
Ст. техн.	Ефимкина		
Н. контр.	Гулупова		

904-02-16.85 АОВ

Автоматизация центральных кондиционеров

Стадия	Лист	Листов
Р	25	

Схема подключения

САНТЕХПРОЕКТ

Привязан:

Инв. N°

Копировал Ягодкина

Формат А3