ТИПОВОЙ ПРОЕКТ

904-1-74.87

КОМПРЕССОРНАЯ СТАНЦИЯ АВТОМАТИЗИРОВАННАЯ ОТДЕЛЬНО СТОЯЩАЯ 5К-12А ПРОИЗВОДИТЕЛЬНОСТЬЮ 60 $м^3$/МИН ВОЗДУХА С ВАРИАНТАМИ ДЛЯ БЛОКИРОВАНИЯ

АЛЬБОМ 6

СТРОИТЕЛЬНЫЕ КОНСТРУКЦИИ И ИЗДЕЛИЯ

ЦИТП инв.№ 9638/6

gost.e-ecolog.ru

ТИПОВОЙ ПРОЕКТ
904-1-74.87

КОМПРЕССОРНАЯ СТАНЦИЯ АВТОМАТИЗИРОВАННАЯ ОТДЕЛЬНО СТОЯЩАЯ 5К-12А ПРОИЗВОДИТЕЛЬНОСТЬЮ 60 $м^3$/мин ВОЗДУХА С ВАРИАНТАМИ ДЛЯ БЛОКИРОВАНИЯ

АЛЬБОМ 6

ОСУДАРСТВЕННЫМИ ИНСТИТУТАМИ :
РМАШ – АЛЬБОМЫ 1,2,3,4,7,8,10
ІРОМСТРОЙНИИПРОЕКТ – АЛЬБОМЫ 1,5,6,7,9,10

УТВЕРЖДЕН И ВВЕДЕН В ДЕЙСТВИЕ МИНСТРОЙДОРМАШЕМ СССР ПРИКАЗОМ N°307 ОТ 20.05 1987 г.

АВНЫЙ ИНЖЕНЕР ИНСТИТУТА В. Р. НИКИТЕНКО
АВНЫЙ ИНЖЕНЕР ПРОЕКТА Г. В. ОСТАШЕВСКИЙ

КФ ЦИТП инв. № 3653/6

Типовой проект 904-1-74.87-КЖИ Альбом 6

Формат	Обозначение	Наименование	Стр	Примечание
А3	ТП904-1- -КЖИ-100	Балка 1БСД9-4АТVт-1	3	
А4	-200	Колонна К42-3-1	4	
А4	-201	" К42-3-2	4	
А4	-301	Плита 1ПВ14-2АТVIП-60ПФГ-200П-1	5	
А4	-202	Колонна К42-3-3	5	
А3	-203	" 1КФ49-1-1	6	
А3	-300	Плита (1ПГ-2АТVIП-60ПФГ-200П-1.	7	
		" 1ПГ-2АТVIП-60ПФГ-200П-2)		
А3	-400	Панель стеновая (ПС60.12.2Л-31-1	8	
		" ПС60.12.2Л-31-2)		
А4	-401	" ПС60.12.2.0-2Л-31-3	9	
А4	-402	" ПС30.12.2.0-6Л-1	9	
А3	-403	" ПС1	10	
А3	-404	" ПС1-1	11	
А3	-405	" ПС1-2	12	
А4	Л6-5-1	Лоток Л6-5-1	13	
А4	-406	Панель стеновая 2ПС8.12.2.0-Л-72-1	13	
А4	Л7д-5-1	Лоток Л7д-5-1	14	
А4	Л8д-5-1	" Л8д-5-1	14	
А3	Л34-3-1	" Л34-3-1	15	
А3	Л34-3-2	" Л34-3-2	16	
А3	Л34-3-3	" Л34-3-3	17	
А3	Л34-5а-1	" Л34-5а-1	18	
А3	Л34-5а-2	" Л34-5а-2	19	
А3	Л34-5а-3	" Л34-5а-3	20	
А3	-ФБ1	Балка фундаментная ФБ1	21	
А3	-П5д-5-1	Плита (П5д-5-1, П7д-3-1, П10д-3-1)	22	
А3	-П26-3-1	" (П26-3-1, П26-3-2)	23	
А3	-ТТ	Технические требования к изго-	24	
А4		товлению арматурных и закладных изделий		
	-МН1	Изделие закладное (МН1, МН2, МН4)	24	
А4	-МН3	" МН3	25	
А4				

Формат	Обозначение	Наименование	Стр	Примечание
А4	ТП904-1- -КЖИ-МС1	Изделие соединительное МС1	25	
А4	-МС2	" МС2	26	
А4	-МС3	" МС3	26	
А4	-МС4	" МС4	27	
А4	-МС5	" МС5	27	
А4	-МС6	" МС6	28	
А4	-МС7	" МС7	28	
А4	-КП2	Каркас пространственный КП2	29	
А4	-МС8	Изделие соединительное МС8	29	
А4	-КП1	Каркас пространственный КП1	30	
А4	-КР1	Каркас плоский КР1	30	
А4	-КР2	" КР2	31	
А4	-КР3	" КР3	31	
А3	-С1	Сетка арматурная (С1-С7)	32	
А3	-СФ1	Стойка фахверка СФ1	33	
А4	-КР4	Каркас плоский (КР4, КР5)	34	

Инв. № подл. | Подпись и дата | Взам. инв. №

Привязан

Инв. №

9653/6 2

Сттехн	Растеряева	
Вединж	Макарова	
Рук. гр	Моргунов	
Гл. спец	Осташевский	
Начотд	Саакьянц	
Инженер	Коротенко	

ТП 904-I-74.87 -КЖИ-ДО

Содержание альбома

Стадия	Лист	Листов
РП	I	I

ГОССТРОЙ СССР
РОСТОВСКИЙ ПРОМСТРОЙНИИПРОЕКТ

Типовой проект 904-1-74.87-КЖИ Альбом 6

Формат	Зона	Поз.	Обозначение	Наименование	Кол.	Примечание
				Сборочные единицы		
			1.462.1-10/80 вып.1	Балка 1БСД9-4АтV̄Т	1	
		1	1.400-6/76 вып.1	Изделие закладное М4-3	2	
		2		то же М4-1	2	
		3		" М4-23-1	2	

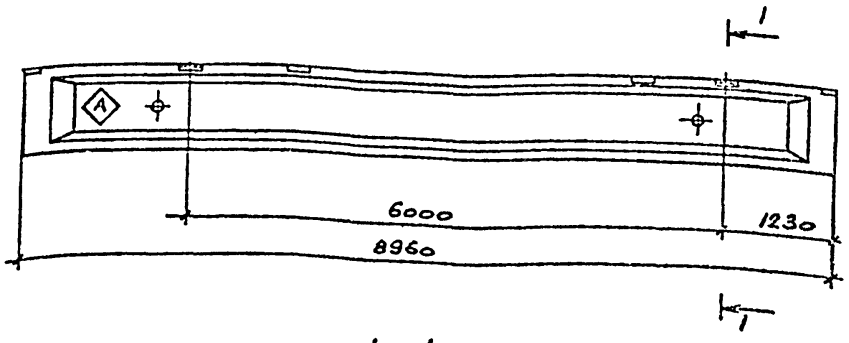

1 - 1

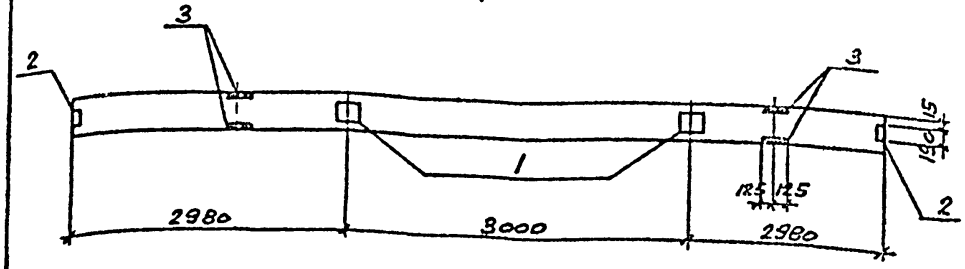

Остальное смотрите балку 1БСД9-4АтV̄Т серии 1.462.1-10/80 вып.1
Индекс (А) нанести несмываемой краской.

Ведомость расхода стали на дополнительные закладные изделия, кг

Марка элемента	Изделия закладные												Всего
	Арматура класса А-III				Прокат марки ВСТ3кп2								
	Гост 5781-82				Гост 103-76				Гост 8510-72				
	ф8	ф10		Итого	б=6			Итого	L 90х56 5			Итого	
1БСД9-4АтV̄Т-1	0.6	1.4		2.0	7.0			7.0	6.2			6.2	15.2

9653/6 3

Привязан

Инв. №

Сттехн	Растеряева	
Ст.инж	Толмачева	
Ведин	Макарова	
Рук.гр	Моргунов	
Глспец	Осташевский	
Начотд	Саакьянц	
Нконтр	Коротенко	

ТП 904-I-74.87 -КЖИ-100

Балка 1БСД9-4АтУТ-I

Стадия	Масса	Масштаб
РП	2750	I:50

Лист | Листов I

Госстрой СССР РОСТОВСКИЙ ПРОМСТРОЙНИИПРОЕКТ

Формат А3

Инв № подл | Подпись и дата | Взам.инв.№

Типовой проект 904-1-74.87-КЖИ Альбом 6

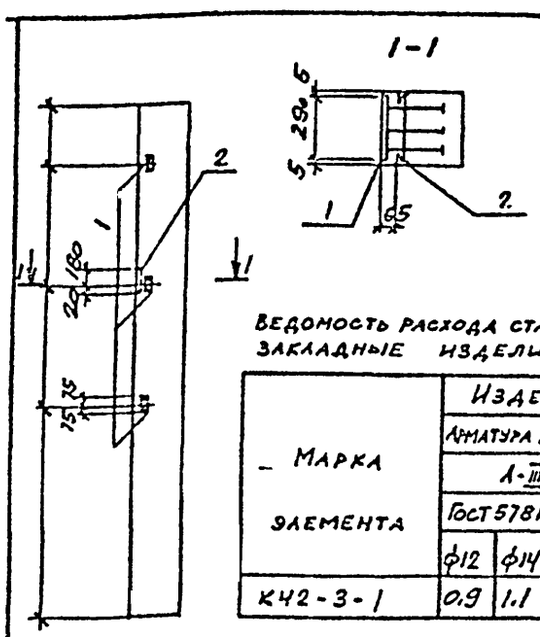

Ведомость расхода стали на дополнительные закладные изделия.

Марка элемента	Изделия закладные								
	Арматура класса			Прокат марки					Всего
	А-III			ВСТ3кп2					
	Гост 5781-82			Гост 8509-72			Гост 103-76		
	ф12	ф14	Итого	L63x5		Итого	б=10	Итого	
К42-3-1	0.9	1.1	2.0	4.5		4.5	5.4	5.4	11.9

Формат	Зона	Поз	Обозначение	Наименование	Кол.	Примечание
				Сборочные единицы		
			1.423-3 вып. 1	Колонна К42-3	1	
		1	1.400-6/76 вып 1	Изделие закладное М1-13	3	
		2	1.400-6/76 вып. 1	То же М1-11-4	1	

Остальное смотрите колонну К42-3 серии 1.423-3 вып. 1

9653/6

Привязан

Инв. №

Взам.инв.№ | Подпись и дата | Инв.№подл.

Сттехн	Растеряева		
Ст.инж	Толмачев		
Ведин	Макарова		
Рук.гр	Моргунов		
Гл.спец	Остащевский		
Начотд	Саакьянц		
Контр	Коротенко		

ТП 904-I-74.87 -КЖИ-200

Колонна К42-3-I

Стадия	Масса	Масштаб
РП	IIСО	-

Лист | Листов 1

Госстрой СССР РОСТОВСКИЙ ПРОМСТРОЙНИЙПРОЕКТ

Формат А4

Типовой проект 904-1-74.87-КЖИ Альбом 6

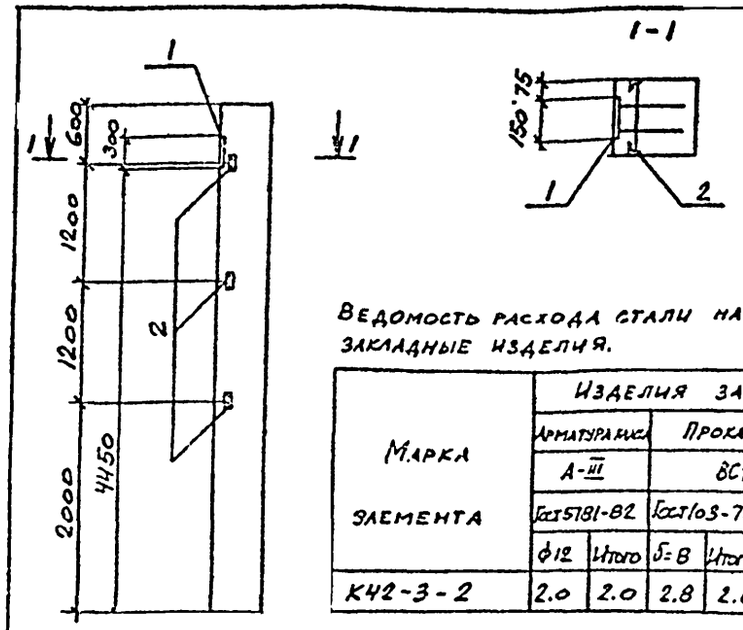

Ведомость расхода стали на дополнительные закладные изделия.

Марка элемента	Изделия закладные						
	Арматура класса		Прокат марки				Всего
	А-III		ВСТ3кп2				
	Гост 5781-82		Гост 103-76		Гост 8509-72		
	ф12	Итого	б=8	Итого	L 63x5	Итого	
К42-3-2	2.0	2.0	2.8	2.8	4.5	4.5	9.3

Формат	Зона	Поз	Обозначение	Наименование	Кол.	Примечание
				Сборочные единицы		
			1.423-3 вып. 1	Колонна К42-3	1	
		1	1.400-15 вып. 1	Изделие закладное М1-13 б-5	1	
		2	1.400-6/76 вып. 1	То же М1-13	3	

Остальное смотрите колонну К42-3 серии 1.423-3 вып. 1

4

9653/6

Привязан

Инв. №

Взам.инв.№ | Подпись и дата | Инв.№подл.

Сттехн	Растеряева		
Ст.инж	Толмачев		
Ведин	Макарова		
Рук.гр	Моргунов		
Гл.спец	Остащевский		
Начотд	Саакьянц		
Контр	Коротенко		

ТП 904-I-74.87 -КЖИ-201

Колонна К42-3-2

Стадия	Масса	Масштаб
РП	IIСО	-

Лист | Листов 1

Госстрой СССР РОСТОВСКИЙ ПРОМСТРОЙНИЙПРОЕКТ

Формат А4

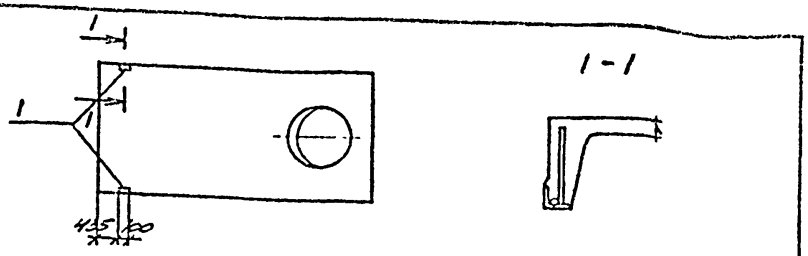

Формат	Зона	Поз	Обозначение	Наименование	Кол.	Примечание
				Сборочные единицы		
			ГОСТ 22701.2-77* 1.465.1-10/82 вып.1	Плита 1ПВ14-2АтVIIП-60ПФГ-200П	1	
		1	ГОСТ 22701.5-77*	Изделие закладное М9	2	

Ведомость стали на дополнительные закладные изделия, кг

Марка элемента	Изделия закладные											Всего
	Арматура класса A-III					Прокат марки ВСт3кп2						
	ГОСТ 5781-82					ГОСТ 8509-72						
	ф10	ф14			Итого	L70x8					Итого	
1ПВ14-2АтVIIП-60ПФГ-200П	0.6	0.2			0.8	1.7					1.7	2.5

Остальное смотрите плиту 1ПВ14-2АтVIIП-60ПФГ-200П по серии 1.465.1-10/82 вып.1.

Привязан

Инв. №

9653/6

ТП 904-1-74.87 -КЖИ-301

Сттехн	Растеряева		Плита 1ПВ14-2АтVIIП-60ПФГ-200П-1	Стадия	Масса	Масштаб
Ст.инж	Толмачев			РП	3310	-
Вединж	Макарова			Лист	Листов
Рук.гр	Моргунов				
Глспец	Осташевский		Госстрой СССР РОСТОВСКИЙ ПРОМСТРОЙНИИПРОЕКТ		
Начотд	Саакьянц				
Нконтр	Коротенко				

Взам. инв. № | Подпись и дата | Инв. № подл.

ФОРМАТ А4

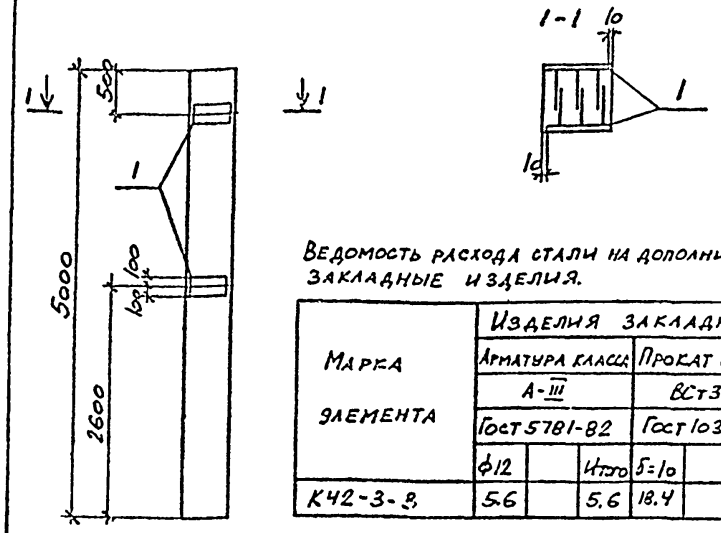

Ведомость расхода стали на дополнительные закладные изделия.

Марка элемента	Изделия закладные						Всего
	Арматура класса A-III			Прокат марки ВСт3кп2			
	ГОСТ 5781-82			ГОСТ 103-76			
	ф12		Итого	δ=10		Итого	
К42-3-3	5.6		5.6	18.4		18.4	24.0

Формат	Зона	Поз	Обозначение	Наименование	Кол.	Примечание
				Сборочные единицы		
			1.423-3 вып.1	Колонна К42-3	1	
		1	1.400-6/76 вып.1	Изделие закладное М1-12	4	

Остальное смотрите колонну К42-3 серии 1.423-3 вып.1.

Привязан

Инв. №

9653/6 5

ТП 904-1-74.87 -КЖИ-202

Сттехн	Растеряева		Колонна К42-3-3	Стадия	Масса	Масштаб
Ст.инж	Толмачев			РП	1100	-
Вединж	Макарова			Лист	Листов 1
Рук.гр	Моргунов				
Глспец	Осташевский		Госстрой СССР РОСТОВСКИЙ ПРОМСТРОЙНИИПРОЕКТ		
Начотд	Саакьянц				
Нконтр	Коротенко				

Взам. инв. № | Подпись и дата | Инв. № подл.

ФОРМАТ А4

Типовой проект 904-1-ЖФ-КЖИ Альбом 6

Ведомость расхода стали на закладные изделия, кг.

Марка элемента	Изделия закладные																								Всего
	Арматура класса												Прокат марки												
	А-I						А-III						ВСт3кп2												
	Гост 5781-82												Гост 103-76												
	ф6				Итого	ф10	ф12	ф14				Итого	б=8	б=10						Итого	L63х5	L90х6					Итого	
1КФ49-1-1	0.1				0.1	1.3	2.4	0.5				4.2	5.7	7.8						13.5	4.2	4.2					8.4	26.2

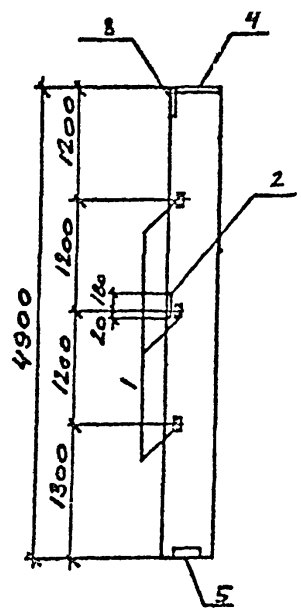

Формат	Зона	Поз.	Обозначение	Наименование	Кол.	Примечание
				Сборочные единицы		
			1.427.1-3 вып.1	Колонна 1КФ49-1	1	
		1		Изделие закладное МН28	3	
		2		То же МН19	1	
		3	1.427.1-3 вып. 2	" МН1	1	
		4		" МН2	1	
		5		" МН7	1	

Остальное смотрите колонну 1КФ49-1 серии 1.427-3 вып.1
Примеры установки МН1, МН2, МН7, МН19, МН28 даны в серии 1.427.1-3 вып.1

Привязан

Инв. №

9653/6 6

ТП 904-1-74.87 -КЖИ-203

Сттохн	Растеряева		Колонна 1КФ 49-1-1	Стадия	Масса	Масштаб
Ст.инж.	Толмачев			РП	1100	1:50
Ведущ.	Макарова			Лист	Листов
Рук.гр.	Моргунов				
Гл.спец.	Остапевский			Госстрой СССР РОСТОВСКИЙ ПРОМСТРОЙНИИПРОЕКТ	
Нач.отд.	Свальнов				
Н.контр.	Коротенко				

Инв.№ подл. | Подпись и дата | Взам.инв.№

Формат А3

Типовой проект 904-1-74.87-КЖИ Альбом 6

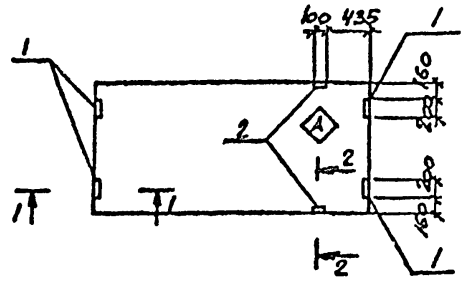

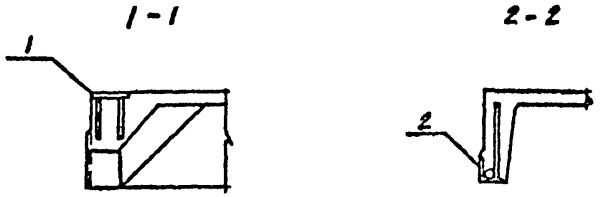

Формат	Зона	Поз.	Обозначение	Наименование	Кол. на 1	Кол. на 2		Примечание
				Сборочные единицы				
			1.465-10/82 вып. 1 ГОСТ 22701.1-77*	Плита 1ПГ-2АТVIП-60ПФГ-200П	1	1		
		1	ГОСТ 22701.5-77*	Изделие закладное М8	4	4		
		2		то же М9		2		

Остальное смотрите плиты 1ПГ-2АТVIП-60ПФГ-200П по серии 1.465-10/82 вып. 1

Индекс (А) нанести несмываемой краской.

Марка	Номер на исполн.
1ПГ-2АТVIП-60ПФГ-200П-1	1
1ПГ-2АТVIП-60ПФГ-200П-2	2

Ведомость расхода стали на дополнительные закладные изделия, кг

Марка элемента	Изделия закладные										Всего
	Арматура класса А-III				Прокат марки ВСТ3кп2						
	ГОСТ 5781-82				ГОСТ 103-76			ГОСТ 8509-72			
	ф10	ф14		Итого	б=8		Итого	L70x8		Итого	
1ПГ-2АТVIП-60ПФГ-200П-1	1.6			1.6	5.2		5.2				6.8
1ПГ-2АТVIП-60ПФГ-200П-2	2.2	0.2		2.4	5.2		5.2	1.7		1.7	9.3

Инв. № подл. | Подпись и дата | Взам. инв. №

Привязан

Инв. №

9653/6 7

ТП 904-I-74.87-КЖИ-300

Сттехн	Растеряева	
Ст.инж	Толмачева	
Вединж	Макарова	
Рук.гр	Моргунов	
Глспец	Осташевский	
Начотд	Саакьянц	
Нконтр	Коротенко	

Плита (1ПГ-2АтVIП-60ПФГ-200П-I, 1ПГ-2АтVIП-60ПФГ-200П-2)

Стадия	Масса	Масштаб
РП	2740	-

Лист | Листов Т

Госстрой СССР РОСТОВСКИЙ ПРОМСТРОЙНИЙ ПРОЕКТ

Формат А3

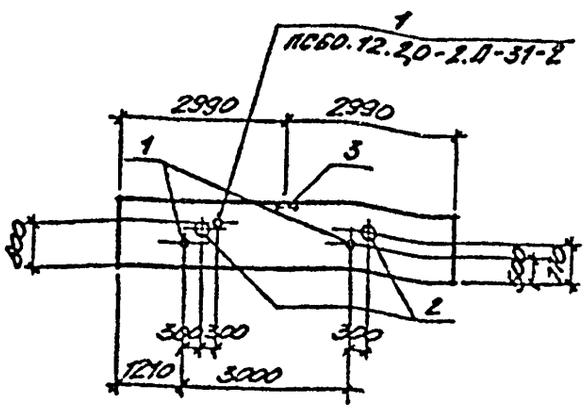

ФОРМАТ	ЗОНА	ПОЗ	ОБОЗНАЧЕНИЕ	НАИМЕНОВАНИЕ	КОЛ. НА ИСПОЛН. 1	2			ПРИМЕЧАНИЕ
				Сборочные единицы					
			1.030.1-1 вып. 1-1, 0-3	ПС60.12.2,0-2.П-31	1	1			
		1	5.900-2	Сальник Ду50 l=200	2	3			
		2	5.900-2	Сальник Ду80 l=200	2	2			
		3	1.030.1-1 Вып. 1-3	Изделие закладное М9	1	1			

Остальное смотрите панель ПС60.12.20-2П-31 по серии 1.030.1-1 Вып. 1-1, 0-3

Марка	Номер на исполн.
ПС60.12.20-2.П-31-1	1
ПС60.12.2,0-2.П-31-2	2

Ведомость расхода стали на дополнительные закладные изделия, кг

Марка элемента	Изделия закладные												Всего
	Арматура класса				Прокат марки								
	AII				Вст3кп2								
	ГОСТ 5781-82				ГОСТ 19903-74			ГОСТ 3262-75			ГОСТ 2590-71		
	Ø10			Итого	δ=8	δ=10	Итого	Тр. 150х4,5	Тр. 125х4,5	Итого	Ø7	Итого	
ПС60.12.20-2.П-31-1	0,4			0,4	1.0	5.8	6.8	4.8	6.0	10.8	1.5	1.3	19.3
ПС60.12.20-2.П-31-2	0,4			0,4	1.0	7.1	8.1	7.2	6.0	13.2	1.6	1.6	23.3

Привязан

Инв. № 9653/6 8

Инв.№подл. | Подпись и дата | Взам.инв.№

Инж.	Гудков	
Ст.инж.	Толучеева	
Вед.инж.	Макарова	
Рук.гр.	Моргунов	
Гл.спец.	Осташевский	
Нач.ОСП	Саакьянц	
Н.контр.	Коротенко	

ТП 904-1-74.87 -КЖИ-400

Панель стеновая (ПС60.12.2.л-3I-1, ПС60.12.2.л-3I-2)

Стадия	Масса	Масштаб
РП	2020	
Лист	Листов	

Госстрой СССР РОСТОВСКИЙ ПРОМСТРОЙНИИПРОЕКТ

ФОРМАТ А3

Типовой проект 904-1-74.87 Альбом 6

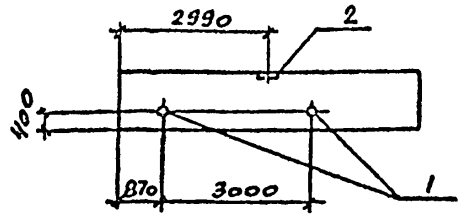

Формат	Зона	Поз.	Обозначение	Наименование	Кол.	Примечание
				Сборочные единицы		
			1.030.1-1 вып 1-1,0-3	Панель ПС60.12 2.0-2Л-31		
		1	5.900-2	Сальник ду 50 С=200	2	
		2	1.030.1-1 вып. 1-3	Изделие закладное М9	1	

Ведомость расхода стали на дополнительные закладные изделия, кг

Марка элемента	Изделия закладные											Всего
	Арматура класса A-III			Прокат марки ВСт3кп2								
	ГОСТ 5781-82			ГОСТ 19903-74			ГОСТ 3262-75			ГОСТ 2590-71		
	ф10		Итого	б=8	б=10	Итого	ТР 100×4,5		Итого	ф7	Итого	
ПС60.12.2.0-2Л-31-3	0.4		0.4	1.0	2.6	3.6	4.8		4.8	0.6	0.6	9.4

Привязан

Инв. №

9653/6

ТП 904-1-74.87 -КЖИ-401

Панель стеновая ПС60.12.2,0-2Л-31-3

Стадия	Масса	Масштаб
РП	2020	1:100
Лист	Листов 1	

Госстрой СССР РОСТОВСКИЙ ПРОМСТРОЙНИИПРОЕКТ

Сттехн	Растерягина	
Ст.инж	Толмачев	
Ведущ	Макарова	
Рук.гр	Моргунов	
Гл.спец	Осташевский	
Нач.отд	Салкьянц	
Н.контр	Коротенко	

Инв. № подл. | Подпись и дата | Взам.инв. №

Формат А4

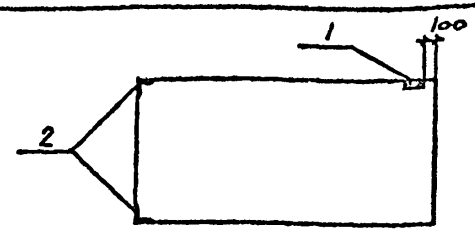

Формат	Зона	Поз.	Обозначение	Наименование	Кол.	Примечание
				Сборочные единицы		
			1.030.1-1 вып.1-1,0-3	Панель ПС30 12.2.0-6Л		
		1	1.030.1-1 вып.1-3	Изделие закладное М2	1	
		2	1.030.1-1 вып.1-3	То же М11	2	

Ведомость расхода стали на закладные изделия, кг

Марка элемента	Изделия закладные										Всего
	Арматура класса A-III			Прокат марки ВСт3кп2							
	ГОСТ 5781-82			ГОСТ 19903-74			ГОСТ 8509-72				
	ф10		Итого	б=6		Итого	L 63×6			Итого	
ПС30.12.2.0-6Л-1	1.0		1.0	0.6		0.6	3.2			3.2	4.8

Привязан

Инв. №

9

9653/6

ТП 904-1-74.87 -КЖИ-402

Панель стеновая ПС30.12.2,0-6.л-1

Стадия	Масса	Масштаб
РП	1100	1:50
Лист	Листов 1	

Госстрой СССР РОСТОВСКИЙ ПРОМСТРОЙНИИПРОЕКТ

Сттехн	Растерягина	
Ст.инж	Толмачев	
Ведущ	Макарова	
Рук.гр	Моргунов	
Гл.спец	Осташевский	
Нач.отд	Салкьянц	
Н.контр	Коротенко	

Инв. № подл. | Подпись и дата | Взам.инв. №

Формат А4

Типовой проект 904-1-74.87-кжи Альбом 6

Ведомость расхода стали на элемент, кг

Марка элемента	Изделия арматурные														Всего	Изделия закладные												Всего	Общий расход
	Арматура класса															Арматура класса				Прокат марки									
	Вр-I					А-I				А-III						А-III				ВСт3кп2									
	Гост 6727-80					Гост 5781-82										Гост 5781-82				Гост 19903-74				Гост 8509-72					
	ф4	ф5			Итого	ф10			Итого	ф6	ф8			Итого		ф10			Итого	δ=6			Итого	L63x6			Итого		
ПС1	1.6	4.4			6.0	1.3			1.3	7.0	0.2			7.2	14.5	0.8			0.8	2.4			2.4	5.6			5.6	8.8	23.3

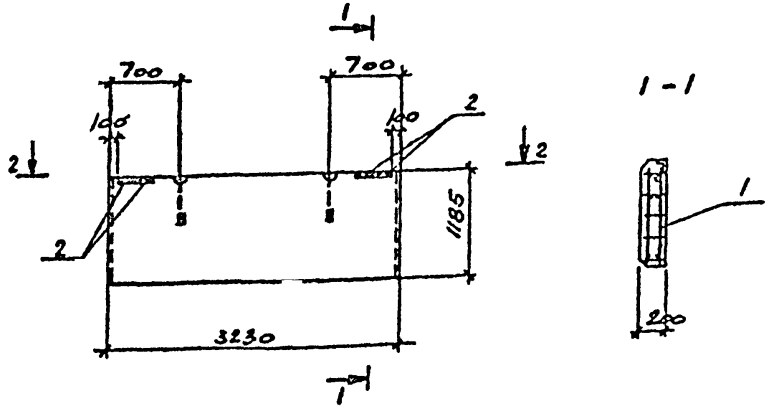

2 - 2

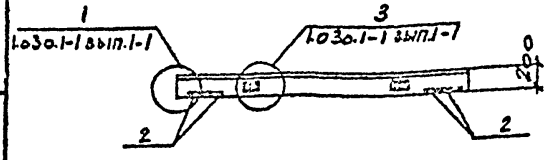

Формат	Зона	Поз.	Обозначение	Наименование	Кол.	Примечание
				Сборочные единицы		
А4		1	ТП 904-1- -кжи-КП2	Каркас пространственный КП2	1	
		2	1.030.1-1 вып.1-3	Изделия закладное М2	4	
				Материалы		
				Бетон класса В 3.5	0.8	м3
				Раствор цементный М100	0.07	м3
				Раствор цементный М50	0.05	м3

Панель ПС1 изготовить в опалубке панели ПС60.12.2.0 по серии 1.030.1-1 вып.1-1.

Привязан

Инв. №

9653/6 10

Сттехн	Растеряева		
Ст.инж	Толмачева		
Вединж	Макарова		
Рук.гр	Моргунов		
Глспец	Осташевский		
Начотд	Саакьянц		
Нконтр	Коротенко		

ТП 904-I- 74.87 -КЖИ-403

Панель стеновая ПСI

Стадия	Масса	Масштаб
РП	1100	1:50

Лист | Листов 1

Госстрой СССР РОСТОВСКИЙ ПРОМСТРОЙНИЙПРОЕКТ

Инв.№подл. | Подпись и дата | Взам.инв.№

ФОРМАТ А3

Типовой проект 904-1-74.87-КЖИ Альбом 6

ВЕДОМОСТЬ РАСХОДА СТАЛИ НА ЭЛЕМЕНТ, КГ

Марка элемента	Изделия арматурные															Изделия закладные													Общий расход
	Арматура класса														Всего	Арматура класса				Прокат марки								Всего	
	Вр-I					А-I				А-III						А-III				ВСт3кп2									
	Гост 6727-80					Гост 5781-82										Гост 5781-82				Гост 19903-74				Гост 8509-72					
	ф4	ф5			Итого	ф10			Итого	ф6	ф8			Итого		ф10			Итого	δ=6			Итого	L63x6			Итого		
ПС1-1	1.6	4.4			6.0	1.3			1.3	7.0	0.2			7.2	14.5	0.8			0.8	2.4			2.4	5.6			5.6	8.8	23.3

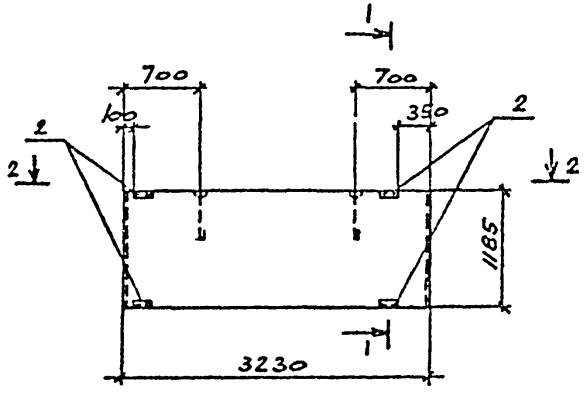

1-1

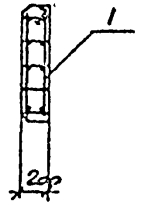

2-2

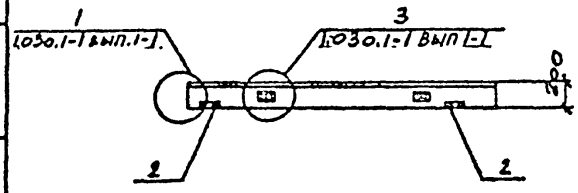

Формат	Зона	Поз	Обозначение	Наименование	Кол	Примечание
				Сборочные единицы		
А4		1	ТП 904-1- -КЖИ-КП2	Каркас пространственный кп2	1	
		2	1.030.1-1 вып.1-3	Изделие закладное м2	4	
				Материалы		
				Бетон класса В 3.5	0.8	м3
				Раствор цементный М100	0.07	м3
				Раствор цементный М50	0.05	м3

Панель ПС1-1 изготовить в опалубке панели ПС 60 12.2.0 по серии 1.030.1-1 вып.1-1.

Инв № подл. | Подпись и дата | Взам инв. №

Привязан

Инв. №

9653/6 11

Сттехн	Растерясова		
Ст.инж	Толмачева		
Ведин	Макарова		
Рук.гр	Моргунов		
Глспец	Осташевский		
Начотд	Саакьянц		
Нконтр	Коротенко		

ТП 904-I-74.87 -КЖИ-404

Панель стеновая ПСI-I

Стадия	Масса	Масштаб
РП	1100	1:50

Лист | Листов 1

Госстрой СССР РОСТОВСКИЙ ПРОМСТРОЙНИЙ ПРОЕКТ

ФОРМАТ А3

Типовой проект 904-1-74.87 КЖИ Альбом 6

Ведомость расхода стали на элемент, кг

Марка элемента	Изделия арматурные													Изделия закладные												Общий расход
	Арматура класса													Арматура класса				Прокат марки								
	Вр-I					A-I				A-III				A-III				ВСТ3кп2								
	Гост 6727-80					Гост 5781-82								Гост 5781-82				Гост 19903-74				Гост 8509-72				
	ф4	ф5			Итого	ф10			Итого	ф6	ф8		Итого	Всего	ф10			Итого	б=6	б=8		Итого	L63×6			Итого	Всего	
ПС1-2	1.6	4.4			6.0	1.3			1.3	7.0	0.2		7.2	14.5	1.9			1.9	1.2	4.0		5.2	2.8			2.8	9.9	24.4

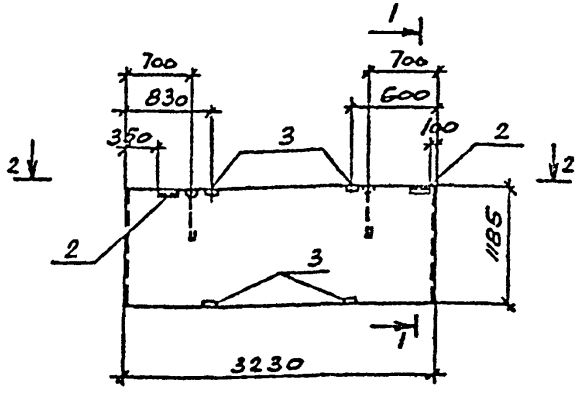

1-1

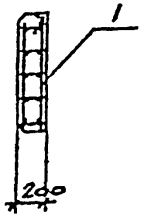

2-2

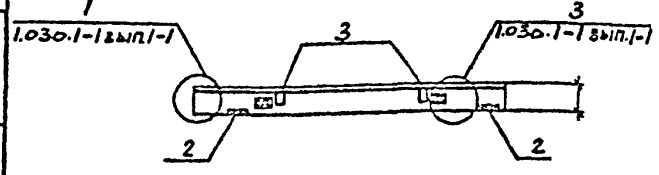

Формат	Зона	Поз	Обозначение	Наименование	Кол.	Примечание
				Сборочные единицы		
А4		1	ТП 904-1- -КЖИ-КП2	Каркас пространственный КП2	1	
		2	1.030.1-1 вып. 1-3	Изделие закладное М2	2	
		3		то же М9	4	
				Материалы		
				Бетон класса 3,5	0.8	м3
				Раствор цементный М100	0.07	м3
				Раствор цементный М50	0.05	м3

Панель ПС1-2 изготовить в опалубке панели ПС 60.12.2.0 по серии 1.030.1-1 вып.1-1.

Привязан

Инв. № 9653/6 12

Сттехн	Растеряева		
Ст.инж	Толмачева		
Ведущ	Макарова		
Рук.гр	Моргунов		
Глспец	Осташевский		
Начотд	Саакьянц		
Нконтр	Коротенко		

ТП 904-1-74.87 -КЖИ-105

Панель стеновая ПС1-2

Стадия	Масса	Масштаб
РП	1100	1:50
Лист	Листов 1	

Госстрой СССР РОСТОВСКИЙ ПРОМСТРОЙНИИПРОЕКТ

Инв.№ подл. | Подпись и дата | Взам.инв.№

Формат А3

Типовой проект 904-1-74.87-КЖИ Альбом 6

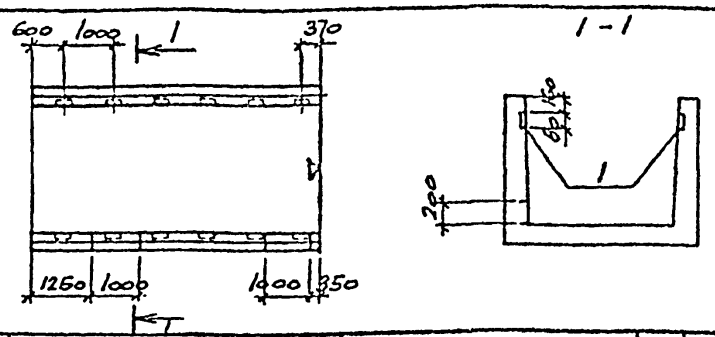

Формат	Зона	Поз	Обозначение	Наименование	Кол	Примечание
				Сборочные единицы		
			3.006.1-2/82 вып.1-1	Лоток Л6-5	1	
		1	3.006 1-2/82 вып.1-3	Изделие закладное М-5	12	

Ведомость расхода стали на дополнительные закладные изделия, кг

Марка элемента	Изделия закладные											
	Арматура класса					Прокат марки						
	А-III					ВСт3кп2						
	Гост 5781-82					Гост 19903-74						
	ФВ				Итого	б=6					Итого	Всего
Л6-5-1	4.8				4.8	4.8					4.8	9.6

Остальное смотрите лоток Л6-5 серии 3.006.1-2/82 вып.1-1.

Привязан

Инв. №

9653/6

Сттехн	Растеряева		
Ведин	Макарова		
Рук.гр	Моргунов		
Глспец	Осташевский		
Начотд	Саакьянц		
Нконтр	Коротенко		

ТП 904-I-74.87 -КЖИ-Л6-5-I

Лоток Л6-5-I

Стадия	Масса	Масштаб
РП	2250	-

Лист | Листов I

Госстрой СССР РОСТОВСКИЙ ПРОМСТРОЙНИЙПРОЕКТ

ФОРМАТ А4

Взам.инв.№ | Подпись и дата | Инв.№подл.

Типовой проект 904-1-74.87-КЖИ Альбом 6

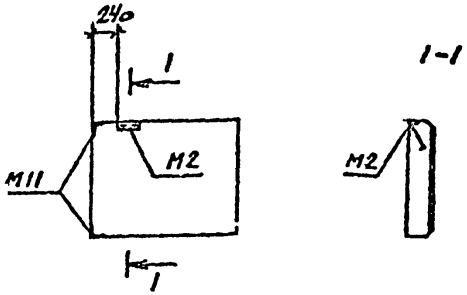

Закладные изделия М2 и М11 установить по данному чертежу. Остальное смотрите панель 2ПС8.12.2.0-л-72 по серии 1.030.1-1 вып.1-1,0-3.

Привязан

Инв. №

9653/6 13

Сттехн	Растеряева		
Ст.инж	Толмачева		
Ведин	Макарова		
Рук.гр	Моргунов		
Глспец	Осташевский		
Начотд	Саакьянц		
Нконтр	Коротенко		

ТП 904-I-74.87 -КЖИ-406

Панель стеновая 2ПС8.I2.2,0-л-72-I

Стадия	Масса	Масштаб
РП	270	I:50

Лист | Листов I

Госстрой СССР РОСТОВСКИЙ ПРОМСТРОЙНИЙПРОЕКТ

ФОРМАТ А4

Взам.инв.№ | Подпись и дата | Инв.№подл.

Типовой проект 904-1-74.87 кжи Альбом 6

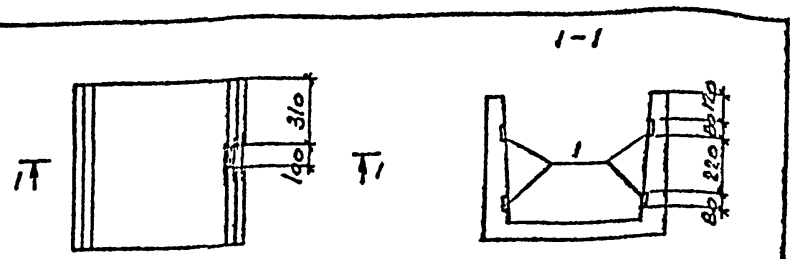

Формат	Зона	Поз.	Обозначение	Наименование	Кол.	Примечание
				Сборочные единицы		
			3.006.1-2/82 вып.1-1	Лоток Л7д-5		
		1	3.006.1-2/82 вып.1-3	Изделие закладное м-5	4	

Ведомость расхода стали на дополнительные закладные изделия, кг

Марка элемента	Изделия закладные											Всего
	Арматура класса					Прокат марки						
	А-III					ВСт3кп2						
	Гост 5781-82					Гост 19903-74						
	ф8				Итого	б=6					Итого	
Л7д-5-1	1.6				1.6							

Остальное смотрите лоток Л7д-5 серии 3.006.1-2/82 вып.1-1

Привязан

Инв. №

9653/6

		ТП 904-1-74.87	-КЖИ-Л7д-5-I
Стехн	Растеряева	Лоток Л7д-5-I	Стадия: РП; Масса: 350; Масштаб: -
Ведущ	Макарова		Лист; Листов 1
Рук.гр	Моргунов		Госстрой СССР РОСТОВСКИЙ ПРОМСТРОЙНИИПРОЕКТ
Гл.спец	Остапевский		
Нач.отд	Савкьянц		
Н.контр	Коротенко		

Инв. № подл. | Подпись и дата | Взам. инв. №

Формат А4

Типовой проект 904-1-74.87 кжи Альбом 6

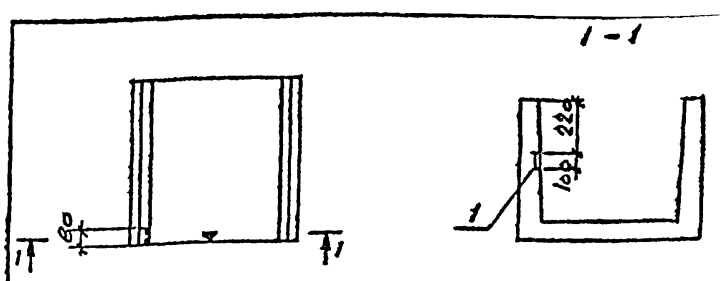

Формат	Зона	Поз.	Обозначение	Наименование	Кол.	Примечание
				Сборочные единицы		
			3.006.1-2/82 вып.1-1	Лоток Л8д-5		
		1	3.006.1-2/82 вып.1-3	Изделие закладное м-5	1	

Ведомость расхода стали на дополнительные закладные изделия, кг

Марка элемента	Изделия закладные											Всего
	Арматура класса					Прокат марки						
	А-III					ВСт3кп2						
	Гост 5781-82					Гост 19903-74						
	ф8				Итого	б=6					Итого	
Л8д-5-1	0.4				0.4	0.4					0.4	0.8

Остальное смотрите лоток Л8д-5 серии 3.006.1-2/82 вып.1-1

Привязан

Инв. №

14

9653/6

		ТП 904-1-74.87	-КЖИ-Л8д-5-I
Стехн	Растеряева	Лоток Л8д-5-I	Стадия: РП; Масса: 500; Масштаб: -
Ведущ	Макарова		Лист; Листов 1
Рук.гр	Моргунов		Госстрой СССР РОСТОВСКИЙ ПРОМСТРОЙНИИПРОЕКТ
Гл.спец	Остапевский		
Нач.отд	Савкьянц		
Н.контр	Коротенко		

Инв. № подл. | Подпись и дата | Взам. инв. №

Формат А4

Типовой проект 904-1-7к87 кни Альбом 6

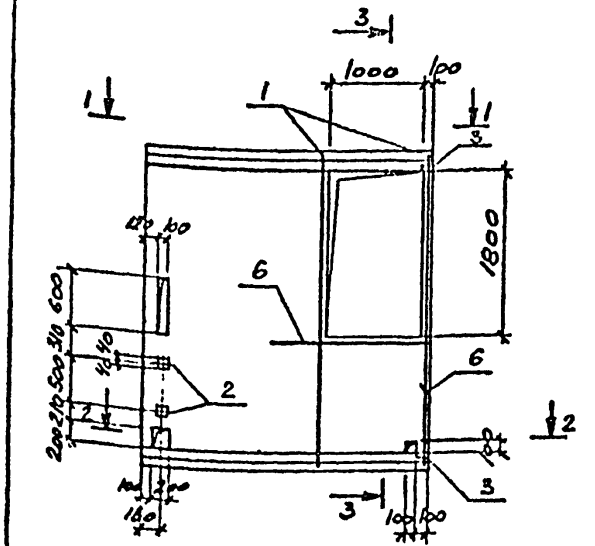
3
1
1000
100
1
3
1800
100 100
6
2
2 2 2

Типовой проект ТП 904-1-71.87 кнц Альбом 6

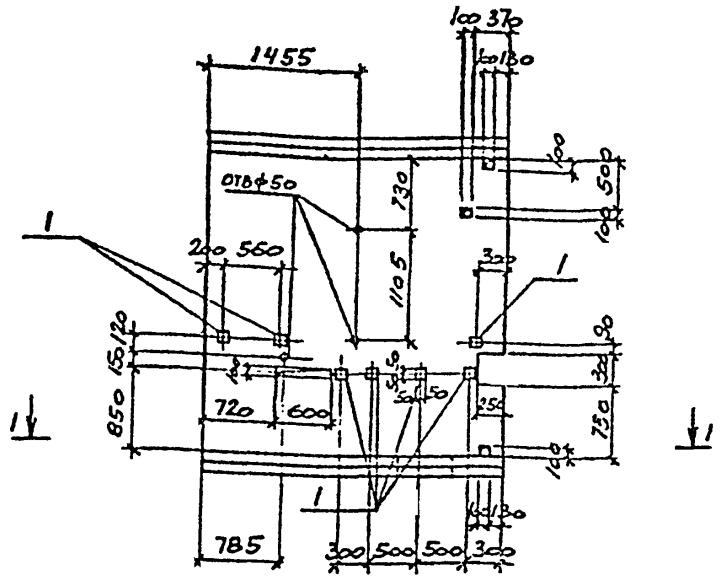

Формат	Зона	Поз.	Обозначение	Наименование	Кол.	Примечание
				Сборочные единицы		
			3.006.1-2/82 вып.1-1	Лоток Л34-3	1	
				Изделие закладное		
		1	1.400-15 вып.1	МН105-6	9	
				Детали		
Б.ч		2		А-III-10 ГОСТ 5781-82 ℓ=1640	4	1.0 кг
Б.ч		3		А-III-10 ГОСТ 5781-82 ℓ=1150	4	0.7 кг

Остальное смотрите лоток 34-3 по серии 3.006.1-2/82 вып.1-1

В пределах отверстия стержни разрезать по месту и отогнуть в тело лотка.

Ведомость расхода стали на дополнительные арматурные и закладные изделия, кг.

Марка элемента	Изделия арматурные					Изделия закладные							Общий расход
	Арматура класса А-III ГОСТ 5781-82				Всего	Арматура класса А-III ГОСТ 5781-82			Прокат марки ВСт3кп2 ГОСТ 103-76			Всего	
	ф10			Итого		ф8		Итого	б=6	б=8	Итого		
Л34-3-2	6.8			6.8	6.8	0.9		0.9	4.5	3.6	8.1	9.0	15.8

Стехн	Растеряева	
Ведущ.	Макарова	
Рук. гр	Моргунов	
Гл.спец	Осташевский	
Нач.отд	Свакьянц	
Н.контр	Коротенко	

9653/6 16

Привязан

Инв. №

Взам.инв.№ | Подпись и дата | Инв.№ подл.

ТП 904-1-71.87 КЖИ-Л34-3-2

Лоток Л34-3-2

Стадия	Масса	Масштаб
РП	7730	-
Лист	Листов 1	

Госстрой СССР РОСТОВСКИЙ ПРОМСТРОЙНИИПРОЕКТ

Формат А3

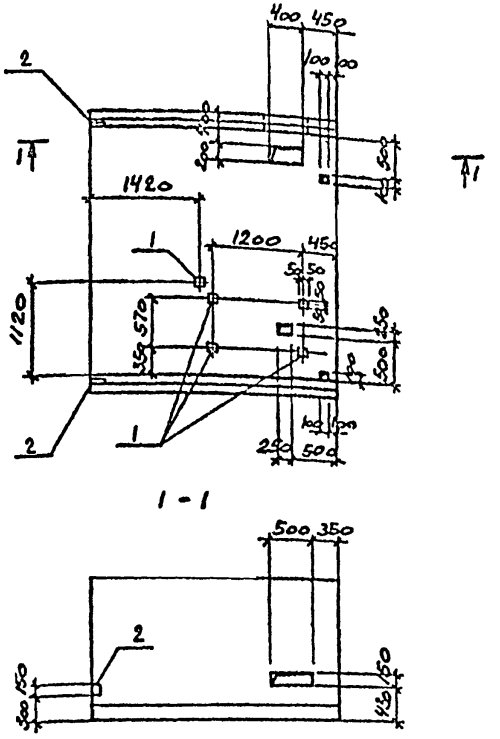

Формат	Зона	Поз.	Обозначение	Наименование	Кол.	Примечание
				Сборочные единицы		
			3.006.1-2/82 вып.1-1	Лоток Л34-3	1	
				Изделия закладные		
		1	1.400-15 вып.1	МН105-6	5	
		2		МН106-6	2	

Остальное смотрите лоток Л34-3 по серии 3.006.1-2/82 вып.1--

В пределах отверстия стержни разрезать по месту и отогнуть в тело лотка.

Ведомость расхода стали на дополнительные закладные изделия, кг

| Марка элемента | Изделия закладные | | | |

Типовой проект ТП 904-1-74.87 КЖИ Альбом 6

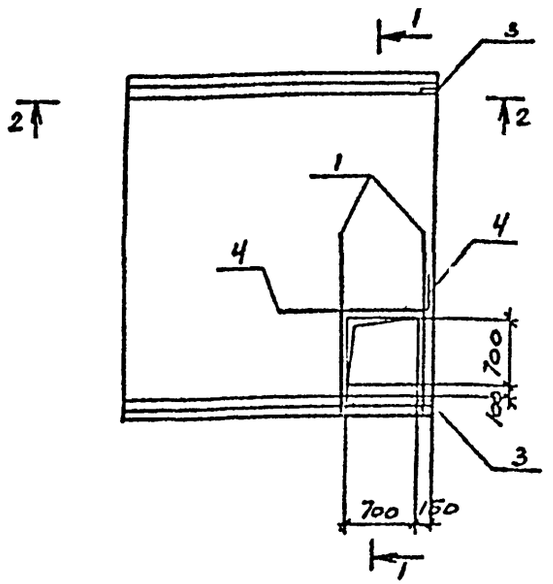

2 - 2

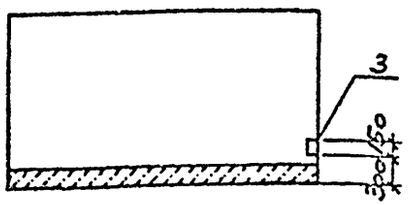

1 - 1

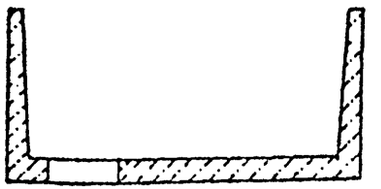

ФОРМАТ	ЗОНА	ПОЗ.	ОБОЗНАЧЕНИЕ	НАИМЕНОВАНИЕ	КОЛ.	ПРИМЕЧАНИЕ
				Сборочные единицы		
			3.006.1-2/82 вып.1-1	Лоток Л34-5а	1	
		1	ТП 904-1- -КЖИ-КР5	Каркас плоский КР 5	2	
				Изделие закладное		
		3	1.400-15 вып.1	МН106-6	2	
				Детали		
БЧ		4		А-III-10 ГОСТ 5781-82 ℓ=1500	2	0.9кг

Остальное смотрите лоток Л34-5а по серии 3.006.1-2/82 вып.1-1.

поз.4

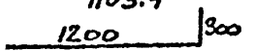

В пределах отверстия стержни разрезать по месту и отогнуть в тело лотка.

Ведомость расхода стали на дополнительные арматурные и закладные изделия, кг.

Марка элемента	Изделия арматурные				Всего	Изделия закладные						Всего	Общий расход
	Арматура класса А-III ГОСТ 5781-82					Арматура класса А-III ГОСТ 5781-82			Прокат марки ВСт3кп2				
	ф8	ф10	ф16	Итого		ф8		Итого	δ=6	δ=8	Итого		
Л34-5а-1	1.8	1.8	10.8	13.4	13.4	0.2		0.2	1.4	0.8	2.2	2.4	15.8

Гттехн	Растеряева	
Бединж	Макарова	
Рук.гр	Моргунов	
Гдепец	Остапенский	
Начотд	Саакьянц	
Лконтр	Коротенко	

9653/6 18

Привязан

Инв. №

Инв.№подл | Подпись и дата | Взам.инв.№

ТП 904-I-74.87 -КЖИ-Л34-5а-I

Лоток Л34-5а-I

Стадия	Масса	Масштаб
РП	7730	-
Лист	Листов 1	

Госстрой СССР Ростовский Промстройниипроект

ФОРМАТ А3

Типовой проект ТП 904-1-74.87 Альбом 6

Формат	Зона	Поз.	Обозначение	Наименование	Кол.	Примечание
				Сборочные единицы		
			3.006.1-2/82 вып1-1	Лоток Л34-5а	1	
				Детали		
Б.Ч		1		А-III-16 ГОСТ 5781-82 ℓ=1640	4	2.6 кг
Б.Ч		2		А-III-16 ГОСТ 5781-82 ℓ=2500	4	4.0 кг

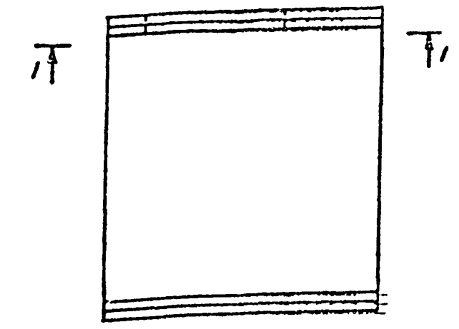

Остальное смотрите лоток Л34-5а по серии 3.006.1-2/82 вып1-1.

поз. 2

2400. | 100

В пределах отверстия стержни разрезать по месту и отогнуть в тело лотка.

Ведомость расхода стали на дополнительные арматурные изделия, кг.

Марка элемента	Изделия арматурные. Арматура класса А-III ГОСТ 5781-82 ф16				Итого	Всего
Л34-5а-2	26.4				26.4	26.4

Инв. № подл. | Подпись и дата | Взам. инв. №

Привязан

Инв. № 9653/6 19

Стт техн	Растеряева	
Гл. инж	Макарова	
Рук. гр	Моргунов	
Гл. спец	Остапевский	
Начотд	Саакьянц	
Н. контр	Коротенко	

ТП 904-1-74.87-КЖИ-Л34-5а-2

Лоток Л34-5а-2

Стадия	Масса	Масштаб
РП	7730	-
Лист	Листов 1	

Госстрой СССР РОСГИПРОСТРОЙБЫТПРОЕКТ

Формат А3

Типовой проект ТП 904-1-74.87 КЖИ Альбом 6

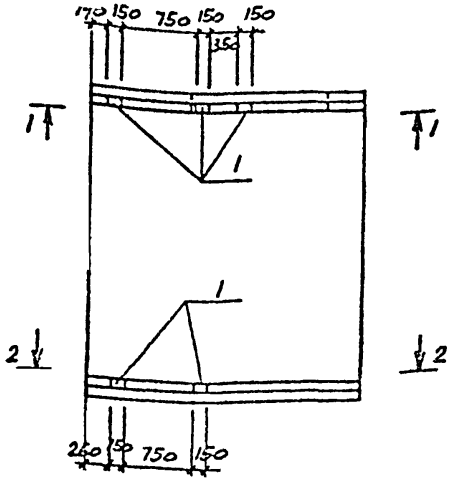

Формат	Зона	Поз.	Обозначение	Наименование	Кол.	Примечание
				Сборочные единицы		
			3.006.1-2/82 вып. 1-1	Лоток Л34-5а	1	
				Изделие закладное		
		1	1.400-15 вып. 1	МН106-6	7	
				Детали		
Б.4		2		А-III-16 Гост 5781-82 ℓ=1640	4	2.6 кг
Б.4		3		А-III-16 Гост 5781-82 ℓ=2500	4	4.0 кг

Остальное смотрите лоток Л34-5а по серии 3.006.1-2/82 вып. 1-1.

поз.

2400 | 100

В пределах отверстия стержни разрезать по месту и отогнуть в тело лотка.

1 - 1

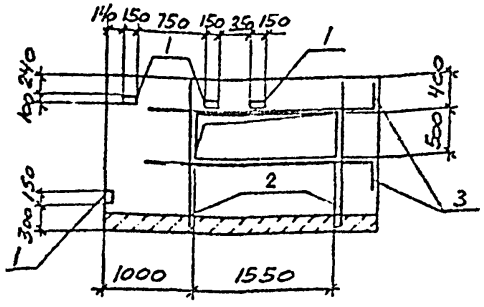

2 - 2

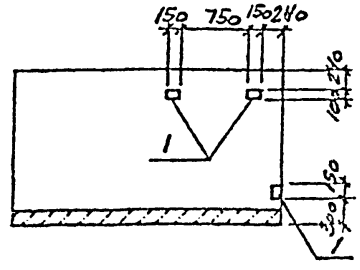

Ведомость расхода стали на дополнительные арматурные и закладные изделия, кг

Марка элемента	Изделия арматурные				Изделия закладные							Общий расход
	Арматура класса А-III Гост 5781-82			Всего	Арматура класса А-III Гост 5781-82			Прокат марки ВСт3кп2 Гост 103-76			Всего	
	ф16		Итого		ф8		Итого	б=6	б=8	Итого		
Л34-5а-3	26.4		26.4	26.4	1.0		1.0	4.9	2.8	7.7	8.7	35.1

Инв. № подл. | Подпись и дата | Взам. инв. №

Привязан

Инв. №

9653/6 20

Сттехн	Растеряева	
Вединж	Макарова	
Рук. гр	Моргунов	
Гл. спец	Осташевский	
Начотд	Саакьянц	
Нконтр	Коротенко	

ТП 904-I-74.87 -КЖИ-Л34-5а-3

Лоток Л34-5а-3

Стадия	Масса	Масштаб
РП	7730	-

Лист | Листов

Госстрой СССР
РОСТОВСКИЙ
ПРОМСТРОЙНИЙПРОЕКТ

Формат А3

Типовой проект 904-1-7к87 -КЖИ Альбом 6

Общий вид

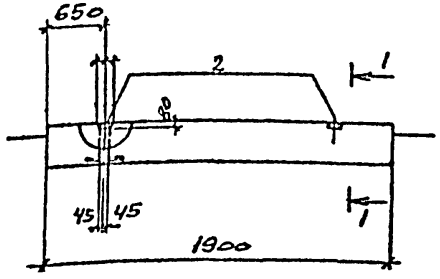

1-1

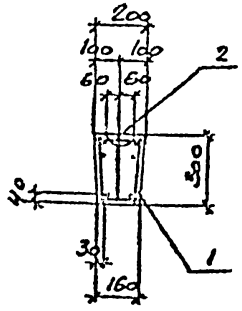

Схема армирования

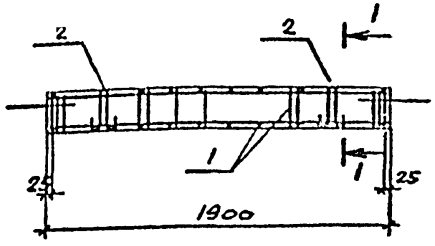

Формат	Зона	Поз.	Обозначение	Наименование	Кол.	Примечание
				Сборочные единицы		
А4		1	ТП 904-1- -КЖИ-КП1	Каркас пространственный КП1	1	
		2	1.400-9 вып.1	Изделие закладное УП2-2	2	
				Материалы		
				Бетон класса В15	0.1	м3

Балка изготавливается в опалубке балки ФБ6-44 серии 1.415-1 вып.1 с соблюдением требований данной серии.

Ведомость расхода стали на элемент, кг

Марка элемента	Изделия арматурные								Изделия закладные				Общий расход
	Арматура класса							Всего	Арматура класса			Всего	
	А-I			А-II		Вр-I			А-I				
	ГОСТ 5781-82					ГОСТ 6727-80			ГОСТ 5781-82				
	ф8	ф18	Итого	ф10	Итого	ф5	Итого		ф10		Итого		
ФБ1	1.4	6.4	7.8	2.2	2.2	1.7	1.7	11.7	1.2		1.2	1.2	12.9

Стехн	Растерева	
Ведущ	Макарова	
Рук.гр	Моргунов	
Гл.спец	Осташевский	
Нач.отд	Саакьянц	
Н.контр	Коротенко	

ТП 904-I-7к.87 -КЖИ-ФБ1

Балка фундаментная ФБ1

Стадия	Масса	Масштаб
РП	250	-
Лист	Листов 1	

Госстрой СССР РОСТОВСКИЙ ПРОМСТРОЙНИИПРОЕКТ

Формат А3

9653/6 21

Привязан

Инв. №

Инв. № подл. | Подпись и дата | Взам. инв. №

Типовой проект 904-1-74.87 кжи Альбом 6

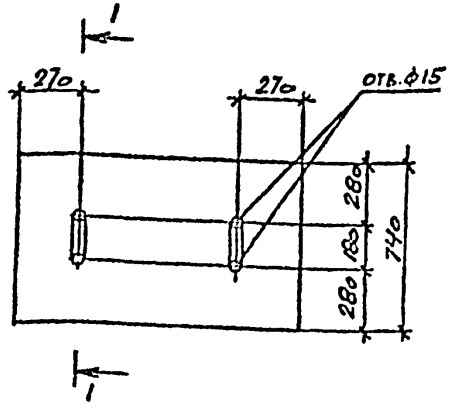

1 - 1

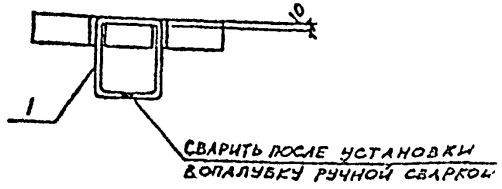

Формат	Зона	Поз.	Обозначение	Наименование	Кол. на исполн. 1	2	3		Примечание
				Сборочные единицы					
			3.006.1-2/82 вып.1-2	Плита П5д-5	1				
			3.006.1-2/82 вып.1-2	П7д-3		1			
			3.006.1-2/82 вып.1-2	П10д-3			1		
А.4		1	ТП 904-1- -кжи-мн3	Изделие закладное мн3	2	2	2		

Остальное смотрите плиты П5д-5, П7д-3, П10д-3 серии 3.006.1-2/82 вып.1-2

Ведомость расхода стали на дополнительные закладные изделия, кг

Марка элемента	Изделия закладные. Арматура класса А-I. Гост 5781-82. ф10			Итого	Всего
П5д-5-1	1.0			1.0	1.0
П7д-3-1	1.0			1.0	1.0
П10д-3-1	1.0			1.0	1.0

Марка элемента	Номер на исполн.	Масса кг
П5д-5-1	1	100
П7д-3-1	2	150
П10д-3-1	3	190

Инв.№ подл. | Подпись и дата | Взам инв №

Привязан

Инв №

9653/6 22

Сттехн	Растерпе	
Велинж	Макарова	
Рук.гр	Моргунов	
Гл.спец	Остащевс	
Начотд	Саакьянц	
Нконтр	Коротенко	

ТП 904-I-74.87 -КЖИ-П5д-5-I

Плита (П5д-5-I, П7д-3-I, П10д-3-I)

Стадия	Масса	Масштаб
РП	см. табл.	-

Лист | Листов 1

Госстрой СССР РОСТОВСКИЙ ПРОМСТРОЙНИЙПРОЕКТ

ФОРМАТ А3

Типовой проект ТП 904-1-74.87 Альбом 6

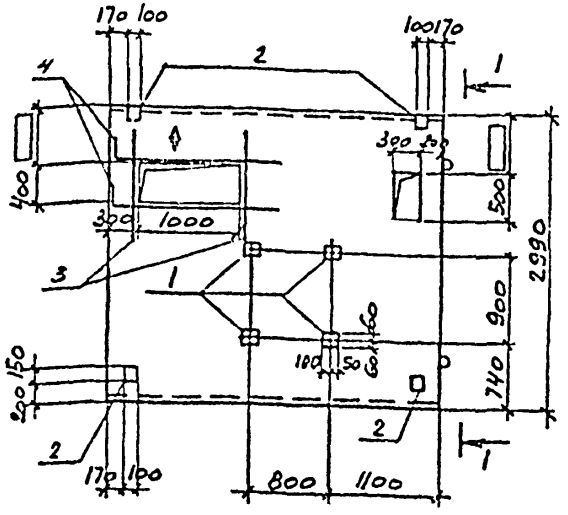

1 - 1

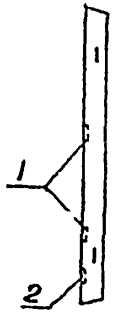

поз. 4

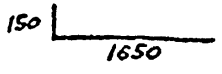

Формат	Зона	Поз	Обозначение	Наименование	Кол. на испол. П26-3-1	Кол. на испол. П26-3-2		Примечание
				Сборочные единицы				
			3.006.1-2/82 вып. 1-2	Плита П26-3	1	1		
		1		Изделие закладное м-8		4		
		2	1.400-15 вып. 1	то же м106-6	4	4		
				Детали				
БЧ		3		А-III-10 ГОСТ 5781-82 ℓ=1200		2		0.7кг
БЧ		4		А-III-10 ГОСТ 5781-82 ℓ=1800		2		1.1кг

Остальное смотрите плиту П26-3 по серии 3.006.1-2/82

1. Отверстия предусмотреть только для плиты П26-3-2
2. Размер ▭ уточняется при привязке проекта.
3. В пределах отверстий стержни разрезать по месту и отогнуть в тело плиты.
4. Со стороны расположения арматуры нанести несмываемой краской знак ◊.

Ведомость расхода стали на дополнительные арматурные и закладные изделия, кг

Марка элемента	Изделия арматурные: Арматура класса А-III ГОСТ 5781-82 Ф10		Итого	Всего	Изделия закладные: Арматура класса А-III ГОСТ 5781-82 Ф8		Итого	Прокат марки ВСт3кп2 ГОСТ 103-76 Б-6	Б-8		Итого	Всего	Общий расход
П26-3-1					0.5		0.5	2.8	1.6		4.4	4.9	4.9
П26-3-2	3.6		3.6	3.6	2.2		2.2	6.0	1.6		7.6	9.8	13.4

Привязан

Инв. №

9653/6 23

ТП 904-1-74.87-КЖИ-П26-3-1

Стехн	Растеряева	
Велик	Макарова	
Рук.гр	Моргунов	
Слепец	Осташевский	
Чаютд	Савкьянц	
Нконтр	Коротенко	

Плита (П26-3-1, П26-3-2)

Стадия	Масса	Масштаб
РП	5050	-
Лист	Листов 1	

Госстрой СССР РОСТОВСКИЙ ПРОЕКТ

Инв.№подл. | Подпись и дата | Взам.инв.№

Формат А3

Типовой проект ТП 904-1-74.87 -КЖИ Альбом 6

1. Сварные швы выполнять электродами типа Э42 по ГОСТ 9467-75.

2. Материал конструкций (прокат) по ГОСТ 380-71*.

3. Закладные изделия, сетки, каркасы изготавливать в соответствии с ГОСТ 10922-75 „Арматурные изделия и закладные детали сварные для железобетонных конструкций. Технические требования и методы испытаний" и ГОСТ 14098-85 „Соединения сварные арматуры и закладных изделий железобетонных конструкций. Типы, конструкция и размеры. Основные типы и конструктивные элементы."

4. Стальные закладные изделия железобетонных конструкций должны быть защищены от коррозии:

- в колоннах, стропильных балках, стеновых панелях, и плитах покрытия горячим цинкованием толщиной 50-60 мкм;
- в остальных железобетонных конструкциях лакокрасочным покрытием, согласно общих указаний на ТП 904-1- -АР-2.

Взам. инв. № | Подпись и дата | Инв. № подл.

ПРИВЯЗАН

ИНВ. №

Вед. инж.	Макарова		
Рук. гр.	Моргунов		
Гл. спец.	Осташевский		
Нач. отд.	Саакьянц		
Н. контр.	Луценко		

ТП 904-1-74.87-КЖИ-ТТ.

Технические требования к изготовлению арматурных и закладных изделий

СТАДИЯ	ЛИСТ	ЛИСТОВ
РП		1

ГОССТРОЙ СССР РОСТОВСКИЙ ПРОМСТРОЙНИИПРОЕКТ

ФОРМАТ А4

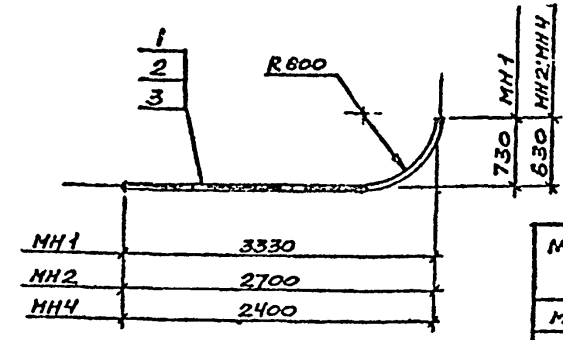

Марка	Масса кг.
МН1	2,4
МН2	1,9
МН4	1,7

Формат	Зона	Поз.	Обозначение	Наименование	Кол.	Примечание
				МН1		
				Детали		
Б.Ч.		1		Труба ПВХ75ТУ6-19-215-83 l=3,7м	1	2,4кг
				МН2		
				Детали		
Б.Ч.		2		Труба ПВХ75ТУ6-19-215-83 l=3,0м	1	1,9кг
				МН4		
				Детали		
Б.Ч.		3		Труба ПВХ75ТУ6-19-215-83 l=2,7м	1	1,7кг

Типовой проект 904-1-74.87-КЖИ Альбом 6

Взам. инв. № | Подпись и дата | Инв. № подл.

Привязан

Инв. №

24
9653/6

ТП 904-1-74.87 - КЖИ- МН1

Инж.	Кабанова	
Редакт.	Горская	
Рук. гр.	Бескоровайный	
Гл. спец.	Осташевский	
Нач. отд.	Саакьянц	
Н. контр.	Луценко	

Изделие закладное (МН1, МН2, МН4)

Стадия	Масса	Масштаб
РП	См. табл.	—

Лист | Листов 1

Госстрой СССР Ростовский Промстройниипроект

ФОРМАТ А4

Типовой проект ТП904-1-74.87-КЖИ Альбом 6

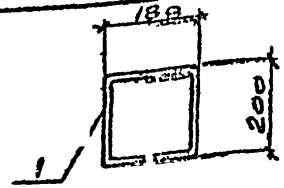

Формат	Зона	Поз.	Обозначение	Наименование	Кол.	Примечание
				ДЕТАЛИ		
				ф10АТ Гост5781-82 ℓ=760	1	0.5кг
		1				

ПРИВЯЗАН

ИНВ №

9653/6

ТП 904-1-74.87-КЖИ-МН3

Изделие закладное МН3

СТАДИЯ	МАССА	МАСШТАБ
РП	0.5	1:10

ЛИСТ | ЛИСТОВ 1

ГОССТРОЙ СССР РОСТОВСКИЙ ПРОМСТРОЙНИИПРОЕКТ

СТ ТЕХНИК	РАСТЕРЯЕВА	
ВЕД ИНЖ	МАКАРОВА	
РУК. ГР	МОРГУНОВ	
ГА СПЕЦ	ОСТАШЕВСКИЙ	
НАЧ ОСП-1	САЛЬКЯНЦ	
Н КОНТР	ЛУЦЕНКО	

ИНВ № ПОДЛ | ПОДПИСЬ И ДАТА | ВЗАМ ИНВ №

ФОРМАТ А4.

Типовой проект ТП 904-1-74.87-КЖИ Альбом 6

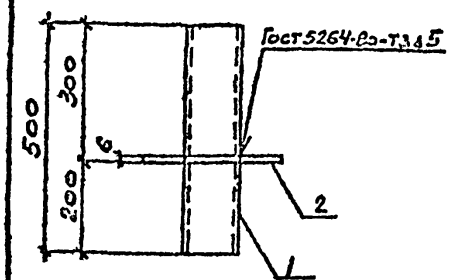

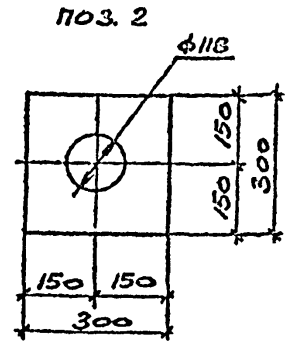

Формат	Зона	Поз.	Обозначение	Наименование	Кол.	Примечание
				ДОКУМЕНТАЦИЯ		
А4			ТП 904-1-74.87-КЖИ-ТТ	ТЕХНИЧЕСКИЕ ТРЕБОВАНИЯ		
				К ИЗГОТОВЛЕНИЮ АРМАТУРНЫХ		
				И ЗАКЛАДНЫХ ИЗДЕЛИЙ		
				ДЕТАЛИ		
Б4		1		ТРУБА 100х4,5 Гост3262-75 ℓ=5	1	6.1кг
Б4		2		ЛИСТ Б-ПН-6х300х300 Гост19903-74 ВСТ3КП2 Гост14637-79	1	4.2кг

ПРИВЯЗАН

ИНВ. №

9653/6 25

ТП 904-1-74.87 -КЖИ-МС1

Изделие соединительное МС1

СТАДИЯ	МАССА	МАСШТАБ
РП	10.3	1:10

ЛИСТ | ЛИСТОВ 1

ГОССТРОЙ СССР РОСТОВСКИЙ ПРОМСТРОЙНИИПРОЕКТ

СТ ТЕХНИК	РАСТЕРЯЕВА	
ВЕД ИНЖ	МАКАРОВА	
РУК ГР	МОРГУНОВ	
ГА СПЕЦ	ОСТАШЕВСКИЙ	
НАЧ ОСП-1	САЛЬКЯНЦ	
Н КОНТР	ЛУЦЕНКО	

ИНВ № ПОДЛ | ПОДПИСЬ И ДАТА | ВЗАМ ИНВ №

ФОРМАТ А4

Типовой проект ТП 904-1-74.87-КЖИ Альбом 6

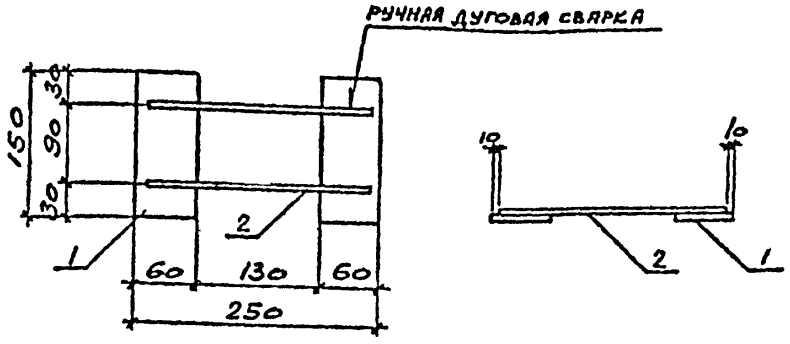

Формат	Зона	Поз.	Обозначение	Наименование	Кол.	Примечание
				ДОКУМЕНТАЦИЯ		
А4			ТП904-1- -КЖИ-ТТ	ТЕХНИЧЕСКИЕ ТРЕБОВАНИЯ		
				К ИЗГОТОВЛЕНИЮ АРМАТУРНЫХ		
				И ЗАКЛАДНЫХ ИЗДЕЛИЙ		
				ДЕТАЛИ		
Б4		1		ЛИСТ Б-ПН-10х60х150 ГОСТ 19903-74 / ВСТ3КП2 ГОСТ 14637-79	2	0.7кг
Б4		2		ф16АI ГОСТ 5781-82 l = 230	2	0.4кг

ПРИВЯЗАН

ИНВ №

9653/6

ст. техник	Растеряева		
Вед. инж.	Макарова		
Рук. гр.	Моргунов		
Гл. спец.	Осташевский		
Нач. осл-1	Саакьянц		
Н. контр.	Луценко		

ТП 904-1-74.87-КЖИ-МС2

Изделие соединительное МС2

СТАДИЯ	МАССА	МАСШТАБ
РП	2.2	1:5

ЛИСТ | ЛИСТОВ 1

ГОССТРОЙ СССР РОСТОВСКИЙ ПРОМСТРОЙНИИПРОЕКТ

ФОРМАТ А4

Инв. № подл. | Подпись и дата | Взам. инв. №

Типовой проект ТП 904-1-74.87-КЖИ Альбом 6

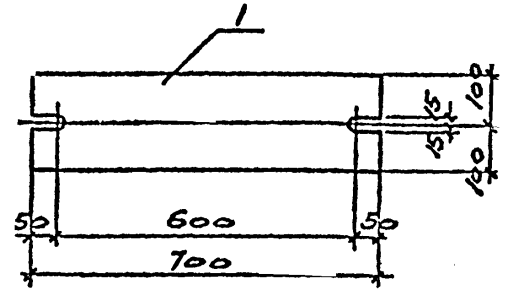

Формат	Зона	Поз.	Обозначение	Наименование	Кол.	Примечание
				ДЕТАЛИ		
		1		ЛИСТ Б-ПН-20х200х700 ГОСТ 19903-74 / ВСТ3ПС6-1 ТУ14-1-3023-80	1	22.0кг

ПРИВЯЗАН

ИНВ №

26

9653/6

ст. техник	Растеряева		
Вед. инж.	Макарова		
Рук. гр.	Моргунов		
Гл. спец.	Осташевский		
Нач. осл-1	Саакьянц		
Н. контр.	Луценко		

ТП 904-1-74.87-КЖИ-МС3

Изделие соединительное МС3

СТАДИЯ	МАССА	МАСШТАБ
РП	22.0	1:10

ЛИСТ | ЛИСТОВ 1

ГОССТРОЙ СССР РОСТОВСКИЙ ПРОМСТРОЙНИИПРОЕКТ

ФОРМАТ А4

Инв. № подл. | Подпись и дата | Взам. инв. №

Типовой проект 904-1-74.87-КЖИ Альбом 6

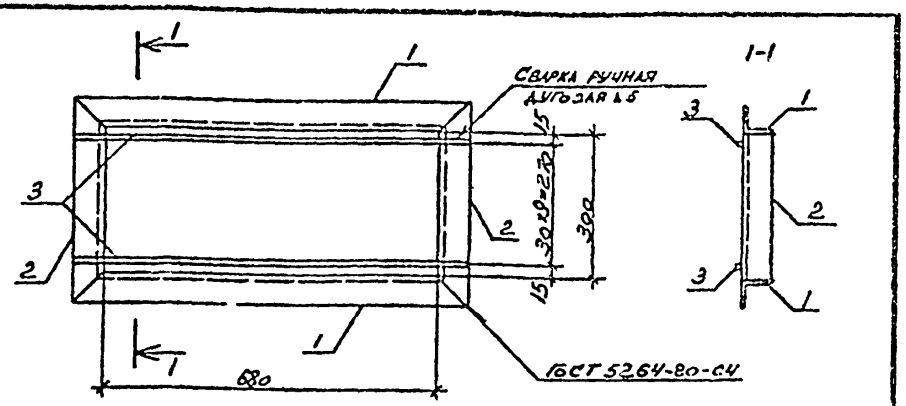

Формат	Зона	Поз.	Обозначение	Наименование	Кол.	Примечание
				Документация		
А4			ТП904-1- -КЖИ-ТТ	Технические требования		
				к изготовлению арматурных		
				и закладных изделий		
				Детали		
				Уголок Б50×50×5 ГОСТ 8509-72* Ст3кп2 ГОСТ 535-79		
Б4		1		ℓ = 780	2	2,9 кг
Б4		2		ℓ = 400	2	1,5 кг
Б4		3		А-I-10 ГОСТ 5781-82 ℓ = 780	10	0,5 кг

Привязан

Инв. №

Взам.инв.№ | Подпись и дата | Инв.№подл.

9653/6

ТП 904-1-74.87-КЖИ-МС4

Изделие соединительное МС4

Стадия	Масса	Масштаб
РП	13,8	1:10
Лист	Листов 1	

Ведущ. Макарова
Рук.гр. Моргунов
Гл.спец. Остапевский
Нач.отд. Савкьянц
Н.контр. Луценко

Госстрой СССР РОСТОВСКИЙ ПРОМСТРОЙНИИПРОЕКТ

ФОРМАТ А4

Типовой проект 904-1-74.87-КЖИ Альбом 6

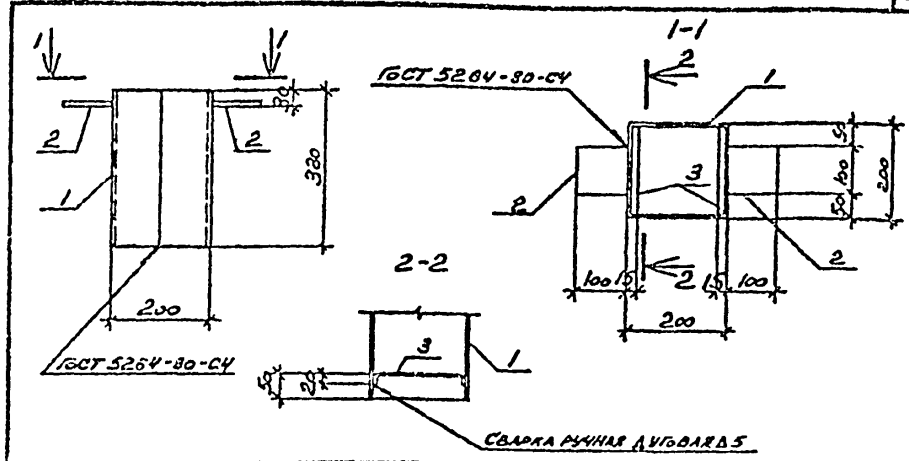

Формат	Зона	Поз.	Обозначение	Наименование	Кол.	Примечание
				Документация		
А4			ТП904-1-74.87-КЖИ-ТТ	Технические требования		
				к изготовлению арматур-		
				ных и закладных изделий		
				Детали		
				Лист Б-IIУ-4 ГОСТ 19903-74* Ст3кп2 ГОСТ 14637-79		
Б4		1		330×800	1	8,3 кг
Б4		2		100×100	2	0,3 кг
Б4		3		А-I-6 ГОСТ 5781-82 ℓ = 250	2	0,1 кг

Привязан

Инв. №

Взам.инв.№ | Подпись и дата | Инв.№подл.

9653/6 27

ТП 904-1-74.87-КЖИ-МС5

Изделие соединительное МС5

Стадия	Масса	Масштаб
РП	9,1	1:10
Лист	Листов 1	

Ведущ. Макарова
Рук.гр. Моргунов
Гл.спец. Остапевский
Нач.отд. Савкьянц
Н.контр. Луценко

Госстрой СССР РОСТОВСКИЙ ПРОМСТРОЙНИИПРОЕКТ

ФОРМАТ А4

Альбом 6

Типовой проект 904-1-74.87 КЖИ

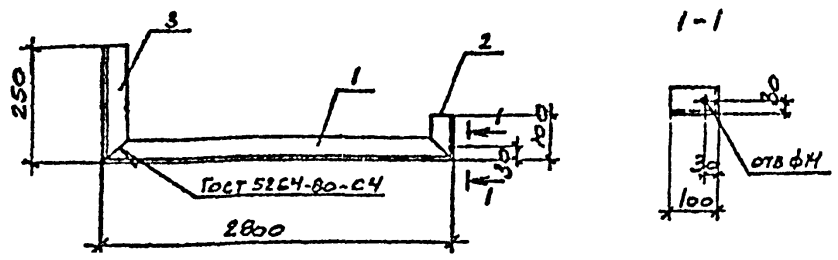

Формат	Зона	Поз.	Обозначение	Наименование	Кол.	Примечание
				ДОКУМЕНТАЦИЯ		
			ТП 904-1- -КЖИ-ТТ	ТЕХНИЧЕСКИЕ ТРЕБОВАНИЯ		
				К ИЗГОТОВЛЕНИЮ АРМАТУРНЫХ		
				И ЗАКЛАДНЫХ ИЗДЕЛИЙ		
				ДЕТАЛИ		
				УГОЛОК Б-50×50×5 Гост 8509-72 / ВСТ3КП2 Гост 535-79		
		1		ℓ=2800	1	10.6 кг
		2		ℓ=100	1	0.4 кг
		3		ℓ=250	1	0.9 кг

Привязан

Инв. №

9653/6

ТП 904-I-74.87 -КЖИ-МС6

Изделие соединительное МС6

Стадия	Масса	Масштаб
РП	11,9	1:10

Лист | Листов

Госстрой СССР РОСТОВСКИЙ ПРОМСТРОЙНИИПРОЕКТ

Сттехн	Растеряева	
Вединж	Макарова	
Рук.гр	Моргунов	
Глспец	Осташевский	
Начотд	Саакьянц	
Нконтр	Луценко	

Взам. инв. № | Подпись и дата | Инв. № подл.

ФОРМАТ А4

Альбом 6

Типовой проект 904-1-74.87 КЖИ

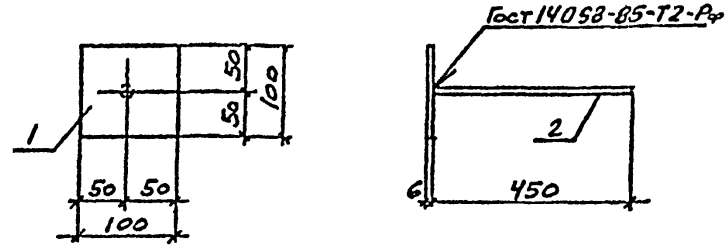

Формат	Зона	Поз.	Обозначение	Наименование	Кол.	Примечание
				ДОКУМЕНТАЦИЯ		
			ТП 904-1-74.87 -КЖИ-ТТ	ТЕХНИЧЕСКИЕ ТРЕБОВАНИЯ		
				К ИЗГОТОВЛЕНИЮ АРМАТУРНЫХ		
				И ЗАКЛАДНЫХ ИЗДЕЛИЙ		
				ДЕТАЛИ		
		1		ЛИСТ Б-ПН-6 Гост 19903-74 / ВСТ3КП2 Гост 14637-79	1	0.5 кг
		2		А-I-10 Гост 5781-82 ℓ=450	1	0.3 кг

Привязан

28

9653/6

Инв. №

ТП 904-I-74.87 -КЖИ-МС7

Изделие соединительное МС7

Стадия	Масса	Масштаб
РП	0,8	-

Лист | Листов

Госстрой СССР РОСТОВСКИЙ ПРОМСТРОЙНИИПРОЕКТ

Ст.техн	Растеряева	
Вединж	Макарова	
Рук.гр	Моргунов	
Глспец	Осташевский	
Начотд	Саакьянц	
Нконтр	Луценко	

Взам. инв. № | Подпись и дата | Инв. № подл.

ФОРМАТ А4

Типовой проект 904-1-74.87 КЖИ Альбом 6

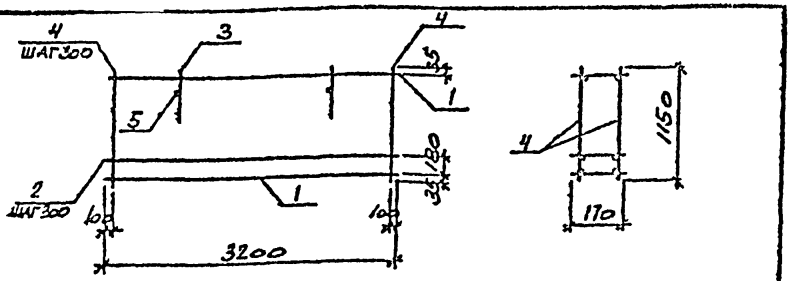

Формат	Зона	Поз.	Обозначение	Наименование	Кол.	Примечание
				Документация		
			ТП 904-1- -КЖИ-ТТ	Технические требования		
				к изготовлению арматурных		
				и закладных изделий		
				Сборочные единицы		
АУ		1	ТП 904-1- -КЖИ-КР2	Каркас плоский КР2	2	
АУ		2	ТП 904-1- -КЖИ-КР3	То же КР3	3	
		3	1.030.1-1 вып. 1-3	Петля СП2	2	
				Детали		
БЧ		4		⌀5 Вр-I ГОСТ 6727-80 ℓ=1150	22	0.2 кг
БЧ		5		А-III-В ГОСТ 5781-82 ℓ=170	2	0.07 кг

Привязан

Инв. №

9653/6

Стехн	Растеряева		
Ст.инж	Толмачев		
Вединж	Макарова		
Рук.гр	Моргунов		
Гл.спец	Остапевский		
Нач.отд	Салкьянц		
Н.контр	Коротенко		

ТП 904-I- 74.87 -КЖИ-КП2

Каркас пространственный КП2

Стадия	Масса	Масштаб
РП	14,5	-
Лист	Листов 1	

Госстрой СССР РОСТОВСКИЙ ПРОМСТРОЙНИИПРОЕКТ

Формат А4

Типовой проект 904-1-74.87 КЖИ Альбом 6

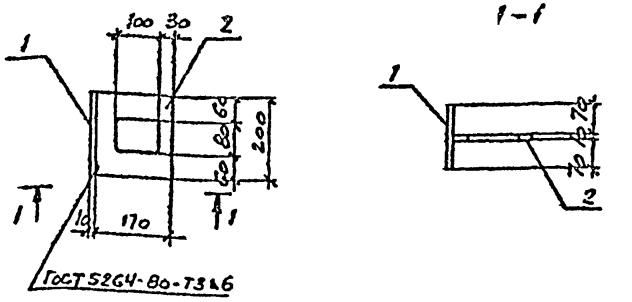

Формат	Зона	Поз.	Обозначение	Наименование	Кол.	Примечание
				Документация		
АЧ			ТП 904-1-74.87-КЖИ-ТТ	Технические требования		
				к изготовлению арматур-		
				ных и закладных изделий		
				Детали		
				Лист 10 ГОСТ 19903-74		
				ВСт3кп2 ГОСТ 14637-79		
		1		150×200	1	2.4 кг
		2		Пок 200	1	2.7 кг

Привязан

Инв. №

9653/6 29

Ст.тех	Растеряева		
Вединж	Макарова		
Рук.гр	Моргунов		
Гл.спец	Остапевский		
Нач.отд	Салкьянц		
Н.контр	Коротенко		

ТП 904-I- 74.87 -КЖИ-МС8

Изделие соединительное МС8

Стадия	Масса	Масштаб
РП	5,1	1:10
Лист	Листов 1	

Госстрой СССР РОСТОВСКИЙ ПРОМСТРОЙНИИПРОЕКТ

Формат А4

Инв.№подл. | Подпись и дата | Взам.инв.№

Типовой проект 904-1-74.87-КЖИ Альбом 6

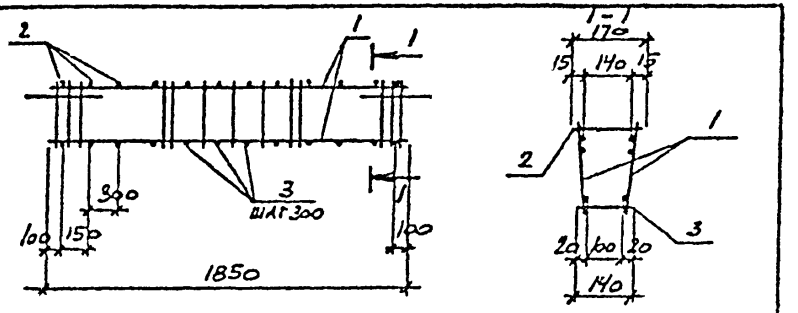

ФОРМАТ	ЗОНА	ПОЗ.	ОБОЗНАЧЕНИЕ	НАИМЕНОВАНИЕ	КОЛ.	ПРИМЕЧАНИЕ
				ДОКУМЕНТАЦИЯ		
А.Ч			ТП 904-1- -КЖИ-ТТ	ТЕХНИЧЕСКИЕ ТРЕБОВАНИЯ К		
				ИЗГОТОВЛЕНИЮ АРМАТУРНЫХ		
				И ЗАКЛАДНЫХ ИЗДЕЛИЙ		
				СБОРОЧНЫЕ ЕДИНИЦЫ		
А.Ч		1	ТП 904-1- -КЖИ-КР1	КАРКАС ПЛОСКИЙ КР1	2	
				ДЕТАЛИ		
Б.Ч		2		ф5Вр-I ГОСТ 6727-80 ℓ=170	7	0.03 КГ
Б.Ч		3		ф5Вр-I ГОСТ 6727-80 ℓ=140	7	0.02 КГ

Привязан

Инв. №

9653/6

Сттехн	Растеряева		
Ведин	Макарова		
Рук. гр	Моргунов		
Гл.спец	Осташевский		
Начотд	Саакьянц		
Нконтр	Коротенко		

ТП 904-I- 74.87 -КЖИ-КПI

Каркас пространственный КПI

Стадия	Масса	Масштаб
РП	II.8	-

Лист | Листов 1

Госстрой СССР РОСТОВСКИЙ ПРОМСТРОЙНИЙПРОЕКТ

ФОРМАТ А4

Инв. № подл. | Подпись и дата | Взам. инв. №

Типовой проект 904-1-74.87-КЖИ Альбом 6

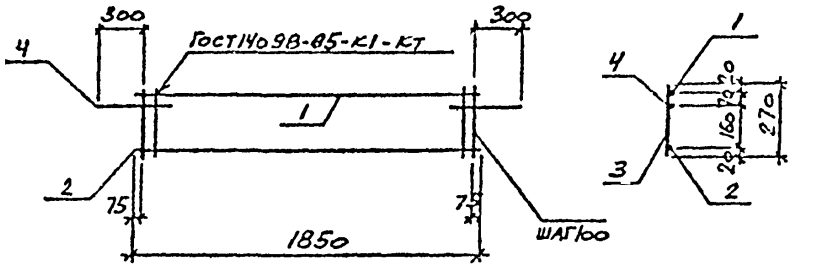

ФОРМАТ	ЗОНА	ПОЗ.	ОБОЗНАЧЕНИЕ	НАИМЕНОВАНИЕ	КОЛ.	ПРИМЕЧАНИЕ
				ДОКУМЕНТАЦИЯ		
А.Ч				ТЕХНИЧЕСКИЕ ТРЕБОВАНИЯ		
				К ИЗГОТОВЛЕНИЮ АРМАТУРНЫХ		
				И ЗАКЛАДНЫХ ИЗДЕЛИЙ		
				ДЕТАЛИ		
Б.Ч		1		А-I-8 ГОСТ 5781-82 ℓ=1850	1	0.7 КГ
Б.Ч		2		А-II-10 ГОСТ 5781-82 ℓ=1850	1	1.1 КГ
Б.Ч		3		ф5Вр-I ГОСТ 6727-80 ℓ=270	18	0.04 КГ
Б.Ч		4		А-I-18 ГОСТ 5781-82 ℓ=800	2	1.6 КГ

Привязан

Инв. №

9653/6 30

Сттехн	Растеряева		
Ведин	Макарова		
Рук. гр	Моргунов		
Гл.спец	Осташевский		
Начотд	Саакьянц		
Нконтр	Коротенко		

ТП 904-I- 74.87 -КЖИ-КРI

Каркас плоский КРI

Стадия	Масса	Масштаб
РП	5.7	-

Лист | Листов 1

Госстрой СССР РОСТОВСКИЙ ПРОМСТРОЙНИЙПРОЕКТ

ФОРМАТ А4

Инв. № подл. | Подпись и дата | Взам. инв. №

Типовой проект 904-1-74.87-КЖИ Альбом 6

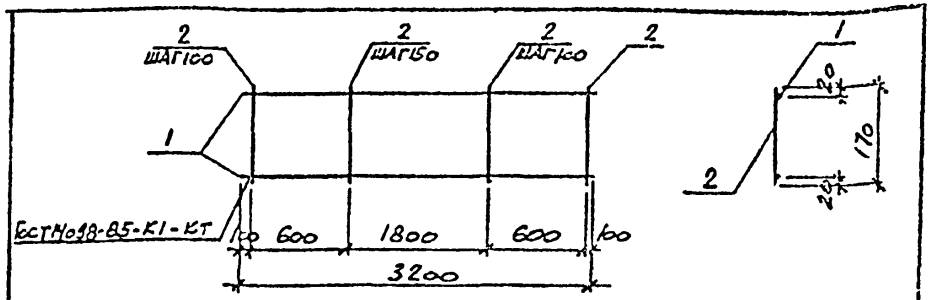

ФОРМАТ	ЗОНА	ПОЗ	ОБОЗНАЧЕНИЕ	НАИМЕНОВАНИЕ	КОЛ.	ПРИМЕЧАНИЕ
				ДОКУМЕНТАЦИЯ		
			ТП 904-1- -КЖИ-ТТ	ТЕХНИЧЕСКИЕ ТРЕБОВАНИЯ		
				К ИЗГОТОВЛЕНИЮ АРМАТУРНЫХ		
				И ЗАКЛАДНЫХ ИЗДЕЛИЙ		
				ДЕТАЛИ		
Б.Ч		1		А-III-6 ГОСТ 5781-82 l=3200	2	0.7 КГ
Б.Ч		2		ф4Вр-I ГОСТ 6727-80 l=170	25	0.02 КГ

Привязан

Инв. №

9653/6

Взам. инв. №

Подпись и дата

Инв. № подл.

ТП 904-I- 74.87 -КЖИ-КР2

Каркас плоский КР2

Стадия	Масса	Масштаб
РП	I.9	-

Лист | Листов I

Госстрой СССР РОСТОВСКИЙ ПРОМСТРОЙНИИПРОЕКТ

Сттехн	Растеряева	
Ведин	Макарова	
Рук.гр	Моргунов	
Глспец	Осташевский	
Начотд	Саакьянц	
Нконтр	Коротенко	

ФОРМАТ А4

Типовой проект 904-1-74.87-КЖИ Альбом 6

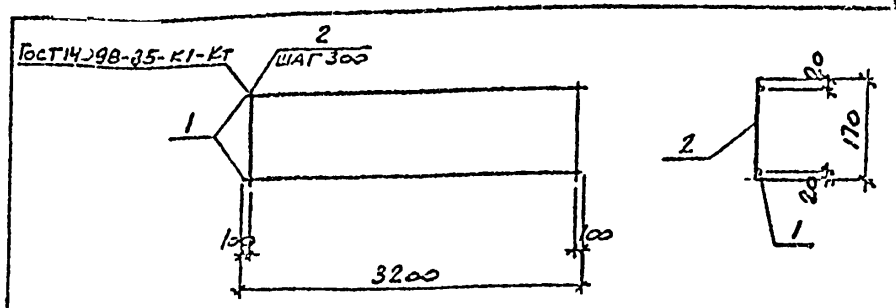

ФОРМАТ	ЗОНА	ПОЗ	ОБОЗНАЧЕНИЕ	НАИМЕНОВАНИЕ	КОЛ.	ПРИМЕЧАНИЕ
				ДОКУМЕНТАЦИЯ		
			ТП 904-1-74.87-КЖИ-ТТ	ТЕХНИЧЕСКИЕ ТРЕБОВАНИЯ		
				К ИЗГОТОВЛЕНИЮ АРМАТУРНЫХ		
				И ЗАКЛАДНЫХ ИЗДЕЛИЙ		
				ДЕТАЛИ		
Б.Ч		1		А-III-6 ГОСТ 5781-82 l=3200	2	0.7 КГ
Б.Ч		2		ф4Вр-I ГОСТ 6727-80 l=170	11	0.02 КГ

Привязан

Инв. №

9653/6 31

Взам. инв. №

Подпись и дата

Инв. № подл.

ТП 904-I- 74.87 -КЖИ-КР3

Каркас плоский КР3

Стадия	Масса	Масштаб
РП	I.6	-

Лист | Листов I

Госстрой СССР РОСТОВСКИЙ ПРОМСТРОЙНИИПРОЕКТ

Сттехн	Растеряева	
Ведин	Макарова	
Рук.гр	Моргунов	
Глспец	Осташевский	
Начотд	Саакьянц	
Нконтр	Коротенко	

ФОРМАТ А4

Типовой проект 904-1-74.87 кжи Альбом 6

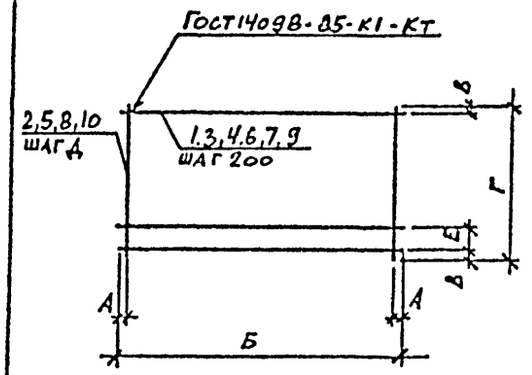

Формат	Зона	Поз.	Обозначение	Наименование	Кол. на исполн. С1	С2	С3	С4	С5	С6	С7			Примечание
				Документация										
А.4			ТП 904-1- -КЖИ-ТТ	Технические требования к изготовлению арматурных и закладных изделий										
				Детали										
Б.4		1		А-II-10 Гост 5781-82 ℓ=2050	14		8							1.3 кг
Б.4		2		А-II-10 Гост 5781-82 ℓ=2750	11	8								1.7 кг
Б.4		3		А-II-Гост 5781-82 ℓ=1550		14	11							1.0 кг
Б.4		4		А-I-6 Гост 5781-82 ℓ=550				9						0.1 кг
Б.4		5		А-III-12 Гост 5781-82 ℓ=1800				4	5					1.6 кг
Б.4		6		А-I-6 Гост 5781-82 ℓ=850					9					0.2 кг
Б.4		7		А-III-12 Гост 5781-82 ℓ=550						5				0.5 кг
Б.4		8		А-III-12 Гост 5781-82 ℓ=850						4				0.8 кг
Б.4		9		А-I-8 Гост 5781-82 ℓ=1650							11			0.7 кг
Б.4		10		А-I-8 Гост 5781-82 ℓ=2050							9			0.8 кг

Марка	Размеры, мм А	Б	В	Г	Д	Е		Масса кг
С1	25	2050	75	2750	200	200		36.9
С2	75	1550	75	2750	200	200		27.6
С3	25	2050	75	1550	200	200		21.4
С4	50	550	100	1800	150	200		9.3
С5	25	850	100	1800	200	200		9.8
С6	50	550	50	850	150	150		5.5
С7	25	1650	25	2050	200	200		14.9

Подпись и дата | Взамен №

Привязан

Инв №

9653/6 32

ТП904-I- 74.87 -КЖИ-СI

Сетка арматурная (СI - С7)

Стадия	Масса	Масштаб
РП	см. табл.	-

Лист | Листов I

Госстрой СССР РОСТОВСКИЙ ПРОМСТРОЙНИИПРОЕКТ

Сттехн Растеряева
Ведин Макарова
Рук.гр Моргунов
Гл.спец Осташевский
Нач.отд Саакьянц
Инконтр Коротенко

Формат А3

Типовой проект 904-1-74.87-КЖИ-. Альбом 6

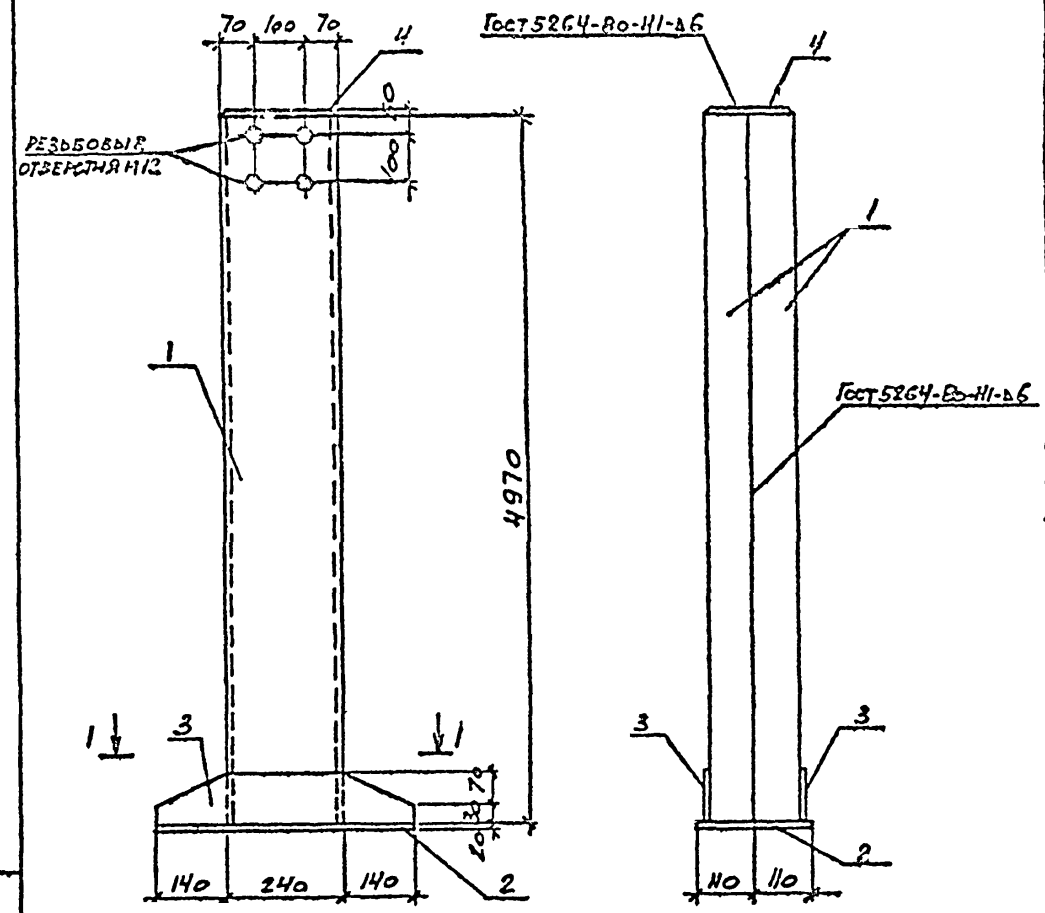

Формат	Зона	Поз.	Обозначение	Наименование	Кол.	Примечание
				Документация		
А4			ТП 904-1- -КЖИ-ТТ	Технические требования к изготовлению арматурных и закладных изделий		
				Детали		
Б4		1		Швеллер 24 ГОСТ 8240-72 ВСт3кп2 ГОСТ 535-79 ℓ = 4970	2	119.3 кг
Б4		2		Лист 20 ГОСТ 19903-74 ВСт3кп2 ГОСТ 14637-79 220х520	1	18.0 кг
				Лист 8 ГОСТ 19903-74 ВСт3кп2 ГОСТ 14637-79		
Б4		3		100х520	2	3.3 кг
Б4		4		170х230	1	2.5 кг

Привязан

Инв. № подл. | Подпись и дата | Взам. инв. №

9653/6 33

Инв. №

Стехн	Растеряе		
Ведущ.	Макарова		
Рук. гр	Моргунов		
Гл.спец	Остаевский		
Нач.отд	Садкьянц		
Н.контр	Коротенко		

ТП 904-1-74.87 -КЖИ-СФ1

Стойка фахверка СФ1

Стадия	Масса	Масштаб
РП	265,2	-
Лист	Листов 1	

Госстрой СССР РОСТОВСКИЙ ПРОМСТРОЙНИИПРОЕКТ

Формат А3

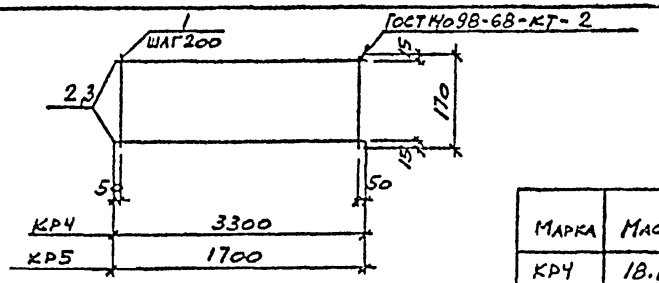

Марка	Масса
КР4	18.1
КР5	6.3

Формат	Зона	Поз.	Обозначение	Наименование	Кол.	Примечание
				Документация		
			ТП 904-1- -КЖИ-ТТ	Технические требования		
				к изготовлению арматурных		
				и закладных изделий		
				КР4		
				Детали		
Б4		1		А-III-8 ГОСТ 5781-82 ℓ=170	17	0.1 кг
Б4		2		А-III-20 ГОСТ 5781-82 ℓ=3300	2	8.2 кг
				КР5		
				Детали		
Б4		1		А-III-8 ГОСТ 5781-82 ℓ=170	9	0.1 кг
Б4		3		А-III-16 ГОСТ 5781-82 ℓ=1700	2	2.7 кг

9653/6

(34)

ТП 904-I- 74.87 -КЖИ-КР4

Каркас плоский (КР4, КР5)

Стадия	Масса	Масштаб
РП	см. табл.	-

Лист | Листов I

Госстрой СССР
РОСТОВСКИЙ
ПРОМСТРОЙНИИПРОЕКТ

Сттехн	Растеряева	
Велинж	Макарова	
	Огунов	
Глспец	Осташевский	
Начотл	Саакьянц	
Нконтр	Коротенко	

Взам.инв.№ | Подпись и дата | Инв.№

Типовой проект 904-1-74.87-КЖИ Альбом 6

gost.e-ecolog.ru