УЗЛЫ СООРУЖЕНИЙ

4.900-10

АЛЬБОМ ОБОРУДОВАНИЯ ФАСОННЫХ ЧАСТЕЙ И АРМАТУРЫ ДЛЯ СЕТЕЙ И СООРУЖЕНИЙ ВОДОПРОВОДА И КАНАЛИЗАЦИИ

ВЫПУСК 4

ВНУТРЕННЕЕ САНИТАРНО-ТЕХНИЧЕСКОЕ ОБОРУДОВАНИЕ

25511-04

gost.e-ecolog.ru

УЗЛЫ СООРУЖЕНИЙ

4.900-10

АЛЬБОМ ОБОРУДОВАНИЯ ФАСОННЫХ ЧАСТЕЙ И АРМАТУРЫ ДЛЯ СЕТЕЙ И СООРУЖЕНИЙ ВОДОПРОВОДА И КАНАЛИЗАЦИИ

ВЫПУСК 4

ВНУТРЕННЕЕ САНИТАРНО-ТЕХНИЧЕСКОЕ ОБОРУДОВАНИЕ

Разработан
Государственным проектным
институтом Сантехпроект

Утвержден и введен в действие
в/о Союзводоканалниипроект.
приказ №

Пояснительная записка

„Альбом оборудования фасонных частей и арматуры для сетей и сооружений водопровода и канализаций" составлен в целях облегчения работы инженеров и техников, занимающихся проектированием внешних и внутренних систем водоснабжения и канализации промышленных предприятий и населенных пунктов.

Пятое издание „Альбома" переработано в связи с изменениями номенклатуры и конструкций изделий, выпускаемых отечественными заводами по состоянию на 1 января 1987 г.

В „Альбом" включены трубы из различных материалов, их соединения, оборудование и арматура заводского изготовления, наиболее часто встречающееся при проектировании. Наряду с этим в „Альбом" включено типовое и нестандартизированное оборудование, не имеющее серийного выпуска и изготавливаемого по разовым заказам.

На каждое изделие дан общий вид с необходимой технической характеристикой или только техническая характеристика, а также приводится, в отдельных случаях, ориентировочная стоимость по прейскуранту или по заводским данным, применяемая только для составления технико-экономических расчетов.

Приведенный в „Альбоме" материал предназначен для использования его при разработке проектной документации на стадии „проект".

Инв. № подл. | Подпись и дата | Взам. инв. №

Гл. инж.	Быкова		
Рук. гр.	Трифонова		
Гл. спец.	Надеждин		
Нач. отд.	Широкий		
ГИП	Саргин		

4.900-10.4

Альбом оборудования фасонных частей и арматуры для сетей и сооружений водопровода и канализации.

Стадия	Лист	Листов
	1	2

САНТЕХПРОЕКТ

При разработке проекта на стадиях „Рабочий проект" и „Рабочая документация" характеристики и габариты оборудования следует принимать по заводским данным.

Состав „Альбома"

Выпуск 1 Трубы и их соединения
Раздел 1 - трубы металлические.
Раздел 2 - трубы неметаллические.
Раздел 3 - фасонные части для труб.

Выпуск 2 Трубопроводная арматура
Раздел 1 - запорная, запорно-предохранительная и регулирующая арматура.
Раздел 2 - разная арматура.

Выпуск 3 Насосно-компрессорное оборудование.

Выпуск 4 Внутреннее санитарно-техническое оборудование
Раздел 1 - санитарные приборы.
Раздел 2 - установка санитарных приборов.
Раздел 3 - водосточные воронки.

Выпуск 5 Оборудование водопроводных и канализационных сооружений.
Раздел 1 - оборудование водопроводных сооружений.
Раздел 2 - оборудование канализационных сооружений.
Раздел 3 - общее оборудование водопроводных и канализационных сооружений.

„Альбом" разработан при участии:
Союзводоканалпроекта - выпуски: 1; 2; 3; 5.
Сантехпроекта - выпуски: 1; 4.
Все замечания и пожелания по „Альбому" просим направлять по адресу:
117941 ГСП Москва В-331 проспект Вернадского, д 29 ГПИ „Союзводоканалпроект".

Инв. № подл. | Подпись и дата | Взам. инв. №

Инв № 25511-04 2

Серия 4.900-10 В.4

Состав выпуска

№№ п/п	Наименование	Лист	Стр.
1	2	3	4
	Раздел 1. Санитарные приборы		
1.	Унитазы керамические по ГОСТ 22847-85	1-5	11-15
2.	Унитаз напольный шамотированный по ОСТ 21-15-86	6	16
3	Чаша чугунная эмалированная напольная и сифоны к ней по ГОСТ 3550-83	7,8	17-18
4	Бачки смывные керамические с непосредственным присоединением к унитазам по ГОСТ 21485.4(5)-76	9-11	18-21
5	Бачок смывной чугунный высокорасполагаемый с гибким сифоном по ТУ 21-26-337-85	12	22
6.	Бачок смывной керамический высокорасполагаемый с гибким сифоном по ТУ 21-РСФРС-75-87	13	23
7.	Бачок смывной пластмассовый высокорасполагаемый „Сенеж" с гибким сифоном по ТУ 21-26-145-76	14	24
8.	Бачок смывной пластмассовый среднерасполагаемый с колоколообразным сифоном по ТУ 21-26-150-76	15	25
9.	Бачок смывной пластмассовый среднерасполагаемый с донным клапаном по ТУ 21-26-320-85	16	26
10.	Писсуары настенные керамические по ГОСТ 7555-85	17-19	27-29
11.	Умывальники керамические по ГОСТ 23759-85	20-24	30-34
12.	Умывальник хирургический по ГОСТ 23759-85	25	35
13	Мойка стальная эмалированная на одно отделение по ГОСТ 24843-81*	26,27	35,37

Инв. № подл. | Подп. и дата | Взам. инв. №

Серия 4.900-10 в 4

Продолжение

1	2	3	4
14.	Мойки чугунные эмалированные по		
	ГОСТ 7506-83	28,29	38,39
15.	Кронштейны чугунные для умывальников		
	и моек по ГОСТ 1135-76*	30,31	40,41
16	Раковины стальные эмалированные по		
	ГОСТ 24803-81*	32,33	42,43
17	Раковины лабораторные керамические по		
	ГОСТ 10486-82	34-38	44-48
18	Раковина лабораторная шамотированная		
	фланцевая с полочкой (РЛ) по ОСТ 21-15-86	39	49
19.	Ванны чугунные эмалированные по		
	ГОСТ 1154-80*	40-42	50-52
20.	Ванна стальная эмалированная по		
	ТУ 21-26-105-80.	43	53
21.	Поддон душевой стальной эмалированный		
	мелкий по ТУ 21-26-027-80.	44	54
22.	Поддон душевой чугунный эмалированный		
	мелкий по ГОСТ 10161-83	45	55
23.	Арматура санитарно-техническая водо-		
	сливная по ГОСТ 23412-79	46-50	56-60
24	Сифоны-ревизии чугунные по		
	ГОСТ 6924-73	51	61
25	Биде керамические по ГОСТ 26901-86	52,53	62,63
26	Ванна ножная керамическая с		
	наклонным дном ТИ-49 по ТУ21-РСФСР-52-79	54	64
27	Трапы чугунные эмалированные по		
	ГОСТ 1811-81	56	65
28	Трап пластмассовый dу100 по ТУ 21-26-140-76	56	66

Инв. № подл. | Подп. и дата | Взам. инв. №

Инв № 25514-04 3

Формат: А4

Продолжение

1	2	3	4
20	Чаша питьевого фонтанчика напольного по ТУ 21-РСФСР-129-79	57	67
	РАЗДЕЛ 2. УСТАНОВКА САНИТАРНЫХ ПРИБОРОВ		
1.	Установка унитаза с прямым выпуском и высокорасполагаемым смывным бачком	1	69
2.	Установка унитаза с косым выпуском и высокорасполагаемым смывным бачком	2	70
3.	Установка унитаза с прямым выпуском и смывным краном	3	71
4.	Установка унитаза с косым выпуском и смывным краном	4	72
5.	Установка унитаза с прямым выпуском и непосредственно присоединенным бачком	5	73
6.	Установка унитаза с косым выпуском и непосредственно присоединенным бачком.	6	74
7.	Установка унитазов с прямыми выпусками и высокорасполагаемыми смывными бачками	7	75
8.	Установка унитазов с косыми выпусками и смывными кранами	8	76
9	Установка унитазов с косыми выпусками и непосредственно присоединенными смывными бачками	9	77
10	Установка унитаза напольного шамотированного со смывным бачком	10	78
11.	Установка унитаза напольного шамотированного со смывным краном.	11	79
12	Установка унитазов напольных шамотированных с высокорасполагаемыми смывными бачками	12	80

Серия 4.900-10 вып

Инв. № подл. | Подп. и дата | Взам. инв. №

Серия 4.900-10 В 4

Продолжение

1	2	3	4
13	Установка чинтазов напольных шамотированных со смывными кранами	13	81
14	Установка чаши чугунной напольной со смывным бачком	14	82
15	Установка чаши чугунной напольной со смывным полуавтоматическим краном	15	83
16	Установка писсуара с цельноотлитым сифоном	16	84
17	Установка писсуара без цельноотлитого сифона	17	85
18	Установка писсуаров с цельноотлитыми сифонами	18	86
19	Установка писсуаров без цельноотлитых сифонов	19	87
20	Установка напольных писсуаров (Уриналов) по ОСТ 21-15-86	20	88
21	Установка умывальника с сифоном-ревизией и водоразборным краном	21	89
22	Установка умывальника с бутылочным сифоном и смесителем	22	90
23	Установка шести умывальников с бутылочными сифонами и смесителями	23	91
24	Установка шести умывальников с туалетными кранами и общим двухоборотным сифоном	24	92

Инв № подл. | Подп. и дата | Взам. инв. №

Продолжение

1	2	3	4
25	Установка хирургического умывальника с локтевым смесителем	25	93
26	Установка мойки чугунной эмалированной с двухоборотным сифоном	26	94
27	Установка мойки чугунной эмалированной с бутылочным сифоном	27	95
28	Установка стальной раковины с одним водоразборным краном	28	96
29.	Установка стальной раковины с двумя водоразборными кранами	29	97
30.	Установка ванны чугунной эмалированной	30	98
31.	Установка ванны стальной эмалированной	31	99
32.	Установка душевой кабины с поддоном	32	100
33.	Групповая установка душевых кабин со смесителями и поддонами	33	101
34.	Групповая установка душевых кабин со смесителями и трапом	34	102
35.	Душевая полуавтоматическая установка ДАУ по ТУ-3190 00.00 00	35.36	103,104
36.	Установка БИДЭ типа I	37	105
37	Установка БИДЭ типа II	38	106
38	Установка ножной ванны керамической с наклонным дном ТИ-49	39	107
39	Установка трапа по ГОСТ 1811-81 на чугунном трубопроводе	40	108
40.	Установка трапа по ГОСТ 1811-81 на пластмассовом трубопроводе	41	109
41.	Установка фонтанчика питьевого напольного ФТ- Н-П по ТУ 21 26- 104-83	42	110
42	Установка автомата газированной воды АВ-2	43	111

Инв. № подл. | Подп. и дата | Взам. инв. №

Продолжение

1	2	3	4
43	Установка поливочного крана внутри		
	помещения и на улице	44	112
	Раздел 3. Водосточные воронки		
1	Воронка водосточная по ТУ 36-2426-81	1	114
2	Воронка водосточная завода		
	„Металлостройдетали" №2	2	115
3	Воронка ливнестока по ТУ 55 Белорусской		
	ССР 85-305-85	3	116
4	Воронка водосточная Вр-98	4	117
5	Воронка водосточная ВВ5.00 по		
	ТУ 44-3-89-76	5	118
6	Воронка водосточная ВрУ-А по РСТ		
	Литовской ССР-631-79	6	119

Серия 4.900-10 в.4

Инв. № подл. | Подп. и дата | Взам. инв. №

ВСГАО 4 900-10 В 4

РАЗДЕЛ 1

САНИТАРНЫЕ ПРИБОРЫ

Унитазы керамические по ГОСТ 22847-85

Код ОКП
49 6528 (фарфор)
49 6525 (полуфарфор)
49 6523 (фаянс)

Тарельчатые унитазы без цельноотлитой полочки
с косым выпуском УнТ
с прямым выпуском УнТП

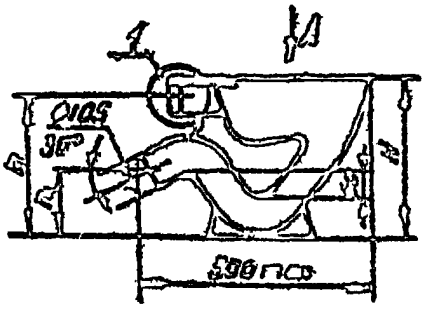

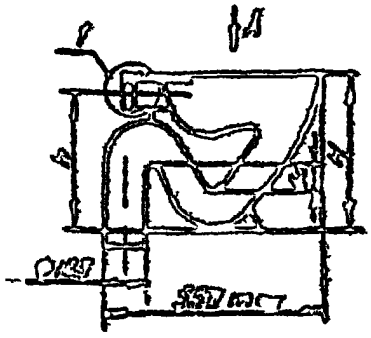

Вид А

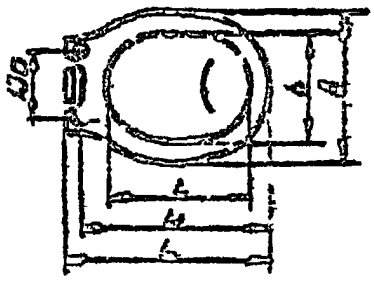

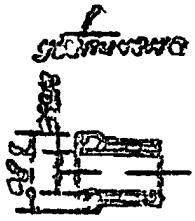

Унитазы поставляются комплектно со смывными устройствами, арматурой крепления бачка, сидениями, приставной полочкой, сгонтизованной со смывным бачком, резиновыми манжетами или по требованию потребителей без них
Заводы-изготовители даны на листе 5

Серия 4.900-10 В 4

Инв. № подл.	Подп. и дата	Взам. инв. №

4.900-10.4.1 6

ИНВ № 25511-04 6 Формат А4

Унитазы керамические по ГОСТ 22947-85

Код ОКП
496518 (фарфор)
496515 (полуфарфор)
496513 (фаянс)

Тарельчатые унитазы с цельноотлитой полочкой
с косым выпуском — УнТЦ
с прямым выпуском — УнТПЦ

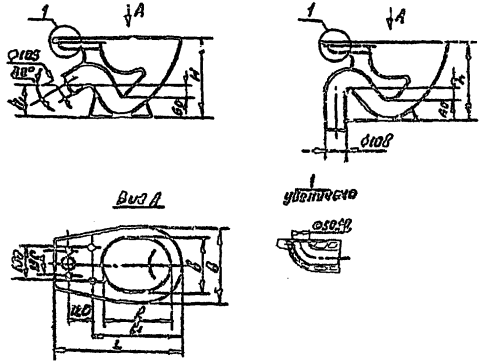

Унитазы поставляются комплектно со смывными бачками, сидениями и резиновыми манжетами.

Заводы-изготовители даны на листе 5

Унитазы керамические по ГОСТ 22847-85

Клозетные унитазы с косым выпуском
с цельноотлитой полочкой — без цельноотлитой полочки

УНКЦ

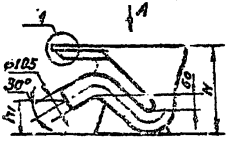

УНК

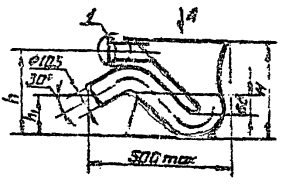

Вид А

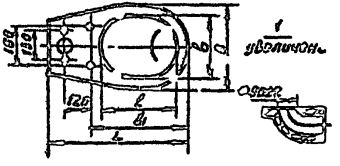

Вид А

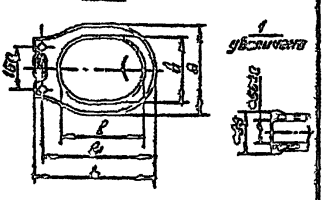

Марка унитаза		Материал
УНКЦ	УНК	
49 6518	49 6538	Фарфор
49 6515	49 6535	Полуфарфор
49 6513	49 6533	Фаянс

Унитазы типа УНКЦ поставляются комплектно со смывными бачками, сиденьями и резиновыми манжетами, унитазы типа УНК также с приставной полочкой, резиновой муфтой или по требованию потребителя, без них.
Заводы-изготовители даны на листе 5.

Инв. № 25511-04 4 Формат А4

Унитазы керамические по ГОСТ 22847-85

Виды унитазов	H	h	h_1	l	l_1	L	b	B
с цельноотлитой полочкой	370 и 400	—	150	330	435	605 min	260	340 и 360
без цельноотлитой полочки		320 и 350				460		

Конфигурация сливного кольца унитазов

Исполнение 1

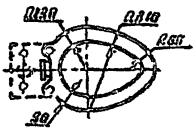

Исполнение 2

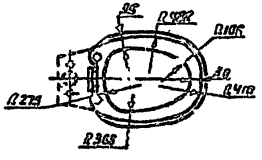

Исполнение 3

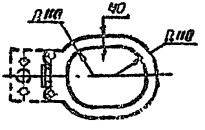

Приставная полочка

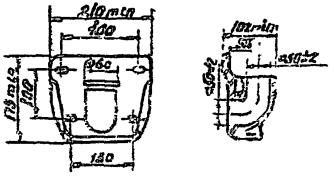

Унитазы предназначаются для установки в бытовых помещениях общественных, производственных и жилых зданиях.

Заводы-изготовители унитазов керамических

	Наименование изготовителя	Тип унитазов			
		Тарельчатые	Козырьковые	Тарельчатые сц. о. полочкой	Козырьковые сц. о. полочкой
1	"Ангарский керамический завод	УнТ1 УнТП2			
2	Армавирский комбинат стройматериалов	УнТ1(2) УнТП1(2)			
3.	Волгоградский керамический завод	УнТ1(2) УнТП1(2)			
4.	Кировский завод строительного фарфора	УнТ1(2) УнТП1(2)			
5.	Куйбышевский завод строительного фарфора	УнТ1 УнТП2			
6.	Кыштымский графито-каолиновый завод	УнТ1(2) УнТП1(2)			
7.	Ленинградский завод „Стройфарфор"	УнТ1(2) УнТП1(2)		УнТЦ	
8.	Лобненский ордена „Знак Почета" завод строительного фарфора им. Н.К. Крупской	УнТ1(2) УнТП1(2)			УнКЦ
9	Львовский керамический завод	УнТ УнТП			
10	Свердловский завод керамических изделий	УнТ УнТП			
11.	Славутский завод „Стройфарфор" им XXV съезда КПСС	УнТ УнТП		УнТЦ	
12.	Славянский ордена Трудового Красного Знамени керамический завод	УнТП УнТ		УнТЦ	
13	Смоленский комбинат строительных материалов	УнТ		УнТЦ	
14.	Тбилисский керамический комбинат	УнТ УнТП			
15	Бакинский комбинат асбесто-цементных и керамических изд.	УнТ УнТП	УнК УнКП		

Инв. № подл. | Подп. и дата | Взам. инв. №

Серия 4.900-10 в.4

Унитаз напольный шамотированный

по ОСТ 21-15-86 КОД ОКП 497314

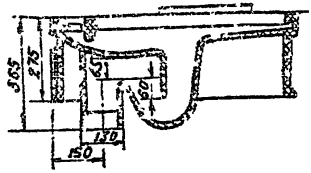

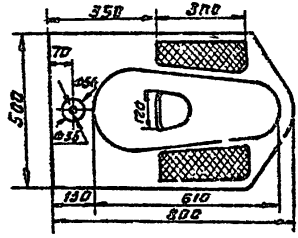

Унитаз напольный керамический предназначается для установки в бытовых помещениях общественных и производственных зданий.

Унитаз напольный может поставляться в комплекте со смывным высокорасполагаемым бачком или смывным полуавтоматическим краном.

Материал - шамотированный фаянс.

Масса унитаза - 55 кг.

Изготовитель: Кировский завод строительного фарфора г. Киров, Калужская обл.

Инв. № подл.	Подп. и дата	Взам. инв. №

4.900-10.4.1

Лист 6

Формат А4

Серия 4.900-10 В 4

Чаша чугунная эмалированная напольная и сифоны к ней по ГОСТ 3550-83

КОД ОКП 49 4611

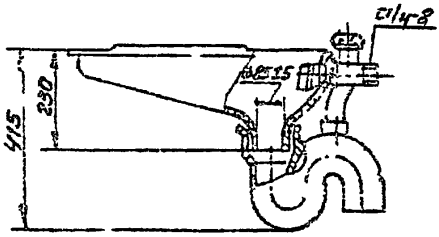

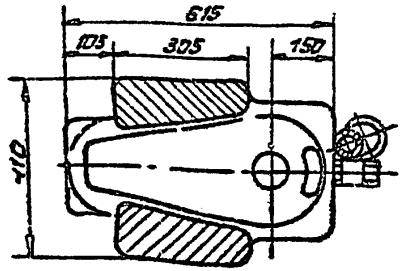

Сифоны двухоборотные

Чугунный СФДЧ

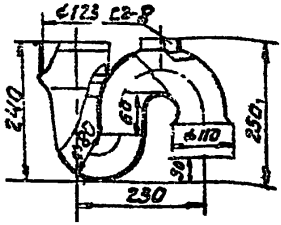

Масса-6,0кг

Пластмассовый СФДП

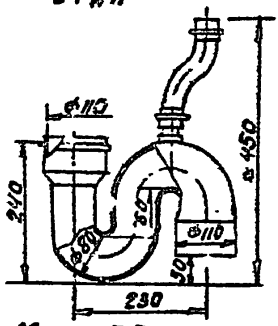

Масса-0,9кг.

Инв.№подл. | Подп. и дата | Взам.инв.№

Чаша чугунная эмалировачная напольная и сифоны к ней по ГОСТ 3550-83

Код ОКП 49 4611

Сифоны косые

Чугунный СФКч

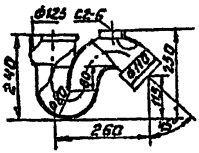

Масса -5,5 кг

Пластмассовый СФКп

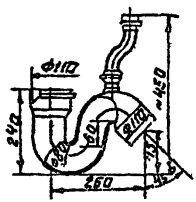

Масса- 0,8 кг.

Чаша чугунная эмалировачная напольная предназначается для установки в санитарных узлах общественных и производственных зданиях.

Чаша чугунная эмалированная поставляется в комплекте со смывным бачком, а также сифонами чугунными или пластмассовыми.

Изготовители: Гомельский завод „Эмальпосуда"

Инв.№ подл. | Подп. и дата | Взам. инв.№

Бачки смывные керамические с непосредственным присоединением к унитазам.

Код ОКП:
49 6838 (фарфор)
49 6835 (полуфарфор)
49 6833 (фаянс)

Бачок смывной с боковым пуском (БНК-БП) по ГОСТ 21485-5-76

1-1

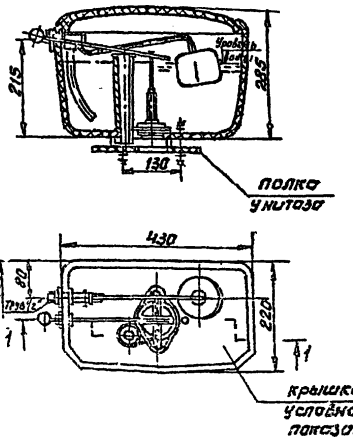

Бачок поставляется в комплекте с поплавковым клапаном, спускной арматурой, резиновыми прокладками и манжетами для присоединения их к унитазу.
Заводы-изготовители даны на листе 11.

Бачки смывные керамические с непосредственным присоединением к унитазам

Код ОКП:
49 6838 (фарфор)
49 6835 (полуфарфор)
49 6833 (фаянс)

Бачок смывной с верхним пуском (БНК-ВП) по ГОСТ 21485.4-76

1-1

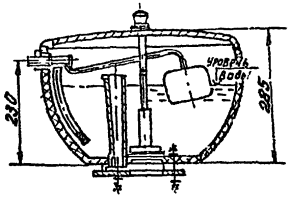

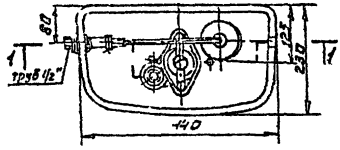

Бачки смывные предназначаются для промывки унитазов, устанавливаемых в бытовых помещениях общественных и производственных зданий.
Бачок поставляется в комплекте с поплавковым клапаном, спускной арматурой, резиковыми прокладками и манжетами для присоединения их к унитазу.

Заводы-изготовители даны на листе 11.

Инв.№ подл. | Подп. и дата | Взам.инв.№

Перечень заводов-изготовителей бачков смывных по ГОСТ 21485 4(5)-76

	Наименование завода-изготовителя	Марка бачка
1.	Ангарский керамический завод г Ангарск Иркутской области	БНК-ВП
2	Бакинский комбинат асбестоцементных и керамических изделий. г Баку ,Московский проспект, 117	БНК-БП
3	Кировский завод строительного фарфора г. Киров Калужской обл	БНК-ВП
4.	Куйбышевский завод „Стройфарфор" г куйбышев областной ст Смышляевка	БНК-ВП
5	Ленинградский завод „Стройфарфор" г. Ленинград ,Южное шоссе, 49	БНК-ВП
6	Лобненский ордена „Знак почёта" завод строительного фарфора им Крупской. г. Лобня Московской обл.,Силикатная ул,2	БНК-ВП БНК-БП
7.	Свердловский завод керамических изделий г. Свердловск ГСП-529	БНК-ВП БНК-БП
8	Смоленский комбинат строительных материалов г. Смоленск-34, микрорайон Гнездово	БНК-ВП
9.	Славянский ордена Трудового Красного Знамени керамический комбинат г. Славянск Донецкой обл., ул Карла Маркса,77	БНК-ВП БНК-БП
10	Тбилисский керамический комбинат им. 60-летия СССР г Тбилиси, Московский проспект, 13	БНК-ВП
11.	Славутский завод „Стройфарфор" им XXV съезда КПСС г Славута Хмельницкой обл., ул Дзержинского, 122	БНК-ВП

Конструкция смывных бачков допускает возможность установки поплавковых клапанов с левой или с правой стороны.

Инв.№ подл. | Подп. и дата | Взам. инв. №

ИНВ № 2554-04 11 Формат А4

Серия 4.900-10 в.4

Бачок смывной чугунный высокорасполагаемый с гибким сифоном по ТУ21-26-337-86

КОД ОКП 49 4811

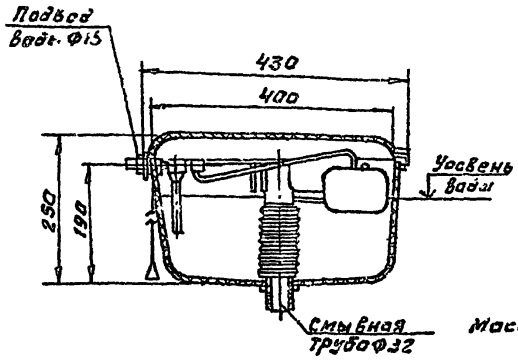

Масса - 11кг

Материал: корпус - серый чугун, клапан - латунь, сифон - пластмасса.

Изготовители: Слуцкий завод, Эмальпосуда*.
г. Слуцк, Минская обл.
Комсомольская, 111.
* Любохонский чугунолитейный завод
пос. Любохна, Брянская обл.
Ширина бачка - 200 мм

*Завод выпускает также бачки с колокообразным чугунным сифоном в экспортном исполнении.
Бачки смывные высокорасполагаемые предназначаются для промывки керамических унитазов и чугунных напольных чаш, устанавливаемых в бытовых помещениях общественных и производственных зданий.

Инв. № подл.	Подпись и дата	Взам. инв. №

4.900-10.4.1

Лист 12

Формат А4

Бачок смывной керамический высокорасполагаемый с гибким сифоном по ТУ 21-РСФСР-75-87

Код ОКП
49 4818 (фарфор)
49 4815 (полуфарфор)

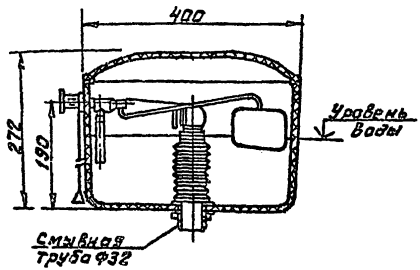

Масса - 10 кг.

Материал: корпус - фарфор, полуфарфор; сливная арматура, сифон и поплавковый клапан - полиэтилен
Ширина бачка - 220 мм.
Изготовители:
Кировский завод строительного фарфора г. Киров, Калужская обл.
Славутский завод „Стройфарфор" им. XXV съезда КПСС г. Славута, Хмельницкая обл. ул. Дзержинского, 122. (ТУ 21-26-148-76)

Бачок смывной пластмассовый высокорасполагаемый „Снежек" с гибким сифоном по ТУ21-26-145-76

Код ОКП 49 4816

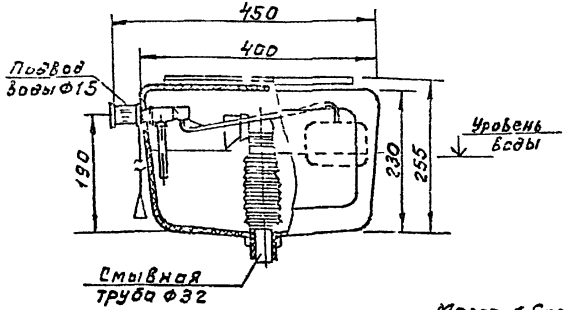

Масса - 1,6кг.

Корпус, водосливная арматура с гибким сифоном, поплавковый клапан изготавливаются из полистирола. Ширина бачка - 204мм Клапан поплавковый выполняется по ГОСТ 21495.1-76.

Изготовитель: Солнечногорский завод полимерных изделий.
141500 г. Солнечногорск, Московская обл, ул. Тельнова, 5

Бачок смывной пластмассовый средне-
располагаемый с колокообразным
сифоном по ТУ 21-26-150-76

код ОКП 494825

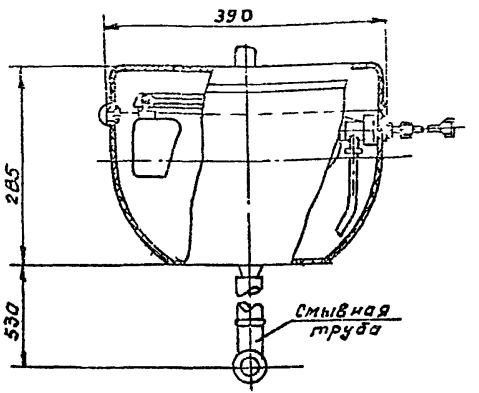

Материал: корпус и крышка - полипропилен; остальные детали - полиэтилен низкой и высокой плотности. Ширина бачка - 192 мм. Бачки смывные среднерасполагаемые предназначаются для промывки керамических унитазов и чугунных напольных чаш, устанавливаемых в бытовых помещениях общественных и производственных зданий.

Изготовитель: Виноградовский завод пластмассовых санитарно-технических изделий.
г. Виноградов, Закарпатская обл.,
ул. Лейзмана, 27

Бачок смывной пластмассовый средне-располагаемый с донным клапаном.

по ТУ21-26-320-85

код ОКП 494826

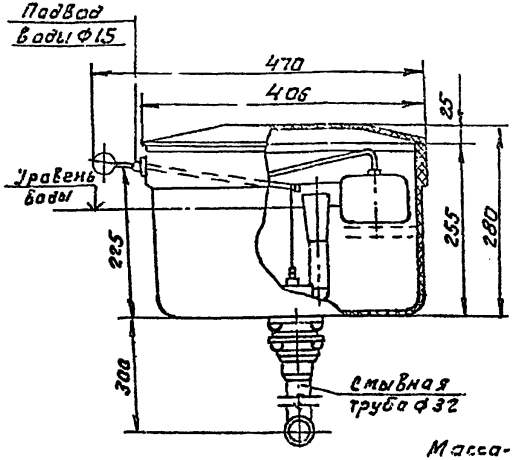

Масса - 2,44 кг.

Материал: корпус и арматура - полиэтилен, крышка - ударопрочный полистирол.

Ширина бачка - 222 мм.

Изготовитель: Саурие шский комбинат строительных материалов Филиал №2.
228000 г Озре, Латвийская ССР,
ул. Карьера, 1

Комбинат выпускает также низкорасполагаемые пластмассовые бачки по ТУ21-25-320-85 со смывной трубой длиной 110 мм от дна бачка, до оси выходного патрубка унитаза.

Инв.№подл. | Подп. и дата | Взам.инв.№

Писсуары настенные керамические по ГОСТ 755-85

Код ОКП 49 6718 (фарфор)

Писсуар с цельноотлитым сифоном (ПС-1)

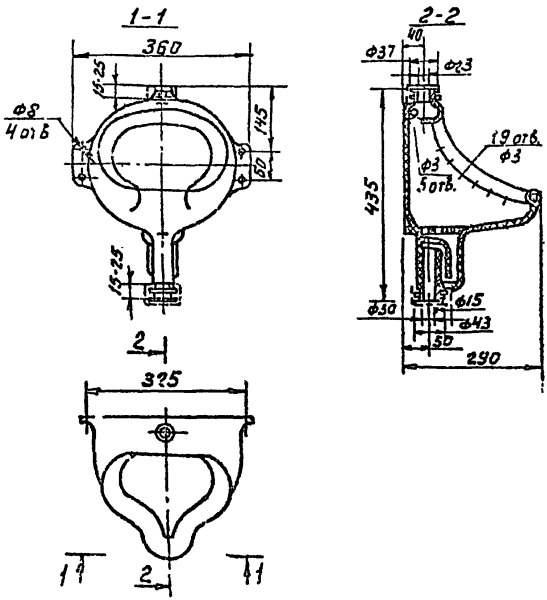

Писсуар настенный керамический предназначается для установки в санитарных узлах общественных и производственных зданий.

Заводы-изготовители даны на листе 19

Писсуары настенные керамические
по ГОСТ 755-85

Код ОКП
49 6718 (фарфор)
49 6715 (полуфарфор)
49 6713 (фаянс)

Писсуар без цельноотлитого сифона
(П)

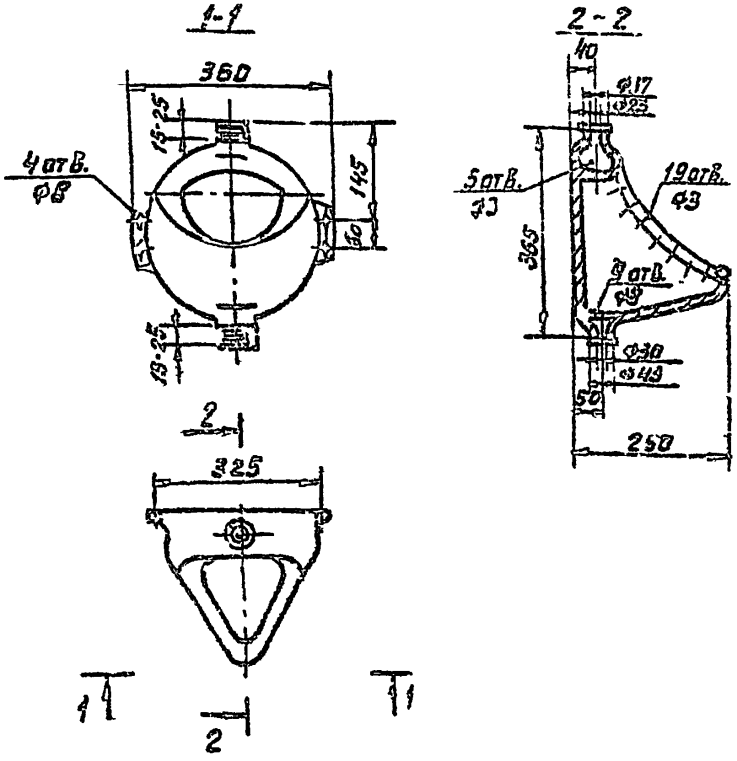

Заводы-изготовители ванны на листе 19.

Серия 4.900-10 в.4

Перечень заводов-изготовителей писсуаров настенных керамических по ГОСТ 755-85

Наименование завода-изготовителя	Номенклатура писсуаров
Лобненский ордена „Знак почета" завод строительного фарфора им. Н.К.Крупской г. Лобня Московской обл., Силикатная ул., 2. Ленинградский завод „Стройфарфор" 192241 г. Ленинград, Южное шоссе, д.49	Писсуары с цельноотлитыми керамическими сифонами (ПС-I) и без сифонов (П)
Куйбышевский завод „Стройфарфор" г. Куйбышев областной ст. Смышляевка Славянский ордена Трудового Красного Знамени керамический комбинат 343200 г. Славянск Донецкой обл., ул. К.Маркса, 77 Славутский завод „Стройфарфор им. XXV съезда КПСС. г. Славута Хмельницкой обл. ул. Дзержинского, 122 Ангарский керамический завод 665809 г. Ангарск Кировский завод строительного фарфора 249420 г. Киров Калужской обл	Писсуары без цельноотлитых керамических сифонов (П)

Писсуары поставляются по требованию потребителя комплектно с ручными писсуарными кранами и четырьмя шурупами с никелированными головками для крепления их к стене.
Писсуары с цельноотлитыми сифонами поставляются с установленными в сифонах пробками латунными или пластмассовыми.
Писсуары без цельноотлитых сифонов комплектуются сифонами чугунными двухоборотными.

Взам инв № | Подп. и дата | Инв № подл.

ИНВ №25511-04 15 Формат: А4

Серия 4.900-10 в.4

Умывальники керамические по ГОСТ 23739-85.

Умывальники изготовляются четырех типов: полукруглые, овальные, прямоугольные и трапециевидные.

В зависимости от основных размеров умывальники выпускаются трех величин.

Величина умывальника	Длина L, мм	Ширина B, мм	Глубина чаши h, мм не менее
Первая	400-500	300	185
Вторая	550	420	150
Третья	600	460	190

Умывальник полукруглый УтПк

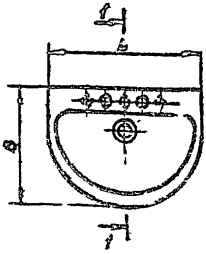

Умывальники без спинки

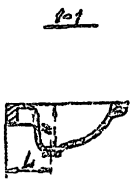

Умывальники со спинкой

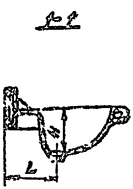

Полукруглые умывальники промышленностью выпускаются первой и второй величины.
Заводы-изготовители и коды ОКП даны на листе 23.

Инв.№ подл. | Подп. и дата | Взам. инв.№

4.900-10.4.1.

Лист 20

Формат А4

Умывальники керамические по ГОСТ 23759-83

Умывальник овальный со скрытыми установочными поверхностями УмОв

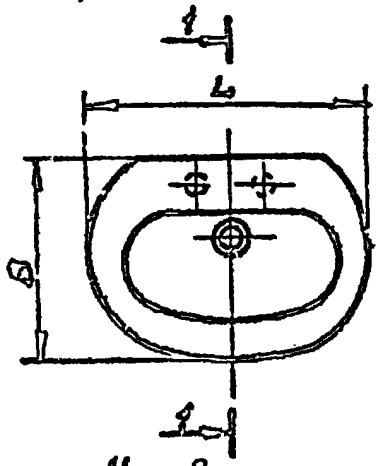

Умывальник прямоугольный УмПр

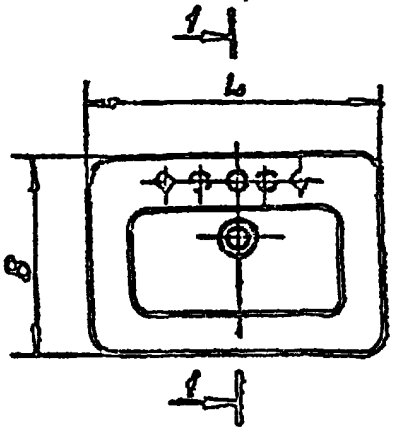

Умывальник трапециевидный УмТр

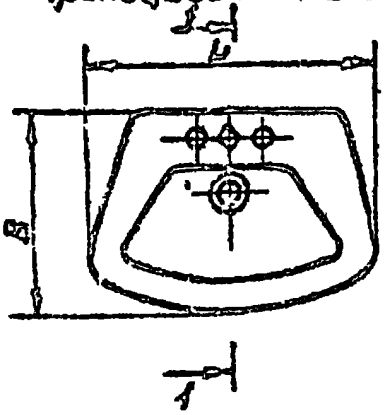

Установочная поверхность

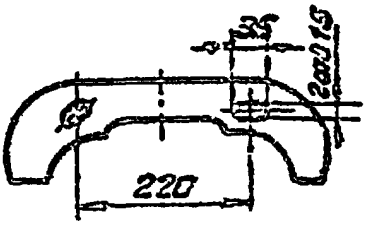

Разрезы 1-1 смотрите на листе 20.

Расположение отверстий в полочках умывальников для установки водоразборной арматуры

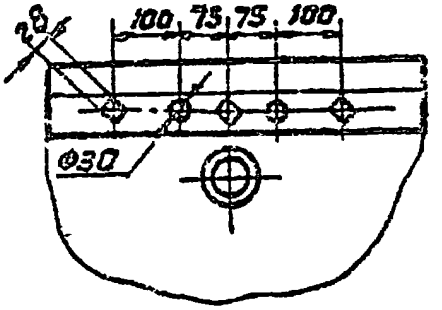

Инв.№подл. | Подпись и дата | Взам.инв.№

инв.№ 25511-04 16 Формат А4

Умывальники керамические по ГОСТ 23759-85

Пьедестал керамический для умывальников

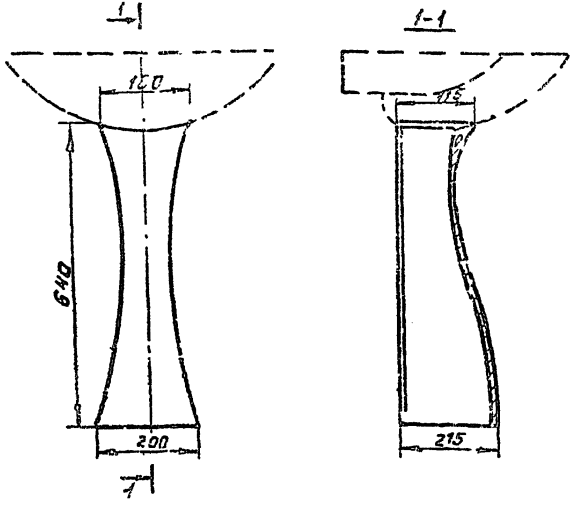

Умывальники на пьедесталах предназначены для установки в санузлах зданий повышенной комфортабельности и поставляются по соглашению изготовителя с потребителем.

Изготовители: Лубненский ордена Знак Почета завод строительного фарфора им. Н.К. Крупской; Славутский завод „Стройфарфор" им. XXV съезда КПСС. г. Славута, Хмельницкая обл. ул. Дворжинского 122

Инв.№ подл. | Подп. и дата | Взам.инв.№

Перечень заводов-изготовителей умывальников керамических

Заводы-изготовители	Умывальники								
	Прямоугольные			Полукруглые			Овальные		
	Величина умывальника								
	I	II	III	I	II	III	I	II	III
Славутский завод „Стройфарфор" им XXV съезда КПСС								УмбС	
Кировский завод строительного фарфора	УмбС							УмбС	
Лобненский ордена „Знак Почета" завод строительного фарфора им Н.К Крупской			УмбС		УмбС			УмбС	УмбС
Куйбышевский завод „Стройфарфор"		УмбС						УмбС	
* Ленинградский завод „Стройфарфор"	УмбС		УмбС					УмбС	Ум
Ангарский механический завод								УмбС	УмбС
Славянский ордена Трудового Красного Знамени Керамический комбинат	УмС	УмС	УмС						
Армавирский комбинат строиматериалов		УмбС							
Кыштымский графито-каолиновый комбинат								УмС	
Свердловский завод керамических изделий		УмбС							
Волгоградский керамический завод					УмбС			УмбС	
Тбилисский керамический комбинат им 60 летия СССР					УмбС				
Смоленский комбинат строительных материалов					УмбС				
Львовский керамический завод					УмбС			УмбС	

Умывальник трапециевидный УмТр3бС на пьедестале выпускается Лобненским ордена „Знак Почета" заводом строительного фарфора им. Н.К Крупской, а умывальник УмТр2бС на пьедестале Львовским керамическим заводом.

* Завод выпускает овальный умывальник на пьедестале УмОв3бС

Серия 4.900-10 С4

Инв. № подл. | Подп. и дата | Взам. инв. №

4.900-10.4.1

Лист 23

инв № 25511-04 17 Формат А4

Умывальники керамические по ГОСТ 23759-85

Прямоугольные и овальные умывальники выпускаются промышленностью первой, второй и третьей величины, а трапециевидные только третьей величины.

В полочках умывальников должны быть отверстия для установки водоразборной арматуры. Количество и место расположения отверстий должны быть оговорены в заказе потребителя По требованию потребителя умывальники поставляются без отверстий в полочке.

Умывальники предназначаются для установки в бытовых помещениях общественных и производственных зданий.

Марка умывальника	Коды ОКП	Материал
УмПрбС; УмПрС	496218 496215 496213	Фарфор Полуфарфор Фаянс
УмОвС; УмПкбС; УмОвбС	496238 496235 496233	Фарфор Полуфарфор Фаянс

Умывальник хирургический
ГОСТ 23759-85

Код ОКП 49 6248 (фарфор)

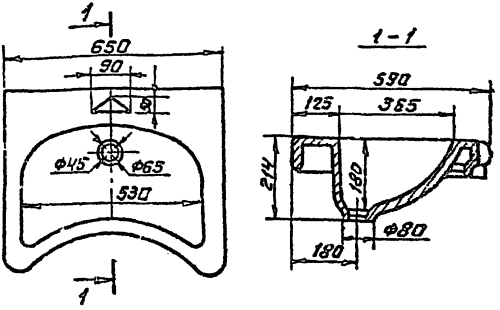

Масса умывальника (без арматуры) - 17,4 кг.
Умывальник поставляется комплектно со смесителем локтевым, сифоном и выпуском.
Локтевой смеситель выпускается Казанским механическим заводом „Сантехприбор".

Умывальник хирургический предназначается для установки в лечебных учреждениях.

Завод-изготовитель умывальника:
Лабинский ордена „Знак Почета" завод строительного фарфора.

Инв.№подл. | Подп. и дата | Взам.инв.№

ИНВ №2551-04 18 Формат А4

Мойка стальная эмалированная на одно отделение ГОСТ 24843-81* (тип МОК)

Код ОКП 49 4322

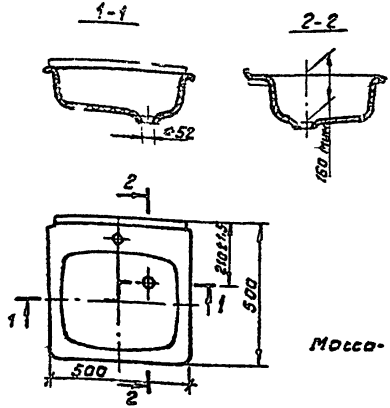

Масса - 5,3 кг.

Мойка должна поставляться предприятием-изготовителем в комплекте с выпускной арматурой (сифон) выпуск с деталями крепления, пробка), смесителем с вылетом излива 190 мм и кронштейнами для крепления мойки

Мойка стальная предназначается для установки в кухнях общественных и жилых зданий.

Отверстия для смесителя и кронштейны для мойки по ГОСТ 24843-81*

Расположение и размеры отверстий для смесителя

Для центрального смесителя

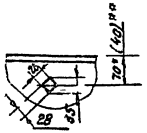

Для смесителя с нижней катрой смешения

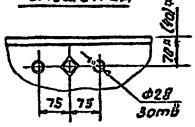

Кронштейны для крепления мойки.

Код ОКП 43 2422

Кронштейн правый

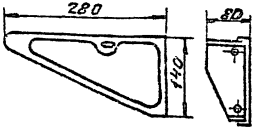

Кронштейн левый

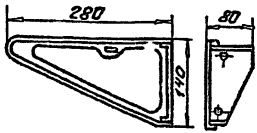

Завады-изготовители моек:

Ахангаранский завод „Сантехлит"

Ворошиловградский эмалированный завод им. Артема

Новокузнецкий з-д „Сантехлит."

*Карагандинский завод отопительного оборудования им. 50 летия СССР.

*Завод выпускает также встроенные мойки МСВ.

**Размеры указаны для встроенных моек

Мойки чугунные эмалированные по ГОСТ 7505-83

Код ОКП 49 4321

Мойка М4

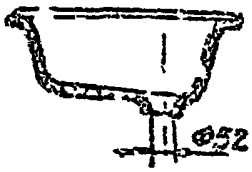

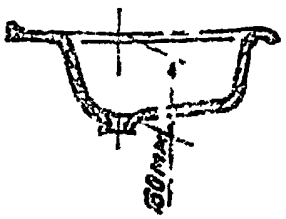

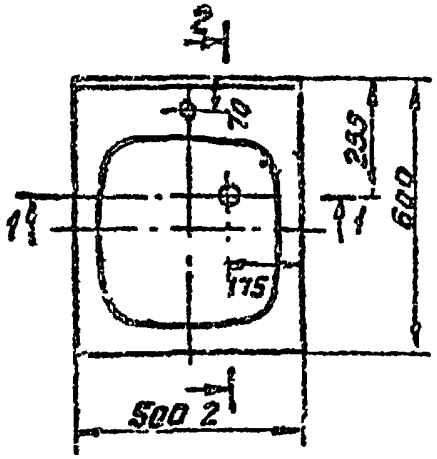

Масса - 22 кг.

Заводы-изготовители:

Слуцкий завод „Эмальпосуда"

Гомельский завод „Эмальпосуда"

Кировский ордена Трудового Красного Знамени чугунолитейный завод.

Инв.№ подл. | Подп. и дата | Взам. инв.№

Мойки чугунные эмалированные по ГОСТ 7506-83

Код ОКП 494312

Мойка МЧ2

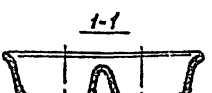

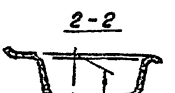

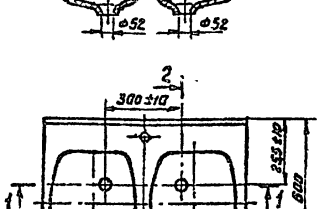

Масса мойки до эмалирования - 44 кг.

Заводы-изготовители:
Слуцкий завод "Эмальпосуда".
Ворошиловградский эмалировочный завод им. Артема.

Размеры и расположение отверстий для установки смесителем.

для центрального смесителя

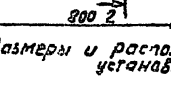

для смесителя с нижней камерой смешения

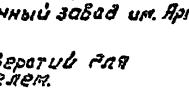

Мойки поставляются изготовителем комплектно.
В комплект входят: водосливная арматура (сифон, выпуск с деталями крепления, пробка с цепочкой); смеситель соответствующего типа с вылетом излива для мойки МЧ - 190 мм для МЧ2 - 250 мм.
Мойки обоих типов могут устанавливаться либо на кронштейнах, либо на подстолье. Мойки МЧ2, кроме того, могут комплектоваться стальными эмалированными шкафчиками.

Инв. № подл. | Подпись и дата | Взам. инв. №
Инв № 25511-04 20 Формат А4

Кронштейны чугунные для умывальников и моек по ГОСТ 1153-76*

В зависимости от конструкций умывальников кронштейны подразделяются на два типа: скрытые и открытые. Скрытые кронштейны при креплении умывальников вставляются внутрь полой части борта умывальника. При применении открытых кронштейнов умывальник опирается непосредственно нижней поверхностью борта на несущую полку кронштейна.
Для крепления моек применяются только открытые кронштейны.
В зависимости от размеров кронштейны изготавливаются большой и малой величины.

Кронштейн для умывальника скрытый

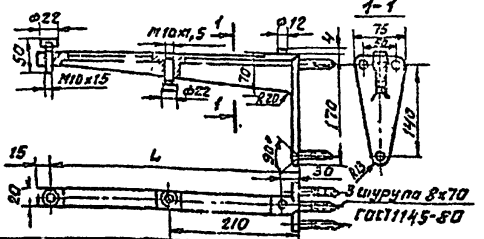

Наименование кронштейна	L, мм	Код ОКП
Большой	375	49 2421
Малый	315	

Кронштейн для умывальника открытый

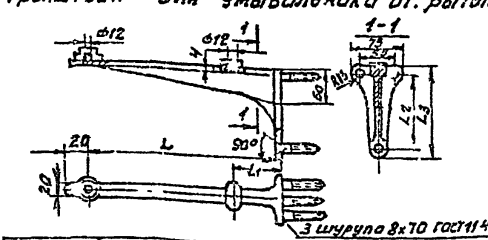

Наименование кронштейна	L, мм	L1, мм	L2, мм	L3, мм	Код ОКП
Большой	320	90	120	148	49 2421
Малый	235	60	85	113	

Инв.№ подл. | Подп. и дата | Взам.инв.№

Кронштейны чугунные для умывальников и моек по ГОСТ 1153-76*

Кронштейн для мойки шириной более 500 мм

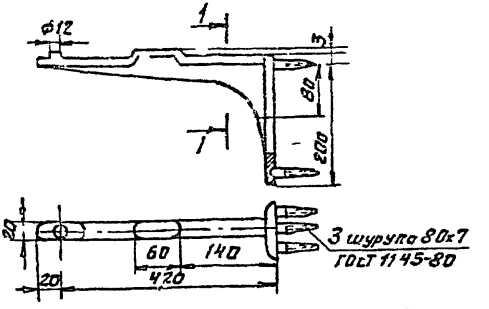

Кронштейн предназначается для установки умывальников и моек.

Кронштейны, выпускаемые промышленностью

Наименование	Масса, кг.	Изготовитель
Кронштейн для умывальника скрытый большой	1,6	Сукремльский чугунолитейный завод
Кронштейн для умывальника скрытый малый.	1,4	
Кронштейн для умывальника открытый большой	1,3	
Кронштейн для умывальника открытый малый.	0,9	
Кронштейн для мойки	1,5	

Наименование кронштейнов	Код ОКП
Для умывальников	49 2421
Для моек	49 2422

Инв.№ подл. | Подпись и дата | Взам. инв.№

Раковины стальные эмалированные по ГОСТ 24843-81*

Код ОКП 494312

Раковина стальная эмалированная РС-1; РС-2

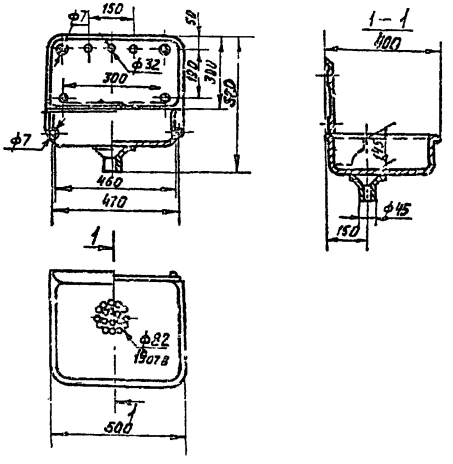

Раковины стальные предназначаются для установки в помещениях общественных и производственных зданий

Стальные эмалированные раковины изготавливаются двух видов: РС-1 с одним отверстием в спинке для водоразборного крана, РС-2 с двумя отверстиями для водоразборных кранов и смесителя.

Заводы-изготовители даны на листе 33

Перечень заводов-изготовителей раковин стальных эмалированных

Наименование завода-изготовителя	Номенклатура раковин
Ахангаранский завод „Сантехлит," Ворошиловоградский эмалировочный завод им. Артема, Новокузнецкий завод „Сантехлит," Липецкий трубный завод	Раковина стальная эмалированная с двумя отверстиями в спинке РС-2
Ворошиловградский эмалировочный завод им. Артема	Раковина стальная эмалированная с одним отверстием в спинке РС-1
Карагандинский завод отопительного оборудования им 50-летия СССР	Раковина стальная со съемным выпуском РСВ-1

Раковины могут также комплектоваться с водоразборными пластмассовыми кранами КВП-15 по ТУ 21-26-338-86

Завод-изготовитель водоразборного крана: Виноградовский завод пластмассовых санитарно-технических изделий.

По требованию заказчика раковина может быть поставлена без водоразборной арматуры

Раковины лабораторные керамические по ГОСТ 10486-82

Код ОКП
49 6328 (фарфор)
49 6325 (полуфарфор)

Раковина лабораторная фланцевая с решеткой Р250х022 ФР

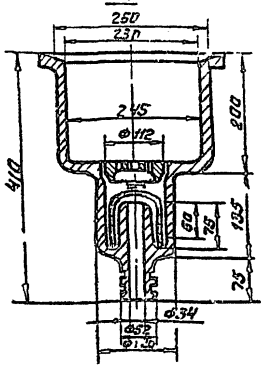

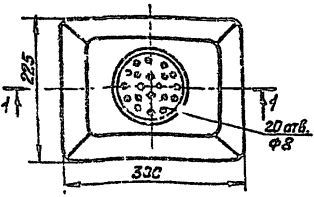

Масса - 7кг

Раковина лабораторная фланцевая с корзиной и центральным расположением выпуска Р015х015 ФК Ц8

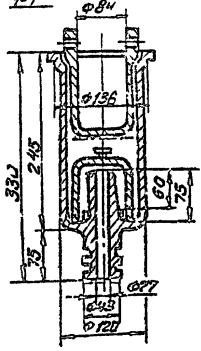

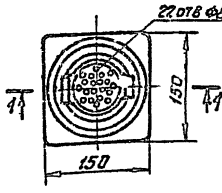

Масса - 3,7кг

Инв.№ подл. | Подп. и дата | Взам.инв.№

Серия 4.900-10 в.4

Раковина лабораторная керамическая по ГОСТ 10486-82

Раковина лабораторная фланцевая с двумя воронками Р015х030 Ф 2В

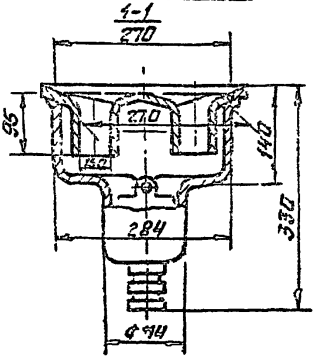

Раковина лабораторная фланцевая без спинки Р030х040 Б2Р

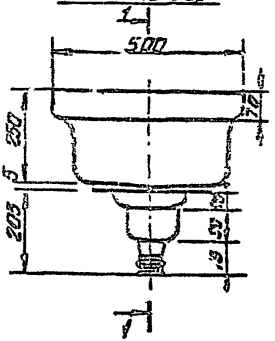

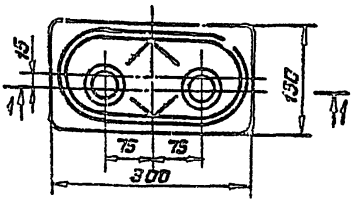

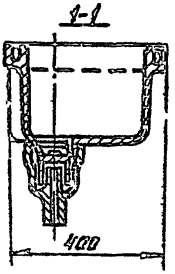

Масса - 4,8 кг

Масса - 21,4 кг.

Раковины должны поставляться предприятием-изготовителем по спецификации потребителя комплектно со всеми их деталями согласно сборочным чертежам.

Заводы-изготовители и КОД ОКП даны на листе 38

Инв. № подл. | Подп. и дата | Взам. инв. №

4.900-10.4.1

Лист 35

ИНВ № 25511-04 Формат А4

Раковины лабораторные керамические по ГОСТ 10496-82

Раковина лабораторная фланцевая с одной воронкой Р 015х 015 ФВ

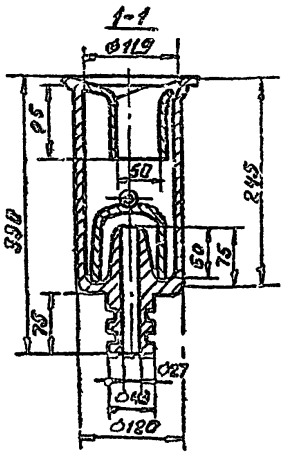

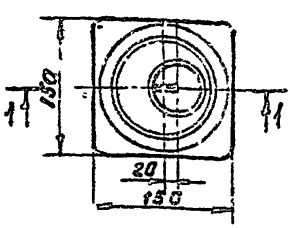

Масса - 3,2 кг.

Раковина лабораторная фланцевая с корзиной со смещенным выпуском Р 030х 030 ФК СНВ

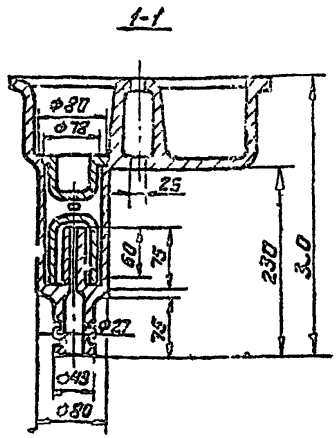

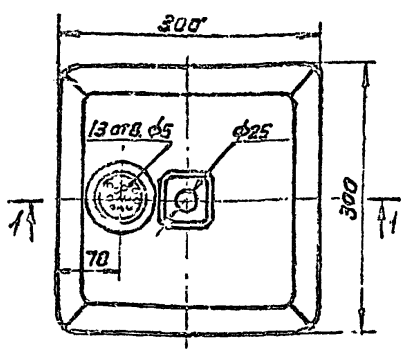

Масса - 5 кг

Инв.№ подл. | Подп. и дата | Взам.инв.№

Раковины лабораторные керамические по ГОСТ 10486-82

Раковина лабораторная фланцевая с корзиной и правым расположением выпуска Р015х030 ФКЛВ

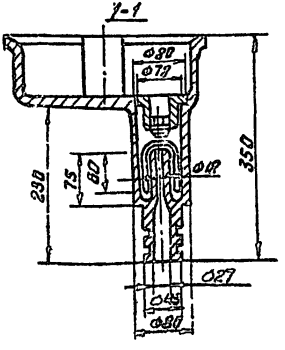

Раковина лабораторная фланцевая с корзиной и левым расположением выпуска Р015х030 ФКЛВ

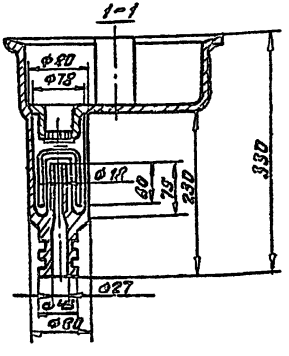

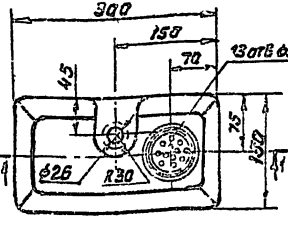

Масса - 3,5кг.

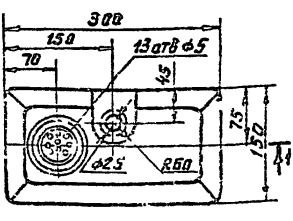

Масса - 3,5 кг.

Инв. № подл. | Подп. и дата | Взам. инв. №
ИНВ №25511-04 24 Формат А4

Заводы-изготовители раковин-лабораторных

Код ОКП
49 6328 (фарфор)
49 6325 (полуфарфор)

Наименование завода-изготовителя	Тип раковин
Лобненский ордена „Знак Почета" завод строительного фарфора им. Н.К. Крупской	Р050х040хВ20 Р015х015ФКЦВ Р015х015ФВ Р015х030хФ2В
Куйбышевский завод стройфарфора	Р030х030ФКСмВ Р015х030ФКПВ Р015х030ФКЛВ Р030х022ФР

Раковина лабораторная предназначается для установки в лаборатории.

Раковина лабораторная шамотированная фланцевая с полочкой (РЛ) по ОСТ 21-15-86

КОД ОКП 49 7214

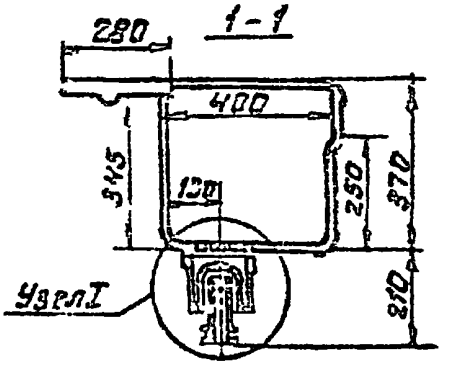

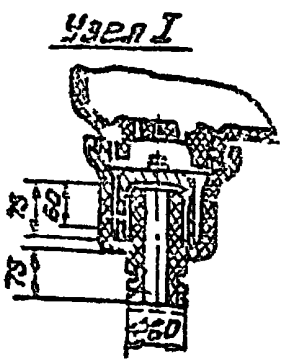

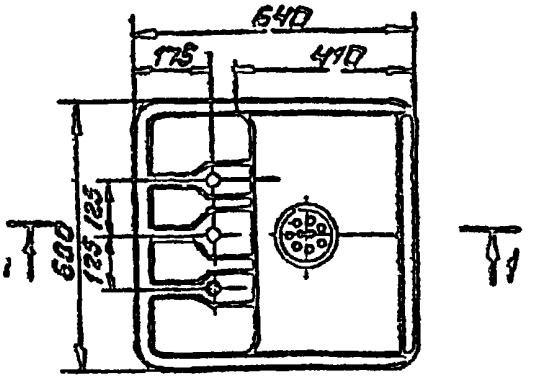

Масса 59 кг.

Изготовитель: Кировский завод строительного фарфора

Инв.№подл.	Подп. и дата	Взам.инв.№

4.900-10.4.1

Лист 39

ИНВ№25511-04

Формат А4

25

Ванны чугунные эмалированные по ГОСТ 1154-80*

Код ОКП 494111

ВЧМ-1500, ВЧМ-1700

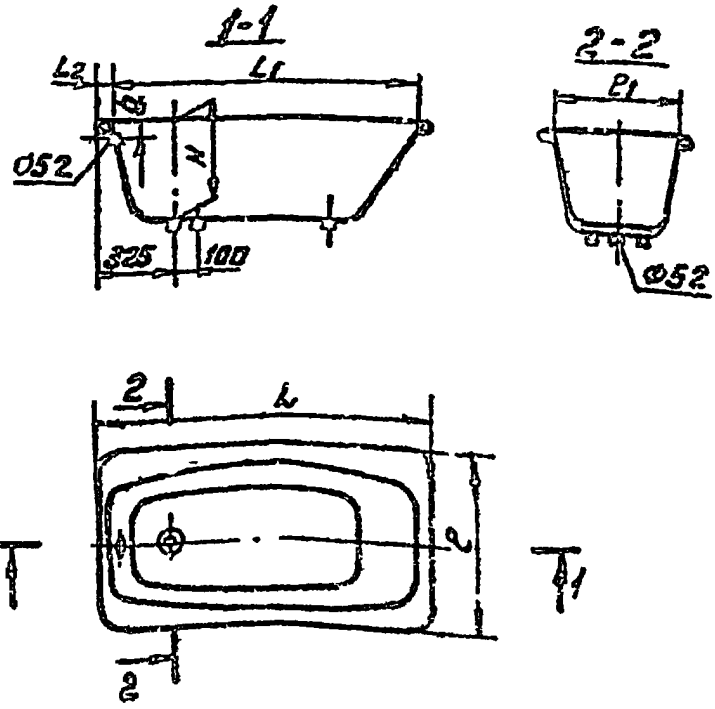

Тип ванны	Размеры, мм							Масса ванны с эмалью кг
	L	L1	L2	B	B1	h	H	
ВЧМ-1500	1500	1390	60	700	580	60	445	102
ВЧМ-1700	1700	1530	105	750	620	60	445	118

Инв.№ подл. | Подпись и дата | Взам.инв.№

Ванны чугунные эмалированные по ГОСТ 1154-80*

Код ОКП 49 4111

ВЧ-1500, ВЧ-1700

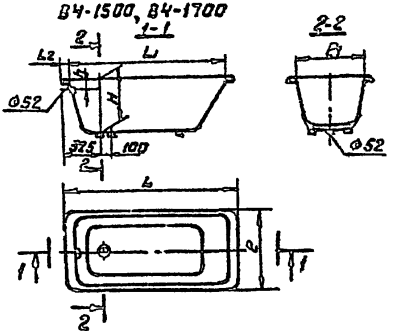

Тип ванны	Размеры, мм							Масса ванны с эмалью кг
	L	L1	L2	B	B1	h	H	
ВЧ-1500	1500	1390	60	700	600	60	445	102
ВЧ-1700	1700	1530	105	750	620	75	460	118

ВЧСв-1200

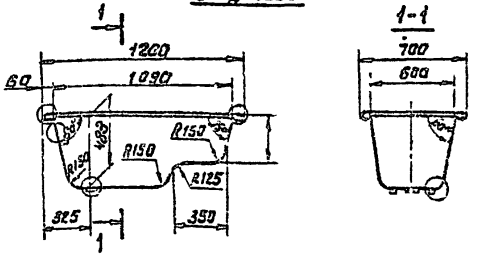



Масса ванны с эмалью - 90кг.

Инв.№ подл. | Подп. и дата | Взам. инв.№

Инв.№ 25511-04 26 Формат А4

Ванны чугунные эмалированные по ГОСТ 1154-80*

В состав комплектации всех марок входят: ванна, четыре ножки, детали крепления ножек, уравнитель электрических потенциалов. Комплект изделий водосливной арматуры (выпуск, перелив, переливная труба, сифон).

Ножки к ваннам изготавливаются двух типов: регулируемые по высоте и нерегулируемые, из чугуна тех же марок, что и ванны.

По требованию потребителя ванны могут поставляться без ножек и уравнителей электрических потенциалов

Ванны чугунные эмалированные предназначаются для установки в санитарно-бытовых помещениях общественных зданий и ванных комнатах жилых домов.

Заводы-изготовители ванн

Наименование завода-изготовителя	Марка ванны
Теплогорский литейно-механический завод	ВЧМ-1500
Опытно-экспериментальный завод „Кайтра"	ВЧ-1500 ВЧМ-1700
Ахангаранский завод „САНТЕХЛИТ"	ВЧ-1500 ВЧМ-1700
Ворошиловоградский эмалировочный завод им. Артёма	ВЧСД-1200 ВЧМ-1500 ВЧМ-1700
Новокузнецкий завод „САНТЕХЛИТ"	ВЧМ-1500 ВЧМ-1700
* Кировский ордена Трудового Красного знамени чугунолитейный завод	ВЧ-1500

* Завод также выпускает ванны облегчённого типа ВЧМО-1500

Инв. № подл. | Подп. и дата | Взам. инв. №

Ванна стальная эмалированная по ТУ 21-26-105-80

Код ОКП 494112

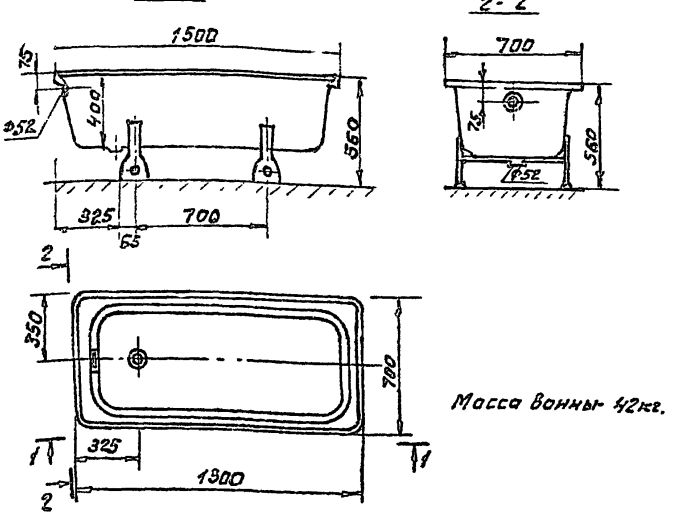

Масса ванны 42кг.

Предназначается для установки в бытовых помещениях жилых и общественных зданий.

Ванна поставляется в комплекте с пластмассовой сливной арматурой с подставками или ножками и уравнителем электрических потенциалов.

Изготовители стальных ванн: Ворошиловградский эмалировочный завод им. Артёма; Липецкий трубный завод, Смесители для ванн (код ОКП: 495111), выпускаются п.о. «Ростовсантехника».

Инв. № подл. | Подп. и дата | Взам. инв. №

ИНВ № 25511-04

Поддон душевой стальной эмалированный мелкий по ТУ 21-26-027-80

1-1

Код ОКП: 494512

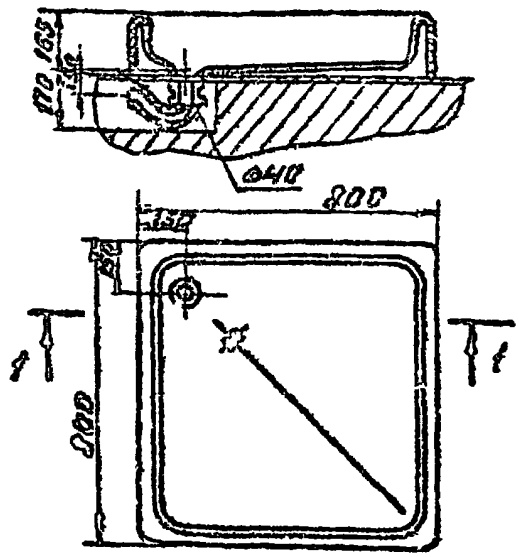

Масса - 14 кг.

Предназначается для установки в душевых помещениях производственных и общественных зданий.

Поддон поставляется в комплекте с металлической или пластмассовой сливной арматурой, а также уравнителем электрических потенциалов.

Изготовитель: Ворошиловградский эмалировочный завод им. Артема.

Инв.№ подл. | Подпись и дата | Взам.инв.№

Поддон душевой чугунный эмалированный мелкий по ГОСТ 10161-83

Код ОКП 49 4511

Поддон ПДЧ М 800

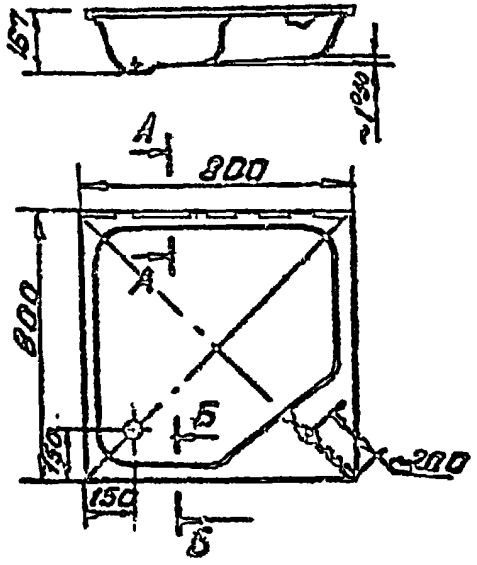

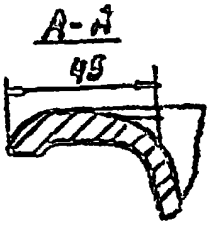

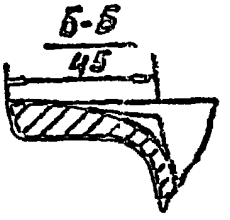

Масса - 52.5 кг

Предназначается для установки в душевых помещениях производственных и общественных зданий.

Поддон поставляется в комплекте с устройством для уравнивания потенциалов, патрубком, выпуском, сифоном напольным, прокладками, накидной гайкой и шайбой. По согласованию с потребителем, завод-изготовитель может поставлять поддоны без комплектующих изделий или без части их.

Изготовители: Гомельский завод „Эмальпосуда" Ворошиловградский эмалировочный завод им. Артёма.

Арматура санитарно-техническая
водосливная по ГОСТ 23412-79

Код ОКП 43 4936

Сифон бутылочный пластмассовый с выпуском, отводом для умывальников и моек СБПУ, СБПМ

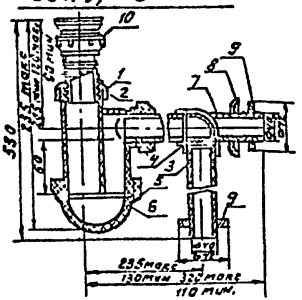

Сифон бутылочный с пластмассовым выпуском, отводом для моек на два отделения СБП2М

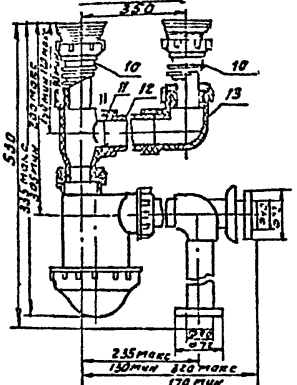

Масса СБПУ- 0,477 кг
СБПМ- 0,496 кг.

Масса- 0,735 кг.

1-гайка накидная; 2-прокладка; 3-отвод вертикальный; 4-корпус сифона; 5-прокладка; 6-отстойник; 7-отвод горизонтальный; 8-шайба облицовочная; 9-шайба упорная (для присоединения к чугунным фасонным частям канализации); 10-выпуск; 11*-тройник; 12*-труба; 13*-угольник.

Размер 530 мм по требованию заказчика может быть уменьшен.

* Только для сифона СБП2М.

Инв.№ подл. | Подп. и дата | Взам. инв.№

Арматура сантехническая
водосливная по ГОСТ 23412-79

код ОКП 494936

Сифон бутылочный латунный с выпуском и горизонтальным отводом для умывальника СБЛУ

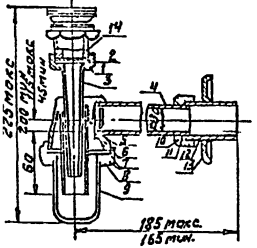

1-прокладка; 2-гайка накидная; 3-труба; 4-отвод горизонтальный; 5-корпус сифона; 6-гайка; 7-прокладка; 8-шайба; 9-стакан; 10-гайка; 11-прокладка; 12-патрубок; 13-шайба облицовочная; 14-выпуск.

Размер 185 макс (165 мин) по требованию заказчика может быть увеличен.

Масса-1,16 кг.

Сифон латунный СБЛУ выпускается с фарфоровым стаканом.

Изготовители пластмассовых сифонов СБЛУ, СБПМ и СБПТМ; виноградовский завод пластмассовых сантехнических изделий; Костеревский ордена Трудового Красного Знамени комбинат "пластмасс им. Коминтерна; Соурмешский комбинат строительных материалов филиал №2; Спасский завод „Сантехарматура"; Ахангаранский комбинат строй пластмасс.

Изготовитель латунных сифонов СБЛУ – -Казанский механический завод „Сантехприбор."

Инв.№подл. | Подп. и дата | Взам.инв.№

Арматура санитарно-техническая водосливная по ГОСТ 23412-79

Код ОКП
49 4916 (Спр ППМ)
49 4911 (Спр ЧПМ)

Сифон прямой пластмассовый с выпуском для мелких душевых поддонов СПр ППМ

Сифон прямой чугунный с латунным выпуском для мелких душевых поддонов СПр ЧПМ

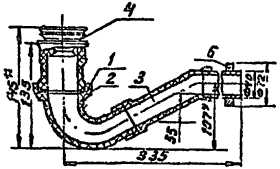

Масса - 0,198 кг

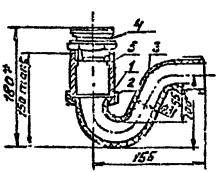

Масса - 2 кг.

1- прокладка; 2- гайка накидная; 3- корпус сифона; 4- выпуск; 5- патрубок;* 6- шайба упорная** (для присоединения к чугунным фасонным частям).

* Только для сифона СПр ЧПМ

** Только для сифона СПр ППМ.

Изготовитель пластмассовых сифонов СПр ППМ, Виноградовский завод пластмассовых санитехнических изделий.

Изготовитель чугунных сифонов СПр ЧПМ; Ворошиловградский эмалированный завод им. Артема.

Сифоны поставляются комплектно с душевыми поддонами.

Инв.№подл. | Подп. и дата | Взам.инв.№

Арматура санитарно-техническая водосливная по ГОСТ 23412-79

Сифон пластмассовый унифицированный с выпуском и переливом для ванн СПунВн

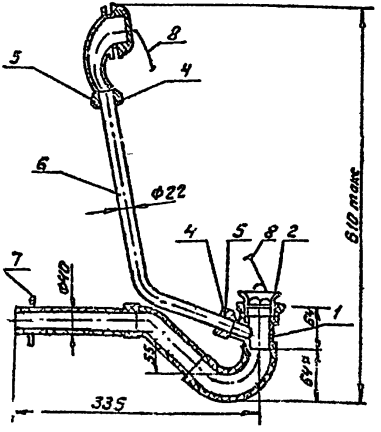

код ОКП 49 4916

Сифон прямой чугунный с латунным выпуском и переливом для ванн СПрЧВн

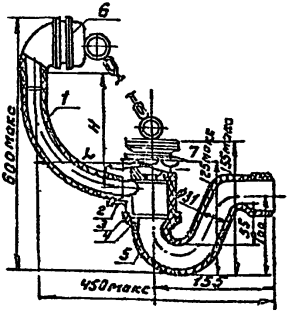

код ОКП 49 4911

1- труба переливная; 2-тройник; 3-прокладка; 4-гайка накидная, 5-корпус сифона; 6-перелив; 7-выпуск; 8-отвод горизонтальный; 9-шайба упорная* (для присоединения к чугунным фасонным частям канализации).

* Только для сифона СПрПВн

Типы ванн	Марки сифонов			
	СПр ПВн		СПрЧВн	
	L	H	L	H
ВЧ-1500; ВЧМ-1500 по ГОСТ 1154-80	255	405	240	388
ВЧМ-1700 по ГОСТ 1154-80	210	405	193	388
ВНГ по ТУ21-26-105-80	265	335	—	—

Инв.№ подл. | Подп. и дата | Взам. инв.№

Серия 4.900-10 В.4

Арматура санитарно-техническая водосливная по ГОСТ 23412-79

Перелив пластмассовый унифицированный для ванн тип ПВ ТунВн (для сифонов СПунВн)

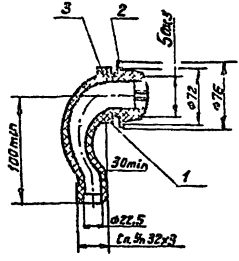

Перелив чугунный статунной крышкой для ванн ПВ 4Вп (для сифонов СПр4Вн)

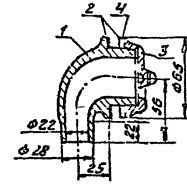

1- корпус перелива; 2- прокладка;
3- крышка; 4- шайба

Коды ОКП на водосливную арматуру для ванн.

Материал	Сифон	Выпуск с переливом
Пластмасса	49 4916	49 5221
Металл	49 4911	49 5141

Изготовители:

Пластмассовых сифонов СПрПВн - Виноградовский завод пластмассовых сантехнических изделий; чугунных - СПрЧВМ - Кировский ордена Труд-Вого Красного Знамени чугунолитейный завод; Опытно-экспериментальный завод сантехизделий „Кайтра" г. Ленварис Литовской ССР; Ворошиловградский эмалировочный завод им. Артема г. Ворошиловград. Сифоны поставляют в собранном виде в комплекте с ваннами.

Инв.№ подл. | Подп. и дата | Взам. инв.№

4.900-10.4.1

Лист 50

Формат А4

Серия 4 900-10 В.4

Сифоны- ревизии чугунные по ГОСТ 6924-73

Сифон СФ-110Д для раковин

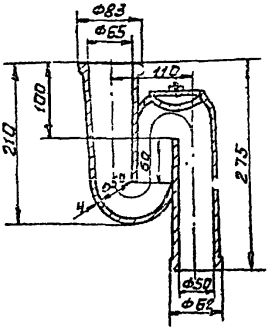

Масса-3,2 кг.

Сифон Сф 150Д для моек

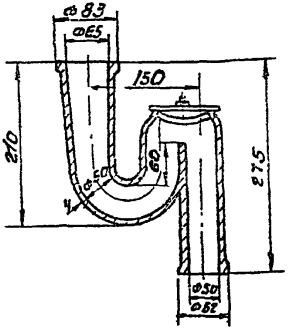

Масса- 4,5 кг.

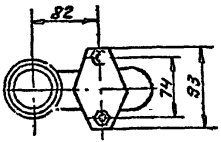

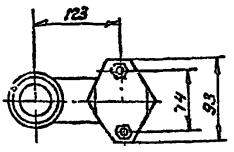

КОД ОКП: 49 4921

Изготовители сифонов Сф110Д- Сукремльский чугунолитейный завод;
сифонов Сф 150Д- Днепродзержинский чугунолитейный завод.

Предназначаются для создания водяного затвора при отводе сточных вод в канализацию.

Инв.№подл.	Подп.и дата	Взам.инв.№

4.900-10.4.1

Лист 51

ИНВ №25511-04 31 Формат А4

Биде керамические по ГОСТ 26901-86

Тип I Код ОКП: 49 66 18

1-1

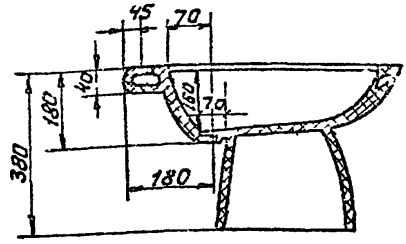

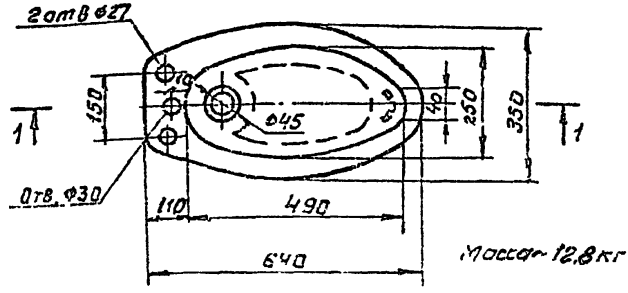

Масса - 12,8 кг

Предназначаются для установки в помещениях личной гигиены женщин.

Изготовители: Кировский завод строительного фарфора.
Биде поставляются в комплекте со смесителем, сливом и сифоном бутылочным. Завод-изготовитель водоразборной и сливной арматуры для биде - Казанский механический завод „Сантехприбор."

Инв.№ подл.	Подп. и дата	Взам.инв.№

Серия 4 900-10 в. 4

Биде керамические по ГОСТ 26901-86

тип II кол окл: 49 6618

1-1

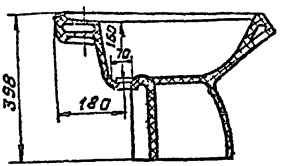

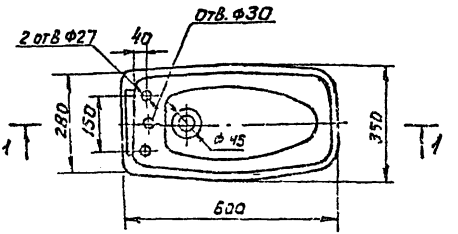

Масса – 14,5 кг.

Изготовитель: славутский завод „Строй-фарфор" им XXV съезда КПСС.
БИДЭ поставляются в комплекте со смесителем, сливом и сифоном бутылочным.
Завод-изготовитель водоразборной и сливной арматуры для БИДЭ -
- Казанский механический завод „Сантехприбор"

Инв. № подл.	Подп. и дата	Взам. инв. №

4.900-10.4.1

Лист 53

ИНВ № 25511-04 32 Формат А4

Ванна ножная керамическая с наклонным дном ТИ-42 по ТУ21-РСФСР-52-79

Код ОКП: 49 6129 (фарфор)

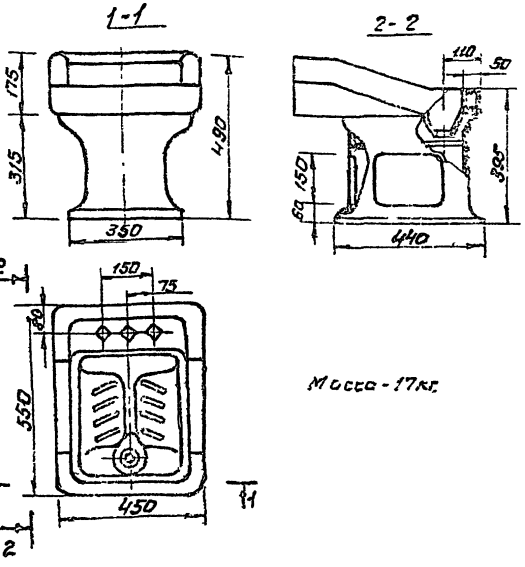

Масса - 17кг.

Ножная ванна поставляется в комплекте со смесительной и водосливной арматурой

Смеситель изготавливается индивидуально по типу смесителя См-м-нкс (ГОСТ 25809-83) с высоким изливом ПО „Ростовсантехника".

Ванна ножная предназначается для установки в лечебных учреждениях и в бытовых помещениях промпредприятий.

Изготовитель: Кировский завод строительного фарфора

Инв.№ подл. | Подп. и дата | Взам.инв.№

Трапы чугунные эмалированные по ГОСТ 1811-81

КОД ОКП: 49 4711/Т50/
49 4721/Т100/

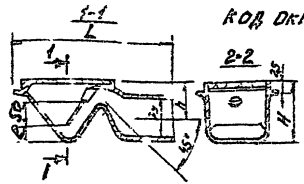

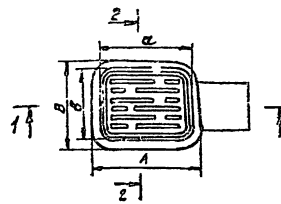

Тип трапа	Размеры, мм										Масса справочная кг.
	Ду	L	A	H	h	C	a	b	B	d	
Т50	50	260	185	110	50	15	100	140	100	32	4,7
Т100М	100	355	250	140	85	32	200	200	150	32	9,8

Изготовители: Яхангоранский завод „Сантехлит" трапы Т50. Карасакалинский завод отопительного оборудования им. 50-летия СССР- трапы Т50 и Т100м. Трапы заводами поставляются в комплекте с решеткой и резиновой прокладкой.

Предназначаются для приема бытовых и производственных сточных вод.

Трап пластмассовый Ф 100 по ТУ 21-26-140-76

Трап диаметром 100 мм

1-1

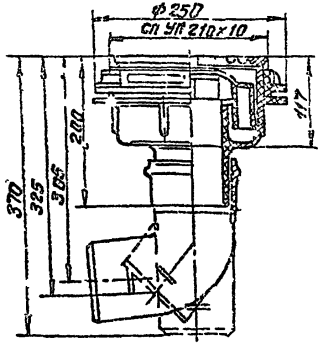

Решетка к трапу

2-2

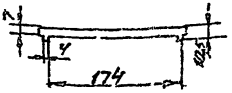

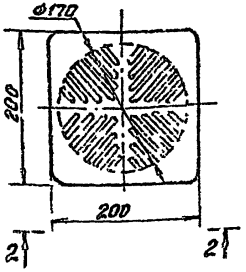

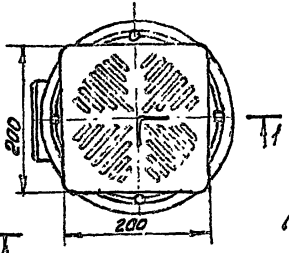

Масса-4кг.

Код СКП: 49 4726

Трапы изготавливаются Викаградовским заводом пластмассовых сантехнических изделий.

Решетка трапа изготавливается из чугуна СЧ-12-28 по ГОСТ 1412-79*

Чаша питьевого фонтанчика напольного по ТУ 21-РСФСР-129-79

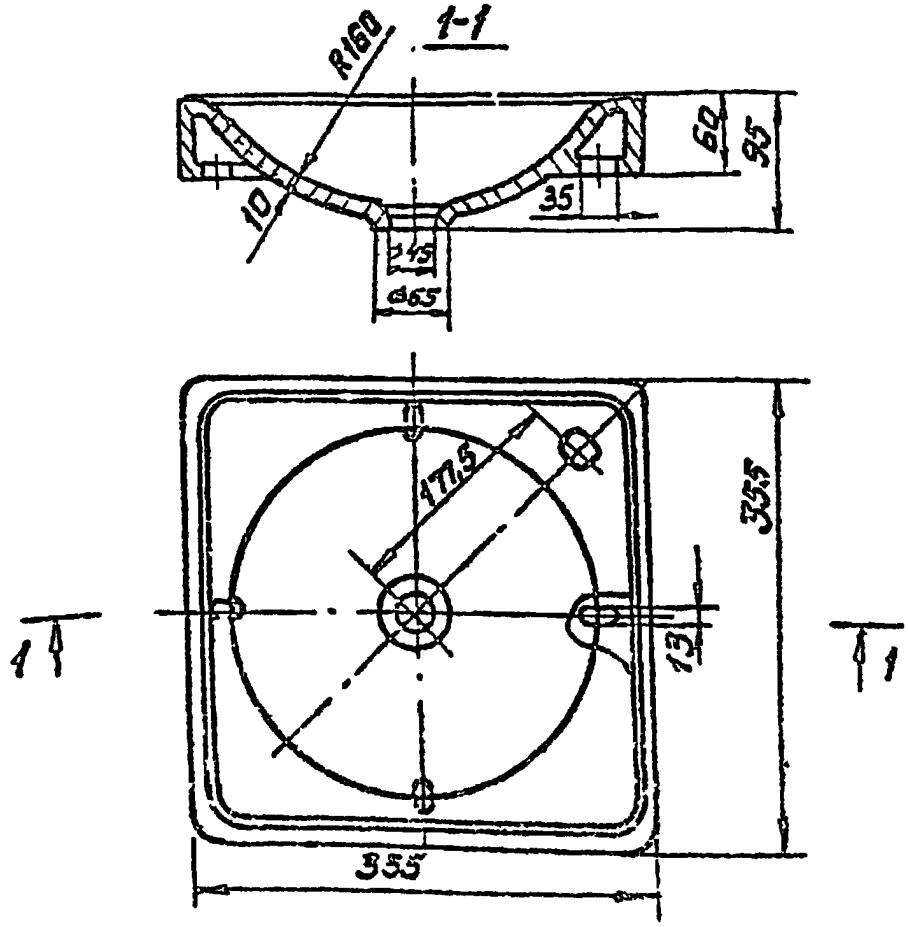

Изготовитель: Лобненский ордена "Знак Почёта" завод строительного фарфора им. Н.К. Крупской.

Предназначается для установки в помещениях промышленных предприятий.

РАЗДЕЛ 2

УСТАНОВКА САНИТАРНЫХ ПРИБОРОВ

Серия 4.900-10 в. 4.

Установка унитаза с прямым выпуском и высокорасполагаемым смывным бачком.

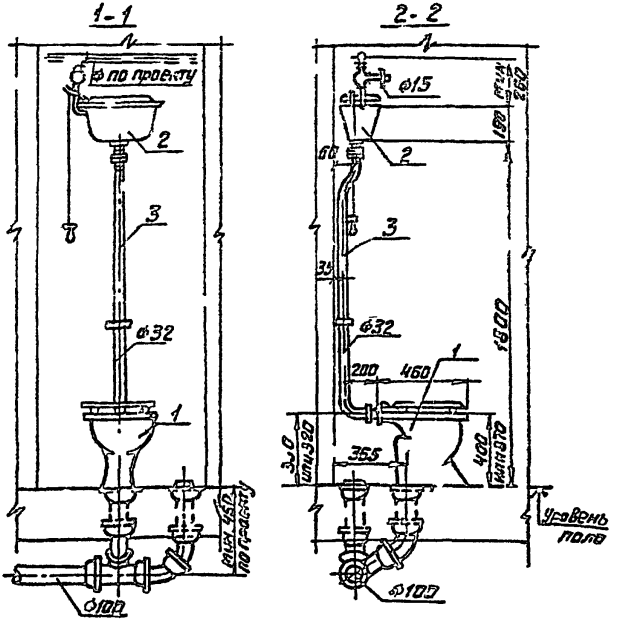

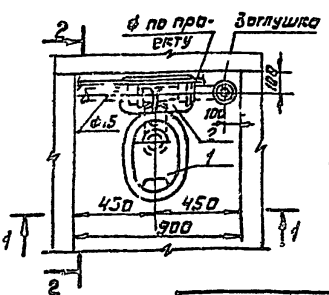

Спецификация

№ позиции	Наименование	Кол-во	ГОСТ
1	Унитаз тарельчатый УНТ-8 с прямым выпуском	1	22847-85
2	Бачок смывной высокорасполагаемый	1	21465.0-76
3	Труба смывная (стальная водогазопроводная) ф32	1	3262-75*

Инв. № подл.	Подп. и дата	Взам. инв. №

4.900-10.4.2

Лист 1

Инв № 25511-04 35

Формат А4

Серия 4.900-10 В.4

Установка унитаза с косым выпуском и высокорасполагаемым смывным бачком.

1-1

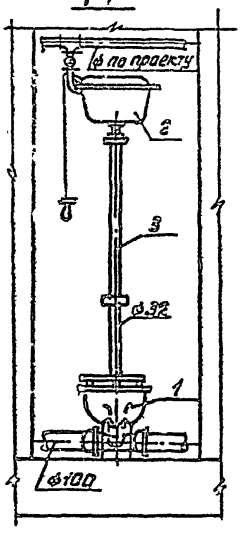

2-2

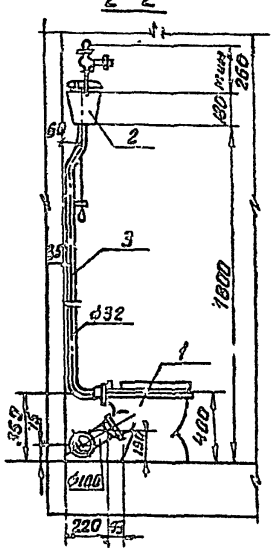

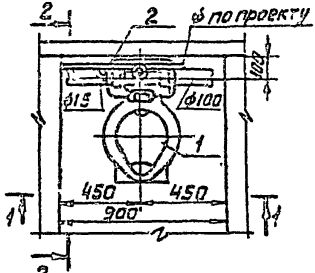

Спецификация

№ позиции	Наименование	Количество	ГОСТ
1	Унитаз тарельчатый с косым выпуском УнТ	1	22247-85
2	Бачок смывной высокорасполагаемый	1	21485.0-76
3	Труба смывная (стальная водогазопроводная Ф32.	1	3262-75*

Ин. № подл.	Подп. и дата	Взам. инв. №

4.900-10.4.2

Лист 2

Формат А4

Установка унитаза с прямым выпуском и смывным краном

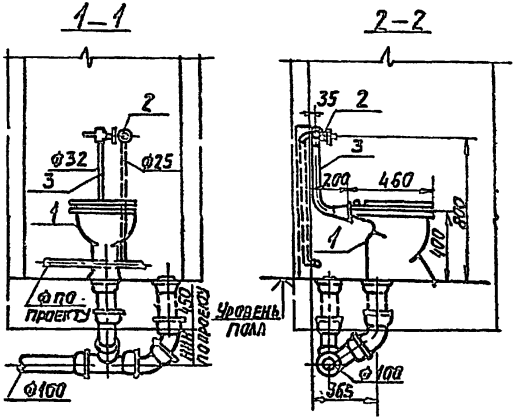

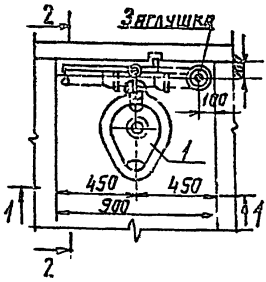

Спецификация

№ позиции	Наименование	Количество	ГОСТ
1	Унитаз тарельчатый с прямым выпуском	1	27847-88
2	Кран смывной (полуавтоматический	1	22256-76
3	Смывная труба (стальная водогазопроводная ф 32)	1	3262-75*

Изготовитель крана смывного полуавтоматического п.о. „Туласантехника" код ОКП 42.5161

Инв.№ подл. | Подпись и дата | Взам.инв.№

Серия. 4.900-10 В 4

Установка унитаза с косым выпуском и смывным краном

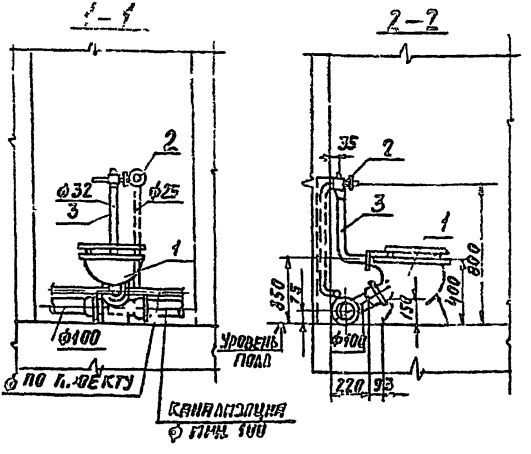

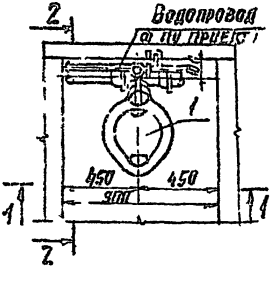

Спецификация

№ по поз.	Наименование	Количест	ГОСТ
1	Унитаз тарельчатый с косым выпуском	1	22847-85
2	Кран смывной полуавтоматический	1	22256-76
3	Смывная труба (стальная водогазопроводная) ф 32	1	3262-75*

Изготовитель крана смывного полуавтоматического п.о. „Туласантехника" код ОКП 49.5161

Инв. № подл.	Подпись и дата	Взам. инв. №

4.900-10.4.2

Лист 4

Формат А0

Установка унитаза с прямым выпуском и непосредственно присоединенным бачком

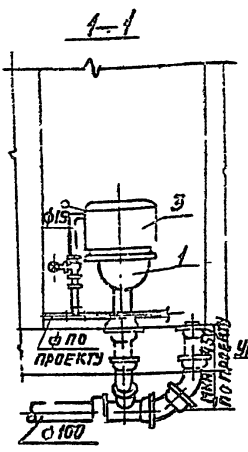

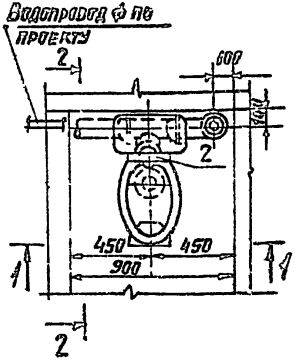

Спецификация

№ поз.	Наименование	Кол.	ГОСТ
1	Унитаз тарельчатый с прямым выпуском	1	27847-88
2	Приставная полочка	1	27884-77
3	Бачок смывной керамический БНК-5П	1	21485-77

Унитазы выпускаются также с цельнолитыми полочками.

Инв. № подл. | Подпись и дата | Взам. инв. №

ИНО № 25511-04

37

Формат А4

Установка унитаза с косым выпуском и непосредственно присоединенным бачком

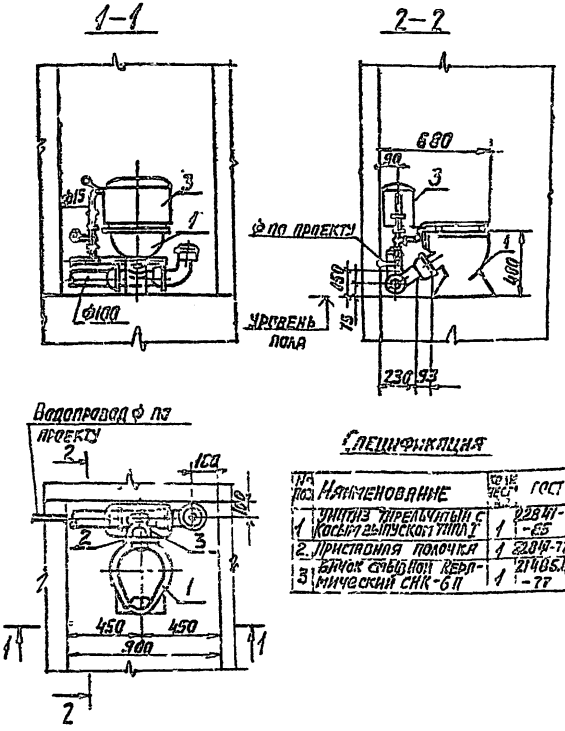

Спецификация

№ поз.	Наименование	Кол.	Гост
1	Унитаз тарельчатый с косым выпуском типа I	1	22841-85
2	Приставная полочка	1	22814-77
3	Бачок смывной керамический СНК-6П	1	21485.11-77

Унитазы выпускаются также с цельноотлитыми полочками

Серия 4.900 94

Подпись и дата | Взам. инв. №

4.900-10.4.2

Лист 5

Формат А4

Установка унитазов с прямыми выпусками и высокорасполагаемыми смывными бачками

1-1

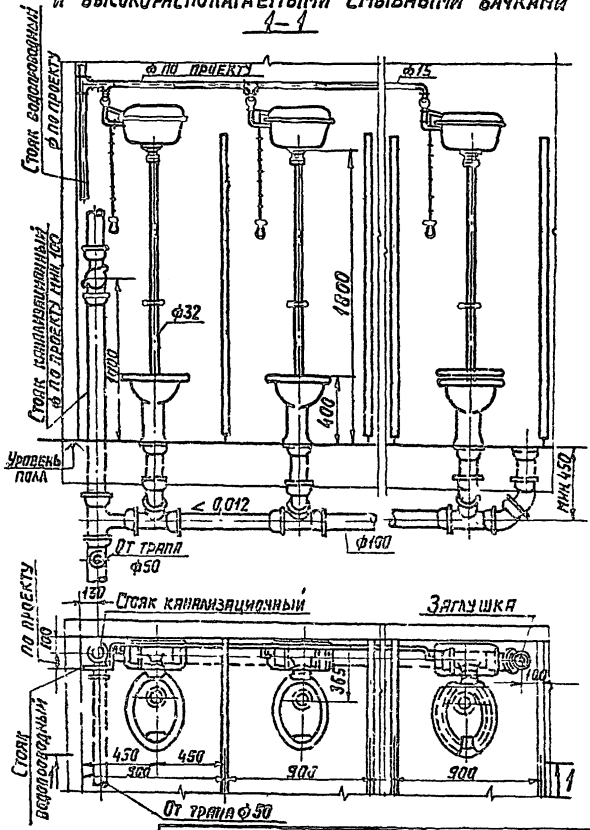

Инв.№ подл.	Подпись и дата	Взам. инв.№

4.900-10.4.2

Альбом 7

Установка унитазов с косыми выпусками и смывными кранами

1–1

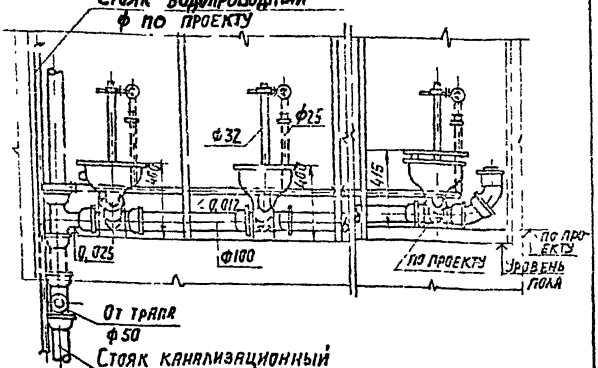

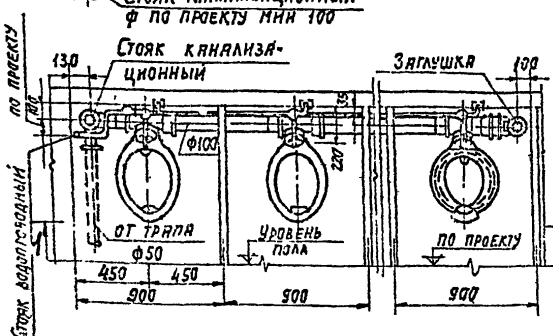

При установке более 3 унитазов необходимо в дальних кабинах, начиная с 4, предусматривать подливку пола, отметка верха подливки определяется по проекту.

77

Серия 4.900-10 в.4

Установка унитазов с косыми выпусками и непосредственно присоединенными смывными бачками

1-1

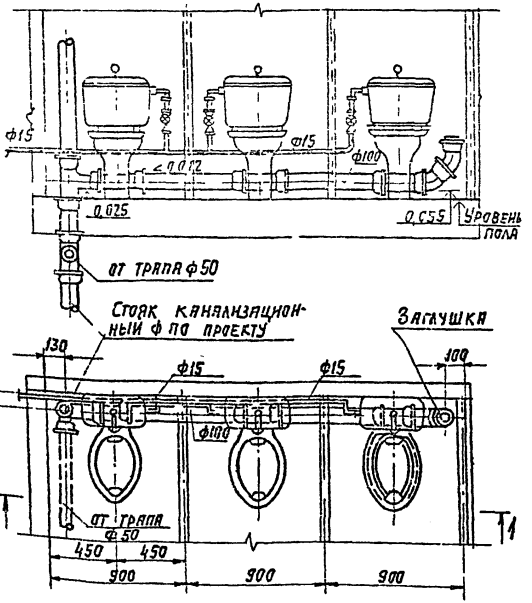

Инв.№ подл. | Подпись и дата | Взам. инв.№

Установка унитаза напольного шамотированного со смывным бачком

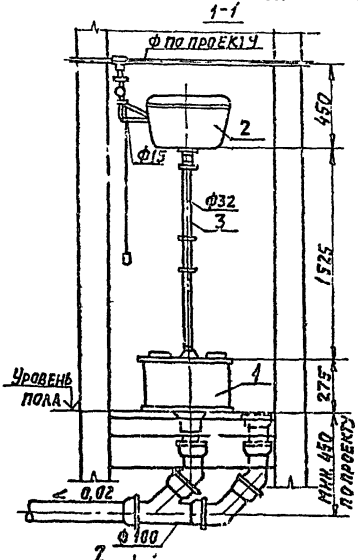

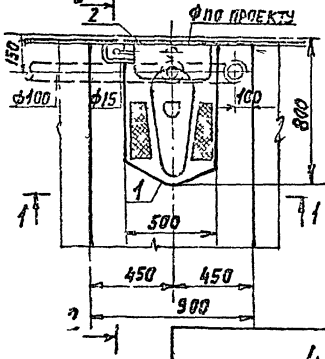

Спецификация

Позиция	Наименование	Кол.	ТУ, ГОСТ
1	Унитаз напольный керамический	1	ОСТ-21-15-86
2	Бачок смывной высокорасполагаемый керамический	1	79-21-РСФСР 75-87
3	Труба смывная (стальная водогазопроводная) ф32	1	ГОСТ 3262-75*

Изготовители керамических смывных бачков:
Кировский завод строительного фарфора;
Славутский завод „Стройфарфор" им. XXV съезда КПСС

Инв.№ подл. | Подпись и дата | Взам.инв.№

Серия 4.900-10 в.4

Установка унитаза напольного шамотированного со смывным краном

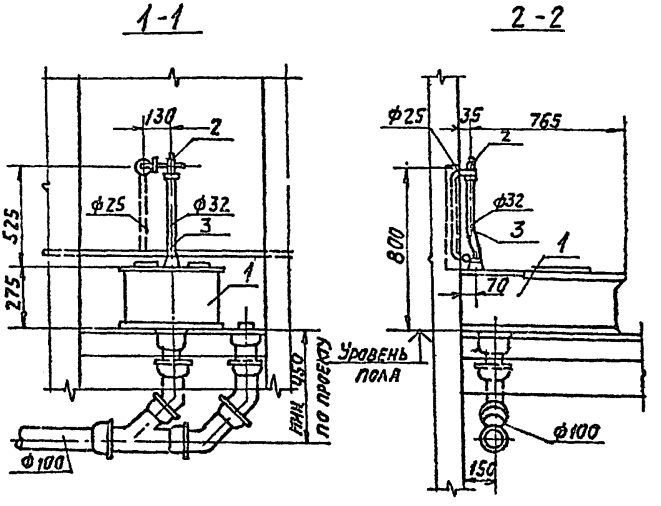

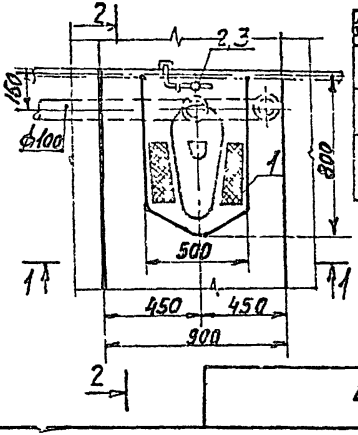

Спецификация

№ позиции	Наименование	Количество	ТУ, ГОСТ
1	Унитаз напольный керамический	1	ОСТ 21-15-86
2	Кран смывной полуавтоматический	1	ГОСТ 22256-76
3	Труба смывная (стальная водогазопроводная), ф32	1	ГОСТ 3262-75

Изготовитель крана смывного полуавтоматического:
п.о. „Туласантеха"
КОД ОКП 49 5161

Инв. № подл.	Подпись и дата	Взам. инв. №

4.900-10.4.2

Лист 11

ИНВ № 25511-04 40

формат А4

Установка унитазов напольных шамотированных с высокорасполагаемыми смывными бачками.

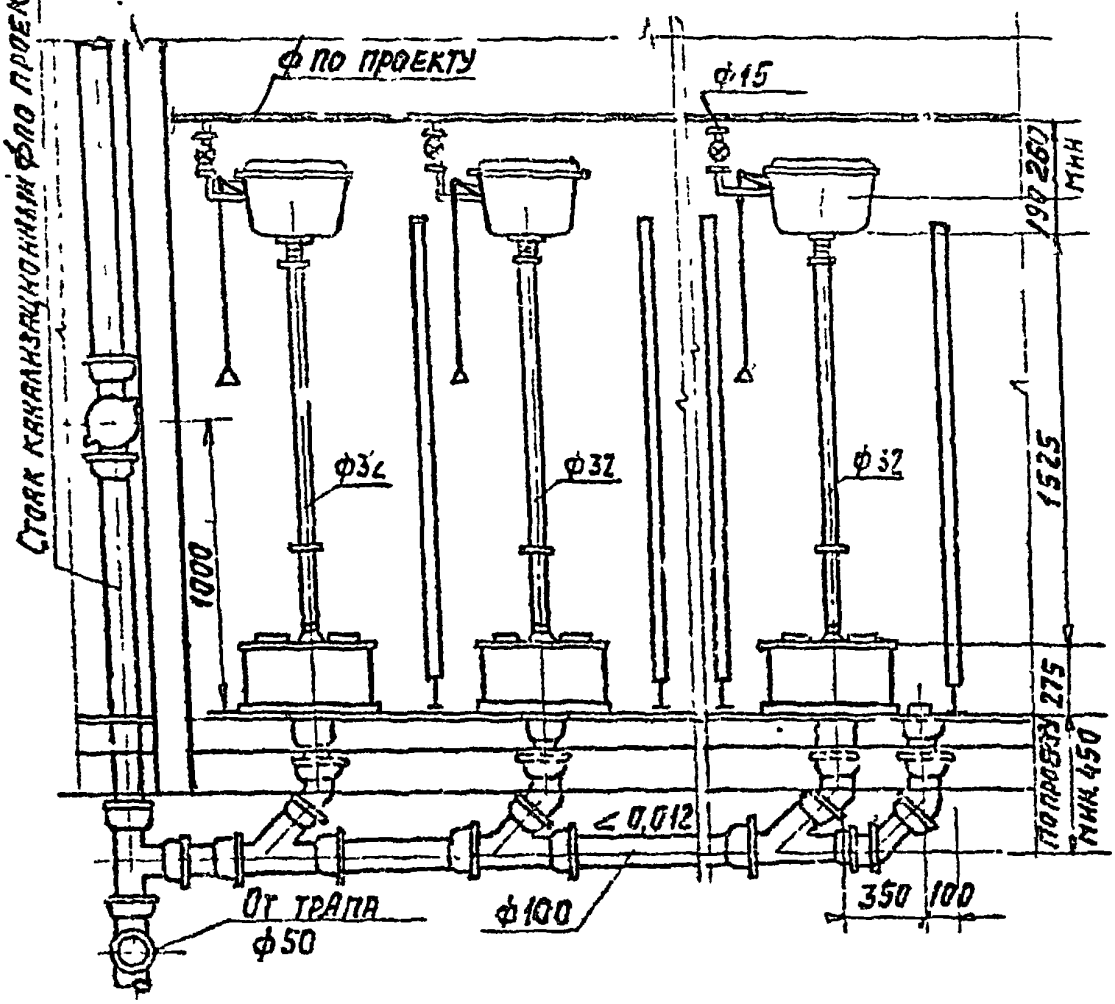

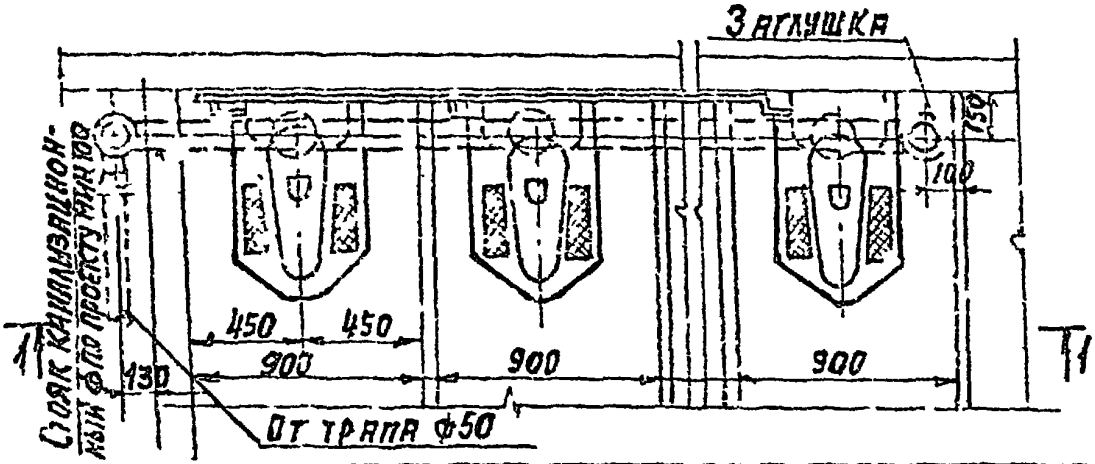

Инв.№ подл. | Подпись и дата | Взам.инв.№

Формат А4

Установка унитазов напольных шамотированных со смывными кранами

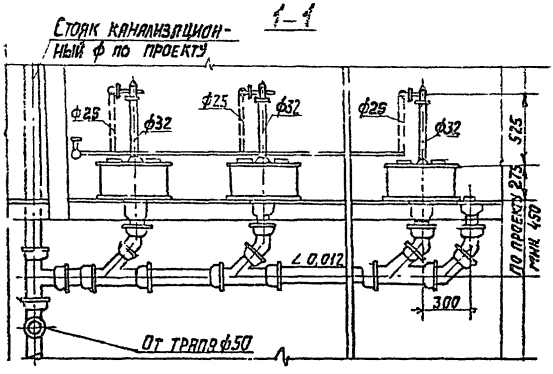

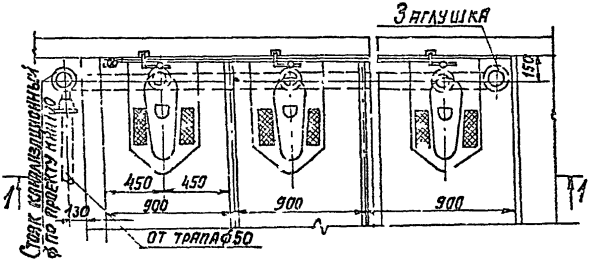

Инв. № 25511-04-11

Инв. № подл. | Подпись и дата | Взам. инв. №

Серия 4.900-10 В.4

Установка чаши чугунной напольной со смывным бачком

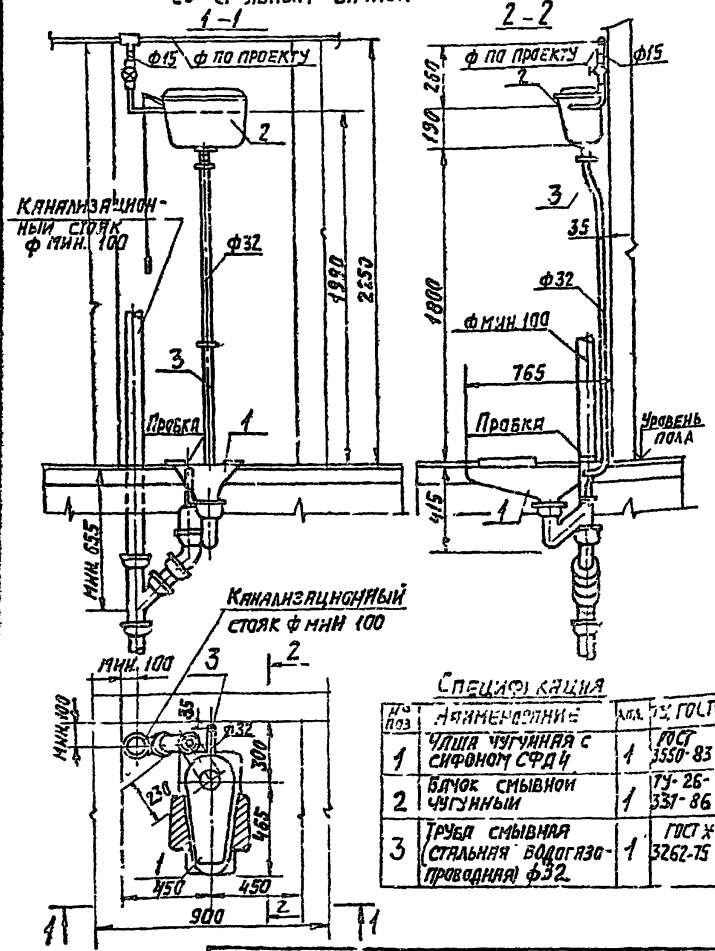

Спецификация

№ поз	Наименование	Кол.	ТУ, ГОСТ
1	Чаша чугунная с сифоном СФД4	1	ГОСТ 3550-83
2	Бачок смывной чугунный	1	ТУ-26-331-86
3	Труба смывная (стальная водогазопроводная) ф32	1	ГОСТ 3262-75

Инв. № подл.	Подпись и дата	Взам. инв. №

4.900-10.42

Лист 14

Формат: А4

Установка чаши чугунной напольной со смывным полуавтоматическим краном

Код ОКП 49 5161

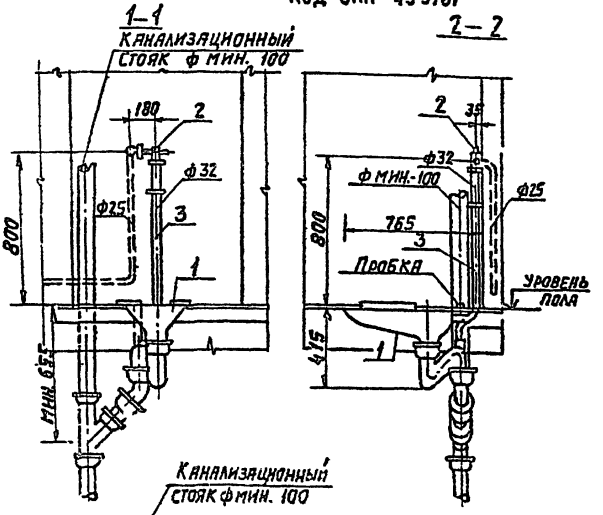

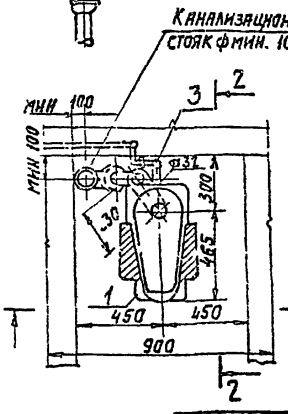

Спецификация

№ позиции	Наименование	Количество	ГОСТ
1	Чаша чугунная с сифоном СФД-1	1	8550-93
2	Кран смывной полуавтоматический	1	22256-76
3	Труба смывная (стальная водогазопроводная) ф32	1	3262-75*

Инв. № подл. | Подпись и дата | Взам. инв. №

серия 4.900-10 в.4

Установка писсуара с цельноотлитым сифоном

1-1

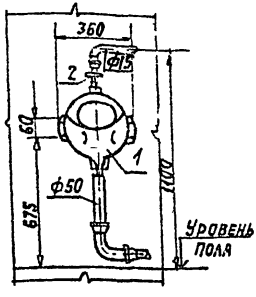

2-2

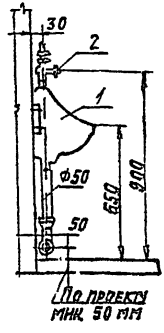

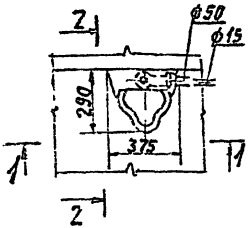

Спецификация

Позиция	Наименование	Количест.	ТУ, ГОСТ
1	Писсуар с цельноотлитым керамическим сифоном	1	ГОСТ 755-85
2	Кран писсуарный КП2, Ф15	1	ТУ21-26 126-75

Изготовитель крана писсуарного п.о. „Тулясантехника"
код ОКП 49.5122

Инв. № подл.	Подпись и дата	Взам. инв. №

4900-10.4.2

Лист 16

Формат А4

Установка писсуара без цельноотлитого сифона.

1–1

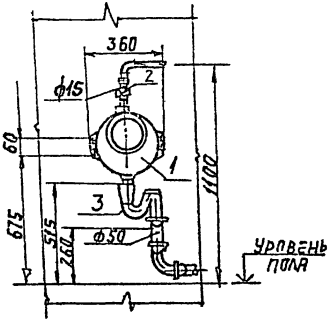

2–2

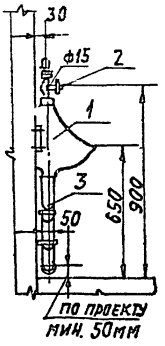

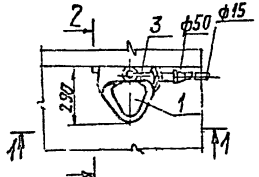

Спецификация

Позиция	Наименование	Количество	ТУ, ГОСТ
1	Писсуар без цельноотлитого керамического сифона	1	ГОСТ 755-85
2	Кран писсуарный КП2; ф15	1	ТУ21-26 126-75
3	Сифон-ревизия двухоборотный чугунный СФ150Д; ф50	1	ГОСТ 6924-73

Инв.№подл. | Подпись и дата | Взам.инв.№

Инв.№ 25511-04 43 Формат А4

Установка писсуаров с цельнолитыми сифонами

1-1

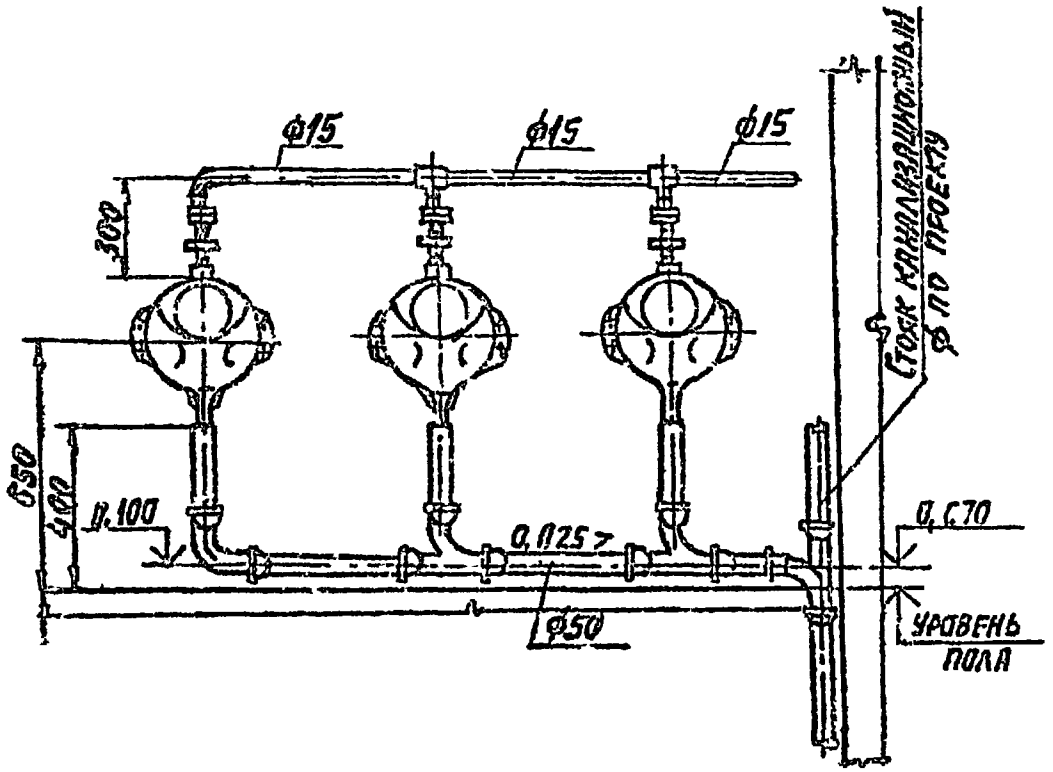

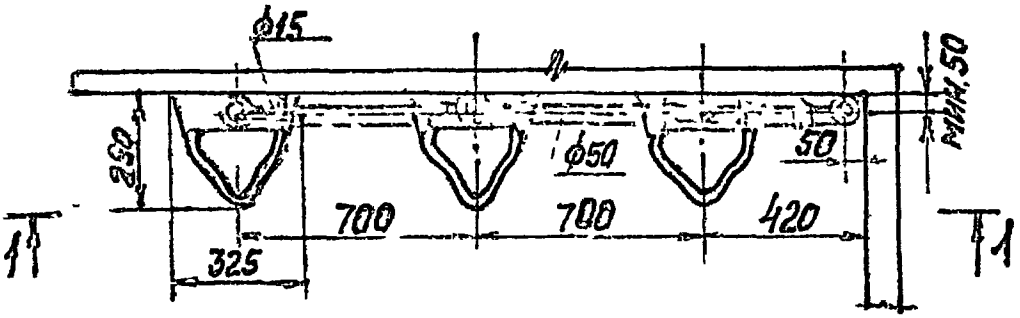

Установка писсуаров без цельноотлитых сифонов

1-1

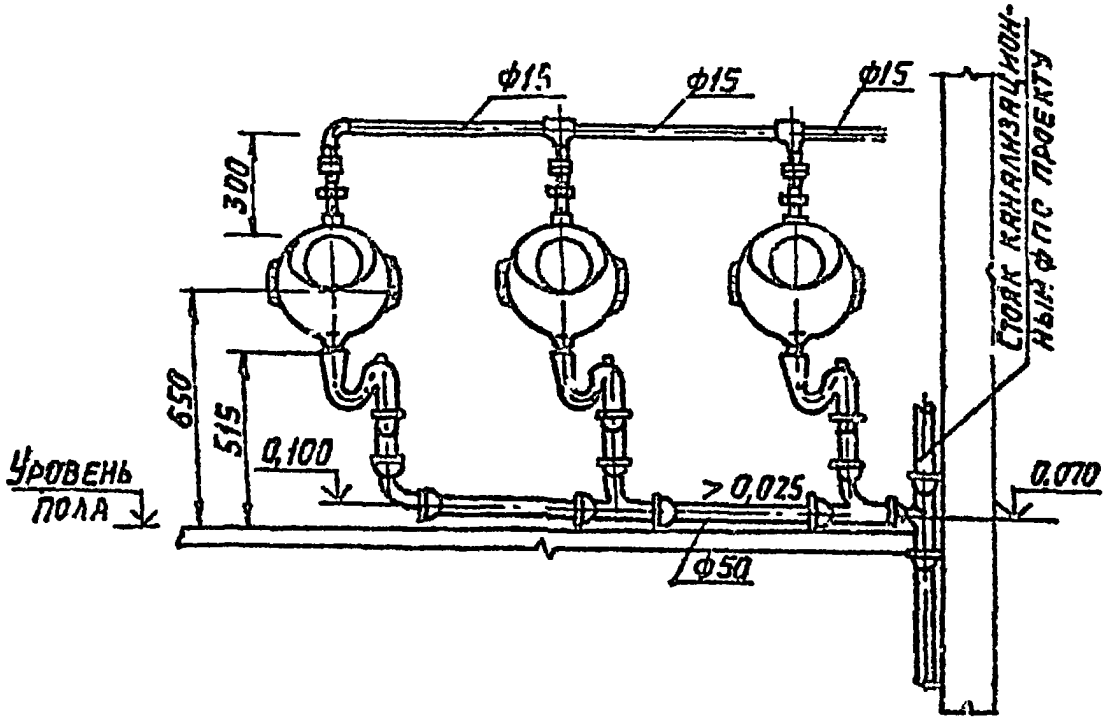

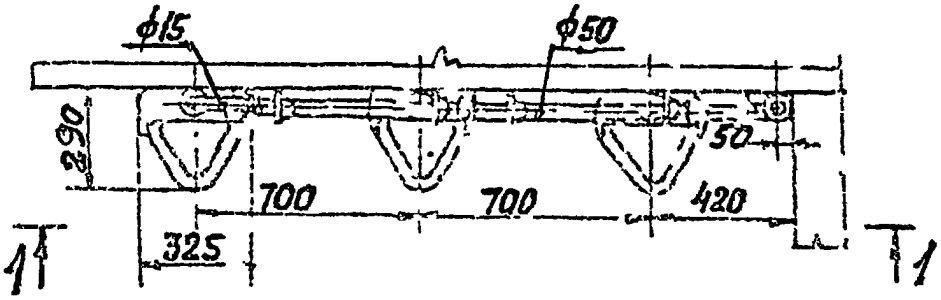

Инв. № подл. | Подпись и дата | Взам. инв. №

Установка напольных писсуаров (писсуаров) по ОСТ 21-15-86

Код ОКП
Уринал 497414
Кран писсуарный 495122

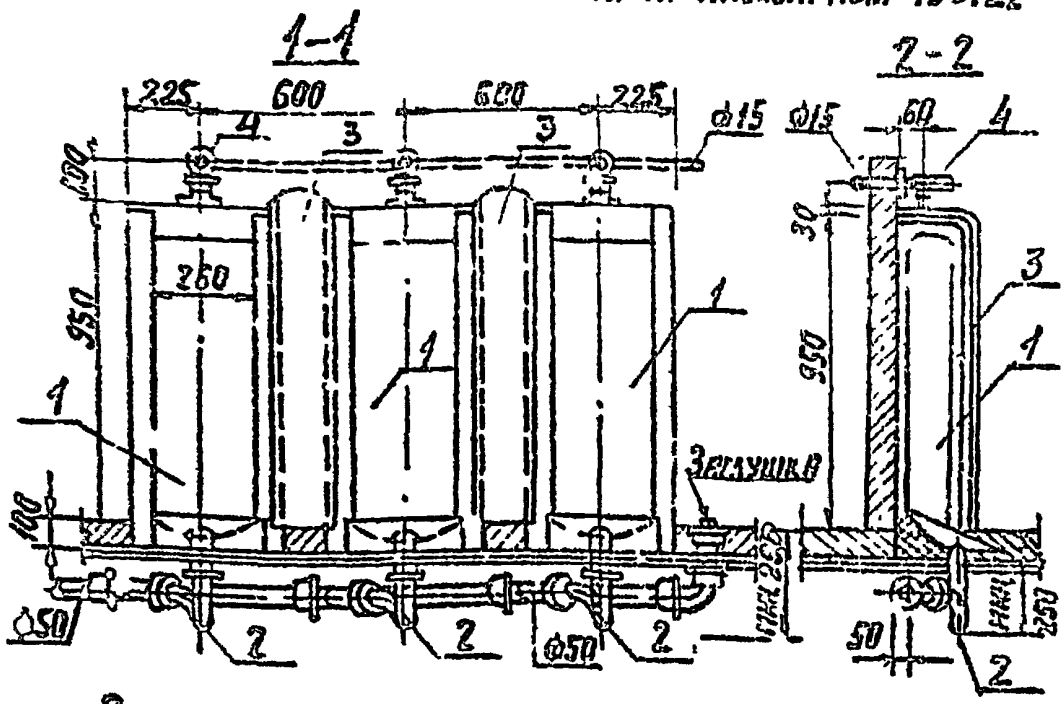

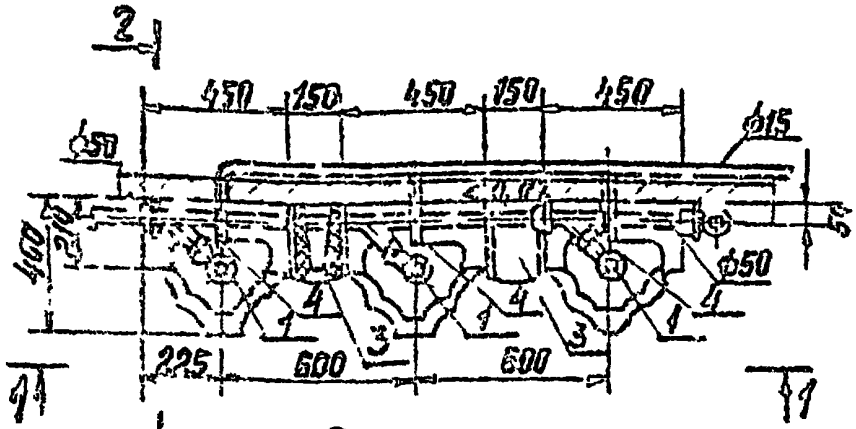

Спецификация

Поз.	Наименование	Материал	ГОСТ
1	Писсуар напольный (Уринал)	Фарфор санитарный	ОСТ 21-15-86
2	Сифон чугунный с выпуском СПр 4ПА	Чугун	ГОСТ 23472-79
3	Вставка декоративная	Нержавеющая сталь	ОСТ 21-15-86
4	Кран писсуарный Кр-И-П	Латунь	ТУ 21-26-120-83

Изготовитель Кировский завод строительного фарфора 249420 г. Киров, Калужская обл.

Инв. № подл. | Подпись и дата | Взам. инв. №

Серия 4.900-10 В4

Установка умывальника с сифоном-ревизией и водоразборным краном

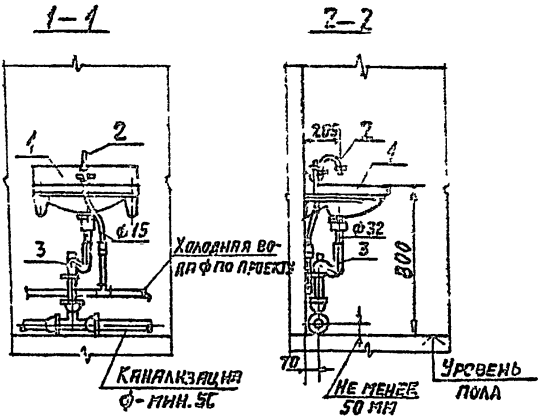

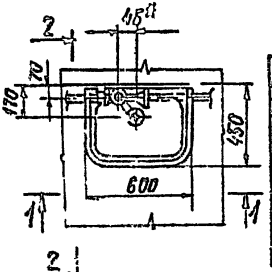

Спецификация

№ позиции	Наименование	Количество	ГОСТ
1	Умывальник прямоугольный со спинкой прсс III величины	1	23759-85
2	Кран туалетный КТН 15 АД	1	20275-74
3	Сифон-ревизия двухоборотный с ф 110д	1	6924-73

* Размер для справок.

Умывальник может поставляться в комплекте с бутылочным сифоном по ГОСТ 23412-79 пластмассовым СБПУ или латунным СБЛУ.
Умывальники I и II величины устанавливаются аналогично.

Инв. № подл.	Подпись и дат.	Взам. инв. №

4.900-10.4.2

Лист 21

Инв № 25511-04 45 Формат: А4

Серия 4.900-10 В.4

Установка умывальника с бутылочным сифоном и смесителем

1-1

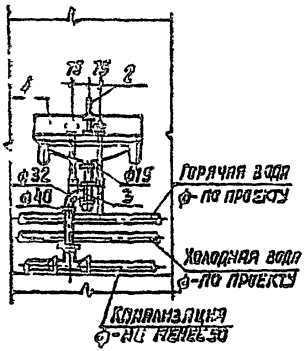

2-2

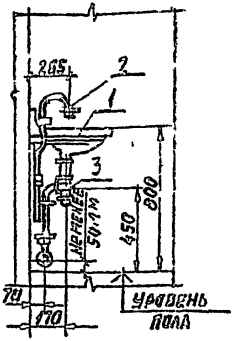

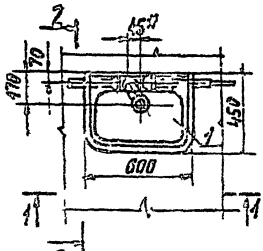

Спецификация

№ позиции	Наименование	Количество	ГОСТ
1	Умывальник прямоугольный со спинкой ПРСС III величины	1	23759-85
2	Смеситель настольный с нижней камерой смешения СМ-УМ-НКС	1	25809-83
3	Сифон пластмассовый бутылочный СБПУ	1	23412-79

* Размер для справок.

Умывальник может поставляться в комплекте с латунным бутылочным сифоном СБЛУ по ГОСТ 23412-79 или двухоборотным чугунным по ГОСТ 6924-73.
Умывальники I и II величины устанавливаются аналогично.

Инв. № подл.	Подпись и дата	Взам. инв. №

4.900-10.4.2

Лист 22

Формат А4

Установка шести умывальников с бутылочными сифонами и смесителями

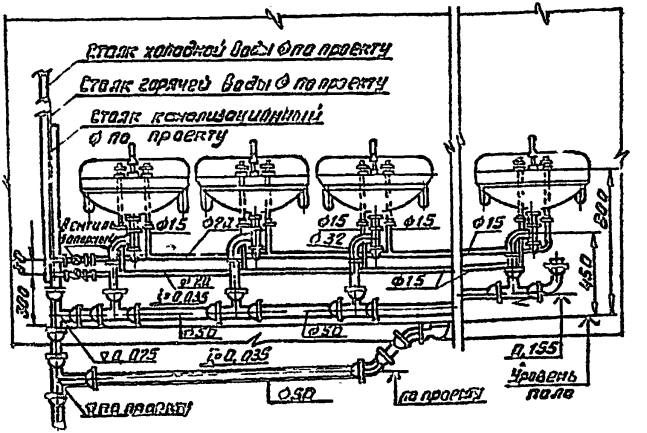

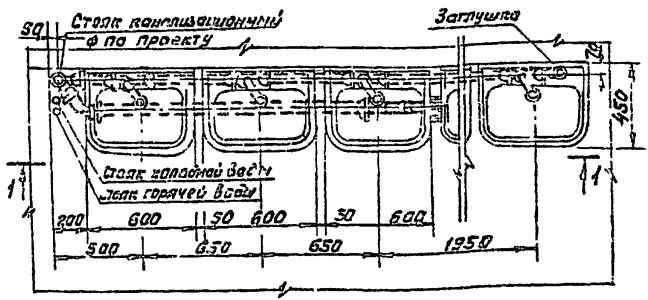

На данном чертеже показана установка умывальников II величины. Умывальники I и II величины устанавливаются аналогично.

Установка шести умывальников с туалетными кранами и общим двухоборотным сифоном.

1-1

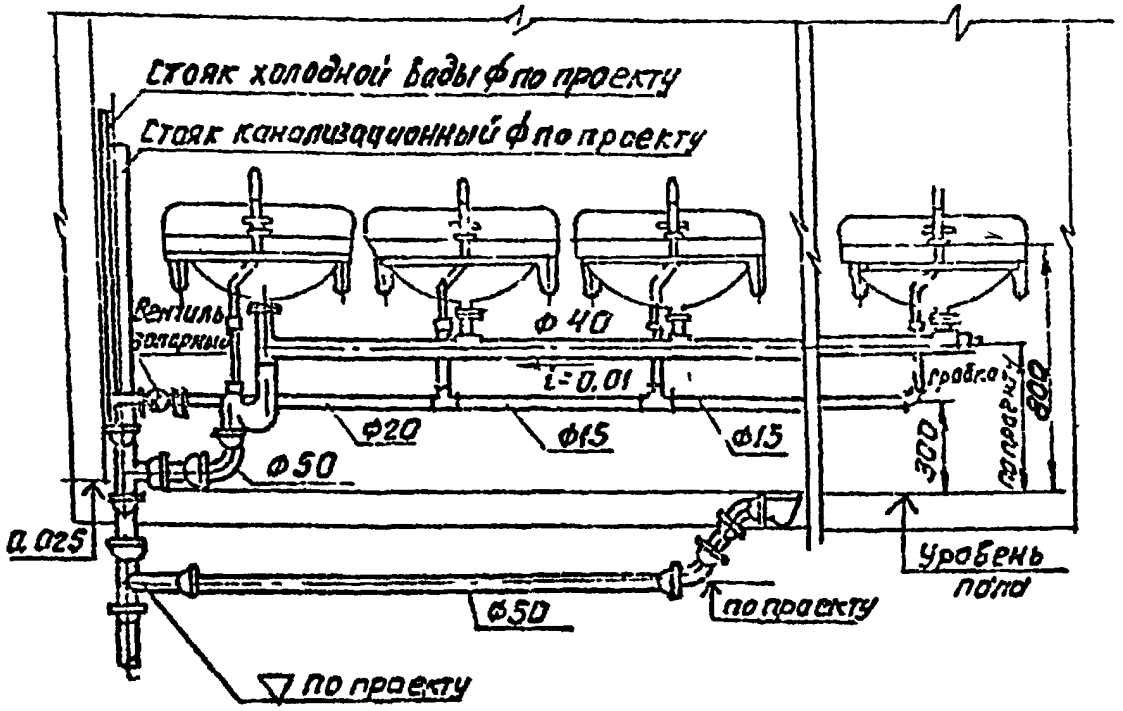

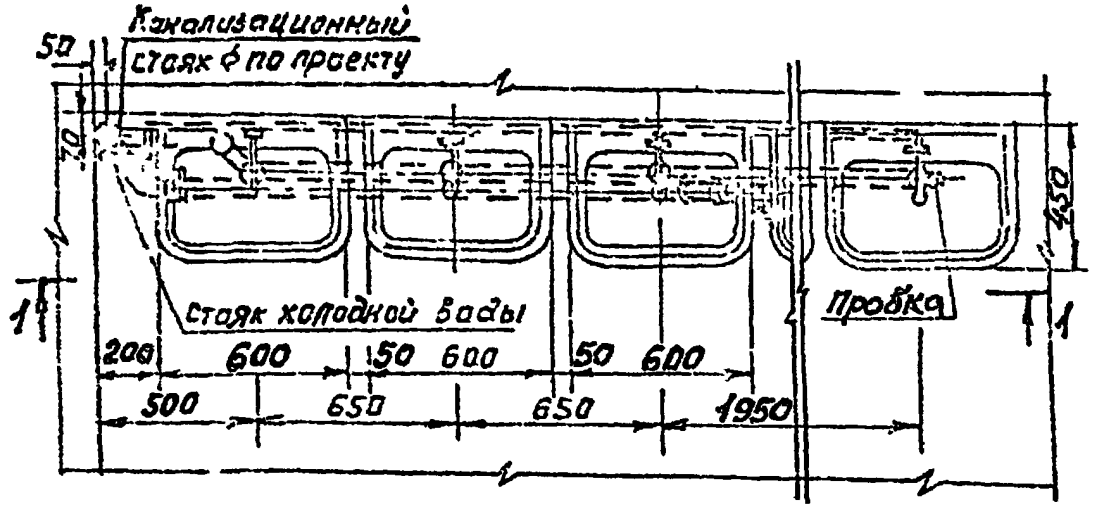

На данном чертеже показана установка умывальников III величины. Умывальники I и II величины устанавливаются аналогично.

Установка хирургического умывальника с локтевым смесителем.

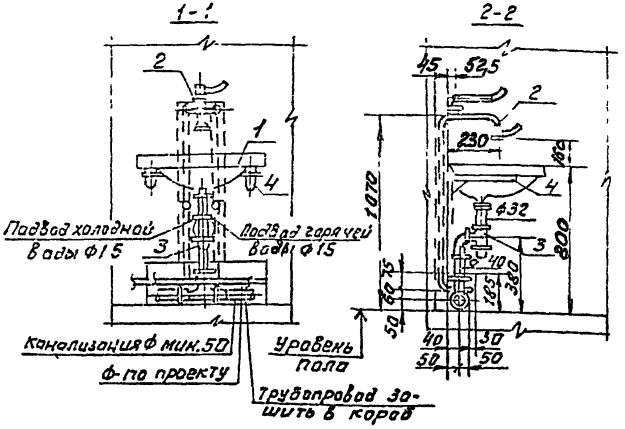

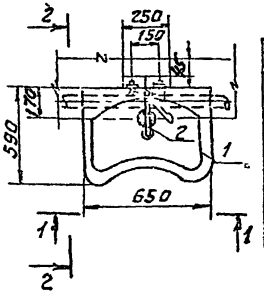

Спецификация

Поз.	Наименование	Количество	ТУ, ГОСТ
1	Умывальник хирургический.	1	ГОСТ 23759-85
2	Смеситель локтевой настенный См-Ум-НЛ	1	ГОСТ 25809-83
3	Сифон бутылочный с вертикальным отводом	1	ГОСТ 23412-79
4	Кронштейн	2	ГОСТ 1153-76*

Код ОКП смесителя локтевого 49 5115.

Код ОКП сифона смотри на листах.

Серия 4 900-10 В 4

Установка мойки чугунной эмалированной с двухоборотным сифоном.

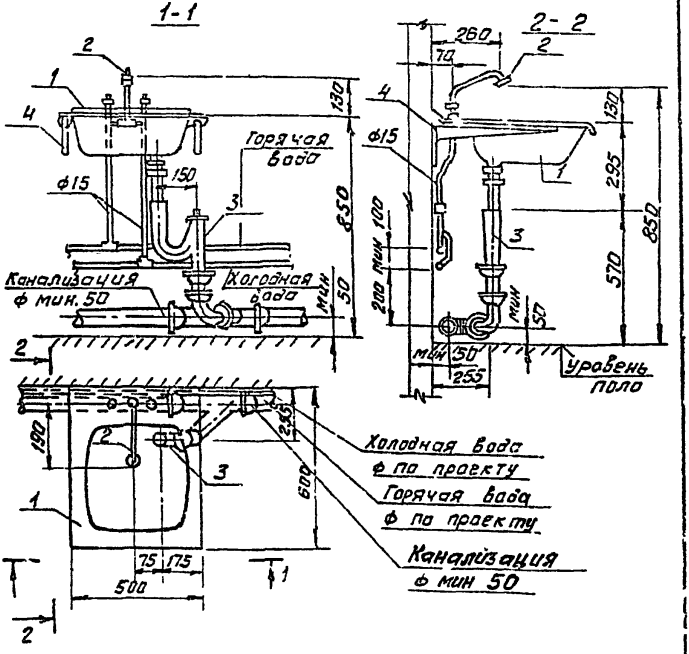

Спецификация

№ позиции	Наименование	Количество	ГОСТ
1	Мойка чугунная эмалированная МЧ	1	7506-83
2	Смеситель с нижней камерой смешения СМ-МНКС	1	25809-83
3	Сифон чугунный двухоборотный СФ 150Д	1	6954-73
4	Кронштейн чугунный КрМ	2	1153-76*

Инв № подл. | Подп. и дата | Взам. инв. №

4 900-10 ч 2

Лит. 26

Формат А4

Установка мойки чугунной эмалированной с бутылачным сифоном.

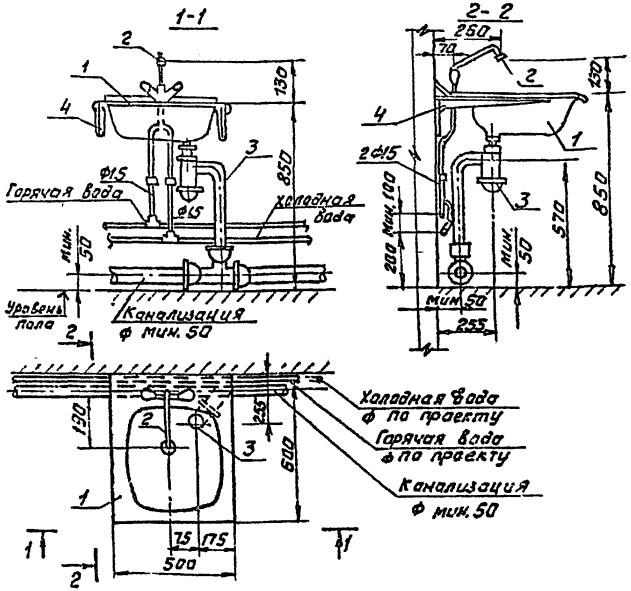

Спецификация

Позиция	Наименование	Количество	ГОСТ
1	Мойка чугунная эмалированная МЧ	1	7506-83
2	Смеситель водоразборный центральный СМ-м-Ц	1	25809-83
3	Сифон бутылачный пластмассовый СБПМ	1	23412-79
4	Кронштейн чугунный КрМ	2	1153-76*

Установка стальной раковины с одним водоразборным краном

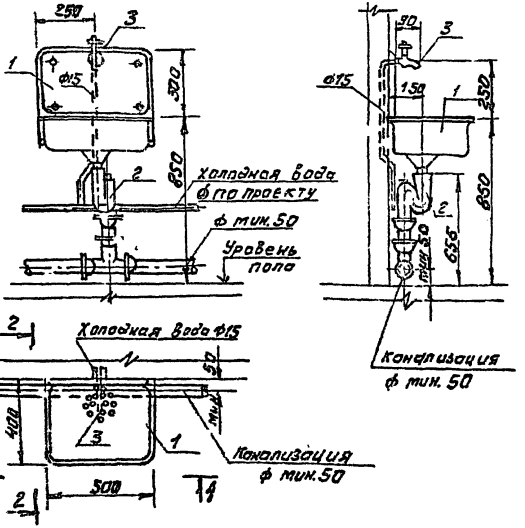

Спецификация

№ позиции	Наименование	Количество	ГОСТ
1	Раковина стальная эмалированная РС-1	1	24843-81
2	Сифон-ревизия чугунный двухраструбный СФ 110А	1	5924-73
3	Кран водоразборный настенный КВ15А	1	20275-74

Инв.№подл. | Подп. и дата | Взам.инв.№

Установка стальной раковины с двумя водоразборными кранами

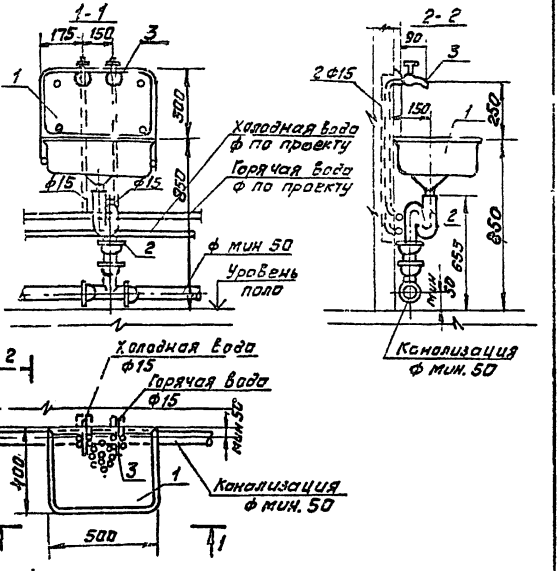

Спецификация

N позиции	Наименование	Количество	ГОСТ
1	Раковина стальная эмалированная Р0-1	1	24843-81
2	Сифон-ревизия чугунный двух оборотный	1	5924-73
3	Кран водоразборный настенный КВ 15Д	1	20775-74

Инв.№ подл. | Подп. и дата | Взам.инв.№

Установка ванны чугунной эмалированной

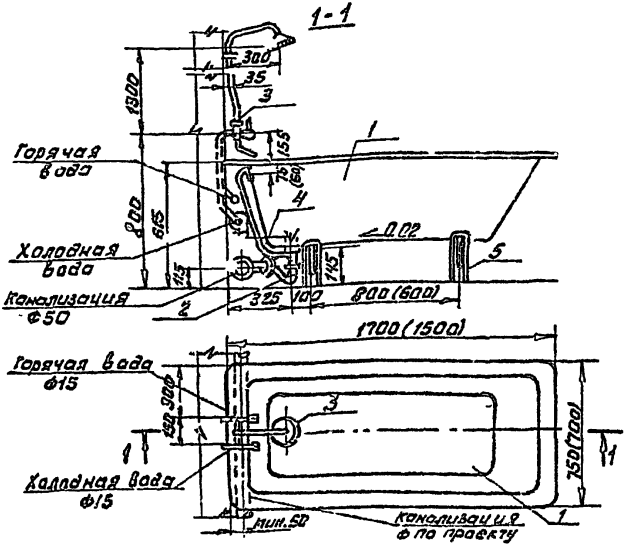

Спецификация

Позиция	Наименование	Количество	ГОСТ
1.	Ванна чугунная эмалированная 8УМ-150 (8УМ-1500)	1	1154-80
2	Сифон чугунный с латунным выпуском		
	СПр48И и перелив.	1	23412-79
3	Смеситель со стационарной душевой труб-		
	кой и сеткой СМ-8-СТ	1	25809-83
4	Уравнитель электрических потенциалов	1	—
5	Ножки чугунные	4	1154-80

Ванна может оборудоваться смесителем с душевой сеткой на гибком шланге СМ-8-Шл.

Изготовитель смесителей для ванн по Ростовсантехника код ОКП: 49 5111

*) Размеры в скобках даны для ванны 8УМ-1500.

Инв.№подл. | Подп.и дата | Взам.инв.№

Установка ванны стальной эмалированной

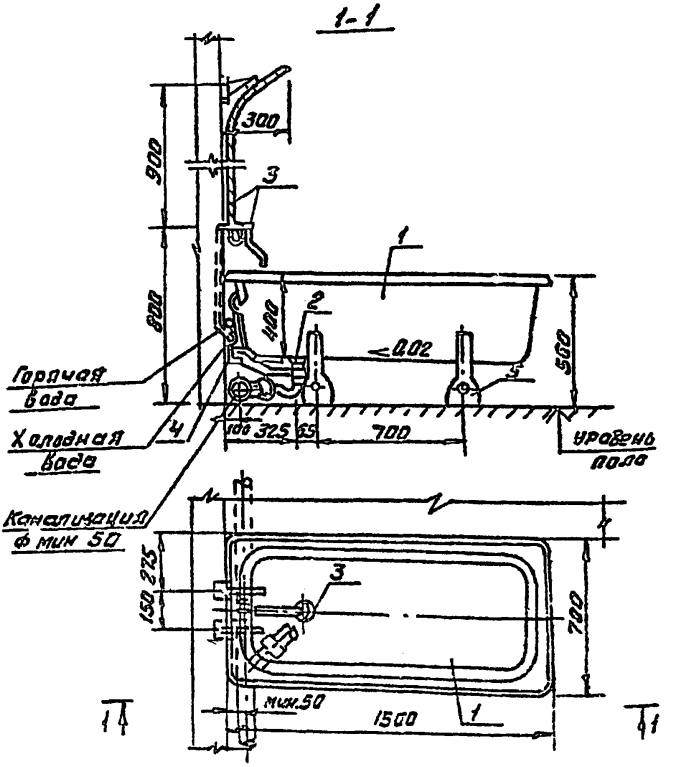

Спецификация

Позиции	Наименование	Кол-во	ТУ ГОСТ
1	Ванна стальная эмалированная ВНС	1	ТУ21-26-105-80
2	Сифон пластмассовый с выпуском и переливом СПр ПВН.	1	ГОСТ 23412-79
3	Смеситель с душевой сеткой на гибком шланге См-в-Шл	1	ГОСТ 25809-83
4	Уравнитель электрических потенциалов.	1	—
5	Ножки стальные	4	

Установка душевой кабины с поддоном.

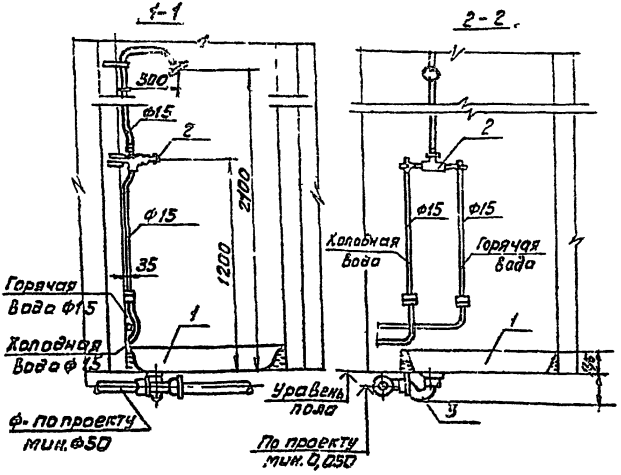

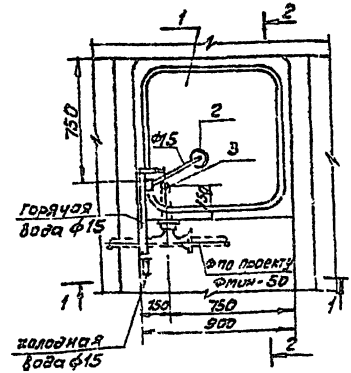

Спецификация

N	Наименование	Кол.	ГОСТ
1.	Поддон душевой чугунный эмалированный мелкий	1	10161-83
2	Смеситель открытый с нижней подводкой воды со стационарной душевой трубкой и сеткой См-Д-Сн	1	25809-83
3	Сифон для душе вого поддона	1	23412-79

Инв.№подл. | Подп. и дата | Взам.инв.№

Серия 4.900-10 в.4

Групповая установка душевых кабин со смесителями и поддонами.

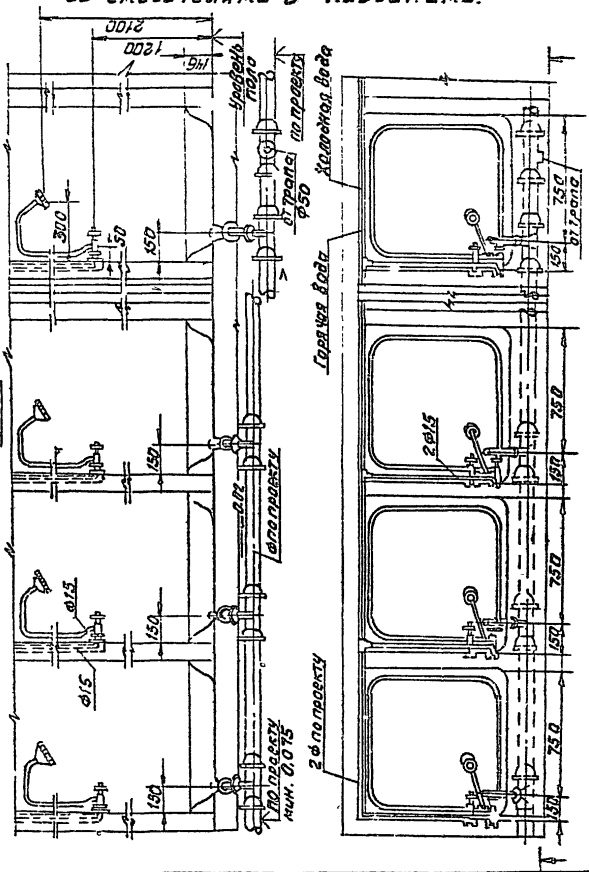

Инв.№ подл.	Подп. и дата	Взам. инв.№

4.900-10. 4.2

Лист 33

ИНВ № 25511-04 Формат А4

51

Групповая установка душевых кабин со смесителями и трапом

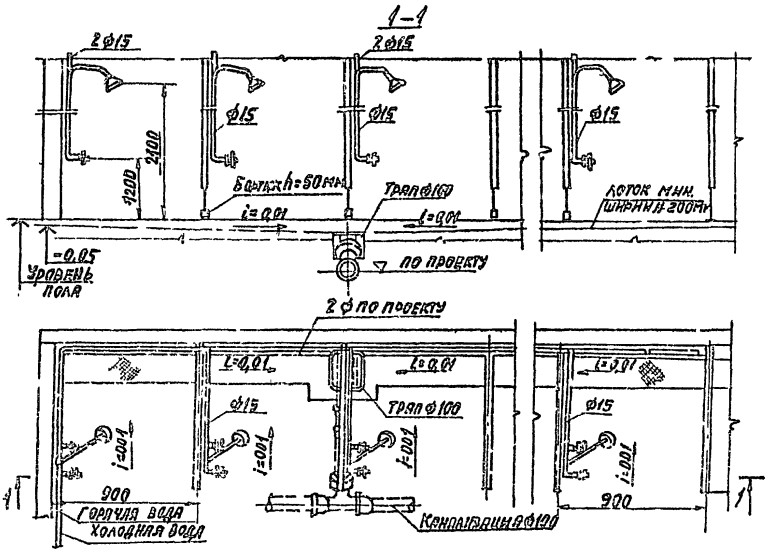

Душевая полуавтоматическая установка ДАУ по ТУ-Э 190.00.00.00

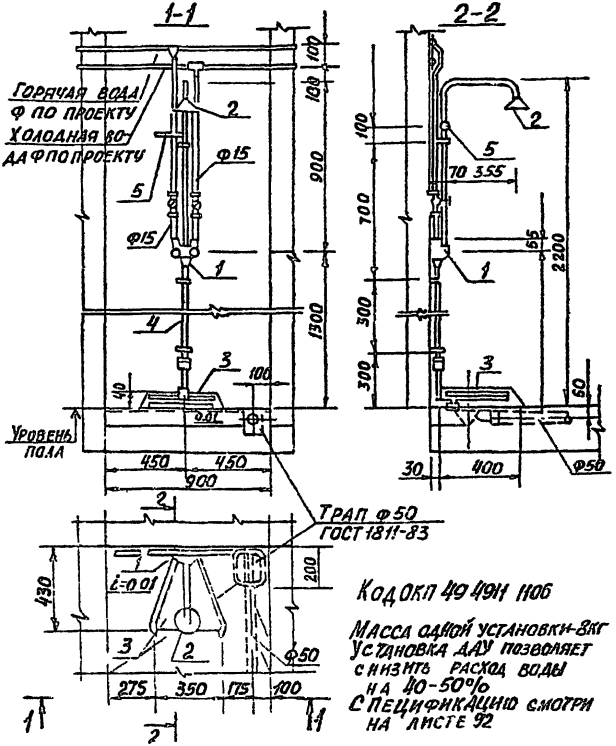

Код ОКП 49 4911 1106

Масса одной установки-8кг

Установка ДАУ позволяет снизить расход воды на 40-50%

Спецификацию смотри на листе 92

Предназначается для оборудования душевых помещений промышленных предприятий.

Инв № подл. | Подп. и дата | Взам. инв. №

Душевая полуавтоматическая установка ДАУ по ТУ-3190 00 00.00

Спецификация

№ позиции	Наименование	Технические условия
1	Смеситель с грибковым клапаном	ТУ-3190.00 00.00
2	Душевая сетка с коленом, ф15	
3	Педаль стальная с резиновым покрытием	
4	Тяга ф15	
5	Рукоятка	

Рукоятка предназначена для поворота душевой сетки

ДАУ поставляется в комплекте с хомутами и метизами для крепления ее, а также с резиновыми манжетками.

Изготовитель: Белгородский экспериментальный литейно-механический завод МЖКХ РСФСР

Установка биде типа I

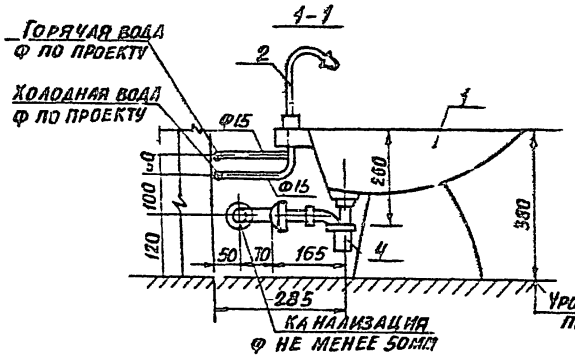

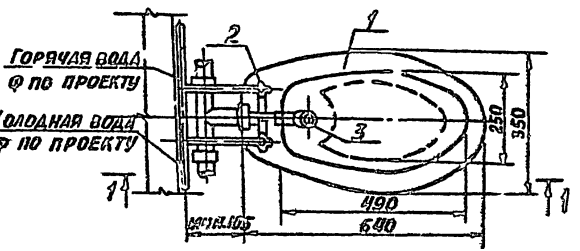

Спецификация

Поз.	Наименование	Кол-во	ТУ
1	Биде типа I	1	ГОСТ 26901-86
2	Смеситель с аэрирующим насадком	1	ТУ 21-26-136-83
3	Выпуск латунный, ф32	1	
4	Сифон зупылочный латунный с фарфоровым или пластмассовым стаканом	1	

Инв. № подл. | Подп. и дата | Взам. инв. №

Установка биде типа II

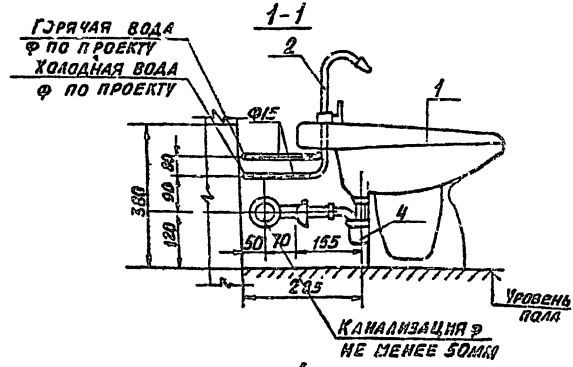

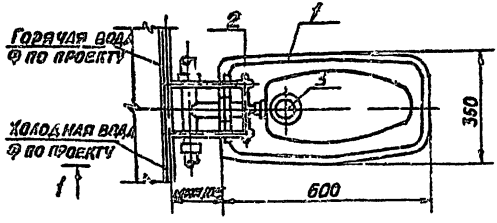

Спецификация

№ позиций	Наименование	Количество	ТУ
1	Биде типа II	1	ГОСТ 26.901-86
2	Смеситель с аэрирующим насадком	1	ТУ 21-26-136-83
3	Выпуск латунный, ф32	1	
4	Сифон бутылочный латунный с фарфоровым или пластмассовым стаканом	1	

Установка ножной ванны керамической с наклонным дном ТИ-49

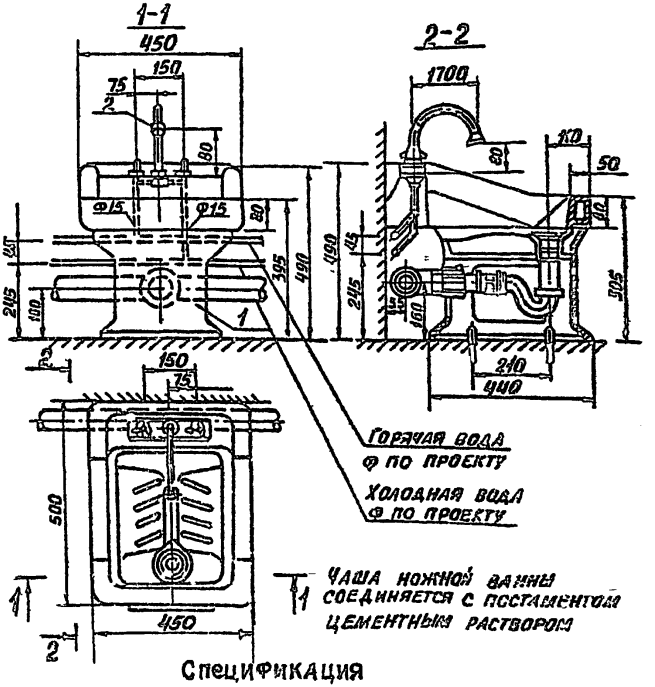

Спецификация

№ позиции	Наименование	Количество	ТУ; ГОСТ
1	Ванна ножная керамическая с наклонным дном ТИ-49	1	ТУ24-РСФСР 52-79
2	Смеситель с нижней камерой смешения с высоким изливом	1	–
	Сифон напольный с выпуском	1	ГОСТ23312-79

Инв. № подл. | Подп. и дата | Взам. инв. №
Инв. № 25544-04 54 Формат А4

Установка трапа

а) с прямым выпуском

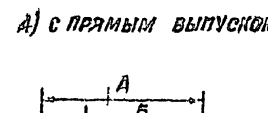

б) с отводом

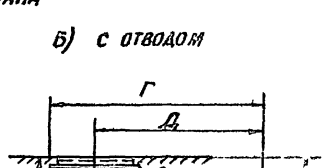

Тип трапа	Размеры, мм																	
	Ду	Н	Д'у	с прямым			с отводом											
				А	Б	В	∠ 110°			∠ 126°			∠ 135°			∠ 150°		
							Г	Д	Е	Г	Д	Е	Г	Д	Е	Г	Д	Е
Т50	50	110	50	255	162,5	50	400	307,5	243	418	325,5	219	441	348,5	181	425	332,5	223
			100	275	182,5		407	314,5	262	428	335,5	236	487	394,5	221	435	342,5	241
Т100м	100	140	100	400	275	85	513	418	367	565	440	336	605	480	280	613	518	367
			150	335	220		514	389	335	538	413	289	566	441	241	615	490	319

Установка трапа по ГОСТ 1811-81 на чугунную трубопроводе

4.900-10.4.2

Инв. № подл. | Подп. и дата | Взам. инв. №

Инв № подл	Подп. и дата	Взам инв. №

Установка трапа

А) с прямым выпуском

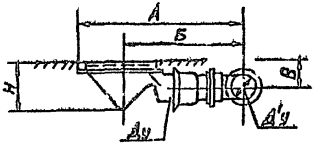

Б) с отводом

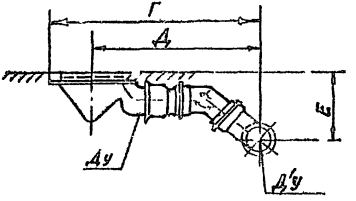

Тип трапа	Размеры, мм											
	Д''	Н	Д'у	С прямым			С отводом					
							α 135°			α 150°		
				А	Б	В	Г	Д	Е	Г	Д	Е
Т50	50	110	50	349	256,5	50	456	363,5	119	460	367,5	96
			100	376	283,5		475	382,5	138	483	390,5	109
Т100м	100	140	100	440	347,5	85	689	596,5	227	688	595,5	177

Установка трапа по ГОСТ 1811-81 на пластмассовом трубопроводе

4 900 10.4.2

Инв № 25511-04 55

Формат А4

УСТАНОВКА ФОНТАНЧИКА ПИТЬЕВОГО НАПОЛЬНОГО ФТ-Н-П ПОТУ 21-25-104-83

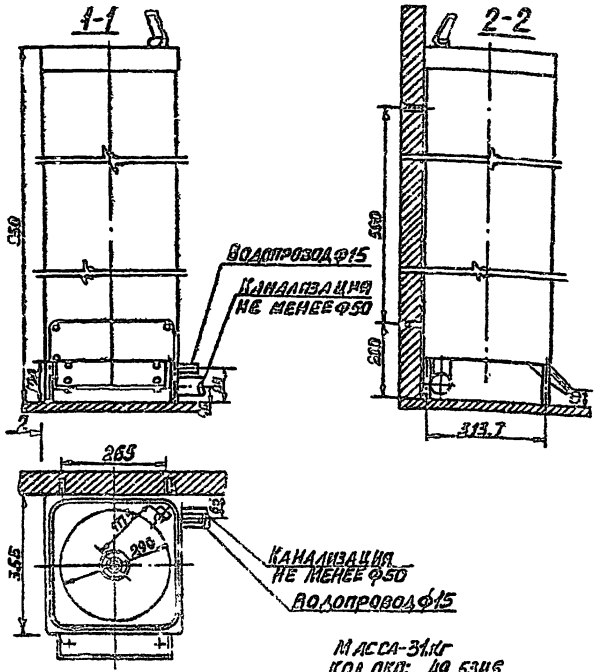

Масса-31кг
Код ОКП: 49 5345

Питьевой фонтанчик поставляется в комплекте с водоподающей и водосливной арматурой, постаментом стальным эмалированным или пластмассовым.

Изготовитель:
Казанский механический завод „Сантехприбор".

Установка автомата газированной воды АВ-2

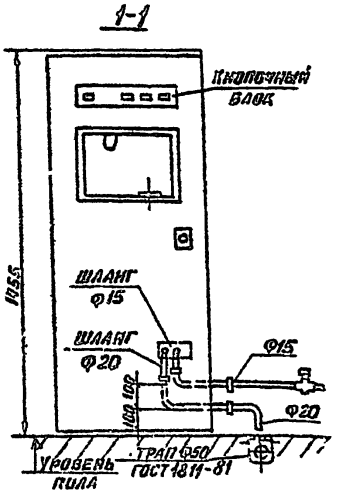

Код ОКП: 51 5141.
Масса автомата (без углекислотного баллона) - 134кг
Электропитание-ток однофазный напряжением 220В
Потребляемая мощность-0,45 квт.
Изготовитель: Перовский завод торгового машиностроения.

Предназначается для бесплатного отпуска газированной, негазированной и подсоленой воды

УСТАНОВКА ПОЛИВОЧНОГО КРАНА ВНУТРИ ПОМЕЩЕНИЯ И НА УЛИЦЕ

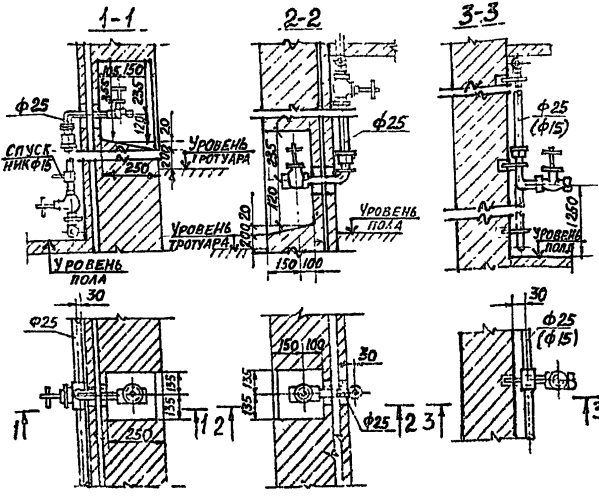

СПЕЦИФИКАЦИЯ

НАИМЕНОВАНИЕ	КОЛИЧЕСТВО ДЛЯ: НАРУЖНЫХ ПОЛИВОЧНЫХ КРАНОВ	КОЛИЧЕСТВО ДЛЯ: ВНУТРЕННИХ ПОЛИВОЧНЫХ КРАНОВ	ГОСТ
ВЕНТИЛЬ ЗАПОРНЫЙ МУФТОВЫЙ 15ч8р2 Ру 16 кг/см² ф25 (ф15)	2	1	18722-73*
РУКАВ РЕЗИНОВЫЙ С ТЕКСТИЛЬНЫМ КАРКАСОМ ф вн 32 (ф вн. 20)	20	20	18698-79*

КОД ОКП: Вентиль – 37 $\frac{ф25}{2212}$; $\frac{35\ ф15\ 2211}{25\ 5324}$
Рукав – 25 5324

ПРЕДНАЗНАЧАЕТСЯ ДЛЯ МОКРОЙ УБОРКИ ПОМЕЩЕНИЯ И ДЛЯ ПОЛИВКИ ПОКРЫТИЙ ПРОЕЗДОВ И ЗЕЛЕНЫХ НАСАЖДЕНИЙ.

Инв. № подл. | Подп. и дата | Взам. инв. №

РАЗДЕЛ 3

ВОДОСТОЧНЫЕ ВОРОНКИ

инв № 25511-04 57

Воронка водосточная ВВ-1 ТУ-36-2426-81

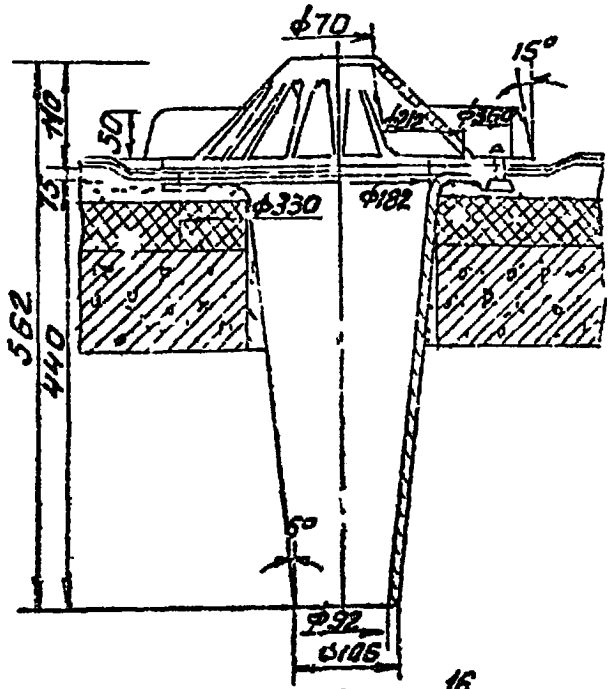

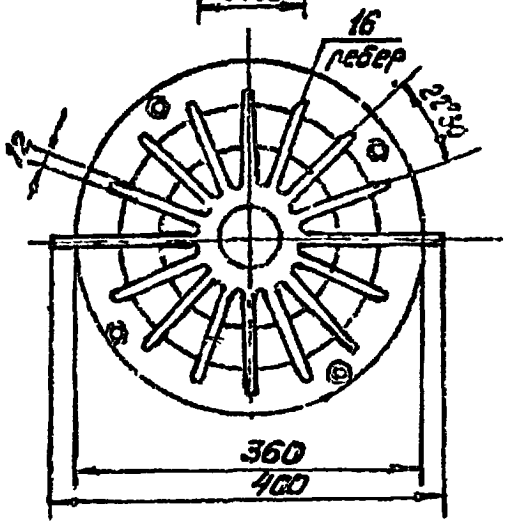

Масса воронки, 24,4 кг

Материал: чугун серый СЧ10

Разработчик: ПКБ, трест "Промонтажконструкция," Минмонтажспецстрой Украинской ССР, 1975 г.

Изготовитель: а) Полтавский опытный литейно-механический завод /Минмонтажспецстрой Украинской ССР/

б) Первоуральский завод "Сантехизделий," /Минуральсубстрой СССР/, цена 1 шт – 15,4 руб.

в) Ждановский экспериментальный ремонтно-механический завод /Минстрой Украинской ССР/, цена 1 шт – 14 руб.

Воронка водосточная СТП 3429-8-01-87

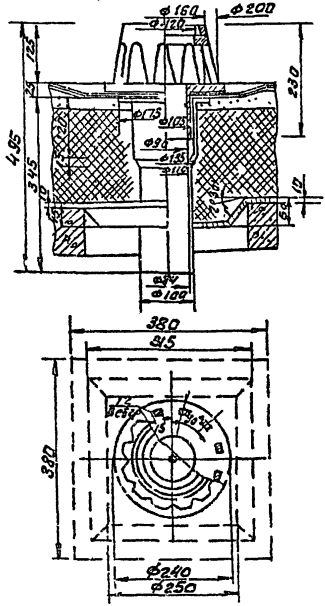

Масса воронки 36,6 кг.

Материал: Чугун серый - СЧ15

Разработчик: Пензенский завод "Металлострой деталь №3, Минюгстрой СССР

Изготовитель: Пензенский завод „Металлострой деталь №3," (Минюгстрой СССР). Цена 1 шт. - 21,0 руб.

Воронка ливнестока ТУ 65 Белорусской ССР 83-303-85

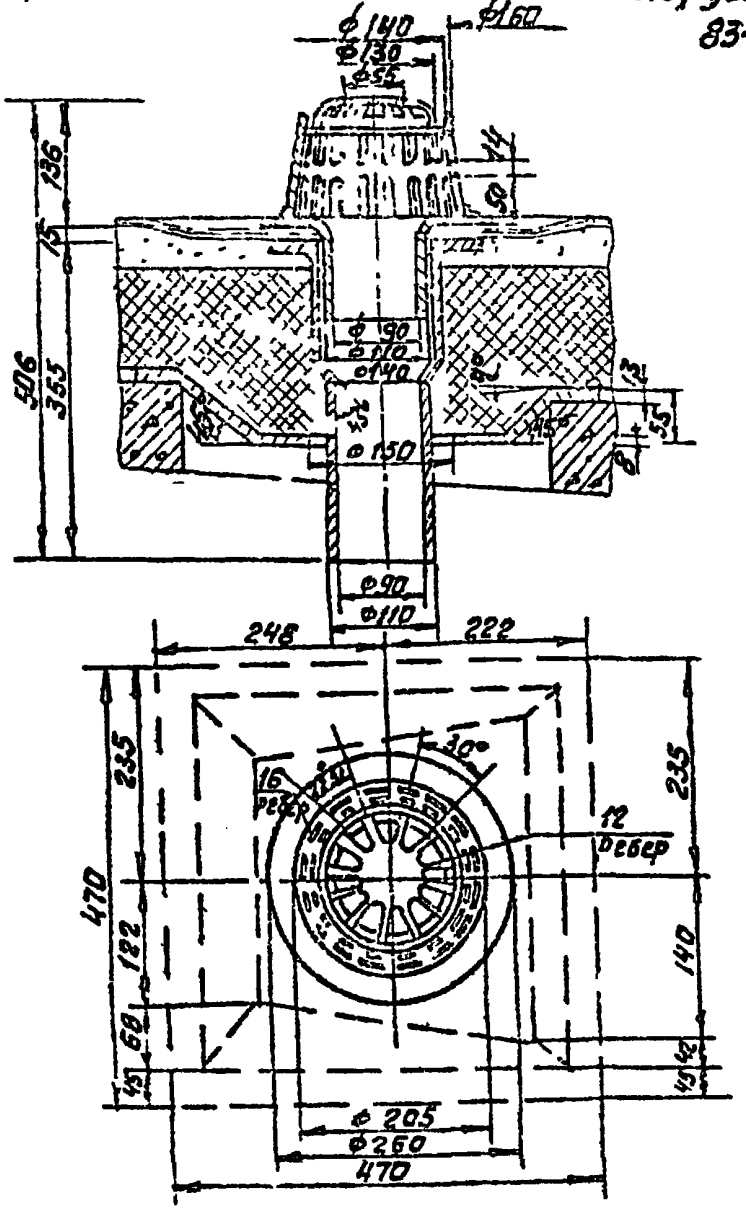

1. Масса воронки, 46 кг
2. Материал: Чугун серый СЧ 15
3. Разработчик: Минское производственное объединение Стройматериалы, Минстрой Белорусской ССР, 1970г
4. Изготовитель: Минское производственное объединение "Стройматериалы", Минстрой Белорусской ССР, цена 1 шт. - 11,51 руб.

Инв.№ подл. | Подп. и дата | Взам.инв.№

Воронка водосточная Вр-9в

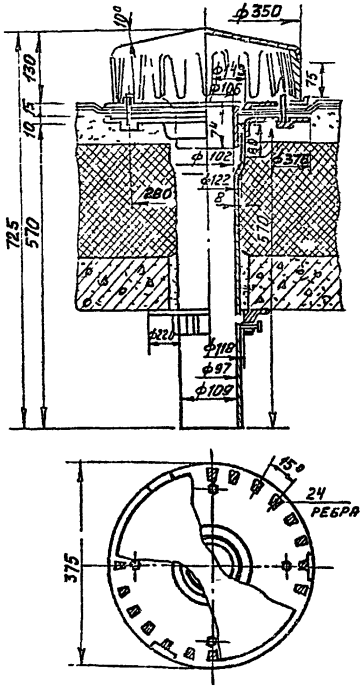

1. Масса воронки, 35,5 кг.
2. Материал: чугун серый.
3. Разработчик: ЦПКТБ, Главсантехпром, Минстройматериалы СССР 1967г.
4. Изготовитель: Теплогорский литейно-механический завод. Минстройматериалы РСФСР цена 1 шт - 19,45 руб.

инв.№ 25511-04 Формат А4

Воронка водосточная ВВ 5.00
ТУ 44-3-89-76

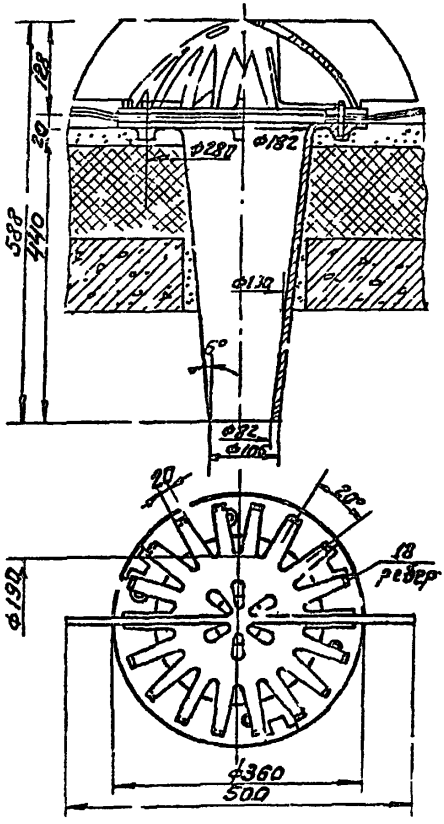

1. Масса воронки 25,7 кг.
2. Разработчик: Черновицкий механический завод, 1975.
3. Изготовитель: Черновицкий механический завод.
   Цена 1 шт - 9,00 руб.
   а) Краснодарский завод санитарно-технических заготовок и электротехнических изделий /Минтрансстрой СССР/, цена 1 шт - 12.00 руб.

Инв.№ подл. | Подп. и дата | Взам. инв.№

Воронка водосточная ВрУ-А, РСТ Литовской ССР 631-79

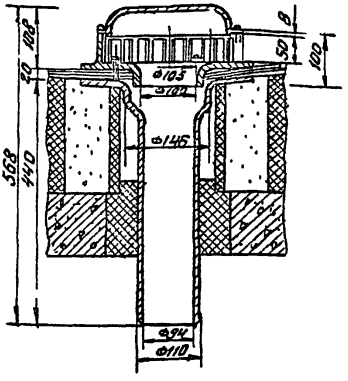

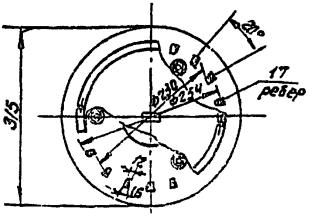

1. Масса воронки, кг.
2. Материал: чугун СЧ 10
3. Разработчик: 7213, МВД Литовской ССР, 1979г.
4. Изготовитель: МВД Литовской ССР цена 1 шт - 11,20 руб

gost.e-ecolog.ru