СЕРИЯ 4.900-10

АЛЬБОМ

ОБОРУДОВАНИЯ ФАСОННЫХ ЧАСТЕЙ И АРМАТУРЫ ДЛЯ СЕТЕЙ И СООРУЖЕНИЙ ВОДОПРОВОДА И КАНАЛИЗАЦИИ

ВЫПУСК 3

НАСОСНО-КОМПРЕССОРНОЕ ОБОРУДОВАНИЕ

25511-03

gost.e-ecolog.ru

Серия 4.900-10

Альбом оборудования, фасонных частей и арматуры для сетей и сооружений водопровода и канализации.

Выпуск 3

Насосно компрессорное оборудование

Разработан институтом
Союзводоканалпроект

Главный инженер института Михайлов Г.И.

Главный инженер проекта Устинова Л.Ф.

Утвержден:
Главпроектом Госстроя СССР
письмо №6.4-4303 от 1.12.87
Введен в действие
В/О Союзводоканалниипроект
Приказ № 389 от 21.12.87г.

Содержание	N листа	N стр.
Пояснительная записка	1, 2	3, 4
Ограничительный перечень комплектующих изделий и материалов, возможность применения которых при разработке продукции серийного и массового производства подлежит согласованию	1	5
Опросный лист для согласования применения и подбора насосного оборудования	2,3	6,7
Сводная таблица насосов, компрессоров, воздуходувок. Насосы Компрессора и воздухадувки	4÷106 107÷117	8÷108 111÷121
Компановка насосных агрегатов для сооружений водоснабжения и канализации – общие данные	118	122
Агрегаты электронасосные типа Д по „Ливгидромаш"	119÷125	123÷128
То же, ПО „Насосэнергомаш"	125÷127	129÷131
Агрегаты электронасосные типа К	128÷130	132÷134
Агрегаты электронасосные типа КМ	131÷132	135÷136
Агрегаты электронасосные ЦН-105 и ЦН400-210	133÷134	137, 138
Агрегаты электронасосные ЦН 1000-180	135	139
Агрегаты электронасосные СД	136÷138	140÷142
Агрегаты электронасосные типа П и ПБ	139, 140	143, 144
Агрегаты электронасосные типа ГрГт	141, 142	145, 146
Агрегаты электронасосные типа НДГ	143, 144	147, 148
Агрегаты электронасосные типа ВК и ВКС	145, 146	149, 150
Агрегаты электронасосные типа Х	147, 148	151, 152
Агрегаты электронасосные типа НД	149, 150	153; 154
Агрегаты электронасосные типа 1В	151; 152	155, 156
Агрегаты электронасосные типа 8ВН	153, 154	157, 158
Колонка адсорбционная	155	159
Вакуум-котел	156	160
Колено с направляющими лопатками	157	161

Инв. № подл. | Подпись и дата | Взам. инв. №

Пояснительная записка.

„Альбом оборудования, фасонных частей и арматуры для сетей и сооружений водопровода и канализации" составлен в целях облегчения работы инженеров и техников, занимающихся проектированием внешних и внутренних систем водоснабжения и канализации промышленных предприятий и населенных пунктов.

Пятое издание „Альбома" переработано в связи с изменениями номенклатуры и конструкций изделий, выпускаемых отечественными заводами по состоянию на 1 января 1987г.

В „Альбом" включены трубы из различных материалов, их соединения оборудование и арматура заводского изготовления, наиболее часто встречающиеся при проектировании. Наряду с этим в „Альбом" включено типовое нестандартизированное оборудование, не имеющее серийного выпуска и изготавливаемого по разовым заказам.

На каждое изделие дан общий вид с необходимой технической характеристикой или только техническая характеристика, а также, в отдельных случаях, приводится ориентировочная стоимость по прейскуранту или по заводским данным, применяемая только для составления технико-экономических расчетов.

Приведенный в „Альбоме" материал предназначен для использования его при разработке проектной документации на стадии „проект". При разработке проекта на стадиях „рабочий проект" и „рабочая документация" характеристики и габариты оборудования следует принимать по заводским данным.

Состав „Альбома"

Выпуск 1 - Трубы и их соединения
Раздел 1 - трубы металлические
Раздел 2 - трубы неметаллические
Раздел 3 - фасонные части для труб

Выпуск 2 - Трубопроводная арматура
Раздел 1 - запорная, запорно-предохранительная и регулирующая арматура
Раздел 2 - разная арматура.

Выпуск 3 - Насосно-компрессорное оборудование

Выпуск 4 - Внутреннее санитарно-техническое оборудование
Раздел 1 - санитарные приборы
Раздел 2 - установка санитарных приборов
Раздел 3 - водосточные воронки

Взам. инв. N | Подпись и дата | Инв. № подл.

4.900-10.3

Инж.	Филатова	Насосно-компрессорное оборудование	Стадия	Лист 1 / Листов 2
Ст. инж.	Нещадим			
Рук. гр.	Пальчикова			
ГИП	Устинова		СОЮЗВОДОКАНАЛПРОЕКТ	
Нач. отд.	Устинова			

Выпуск 5 – Оборудование водопроводных и канализационных сооружений.
Раздел 1 – оборудование водопроводных сооружений.
Раздел 2 – оборудование канализационных сооружений
Раздел 3 – общее оборудование водопроводных и канализационных сооружении.

„Альбом" разработан при участии
Союзводоканалпроекта – выпуски: 1, 2; 3, 5
Сантехпроекта – выпуски, 1; 4
Все замечания и пожелания по „Альбому" просим направлять по адресу
117941 ГСП Москва В-331 проспект Вернадского, д. 29
ГПИ „Союзводоканалпроект"

Выписка

Утвержден
постановлением Госплана СССР
и Госснаба СССР
от 12.09.86 N 163/124

Ограничительный перечень

комплектующих изделий и материалов, возможность применения которых при разработке продукции серийного и массового производства подлежит согласованию

Наименование продукции	Тип, марка	Согласующая организация, ее адрес
Насосы центробежные химические из нержавеющ. стали по ГОСТ 10168-75 и ГОСТ 24578-81	Х, ХО, АХ исполнений К, К1, Е, Е1, И, Н, М, Т	ВНИИгидромаш
	ТХ, АХО, ХИ, АХП, ХП, ТХН, АХН и АХПО исполнений К, К1, Е, Е1, И, М	129626, Москва, 2-я Мытищенская, д. 2

Начальник сводного отдела материальных балансов и планов распределения Госплана СССР

К. Малахов

Заместитель начальника Экономического управления Госснаба СССР

В. Лухошкин

Инв. № подл. | Подпись и дата | Взам. инв. №

Серия 4.900-10. В3

Утверждаю

должность

(ф и о)

дата

Опросный лист №

для согласования применения и подбора насосного оборудования. (Заполняется потребителем). (номер опросного листа проставляется согласующей организацией)

1. Наименование комбината, производства, установки, технологической линии, где установлен насос
2. Министерство-потребитель
3. Потребитель (разработчик проекта) почтовый адрес
4. № поз. по технологической схеме
5. Марка выбранного насоса
6. Потребность по годам

Условия установки

7. Требуемая подача, м³/ч или л/ч
8. Требуемый напор, м или давление нагнетания, кг/см²
9. Климатическое исполнение и категория размещения по гост 15150-69.
10. Класс взрывоопасности и пожароопасной зоны по ПУЭ
11. Для дозировочных насосов указать допускаемую погрешность подачи
12. Диапазон регулирования подачи в % от номинальной
13. Для погружных насосов указать глубину в м
14. Режим работы (ненужное зачеркнуть) непрерывный, периодический

Рабочая жидкость и ее свойства

15. Наименование перекачиваемой жидкости и процентный состав ее компонентов
16. Рабочая температура, °С
17. Плотность, кг/м³
18. Вязкость при Траб., СПЗ
19. Упругость паров при Траб., ата
20. Температура кипения под давлением в аппарате на всасывании °С
21. Температура кристаллизации, °С
22. РН
23. Количество взвешенных твердых частиц, г/л
24. Размер частиц в мм Степень абразивности
25. Токсичность по гост 12.1.005-76 (ПДК, мг/м³)
26. Категория и группа взрывоопасной смеси по гост 12.1.011-78
27. ПДВК по гост 12.1.004-76
28. Смазывающая способность (да, нет)
29. Затворная жидкость

АККЕ Е1 И Д6

Взам. инв. №

Подпись и дата

Инв. № подл.

Формат А4

30. Исполнение по материалу
Балл стоимости по ГОСТ 13819-68.

А-углеродистая сталь
К-стали типов 12Х18Н9Т
КТ-сталь 10Х21Н5ТЛ
ЕТ-сталь 10Х21Н6М2ТЛ
Е-стали типов 12Х18Н12М3ТЛ и 12Х17Н13М2Т
И-стали типов 06ХН28МДТЛ и 07ХН25МДТЛ
Д-сталь 20Х13
Б-бронза ОСЦН3-7-5-1

31. Укажите схему установки (ненужное перечеркнуть)
Если разработанная схема отличается от приведенных - приложить свою схему.

Схема №1

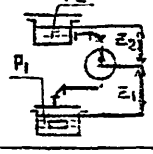

Схема №2

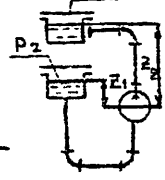

Основные данные насосной установки

Всасывающая линия	Напорная линия
Давление над свободной поверхностью в емкости на всасывании, P_1 АТА	Давление над свободной поверхностью в емкости на нагнетании, P_2 АТА
Уровень жидкости в емкости от оси насоса, Z_1 (м)	Уровень жидкости в емкости от оси насоса, Z_2 (м)

Указание: 1. Допустимый кавитационный запас насоса, Δh доп. (м), должен соответствовать ГОСТу или другой нормативно-технической документации и соответствовать соотношению Δh доп. $\leq \Delta h$ уст. 2. При перекачивании взрыво и пожароопасных жидкостей допустимое давление на входе в насос должно превышать атмосферное на величину не менее 0,002 МПа (0,02 ати) для насосов по ГОСТ 10168-75, 24578-81, 20791-75.

32. Примечание

Ответственный исполнитель от потребителя

должность

ф. и. о.

дата

Согласовано
Зав. гр. ВНИИГидромаш

ф. и. о.

дата

34 Марка согласованного насоса

35. Завод-изготовитель

36. Примечание:

Ответственный исполнитель от согласующей организации

должность

ф. и. о.

дата

Инв. № подл. | Подпись и дата | Взам. инв. №

Инв. № подл.	Подпись и дата	Взам. инв. №

СВОДНАЯ ТАБЛИЦА НАСОСОВ, КОМПРЕССОРОВ, ВОЗДУХОДУВОК (НАЧАЛО)

Код по ОКП на агрегат	Марка, код по ОКП на насос общепромышленного исполнения	Насос: производительность, м³/ч	Насос: напор, м вод. ст.	Насос: мощность на валу, кВт	Электродвигатель: тип	Электродвигатель: мощность, кВт	Электродвигатель: частота вращения, об/мин	Электродвигатель: напряжение, В	Масса, кг: насоса	Масса, кг: агрегата	Цена, руб.: насоса	Цена, руб.: агрегата	Завод-изготовитель
1	2	3	4	5	6	7	8	9	10	11	12	13	14
	1. ЦЕНТРОБЕЖНЫЕ НАСОСЫ ДВУСТОРОННЕГО ВХОДА ДЛЯ ПЕРЕКАЧИВАНИЯ ПРЕСНОЙ ВОДЫ ГОСТ 10272-77												
3631130014 3631130015	Д200-95 (3631130010) ТУ26-06-1176-78	100 200	23 95		4А160S4 П62 А-02-92-2УЗ 4А280S4УЗ	15 14 100	1450 2950		210	468 1100	275	1012 917	по „Гидромаш"
3631130022	Д200-36 (3631130021) ТУ26-06-1176-78	200	36		4А200М4УЗ 4АН180М4УЗ	37 -	1450 -		270	760	350	950	То же
3631130058 3631130051	Д320-70 (3631130030) ТУ26-06-1176-78	320	50		4А250S4УЗ А02-91-4УЗ	75 -	1450 -		290	975	475	1125	— " —
3631130031	Д320-50 (3631130031) ТУ 6-06-1176-78	320	50		А81	75			290	1091		1315	Завод „Металлист" г. Владивосток
3631130051	Д320-50а (3631130031)	320	38		4А225Н4	55			210	956		993	То же
-	Д320-50 (3631130030) ТУ26-06-1176-78	320	50			55	1500			950		1125	Куйбышевский машиностроительный завод
3631130057 3631130051 -	Д320-70 (3631130050) ТУ26-06-1176-78	320	70		4А280S2УЗ А02-92-2УЗ А2-91-2УЗ	110 - -	2950 - -			997	325	1080	по „Гидромаш"
3631130152 3631130153	Д500-65 (3631130150) ТУ26-06-1176-78	500	65		4А280М4УЗ 4А315-54УЗ	160 -	1450 -			1794 1729	745	2390	То же
3631130044 3631130043	Д630-90 (3631130040) ТУ26-06-1176-78	630	90		АИП-4М 4А355S4УЗ	250 250	1450 -			2760 2830	830	2890	— " —

Допускается по согласованию перекачивание других жидкостей (нефтепродуктов и химически активных жидкостей pH от 4 до 12 с содержанием твердых включений до 1%).

Инв № подл	Подпись, дата	Взам инв. №

Сводная таблица насосов, компрессоров, воздуходувок (продолжение)

1	2	3	4	5	6	7	8	9	10	11	12	13	14
3631130049	Д630-90 (3631130040) ТУ26-06-1176-78	500	36		4АН-315М-4У3 А02-92-6У5	110 –	960 –			2180	830	2447	ПО „Ливгидромаш"
										2715 2130	845	2707	То же
3631130164 –	Д800-57 (3631130160)	800	57		4А-355S-4У3 4АН-315М-4У3	250 –	1450 –			4245 3990	1000	2515	–"–
3631130067 – 3631130068 –	Д1250-65 (3631130060) ТУ26-06-1176-78	1250 800	65 28		А0113-4М АП4-4м 4АН 280М6У3 4А 280S6	320 310 110 –	1450 – 960 –			2519	1000	2128	
3631130181 –	Д1250-125 (3631130180) ТУ26-06-1176-78	1250	125		А12-52-4 СД12-52-4	630 –	1450 –			4800	1670	5080	–"–
– – –	Д1600-90 (3631130070) ТУ26-06-1176-78	1600 1000	90 40		 А4-400Х-4 4А355S6У3	500 – 160 –	1450 – 960 –			3380 3250	1400 1400	4500 2640	–"–
– 3631130122 –	Д2000-21(16НДи) (3631130120) ТУ26-06-1184-78	1800 2000 1250 1500 1350	16 21 14 13 10		4А3-315S-6 4А33555-6 4А3-315S-8 А3-315М-8 А02-92-8	110 160 90 110 55	985 985 985 735 735	380 380 380 380 380	1630	3218 3390 3213 3308 3115	800	3436	Сумский насосный завод
	Д2000-100 (20Д-6) ТУ26-06-1184-78 3631131710	2000 2300 1450 1350	100 89 107 93		А4-450У-6 СД13-52-6 СД2-85/57-6 А4-450Х-6 СД13-42-6	800 800 630 630	985 1000 985 1000	6000 6000 6000 6000	2480	7250 8778 6930 8110		6820	То же
3631130083 3631130086	Д2500-62 (18НДс) (3631130080) ТУ26-06-1184-78	2000 2500 2700	34 62 58		А4-400Х-8 А114-8 А4-400У-6 СД13-42-6 А4-450Х-6	250 250 500 630 630	735 735 985 1000 985	6000 380 6000 6000 6000	2810	6714 6585 6954 8730 7355			–"–
3631130092 3631130097 3631130096	Д3200-75 (20НДс) (3631130090) ТУ26-06-1184-78	3200 3420 2500 2700	75 71 45 39		А4-450У-6 СД13-52-6 СДн2-16-36-6 СД2-85/40-8 А4-450Х-8	800 800 1000 400 400	985 1000 1000 750 735	6000 6000 6000 6000 6000	4150	9918 11660 10490 9518			–"–

Сводная таблица насосов, компрессоров, воздуходувок (продолжение)

1	2	3	4	5	6	7	8	9	10	11	12	13	14
	Д3200-33 (20НДн) (363 1130130) ТУ26-06-1184-78	3200	33		А4-450У-6	800	985	6000	2690	6570			Сумской насосный завод
					СД2-74-41-6	320	1000	6000		1510			
					СД2-74/47-6	400	1000	6000		7860			
		-			А4-400Х-6	400	1000	6000		6780			
363 1131133		3000	23		А 113-6	250	985	6000		8200			
		2500	17		А 104-8	160	735	380		5260			
					А 4-355М-8	160	735	380		5750			
		2000	13.5		4АН-315М-8	132	735	380		5260			
					А4-355М-8	132	735	380		5500			
363 1130251	Д4000-95-(12НДс) (363 1130260) ТУ26-06-1184-78	4000	95		СДН2-16-49-6	1250	1000	6000	4980				ТО ЖЕ
363 1130265		4700	80		СНД2-16-59-6	1600	1000	6000					
363 1130254		3200	55		СД 13-52-8 (СД2-85/21-8)	630	750	6000		12340			
		3600	52		А4-450У-8	630	735	6000		10290			"
	Д5000-32 (24НДн) (363 1130140) ТУ26-06-1184-78	3000	52		А4-450У-8	630	740	6000	5000	2615			
					СД2-85/57-8	630	750	6000					
		5000	26		А4-450УК-8	500	740	6000					
					СД2-85/41-8	500	750	6000					
		4700	20		А4-400У-8	320	740	6000					
363 1130142					СДН2-16-8	320	750	6000					
		3200	20		А4-400У-10	250	590	6000	5000				
		3800	15		А4-400Х-10	200	590	380					
363 1130147					А114-10	200	590	380					
363 1130203	Д6300-27 (32Д-19) (363 1130200) ТУ26-06-1184-78	6300	37		СД2-85/51-8	630	750	6000	5000		2520		Сумской насосный завод
		4800	22		А4-450У-8	630	730	6000					
		4000	22		А4-450Х-8	400	730	6000					
					А4-450Х-10	320	580	6000					
363 1130113	Д6300-80 (24НДс) (363 1130110) ТУ26-06-1184-78	6300	80		СДН2-17-56-8	2000	750	6000	8766		5330		то же
363 1130118					СДН2-17-44-8	1600	750	6000					
363 1130114		5000	50		СДН2-16-56-10	1000	600	6000					
	Д 12500-24-У3 (363 1130210)	12500	24		СДН 15-41-12-У3	12500	485	6000	15800		12700		Уральский завод гидромашин им. Я.М. Свердлова
363 1130214					АН2-П-57-12-У3	1250	485	6000	15800				
363 1130212					АН2-17-48-12-У3	1000	485	6000	15800				

Инв № подл	Подпись и дата	Взам инв №

СВОДНАЯ ТАБЛИЦА НАСОСОВ, КОМПРЕССОРОВ, ВОЗДУХОДУВОК (ПРОДОЛЖЕНИЕ)

1	2	3	4 5	6	7	8	9	10	11	12	13	14
	Д12500-24-а-У3	11700	17	АН2-16-57-12-УХЛ4	800	485	6000	15800		12700		Уральский завод гидромашин им. Я.М. Свердлова
				СДН15-39-12У3	800	485	6000	15800				
3631136851	Д4-125-У3	14400	125	СДН32-19-104-10У4	8000	600	10000	27000		59000 условно		—"—
	(3631136850)											
3631136861	Д4-125-0-У3	11900	86	МС325-12/12-У4	5000	500	10500	27000		59000 условно		—"—
	(3631136860)			СДС3-17-76-12-УХЛ4	4000	500	6000	27000		59000 условно		
	Условное обозначение насосов, Д - двустороннего входа первая цифра - подача в м³/ч, вторая цифра - напор в м, буква 0 - частота вращения, отличная от номинальной; буква а - обточенное рабочее колесо; У3 - климатическое исполнение и категория размещения по ГОСТ 15150-69; пример. Д12500-24-а-У3											
	2. Центробежные насосы сетевые для питания тепловых сетей водой ГОСТ 22465-77											
3631130401	СЭ500-70-16 (3631130400) ТУ26-06-1192-79	500	70	4АН280S-2	160	3000			2328	2680	4030	ПО „Ливгидромаш"
3631130413	СЭ800-55-11 (3631130410) ТУ26 08-1192-79	800	55	4АН315S4	200	1500			2790	2920	4710	То же
3631130421	СЭ800-100-11 (3631130420) ТУ26-06-1178-78	800	100	А-112-4М А-114-4М	320 320	1500 1500	380 6000	3010		3650		Сумский насосный завод

Инв. № подл. | Подпись и дата | Взам. инв. №

Сводная таблица насосов, компрессоров, воздуходувок (продолжение)

1	2	3	4	5	6	7	8	9	10	11	12	13	14
	СЭ1250-45-11 ТУ 26-06-1178-78	1250	45		А112-4М 4А315М-4У3	200 200	1500 1500	6000 380/660	2300				Сумской насосный завод
3831130441	СЭ1250-70-11 (3831130440) ТУ26-06-1178-78	1250	70		А114-4М	320	1500	6000	1790	4400		4500	То же
					А112-4М	320	1500	380	1790	4050	4650		
3831130451	СЭ1250-140-11 (3831130450) ТУ26-06-1178-78	1250	140		А4-400У-4У3	630	1500	6000	4380		4850		"
					4А304-450Х 4У1	630	1500	6000	4380				
3831130462	СЭ2500-60-11 (3831130460) ТУ26-06-1178-78	2500	60		А4-400Х-4У3	500	1500	6000	3675		3985		"
3831130471	СЭ2500-180-10 (3831130470) ТУ26-06-1178-78	2500	180		4А3М-1600/6000 СТД1250-6	1600 1250	3000	6000 6000	2300		4290		"
3831130481	СЭ5000-70-6 (3831130480) ТУ26-06-1178-78	5000	70		4А309-16-39-4У1	1250	1500	6000	3220		6490		"
	СЭ5000-160-10 (3831130490) ТУ26-06-1178-78	5000	160		4А3М-3150/6000	3200	3000	6000	4870		9300		"

Условные обозначения сетевого центробежного насоса с подачей 500 м³/ч, напором 70 м и давлением на входе 16 кгс/см² - СЭ500-70-16.

3. Центробежные насосы многоступенчатые горизонтальные

Центробежные насосы многоступенчатые для перекачивания пресной воды

3831130613 3831130612	ЦН400-105 (38-200х2)	290... 500	120...92		А112-4Н А3-315М-4	200 200	1480 1480	6000 6000		3660 2890			Сумской насосный завод

4.900-10.3

Альбом 8

Формат А4

Инв № подл	Подпись и дата	Взам инв №

СВОДНАЯ ТАБЛИЦА НАСОСОВ, КОМПРЕССОРОВ, ВОЗДУХОДУВОК (ПРОДОЛЖЕНИЕ)

1	2	3	4	5	6	7	8	9	10	11	12	13	14
3631130614 3631130615 3631130625 -	(3631130610) ОСТ 26-06-788-73 ТУ26-06-889-74 ЦН400-210 (3В-200×4) (3631130620) ОСТ 26-06-788-73 ТУ26-06-889-74	- 290...450 250...450 290...500 290...450 250...450	104...84 94...39 240...184 208...168 188...138		А3-315Б-2-4 А3-315Б-1-4 А4-400ХК-4 А114-4М А111-4М А113-4М	160 132 400 320 250 250	1480 1480 1480 1480 1480 1480	380 380 6000 380 380 6000		2790 2715 5357 5484 4964 5214		4880	Сумский насосный завод
	ЦН900-310-У3 (3631130590)	900	310		ДАП14-49-4У ХЛ4	1250	1500	6000	10340		8470		Уральский завод гидромашин им. Я.М. Свердлова.
	ЦН900-310-а-У3	865	300		А-13-59-4 СД13-55-4	1000 1000	1500 1500	6000 6000	10340		8470		То же
3631130632 - -	ЦН1000-180 (10НМК×2) (3631130630) ОСТ 26-06-788-73 ТУ26-06-889-74	1000 720...1000	180 170...140		СДН2-52-4 А4-400У-4 А4-400Х-4	630 630 500	1500 1480 1480	6000 6000 6000	2341	7255 5950 5750			Сумский насосный завод
3631130601	ЦН-3000-197-У3 (3631130600)	3000	197		СДН3-15-76- -6У3 СДН3-15-76- -6У3 СДН-15-64-6У3 СДН2-17-58- -6У3	3200 2500 2500 2500	1000	6000 10000 6000 6000	15200		13300		Уральский завод гидромашин им. Я.М. Свердлова.
	ЦН3000-197-а-У3	2800	152		СДН15-64-6У3 СДН2-16-74- 6У3	2000 2000	1000 1000	10000 6000	15200		13300		То же
	ЦН3000-197-б-У3	2700	144		СДН3-15-39- -6У3	1600	1000	6000	15200		13300		-"-

4.900-10.3

25511-03

Формат А4

Лист 9

Инв.№ подл.	Подпись и дата	Взам.инв.№

Сводная таблица насосов, компрессоров, воздуходувок (продолжение)

1	2	3	4	5	6	7	8	9	10	11	12	13	14
	Центробежные секционные насосы для откачивания нейтральной воды и жидкостей, сходных с водою, по вязкости и химической активности.												
	типа ЦНС	38	44...220										Ясногорский машиностроительный завод
		60	66...330										
	В виду редкого применения технические характеристики этих насосов не приводятся. Данные можно получить по индивидуальному запросу.												
	Центробежные секционные насосы для главного водоотлива каменноугольных шахт (вода нейтральная)												
363 113 5842	ЦНС 105-98 (363 1135 840)	105	98		5АО-82-2 4А-225М-2	55 55	3000 3000	380;660 220;380			485		Ясногорский машиностроительный завода
	ЦНС 105-147 (363 113 5850)	105	147		5Р2 5052 исп. 28 4А 250 S2	75	3000 3000	380;660 220;380			500		то же
	ЦНС 105-196 (363 1135 860)	105	196		5Р2 8062 4АН 225 М2	110 90	3000 3000	380;660 220;380			565		"
	ЦНС 105-245 (363 113 5870)	105	245		5АО-3156-2 4А 280 М2	132 132	3000 3000	380;660 220;380			615		"
	ЦНС 105 294 (363 113 5880)	105	294		5АО-315М-2	160	3000	380;660			670		"
363 113 5881					4АН-280S-2	160	3000	220;380					
	Примечание: Электродвигатели серии 4А изготавливаются на номинальное напряжение: 220/380 В и 380/660В - двигатели мощностью до 110кВт; 380/660В - двигатели мощностью от 132 до 400 кВт.												
	ЦНС 105-343 (363 113 5890)	105	343		5АО-315М-2	160	3000	380;660			725		"
363 113 5881					4АН-280S-2	160	3000	220;380					
363 113 5902	ЦНС 105-392 (363 113 5900)	105	392		5АО-450М-2	200	3000	6000			785		"
363 113 5901					4АН-280М-2	200	300	220;380					

Инв № подл.	Подпись и дата	Взам инв №

СВОДНАЯ ТАБЛИЦА НАСОСОВ, КОМПРЕССОРОВ, ВОЗДУХОДУВОК (ПРОДОЛЖЕНИЕ)

1	2	3	4	5	6	7	8	9	10	11	12	13	14
36311355912 36311355911	ЦНС105-441 (36311135910)	105	441		ВАО-450L-2 4АН-315М-2	250 250	3000 3000	6000 220,380			840		Ясногорский машиностроительный завод
36311355922 36311355921	ЦНС105-490 (36311135920)	105	490		ВАО-450L-2 4АН-315М-2	250 250	3000 3000	6000 220;380			890		— " —
- - -	ЦНС180-85 (36311131430)	180	85		К051-4 4А-250S-4	75 75	1500 1500	380,660 220,380			530		— " —
-	ЦНС180-128 (36311131440)	180	128		4АН-250М-4	110	1500	660;220			600		— " —
- 36311131453	ЦНС180-170 (36311131450)	180	170		ВАО2-280S-4 4АН-280S-4*	132 132	1500 1500	380;660 660;220			680		— " —
- 36311131463	ЦНС180-212 (36311131460)	180	212		ВАО2-280М-4 4АН-280М-4*	160 160	1500 1500	380,660 660;220			750		— " —
- - 36311131476	ЦНС180-255 (36311131470)	180	255		ВАО2-450S-4 А112-4И 4АН-315S-4	200 200 200	1500 1500 1500	6000 6000 660;220			870		— " —
	* Тип электродвигателя может меняться по мере освоения электротехнической промышленностью.												
36311131481 36311131482	ЦНС180-297 (36311131480)	180	297		ВАО2-450М-4 А114-4И А113-4И	250 250 250	1500 1500 1500	6000 660;220 6000			930		— " —

Сводная таблица насосов, компрессоров, воздуходувок (продолжение)

1	2	3	4	5	6	7	8	9	10	11	12	13	14
3631131491 3631131492	ЦНС 180-340 (3631131490)	180	340		8А02-450М-4 А111-4М А113-4М	250 250 250	1500 1500 1500	6000 660;220 6000			1020		Ленгорский машиностроительный завод
3631131501 3631131502	ЦНС 180-383 (3631131500)	180	383		8А02-450LА-4 А112-4М А114-4М	315 320 320	1500 1500 1500	6000 660;220 6000			1100		— " —
3631131511 3631131512	ЦНС 180-425 (3631131510)	180	425		8А02-450LА-4 А112-4М А114-4М	315 320 320	1500 1500 1500	6000 660;220 6000			1200		— " —
	ЦНС 180-500 (3631135970)	180	500		4АН-355М2 9А0-450В-2	400 400	3000 3000	380/660 6000			2700		— " —
	ЦНС 180-600 (3631135980)	180	600		2А3МП1-500/6000	500	3000	6000			3000		— " —
	ЦНС 180-700 (3631135990)	180	700		2А3МП1-630/6000 2А3М81-630/6000	630 630	3000 3000	6000 6000			3300		— " —
	ЦНС 180-800 (3631136000)	180	800		2А3МП1-630/6000 2А3М81-630/6000	630	3000	6000			3600		— " —
	ЦНС 180-900 (3631136010)	180	900		2А3МП1-800/6000 2А3М81-800/6000	800 800	3000 3000	6000 6000			3900		— " —
3631132004	ЦНС 300-120 (3631132000)	300	120		8А02-280М-4 8А02-450S-4 4АН-280М-4	160 200 160	1500 1500 1500	380;660 6000 660;380		1415	800		— " —

Инв № подл	Подпись и дата	Взам. инв №

Сводная таблица насосов, компрессоров, воздуходувок (продолжение)

1	2	3	4	5	6	7	8	9	10	11	12	13	14
363 113 2016	ЦНС 300-180 (363 113 2010)	300	180		ВАО2-450М-4 А111-4 А113-4М	250 250 250	1500 1500 1500	6000 660,380 6000			920		Ясногорский машиностроительный завод
363 113 2026 363 113 2021	ЦНС 300-240 (363 113 2020)	300	240		ВАО2-450LА-4 А112-4 А114-4М	315 320 320	1500 1500 1500	6000 660;380 6000			1025		то же
363 113 2032	ЦНС 300-300 (363 113 2030)	300	300		ВАО2-450LВ-4 А4-400Х-4	400 400	1500 1500	6000 6000			1200		—"—
363 113 2045 363 113 2046	ЦНС 300-360 (363 113 2040)	300	360		ВАО2-560S-4 А4-400Х-4	500 500	1500 1500	6000 6000			1300		—"—
363 113 2056	ЦНС 300-420 (363 113 2050)	300	420		ВАО2-560S-4 А4-400Х-4	500 500	1500 1500	6000 6000			1400		—"—
363 113 2061	ЦНС 300-480 (363 113 2060)	300	480		ВАО2-560М-4 А4-400У-4	630 630	1500 1500	6000 6000			1500		—"—
363 113 2075 363 113 2071	ЦНС 300-540 (363 113 2070)	300	540		ВАО2-560LА-4 А4-450Х-4	800 800	1500 1500	6000 6000			1600		—"—
363 113 2085 363 113 2081	ЦНС 300-600 (363 113 2080)	300	600		ВАО2-560LА-4 А4-450Х-4	800 800	1500 1500	6000 6000			1750		—"—
	ЦНС 300-650Р (363 113 5930)	300	850		2А3МП1-800/6000 2А3МВ1-800/6000	800 800	3000 3000	6000 6000			8400		—"—
363 113 5941	ЦНС 300-700Р (363 113 5940)	300	980		2А3МП1-1000/6000 2А3МВ1-1000/6000	1000 1000	3000 3000	6000 6000			8650		—"—
363 113 5951	ЦНС 300-910Р (363 113 5980)	300	910		2А3МП1-1250/6000	1250	3000	6000			8950		—"—

4.900-10.3

25511-03 9

Лист 15

Формат 04

Сводная таблица насосов, компрессоров, воздуходувок (продолжение)

1	2	3	4	5	6	7	8	9	10	11	12	13	14
363 113 5961	ЦНС 300-1040 (363 113 5960)	300	1040		2А3МП1-1250/6000	1250	6000	6000			7200		Ясногорский машиностроительный завод
					2А3М8Г-1250/6000	1250	6000	6000					
	Примечание: В комплект к насосам входит центробежный вертикальный подкачивающий электронасос ВП340-18А. Насос ВП340-18А												
	ВП340-18А	340	18		ВАОФ-81-4	40	1500						
363 162 2131	ЦНС 500-1900-I (363 162 2130) ТУ26-06-1099-77	500	1900		СТД4000-2 рухл 4.	4000	3000	6000	7000	20820			Сумской насосный завод
	Центробежные секционные насосы для участкового водоотлива каменноугольных шахт. (вода нейтральная)												
363 113 4004	ЦНС 60-50 (5НС-1х2) (363 113 4000)	60	50		ВАО-62-4	17	1500	380;660			480		Ясногорский машиностроительный завод
363 113 4012	ЦНС 60-75 (5НС-1х3) (363 113 4010)	60	75		ВАО-71-4	22	1500	380;660			535		То же
363 113 4022	ЦНС 60-100 (5НС-1х4) (363 113 4020)	60	100		ВАО-72-4	30	1500	380;660			590		"
363 113 4032	ЦНС 60-125 (5НС-1х5) (363 113 4030)	60	125		ВАО-81-4	40	1500	380;660			635		"
363 113 4042	ЦНС 60-150 (5НС-1х6) (363 113 4040)	60	150		ВАО-82-4	55	1500	380;660			690		"
363 113 4052	ЦНС 60-175 (5НС-1х7) (363 113 4050)	60	175		ВАО-82-4	55	1500	380;660			735		"

Сводная таблица насосов, компрессоров, воздуходувок (продолжение)

1	2	3	4	5	6	7	8	9	10	11	12	13	14
36311134062	ЦИС 60-200 (ЗИС-7×8) (36311134060)	60	200		К051-4	75	1500	380,660			785		Ясногорский машиностроительный завод
36311134072	ЦИС 60-225 (ЗИС-7×9) (36311134070)	60	225		К051-4.	75	1500	380,660			840		То же
36311134082	ЦИС 60-250 (ЗИС-7×10) (36311134080)	60	250		К051-4	75	1500	380,660			885		— " —
	Центробежные насосы для перекачивания нейтральной воды (горячей) ГОСТ 10407-83												
36311112503	ЦНСГ 38-44 (36311112500)	38	44		ВАО-51-2 4А-132М-2	10 11	3000 3000	380,660 220/380			190		— " —
36311112513	ЦНСГ 38-66 (36311112510)	38	66		ВАО52-2 4А160S-2	15 15	3000 3000	380,660 220;660			225		— " —
36311112523 36311112524	ЦНСГ 38-88 (36311112520)	38	88		ВАО62-2 4А160М-2	17 185	3000 3000	380,660 220,380			250		— " —
36311112533 36311112534	ЦНСГ 38-110 (36311112530)	38	110		ВАО71-2 4А180S-2	22 22	3000 3000	380,660 220;380			270		— " —
36311112543	ЦНСГ 38-132 (36311112540)	38	132		ВАО72-2 4А180М-2	30 30	3000 3000	380;660 220,380			300		— " —
36311112553 36311112554	ЦНСГ 38-154 (36311112550)	38	154		ВАО72-2 4А180М-2	30 30	3000 3000	380;660 220,380			320		— " —
36311112563 36311112564	ЦНСГ 38-176 (36311112560)	38	176		ВАО72-2 4А180М-2	30 30	3000 3000	380 660 220,380			350		— " —
36311112573 36311112574	ЦНСГ 38-198 (36311112570)	38	198		ВАО81-2 4А-200L-2	40 45	3000 3000	380,660 220,380			380		

Сводная таблица насосов, компрессоров воздуходувок (продолжение)

1	2	3	4	5	6	7	8	9	10	11	12	13	14
3631112583	ЦНСТ-38-220 (3631112580)	38	220		ВАО81-2	40	3000	380, 660			405		Ясногорский машиностроительный завод
3631112581					4А 200L 2	45	3000	220,380					
3631112593	ЦНСТ 60-66 (3631112590)	60	66		ВАО 71 2	22	3000	380,660			230		"
					4А160М 2	18,5	3000	220,380					
3631112603	ЦНСТ 60-99 (3631112600)	60	99		ВАО-72-2	30	3000	380;660			260		"
3631112604					4А180М-2	30	3000	220;380					
3631112613	ЦНСТ 60-132 (3631112610)	60	132		ВАО-81-2	40	3000	380; 660			290		"
3631112611					4А-200L-2	45	3000	220;380					
3631112623	ЦНСТ 60-165 (3631112620)	60	165		ВАО-82-2	55	3000	380;660			320		"
3631112624					4А225М 2	55	3000	220;380					
3631112633	ЦНСТ 160-198 (3631112680)	60	198		ВАО 82 2	55	3000	380; 660			345		"
3631112634					4А225М 2	55	3000	220,380					"
	ЦНСТ 60-231 (3631112640)	60	231		КО-51 2	75	3000	380; 660			380		
3631112641					А2-82-2 / 4А2 505-2	75	3000	220;380					
	ЦНСТ 60-264 (3631112650)	60	264		КО 51-2	75	3000	380;660			410		"
3631112651					А2 82-2 / 4А2505 2	75	3000	220;380					
	ЦНСТ 60-297 (3631112660)	60	297		КО 51-2	75	3000	380;660			445		"
3631112661					А2-82-2 / 4А 2505-2	75	3000	220;380					
	ЦНСТ 60-330 (3631112670)	60	330		КО-52-2	100	3000	380;660			480		"
3631112671					А2-91-2 / 4А250М1-2	90	3000	220;380					
3631112674													

Инв № подл	Подпись и дата	Взам инв №

Серия 4.900-10 В.3

СВОДНАЯ ТАБЛИЦА НАСОСОВ КОМПРЕССОРОВ, ВОЗДУХОДУВОК (ПРОДОЛЖЕНИЕ)

1	2	3	4	5	6	7	8	9	10	11	12	13	14
	ЦЕНТРОБЕЖНЫЕ НАСОСЫ ДЛЯ ПОДАЧИ ОБОРОТНОЙ ТЕХНИЧЕСКОЙ ВОДЫ (ГРЯЗЕВЫЕ) НА ШАХТАХ С ГИДРАВЛИЧЕСКОЙ ДОБЫЧЕЙ УГЛЯ												
3631134091	ЦНСГ850-240 3631134090	850	240		ВАО2-500(А-4) А13-46-4	800	1500	6000			6600		Ясногорский машин строительный завод
3631135001	ЦНСГ850-360 (3631135000)	850	380		ДСП-118 44 4	1250	1500	6000			7650		То же
3631135011	ЦНСГ850-480 (3631135010)	850	480		ДАП14 69 4	2000	1500	6000			8550		— " —
3631135021	ЦНСГ850-600 (3631135020)	850	600		ДАП14-69-4	2000	1500	6000			9400		— " —
3631135031	ЦНСГ850 720 (3631135030)	850	720		ДСП140-74-4	3150	1500	6000			10300		— " —
3631135041	ЦНСГ850-840 (3631135040)	850	840		ДСП140-74-4	3150	1500	6000			11200		— " —
3631135051	ЦНСГ850 960 (3631135050)	850	960		ДСП140-74-4	3150	1500	6000			12120		— " —
	ЦЕНТРОБЕЖНЫЕ НАСОСЫ ДЛЯ ПЕРЕКАЧИВАНИЯ КИСЛЫХ ВОД НА ВОДООТЛИВЕ УГОЛЬНЫХ ШАХТ												
3631135063	ЦНСК60-66 (3631135060)	60	66		ВАО-71 2	22	3000	380;660			690		— " —
					4А180S-2	22	3000	220/380					
3631135073	ЦНСК60-99 (3631135070)	60	99		ВАО72 2	30	3000	380,660			770		То же
					4А180М 2	30	3000	220/380					
3631135083	ЦНСК60-132 (3631135080)	60	132		ВАО81-2	40	3000	380,660			855		— " —
					4А225М-2	55	3000	220/380					
3631135093	ЦНСК60-165 (3631135090)	60	165		ВАО82-2	55	3000	380;660			925		— " —
					4А225М-2	55	3000	220/380					

4.900-10.3

25511-03 11

Лист 17

Формат А4

Инв. № подл.	Подпись и дата	Взам. инв. №

СВОДНАЯ ТАБЛИЦА НАСОСОВ, КОМПРЕССОРОВ, ВОЗДУХОДУВОК (ПРОДОЛЖЕНИЕ)

1	2	3	4	5	6	7	8	9	10	11	12	13	14
36311351Ø3	ЦНСК60-198 (36311351ØØ)	60	198		ВАО 82-2	95	3000	380; 660			4010		Ясногорский машиностроительный завод
"					4А225М-2	55	3000	220/380					
"	ЦНСК60-231 (36311351Ø5)	60	231		8Р250S-2	75	3000	380/660			4085		То же
"	ЦНСК60-264 (36311351Ø6)	60	264		4А280S-2 8Р250S-2	75 75	3000 3000	220/380 380,660			4180		— " —
"	ЦНСК60-297 (36311351Ø7)	60	297		4А250S-2 8Р280S-2	75 110	3000 3000	220/380 380;660			4260		— " —
"	ЦНСК60-330 (36311351Ø8)	60	330		4А250М-2 8Р280S-2	90 110	3000 3000	220/380 380;660			4350		— " —
"	ЦНСК300-120 (36311351Ø9)	300	120		4А280S-2 ВАО2450S-4	90 200	3000 1500	220/380 380;6000			2800		— " —
"	ЦНСК300-180 (36311351Ø6)	300	180		ВАО2-450Н-4	250	1500	380;6000			3100		— " —
"	ЦНСК300-240 (36311351Ø7)	300	240		ВАО2-450А-4	315	1500	380,6000			3350		— " —
"	ЦНСК300-300 (36311351ØØ)	300	300		ВАО2-450LВ-4	400	1500	380;6000			4050		— " —
36311351Ø8	ЦНСК300-360 (36311351Ø8)	300	360		ВАО2-560S-4	500	1500	380;6000			4450		— " —
36311351Ø9	ЦНСК300-420 (36311351Ø9)	300	420		ВАО2-560М-4	630	1500	380;6000			5000		— " —
36311352Ø1	ЦНСК300-480 (36311352Ø1)	300	480		ВАО2-560М-4	630	1500	380;6000			5550		— " —
36311352Ø2	ЦНСК300-540 (36311352Ø2)	300	540		ВАО2-560LА-4	800	1500	380,6000			6000		— " —
36311352Ø3	ЦНСК300-600 (36311352Ø3)	300	600		ВАО2560LА-4	800	1500	380,6000			6350		— " —
	ЦЕНТРОБЕЖНЫЕ НАСОСЫ ДЛЯ РАБОТЫ В МАСЛЯНОЙ СИСТЕМЕ ТУРБОГЕНЕРАТОРОВ (МАСЛОНАСОСЫ)												
	типа ЦНСИ	38 .. 300	44... 600										— " —

ВВИДУ РЕДКОГО ПРИМЕНЕНИЯ ТЕХНИЧЕСКИЕ ХАРАКТЕРИСТИКИ ЭТИХ НАСОСОВ НЕ ПРИВОДЯТСЯ. ДАННЫЕ МОЖНО ПОЛУЧИТЬ ПО ИНДИВИДУАЛЬНОМУ ЗАПРОСУ.

4.900-10.3

Лист 18

Формат А4

Инв. № подл.	Подпись и дата	Взам. инв. №

Сводная таблица насосов, компрессоров, воздуходувок (продолжение)

1	2	3	4	5	6	7	8	9	10	11	12	13	14
	Обозначение насосов: Ц - центробежный; Н - насос; С - секционный; Г - для горячей воды, в насосах ЦНСГ 850...960 буква Г обозначает грязевый; М - для работы на масле; К - для работы на кислотной воде; Цифра после букв - подача, м³/ч; Цифра после подачи - напор, м.												
	4. Центробежные насосы для подачи воды и других неагрессивных жидкостей со взвешенными частицами.												
	АР-60 М (3631830160)	31	20		4А 100L					195		203.4	Кирсановский завод „Текстильмаш"
	АР-100 М (3631830170)	97	30		4А 160М					434		380.9	то же
	АР-150 М (3631830180)	180	40		А02-81-4					694		465	-и-
3631831421	ГНОМ 10-10	10	10			1.1				20		73	Московский механический завод
3631830020	ГНОМ 16-15	16	15		Специальный встроенный	1.7		220, 380, 415		32		486	Насосный завод им. Г.И. Котовского ПО „Молдавгидромаш"
3631830050	ГНОМ 16-15 В2Т3	16	15		Специальный ВП-80	2.2		380		76		730	то же
3631831431	ГНОМ 25-20	25	20			4.0				56		310	Московский механический завод
3631831441	ГНОМ 40-18Т	40	18			5.5				72.3		380	то же
3631511451	ГНОМ 53-10Т	53	10			4.0				57		390	-и-
3631830080	ГНОМ 100-25	100	25		Специальный встроенный	15		220/380		165		1080	Насосный завод им. Г.И. Котовского ПО Молдавгидромаш
3631830070	ГНОМ 100-25 В2Т3	100	25		Специальный ВП-132	15		380		250		1120	то же

Инв.№ подл.	Подпись и дата	Взам.инв.№

СВОДНАЯ ТАБЛИЦА НАСОСОВ, КОМПРЕССОРОВ, ВОЗДУХОДУВОК (ПРОДОЛЖЕНИЕ)

1	2	3	4	5	6	7	8	9	10	11	12	13	14
	НЦС-1 (3631830910) ТУ24-3-487-74	до 130	до 20,5			7,5	3000			250		245	Кусинский машиностроительный завод им 60-летия Октября
3631830822	НЦС-2 (3631830920) ТУ24-3-487-74	до 130	до 20,5		Бензодвигатель	8л.с.	3000			268		310	То же
	НЦС-3 (3631830930) ТУ24-3-487-74	до 80	до 21,7			4,0	3000			150		185	— " —
3631830941	НЦС-4 (3631830940) ТУ24-3-487-74	до 80	до 21,7		Бензодвигатель	8л.с	3000			190		275	— " —
	С-569М (3631830520)	до 250	до 20			15,0	1500			440		450	— " —
5131117077	СОТ-80М	80÷100	46			30	1450			775		555	Пыльниковский машиностроительный завод
5131117080	СОТ-100М	100÷120	50			40	1450			854		835	То же
3631820321	ЦМФ 160-10	160	10		Специальный встроенный	16	580			325		1430	Насосный завод им. Г.И. Котовского ПО "Молдавгидромаш"
3631822851	ЦМФ30-6-У5					30	6			135			Московский механический завод

Пример условного обозначения:
ГНОМ 16-158273
Г-для грязной воды;
Н-насос;
О-одноступенчатый;
М-моноблочный;
8273-категория и группа взрывоопасной смеси;
НЦС-насос центробежный самовсасывающий; 1,2,3,4-модели насоса,
ЦМФ-центробежный моноблочный фекальный;
АР-агрегат электронасосный центробежный, абразивный;
С 569М-самовсасывающий,
Насосы типа ГНОМ и ЦМФ-погружные.

Инв. № подл.	Подпись и дата	Взам. инв. №

Сводная таблица насосов, компрессоров, воздуходувок (продолжение)

1	2	3	4	5	6	7	8	9	10	11	12	13	14
	5 Центробежные насосы консольные для подачи воды питьевой и промышленного значения и других чистых жидкостей, имеющие сходные с водой характеристики вязкости и химической активности.												
3631110011	К8/18 ТУ26-06-976-77 (3631110010)	8	20-14		4А80А2	1.5				64		79	НПО „Армхиммаш" г. Ереван
	К8/18 (3631110010)											92	Кичигинский ремонтный завод
3631110044	К20/18 (3631110040)	20	18		4А80В2	2.2				67.5		82	НПО „Армхиммаш" г. Ереван
	К20/18а	16.8	15		4А80В2	2.2				67.5		82	То же
	К20/18б	15.1	12		4А80В2	2.2				67.5		82	— " —
3631110044	К20/18-У2 ТУ26-06-976-77	20	18		4А80В2	2.2	2900			66		98	Ереванское НПО „Армхиммаш"
3631110071	К20/30 (3631110070)	20	30		4А100S2	4.0	2900			70.5		102.35	То же
	К20/30а	19.8	25.8		4А100S2	4.0				70.5		102-35	— " —
	К20/30б	18	18.8		4А100S2	3.0				70.5		102-35	— " —
3631110071	К20/30-У2 ТУ26-06-976-77	20	30		4А100S2	4.0	2900			92		115	Ереванское НПО „Армхиммаш"
	К20/30 ГОСТ 2224-7-76Е	10-20-30	34,5-30,8-24		4А100У3	4.0	2900			108		127	Акимовский завод „Стандарт"
3631110101	К45/30-У2 ТУ26-06-976-77	45	30		4А112М2	7.5	2900			134		155	Ереванское НПО „Армхиммаш"
3631110236	К45/55 (3631110230)	45 Рабочая зона по подаче (30...61)	55	10.7	4А160S2	15	2900						Катайский насосный завод
3631110244	К45/55А (3631110240)	40 (28...56)	41.5	7.5	4А132М2	11	2900						То же
	К-60М	60	20		ВАОП-4	7.5	1450					220	Ясногорский машиностроительный завод

Инв. № подл.	Подпись и дата	Взам. инв. №

СВОДНАЯ ТАБЛИЦА НАСОСОВ, КОМПРЕССОРОВ, ВОЗДУХОДУВОК (ПРОДОЛЖЕНИЕ)

1	2	3	4	5	6	7	8	9	10	11	12	13	14
3631110123	К90/20 (3631110120)	80	20		4А112М2	7,5				111		18*	НПО „Армхиммаш" г. Ереван
-	К90/20а	70	18,2		4А100L2	5,5				105		148-20	Тв. же
3631110121	К90/20-У2 ТУ26 06-976 77	90	20		4А112М2	7,5	2900			138		165	Ереванское НПО „Армхиммаш"
3631110296	К90/35УХЛ4 (3631110290) ТУ26 06-807 75	90 (65 112)	35	11,1	4А180S2	15	2900						Катайский насосный завод
3631110304	К90/35а (3631110300)	85 (62 107)	20,8	9,2	4А132М2	11	2900						Тв. же
3631110274	К90/55 (3631110270) ТУ26-06-807-73	100 (65 . . 112)	55	19,2	4А180S2	22	2900						— " —
	Примечание. В качестве привода к насосам типа Н Катайского завода может быть использован любой тип двигателя с соответствующим числом оборотов и мощностью												
	К90/55а (3631110470)	90 (61... 104)	43	16,8	4А160М2	18,5	2900						Катайский насосный завод
3631110254	К90/85 (3631110250) ТУ26-06-807-73	90 (65 . 117)	85	32,1	4А200L2	45	2900						Тв. же
3631110265	К90/65а (3631110260)	85 (61 108)	78	28	4А200М-2	37	2900						— " —
3631110347	К160/20 (3631110340) ТУ26 06 807 73	160 (126 . . 187)	20	10,8	4А180S4	15	1450						— " —
3631110354	К160/20а (3631110350)	150 (108 . 169)	15	8,1	4А132М4	11	1450						— " —
3631110341	К160/30 (3631110300) ТУ26 06 807-73	160 (124 190)	30	17,4	4А180М4 А272-4	30	1450						— " —

4.900 - 10.3

Лист 22

Формат А4

СВОДНАЯ ТАБЛИЦА НАСОСОВ, КОМПРЕССОРОВ, ВОЗДУХОДУВОК (ПРОДОЛЖЕНИЕ)

1	2	3	4	5	6	7	8	9	10	11	12	13	14
3631110311	К 160/150 а (3631110320)	140 (118... 184)	28.6	15.7	4А 180S4 А212-4	22	1450						Катайский насосный завод
3631110334	К 160/30 б (3631110330)	140 (106...170)	22	12.5	4А160М4	18.5	1450						То же
Примечание:	а, б-подрезка рабочих колес для обеспечения пониженных напоров насоса												
3631110384	К 290/18 (3631110380) ТУ26-06-809-73	290 (220... 330)	18	17.1	4А180S4	22	1450						-"-
3631110395	К 290/18а (3631110390)	260 (220... 330)	15.5	13.7	4А 160М4	18.5	1450						-"-
3631110364	К 290/30 (3631110360) ТУ26-06-807-73	290 (220...330)	30	28.9	4А 200М4 А281/4	37 40	1450						-"-
3631110375	К 290/30а (3631110370)	250 (194... 300)	24	21.0	4А 180М4	30	1450						-"-
3631110411	КМ 20/18а У2 ГОСТ 22247-76	16 8	15		4АХ80А2	1.5	2900			55		100	Ереванское НПО „Армхиммаш"
3631110442	КМ 45/55 (3631110440)	45 Рабочая зона по подаче (30.. 61)	55	10.7	4А160S2	15	2900						Катайский насосный завод
	КМ 45/65а (3631110450)	40 (28... 56)	41.5	7.5	4А 160S2	15	2900						То же
3631110482	КМ 90/35 (3631110480)	90 (65 ... 112)	35	11.1	4А160S2	15	2900						-"-
3631110492	КМ 90/35 а (3631110490)	85 (62 ... 107)	28.6	9.2	4А160S2	15	2900						-"-
3631110472	КМ 90/55 (3631110470) ТУ26-06-946-74	90 (61... 104)	45	16.8	4А160М2	18.5	2900						-"-

Примечание: Насосы типа КМ в тропическом исполнении не изготавливаются

Инв. № подл.	Подпись и дата	Взам. инв. №

СВОДНАЯ ТАБЛИЦА НАСОСОВ, КОМПРЕССОРОВ, ВОЗДУХОДУВОК (ПРОДОЛЖЕНИЕ)

1	2	3	4	5	6	7	8	9	10	11	12	13	14
3631110502	КМ 160/29 (3631110500)	160 (125 187)	20	108	4А160S4	15	1450						Катайский насосный завод
3631110512	КМ160/20а (3631110510)	150 (108 . 165)	15	8,1	4А160S4	15	1450						То же
3631111501	КМ80-50 200 (3631111500) ТУ26 06 1315-81	50 (35 . 68)	30	11	4А180S2	15	2900			200		310	" —
3631111531	КМ100 65-200 (3631111530) ТУ26 06-1315-81	100 (70 .. 140)	50	19,5	4А180М2	30	2900			300		445	— " —
3631111581	КМ150-125 315 (3631111580) ТУ26 06 1315 81	200 (145 .. 145)	32	24	4А180М4	30	1450			370		470	— " —
	Примечание: насосы типа К - консольные на отдельной стойке, КМ - консольные моноблочные												
	6 ЦЕНТРОБЕЖНЫЕ НАСОСЫ ВЕРТИКАЛЬНЫЕ ДЛЯ ПЕРЕКАЧИВАНИЯ ПРЕСНОЙ ВОДЫ ГОСТ 10272-74												
	6ВОВ-1,6/100-1 У3 ТУ26-06 1341-82 (3631120481)	5500	90		ВСАН(СДВ)16--36-8УХЛ4	1600	750	6000	10320		10450		Уральский завод гидромашин им. Я.М. Свердлова
	6ОВ-1,6/100 0-У3	4350	66		ВАН(43/51--10У3	1250	600	6000	10320		10450		То же
	6ОВ-1,6/100-0-1-У3	3600	80		ВСАН(СДВ)16--36-10УХЛ4	1000	600	6000	10320		10450		— " —
					ВАН(43/41-10У3	1000	600	6000	10320		10450		
	6ОВ-1,6/100 0-11 У3	3600	50		ВАН110/51-10У3	800	600	6000	10320		10450		— " —
3631120047	8ОВ-2,5/40 У3 (3631120040)	9000	40		ВАН193/30-10 УХЛ4	1600	600	6000	14500		16900		— " —
	8ОВ-2,3/40 0-У3 (3631120360)	7850	28		ВСАН(СДВ)16--36-12УХЛ4	1000	500	6000	14500		16900		— " —
	8ОВ-2,5/40 0-1-У3	8650	24		ВАН143/4--12УХЛ4	800	500	6000	14500		16900		— " —
3631120501	2ОВ-2,5/100-У3 (3631120500)	9000	100		ВСАН(СДВ)17--4040УХЛ4	3200	600	6000	11310		12600		— " —

4.900 - 10.3

Инв. № подл.	Подпись и дата	Взам. инв №

Сводная таблица насосов, компрессоров, воздуходувок (Продолжение)

1	2	3	4	5	6	7	8	9	10	11	12	13	14
	800В-2.5/100-1-У3	7750	85		ВСДН (СДВ) 17-39-10УХЛ4	2500	600	6000	11310		12600		Уральский завод гидромашина им. Я.М.Свердлова
	800В-2.5/100-0 У3	7200	70		ВСДН (СДВ) 17-39-12УХЛ4	2000	500	6000	11310		12600		то же
	800В-2.5/100-0 1 У3	6650	65		ВДС2 15/41-12УХЛ4	1600	500	10000	11310		12600		— " —
3631120062	1000В-4/40-У3 (3631121060)	14400	40		ВСДН (СДВ) 117-39-12УХЛ4	2000	500	6000	14600		23650		— " —
	1000В-4/40-1-У3	13300	36		ВАН (АВ) 17-31-12УХЛ4	1600	500	6000	14600		23650		— " —
3631120541	1000В-4/63-У3 (3631120540)	14400	63		ВСДН (СДВ) 17-59-12УХЛ4	3200	500	6000	12800		15000		— " —
	1000В-4/63-11-У3	11500	52		ВСДН (СДВ) 17-39-12УХЛ4	2000	500	6000	12800		15000		— " —
	1000В-4/63-111-У3	9350	50		ВАН (АВ) 17-31-12УХЛ4	1600	600	6000	12800		15000		— " —
	1000В4/63-0-У3	10800	35,4		ВАН (АВ) 17-39-16УХЛ4	1250	375	6000	12800		1500		— " —
3631120561	1200В-6.3/63-У3 (3631120560)	22680	63		ВДС2-325/49-16УХЛ4 ВДС2-325/49-16УХЛ4	5000 5000	375 375	10000 6000	24000		26900		— " —
3631120521	1200В-6.3/100-У3 (3631120520)	22680	100		ВДС2-325/69-16УХЛ4	8000	375	10000	34970		35400		— " —
	1200В-6.3/100-11-У3	19800	77		ВДС2-325/49 16УХЛ4	3000	375	6000	34970		35400		— " —
3631120101	1200В-6.3/400-У3 (3631120100)	22680	27		ВАЗ-215/89-20У4	2500	300	6000	32000		40150		— " —
3631120111	1600В-10/40-У3 (3631120110)	36000	40		ВДС2 325/64-20УХЛ4	6300	300	10000	34150		59000		— " —
	1600В-10/40-0-У3	31400	28		ВДС2-325/59-24-УХЛ4	6000	250	6000	34150		59000		— " —
	2000В-16/63-3-У3 (3631121240)	57600	63		ВДС2 365/130-24У3	12500	250	10000	88700				— " —

4.900-10.3

25511-03 15

Лист 25

Формат А4

Инв. № подл.	Подпись и дата	Взамен инв. №

СВОДНАЯ ТАБЛИЦА НАСОСОВ, КОМПРЕССОРОВ, ВОЗДУХОДУВОК (продолжение)

1	2	3	4	5	6	7	8	9	10	11	12	13	14
363111211	2000В 16/63-А 3-У3 (363111211)	57600	51		ВДС2-375/130-24У3	12500	250	10000	88300				Уральский завод тяжелого машиностроения им. Я.М. Свердлова
363111211	2000В 16/63 А-У3 (363111210)	57600	51		ВДС2-375/130-24У3	12500	250	10000	96700				То же
–	2000В 16/63 А1-3-У3 (363111230)	47000	43		ВДС-375/89-24-УХЛ4	10000	250	10000	96000				— " —
363111202	2400В 25/40 У3 (363111202)	90000	40		ВДС-375/125-28У4	12500	214	10000	118000		159500		— " —
363111202	2400ВР-25/25-У3 (363111202)	90000	25		ВДС-375/89-32У4	8000	187	10000	129000		202700		— " —

Обозначение насосов.

Цифры перед буквой - условный проход напорного патрубка в мм;
буква В - вертикальный,

цифры в числителе - подача в $м^3/с$,

в знаменателе - напор в м для номинального режима;
буква О - частота вращения, отличная от номинальной,
при применении в насосе обточенного рабочего колеса
обозначение дополнительно вводят римскую цифру I или II

пример 1600В-10/40 О-У3

4.900-10.3

Лист 26

Формат А4

Инв № подл.	Подпись и дата	Взам инв №

Сводная таблица насосов, компрессоров, воздуходувок (продолжение)

1	2	3	4	5	6	7	8	9	10	11	12	13	14
Центробежные насосы скважинные с погружным электродвигателем для подачи воды из скважин.													
3631210302	1ЭЦВ6-10-50 ГОСТ 10428-79	10	50		7ПЭДВ2,8-140	2.8	2850	380		70		185	Насосный завод им Г.И. Котовского по „Молдавгидромаш"
	3ЭЦВ6-10 80 ГОСТ 10428-79	10	80		3ПЭДВ4,4-140	4.4	2850	380		85		200	Ошский насосный завод
3631210332	1ЭЦВ6-10-110 ГОСТ 10428-79	10	110		8ПЭДВ5,5-140	5.5	2850	380		88		225	Насосный завод им Г.И. Котовского по „Молдавгидромаш"
3631210352	1ЭЦВ6-10-140 ГОСТ 10428-79	10	140		9ПЭДВ-8-140	8.0	2850	380		110		295	То же
3631210382	1ЭЦВ6-10-185 ГОСТ 10428-79	10	185		9ПЭДВ-8-140	8.0	2850	380		120		350	— " —
3631210391	ЭЦВ6-10-235 ГОСТ 10428-79	10	235		6ПЭДВ-11-140	11	2850	380		140		415	— " —
3631210421	3ЭЦВ6-16-50 ГОСТ 10428-79	16	50		3ПЭДВ4,5-140	4.5	2850	380		80		205	Ошский насосный завод
3631210081	3ЭЦВ6-16-75 ГОСТ 10428-79	16	75		3ПЭДВ5,5-140	5.5	2850	380		86		235	То же
3631210080	3ЦВ6-16-75 ГОСТ 10428-79	16	75		АДП140-7/2	7	2850	380		95		298	Севастопольский электроремонтный завод коммунального оборудования „Молот"
3631211302	1ЭЦВ6-16-75Г-75 ГОСТ 10428-79	16	75		АДП136/2	5.5	2850	380		183.2		310	Московский механический завод
3631211311	1ЭГВ6-16-110Г-У5 ГОСТ 10428-79	16	110		АДП136/2	8.0	2850	380		190		375	То же
3631211651	9ЦВ6-16-160ХТрГ ГОСТ 10428-79	16	160		ПЭДВ16-160 ХТрГ	16	2850	380		200		2650	Насосный завод им Г.И. Котовского по „Молдавгидромаш"
3631210511	3ЭЦВ8-16-140У5 ГОСТ 10-128-79	16	140		ПЭДВ11-180	11	2850	380		150		490*	Бердянский завод им. 60 летия Советской Украины „Южгидромаш"

* Без стоимости станции управления

4.900 - 10.3

25511-03 16

Лист 27

формат А4

Инв. № подл.	Подпись и дата	Взам. инв. №

СВОДНАЯ ТАБЛИЦА НАСОСОВ, КОМПРЕССОРОВ, ВОЗДУХОДУВОК (ПРОДОЛЖЕНИЕ)

1	2	3	4	5	6	7	8	9	10	11	12	13	14
36312/0591	ЭЦВ8-25-100 ГОСТ 10428-79	25	100		АДП180-11/2	11	2850	380		150		396	Севастопольский электроремонтный завод коммунального оборудования "Молот"
36312/0591	ЭЦВ8-25-100 ГОСТ 10428-79	25	100		5ПЭДВ-11-180	11	2850	380		145		405	Насосный завод им. Г.И. Котовского ПО "Молдавгидромаш"
36312/1691	2ЭЦВ8-25-100 ГОСТ 10428-79	25	100		ПЭДВ11-180	11	2850	380		143			Лебедянский машиностроительный завод им. 50-летия Союза ССР
36312/0601	1ЭЦВ8-25-150хТрГ ГОСТ 10428-79	25	150		3ПЭДВ22-180 ХТрГ	22	2900	380		345		2660	Насосный завод им. Г.И. Котовского ПО "Молдавгидромаш"
36312/0611	2ЭЦВ8-25-150 ГОСТ 10428-79	25	150		4ПЭДВ16-180	16	2850	380		185		525	То же
36312/0691	ЭЦВ8-25-300А ГОСТ 10428-79	25	300		ПЭДВ32-180	32	2900	380		390		1600	Черемховский машиностроительный завод им. К. Маркса
36312/0651	1ЭЦВ8-40-80 ГОСТ 10428-79	40	80		АДП180-11/2	11	2850	380		175		322	Севастопольский электроремонтный завод коммунального оборудования "Молот"
36312/0651	ЭЦВ8-40-80 ГОСТ 10428-79	40	80		ПЭДВ11-80	11	2850	380		165		680	Черемховский машиностроительный завод им. К. Маркса
36312/0671	ЭЦВ8 40-180 ГОСТ 10428-79	40	180		ПЭДВ-32-180	32	2900	380		375		1445	То же
36312/0861	2ЭЦВ10-63-65	63	65		2ПЭДВ22-219	22		380		209		490	Насосный завод им Г.И. Котовского ПО "Молдавгидромаш"
36312/0871	2ЭЦВ10-63-110	63	110		6ПЭДВ-32-219	32		380		268		660	То же
36312/1611 36312/0751	2ЭЦВ10-63-150 1ЭЦВ10-63-150	63 63	150 150		6ПЭДВ-45-219 2ПЭДВ45 219	45 45	2920	380		340 310		840 1200	—"— Омский насосный завод

4.900-10.3

Инв. № подл.	Подпись и дата	Взам. инв. №

Сводная таблица насосов, компрессоров, воздуходувок (продолжение)

1	2	3	4	5	6	7	8	9	10	11	12	13	14
3631211711	1ЭЦВ10-63-270	63	270		2ПЭД 865-219	65				465		1730	Насосный завод им. Г.И.Котовского „Молдавгидромаш"
3631211971	ЭЦВ10-120-60	120	60		АД11219-32/2	32	2920	380		345		882	Севастопольский электроремонтный завод коммунального оборудования „Молот"
3631210800	ЭПВ10-120-60-У5 ГОСТ 10428-79	120	60		3ПЭДВ32-219	32	2900	380		291		750*	Бердянский завод им 60-летия Советской Украины „Южгидромаш"
3631210832	ЭЦВ10-160-35Г-У5 ТУ26-06-856-74	160	35		3ПЭДВ22-219Г	22	2920	380		249		1120*	То же
3631210841	ЭЦВ12-160-65	160	65		АДП-273-45/2	45	2920	380		400		963	Севастопольский электроремонтный завод коммунального оборудования „Молот"
3631210841	1ЭЦВ12-160-65	160	65		6ПЭДВ-45-270	45	2920	380		385		615	Насосный завод им. Г.И. Котовского ПО „Молдавгидромаш"
3631210852	1ЭЦВ12-160-100	160	100		6ПЭДВ-65-270	65	2920	380		420		825	То же
3631212091	ЭЦВ12-160-140	160	140		ПЭДВ90-270	90				610		1460	"
3631210941	1ЭЦВ12-210-25	210	25		6ПЭДВ22-219	22	2900	380		212		445	"
	2ЭЦВ12-210-55	210	55		2ПЭДВ45-270	45	2920	380		400		1046	Тульский опытный завод насосного и бурового оборудования „Союзшахтосушение"
3631212011	2ЭЦВ12-255-30Г-У5 ТУ26-06-788-73	255	30		2ПЭДВ-32-219Г	32	2900	380		260		1080*	Бердянский завод им 60-летия Советской Украины „Южгидромаш"
3631211031	ЭЦВ14 210 300Х-У5 ТУ26-06-1243-79	210	300		ПЭДВ250-320-В5	250	2970	3000		1818		7040*	То же
3631211141	ЭЦВ16-375-175ХУ ТУ26-06-1248-70	375	175		ПЭДВ250-320-В5	250	2910	3000		1702		6000*	— " —

* Без стоимости станции управления

Инв № подл.	Подпись и дата	Взам. инв. №

СВОДНАЯ ТАБЛИЦА НАСОСОВ, КОМПРЕССОРОВ, ВОЗДУХОДУВОК (ПРОДОЛЖЕНИЕ)

1	2	3	4	5	6	7	8	9	10	11	12	13	14
3631211201	1У9ЦП-16-3000-1000 ТУ26-06 883 74	3000 м³/с	930		ПЭДП-500--375-85	500	2970	6000		3173		20600	Бердянский завод им 60-летия Советской Украины „Южгидромаш"
3631211181	У9ЦП16-2000-1400 ТУ26-06-883-74	2000 м³/с	1560		ПЭДП500-375-85	500	2970	3000		4525		23600	То же

Пример условного обозначения
4ЭЦВ6-6,3-125.
Цифра перед буквами - порядковым номер модификации (при одних и тех же условиях эксплуатации);
Э - с приводом от погружного электродвигателя;
Ц - центробежный,
В - для водачи воды,
Цифры после букв - минимально допустимый для данного типоразмера внутренний диаметр обсадной колонны (скважины); уменьшенный в 25 раз и округленный (мм); Следующие цифры - подача (м³/ч), последние цифры - напор (м). 1У9ЦП-16-3000-1000;
У - установка;
П - для поддержания пластового давления.

8 ЦЕНТРОБЕЖНЫЕ НАСОСЫ СКВАЖИННЫЕ С ТРАНСМИССИОННЫМ ВАЛОМ (АРТЕЗИАНСКИЕ) С ЭЛЕКТРОДВИГАТЕЛЕМ НАД ПОВЕРХНОСТЬЮ ЗЕМЛИ ДЛЯ ПОДАЧИ ВОДЫ ИЗ СКВАЖИН

3631220112	АТН-8-1-16 ТУ24-8-923-75	30	65		4А160S4	15	1450			2178,7		1341	Черемховский машиностроительный завод им. К. Маркса
3631220122	АТН 8-1-22 ТУ24-8-923 75	30	90		4А160М4	18,5	1450			2865,2		1372	То же
3631410371	12НА-9х4	80	43		6АО 62-4	17	1470	380/660		1390			Лебедянский машиностроительный завод им 60 летия СССР
3631410382	12НА-22х6	150	54		6АО-81-4	40	1470	380/660		1631			То же

Обозначение насосов:
АТНВ 1-16
А - артезианский,
Т - турбинный,

4.900-10.3

Лист 30

Формат А4

Инв. № подл.	Подпись и дата	Взам. инв. №

Сводная таблица насосов, компрессоров, воздуходувок (Продолжение)

1	2	3	4	5	6	7	8	9	10	11	12	13	14
	Н - насос; Цифры после букв: первая-минимально допустимый для данной установки внутренний диаметр обсадной колонны(скважины), уменьшенный в 25 раз и округленный; вторая- тип рабочего колеса (закрытое); Последние цифры- количество ступеней насоса; НА - нефтяной артезианской.												
9.	Центробежные насосы химические для перекачивания химически активных и нейтральных жидкостей центробежные насосы абразивно-химические												
А-363151234I К-363151235I Е-363151236I И-363151237I	АХ8/18А(К,Е,И)-2Г (СД) 8 (АХ50-32-160А-СД) ТУ26-06-1221-79		18	1.0	4А90L2	3.0	2900			135		А-312 К-367 Е-394 И-468	Целиноградский насосный завод
А-363151230З К-363151231З Е-363151232I И-363151233З	АХ8/30Л(К,Е,И)-2Г (СД) 8 (АХ50-32-160А-СД) ТУ26-06-1221-79		30	1.7	4А100S2	4.0	2900			141		А-328 К-382 Е-419 И-483	То же
3631512462	АХ20/18А(К,Е,И)-2Г (СД) 20 ТУ26-06-1221-79		18	1.8	4А100S2	4.0	2900			141		А-332 К-381 Е-434 И-503	—"—
А-363151242З К-363151243З Б-363151244З И-363151245З	АХ20/31-А(К,Е,И)-2Г (СД) 20 ТУ26-06-1221-79	20	31		4А112М2	7.5	2900			171		А-352 К-417 Е-459 И-533	—"—
3631513684	АХ45/31-Р.СД ТУ26-06-1068-76	45	31	4.5	4А160S4	15	1450			589		992	—"—
3631513693	АХ45/48Бр.СД ТУ26-06-1068-76	45	48		4А160М4	18.5	1150			586		1065	—"—

Инв. № подл.	Подпись и дата	Взам. инв. №

СВОДНАЯ ТАБЛИЦА НАСОСОВ, КОМПРЕССОРОВ, ВОЗДУХОДУВОК (ПРОДОЛЖЕНИЕ)

1	2	3	4	5	6	7	8	9	10	11	12	13	14
	АХ45/31	45 (29 . 60) РАБОЧАЯ ЗОНА ПО ПОДАЧЕ	31	7.5	4А160М4 } 1+ ПЛОТНОСТЬ ПЕРЕКАЧИВАЕМОЙ ЖИДКОСТИ Т/М³ 1+1,3 ВАО62-4 } 1,3 В160М4	18,5 17 18,5	1450						Калайский насосный завод
					4А180S4 } 1,3 + ВАО71-4 } 1,85 В180S4	22 22 22							
	АХ45/34	45 (29... 61)	34	18,6	4А200М4 } 1+ ВАО81-4 } 1,3 В200М4	37 40 37	1450						То же
					4А225М4 } 1,3+ ВАО82-4 } 1,85 В225М4	55 55 55							
	АХ90/33	90 (61... 120)	33	15	4А180М4 } 1+ ВАО72-4 } 1,3 В180М4	30 30 30	1450						— " —
					4А200М4 } 1,3+ ВАО81-4 } 1,85 В200М4	37 40 37							

4.900 - 10.3

Альбом 32

Формат А4

Инв. № подл.	Подпись и дата	Взам. инв. №

Сводная таблица насосов, компрессоров, воздуходувок (продолжение)

1	2	3	4	5	6	7	8	9	10	11	12	13	14
А-363 153 1531 К-363 153 1551 Е-363 153 1571 И-363 153 1591	АХ125-80-250-А(К,Е,И)-СД ТУ26-06-1046-80	80	20		4А160S4	15	1450			375 – – –		А-680 К-840 Е-950 И-1100	ЦЕЛИНОГРАДСКИЙ НАСОСНЫЙ ЗАВОД
383 153 5742	АХ125-100-400-И-СД-У3	125	50		4А225М-4	50	1480	220/380		825		3064	КАТАЙСКИЙ НАСОСНЫЙ ЗАВОД
	АХ125-100-400	125 (85...160)	50	30	4А225М4 4А200L4 В225М4 4А250S4 В250S4 } 1,3÷1,85	55 45 55 75 75	1450						ТО ЖЕ
	АХ160/29	1ЕС (111...198)	29	19,6	4А200М4 ВАО81-4 В200М4 } 1÷1,3 4А225М4 ВАО82-4 В225М-4 } 1,3÷1,85	37 40 37 55 55 55	1450						— " —

4.900-10.3

9551-03 19

Формат А4

Лист 33

18 | 37

Инв № подл.	Подпись и дата	Взам. инв. №

СВОДНАЯ ТАБЛИЦА НАСОСОВ, КОМПРЕССОРОВ, ВОЗДУХОДУВОК (ПРОДОЛЖЕНИЕ)

1	2	3	4	5	6	7	8	9	10	11	12	13	14
	АХ160/29а	148 (100..184)	26	13,4	4А160М4 / 4А200М4 / ВА072-4 / ВА081-4 / В180М4 / А200М4	1÷1,5 / 1,5÷1,85	30 / 37 / 30 / 37 / 40 / 37	1450					Катайский насосный завод
3831512792	АХ500/37--Ц-СА,ВГ, У3	500	37		АО102-6М		185	980	220/380		3585		14498	Уральский завод гидромашин им. Ф.М. Сверд. лова
	АХ645/31	46 (29..60) Рабочая зона по подаче	31	9	Плотность перекач. жидкости т/м³ 4А160М4 / 4А180 4	1÷1,3 / 1,3÷1,85	18,5 / 22	1450					Катайский насосный завод
	АХ645/31а	40 (29...54)	26	7	4А160S4 / 4А160S4	1÷1,3 / 1,3÷1,85	15 / 15	1450					То же
	АХ890/19	90 (61...115)	19	8	4А160S4 / 4А160М4	1÷1,3 / 1,3÷1,85	15 / 18,5	1450					—"—
	АХ690/19а	79 (54..97)	15		4А160S4 / 4А160S4	1÷1,3 / 1,3÷1,85	15 / 15						—"—
3831515831	АХ8МС-8/18--К-Т1Ц ТУ26-06-1035-76	8	18	1,0	4АХ80В2		2,2	2900		44,5		465	Целиноградский насосный завод
3831515831	АХ8МС20/31-К-Т1Ц ТУ26-06 1035-76	20	31	4,5	4А100L2		5,5	2900		75		845	То же
	Ах045/31	46 (29..60) Рабочая зона по подаче	31	7,6	Плотность перекач. жидкости т/м³ 4А160М4 / ВА062-4 / В180S4 / ВА071-4	1÷1,3 / 1,3÷1,85	18,5 / 17 / 22 / 22	1450					Катайский насосный завод

4.900-10.3

Альт. 34

Формат А4

Инв. № подл.	Подпись и дата	Взам. инв. №

Сводная таблица насосов, компрессоров, воздуходувок (продолжение)

1	2	3	4	5	6	7	8	9	10	11	12	13	14
	АХО 45/54	45 (29... 61)	54	18.8	В200 М4 } 1+1.3 ВАО 81-4 } В225 М4 } 1.3+1.85 ВАО82-4 }	37 40 55 59	1450						Катайский насосный завод
А-3631513961 К-3631513971 Е-3631513981 И-3631513991	АХП 8/40 (К, Е, И, А) СД-2Г ТУ26-06-836-73	8	40	3.6	4АМ100L2	5.5	2900			310+ 320			Целиноградский насосный завод
3631532581	АХП 20/31 (А, К, Е, И) СД, 2Г ТУ26-06-838-73	20	31	4.6	4АМ112М2	7.5	2900			245 295 335 355			То же
	АХП45/31 К-СД (2Г, Щ)-1 ТУ26-06-919-75	45	31		4А180S4 В180S4	22 22	1450			650+ 956		4620 4895	Щелковский насосный завод
	АХП45/31 а-К-СД (2Г, Щ) ТУ26-06-919-75	45	26		ВАО62-4 4А160 М4 А02-62-4	17 18.5 17	1450			650+ 956			То же
	АХП45/31 б-К-СД (2Г, Щ)-1 ТУ26-06-919-75	45	26		4А160S4 ВАО-61-4 В160S4	15 13 15	1450			650+ 956		4640	— и —
3631513943	АХП45/31-А-СД-П ТУ26-06-919-75	30	46		ВАО 61-4 В160S4	13 15	1450			709 787		2245 2485	— и —
Е-3631514701 И-3631514711	АХП-500/37-Е, И-С-У3 ТУ 26-06-1081-76	500	37		АО 104-6М	200	960	220/380		4315		17000 12630	Уральский завод гидромашин им. Я.М.Свердлова
А-3631515931 К-3631515941 Е-3631515951 И-3631515961	АХП 08/40 (А, К, Е, И, СД Щ) ТУ26-06-843-73	8	40	3.6	4АМ112М2	7.5	2900			315 370 425			Целиноградский насосный завод

Инв.№ подл.	Подпись и дата	Взам. инв.№

Сводная таблица насосов, компрессоров, воздуходувок (продолжение)

1	2	3	4	5	6	7	8	9	10	11	12	13	14
	АХП045/54-А-СД(Ш)-1 ТУ26-06-853-74	45	54		АО2-82-4 ВАО-82-4 4А225М4 В225М4	55 55 55 40	1450			899+1409		4925 5245 6070	Щелковский насосный завод
	АХП045/54а-Е-СД(Ш)-1 ТУ26-06-853-74	45	41		АО2-81-4 ВАО-81-4 4А200L4 В200Д4 АО2-72-4 ВАО-72-4	40 40 45 45 30 30	1450			899+1409		4925 5170 5050 4850 5060	то же
	АХП045/54б-Н-СД(Щ)-1 ТУ26-06-853-74	45	31		4А180М4 В180М4 АО2-71-4 ВАО-71-4 4А180S4 В160S4	22 22 22 22 22 22	1450			899+1409	4830	4830 5010 4900	— " —
	АХП0-45/54-к-СД(Щ)-1	45	18		АО2-71-6 ВАО-71-6 4А180М6 В180М6	17 17 18,5 18,5	960			899+1409		4830 5010	— " —

Обозначение насосов:
АХ - центробежный абразивно-химический консольный;
АХВ - центробежный абразивно-химический вертикальный
АХВМС - центробежный абразивно-химический вертикальный моноблочный самовсасывающий;
АХО - центробежный абразивно-химический консольный обогреваемый
АХП - центробежный абразивно-химический погружной;
АХПО - центробежный абразивно-химический погружной обогреваемый,
А, К, Е, И - исполнение насосов по материалу проточной части;
СД, 2Г, Щ - исполнение насосов по виду уплотнения вала.

Инв. № подл.	Подпись и дата	Взам. инв. №

Сводная таблица насосов, компрессоров, воздуходувок (продолжение)

1	2	3	4	5	6	7	8	9	10	11	12	13	14
	а, б - обточка колес; р - резиновое покрытие деталей проточной части.												
	Центробежные насосы химические горизонтальные двустороннего входа												
363153408I	ДА650-90-К-II ТУ26-06-1139-79	650	90		ВАО 500М-4	315	1480	6000		6160		20455	Уральский завод гидромашин им. Я.М. Свердлова
363151602	ХА2.200/29-Е-СА-У3 ТУ26-06-1066-76	2200	29		АВ3-400S6	230	960	380/660		7295		20178	То же
Примечание:	Коды на насосы типа АХП и АХЛО Щелковского насосного завода следует брать в заводской номенклатуре.												
	Центробежные насосы химические горизонтальные консольные												
3631518714	ТХ12/20-II-СТ ТУ26-06-1045-76	12	20			11	1450		287		980		Свердловский насосный завод
3631514801	ТХ280/12-И-СА-У3	280	12		АВ3-400S-6	260	960	380/660		4500		16590	Уральский завод им. Я.М. Свердлова
	ТХ800/10-И-СА-У3	800	10		ДАЗ04-400У-6	400	980	6000		5040		21772	То же
	Центробежные насосы химические погружные												
А-3631515561 К-3631515571 Е-3631515581 К-3631515591	ТХНВ/10-АК, Е-И-М ТУ26-06-842-73	8	40	3,0	4А 100L2	5,5	2900			338		А-358 К-718 Е-865 И-1120	Калининградский насосный завод
	ТХН 90/49-II (Е) ТУ26-06-1047-76	90	49		АО2-02-4	55	1450			1185		4880	Ивановский насосный завод
					4А225М4	55				1110		4925	
	ТХН 90/49А-II (Т) ТУ26-06-1047-76	90	40		АО2-02-4	40	1450			1106		4785	То же
					4А200L4	45				1080		4910	

Сводная таблица насосов, компрессоров, воздуходувок (продолжение)

1	2	3	4	5	6	7	8	9	10	11	12	13	14
	ТХИ 80/49Б Ш (К) ТУ26-06-1049-76	80	35		А02-72-4 4А180 М4 А02-71-4	30 30 22	1450			995 980 980		4710 4795 4690	Щелковский насосный завод
	ТХИ 160/16-Ш (И, Д1) ГУ 26-06-1047-76	160	15		А02-81-6 4А200L6	10 30	960			1125 1095			то же
	ТХИ 160/29-Ш (Е,И) ТУ26-06-1047-76	160	29		А02-82-4 4А225М4	55 55	1450			1205 1110		5360 6060	— и —
	ТХИ 160/29Г-Ш(К) ТУ26-06-1049-76	160	24		А02-81-4 4А200L4	40 45	1450			1105 1105		5915 6045	— и —
	ТХИ 160/29Б-Ш(Д1) ТУ26-06-1047-76	160	18		А02-72-4 4А180М4	30 30	1480			1015 980		5840 5935	— и —
3631516198 ТУ26-06-870-75	ТХИ 500/20-И-Ш-У3	500	20		А03-1596-8	132	730	380/660		2740		15203	Уральский завод тидромашин им Я.М.Свердлова
Примечание: А,К,Е,И,Л,Д - исполнение насосов по материалу проточной части; С,Д,Щ - исполнение насосов по виду уплотнения вала; а,б - обточка колес.													
Центробежные насосы химические консольные													
3631513643	Х2/30-Р-СД (3а) ТУ26-06-1041-76	2	30		4А100S2	3	2900			131		280	Целиноградский насосный завод
3631510070	Х3/40-А (К,Е,И) 2Г (СД) (Ах40-25-160) ТУ26-06-1089-77	3	40		4А100S2	4	2900			615		2880	то же

Инв. № подл.	Подпись и дата	Взам. инв. №

Сводная таблица насосов, компрессоров, воздуходувок (Продолжение)

1	2	3	4	5	6	7	8	9	10	11	12	13	14
	Х8/18-Е-С (3631510320)	5,4-12	20,0-14,5			3,0-4,0	2900		56		150		Свердловский насосный завод
	Х8/18-К-2В (3631511900)	5,4-12	20-14,5			3,0-4,0	2900		56		168		То же
	Примечание:	Коды на насосы типа ТХН Щелковского насосного завода брать в заводской номенклатуре.					следует						
	Х8/18-Е-2В (3631510320)	5,4-12	20-14,5			3,0-4,0	2900		56		108		— " —
	Х8/18-И-С (3631510630)	5,4-12	20-14,5			3,0-4,0	2900		56			295	— " —
	Х8/18-К-С (3631511900)	5,4-12	20-14,5			3,0-4,0	2900		56		130		— " —
А-3631512883 К-3631512893 Е-3631512803 И-3631512813 Г	Х8/30-А(К,Е,И)-2Г (СД) ТУ26-06-1089-77	8	30		4А100S2	4	2900			138		А-352 К-422 Е-459 И-538	Целиноградский насосный завод
А-3631510163 К-3631510173 Е-3631510183 И-3631510193	Х8/60-А(К,Е,И)-2Г(СД) ТУ26-06-844-73	8	60		4А160М2	18,5	2900			304		А-660 К-790 Е-885 И-980	То же
3631510203	Х8/90-А(К,Е,И)-21 (СД) ТУ26-06-844-73	8	90		4А180S2	22	2900			411		А-715 К-880 Е-985 И-1100	— " —
3631514021	К65-50-125-Е-2В	25	20-14			3,0-5,5	2900			130			Свердловский насосный завод
3631514021	К65-50-125-Е-С	25	20-14			3,0-5,5	2900			130			— " —
	Х20/16-И-С (3631510730)	12-29	20-14			3,0-5,5	2900			130			— " —

4.900-10.3

85511-03 22

Формат А4

Лист 39

Инв. № подл.	Подпись и дата	Взам. инв. №

Сводная таблица насосов, компрессоров, воздуходувок (продолжение)

1	2	3	4	5	6	7	8	9	10	11	12	13	14
3631510241	Х65-50-125-Х2В	25	20		4АМ100L2	3,0-5,5	2900			130		315	Свердловский насосный завод
3631510241	Х65-50-125-К-С	25	20		4АМ100L2	3,0-5,5	2900			130		275	То же
3631515901	Х65-50-125-А-С	25	20		4АМ100L2	3,0-5,5	2900			130	158		— " —
3631535901	Х65-50-125-А-С (3631517560)	25	20		4АМ100L2	3,0-5,5	2900			130	120		— " —
	Х20/18-Д	20 (13...28) Рабочая зона по подаче	18	1,8	Плотность перекачки жидкости т/м³: 8А032-2, 4А100S2, В100S2 — 1÷1,34; 4А100L2, 8А041-2, В100L2 — 1,3÷1,85	4 4 4 5,5 5,5 5,5	2900						Китайский насосный завод
	Х20/18а-Д	16 (11...24)	12	1,2	4А90L2, 8А031-2, В90L2 — 1÷1,3; 4А100S2, 8А032-2, В100S2 — 1,3÷1,85	3 3 3 4 4 4	2900						То же
	Х20/31-Е-С (3631510620)	12-29	34,5-25			5,5-13,0	2900		101		205		Свердловский насосный завод
	Х20/31-Н-С (3631510630)	12-29	34,5-25			5,5-13,0	2900		101			430	То же
	Х20/31-К-С (3631510610)	12-29	34,5-25			5,5-13,0	2900		101		180		— " —
3631513962	Х20/31-П-3А ТУ 26-06-1041-76	20	31	4,4	4А100L2	5,5	2900			162		300	Целиноградский насосный завод
3631515111	Х20/31-Р-СД (3А) ТУ 26-06-1041-76	20	31		4А112М2	7,5	2900			183		315	То же

Инв. № подл.	Подпись и дата	Взам. инв №

Сводная таблица насосов, компрессоров, воздуходувок (продолжение)

1	2	3	4	5	6	7	8	9	10	11	12	13	14
	Х20/31Ф (3631513480)	20	31,0			5,5	2900				355		Славянский керамический комбинат
	Х20/53Ф (3631513470)	20	53			10	2900				360		то же
3631510951	Х45/31/4А-2Г ГОСТ 10168-75	31			ВАО 52-4	10	1450			335		550	Целиноградский насосный завод
3631513665	Х45/31-Р-СД ТУ26-06-1013-76	45	31		4А132М2	11	2900			224		520	то же
	Х45/31-И-С (3631510980)	29-60	35-26			10-17	2900		103			440	Свердловский насосный завод
	Х45/31-К-2Д (3631510960)	29-60	35-26			10-17	2900		103		237		то же
3631510037	Х45/31-Д-С (28) ТУ26-06-112-73	45 (27...60) Рабочая зона по подаче	31	8	Плотность перекач. жидкости, т/м³ 4А160S2, ВАО52-2, В160S2 } 1+1.3 4А160М2, ВАО62-2, В160М2 } 1+1.85	15 13 15 18.5 17 18.5	2900						Катайский насосный завод
	Х45/31а-Д	40 (23...50)	29	5	4А112М2, ВАО51-2, В112М2 } 1+1.3 4А132М2, АО52-2, В132М2 } 1+1.85	7.5 10 7.5 11 13 11	2900						то же

4.900-10.3

25511-03. 23

формат А4

Лист 41

22

45

Инв. № подл.	Подпись и дата	Взам. инв. №

СВОДНАЯ ТАБЛИЦА НАСОСОВ, КОМПРЕССОРОВ, ВОЗДУХОДУВОК (ПРОДОЛЖЕНИЕ)

1	2	3	4	5	6	7	8	9	10	11	12	13	14
	Х45/31-Ф (3631513490)	45	31			17	2900				420		Славянский керамический комбинат
3631510921	Х45/54-Т-СД	45	54±2,7		ВА062-2	17	2900			365		1660	Целковский насосный завод
3631510922	ТУ26-06-978-81				А02-71-2	22				380		1380	
3631510923					В180S2	22				405			
3631510924					В180М2	30							
3631510925					В160S2	15				350			
3631510926					4А180S2	22				325		1445	
3631510927					4А160М2	18,5				315		1405	
3631510928					4А160S2	15							
3631510929					ВА071-2	22				440		1530	
3631510931	Х45/54-Т-2Р		54±2,7		В180S2	22	2900			405			То же
3631510932	ТУ26-06-978-81				В160М2	18,5				375			
3631510933					А02-71-2	22				380		1380	
3631510934					В160S2	15				350		-	
3631510935					4А180S2	22				325		1445	
3631510936					4А160М2	18,5				315		1405	
3631510937					4А160S2	15				300		1385	
3631510938					ВА0-62-2	17				365		1660	
3631510939					ВА0-71-2	22				440		1530	
	Х45/54а-Т-СД		42±2,1		4А160М2	18,5	2900			315		1405	— " —
	ТУ26-06-978-81				В160М2	18,5				375		-	
					А02-62-2	17				340		1350	
					ВА0-62-2	17				365		1660	
					4А160S2	15				300		1385	
					В160S2	15				350		-	
					А02-52-2	13				300		1285	
					ВА0-52-2	13				345		1325	
					4А132М2	11				285		1520	
					В132М2	11				305		-	
					А02-51-2	10				285		1475	
					ВА0-51-2	10				320		1510	

4.900 - 10.3

Лист 42

Формат А4

Инв. № подл	Подпись и дата	Взам. инв. №

Серия 4.900-10 В.3

Альбом

Сводная таблица насосов, компрессоров, воздуходувок (продолжение)

1	2	3	4	5	6	7	8	9	10	11	12	13	14
	Х45/54а-Т-21 ТУ26-06-978-81	45	42 ± 2,1		4А160М2 В160М2 А02-62-2 ВА062-2 4А160S2 В160S2 А02-52-2 ВА052-2 4А132М2 В132М2 А02-51-2 ВА051-2	18.5 18.5 17 17 15 15 13 13 11 11 10 10	2900			315 375 340 365 300 350 300 345 265 305 285 320		1405 - 1350 1660 1386 - 1295 1325 1520 - 1475 1510	Щелковский насосный завод
	Х45/54б-Т-2Д ТУ26-06 978-81	45	32 ± 1.6		-"-	-"-	-"-			-"-		-"-	то же
	Х45/54б-Т-2Г ТУ26-06 978-81	45	32 ± 1.6		-"-	-"-	-"-			-"-		-"-	-"-
	Х45/90	45 (29...63) Рабочая зона по подаче	90	20	Плотность перекач. жидкости 4А200М2 ВА081-2 В200М2 4А225М2 ВА082-2 В225М2	1+1.3 1.3+1,05	37 40 37 55 55 55	2800					Катайский насосный завод
	Х45/90а	42 (27...60)	80	17.5	4А180М2 ВА072-2 В180М2 4А200L2 ВА081-2 В200L2	1+1.3 1.3+1.85	30 30 30 45 40 45	2900					то же
	Х45/90б	39 (25...54)	70	16	4А160М2 ВА072-2 В180М2	1+1.3	30 30 30	2900					-"-

4.900-10.3

25511-03 24

Лист 43

формат А4

Инв. № подл.	Подпись и дата	Взам. инв. №

СВОДНАЯ ТАБЛИЦА НАСОСОВ, КОМПРЕССОРОВ, ВОЗДУХОДУВОК (ПРОДОЛЖЕНИЕ)

1	2	3	4	5	6	7	8	9	10	11	12	13	14
					4А200L2 ВАО-81-2 В200L2 } 1,3-1,85	45 40 45							
	Х30/32-125АС	7,5 - 16,0	18-21			3,0-4,0	2900		42			325	Свердловский насосный завод
	Х50-32-125-Т-С (3631535780)	7,5 - 16,0	18-21		В100S2	3,0-4,0	2900		42	157			то же
	Х65-50-160Т-С (3631536080)	16 - 33	29-33		В112М2	5,5-11,0	2900		64	241			-"-
	Х80-50-200	50 (34... 61) Рабочая зона по подаче	50	10,8	Плотность перекач. жидкости, т/м³ 4А160М2 В160М2 } 1÷1,3 4А180S2 В180S2 } 1,3÷1,85	18,5 18,5 22 22	2900						Катайский насосный завод
	Х80-50-160 ТУ26-06-1169-78	50 (34... 60)	32	8	4А160S2 В160S2 } 1÷1,3 4А160М2 В160М2 } 1,3÷1,85	15 15 18,5 18,5	2900						то же
	Х100-80-160 ТУ26-06-1169-78	100 (54...128)	32	12,8	4А180S2 В180S2 } 1÷1,3 4А180М2 В180М2 } 1,3-1,85	22 22 30 30	2900						-"-
3631511301 3631511302 3631511303 3631511304 3631511305 3631511306 3631511307	Х90/33-Т-2Т ТУ26-06-978-71	90	33 ± 1,65		ВАО-62-2 АО2-71-2 В180S2 В160М2 В160S2 4А180S2 4А160М2	17 22 22 18,5 15 22 18,5	2900			356 325 405 315 350 325 315		1590 1500 1910 - - 1565 1535	Щелковский насосный завод

4.900 - 10.3

Лист 44

Формат А4

Инв. № подл.	Подпись и дата	Взам. инв. №

Сводная таблица насосов, компрессоров, воздуходувок (продолжение)

1	2	3	4	5	6	7	8	9	10	11	12	13	14
363151130В 363151130Э					4А160S2 ВАО-71-2	15 22				300 310		1325 1465	
363153192I 363153192Z 363153192З 363153192Ч 363153192Э 363153192Ю 363153192Я 363153192Ф 363153192Ч	Х90/33-Т-СД ТУ26-06-978-81	90	33±1.65		В160S2 В160М2 В160S2 4А180S2 4А160М2 4А160S2 ВА071-2 ВА062-2 А02-71-2	22 18.5 15 22 18.5 15 22 17 22	2900			405 375 350 325 315 300 310 356 325		1910 - - 1564 1533 1325 1465 1590 1500	Щелковский насосный завод
	Х90/33а-Т-СД ТУ26-06-978-81	90	30±1.5		В160М2 4А160М2 ВАО-62-2 А02-62-2 В160S2 4А160S2 ВАО-52-2 А02-52-2	18.5 18.5 17 17 15 15 13 13	2900			375 315 356 425 350 300 270 260		1535 1590 1295 1325	То же
	Х90/33а-Т-2Г ТУ26-06-978-81	90	30±1.5		—"—	—"—	—"—			—"—		—"—	—"—
	Х90/33б-Т-СД ТУ26-06-978-81	90	22±1.1		—"—	—"—	—"—			—"—		—"—	—"—
	Х90/33б-Т-2Г ТУ26-06-978-81	90	22±1.1		—"—	—"—	—"—			—"—		—"—	—"—
	Х90/33-Д-С (363151137Ю)	81-118	37.5-27.5			22-30	2900		130		190		Свердловский насосный завод

Инв.№ подл. | Подпись и дата | Взам.инв.№

СВОДНАЯ ТАБЛИЦА НАСОСОВ, КОМПРЕССОРОВ, ВОЗДУХОДУВОК (ПРОДОЛЖЕНИЕ)

1	2	3	4	5	6	7	8	9	10	11	12	13	14
	Х90/35-Ф (3631513500)	90	35			30	2900				450		Славянский керамический комбинат
3631511231 3631511232 3631511234 3631511235 3631511236 3631511237 3631511238 3631511239	Х90/85-Т-СД ТУ26-06-978-81	90	85±4.25		4А250S2 4А225М2 4А200L2 4А180М2 В250S2 В225М2 В200L2 В180М2	75 55 45 30 75 55 45 30	2900			870 775 660 580 1080 860 790 700		2425 2285 2270 2160	Шаховский насосный завод
3631531931 3631531933 3631531934 3631531935 3631531936 3631531937 3631531938 3631531939	Х90/85-Т-2Г ТУ26-06-978-81	90	85±4.25		4А180М2 4А250S2 4А225М2 4А200L2 В250S2 В225М2 В200L2 В180М2	30 75 55 45 75 55 45 30	2900			580 870 775 660 1080 860 790 700		2160 2425 2285 2270	То же
	Х90/85д-Т-СД ТУ26-06-978-81	90	70±3.5		А02-82-2 ВА0-82-2 4А225М2 В225М2 4А200L2 В200L2 А02-81-2 ВА081-2 А02-92-2 ВА0-92-2 4А180М2 В180М2	55 55 55 55 45 45 40 40 30 30 30 30	2900			815 855 775 860 660 790 735 805 650 715 580 700		2180 2610 2285 2270 2355 2340 2160	— " —
	Х90/85д-Т-2Г ТУ26-06 978-81	90	70±3.5		— " —	— " —	— " —			— " —		— " —	— " —

4.900-10.3

Лист 46

Формат А4

Инв. № подл.	Подпись и дата	Взам. инв. №

Сводная таблица насосов, компрессоров, воздуходувок (Продолжение).

1	2	3	4	5	6	7	8	9	10	11	12	13	14
	Х90/85Б-Т СД ТУ26-06-978-81	90	55±2.75		-"-	-"-	-"-			-"-		-"-	Щелковский насосный завод
	Х90/85Б-Т-2Г ТУ26-06 978-81	90	55±2.75		-"-	-"-	-"-			-"-		-"-	То же
3631536202	Х150-125-315Л-С	120-250	29-33		ВАО-81-4	40-55	1450		230				Свердловский насосный завод
3631513675	Х160/29Д-Р СД ТУ26-06-1013-76	160	37		4А200L4У3	45	1450		704			1198	Целиноградский насосный завод
3631531981	Х160/29-Т-СД ТУ26-06-978-81	160	29±1.45		4А200L4	45	1450			665		2520	Щелковский насосный завод
3631531982					4А180М4	30				585		2635	
3631531983					4А180S4	22				570		2590	
3631531984					В200L4	40				820			
3631531985					В180М4	30				720		3085	
3631531986					В180S4	22				680		2940	
3631531987					А02-81-4	40				735		2400	
3631531988					А02-71-4	22				610		2530	
3631531989					ВАО-81-4	40				800		2615	
3631511451	Х160/29-Т-2Г	160	29±1.45		А02-81-4	40	1450			735		2400	То же
3631511452					А02-71-4	22				610		2530	
3631511453					ВАО-81-4	40				800		2615	
3631511454					4А200L4	45				665		2520	
3631511455					4А180М4	40				585		2635	
3631511456					4А180S4	22				570		2590	
3631511457					В200L4	40				800			
3631511458					В180М4	30				720		3085	
3631511459					В180S4	22				680		2940	

4.900-10.3

25511-03 26

Лист 47

Формат А4

Инв. № подл	Подпись и дата	Взам. инв. №

Сводная таблица насосов, компрессоров, воздуходувок (продолжение)

1	2	3	4	5	6	7	8	9	10	11	12	13	14
	Х160/29а-Т-СД ТУ 26-06-978-81	160	25±1.25		А02-81-4 ВАО-81-4 В200 L4 ВАО-72-4 А02-72-4 В180 М4 4А180 М4 ВАО-71-4 А02-71-4 В 180-84 4А180-S4	40 40 40 30 30 30 30 22 22 22 22	1450	1450		735 800 820 720 63_ 720 585 685 810 680 570		2400 2615 2525 2550 3085 2635 2700 2530 2940 2590	Щелковский насосный завод
	Х160/29а-Т-2Г ТУ26-06-978-81	160	25±1.25		"	"	"	"		"		"	"
	Х160/29б-Т-СД ТУ26-06-978-81	160	20±1		"	"	"			"		"	"
	Х160/29б-Т-2Г ТУ26-06-978-81	160	20±1		"	"	"			"		"	"
363 1531 872 363 1531 873 363 1531 874 363 1531 875 363 1531 876 363 1531 877 363 1531 878 363 1531 879	Х280/42-Т-СД ТУ 26-06-978-81	280	42±2.1		4А 200 L4 4А 250 S4 4А 225 М4 В280 S4 В 250 S4 В225 М4 В 200 L4	45 75 55 110 75 55 45	1450			665 960 780 1085 900 820		 3040 2900	"
363 1511 1531 363 1511 1533 363 1511 1534 363 1511 1535 363 1511 1536 363 1511 1537	Х280/42-Т-2Г ТУ 26-06-978-81	280	42±2.1		4А 280 S4 4А 250 S4 4А 225 М4 4А 200 L4 В280 S4 В250 S4	110 75 55 45 110 75	1450			1185 960 780 665 1085		 3040 2900	"

4.900-10.3

Лист 48

Формат А4

Инв. № подл.	Подпись и дата	Взам.инв. №

Сводная таблица насосов, компрессоров, воздуходувок (продолжение)

1	2	3	4	5	6	7	8	9	10	11	12	13	14
363151 1538 363151 1539					В225 М4 В200L4	 45				900 820			
	Х280-42а-Т-СД ТУ26-06-978-81	280	33+1,65		В250S4 4А250S4 А02-82-4 ВА0-82-4 В225М4 4А225М4 4А200L4 В200L4 ВА0-81-4 А02-81-4	75 75 55 55 55 55 45 45 40 40	1450			1085 960 820 860 900 780 665 820 800		 3040 2570 3065 2900	Щелковский насосный завод
	Х280-42а-Т-2Г ТУ26-06-978-81	280	33±1.65		В250S4 4А250S4 А02-82-4 ВА0-82-4 В225М4 4А225М4 4А200L4 В200L4 ВА0-81-4 А02-81-4	75 75 65 55 55 55 45 45 40 40	1450			1085 960 820 860 900 780 665 820 800		 3040 2570 3065 2900	—"—
	Х280/42б-Т-СА ТУ26-06-978-81	280	24±1.2		—"—	—"—	—"—			—"—		—"—	—"—
	Х280/42б-Т-2Г ТУ26-06-978-81	280	24+1.2		—"—	—"—	—"—			—"—		—"—	—"—
363151 1391 363151 1465 363151 1475 363151 1482	Х280/72-Л, К,Е,И-СД,2Г-У3	280	72		А0-101-4М	125	1450	220/380		3200		3470 4240 5080 6040	Уральский завод гидромашин им. Я.М.Свердлова

4.900 - 10.3

Лист 49

-25511-03 27

формат А4

Инв № подл.	Подпись и дата	Взам. инв №

Сводная таблица насосов, компрессоров, воздуходувок (Продолжение)

1	2	3	4	5	6	7	8	9	10	11	12	13	14
3631531801 3631531804 3631531805 3631531806 3631531807	Х280/72-Т-СД ТУ26-06-919-81	280	72±36		ВАО-315М4 В280S4 В250S4 4А315S4 4А280S4	160 110 75 160 110	1450			2200 1710 1950 1935 1845		5140	Щелковский насосный завод
	Х280/72А-Т-СД ТУ26-06-978-81	280	63±3,15		ВАО315М4 4А315S4	160 160	1450			2200 1935		5140	то же
	Х280/72В-Т-СД ТУ26-06-978-81	280	47±2,35		В280S4 4А280S4 В250S4 4А250S4	110 110 75 75	1450			1710 1845 1950 1535		4350	"
	Примечание: Е, К, Н, Л, Д, Г - исполнение насоса по материалу проточной части; С, СД, 2Г - исполнение насосов по виду уплотнения вала; а, б - обточка колес.												
	Центробежные насосы химические многоступенчатые												
3631510191	ХБ20/190-К-2Г (СД) ТУ26-06-1020-76	20	190		4А200L2	45	2900			615		2880	Целиноградский насосный завод
3631513342	ХБ160/210-8 (БХМС-7ХЭА) (3631513340) ТУ26-06-895-74	160	210		ВАО2-280М4	160	1500	6000		1238	2670	10000	Бердянский завод им. 60-летия Советской Украины „Южгидромаш"
3631514671(Э) 3631513512 (Т)	ХБ630/390(Э) (Т) (ХМС-650-390) ТУ26-06-1051-76	630	390		ВАО-710М-4	1250	1500	6000		5825	16686	37000	то же

Инв. № подл.	Подпись и дата	Взам инв. №

Сводная таблица насосов, компрессоров, воздуходувок (продолжение)

1	2	3	4, 5	6	7	8	9	10	11	12	13	14
	ЦЕНТРОБЕЖНЫЕ НАСОСЫ ХИМИЧЕСКИЕ ВЕРТИКАЛЬНЫЕ, КОНСОЛЬНЫЕ САМОВСАСЫВАЮЩИЕ											
363151 4001 363151 4002	ХВС-45/54-СД(Щ),А,Е ТУ26-06-1171-78	45	54	А02-72-2 ВА0-72-2 4А180М2	30 30 30	2900			625 690 579		3400 3570 3485	Щелковский насосный завод
	ХВС45/54а-СД(Щ),Н ТУ26-06-1171-78	45	44	ВА0-71-2 4А180-S2 В180М2 А02-71-2	22 22 30 22	2900			660 580 680 600		3535 3440 3375	То же
	ХВС45/54б-1(Щ),К ТУ26-06-1171-78	45	33	ВА0-62-2 4А160М2 В160М2 А02-62-2 В180S2	17 18.5 18.5 17 22	2900			579 534 610 553 620		 3815	—"—
	ЦЕНТРОБЕЖНЫЕ НАСОСЫ ХИМИЧЕСКИЕ ВЕРТИКАЛЬНЫЕ ПОГРУЖНЫЕ											
	ХИ045/90Д-Щ,К ТУ26-06-1046-76	45	110	ВА0 82-2	55	2900			1255		6080	—"—
	ХИ0 45/90-Щ К ТУ26-06-1046-76	45	90	В2 25М2	55	2900			1245			—"—
	ХИ045/90а-Щ,К ТУ26-06-1046-76	40	70	ВА0-72-2 В180М2	30 30	2900			1065 1065		4805	—"—
	ХИ045/90б-Щ,К ТУ26-06-1046-76	35	60	В100S2 ВА071-2	22 22	2900			995 1030		 4870	—"—
	ЦЕНТРОБЕЖНЫЕ НАСОСЫ ХИМИЧЕСКИЕ КОНСОЛЬНЫЕ МОНОБЛОЧНЫЕ											
363151 3520	ХМ2/25А(К,Е,И)2В ТУ26-06-1085-77	2	25 0.4	4А71О2	1.1	2900			32.6		А-190 К-215 Е-230 И-270	Целиноградский насосный завод

4.900-10.3

255-11-03

Лист 51

Формат А4

Инв № подл.	Подпись и дата	Взам инв №

Сводная таблица насосов, компрессоров, воздуходувок (продолжение)

1	2	3	4	5	6	7	8	9	10	11	12	13	14
3631513722 3631513724 3631513729	ХМ8/40-Т-СД ТУ26-06-831-80	8	40±4		2В90L2 2В100S2 2В100L2	3 4 5,3	2900			85 105 105		815 930	Щелковский насосный завод
3631513732 3631513734 3631513739	ХМ8/40-Т-2Г ТУ26-06-831-80	8	40±4		2В90L2 2В100S2 2В100L2	3 4 5,5	2900			85 105 105		815 930	то же
		Центробежные насосы химические консольные обогреваемые											
	типа ХО	3...45	18...85										Целиноградский насосный завод Катайский насосный завод
		Центробежные насосы химические погружные											
	типа ХП	20...280	25...54										Целиноградский насосный завод Щелковский насосный завод
		Центробежные насосы химические с повышенным давлением на входе, охлаждаемые											
	типа ХРО	500...1600	24...34										Уральский завод гидромашин им. Я.М. Свердлова
	В виду редкого применения технические характеристики этих насосов не приводятся. Данные можно получить по индивидуальному запросу												
Агрегаты электронасосные для перекачивания жидкостей не содержащих механических примесей. (воды, бензина, керосина, дизельного топлива и спирта).													
3631440253	АСВН-80А	30	25+6		А02-52-4	10	1450			210		315	Щелковский насосный завод

4.900 - 10.3

Лист 52

Формат А4

Сводная таблица насосов, компрессоров, воздуходувок (продолжение)

1	2	3	4	5	6	7	8	9	10	11	12	13	14
3831490281 3831490282					8А0-52-4 8А0-61-4 В160S4 4А132М4 В132М4	10 13 15 11 11				255 260 330 300 250		350 415 705 350 360	
3831490331 3831490332 3831490334 3831490333	АСЦЛ-20-24Г ТУ26-06-1268-80	50	54		А02-71-4 8А071-4 4А180S4 В180S4	22 22 22 22	1450			350 400 305 405		745 815 810 1155	То же
Обозначение:	АСВН - Агрегат самовсасывающий вихревой одноступенчатый горизонтальный; АСЦЛ - Агрегат самовсасывающий центробежный вихревой двухступенчатый горизонтальный.												
Примечание:	Насосы СВН и СЦА изготавливаются левого и правого вращения.												
	Центробежные насосы герметичные взрывозащищенные, ГОСТ 20791-83												
3831516000 3831832480	1,5ХГ-6-К-2,8-2 1ExdS ПВТ4 1,5ХГ-6-Е-2,8-2 1ExdS ПВТ4	8 —"—	18 —"—	Эл. двигатель встроенный асинхронный трехфазный	2,8 —"—		380;500;660		130 —"—		1250 —"—	Насосный завод им. Г.И. Котовского ПО „МолдавгидроМаш"
3831816470	1,5ХГ-6Х2-Е-2,8-2 1ExdS ПВТ4	8	35	—"—	2,8		380;500;660		140		1440	То же
3831816010	1,5ХГ-6Х2-К-2,8-2 1ExdS ПВТ4	8	35	Эл. двигатель встроенный асинхронный трехфазный	2,8		380;500;660		140		1440	—"—
3831839410	1,5ХГ-6Х3-Е-2,8-2 1ExdS ПВТ4	8	53	—"—	2,8		380;500;660		155		1570	—"—
3831816020	1,5ХГ-8Х3-К-2,8-2 1ExdS ПВТ4	8	53	—"—	2,8		380;500;660		160		1570	—"—

Сводная таблица насосов, компрессоров, воздуходувок (продолжение)

1	2	3	4	5	6	7	8	9	10	11	12	13	14
3631515730	1,5ХГ-3-2,8-8К 1ExdS IIbT4	8	53		Эл. двигатель встроенный асинхронный трехфазный	2,8		380; 500; 660		135		1350	Насосный завод им. Г.И.Котовского ПО „Молдавгидромаш"
3631536230	1,5ХГ-3-2,8-3КВ3Т4-В-С	8	53		—"—	2,8		380; 500; 660		165		1439	—"—
3631536220	1,5ХГ-3-2,8-3АВ3Т4-В-С	—"—	—"—		—"—	—"—		—"—		—"—		—"—	—"—
3631532332	1,5ХГ-3-2,8-3ЕВ3Т4-В-С	—"—	—"—		—"—	—"—		—"—		—"—		—"—	—"—
3631532420	1,5ХГ-3-2,8-4А 1ExdS IIBT4	—"—	—"—		—"—	—"—		—"—		—"—		—"—	—"—
3631515910	1,5ХГ-3-2,8-4К 1ExdS IIBT4	—"—	—"—		—"—	—"—		—"—		—"—		—"—	—"—
3631515990	2ХГ-3-14-5К В3Т4-В-С	20	88		—"—	14		380; 500; 660		260		1875	—"—
3631532350	2ХГ-4-10-4А В3Т4-В-С.	20	61		—"—	10		380; 500; 660		245		1765	—"—
3631515490	2ХГ-5-4,5-2Е 1ExdS IIBT4	20	44		—"—	4,5		380; 500; 660		140		1540	—"—
3631519570	2ХГ-3-14-4КВ3Т4-В-С	20	88		—"—	14		380; 500; 660		260		1980	—"—

Инв. № подл.	Подпись и дата	Взам. инв. №

Сводная таблица насосов, компрессоров, воздуходувок (продолжение)

1	2	3	4	5	6	7	8	9	10	11	12	13	14
3631516080	4ХГ-12-14-2К ВЗГ	90	33		Эл. двигатель встроенный асинхронный трехфазный	14		380; 500; 660	660	270		1550	Насосный завод им. Котовского п.о „Молдгидромаш"
3631515510	4ХГ-12-14-2Е ВЗГ	—"—	—"—		—"—	—"—		—"—		—"—		—"—	То же
3631516750	4ХГ-12-14-3К ВЗТ 4-В,С	90	33		—"—	14		380; 500; 660	660	295		1865	—"—
3631516470	4ХГ-12-14-3А ВЗТ 4-В-С	—"—	—"—		—"—	—"—		—"—		—"—		—"—	—"—
3631516760	4ХГ-12-14-3Е-ВЗТ 4-В-С	—"—	—"—		—"—	—"—		—"—		—"—		—"—	—"—
	Пример обозначения: 1., 5ХТ-6Х2-2, 8-2Е 1ExdS ПВТ4. а/первая цифра-диаметр напорного патрубка в мм, уменьшенный в 25 раз. б/буква после диаметра патрубка-обозначение-типа насоса. в/цифра после обозначения типа насоса-уменьшенный в 10 раз коэф. быстроходности; г/цифры после знака умножения-число ступеней, если их две или больше; д/цифра после числа ступеней-мощность электродвигателя, кВт; е/последняя цифра типоразмера-обозначение конструктивного исполнения; (по температуре и давлению); ВЗТ4-ВС, ВЗГ, 1ExdS ПВТ4-исполнение-по взрывозащищенности, ХГВ-вертикальный.												
3631539911	ЦГ25/50-7,5-4К ВЗТ4-В-С	25	50		Электродвигатель встроенный асинхронный трехфазный	7.5		380; 660; 415		235		1975	—"—
3631539791	ЦГ25/50-7,5-5К ВЗТ4-В-С	25	50		—"—	7.5		380; 660; 415		235		1935	—"—
3631536820	ЦГ25/50-7.5-6А ВЗТ4-В-С	25	50		—"—	7.5		380; 660		260		1997	—"—
3631534390	ЦГ25/50-7.5-6К ВЗТ4-В-С	25	50		—"—	7.5		380; 660		260		1997	—"—

4.900-10.3

25511-03 30

Лист 55

Формат А4

Инв № подл.	Подпись и дата	Взам. инв №

Сводная таблица насосов, компрессоров, воздуходувок (продолжение)

1	2	3	4	5	6	7	8	9	10	11	12	13	14
363151 5534	ЦГ 50/50-15-1Е В3Т4-В,С	50	50		Эл.двигатель встроенный асинхронный трехфазный	15		380; 660		270		2012	Насосный завод им. Г.И. Котовского ПО "Молдавгидромаш"
363151 5530	ЦГ 50/50-15-1К В3Т4-В,С	-"-	-"-		-"-	-"-		-"-		-"-		-"-	то же
363151 5540	ЦГ 50/50-15-4К В3Т4-В,С	50	50		-"-	15		380; 660		260		2017	-"-
365153 6720	ЦГ 50/50-15-5К В3Т4-В,С	50	50		-"-	15		380; 660		280		2045	-"-
363151 9610	ЦГ 50/50-15-6А В4$_2$Т3-В,С	50	50		-"-	15		380, 660		300		2285	-"-
363151 5550	ЦГ 50/50-15-6К В4$_2$Т3-В-С	-"-	-"-		-"-	-"-		-"-		-"-		-"-	-"-
363153 8481	ЦГ 100/80-45-5А В3Т4-В,С	100	80		-"-	45		380; 415; 660		500		3550	-"-
363153 8501	ЦГ 100/80-45-5К В3Т4-В,С	-"-	-"-		-"-	-"-		-"-		-"-		-"-	-"-
363151 4110	ЦГ 200/50-45-4К В3Т4-В,С	200	50		-"-	45		380; 660		670		6085	-"-

Обозначение насосов: а) ЦГ-центробежный герметичный;
б/ дробь: числитель - номинальная подача в м³/ч, знаменатель - номинальный напор в м ст. жидкости;
в/ цифра после дроби - мощность электродвигателя, кВт;
т/ последняя цифра-обозначение конструктивного исполнения (по температуре и давлению);
д/ В3Т4-В,С - исполнение по взрывозащищенности.

10. Центробежные питательные насосы для питания парогенераторов питательной водой ГОСТ 22337-77

363132 0031	ПЭ-65-40 ТУ26-06-1157-78 ГОСТ 22337-77	65	440		А2-92-2	125	2960	220/380	1068	2085		2940	Сумской насосный завод
363132 1161	ПЭ-65-55 ТУ26-06-1157-78 ГОСТ 22337-77	65	580		А3-315-М-У3	200	2965	380/600	1124	2600		4150	То же
363152 1222	ПЭ-100-55 ТУ26-06-1157-78 ГОСТ 22337-77	100	580		2АЗМ1-315/6000 УХЛ4	315	2965	6000	1363	4420		10500	-"-

4.900-10.3

Инв. № подл. 56

Формат А4

09

Инв. № подл.	Подпись и дата	Взам. инв. №

Сводная таблица насосов, компрессоров, воздуходувок (продолжение)

1	2	3	4	5	6	7	8	9	10	11	12	13	14
363 1320 111	ПЭ-150-63 ТУ26-06-1157-78 ГОСТ 22337-77	150	700		2АЗМ1-500/6000 УХЛУ	500	2760	6000		5020+95		12195	Сумский насосный завод
363 132 1231	ПЭ-150-83 ТУ26-06-1157-78 ГОСТ 22337-77	150	580		2АЗМ1-500/6000 УХЛУ	500	2980	6000	1980	6945 +130		12700	то же
363 1320151	ПЭ-250-45 ТУ26-06-872-74	250	500		2АЗМ-1-500/6000-74	500	2980	6000	2180	5754	7000	11300	Бердянский завод им. 60 летия Советской Украины „Южгидромаш"
363 1321111	ПЭ-270-130-3 ТУ 26-06-1265-80	270	1650		2АЗМ-2000/6000-У4	2000	3000	6000	6000	14560	15000	18600	—"—
363 1321244	ПЭ-380-185-2 без гидромуфты ТУ26-06-899-74 ГОСТ 22337-77	380	2030		4АЗМ-3150/6000 УХЛ4	3150	2985	6000		21470		32500	Сумский насосный завод
363 1320135	ПЭ-380-200-2 без гидромуфты ТУ 26-06-899-74 ГОСТ 22337-77	380	2150		4АЗМ-3150/6000 УХЛ4	3150	2985	6000		21560		32500	то же
363 132 0271	ПЭ-500-180-3 ТУ26-06-737-72	500	1975		2АЗМ-4000/6000У4	4000	3000	6000	10692	23532	28080	20800	Бердянский завод им. 60-летия Советской Украины „Южгидромаш"
363 1321441	ПЭ-580-185-3 без гидромуфты ТУ26-06-1291-80 ГОСТ 22337-77	580	2030		4АЗМ-4000/6000 УХЛ4	4000	2985	6000		23980		32900	Сумский насосный завод

4.900-10.3

25511-03 31

Лист 57

формат А4

Инв. № подл. | Подпись и дата | Взам. инв. №

Сводная таблица насосов, компрессоров, воздуходувок (продолжение)

1	2	3	4	5	6	7	8	9	10	11	12	13	14
3831321451	ПЭ-580-185 без гидромуфты ТУ26-06-1291-80 ГОСТ 22857-77	580	2150		4АЗМ-0000 6000 УХЛ4	9000	2905	6000	10760	24880		32900	Сумской насосный завод
	Обозначение насосов П-питательный; Э-электронасос.												
	II. Центробежные конденсатные насосы для подачи конденсата греющего пара из теплообменных аппаратов и жидкостей, сходных с водой по вязкости и химической активности. ГОСТ 6000-79												Китайский насосный завод
3831310012	КС-12-50 (3831310010)	12 (7..18) Рабочая зона по подаче	50	3.6	4А100L2 6100L2	5.5 5.5	2900			305		380	то же
3831310022 3831310023	КС-12-110	12 (8...16)	110	8.5	В132М2 4А132М2 АОЛ-51-2	11 11 10	2900		445			515	"
3831310032 3831310033	КС-20-50	20 (16...25)	50	6.0	В112М2 4А112М2 ВАО-42-2	7.5 7.5 7.5	2900		320			405	"
3831310043 3831310044	КС-20-110	20 (14...29)	110	12.5	В160М2 4А160М2	17 18.5 18.5	2900						
3831310064	КС-50-55-1 ТУ26-06-890-74 ГОСТ 6000-79	50	55		4А-160М-4	18.5	1460	220/380	447	865		1440	Сумской насосный завод
3831310053	КС-32-150 ТУ26-06-890-74 ГОСТ 6000-79	32	150		4А-180S-2У10	22	2900	220/380	250	600		1360	то же

4.900-10.3

Лист 58

Формат А4

Инв. № подл.	Подпись и дата	Взам. инв №

Сводная таблица насосов, компрессоров, воздуходувок (Продолжение)

1	2	3	4	5	6	7	8	9	10	11	12	13	14
3631310073	КС-50-110-1 ТУ26-06-890-74 ГОСТ 6000-79	50	110		4А-180М-4	30	1450	220/380	610	1105		1765	Сумский насосный завод
3631310085	КС-80-155-1 ТУ26-06-890-74	80	155		4А250S-2	75	2940	220/380	395	1115		1585	то же
3631311201	КСВ-125-55 ТУ26-06-1382-83 ГОСТ 6000-79	125	55		4А180М2У3	30	2950	380	460	710		2900	—"—
3631311191	КСВ 125-140 ТУ26-06-1382-83 ГОСТ 6000-79	125	140		4А250S2У3 1М3011	75	2950	380	510	1060		2700	—"—
3631310641	КСВ 320-160-2 ТУ26-06-1142-77 ГОСТ 6000-79	320	160		АО3-400М-4У2М 3011	250	1480	6000		4610		10350	—"—
3631310121 3631310123	КСВ-200-220 ТУ26-06-887-74 ГОСТ 6000-79	200	220		АВ113-4М3011 АО3-400М-4У2-41М3011	250 250	1480 1480	6000 6000	2960 3160	5420 5160		8332 10900	—"—
3631310132	КСВ 500-85 ТУ26-06-754-72 ГОСТ 6000-79	500	85		АО3-355М-6 1М3011	200	985	380	3130	4480		8450	—"—
3631310140 3631310142	КСВ-500-150 ТУ26-06-754-72 ГОСТ 6000-79	500	150		АВ114-4 АОВ74/315-4У3	320 315	1480 1480	6000/3000 6000	3630	5060 5060		9300	—"—
3631310162	КСВ-500-220 ТУ26-06-754-72 ГОСТ 6000-79	500	220		АОВ2-14-41-4У3 1М3011	500	1480	6000		7380		12170	—"—
3631310501	КСВ-1600-90 ТУ26-06-1229-79 ГОСТ 6000-79	1600	90		АВ-630-1000 УХЛУ	630	1000	6000	8550	12580		28650	—"—
3631310161	КСВ-1000-95 ТУ26-06-917-74 ГОСТ 6000-79	1000	95		АВ-400-1000 1М3011	400	985	6000	6585	9355		23878	—"—

4.900-10.3

255М-03 32

Лист 59

Формат А4

Инв № подл	Подпись и дата	Взам инв №

Серия 4 900-10 Б.3

СВОДНАЯ ТАБЛИЦА НАСОСОВ, КОМПРЕССОРОВ, ВОЗДУХОДУВОК (ПРОДОЛЖЕНИЕ)

1	2	3	4	5	6	7	8	9	10	11	12	13	14
	Пример условного обозначения центробежного конденсатного насоса горизонтального исполнения с подачей 50 м³/ч и напором 55 м. Насос Кс 50-55 То же, вертикального исполнения с подачей 1000 м³/ч и напором 95 м. Насос КсВ 1000 95												
	12. ОСЕВЫЕ НАСОСЫ												
	ОСЕВЫЕ НАСОСЫ ДЛЯ ПЕРЕКАЧИВАНИЯ ВОДЫ ГОСТ 9366-80 (КРОМЕ ОБ16 и ОПВ16)												
	ОВ2-87-У3К	10700	13,6		ВАН118/41-10У3	630	585	6000	4670		9200-9370		Уральский завод гидромашин им. Я.М Свердлова.
3631620560	ОПВ2-87 У3К,Э,К9				АВДА173/29-10-12УХЛ4	500			4820		10300 12100		То же
3631620010	ОВ2-110-У3К	18000	15		ВАН143/51-12У3.	1000	485	6000	7442		12900 13210		— " —
3631621210	ОПВ2-110-У3 К,К9,9				САВ16-36-12УХЛ4	1000			7592		14100 16040		— " —
	ОВ2-145-У3	30500	14,7		АВ17-49-16	1600	365	6000	14415		—		— " —
3631621410	ОПВ2-145-У3,Э				САВ17-30-15УХЛ4	1600			14770		—		— " —
	ОВ2-185-У3	50000	13,2		АВДА260/79-20 24У3	3200/1600	290	6000	31740		—		— " —
	ОПВ2-185-У3,ЭГ				ВАС-325/44-20УХЛ4	4000			33480		57600		— " —
	ОВ3-87-У3,К 96 АВ 4,5/23	11700	21		ВАН118/51-8У3	1000	730	6000	4720				— " —
	ОПВ3-87-У3 К,Э,К9 96 АПВ 4,5/23				ВАН118/41-10У3	630			4870				— " —
	ОВ3-110-У3 К 130 АВ 8/23	18700	22		АВ16-49-10УХЛ4	1600	585	6000	7550				— " —

4.900 - 10.3

Лист 60

Формат А4

Инв. № подл.	Подпись и дата	Взам. инв. №

Сводная таблица насосов, компрессоров, воздуходувок (продолжение).

1	2	3	4	5	6	7	8	9	10	11	12	13	14
	13ДПВ 8/23	1870	22		СДВ16-44-10УХЛ4	1600			7700		15000-16940		Уральский завод гидромашин им. Я.М. Свердлова
3631620280	ОВ5-47МБ-У3	2520	4.5		4А-2805-8У3	55	730	220/380	3760			4970-5300	То же
3631620280	ОВ5-47МБ-У3	3240	8.0		А03-3155-6У3	110	960	220/380	3920			4970-5300	"
3631620260	ОВ5-47К-У3	2484	4.5		АВН3-55	55	730	220/380	1820		3320-3365		"
3631620260	ОВ5-47К-У3	3240	8.0		АВН-110	110	960	220/380	1820		3320-3365		"
3631620510	ОВ5-55К-У3	5184	11		А0104-6М302К	200	960	380	2100		3375		"
	ОВ5-87-У3К	11500	9.7		ВАН118/41-10У3	500	585	6000	4590		8800-8970		"
3631620640	ОПВ5-87-У3К,КЭ,Э				ДВДА173/29-10-12УХЛ4				4740		10000-11800		"
3631625571	ОВ5-110 У3К	19200	10.5		ВАН143/51-12У3	1000	485	6000	7325		12400-12710		"
3631621320	ОПВ5-110-У3К,Э,КЭ				СДВ16-31-12УХЛ4	800			7475		13700-15600		"
3631621440	ОВ5-145-У3	33500	10.5		АВ17-49-16	1600	365	6000	13270				"
3631625730	ОПВ5-145-У3 Э				СДВ17-39-16УХЛ4				13430		22500-23900		"
	ОВ6-55К-У3	3384	4.5		АВН3-75	75	730	220/380	2000		3440-3600		"
	ОВ6-55К-У3	4500	7.5		А0102-6М302К	125	960		2000				"
	ОВ6-55МБК-У3	3384	4.5		АВН3-75	75	730	220/380	3930			5620	"
	ОВ6-55МБК-У3	4500	7.5		А0102-6М302К	125	960		3930			5620	"
	ОВ10-145-У3	33500	17		АВ17-69-16	2500	365	6000	14750				"

4.900-10.3

25511-03 33

Лист 61

формат А4

Инв. № подл.	Подпись и дата	Взам. инв. №

СВОДНАЯ ТАБЛИЦА НАСОСОВ, КОМПРЕССОРОВ, ВОЗДУХОДУВОК (ПРОДОЛЖЕНИЕ)

1	2	3	4	5	6	7	8	9	10	11	12	13	14
3631622300	ОПВ10-145-У3 Э				СДВ17-59-16				14900		27900-29300		Уральский завод гидромашин им. Я.М. Свердлова.
	ОВ10 185-У3	57300	18,6	-	4АА250/99-20-24У3	4000/12500	290	6000	32300		-		То же
3631622933	ОПВ10-185-У3 ЭГ				ВАС-325/44-20УХЛ4	4000	290		33650		57000		— " —
	ОВ10 260-У3	117000	19		ВАС-375/125-28У4	12500	214	10000	90000		-		— " —
3631622960	ОПВ10-260 ЭГ-У3					12500	214	10000	90000		112000		— " —
	ОВ11-185-У3	57500	18,6		4АА250/99-20-24У3	4000/2500	290	6000	30670		-		— " —
	ОПВ11-185-У3 ЭГ	59500	15,6		ВАС-325/44-20УХЛ4	4000	290	6000	31980		51300		— " —
	ОВ11-260 У3	124200	15		ВАС-375/125-28У4	12500	214	10000	75000		-		— " —
3631623240	ОПВ11-260 ЭГ-У3										96000		— " —
	ОВ16-87 У3 К	8780	4,8		ВАН118/28-12У3	315	485	6000	4430		8000-8170		— " —
	ОПВ16-87 У3 К,3,К3	8780	4,8			315	485	6000	4580		9000-10800		— " —
	ОВ-16 87 У3 К	10580	6,8		ВАН118/23-10У3	315	585	6000	4430		8000 8170		— " —
	ОПВ16-87-У3 К,3,К3	10580	6,8		ВАН 118/23-10 У3				4580		9000-10800		— " —
	ОВ16 110-У3К	16320	4,2		ВАН143/36-16У3	500	365	6000	6910		11500-11800		— " —
	ОПВ16-110-У3 К,3,К3	13320							7060		12500-14440		— " —

4.900-10.3

Лист 62

Формат А4

Инв № подл	Подпись и дата	Взам инв №

Альбом

Сводная таблица насосов, компрессоров, воздуходувок (продолжение)

1	2	3	4	5	6	7	8	9	10	11	12	13	14
	ОВ16-110-У3-К	18000	7.5		ВАН118/51-12У3	630	485	6000	6910		11500-11800		Уральский завод гидромашин им. Я.М. Свердлова
	ОПВ16-110-У3 К,Э,КЭ								7060		12500-14440		То же
	ОВ16-145-У3	24480	4.6		ДВДА215/64-16-20УХЛ4	1400/700	290	6000	13130		19400		-"-
	ОПВ16-145-У3 Э								13290		21800 23000		-"-
	ОВ16-145-У3	30600	7.4		АВ17-31-16	1000	365	6000	13130		19400		-"-
	ОПВ16-145-У3 Э								13290		21800-23000		-"-
	Обозначение насосов: ОВ - осевой вертикальный насос с жестко закрепленными лопастями рабочего колеса - основное исполнение. ОПВ - осевой вертикальный насос с ручным приводом поворота лопастей рабочего колеса, 2,3,5,6,10,11,16 - модель рабочего колеса, 47; 55,87,110,145;185; 260 - диаметры рабочего колеса в см; К; КЭ; Э, ЭГ, МБ, МБК - модификации; У3 - климатическое исполнение и категория размещения при эксплуатации; Пример. ОПВ2-110КЭ-У3.												
	Электронасосы осевые погружные для работы в мелиоративных системах												
3631630111	10ПВ2500-4.2-У5	2,500	4.2		АО2-91-8М553	45	730	380		1320		4200	-"-
	10ПВ2500-4,2Ш-У5	2500	4.2		АО2-91-8М-553	45	730	380		1480		4200	-"-
3631623271	ОПВ20000-12-У5	20160	12.7		АНСК16-60-12	1000	495	6000		16000		29500	-"-
3631623261	ОПВ19000-15-У5	19080	15.2		АНСК15-80-12	1000	495	6000		16000		29400	-"-
	ОПВ - осевой погружной для воды Пример: 10ПВ2500-4.2Ш-У5 1 - вариант переднего расположения двигателя, 2500; 20000; 19000 - номинальная подача, м³/ч.												

4.900 - 10.3

25511-03 34

Лист 63

формат А4

67

Инв. № подл.	Подпись и дата	Взам. инв. №

Сводная таблица насосов, компрессоров, воздуховодов (продолжение)

1	2	3	4	5	6	7	8	9	10	11	12	13	14
	4,2; 12; 15 - номинальный напор, м Ш - вариант установки на шарнире												
	НАСОСЫ ОСЕВЫЕ ХИМИЧЕСКИЕ ДЛЯ ПЕРЕКАЧИВАНИЯ ХИМИЧЕСКИ АКТИВНЫХ ЖИДКОСТЕЙ												
	ОХГ25-К,Е-СД-У3	580	3.6		А02-71-4	22	1470	220/380		875		3210 3830	Уральский завод гидромашин им. Я.М Свердлова
3631516830	ОХГ6 30-К,Е-СД-У3	1480	4.0		4А180М-4	30	1470	220/380		975		3349 3778	То же
3631516840	ОХГ8-42-К,Е,И-СД-У3	2190	3.6		А02-91-6	55	980	220/380		2195		5550 6120 7600	"
	ОХГ855М-И-СД-У3	3550	3.6		А03-3555-8	132	735	380/660		6180		17840	"
	ОХГ6-70-К,Е-СД-У3	6000	3.6		А12-42-10	132	590	380/660		6050		13500 15770	"
	ОХГ8-70-К,Е,СД-У3	6000	7.5		А03-4005-10	200	590	6000		8970		17840	"
	ОХГ6-87-Е-СД-У3	9500	3.6		А13-62-12	320	490	6000		13925		24704	"
3631516900	ОХГ Н15-110-Л,К,Е-СД-У3	14400	4.0		А30-160-875	160	370	6000		22000		41030 56540 87520	"
3631517493	ОХР-30х2-К-У3	400	11.6		4А225М-4	55	1450	220/380		1220		6341	"
3631517200	ОХР-35-К,Е-У3	864	8.5		4А225М-4	55	1470	220/380		1530		6541 7491	"
	Охр-35х2-К,Е-У3	864	17.0		4А 250М-4	100	1470	220/380		1674		7518 8653	"
	ОГ5-87А-СД-У4	9000	6.0		А13-62-12-У4	320	495	6000		10155		21800 Условно	"
	ОХГ - осевой химический горизонтальный Пример: ОХГ8-42.К,Е,И-СД-У3 8 - модель рабочего колеса; 42 - диаметр рабочего колеса, см; К,Е,И - материал проточной части.												

4.900 - 10.3

Альбом 164

Формат А4

Сводная таблица насосов, компрессоров, воздуходувок (продолжение)

1	2	3	4	5	6	7	8	9	10	11	12	13	14
	СД - тип сальникового уплотнения ОХР - осевой химический реверсивный Пример: ОХР-35×2-КЕ-У3 35 - диаметр рабочего колеса в см; 2 - двухступенчатый; ОГ5-87А-СД-УЧ - осевой горизонтальный с углом установки 0° 5 - модель рабочего колеса; 87 - диаметр рабочего колеса, см; А - цилиндрическая камера 13. Нефтяные насосы для перекачивания нефти, нефтепродуктов сточных кислородных газов и других жидкостей, сходных с указанными по физическим свойствам												
3631410234	4Н-5×2 ТУ 26-06-1258-80	53	108		8А0-81-2	40	2950			1130		1515	Карпинский машиностроительный завода
3631410271	4Н-5×4 ТУ 26-06-1258-80	62	212		8250528311	75	2950			1868		2615	То же
3631410293	5Н-5×2	100	183		82 S 062	110	2950			1902		2670	"
3631410306	5Н-5×4	98	320		8А02-280И2	200	2950			3105		3855	"
3631410313	6Н-7×2	149	200		8А02-280И2	160	2950			2630		3440	"
3631410322	6Н-10×4	190	240		8А02-280И2	160	2950			4695		4500	"
	Пример обозначения: 4Н5×2 Первая цифра - диаметр входного патрубка, уменьшенный в 25 раз и округленный, мм; Н - нефтяной Число после буквы - коэффициент удельной быстроходности, уменьшенный в 10 раз. Последняя цифра - число ступеней.												
	НЕФТЯНЫЕ НАСОСЫ ДВУХСТОРОННЕГО ВХОДА												
3631410154	8НД - 6×1 ТУ 26-06-1258-80	202	100		8280S2	110	2950			2500		2540	"

Инв. № подл.	Подпись и дата	Взам. инв. №

СВОДНАЯ ТАБЛИЦА НАСОСОВ, КОМПРЕССОРОВ, ВОЗДУХОДУВОК (ПРОДОЛЖЕНИЕ)

1	2	3	4	5	6	7	8	9	10	11	12	13	14
3631410206	10НД-6×1	485	54		8А02-280S-4	132	1475			2580		3075	Марыйским машиностроительным заводом
3631410431	8НДВ-НМ ТУ26-06-448-69	620 380-750-500	38-42 87-95		8А0-3155-6 8А0-355S-4	110 250	960 1450			3438 3480	695 695	3250 3250	ПО „Аквагидравлика"
3631410441	12НДс-НМ* ТУ26-06-448-69	1050-610 1440 960	23-30 58-70		8А0-315S-6 8А0-450S-4	110 315	960 1450			2560 3655	1205 1205	3750 3750	То же
3631410450	14НДс-НМ* ТУ26 06 448 69	1330-780	35-48			160	960		1554		1845		— " —
					НАСОСЫ НЕФТЯНЫЕ КОНСОЛЬНЫЕ								
3631420040107	НК65/35-240	65	240		КО-32-2	100	3000	380		2702		4374	Бобруйский машиностроительный завод им. В.И. Ленина
3631420040806	ТУ26 02 766 77	35	240		8А0-82-2	55	3000	220/380		2043		4031	
3631420040503		15	160		8А0-71-2	22	3000	380/660		1911		3835	
3631415001	НК65 35-70	65/35	70		8А0-71-2	22	2950			1198		4500	Московский насосный завод им. М.И. Калинина
3631420245	НК560/300 ТУ26 02-455 72	560	300		4А3МП-630	630	3000	6000		7275		14899	Бобруйский машиностроительный завод им В.И. Ленина
		535	300		8А02-450LВ2	400	3000	6000		5050		12536	
		490	300		8А02-450LА2	315	3000	6000		5630		12125	
3631420248		270	205		6А02-280L-2	200	3000	380/660		6030		7853	
3631420246		560	300		4А3МП-800	800	3000	6000		7470		15515	
Исполнение С	НК560/300	560/335	300		2А3МП-800/6000	800	2950			7110			ПО Волгограднефтемаш
3631420246												14000	
Исполнение Х 3631420706												14800	
Исполнение Н 3631410781												19450	
3631420102	НК560/335-70 ТУ26-02 766 77	335	70		8А02-280М-2	160	2950			3083		5500	То же
3631420822												5900	
3631410742												8970	

* Не аттестуется.

4.900-10.3

Лист 669

Формат А4

Инв. № подл	Подпись и дата	Взам инв №

Серия 4.900-10 В.3

СВОДНАЯ ТАБЛИЦА НАСОСОВ, КОМПРЕССОРОВ, ВОЗДУХОДУВОК (ПРОДОЛЖЕНИЕ)

1	2	3	4	5	6	7	8	9	10	11	12	13	14
3631420031 3631420821 3631412641	НК65/125 (НК65/35-125) ТУ26-02-455-82	65/35	125		ВА082-2	55	2950			1515		3850 4150 5070	ПО „Волгограднефтемаш"
3631413075 3631413073 3631413071	НК 200/120 ТУ26 02-455-72	200 120 93	120 120 80		КО-52-2 ВА082-2 ВА072-2	100 55 30	3000 3000 3000	380 220/380 380/660		2625 1905 1730		3845 3502 3339	Бобруйский машиностроительный завод им В И Ленина
3631420232 3631421151 3631410701	НК200/370 ТУ26-02-455-82	200/120	370		ВА0500М-2	315	2950			4935		12100 12380 14900	ПО „Волгограднефтемаш"
3631413159 - 3631413155 3631413153	НК200/210А ТУ26 02-455-72	200 120 110 70	210 210 180 140		ВА02-280L-2 ВА02-280М-2 КО-52-2 ВА0-32-2	200 160 100 55	3000 3000 3000 3000	380/660 380/660 380 220/380		2975 2895 2365 2235		5224 5049 4187 3844	Бобруйский машиностроительный завод им В И Ленина
исполнение С 3631420252 исполнение Х 3631420931 исполнение Н 3631410711	НК560/120А ТУ26-06-455-82	560/335	120		ВА0450L2	250	2950			4976		9880 10800 12900	ПО „Волгограднефтемаш"
3631420267 3631420687 3631410772	НК560/180А ТУ26 06-455-82	560/335	180		ВА0500L-2	400	2950			5700		13670 14560 17500	То же
3631413246	НК560/180 ТУ26 02-455-72	560 335 270	180 180 120		ВА02-450L82 ВА02-450М2 ВА02-280М2	400 250 160	3000 3000 3000	6000 6000 380/660		4904 4314 3390		11098 10276 6238	Бобруйский машиностроительный завод им В И Ленина

4.900 - 10.3

25511-03 3.6

Формат А4

Лист 67

71

Инв. № подл.	Подпись и дата	Взам. инв. №

СВОДНАЯ ТАБЛИЦА НАСОСОВ, КОМПРЕССОРОВ ВОЗДУХОДУВОК (ПРОДОЛЖЕНИЕ)

1	2	3	4	5	6	7	8	9	10	11	12	13	14
	4НК-5х1 Диаметр рабочего колеса, мм 220	30 (30.. 60) Рабочая зона по подаче	60	15,2	8А062-2 8180М2 8160S2 8А051-2 8А052-2 8132М2	17 18,5 15 10 13 11	2950						Катайский насосный завод
	208	50	52	11,5	—"—	—"—	—"—						
	4НК9-5х1 192 180	(50 60) 45 (25 55) 45 (25. 55)	46 38	9,3 7,7	8А0Н4 82-2 —"—	17 —"—	2950 —"—						То же
	5НК-5х1 275	70 (40 100)	100	36,8	8А082-2 8225М2 8160S 2 8А081-2 8200М2 8А071 2 8А072-2 8А082 2 8180М2	55 55 22 40 37 22 30 17 30	2950						
		70 (40 90)	86	28,6	—"—	—"—	—"—						
	5НК9 5х1 225	60 (40 80)	71	20	8А0Н4 82-2 8А0Н4 81-2 8А0Н4 72-2 8А0Н4 71-2	55 40 30 22	2950						— " —
	210	70 (50 . 95)	54		—"—	—"—	—"—						
	5НК-9х1 200	70 (50 95)	47	13,7	8160М2 8А062-2 8160S2 8А052-2 8132М2	18,5 17 15 13 11	2950						

4.900-103

Альбом 69

Формат А4

Инв. № подл.	Подпись и дата	Взам. инв. №

Сводная таблица насосов, компрессоров, воздуходувок (продолжение)

1	2	3	4	5	6	7	8	9	10	11	12	13	14
	5НКЭ-9х1 190	65 (45... 85)	44	12	ВАОМн62-2	17	2950						Катайский насосный завод
	180	65 (45... 85)	38	10.2	-"-	-"-	-"-						
	170	60 (40... 80)	34	8.6	-"-	-"-	-"-						
	6НК-6х1 305	90 (60... 120)	125	50.5	КО51-2 В250S2 ВА082-2 В225М2 ВА081-2 В200L2	75 75 55 55 40 45	2950						-"-
	6НКЭ-6х1 280	90 (60... 110)	103	41.0	КОФ-51-2Мн ВАОМн82-2 ВАОМн81-2	75 55 40	2950						-"-
	250	75 (50... 95)	83	27.4	-"-	-"-	-"-						
Примечание.	Насосы типа НК будут комплектоваться двигателями серии В по мере их освоения.												
	6НК-9х1 240	120 (70... 140)	66	29.1	ВА081-2 В200М2 ВА072-2 В180М2 ВА071-2 В180S2 В160М2	40 37 30 30 22 22 18.5	2950						-"-
	235	105 (75... 130)	66	26.2	-"-	-"-	-"-						
	225	105 (75... 130)	59	23.3	-"-	-"-	-"-						

Инв. № подл.	Подпись и дата	Взам. инв. №

СВОДНАЯ ТАБЛИЦА НАСОСОВ, КОМПРЕССОРОВ, ВОЗДУХОДУВОК (ПРОДОЛЖЕНИЕ)

1	2	3	4	5	6	7	8	9	10	11	12	13	14
	6НК9-9х1 215 205 195	95 (65 . 120) 95 (65 . 120) 90 (60 . 110)	55 48 45	10.8 17.1 15.2	ВАОНи81-2 ВАОМи72-2 ВАОМи71-2 —"— —"—	40 30 22 —"— —"—	2950 —"— —"—						Катайский насосный завод
	Пример обозначения 6НК9-6х1. 6 - диаметр всасывающего патрубка, уменьшенный в 25 раз и округленный, мм, Н - нефтяной; К - консольный; Э - электронасос; 6 - коэффициент удельной быстроходности, уменьшенный в 10 раз и округленный; 1 - одноступенчатый												
	НАСОСЫ НЕФТЯНЫЕ ДЛЯ МАГИСТРАЛЬНЫХ ТРУБОПРОВОДОВ												
	Типа НМ 1250... 12500 260 . 210 Ввиду редкого применения технические характеристики этих насосов не приводятся. Данные можно получить по индивидуальному запросу												Сумский насосный завод
	НАСОСЫ НЕФТЯНЫЕ, С ПЛОСКИМ РАЗЪЕМОМ КОРПУСА, СЕКЦИОННЫЕ												
3631411224 3631411227 3631411226	НПС 200 700 ТУ28-02-767-78	200 200 200	700 700 700		4АЗМП1630 ВАО2-450LВ2 ВАО2-450L42	630 400 315	3000 3000 3000	6000 6000 6000	8808 5768 5214		17329 14967 14557		Бобруйский машиностроительный завод им. В. И. Ленина
3631410426 3631410424 3631410421	НПС 120/65 750 ТУ26-02 767-78	120 65 65	750 750 750		ВАО2-450L-2 ВАО2-450М2 ВАО2-280S-2	400 250 132	3000 3000 3000	6000 6000 380/660	5768 5138 4437		15119 13885 10157		То же
3631410406 3631410405	НПС 65/35-500 ТУ26-02-767-78	65 40 50	600 480 340		ВАО2-280-М2 КО-52-2 ВАО 82-2	160 100 55	3000 3000 3000	380/660 380 220/380	3150 3220 2510		7559 6696 6353		—"—

Инв. № подл.	Подпись и дата	Взам. инв. №

Сводная таблица насосов, компрессоров, воздуходувок (продолжение)

1	2	3	4	5	6	7	8	9	10	11	12	13	14
		Насосы нефтяные подпорные вертикальные с осевыми подводами											
3631412001	НПВ 1250-60-VI	1250	60		ВАОВ-560М-4-VI-2	400	1480	10000	16120			46000	Уральский завод гидромашин им. Я.М Свердлова
3631412011	НПВ 2500-80-VI	2500	80		ВАОВ-630L-4-VI	850	1480	10000.	19250			49500	То же
3631412021	НПВ 3600-90-VI	3600	90		ВАОВ-710L-4-VI	1250	1480	10000	21200			59000	— " —
3631412031	НПВ 5000-120-VI	5000	120		ВАОВ-800L-4-VI	2000	1480	10000	30200			64800	— " —
	14. Судовые насосы для перекачивания морской воды, пресной и рассолов												
	типа НЦВ	25 .. 630	15...100										Щелковский насосный завод. Московский насосный завод им. М.И. Калинина
	НЦВС	25...63	20...65										Щелковский насосный завод
	ЭПН	16.. 32	200...350										То же
	ВПЭН	30...100	15... 20										Насосный завод им. Г.И. Котовского ПО "Молдавгидромаш"
	ЭЦНУ	16.. 25	40										Щелковский насосный завод

Обозначение насосов: НЦВ - насос центробежный вертикальный;
НЦВС - насос центробежный вертикальный самовсасывающий
ВПЭН - водозаливной погружной электронасос
Ввиду редкого применения технические характеристики этих насосов не приводятся.
Данные можно получить по индивидуальному запросу.

Инв. № подл.	Подпись и дата	Взам. инв. №

СВОДНАЯ ТАБЛИЦА НАСОСОВ, КОМПРЕССОРОВ, ВОЗДУХОДУВОК (ПРОДОЛЖЕНИЕ)

1	2	3	4	5	6	7	8	9	10	11	12	13	14
					15. НАСОСЫ СПЕЦИАЛЬНЫЕ								
3631520721	ЛПН80-12М ТУ26-06-920-84	50	250		4АН280S	75	1470			2600		2990	Чугуевский машиностроительный завод им. К. Маркса
15	НАСОСЫ ЦЕНТРОБЕЖНЫЕ ГОРИЗОНТАЛЬНЫЕ КОНСОЛЬНЫЕ ЦИРКУЛЯЦИОННЫЕ ДЛЯ ПЕРЕКАЧИВАНИЯ ПЕРЕГРЕТОЙ ВОДЫ С ТЕМПЕРАТУРОЙ ДО 280°С												
3631520451	НКУ-90	90 (64 115) РАБОЧАЯ ЗОНА ПО ПОДАЧЕ	38	16.5	4А160S4	22	1450			680		680	Катайский насосный завод
3631520461	НКУ-140	140 (90 180)	49	30.8	4А200L4	45	1450			870		780	То же
3631520891	НКУ-140Н	140 (90 180)	49	30.8	4А200L4	45	1450			970		1320	
3631520471	НКУ-150	150 (117 198)	35	25.2	4А160М4	30	1450			850		920	
3631520901	НКУ-250	250 (180 288)	32	35.3	4А200L4	45	1450			990		1060	
3631520492	10НКУ-7-2 ТУ26-06-896-74	500	75		4АН-280М4У3	160		220/380				5840	Бердянский завод им. 60 летия Советской Украины „Южгидромаш"

Пример обозначения: 10НКУ-7у2
10 – диаметр входного патрубка в мм, уменьшенный в 10 раз,
НКУ – насос для котлов-утилизаторов;
7 – коэффициент быстроходности, уменьшенный в 10 раз,
2 – порядковый номер модернизации насоса

Инв № подл	Подпись и дата	Взам. инв №

СВОДНАЯ ТАБЛИЦА НАСОСОВ, КОМПРЕССОРОВ, ВОЗДУХОДУВОК (ПРОДОЛЖЕНИЕ)

1	2	3	4	5	6	7	8	9	10	11	12	13	14
	НАСОСЫ ТРЕХПЛУНЖЕРНЫЕ КРИВОШИПНЫЕ ДЛЯ ПЕРЕКАЧИВАНИЯ ЧИСТЫХ ЖИДКОСТЕЙ, В ТОМ ЧИСЛЕ ХИМИЧЕСКИ АКТИВНЫХ (НЕЙТРАЛЬНЫХ К МАТЕРИАЛАМ ГИДРАВЛИЧЕСКОЙ ЧАСТИ) ГОСТ 19028 73												
3632250084	Т-2-10/100 Д1-А3	10	100 кгс/см²			55	200	380/660	1560	2200			Лебедянский машиностроительный завод им 60-летия Союза ССР
3632250675	Т-2-16/63 Д1-А3	16	63 кгс/см²			55	200	380/660	1650	2200			То же
3632251225	Т-2-25/40 Д1-А3	25	40 кгс/см²			55	200	380/660	1640	2280			— " —
3632251227	Т-2-25/40 К1-А3	25	40 кгс/см²		4А225М2	55	200	380/660	1630	2280		7480	— " —
3632251222	Т 2-25/40 Д2-В3	25	40 кгс/см²		В225М2	55	200	380/660	1640	2280		7480	— " —
3632250713	Т-2-40/25 Д1-А3	40	25 кгс/см²			55	200	380/660	1770	2410			— " —
3632250712	Т-2-40/25 К2-В3	40	25 кгс/см²		В225М2	55	200	380/660	1770	2410			— " —
	Пример обозначения насоса: Т 2-40/25 Д1-А3 Т - со встроенным редуктором; 2 - второго габарита; 40 - подача, м³/ч; 25 - давление нагнетания 25 кгс/см²												
	НАСОСЫ ПЛУНЖЕРНЫЕ ДЛЯ ПЕРЕКАЧИВАНИЯ ОСАДКА ИЗ ОТСТОЙНИКОВ НА ОЧИСТНЫХ КАНАЛИЗАЦИОННЫХ СТАНЦИЯХ												
4859234001	НП 28А двухплунжерный ТУ-204-РСФСР-857-76Е	28	30		4А 100-4				1400		1380		Воронежский ордена „Знак Почета" машиностроительный завод „Водмашоборудование"
4859234004	НП-50А четырехплунжерный ТУ-204-РСФСР-857 76Е	50	30		4А132М-1				2230		2100		То же

4.900 - 10.3

25511-03 39

Лист 73

Формат А4

38

77

Инв. № подл. | Подпись и дата | Взам. инв. №

СВОДНАЯ ТАБЛИЦА НАСОСОВ, КОМПРЕССОРОВ, ВОЗДУХОДУВОК (ПРОДОЛЖЕНИЕ)

1	2	3	4	5	6	7	8	9	10	11	12	13	14
	16. Центробежные насосы фекальные для перекачивания сточных жидкостей (ТУ26-06-1354-82 и ТУ26-06-1928-82)												
3631821771 3631821772	СД 16/10	8,5-16-21	11,6-10-8,5		4А80Б4УЗ... ВАО-22-4УЗ	1,5 1,5				150 180		156 159	Рыбинский насосный завод
3631821781 3631821782	СД 16/10а	7,6-14-18	9,5-8,2-2,3		4А80А4УЗ ВАО-21-4УЗ	1,1 1,1				145 175		150 153	То же
3631821781 3631821782	СД 16/10б	6,7-12,5-16	7,6-6,7-6,0		4А80А4УЗ ВАО-21-4УЗ	1,1 1,1				145 175		150 153	— » —
3631821791 3631821792	СД 16/25	8,8-18-25	26,5-25-20,5		4А100S2УЗ В100S2УЗ	4 4				135 175		160 193	— » —
3631821731 3631821732	СД 16/25а	7,3-14,5-21	22-20,5-18		4А90L2УЗ В90L2УЗ	3 3				150 180		146 163	— » —
3631821741 3631821742	СД 16/25б	6,3-13-19	19-17,5-15,5		4А90L2УЗ В90L2УЗ	3 3				150 180		146 163	— » —
3631821801 3631821802	СД 25/14	14-25-36	15,3-14-12		4А100S4УЗ В100S4УЗ	3 3				150 190		184 245	— » —
3631821811 3631821812	СД 25/14а	12-22-32	12,8-11,5-10		4А90L4УЗ В90L4УЗ	2,2 2,2				145 175		170 186	— » —
3631821821 3631821822	СД 25/14б	11-20-29	10,5-9,7-9,5		4А90L4УЗ В90L4УЗ	2,2 2,2				145 175		170 186	— » —
3631821831 3631821832	СД 32/40	17-32-42	46,5-40-34		4А132М2УЗ ВАО-51-2УЗ	11 10				195 235		241 233	— » —
3631821841 3631821842	СД 32/40а	15,2-28-36	38-33-29		4А112М2УЗ ВАО-42-2УЗ	7,5 7,5				165 210		203 210	— » —
3631821851 3631821852	СД 32/40б	13,4-25-32	30,5-27,24		4А100L2УЗ В100L2УЗ	5,5 5,5				140 175		186 —	— » —

4.900-10.3

Лист 74

Формат А4

Сводная таблица насосов, компрессоров, воздуходувок (продолжение)

1	2	3	4	5	6	7	8	9	10	11	12	13	14
3631821891 3631821892	СД 50-56	28-50-72	61-56-48		4А180S2У3 В180S2У3	22 22				290 355		365 -	Рывницкий насосный завод
3631821901 3631821902	СД 50/56а	24-44-64	49-46-40		4А160М2У3 В160М2У3	18.5 18.5				265 340		328 -	-"-
3631821911 3631821912	СД 50/56б	22-40-58	42-39-35.5		4А160S2У3 В160S2У3	15 15				250 320		301 -	-"-
3631821991 3631821992	СД 80/18	43-80-102	21-18-16		4А132М4У3 ВАО-52-4У3	11 10				270 325		325 317	-"-
3631822001	СД 80/18а	40-70-93	18-15-13.5		4А132S4У3	7.5				255		313	-"-
3631822022	СД 80/18б	35-63-81	15-13-11.6		ВАО-51-4У3	7.5				315		302	-"-
3631821961 3631821962	СД 80/32	44-80-107	35-32-28		4А160М4У3 В160МУ3	18.5 18.5				365 455		402 709	-"-
3631821971 3631821972	СД 80/32а	39-68-93	28.2-25-23		4А160S4У3 В160S4У3	15 15				340 425		376 678	-"-
3631822081 3631822082	СД 80/32б	60-128-138	35-30-29		4А180S4У3 В180S4У3	22 22				645 700		628 980	-"-
3631821571 3631821572	СД 100/40	48-100-120	46.5-40-37		4А181М2У3 В180М2У3	32 32				300 415		405 872	-"-
3631822041 3631822042	СД 100/40а	42-90-105	37.5-32-31		4А180S2У3 В180S2У3	22 22				280 345		382 724	-"-
3631822051 3631822052	СД 100/40б	38-80-95	31.5-28-26		4А160М2У3 В160М2У3	18.5 18.5				255 330		325 719	-"-
3631821601 3631821602	СД 450/95-2	345-450-530	110-95-88		4А355S4У3 МА-36-62/4У3	250 250				3220 4075		3578 3510	-"-
3631822171 3631822172	СД 450/95-2а	220-400-480	92.5-78-72		4А315М4У3 ВАО2-280L-4У3	200 200				2965 2915		3009 -	-"-
3631822181 3631822182	СД 450/95-2б	190-350-420	77-65-60		4А315S4У3 ВАО2-280М4У3	160 160				2740 2855		2680 -	-"-

4.900-10.3

25511-03 40

Формат А4

Лист 75

79

Сводная таблица насосов, компрессоров, воздуходувок (продолжение)

1	2	3	4	5	6	7	8	9	10	11	12	13	14
36318216 11 36318216 12	СД 800/32	380-800-1000	36,5-32-28,5		4А355 S 6У3 МА36-61-6У3	160 160				2425 3245		2808 2451	Рыбницкий насосный завод
36318222 51 36318222 52	СД 800/32а	350 720-920	31-26,5-23,5		4А315 М6У3 ВАО2-2801-6У3	132 132				2155 2235		2506 2764	"
36318222 61 36318222 62	СД 800/32б	310-580-825	26,5-22,5-10		4А315 S 6У3 ВАО2-280М6У3	110 110				1930 2175		2299 2568	"
36318221241	СД 2400/75 2400 ТУ 26-06-1314-81		75		СДН-2-16-36-8	800	750	6000	3818	4140		3050	Бобруйский машиностроительный завод им. В.И. Ленина
36318221242	СД 2400/75а 2180 ТУ 26-06-1314-81		63		СДН-2-16-31-8	630	750	6000		4140		3050	То же
36318221243	СД 2400/750 2000 ТУ 26-06-1314-81		53		А4-450УК-8У3	500	750	6000		8460		3050	"
36318221581 36318221582	СДВ 80/18	43-80-102	21-18-18		4А132М4У3 ВАО-52-4У3	11 10				360 415		366 360	Рыбницкий насосный завод
36318220211 36318220212	СДВ 80/18а	40-70-93	18-15-13,5		4А132 S 4У3 ВАО51-4У3	7,5 7,5				345 400		353 345	То же
36318220311 36318220312	СДВ 80/18б	35-63-81	15-13-11,5		4А132 S 4У3 ВАО-51-4У3	7,5 7,5				345 400		353 345	
36318215911 36318215912	СДВ 130/45	77-160-172	51-45-43		4А 200 М4У3 ВАО-81-4У3	37 40				960 1095		800 968	
36318220911 36318220912	СДВ 160/45а	68-144-155	42,5-36-34,5		4А180 М4У3 В180 М4У3	30 30				890 1005		741 1197	
36318221011 36318221012	СДВ 160/45б	60-128-138	35-30-29		4А180 S 4У3 В180 S 4У3	22 22				865 965		697 1050	
36318216711	СДВ2700/26,5 У3 (ГВ2700/26,5 - У3)*	2700	26,5		ВАН 118/23-8У3	400	740	6000	3900		5310		Уральский завод гидромашин им. Я.М. Свердлова

Инв. № подл.	Подпись и дата	Взам. инв. №

Сводная таблица насосов, компрессоров, воздуходувок (продолжение)

1	2	3	4	5	6	7	8	9	10	11	12	13	14
3631821681	СДВ 4000/28-У3 (ФВ 4000/28-У3)*	4000	28		ВАН(АВ)16-36-16	630	368	6000	6730		9150		Уральский завод гидромашин им. Я.М. Свердлова
					ВАН 143/46-16У3	630	368	6000					
	СДВ 4000/28-а-У3	3600	24		ВАН(АВ)15-44-16	500	368	6000	6150		9150		То же
3631821691	СДВ 7200/29-У3 (ФВ 7200/29-У3)*	7200	29		ВСДН (СДВ)16-41-12УХЛ4	1250	485	6000	8750		10650		—"—
					ВСДН(СДВ)16-36-12УХЛ4	1000	485	6000					
					ВАН 143/52-12У3	1000	485	6000					
	СДВ 7200/29а-У3	6840	27		ВАН 143/41-12У3	800	485	6000	8750		10650		—"—
					ВАН(АВ)18-31-12	800	485	6000					
3631821701	СДВ 9000/45-У3 (ФВ 9000/45-У3)*	9000	45		ВСДН(СДВ)16-51-12УХЛ4	1600	500	6000	10330		11200		—"—
					ВАН(АВ) 17-31-12	1600	500	6000					
					ВДС 215-41-12УХЛ4	1600	500	10000					
3631821711	СДВ 9000/63-У3 (ФВ 9000/63-У3)*	9000	63		ВСДН(СДВ)17-39-12УХЛ4	2000	500	6000	18130		19800		—"—
3631821561	СДП 16/25	8.2-16-25		26.5-25-20.5	4А 100S2У3	4				150		270	Рыбницкий насосный завод
3631821751	СДП 16/25а	7.3-14.5-21		22-20.5-18	4А 90L2У3	3				145		219	То же
3631821761	СДП 16/25б	6.5-13-18		19-17.5-16.5	4А 90L2У3	3				145		219	—"—
3631821961	СДС 80/32	44-80-107		32.8-32-30	4А180S4У3	22				325		443	—"—

* В скобках указано обозначение типоразмеров до введения ГОСТ 11379-80.

СВОДНАЯ ТАБЛИЦА НАСОСОВ, КОМПРЕССОРОВ, ВОЗДУХОДУВОК (ПРОДОЛЖЕНИЕ)

1	2	3	4	5	6	7	8	9	10	11	12	13	14
	Обозначение насосов	СД - динамический, для сточных жидкостей, горизонтальный; СДВ - динамический, для сточных жидкостей, вертикальный, СДП - динамический, для сточных жидкостей, полупогружной, ФГ - фекальный горизонтальный; ЦМК - центробежный моноблочный канализационный (погружной), ЭЦК - электронасос центробежный канализационный (погружной); d, δ - обточка колес.											
	Примечание	Указанные в опросном листе ТУ распространяются только на насосы Рыбницкого завода. Электронасос ЦМК 16-27 (исполнение 09) - переносной вариант, предназначен в качестве переносного средства для аварийной откачки сточных вод из обычных канализационных колодцев, приямков, помещений с температурой до 80°С.											
	IV ЦЕНТРОБЕЖНЫЕ НАСОСЫ МАССНЫЕ ДЛЯ ПЕРЕКАЧИВАНИЯ БУМАЖНОЙ МАССЫ ГОСТ 11377-80 И ТУ26-06-1259-81												
3631811492	БМ 56/31,5	56	31,5		4А132М4БСУ	11	1500	220/380		317		870	Бобруйский машиностроительный завод им В.И. Ленина.
3631811501	БМ 40/16	40	16		4А112-М4У3	5,5	1500	220/380		304		925	То же
3631811551	БМ 67/22,4	67	22,4		4А132М4У3	11	1500	220/380		338		1000	
3631811591	БМ 80/15	80	15		4А132М6У3	7,5	1000	220/380		620		1585	
3631811561	БМ 118/31,5	118	31,5		4А160S4У3	22	1500	220/380		710		1695	
3631811622	БМ 125/20	125	20		4А160М6У3	15,5	1000	220/380		850		2140	
3631811E52	БМ 190/45	190	45		4А225М4У3	55	1500	220/380		990		2265	
3631811711	БМ 236/28	236	28		4А225М6У3	37	1000	220/380		1560		3215	
3631811741	БМ 355/63	355	63		4А280S4У3	110	1500	380/660		1995		4000	
3631811721	БМ 315/15	315	15		4А200L6У3	30	1000	220/380		1520		3130	
3631811801	БМ 475/31,5	475	31,5		4А250S4У3	75	1500	380/660		1695		3285	
3631811831	БМ 530/22,4	530	22,4		4А280S6У3	75	1000	220/380		2221		4455	

4.900 1 10.3

Альб. 78

Формат А4

Инв № подл	Подпись и дата	Взам инв №

СВОДНАЯ ТАБЛИЦА НАСОСОВ, КОМПРЕССОРОВ, ВОЗДУХОДУВОК (ПРОДОЛЖЕНИЕ)

1	2	3	4	5	6	7	8	9	10	11	12	13	14
3631811862	БМ 800/50	800			4А315М4У3	200	1500	380/660		2535		4968	Бобруйский машиностроительный завод им В.И. Ленина
3631811892	БМ900/31,5	900	31.5		4А355S6У3	160	1000	380/660		2865		5728	"
3631811982	БМ 1500/18	1500	18		4А355М8У3	160	750	380/660		3280		6529	"
3631811952	БМ 1500/45	1500	45		4А400Х8У3	400	1000	6000		4373		10381	"
18 ЦЕНТРОБЕЖНЫЕ НАСОСЫ ПЕСКОВЫЕ ДЛЯ ПЕРЕКАЧИВАНИЯ ПРОДУКТОВ ОБОГАЩЕНИЯ РУД И ГЛИНОЗЕМНОГО ПРОИЗВОДСТВА, ПЕСЧАНЫХ И ДРУГИХ АБРАЗИВНЫХ ГИДРОСМЕСЕЙ ГОСТ 17011-79													
	П12 5/12,5	12,5	12,5		4АМ100S41М1081	3,0				105		102	Уфимский завод горного оборудования
3631330043	ПБ100/16	100	16		4АМ160S41М1081	16	1500			425		854	То же
	ПБ100-31,5	100	31,5		4АМ180М41М1081	30	1500			833		1270	"
3631330031	ПБ160/20	160	20		4АМ180М41М1081	30	1500			832		1295	"
3631330058	ПБ 180/40	160	40		4А225М41М1081	55	1500			1050		1480	"
3631330071	ПБ 250/56	250	56		4А280S41М1081	110	1500			1646		2180	"
3631330083	ПБ 250/28	250	28		4А225М41М1081	55	1500			1045		1490	"
3631330091	ПБ 315/56	315	56		4А315S41М1081	160	1500			2182		3160	"
3631330101	ПБ 315/40	315	40		4А280S41М1081	110	1500			1671		2210	"
3631330250	ПВП125/60	125	60		4А250S4	75	1500	220/380	945	1545	1140	1861	Бобруйский машиностроительный завод им В.И. Ленина
3631330134	ПК63/22,5-СП	63	22,5		4А160S4	15	1500	220/380	195	382	225	430	То же
	ПК63/22,5 d СП	58	19		4А132М4	11	1500	220/380	195	330	225	430	"
3631330145	ПКБП63/22,5	63	22,5		4А160S4	15	1500	220/380		430	242	440	"

4.900-10.3

25511-03 Ч2

Лист 79

Формат А4

Сводная таблица насосов, компрессоров, воздуходувок (Продолжение)

1	2	3	4	5	6	7	8	9	10	11	12	13	14
	ПКВП63/22.55	55	16		4А132М4	11.	1500	220/380		382			Бобруйский машиностроительный завод им. В.И. Ленина
3631331191	ПР12,5-12.5-СП	12.5	12.3		4А30Ц4	2.2	1500	220/380			100	285	то же
3631330124	ПР63/22.5-СП	63	22.5		4А132М4	11	1500	220/380	185	320	285	435	— " —
3631330124	ПР63/22.5а-СП	58	19		4А132М4	11	1500	220/380	185	320	285	435	— " —
3631330154	ПРВП63/22.5	63	22.5		4А132М4	11	1500	220/380	250	375		435	— " —
3631330164	ПРВП63/22.5Р	55	16		4А132М4	11	1500	220/380	250	375		435	— " —

Обозначение насосов: П - с осевым входом, горизонтальный;
ПБ - с боковым входом, горизонтальный;
ПВП - с осевым входом, вертикальный, погружной;
ПК - с осевым входом, горизонтальный;
ПКВП - с осевым входом, вертикальный погружной;
К - детали проточной части из абразивного материала на органической связке;
ПР - с осевым входом, горизонтальный;
ПРВП - с осевым входом, вертикальный, погружной;
Р - детали проточной части из износостойкого металла, резины.

19. Центробежные насосы шламовые для перекачивания гидросмесей.

3631330992	6ГШ-7а ТУ26-06-1243-79	200	60		А3-3155-4	132	1500	220/380	620	1765	560	1251	Бобруйский машиностроительный завод им. В.И. Ленина
3631330993					АО-101-4М	125	1500	до 500		2018		1971	
3631330991					4А280М4	132	1500	380/660		1620		1950	
3631330923	6Ш8-2 ТУ24.8.1102.81	150	33		5180М4	30	1500			695		1207	Черемховский машиностроительный завод им. К. Маркса
3631330973	6Ш8 ТУ24-8.1102-81	250	54		4А250М4	90	1500			1005		1569	то же

Инв.№ подл.	Подпись и дата	Взам.инв.№

СВОДНАЯ ТАБЛИЦА НАСОСОВ, КОМПРЕССОРОВ, ВОЗДУХОДУВОК (ПРОДОЛЖЕНИЕ)

1	2	3	4	5	6	7	8	9	10	11	12	13	14
3631331021	ВШН-150 ТУ24 8 1290.76	150	30		4А180М4	30	1500			600		790	Черемховский машиностроительный завод им К. Маркс
3631331052	8С-8 ТУ24 8 629-76	360	42		ВАО2-315М6	160	1000			3619		8335	То же
3631330931	8Ш-8 ТУ24.8 934 75	560	35		4А315S6	110	985			2990		4350	— " —
3631331011	8ШЦ-6а** ТУ26-06-1118-77	70..300	60..68,5		АО3-315S-4	180	1500	220/380		4160 3980		5930 6146	Бобруйский машиностроительный завод им В.И.Ленина

* 6ФШ-7а – для перекачивания химически нейтральных гидросмесей с твердыми включениями цементного шлама, руды, золы, песка, шлака, размельченного грунта.

** 8ШЦ-6а – для перекачивания цементного шлама.

Обозначения насосов: ВШН-150 – вертикальный шламовый насос;
6ФШ-7а;
6 – диаметр входного патрубка, в мм, уменьшенный в 25 раз;
ФШ – фекально-шламовый;
7 – коэффициент быстроходности насоса, уменьшенный в 10 раз и округленный;
а – модернизация.

20. ЦЕНТРОБЕЖНЫЕ НАСОСЫ ГРУНТОВЫЕ ДЛЯ ПЕРЕКАЧИВАНИЯ ГРАВИЙНЫХ, ПЕСЧАНО-ГРАВИЙНЫХ, ШЛАКОВЫХ, ЗОЛОШЛАКОВЫХ И ДРУГИХ АБРАЗИВНЫХ ГИДРОСМЕСЕЙ

1	2	3	4	5	6	7	8	9	10	11	12	13	14
3631330482	1ГрК50/16*** ТУ26-06-1367-83	50	16		4А132М4	11	1500	220/380	180	320	215	397	Бобруйский машиностроительный завод им. В.И. Ленина.
3631330481					4А132S4	7.5	1500	220/380		306		385	
3631330508 3631330503	1ГрК400/40 ТУ26-06-1367-83	400	40		АЗ-315М-6 4А315М6	132	1000	380/660	1182	2418 2750	745	1783 2728	То же

*** Допускается последовательная работа двух насосов при условии согласования с заводом-изготовителем при заключении договора на поставку.

Инв. № подл.	Подпись и дата	Взам. инв. №

Сводная таблица насосов, компрессоров, воздуходувок (продолжение)

1	2	3	4	5	6	7	8	9	10	11	12	13	14
3631330611 3631330512	1ГрК1600/50 ТУ26-06-1367-83	1600	50		А4-450УК-8У3 ДА 304-450У-8У1	500	750	6000	3475	8185 7695	2570	- 10190	Бобруйский машиностроительный завод им В.И. Ленина
3631331485 3631331484	1Гр К1600/50а ТУ26-06-1367-83	1400	38		А03-400Н-8 ДА304-400У-8У1 А4-400Х-8У3	250	750	6000	3690	6665 6980 6455			-//-
3631330522 3631330521	1ГрТ50/16* ТУ26-06-1367-83	50	16		4А132М4 4А132S4	11 7.5	1500	220/380	181	336 320	250	482 470	-//-
3631330531	1ГрТ100/40 ТУ26-06-1367-83	100	40		4А200L4	45	1500	220/380	425	910	400	910	-//-
3631330552	1ГрТ160/31.5 ТУ26-06-1367-83	160	31.5		4А200М4	37	1500	220/380	445	895	430	925	-//-
3631331361	1ГрТ160/31.5а ТУ26-06-1367-83	160	20		4А180S4	22	1500	220/380		815			-//-
3631330541	ГрТ160/71а ТУ26-06-1367-83	160	63		4А250S-4	75	1500	220/380	815	1523		1443	-//-
3631330461	ГрУ400/20 ГОСТ 17011-79	400	20		4А250М6	55	1000	220/380	675	1240	620	1417	-//-
3631330424 3631330442	ГрУ800/40 ГОСТ 17011-79	800	40		А0-113-8 АК 113-8	200	750	380	1995	4640 4235	1700	4482 3660	-//-
3631330614 3631330613	ГрТ800/71а ТУ26-06-1367-83	800	71		ДА304-400У-6У1 А4-400Х-6У3	400	1000	6000	4745	8170 7620	4470	10180 9980	-//-

4.900-10.3

Лист 82

Формат А4

Инв. № подл.	Подпись и дата	Взам. инв. №

Сводная таблица насосов, компрессоров, воздуходувок (продолжение)

1	2	3	4	5	6	7	8	9	10	11	12	13	14
3831330633	ГрТ1250/71* ТУ26-06-1367-83	1250	71		А4-450Х-6У3 ДА304-450У-6У	630	1000	8000	5415	8735 9535	4850	11575 12808	Бобруйский машиностроительный завод им В.И. Ленина
3831330562	ГрТ4000/71 ГОСТ 17011-79 ТУ26-06 1367-83	4000	71		СДН3-16-51-12	1600	500	6000	14614	13800	11500		То же
	ГрТ 4000/71а ТУ26-06-1369-86	3800	58		СДН3-16-41-12	1250	500	6000		15560			—//—
	ГрТ8000/71 С горизонтальным патрубком	8000	71		СДУ-18-54-16-2УЧ	3200	375	6000	30150		45400		Уральский завод гидромашин им Я.М. Свердлова
	ГрТ8000-71 Свертикальным патрубком	8000	71		СДУ-18-54-16-2УЧ	3200	375	6000	30150		45400		То же
3831330571 3831330573	1ГрТ1600/50	1600	50		А4-450УК-6У3 ДА304-450У-6У1	500	750	6000	4315	8835 8465	2845	– 10245	Бобруйский машиностроительный завод им С.М. Кирова
	1ГрТ1600/50а	1400	58		АО3-400Н-8 ДА304-400У-8 А4-400Х-8У3	250	750	380/660 6000 6000	4260	7235 7560 7025		– – –	То же
3831330492	1ГрК160/51,5	160	51,5		4А200 М4	87	1500	220/380	425	880	370	835	—//—
3831330561 3831330562	1ГрТ400/40 ТУ26-06-1367-83	400	40		4А315М6 А3-315М-6	132	1000	380/660 380/660	1212	2840 2507	930	2898 1953	—//—

* Допускается последовательная работа двух насосов при условии согласования с заводом-изготовителем при заключении договора на поставку

Инв. № подл.	Подпись и дата	Взам.инв.№

Сводная таблица насосов, компрессоров, воздуходувок (продолжение)

1	2	3	4	5	6	7	8	9	10	11	12	13	14
363 1330479	ГрУ 1600/25 ГОСТ 17011-79 ТУ26-06-1367-83	1600	25		А03-400М-8	250	750	380/660	2040	4840	1480	4892	Бобруйский машиностроительный завод им. В.И. Ленина
					ДАЗ04-400У-8У1			6000		5160		7694	
363133 0442	ГрУ 2000/63 ГОСТ 17011-79 ТУ26-06-1367-83	2000	63		АКН2-15-63-10	800	600	6000	6260			6320	То же
363 1330651	31М-2М ТУ24-8-921-77	1900	58		АКЗ-13-62-8	630	750			9100		8780	Черепховский машиностроительный завод им. К. Маркса
	9МГр-73 поршневой буровой (ТУ 26-02-265-73)	6,49 л/с	60 кгс/см²		170 л.с.					2870		3270	Грозненский машиностроительный завод "Красный молот"

Обозначение насосов 1ГрХ 50/16
1 - первая модификация;
Гр - грунтовый;
К - детали проточной части из абразивного материалов на органической связке;
ГрТ - грунтовой (Т - внутренний корпус из изно стойкого металла);
Гру - грунтовой с увеличенным (25% от номинала) размером проходного сечения.

21. Вихревые насосы для перекачивания воды и негорючих, нетоксичных жидкостей. ГОСТ 10392-80. ТУ26-06-1213-79

363191 1140	ВК-1/16А-У2	3.6	15		А0Л2-22-4 4АХ80В4 ВАО-22-4 В80В4 А0М32-4 П-22М	1.5 0.95	1450			95			пп "Ливгидромаш"
3631911350	ВК-1/16А-У2												
363191 1360	ВК 1/16А-Т2 материал проточной части: сталь углеродистая и серый чугун												
363191 1340	ВК 1/16В-У2	3.6	16		А0Л2-22-4 4АХ80В4 ВАО-22-4 В80В4	1.5	1450			100			То же
3631910090													
363191 1180	ВК 1/16Б-У2												
363191 1190	ВК 1/16Б-Т2												

Инв. № подл.	Подпись и дата	Взам. инв. №

Серия 4.900-10 В3

СВОДНАЯ ТАБЛИЦА НАСОСОВ, КОМПРЕССОРОВ, ВОЗДУХОДУВОК (ПРОДОЛЖЕНИЕ)

1	2	3	4	5	6	7	8	9	10	11	12	13	14
	МАТЕРИАЛ ПРОТОЧНОЙ ЧАСТИ: БРОНЗА				АОМ32-4 П-22М	0,95							
3631911330 3631910550	ВК 1/16К-У2 ВК 1/16К-У2	3.6	16		4АХ80В4 АОЛ2-22-4 В80В4								ПО „Ливгидромаш"
3631910560	ВК 1/16К-Т2				4АХ80В4 АОМ32-4 ВАО-22-4	1,5	1450			37			То же
	МАТЕРИАЛ ПРОТОЧНОЙ ЧАСТИ СТАЛЬ 10Х18Н9ТЛ				П-22М	0,95							
3631911150	ВК 2/26А-У2	7,2	26		4А112М4	5,5	1450			154			— " —
3631911310 3631911320	ВК 2/26А-У2 ВК 2/26А-Т2				П-40М	2,8							
	МАТЕРИАЛ ПРОТОЧНОЙ ЧАСТИ СТАЛЬ УГЛЕРОДИСТАЯ И СЕРЫЙ ЧУГУН				АО2-41-4 4А100L4	4,0							
					АМ51-4	4,5							
					АО2-42-4 ВАО42-4 АО2-42-4М 4А112М4	5,5							
3631911440	ВК 2/26Б-У2	7,2	26.		4А112М4	5,5	1450			166			— " —
3631911290 3631911300	ВК 2/26Б-У2 ВК 2/26Б-Т2				П-40М	2,8							
	МАТЕРИАЛ ПРОТОЧНОЙ ЧАСТИ: БРОНЗА				АО2-41-4 4А100L4	4,0							
					АМ51-4	4,5							
					АО2-42-4 ВАО42-4 АО2-42-4М 4А112М4	5,5							

4.900 - 10.3

25511-03 45

Формат А4

Лист 85.

189

Инв. № подл. | Подпись и дата | Взам. инв. №

Сводная таблица насосов, компрессоров, воздуходувок (продолжение)

1	2	3	4	5	6	7	8	9	10	11	12	13	14
3631911260	ВК2/26К-У2	7.2	26		А02-32-4 А0А2-32-4 4А100S4	3	1480			164			По „Гидромаш"
3631910570	ВК2/26К-У2												
3631910580	ВК2/26К-Т2				П-40М	2.8							
	Материал проточной части 12Х18Н9Т и 10Х18Н9ТЛ				А02-41-4 4А100L4 4Х80М4 4АХ80М4	4.5							
					А02-42-4 ВА0-42-4 А02-42-4Н 4АН2М4	5.5							
3631911160	ВК4/24А-У2	14.4	24		А02-42-4 4А112М4	5.5	1450			198			То же
3631912450	ВК4/24А-У2												
3631911460	ВК4/24А-Т2				А02-51-4 4А132S4 ВА051-4 В132S4 А02-51-4Н	7.5							
	Материал проточной части: сталь углеродистая и серый чугун				П-51М	7.4							
3631911510	ВК4/24К-У2	14.4	24		А02-42-4 4АН2М4	5.5	1450			201			—//—
3631910590	ВК4/24К-У2				А02-51-4 4А132S4 А02-51-4Н ВАО-51-4 В132S4	7.5							
3631910600	ВК4/24К-Т2												
	Материал проточной части: сталь 12Х18Н9Т и 10Х18Н9Т				П-51М	7.4							
3631911520	ВК4/24Б-У2	14.4	24		А02-42-4 4А112М4	5.5	1450			203			—//—
3631911740	ВК4/24Б-У2				А02-51-4 4А132S4 А02-51-4Н	7.5							
3631911750	ВК4/24Б-Т2												

4.900-10.3

Лист 86

Формат А4

Инв № подл	Подпись и дата	Взамен №

СВОДНАЯ ТАБЛИЦА НАСОСОВ, КОМПРЕССОРОВ, ВОЗДУХОДУВОК (ПРОДОЛЖЕНИЕ)

1	2	3	4	5	6	7	8	9	10	11	12	13	14
	МАТЕРИАЛ ПРОТОЧНОЙ ЧАСТИ: БРОНЗА				В13254 ВА051-4 П-51М	7.4							
3631911170 3631910530 3631910540	ВК 5/24А-У2 ВК 5/24А-У2 ВК 5/24А-Т2 МАТЕРИАЛ ПРОТОЧНОЙ ЧАСТИ: СТАЛЬ УГЛЕРОДИСТАЯ И СЕРЫЙ ЧУГУН	18	24		А02-42-4 4А112М4 П-51М А02-52-4 ВА0-52-4 А02-52-4М 4А132М4 В132М4	5.5 7.4 10 11	1450			215			ПО „ЛИВГИДРОМАШ"
3631911560 3631911790 3631911800	ВК 5/24Б-У2 ВК 5/24Б-У2 ВК 5/24-Т2 МАТЕРИАЛ ПРОТОЧНОЙ ЧАСТИ: БРОНЗА	18	24		А02-42-4 4А112М4 П 51М А02-52-4 ВА052-4 А02-52-4М 4А132М4 В132М4	5.5 7.4 10 11	1450			221			ТО ЖЕ
3631911530 3631911540 3631911550	ВК 5/24К-У2 ВК 5/24К-У2 ВК5/24К-Т2 МАТЕРИАЛ ПРОТОЧНОЙ ЧАСТИ: СТАЛЬ 12Х18Н9Т И 10Х18Н9Т	18	24		А02-42-4 4А112М4 П-51М А02 52-4 ВА0 52-4 А02-52 4 4А132М4 В132М4	5.5 7.4 10 11	1450			220			— " —
3631910970 3631910980 3631910990	ВК 10/45А-У2 ВК 10/45А-У2 ВК 10/45А-Т2	36	45		А2-62-4 А02 72-4 ВА0-72-4 4А180М4 А02 72-4М	17 30	1450			392			— " —

4.900 - 10.3

25511-03 46

Формат А4

Инв. № подл.	Подпись и дата	Взам. инв. №

Сводная таблица насосов,

1	2	3	4	5	6	7	8	9	10	11	12	13	14
	Материал проточной части: сталь углеродистая и серый чугун				4А 160 М4	18.5							ПО "Гидромаш"
3631911240 3631911400 3631911410	ВК01/16А-У2 ВК01/16А-У2 ВК01/16А-Т2 Материал проточной части сталь углеродистая и серый чугун	3.6	16		А0А2-22-4 4АХ80В4 ВА0-22-4 В80В4	1.5	1450			98			то же
3631910880 3631910890 3631910900	ВК02/26А-У2 ВК02/26А-У2 ВК02/26А-Т2	7.2	26		А0А2-32-4 4А100S4 А02-32-4 А02-41-4 4А100L4 П-40М	3.0 4.0 2.8	1450			164			— " —

4.900-10.3

Инв.№ подл.	Подпись и дата	Взам.инв.№

СВОДНАЯ ТАБЛИЦА НАСОСОВ, КОМПРЕССОРОВ, ВОЗДУХОДУВОК (ПРОДОЛЖЕНИЕ)

1	2	3	4	5	6	7	8	9	10	11	12	13	14
	Материал проточной части: сталь углеродистая и серый чугун				А02-42-4М 4А112М4 А02-42-4 ВАО-42-4 В112М4	5,5							
3631911260	ВКО4/24А-У2	14,4	24		А02-42-4 4А112М4	5,5	1450			203			ПО „Ливгидромаш"
3631911490	ВКО4/24А-У2				А02-51-4 4А132S4								
3631911500	ВКО4/24А-Т2 Материал проточной части сталь углеродистая и серый чугун				А02-51-4М 8А051-4М 8132S4 П-54М	7,5 7,4							
3631911270	ВКО5/24А-У2	18	24		А02-42-4 4А112М4	5,5	1450			221			То же
3631910950	ВКО5/24А-У2				А02-52-4 ВАО-52-4	10							
3631910960	ВКО5/24А-Т2 Материал проточной части: сталь углеродистая и серый чугун				4А132М4 В132М4	11							
3631911060	ВКО10/45А-У2	36	45		А2-82-4 А02-82-4 4А180М4	17 18,5	1450			398			—"—
3631911070	ВКО10/45А-У2				А2-72-4 А02-72-4 ВАО-72-4 4А180М4	30							
3631911080	ВКО10/45А-Т2 Материал проточной части сталь углеродистая и серый чугун												

Инв. № подл.	Подпись и дата	Взам. инв. №

Сводная таблица насосов, компрессоров, воздуходувок (Продолжение)

1	2	3	4	5	6	7	8	9	10	11	12	13	14
363191 1570 363 191 1580 363 191 1590	ВКС1/16Б-У2 ВКС1/16Б-У2 ВКС1/16Б-Т2 Материал проточной части: бронза	3.6	16		А0Л2-22-4 4АХ80В4 ВА022-4 В80ВА	1.5	1490			102			То же
363 191 1200 363 191 1420 363 191 1430	ВКС2/26А-У2 ВКС2/26А-У2 ВКС2/26А-Т2 Материал проточной части: сталь углеродистая и серый чугун	7.2	26		П-40М А02-32-4 А0Л2-32-4 4А100S4 А02-41-4 4А100L4 АМ51-4 А02-42-4 ВА0-42-4 В112М4 А02-42-4М 4А112М4	2.8 3.0 4.0 4.5 5.5	1450			165			-"-
363 191 1710 363 191 1720 363 191 1730	ВКС2/26Б-У2 ВКС2/26Б-У2 ВКС2/26Б-Т2 Материал проточной части: бронза	7.2	26		П-40М А02-32-4 А0Л2-32-4 4А100S4 А02-41-4 4А100L4 АМ51-4	2.8 3.0 4.0 4.5	1450			170			-"-

Инв. № подл.	Подпись и дата	Взам. инв. №

СВОДНАЯ ТАБЛИЦА НАСОСОВ, КОМПРЕССОРОВ, ВОЗДУХОДУВОК (ПРОДОЛЖЕНИЕ)

1	2	3	4	5	6	7	8	9	10	11	12	13	14
					АО2-42-4 ВАО42-4 В112М4 АО2-42-4М 4А112М4	5,5							
3631911210 3631911470 3631911480	ВКС4/24А-У2 ВКС4/24А-У2 ВКС4/24А-Т2 Материал проточной части: сталь углеродистая и серый чугун	14,4	24		АО2-42-4 4А112М4 АО2-51-4 4А132S4 АО2-51-4М ВАО-51-4 В132S4	5,5 7,5	1450			207			По „Ливгидромаш"
3631911760 3631911770 3631911780	ВКС4/24Б-У2 ВКС4/24Б-У2 ВКС4/24Б-Т2 Материал проточной части: бронза	14,4	24		АО2-42-4 4А112М4 АО2-51-4 4А132S4 АО2-51-4М ВАО51-4 В132S4 П-51М	5,5 7,5 7,4	1450			217			То же
3631911220 3631910690 3631911551	ВКС5/24А-У2 ВКС5/24А-У2 ВКС5/24А-Т2 Материал проточной части: сталь углеродистая, серый чугун	18	24		АО2-42-4 4А112М4 П-51М АО2-52-4 ВАО-52-4 АО2-52-4М 4А132М4 В132М4	5,5 7,4 10 11	1450			219			—"—
3631911810 3631911820	ВКС5/24Б-У2 ВКС5/24Б-У2	18	24		АО2-42-4 4А112М4 П-51М	5,5 7,4	1450			225			—"—

4.900-10.3

25511-03

48

Лист 91

Формат А4

Инв. № подл	Подпись и дата	Взам. инв №

Сводная таблица насосов, компрессоров, воздуходувок (продолжение)

1	2	3	4	5	6	7	8	9	10	11	12	13	14
3631911830	ВКС5/24Б-Т2 Материал проточной части. Бронза				А02-52-4 ВА0-52-4 А02-52-4М 4А132М4 В132М4	10 11							
3631911030 363 191 1040 363 191 1050	ВКС10/45А-У2 ВКС10/45А-У2 ВКС10/45А-Т2 Материал проточной части: сталь углеродистая и серый чугун	36	45		А2-62-4 А02-62-4 4А160М4 А2-72-4 А02-72-4 ВА0-72-4 В180М4 4А180В4 А02-22-4Н 4А180М4	17 18.5 30	1450			396			по „Ливгидромаш"
3631911860 363191 1870 3631911880	ВКС10/45Е-У2 ВКС10/45В-У2 ВКС10/45Б-Т2 Материал проточной части: бронза	36	45		А2-62-4 А02-62-4 4А160М4 А2-72-4 А02-72-4 ВА0-72-4 В180М4 4А180В4 А02-72-4М 4А180М4	17 18.5 30	1450			402			то же

Обозначения насосов: ВК - вихревой консольный;
ВКС - вихревой консольный самовсасывающий;
ВКО - вихревой консольный обогреваемый (охлаждаемый).

Пример обозначения марки насоса с соответсвующим ей кодом:

ВК1/16А-У2 - общепромышленное исполнение;
363191 1140

ВК1/16А-У2 - экспортное исполнение для стран с умеренным климатом;
363191 1350

ВК1/16А-Т2 - экспортное исполнение для стран с тропическим климатом;
363191 1360

4 900 - 10.3

Формат А4

Сводная таблица насосов, компрессоров, воздуходувок (продолжение)

1	2	3	4	5	6	7	8	9	10	11	12	13	14
	22. Центробежно-вихревые насосы для перекачивания воды и других нейтральных жидкостей												
3631111490	ЦБК 4/85 (ЦВ 4/85) ТУ 26-06-1280-80	14.4	85		4А180S2У3	22	2900			295			ПО „Ливгидромаш"
3631111410	ЦВК 5/120 (ЦВ 5/105) (ЦВ 5/140) ТУ 26-06-1280-80	18	120		4А180М2У3	30	2900			315			то же
3631111420	ЦВК 6.3-160 (ЦВ 6.3/160) ТУ 26-06-1280-80	6.3	160		4А180М2У3 в 180 М2	30	2900			430			
	23. Насосы поршневые приводные для перекачивания пресной, морской, трюмной воды и нефтепродуктов												
3632240871	ЭНП 25/2.5	2.5	2.5 кгс/см²			5.5	100	220/380	553	615		1830	Лебедянский машиностроительный завод им. 60-летия Союза ССР
3632240372	ЭНП 10/2.5	10	2.5 кгс/см²			2.2	50	220/380	553	615			то же
3632240151	ЭНП 63/2.5	63	2.5 кгс/см²			11	100	220/380	1200	1320			"
3632240052	ЭНП 63/2.5	63				12	100	220/380	1200	1380			"
3632240071	ЭНП 63/10	63	10 кгс/см²			32	100	220/380	1200	1510		5150	"
3632240072	ЭНП 63/10	63				34.5	100	220	1200	1730			"

Обозначение насосов: ЭНП-электроприводной поршневой насос

Инв. № подл.	Подпись и дата	Взам. инв. №

Сводная таблица насосов, компрессоров, воздуходувок (продолжение)

1	2	3	4	5	6	7	8	9	10	11	12	13	14
24 насосы поршневые паровые общетехнического назначения для перекачивания пресной воды генных нефтепродуктов и других сходных по физико-химическим свойствам жидкостей ГОСТ 11376-77													
3632140030	ПДВ-10/50А	10	50 кгс/см²						450		825		Одесский насосный завод
3632140040	ПДВ-10/50А-С	10	50 кгс/см²						450		840		То же
3632140050	ПДВ 16/20	16	20 кгс/см²						350		670		— " —
3632140060	ПДВ16/20-Б-С	16	20 кгс/см²						385		650		— " —
3632140090	ПДВ 25/4	25	4 кгс/см²						390		765		— " —
3632140100	ПДВ 25/4-С	25	4 кгс/см²						390		795		— " —
3632140110	ПДВ 25/20	25	20 кгс/см²						550		830		— " —
3632140130	ПДВ 25/20 -Б-С	25	20 кгс/см²						575		880		— // —
3632140250	ПДВ 25/50-А	25	50 кгс/см²						745		995		— " —
3632140180	ПДВ 25/50А-С	25	50 кгс/см²						745		1040		— " —
3632140190	ПДВ 60/8	60	8 кгс/см²						810		1290		— " —
3632140200	ПДВ 60/8-С	60	8 кгс/см²						810		1340		— " —
3632140220	ПДВ-160/16-С	160	16 кгс/см²						3100		5150		— " —

4.900 - 10.5

Альбом

Формат А4

Инв № подл	Подпись и дата	Взам инв №

СВОДНАЯ ТАБЛИЦА НАСОСОВ, КОМПРЕССОРОВ, ВОЗДУХОДУВОК (ПРОДОЛЖЕНИЕ)

1	2	3	4	5	6	7	8	9	10	11	12	13	14
3632140210	ПДВ-125/8-С	125	8 кгс/см²						1400		2420		Сеесский насосный завод
3632140230	ПДВ-250/8-С	250	8 кгс/см²						3700		5775		то же
3632130250	ПДГ-6/20Б	6.0	20 кгс/см²						155		375		— " —
3632130100	ПДГ-6/20Б-С	6.0	20 кгс/см²						155		400		— " —

Обозначения: П - прямодействующий; Д - двухпоршневой; В - вертикальный; Г - горизонтальный

А - после первой модернизации; Б - после повторной модернизации; С - судового исполнения. } вещепромышленного исполнения

25. Одновинтовые насосы для перекачивания чистых и загрязненных жидкостей, в том числе химически активных ГОСТ 18863-73

1	2	3	4	5	6	7	8	9	10	11	12	13	14
3631517251	IВ6/5-2.5/1.6К(Е) с насосом IВБ/5 ТУ26-06-999-75	2.5	1.6 кгс/см²		4А112МАВУ3 ВА022-4 редуктор ЦОН 160-4-5	2.2	720			185	—	1270	ПО „Ливгидромаш"
3631517321	IВБ/10-4/6Е Рп-I (с насосом IВБ/10) ТУ26-06-999-75	0.45...4.0	6.0 кгс/см²		ВАО-42-6 Вариатор ВЦ 22 131-03	4	200-1200			372		1575	то же
3631517290	IВ12/5-10/5К-Рп (с насосом IВ12/5) ТУ26-08-958-80	3-10	5.0 кгс/см²		4А112М-4У3 ИМС-7.5М	5.5	485-1450			442		1885	— " —
3631517292	IВ20/5-10/5К-I (с насосом 1В20/5 ТУ-26-06-999-75	10	5.0 кгс/см²		ВАО-42-6	4	960			280		1460	— " —

Инв. № подл. | Подпись и дата | Взам. инв. №

СВОДНАЯ ТАБЛИЦА НАСОСОВ, КОМПРЕССОРОВ, ВОЗДУХОДУВОК (ПРОДОЛЖЕНИЕ)

1	2	3	4	5	6	7	8	9	10	11	12	13	14
3631517411	1880/5-6,3/5Б-Рп-1 (с насосом 1880/5) ТУ26-06-999-75	1,4...6,5	5,0 кгс/см²		ВАО-51-В Редуктор ЦОН 150-5-5 Вариатор ВЦ, 32.181-03	4	30-140			740		2730	по „Ливгидромаш"

Условное обозначение агрегата: 1В 12/5-10/5К-Рп.
1В - одновинтовой.
Числитель первой дроби - подача насоса, м³/ч.
Знаменатель - давление, кгс/см²
Числитель второй дроби - подача агрегата, м³/ч
Знаменатель - давление на выходе, кгс/см²
Буква после дроби - материал основных деталей насоса
Рп - возможность регулирования подачи.

2б. ВОДОКОЛЬЦЕВЫЕ ВАКУУМ-НАСОСЫ ДЛЯ СОЗДАНИЯ ВАКУУМА В ЗАКРЫТЫХ АППАРАТАХ, РАБОТАЮТ НА ВОЗДУХЕ, ИНЕРТНЫХ ГАЗАХ И ВОДЕ (МОГУТ РАБОТАТЬ НА ДРУГИХ ГАЗАХ, ПАРАХ И ЖИДКОСТЯХ, НЕ АГРЕССИВНЫХ К СЕРЫМ ЧУГУНАМ)

3648124202	ВВН-3НУХЛ4 ТУ26-12-264-74	3м3/мин			4АМ132S4	7,5	1500	220 или 380		380			Бессоновский компрессорный завод ПО „Пензкомпрессормаш"
3648124107	ВВН1-6УХЛ4 ТУ26-12-600-81	6м3/мин			4А160S4	15	1500	220 или 380		590			То же
3648125107	ВВН1-12УХЛ4 ТУ26-12-537-75	12,2м3/мин			4А200L6	30	1000	220 или 380		890			— и —
3648124101	ВВН1-3УХЛ4 ТУ26-12-538-78	3,3м3/мин			4АМ132S4	7,5	1500	220/380		280			— и —
3648125119	ВВН1-1,5УХЛ4 ТУ26-12-605-80	1,57м³/мин			4АМ112М4	5,5	1500	220 или 380		134			— и —
3648131501	ВВН1-0,75 ТУ26-06-1017-76	45-Давление нагнетания 0,04 МПа			4А90L4У3	2,2	1450			90	80	210	ПО „Ливгидромаш"

4.900-10.3

Формат А4

96 Лист

100

Инв № подл	Подпись и дата	Взам инв №

СВОДНАЯ ТАБЛИЦА НАСОСОВ, КОМПРЕССОРОВ, ВОЗДУХОДУВОК (ПРОДОЛЖЕНИЕ)

1	2	3	4	5	6	7	8	9	10	11	12	13	14
364819522000	ВВН1-25 ТУ26-12-468-76				АЗ-315S-8	90				1935		1480	Целиноградский насосный завод
3648125104	ЖВН 12НУХЛ4 Жидкостно-кольцевой вакуум-насос ТУ26-12-515-77	10.5 м³/мин			4А200М8	22	1000	220 или 380		1040			Бессоновский компрессорный завод. ПО „Пензкомпрессормаш"

27. Насосы - дозаторы

Агрегаты электронасосные дозировочные одноплунжерные по ОСТ 26-06-2003-77, предназначенные для объемного дозирования различных чистых нейтральных и агрессивных жидкостей.

	НД2.5 1600/16 К146А	1600 л/ч (400-1600)	16 кгс/см²		АОЛ2/32-4У3 1М3011	3				194		585	Рижский завод „Ритахим Маш"
	Д146А	1600 л/ч (400-1600)	16 кгс/см²		АОЛ2-32-4У3 1М3011	3				194		560	то же
	К146В	1600 л/ч (400-1600)	16 кгс/см²		2В100S4У2-5 1ExdПТВ-4 1М3081	3				234		700	—"—
	Д146В	1600 л/ч (400-1600)	16 кгс/см²		2В100S4У2-5 1ExdПТВ4 1М3081	3				234		675	—"—
	НД2.5 2500/10 К146А	2500 л/ч (600-2500)	10 кгс/см²		АОЛ2-32-4У3 1М3011	3				196		660	—"—
	Д146А	2500 л/ч (600-2500)	10 кгс/см²		АОЛ2-32-4У3 1М3011	3				196		625	—"—
	К146В	2500 л/ч (600-2500)	10 кгс/см²		2В100S4У2-3 1ExdПТВ4 1М3081	3				236		780	—"—
	Д146В	2500 л/ч (600-2500)	10 кгс/см²		2В100S4У2-3 1ExdПТВ4 1М3081	3				236		740	—"—

Инв. № подл.	Подпись и дата	Взам. инв. №

СВОДНАЯ ТАБЛИЦА НАСОСОВ, КОМПРЕССОРОВ, ВОЗДУХОДУВОК (ПРОДОЛЖЕНИЕ)

1	2	3	4	5	6	7	8	9	10	11	12	13	14
	НД25 1600/16 К146А	1600 л/ч (400-1600)	16 кгс/см²		АОА2/32-4УЗ IM3011	3				194		585	Рижский завод "РИГАШИНПРОМ-Ш"
	Д146А	1600 л/ч (400-1600)	16 кгс/см²		АОА2-32-4УВ IM3011	3				194		560	—"—
	К146Б	1600 л/ч (400-1600)	16 кгс/см²		2В100S4УВ2-5 1ExdIIT4 IM3081	3				234		700	—"—
	Д146Б	1600 л/ч (400-1600)	16 кгс/см²		2В100S4УВ2-5 1ExdIIT4 IM3081	3				234		675	—"—
	НД25 2500/10 К146А	2500 л/ч (600-2500)	10 кгс/см²		АОА2-32-4УВ IM3011	3				196		880	—"—
	Д146А	2500 л/ч (600-2500)	10 кгс/см²		АОА2-32-4УВ IM3011	3				196		825	—"—
	К146Б	2500 л/ч (600-2500)	10 кгс/см²		2В100S4УВ2-5 1ExdIIT4 IM3081	3				238		780	—"—
	Д146Б	2500 л/ч (600-2500)	10 кгс/см²		2В100S4УВ2-5 1ExdIIT4 IM3081	3				238		740	—"—

Инв № подл	Подпись и дата	Взам инв №

СВОДНАЯ ТАБЛИЦА НАСОСОВ КОМПРЕССОРОВ, ВОЗДУХОДУВОК (ПРОДОЛЖЕНИЕ)

1	2	3	4	5	6	7	8	9	10	11	12	13	14
	НД2.5 10/100 ОСТ 26-06-2003-77	10 л/ч	100 кгс/см²		4АА63А4 или В63А4	0,25				38		225	Одесский насосный завод
	НД2.5 16/63 ОСТ 26-06-2003-77	16 л/ч	63 кгс/см²		4АА63А4 или В63А4	0,25				34-46		225	То же
	НД2.5 25/40 ОСТ 26-06-2003-77	25 л/ч	40 кгс/см²		4АА63А4 или В63А4	0,25				34-46		225	— " —
	НД2.5 40/25 ОСТ 26-06-2003-77	40 л/ч	25 кгс/см²		4АА63А4 или В63А4	0,25				34-46		225	— " —
	НД2.5 63/16 ОСТ 26-06-2003-77	63 л/ч	16 кгс/см²		4АА63А4 или В63А4	0,25				35-47		225	— " —
	НД2.5 100/10 ОСТ 26-06-2003-77	100 л/ч	10 кгс/см²		4АА63А4 или В63А4	0,25				36-48		225	— " —
	НД2.5 160/25 ОСТ 26-06-2003-77	10 л/ч	25 кгс/см²		4АА71А4 или В71А4	0,55				78-92		295	— " —
3632211200	НД1.0 Р10/100 К13А	10 л/ч (2.5-10)	100 кгс/см²		Мотор-редуктор МРВ-02-0,25/85 с эл. дв. АОА	0,25				29,5		320	Рижский завод „Ригахиммаш"
3632211210	Д13А	10 л/ч (2.5-10)	100 кгс/см²		— " —	0,25				29,5		315	То же
3632211220	К13В	10 л/ч (2.5-10)	100 кгс/см²		Мотор-редуктор МРВ-02-0,25/85 В с эл. дв. ВАО	0,25				42		410	— " —
3632211230	Д13В	10 л/ч (2.5-10)	100 кгс/см²			0,25				42		405	— " —

4.900 - 10.3

25511-03 52

Формат А4

Сводная таблица насосов, компрессоров, воздуходувок (продолжение)

1	2	3	4	5	6	7	8	9	10	11	12	13	14
3832211080	НД1,0 Р16/63 К13А	16 л/ч (4-16)	63 кгс/см²		Мотор-редуктор МРВ-02-0,25/85 с эл. дв. АОЛ	0,25				29,5		320	Рижский завод „Ригахиммаш"
3832211090	Д13А	16 л/ч (4-16)	63 кгс/см²		—"—	0,25				29,5		315	То же
3832211100	К13В	16 л/ч (4-16)	63 кгс/см²		Мотор-редуктор МРВ-02-0,25/85В с эл.дв. ВАО	0,25				42		410	—"—
3832211110	Д13В	16 л/ч (4-16)	63 кгс/см²		—"—	0,25				42		405	—"—
3832210960	НД1,0 Р25/40 К13А	25 л/ч (6-25)	40 кгс/см²		Мотор-редуктор МРВ-02-0,25/85 с эл.дв. АОЛ	0,25				29,5		320	—"—
3832210970	Д13А	25 л/ч (6-25)	40 кгс/см²		—"—	0,25				29,5		315	—"—
3832210980	К13В	25 л/ч (6-25)	40 кгс/см²		Мотор-редуктор МРВ-02-0,25-85В с эл.дв. ВАО	0,25				42		410	—"—
3832210990	Д13В	25 л/ч (6-25)	40 кгс/см²		—"—	0,25				42		405	—"—
3832220460	НД1,0 Р40/25 К13А	40 л/ч (10-40)	25 кгс/см²		Мотор-редуктор МРВ-02-0,25/85 с эл.дв. АОЛ	0,25				30,3		320	—"—
3832220470	Д13А	40 л/ч (10-40)	25 кгс/см²		—"—	0,25				30,3		315	—"—
3832220480	К13В	40 л/ч (10-40)	25 кгс/см²		Мотор редуктор МРВ-02-0,25-85В с эл.дв. ВАО	0,25				42,8		410	—"—
3832220490	Д13В	40 л/ч (10-40)	25 кгс/см²		—"—	0,25				42,8		405	—"—
3832221060	НД0,5 Р63/16 К13А	63 л/ч (16-63)	16 кгс/см²		Мотор-редуктор МРВ-02-0,25/85 с эл.дв. АОЛ	0,25				30,6		320	—"—
3832221070	Д13А	63 л/ч (16-63)	16 кгс/см²		—"—	0,25				30,6		315	—"—

Инв № подл	Подпись и дата	Взам инв №

СВОДНАЯ ТАБЛИЦА НАСОСОВ, КОМПРЕССОРОВ ВОЗДУХОДУВОК (ПРОДОЛЖЕНИЕ)

1	2	3	4	5	6	7	8	9	10	11	12	13	14
3632221080	КI3В	63 л/ч (16-63)	16 кгс/см²		Мотор-редуктор МРВ-02-0.25/85В с эл. дв. ВАО	0.25				43.1		410	Рижский завод „Ригахиммаш"
3632221090	ДI3В	63 л/ч (16-63)	16 кгс/см²		—"—	0.25				43.1		405	То же
3632220940	НД0,5 Р100/10 КI3А	100 л/ч (25-100)	10 кгс/см²		Мотор-редуктор МРВ-02-0.25/85 с эл. дв. АОЛ	0.25				30.6		320	—"—
3632220950	ДI3А	100 л/ч (25-100)	10 кгс/см²		—"—	0.25				30.6		315	—"—
3632220980	КI3В	100 л/ч (25-100)	10 кгс/см²		Мотор-редуктор МРВ-02-0.25/85 В с эл. дв. ВАО	0.25				43.1		410	—"—
3632220970	ДI3В	100 л/ч (25-100)	10 кгс/см²		—"—	0.25				43.1		405	—"—
3632220580	НД 1.0 Э16/63 КI3А	16 л/ч (4-16)	63 кгс/см²		Мотор-редуктор МРВ-02-0.25-85 с эл. дв. АОЛ	0.25				42		515	—"—
3632220590	ДI3А	16 л/ч (4-16)	63 кгс/см²		—"—	0.25				42		515	—"—
3632220640	НД 1.0 Э25/40 КI3А	25 л/ч (6-25)	40 кгс/см²		—"—	0.25				42		515	—"—
3632220650	ДI3А	25 л/ч (6-25)	40 кгс/см²		—"—	0.25				42		515	—"—
3632220700	НД 1,0 Э40/25 КI3А	40 л/ч (10-40)	25 кгс/см²		Мотор-редуктор МРВ-02-0.25/85 с эл. дв. АОЛ	0.25				42,8		515	—"—
3632220710	ДI3А	40 л/ч (10-40)	25 кгс/см²		—"—	0.25				42,8		515	—"—
3632220760	НД 0,5 Э63/16 КI3А	63 л/ч (16-63)	16 кгс/см²		—"—	0.25				43.1		515	—"—
3632220770	ДI3А	63 л/ч (16-63)	16 кгс/см²		—"—	0.25				43.1		515	—"—
3632220820	НД 0,5 Э100/10 КI3А	100 л/ч (25-100)	10 кгс/см²		—"—	0.25				43.1		515	—"—
3632220830	ДI3А	100 л/ч (25-100)	10 кгс/см²		—"—	0.25				43.1		515	—"—

4.900 - 10.3

255-11-03 53

Формат А4

Лист 104

Инв. № подл.	Подпись и дата	Взам. инв. №

Сводная таблица насосов, компрессоров, воздуходувок (продолжение)

1	2	3	4	5	6	7	8	9	10	11	12	13	14
Агрегаты электронасосные-дозировочные многоплунжерные типа ЗНД-группа из 3-х насосов типа НД...р в любой комбинации, объединенных общим приводом марок:													
363 227 0060	ЗНД...РК 13А				Мотор-редуктор МРВ-02-0.25/85 с эл. дв. АОЛ	0.25				63		930	Рижский завод „Ригахиммаш"
363 227 3110	Д13А				"	0.25				63		720	То же
363 227 2120	К13В				Мотор-редуктор МРВ-02-0.25/85 с эл. дв. ВАО	0.25				76		850	"
363 2272 130	Д13В				-"-	0.25				76		840	"
	Насосы, предназначенные для комплектации агрегатов типа ЗНД...р												
	НДР2.5/100	25 л/ч	100 кгс/см²										Рижский завод „Ригахиммаш"
	НД1.0Р 10/100	10 л/ч	100 кгс/см²										То же
	НД1.0Р16/63...	16 л/ч	63 кгс/см²										"
	НД1.0Р 25/40...	25 л/ч	40 кгс/см²										"
	НД1.0Р 40/25...	40 л/ч	25 кгс/см²										"
	НД0.5Р 63/16...	63 л/ч	16 кгс/см²										"
	НД0.5Р 100/10...	100 л/ч	10 кгс/см²										"
Агрегаты электронасосные дозировочные многоплунжерные типа 6НД...р-группа из 6-и насосов типа НД...р в любой комбинации, объединенных общим приводом, марок:													
363 227 0070	6НД...РК13А				Мотор-редуктор МРВ-02-0.25/86 с эл. дв. АОЛ	0.25				121		1310	Рижский завод „Ригахиммаш"
363 2272 680	Д13А				-"-	0.25				124		1290	То же
363 2272 690	К13В				Мотор-редуктор МРВ-02-0.25/85 с эл. дв. ВАО	0.25				136		1470	"
363 2272 700	Д13В				-"-	0.25				136		1455	"

Инв.№ подл.	Подпись и дата	Взам.инв.№

СВОДНАЯ ТАБЛИЦА НАСОСОВ, КОМПРЕССОРОВ, ВОЗДУХОДУВОК (ПРОДОЛЖЕНИЕ)

1	2	3	4	5	6	7	8	9	10	11	12	13	14
			НАСОСЫ, ПРЕДНАЗНАЧЕННЫЕ ДЛЯ КОМПЛЕКТАЦИИ АГРЕГАТОВ ТИПА ЗНД..9										
	НДР 2.5-100	2.5 л/ч	100 кгс/см²										Рижский завод "Ригахимаш"
	НДТ 0Р 10/63	10 л/ч	63 кгс/см²										То же
	НДЕ,0 Р 16/40	16 л/ч	40 кгс/см²										— " —
	НДТ. 0 Р25/25	25 л/ч	25 кгс/см²										— " —
	НДТ,0 Р40/16	40 л/ч	16 кгс/см²										— " —
	НД 0.5 Р63/10	63 л/ч	10 кгс/см²										— " —
	НД 0.5 Р100/6	100 л/ч	6 кгс/см²										— " —
	АГРЕГАТЫ ЭЛЕКТРОНАСОСНЫЕ ДОЗИРОВОЧНЫЕ МНОГОПЛУНЖЕРНЫЕ ТИПА ЗНД..9 - ГРУППА ИЗ 3-Х НАСОСОВ ТИПА НД..9 В ЛЮБОЙ КОМБИНАЦИИ, ОБЪЕДИНЕННЫХ ОБЩИМ ПРИВОДОМ, МАРОК:												
36322970080	ЗНД 9К13А				Мотор-редук тор МРБ-08-0,25/63 с завода АОЛ	0,25				130		1295	Рижский завод "Ригахимаш"
36322 72220	Д13А				—"—	0,25				130		1285	То же
	НАСОСЫ, ПРЕДНАЗНАЧЕННЫЕ ДЛЯ КОМПЛЕКТАЦИИ АГРЕГАТОВ ТИПА ЗНД..9												
	НД 9 2.5/100.	5 л/ч	100 кгс/см²										— " —
	НДТ. 09 10/100.	10 л/ч	100 кгс/см²										— " —
	НДТ. 0 9 16/63.	16 л/ч	63 кгс/см²										— " —
	НДТ.0 9 25/40..	25 л/ч	40 кгс/см²										— " —
	НДТ. 0 9 40/25..	40 л/ч	25 кгс/см²										— " —
	НД 0.5 9 63/16	63 л/ч	16 кгс/см²										— " —
	НД 0,5 9100/10	100 л/ч	10 кгс/см²										— " —

4.900-10.3 ВЗ.14

Альбом VI

Инв. № подл.	Подпись и дата	Взам. инв. №

СВОДНАЯ ТАБЛИЦА НАСОСОВ, КОМПРЕССОРОВ, ВОЗДУХОДУВОК (ПРОДОЛЖЕНИЕ)

1	2	3	4	5	6	7	8	9	10	11	12	13	14
	АГРЕГАТЫ ЭЛЕКТРОНАСОСНЫЕ ДОЗИРОВОЧНЫЕ МНОГОПЛУНЖЕРНЫЕ ТИПА ВНД... Э-ГРУППА ИЗ 6 НАСОСОВ ТИПА НД... Э В ЛЮБОЙ КОМБИНАЦИИ												
	ОБЪЕДИНЕННЫХ ОБЩИМ ПРИВОДОМ. МАРОК:												
3632270090	6НД...3К13А				Мотор-редуктор МРБ-02-0,25/85 с ЭД. АОЛ	0,25				248		2400	Рижский завод „Ригахиммаш"
3632272510	Д13А				—"—	0,25				248		9885	То же
	НАСОСЫ, ПРЕДНАЗНАЧЕННЫЕ ДЛЯ КОМПЛЕКТАЦИИ АГРЕГАТОВ ТИПА 6НД...Э												
	НД 2,5/100..	2,5 л/ч	100 кгс/см²										
	НД 1,0910/63..	10 л/ч	63 кгс/см²										
	НД 1,0916/40	16 л/ч	40 кгс/см²										
	НД 1,0925/25	25 л/ч	25 кгс/см²										
	НД 1,0940/16	40 л/ч	16 кгс/см²										
	НД 0,5963/10	63 л/ч	10 кгс/см²										
	НД 0,3 3100/6	100 л/ч	6 кгс/см²										
	АГРЕГАТЫ ЭЛЕКТРОНАСОСНЫЕ СИНХРОДОЗИРОВОЧНЫЕ МНОГОПЛУНЖЕРНЫЕ ТИПА ДА												
3632270100	2ДАК1468-2,2				2В90L4У2 IExdIIBT4, IM1081	2,2				460 534		1580	Рижский завод „Ригахиммаш"
3632272020	Д1468-2,2				—"—	2,2				460 534		1535	То же
3632272030	2ДАК14..-3,0				2В100S4У2-5 IExdIIBT4, IM1081	3,0				743..817		1850	—"—
3632272040	Д148-3,0				—"—	3,0				743..817		1810	—"—
3632272070	2ДАК148-5,5				8А0-42-4-У2, 65У IM1001	5,5				770..854		1860	—"—
3632272080	Д148-5,5				—"—	5,5				770..854		1820	—"—
3632270120	4ДАК1488-2,2				2В90L4У2 IExdIIBT4 IM1081	2,2				510...658		2460	—"—
3632272278	Д1468-2,2				—"—	2,2				510...658		2585	—"—

Инв. № подл.	Подпись и дата	Взам. инв. №

Сводная таблица насосов, компрессоров, воздуходувок (продолжение)

1	2	3	4	5	6	7	8	9	10	11	12	13	14
	1- без рубашки обогрева или охлаждения; 4 - с подводом охлаждающей промывочной или затворной жидкости; По степени взрывозащищенности электрооборудования дозировочные агрегаты изготовляются. А - с электродвигателем промышленного исполнения; В - с электродвигателем во взрывозащищенном исполнении; *2ДА, 4ДА, 6ДА - цифра обозначает количество насосов в агрегате												
	28. Насосы разные												
3632280010	С-2058	14	6 кгс/см²		ручной				87.5			47	Прилукский завод строительных машин
	С-420-Б (СО 18А)	0,18	6 кгс/см²		ручной				25			31	То же
	СО-496 (С-8556) растворо-насос	4	15 кгс/см²			4.0				560		550	"
	СО-485 (С-8540) растворо-насос	2	15 кгс/см²			2.2				470		420	"
3631830510	С-245	100	15 кгс/см²		Дизель Т-62-1	9.6	1200			830		970	Андижанский машиностроительный завод
	ИП-600 ТУ36-2-76	0.25	630 кгс/см²		4А132S4 У3	7.5	1500			295		320	Норинский опытный завод монтажных приспособлений
3632280155	Р 0.8-30				ручной							14	Кичигинский ремонтный завод
3631135280	ЦВЦ 6.3-3.5	6.3	3.5		Специальный встроенный	0.235		220/380		12		300	Насосный завод, им. Г.Н. Котовского, п.о. Молдавгидромаш

4.900-10.3

25511-03 55

Лист 105

формат А4

Инв. № подл. | Подпись и дата | Взам. инв. №

Сводная таблица насосов, компрессоров, воздуходувок (Продолжение)

1	2	3	4	5	6	7	8	9	10	11	12	13	14
3632272280	4ДАК148-3.0				2В100S4УЗ-Б 1ExdПВТ4, 1М1081	3.0				793...941		2690	Рижский завод «Ригахиммаш»
3632272290	Д148-3.0				—"—	3.0				793...941		2600	ТО КБ
3632272320	4ДАК148-5.5				5А0-48-4-У2 В3Г 1М1001	5.5				820...978		2700	—"—
3632272330	Д148-5.5				—"—	5.5				820...978		2610	—"—
3632270130	6ДАК148-3.0				2В100S4УЗ-Б 1ExdПВТ4, 1М1081	3.0				843...1065		3670	—"—
3632272360	Д148-3.0				—"—	3.0				843...1065		3480	—"—
3632272400	6ДАК148-5.5				5А0-48-4У2 В3Г, 1М1001	5.5				870...1102		3680	—"—
3632272390	Д148-5.5				—"—	5.5				870...1102		3490	—"—

4.900-10.3

Насосы, предназначенные для комплектации агрегатов 2ДА, 4ДА, 6ДА* в любой комбинации

Ц20/60П...	170 л/ч	10 кгс/см²	
Ц40/60П ..	680 л/ч	10 кгс/см²	
Ц50/60П...	1060 л/ч	7; 9; 10 кгс/см²	
Ц60/60П...	1530 л/ч	4,5; 6 кгс/см²	
Ц80/60П...	2710 л/ч	3,5; 5; 9,5; 2,5; 3; 4; 7 кгс/см²	
Ц100/60П ..	4240 л/ч	2,5; 3,5; 3 6; 1,5; 4; 5 кгс/см²	

Пример условного обозначения: НД 2,5 160/25 К148
НД 2,5 160/25 Д148

а) 2,5 - категории точности дозирования,
б) материал гидравлической части;
Д - из стали 20Х13 по ГОСТ 5632-72;
К - из стали типа 12Х18Н10Т (Свердловский з-д) и 12Х18Н9Т (Рижский з-д) по ГОСТ 5632-72;

106

Формат А4

1110

Сводная таблица насосов, компрессоров, воздуходувок

(продолжение)

Воздуходувки и компрессоры, изготовляемые Бессоновским Компрессорным заводом п.о „Пензкомпрессормаш"

Тип машины, код по ОКП, ТУ	Производительность (при давлении нагнетания 0,5 кгс/см²) м³/мин	Предельное избыточное давление, кгс/см²	Электродвигатель: тип	Мощность, кВт	Частота вращения об/мин	Напряжение, В	Масса агрегата, кг	Оптовая цена руб
1	2	3	4	5	6	7	8	9
Водокольцевые компрессоры								
ВК-1.5М1 УХЛ4 ОКП 36 4335 2017 ТУ 26-12-606-80	1.5	0.5	4АМ 112М4	5.5	1500	220 или 380	135	500 + 45
ВК-3М1 УХЛ4 ОКП 36 4335 2011 ТУ 25-12-398-70	3	0.5	4АМ 132М4	11	1500	220 или 380	395	640
ВК-6М1 УХЛ4 ОКП 36 4335 3033 ТУ 26-12-600-81	6	0.5	4А160М4	18.5	1900	220 или 380	670	1160 + 110
ВК-12М1 УХЛ4 ОКП 36 4335 4003 ТУ 26-12-537-78	12	0.5	4А250S6	45	1000	380	1200	1630
ХЖК-600/1.5 УХЛ4 ОКП-36 4335 3017 ТУ 26-12-417-74	40	1.5	8 250М6	55	1000	380	1900	3200
Поршневые компрессорные машины								
КВД-Г УХЛ4 ОКП 36 4312 2003 ТУ26-12-517-80	10 м³/ч	60	4А100L4	4	1500	220 или 380	175	460
КВД-М, М4 ОКП 36 4312 2001 ТУ 26-12-517-80	10 м³/ч	60	АМ 51-4	4.5	1500	220 или 380	83 /без электродвигат/	610
КВД-6 УХЛ4 ОКП 36 4312 2002 ТУ 26-12-511-80	10 м³/ч	60	Бензодвигатель УД 2СТ-М1				220	590
КВД-ГА2 УХЛ4 ОКП 36 4312 2003 ТУ26-12-444-75	10 м³/ч	60	4А 100L4	4	1500	220 или 380	260	
ВУ-06/13М1 УХЛ4 ОКП 36 4312 6013 ТУ 26-12-667-83	0.6 м³/ч	12	4АМ 112М4	5.5	1500	220 или 380	215	2490
Крс-30 М4 ОКП 36 4312 2109 ТУ 26-12-301-71	1.5 м³/ч						56	350

Габариты компрессоров следует принимать по действующим каталогам Цинтихимнефтемаша „Компрессорные машины".

Взам. инв. № | Подпись и дата | Инв. № подл.

Серия 4.900-10-В.3

Единая таблица насосов, компрессоров, воздуходувок (продолжение)

Газодувки и компрессоры, изготовляемые по „Мелитопольуолдмаш"

Газодувки стационарные по ТУ 26-12-379-73

Тип машины, код по ОКП	Производительность по воздуху м³/с	Допустимый напор, Па	Электродвигатель: тип	Электродвигатель: мощность, кВт	Электродвигатель: напряжение, В	Масса агрегата, кг	Цена, руб
1	2	3	4	5	6	7	8
1Г21-80 2В ОКП 36 4336 2090	41	80	2В112 М4	7.5	380	287	946
1Г24-30-4В ОКП 36 4336 2126	78	30	2В112 М4	5.5	380	322	996
1Г24-30-2В ОКП 36 4336 4016	185	30	2В112 М2	7.5	380	322	996
1Г22-50-4В ОКП 36 4336 2074	41	50	2В112 М4	5.5	380	297	985
1Г22-50-2В ОКП 36-4336 3026	105	50	2В112 М2	7.5	380	297	985
1Г22-80-2В*) ОКП 36-4336 3011	100	80	В132М2	11	380	341	985
1Г24-60-2В*) ОКП 36-4336 4006	170	60	В 150 S2	15	380	414	1365
1Г24-50-2В	175	50	ВАО-52-2	13	380	341	1015
1Г32-30-8В ОКП [illegible] 4336 3056	160	30	В160М8 или ВАО-71-8	11	380	1013	2450
1Г32-30-6В*)	240	30	В160М6 или ВАО-71-6	15	380	1013	2450
1Г32-30-4В ОКП 36 4336 6026	400	30	В160М4 или ВАО-71-4	18.5	380	1013	2450
1Г32-50-6В ОКП 36 4335 4036	220	50	В160М6 или ВАО-72-6	18.5	380	1073	2600

Примечание: 1. Газодувки исполнения 1Г могут быть поставлены с электродвигателями Серии 4А. При этом в конце обозначения газодувок буква В меняется на А.

2. Заказ на газодувки, отмеченные знаком *), должен быть оформлен и заключен договор на поставку не позднее чем за 6 месяцев до срока поставки.

3. 1Г - для агрессивных к маслу газов.

Компрессоры шестеренчатые по ТУ 26-12-615-81

Тип машины, код по ОКП, ТУ	Производительность по воздуху м³/с	Допускаемый напор кПа	Электродвигатель: тип	Электродвигатель: мощность кВт	Электродвигатель: частота вращения об/мин	Масса компрессора кг	Цена руб.
1	2	3	4	5	6	7	8
2АФ44351С ОКП 36 4336 0008	7.0	30	4АХ90 L4	2.2	1500	83	320+55
2АФ 44353 В ОКП 36 4336 1017	16.5	80	4АХ 90 L2	3.0	3000	87	320+55
2АФ 44 Я 53 Я ОКП 36 4336 1018	16.5	80				37	
2АФ 46 352 С ОКП 36 4336 1019	8.5	50	4А х 90 L4	2.2	1500	93	330+58
2АФ 46 352 СШ ОКП 36 4336 2141	29.0	50	4АХ 90 L2	3.0	3000	93	330+58
2АФ 46 353 Ш ОКП 36 4336 2142	26.0	80	4А 100 S2	4.0	3000	100	344+58
2АФ 46 Я 53 Я ОКП 36 4336 2143	26.0	80				43	

Взам. инв. № | Подпись и дата | Инв. № подл.

Сводная таблица насосов, компрессоров воздуходувок (продолжение)

1	2	3	4	5	6	7	8
2АФ48351Ш ОКП 36 4336 2144	50.0	30	4АХ80L2	5.0	3000	100	376 + 65
2АФ48 3 52 С ОКП 36 4336 1020	16.0	50	4АХ90L4	2.2	1500	100	376 + 65
2АФ48 352 2Ш ОКП 36 4336 2145	46.5	50	4АI00S2	4.0	3000	107	890 + 65
2АФ48 3 53 Ш ОКП 36 4336 2146	42.0	80	4А100S2	5.5	3000	113	885 + 65
2АФ48 Я 53 Я ОКП 36 4336 2147	42.0	80				50	
2АФ49 351 С ОКП 36 4336 2148	30.5	30	4АХ80L2	2.2	1500	150	435 + 80
2АФ49351 Ш ОКП 36 4336 2149	75.0	30	4А100S2	4.0	3000	156	440 + 80
2АФ49 352 С ОКП 36 4336 2150	27.0	50	4А100L4	4.0	1500	162	453 + 80
2АФ49 352 Ш ОКП 36 4336 2151	69.0	50	4А100L2	5.5	3000	162	453 + 80
2АФ49 3 53 Ш ОКП 36 4336 2152	65.0	80	4А112М2	7.5	3000	180	470 + 80
2АФ 49Я53Я ОКП 36 4336 2153	65.0	30				90	
2АФ 51 351 Ш ОКП 36 4336 3064	111.0	30	4А100L2	5.5	3000	174	463 + 85
2АФ 51 352 С ОКП 36 4336 2154	42.0	50	4А100L4	4.0	1500	174	463 + 85
2АФ 51 352 Ш ОКП 36 4336 3065	106.0	50	4А112М2	7.5	3000	193	480 + 85
2АФ 51 3 53 Ш ОКП 36 4336 3066	100.0	80	4А132М2	11.0	3000	241	529 + 85
2АФ 51Я53Я ОКП 36 4336 3067	100.0	80				102	
2АФ 53 98 1С ОКП 36 4336 2155	80.5	30	4АI00L4	4.0	1500	198	495 + 100
2АФ 53 951Ш ОКП 36 4336 4051	186.0	30	4А112М4	7.5	3000	217	511 + 100
2АФ 53 252 Ш ОКП 36 4336 4052	118.0	50	4А132М2	11.0	3000	285	560 + 100
2АФ 53Я52Я ОКП 36 4336 4053	118.0	50				127	410
2АФ 57 952 Г ОКП 36 4336 3068	155.0	50	4А180М8	15.0	730	671	1520 + 150
2АФ 57 352 М ОКП 36 4336 4054	237.0	50	4А180М6	18.5	970	674	1520 + 150
2АФ 57 952 С ОКП 36 4336 6029	395.0	80	4А180М4	30.0	1500	679	1620 + 150
2АФ 57 353 М ОКП 36 4336 4055	212.0	80	4А200L6	30.0	970	809	1620 + 150
2АФ 57 953 С ОКП 36 4336 6030	370.0	80	4А200L4	45.0	1500	809	1620 + 150
2АФ57Я53Я ОКП 36 4336 6031	370.0	80				401	
2АФ59 351 Г ОКП 36 4336 5003	298.0	30	4А180М8	15.0	730	791	

Взам. инв. №

Подпись и дата

Инв. № подл.

Серия 4.900-10 В.3

Альбом

Сводная таблица насосов, компрессоров, воздуходувок (Продолжение)

1	2	3	4	5	6	7	8
2АФ59Э51М ОКП 36 4336 7002	435.0	30	4А180М6	18.5	970	794	
2АФ59Э51С ОКП 36 4336 8001	700.0	30	4А180М4	30.0	1500	799	1490 +170
2АФ59Э52М ОКП 36 4336 8002	405.0	50	4А200L6	30.0	970	929	1600 +170
2АФ59Э52С ОКП 36 4336 8002	670	50	4А200L4	45.0	1500	929	1600 +170
2АФ59Я53Я ОКП 36 4336 8003	630	80				521	
	Компрессоры поршневые						
4ВУ1-6/9М2 ОКП 36 4818 1149 ТУ 26-12-358-73	5	2	4А250S8У3	37.0	750	1420	2614
2ВТ-1-1.8/26М1 ОКП 36 4316 6152 ТУ 26-12-583-73	1.8	25	4А200М6У3	22.0	970	800	3000 +600

Трубовоздуходувки, изготовляемые Чирчикским заводом „Узбекхиммаш"[а)]

Тип машины, код по ОКП, ТУ	Номинальный режим работы: Объемная производительность при условии всасывания, м³/мин	Номинальный режим работы: Абсолютное давление нагнетания, кгс/см²	Электродвигатель: Тип	Электродвигатель: Мощность, кВт	Габариты агрегата, мм: Длина	Габариты агрегата, мм: Ширина	Габариты агрегата, мм: Высота	Масса агрегата, кг	Цена, руб.
1	2	3	4	5	6	7	8	9	10
ТВ-10-1.25 ОКП 36 4341 1015 ТУ 26-12-467-76	10	1.01	4А100S2У3	4	1070	520	630	445	1040
ТВ-42-1.4М-01 ОКП 36 4341 1002 ТУ 36-12-382-78	50	1.4	4А225М2У3	55	1590	1550	1290	3825	3320
ТВ-50-1.6М-01 ОКП 36 4341 1013 ТУ 26-12-382-78	60	1.6	А2-31-2У3	100	2830	1550	1580	4545	4150
ТВ-80-1.0М-01 ОКП 36 4341 1003 ТУ 26-12-382-78	100	1.2	4А225М2У3	55	1355	1550	1290	2775	2990
ТВ-80-1.4М-01 ОКП 36 4341 1011 ТУ 26-12-382-78	100	1.42	А2-91-2У3	100	2755	1550	1480	4090	2990
ТВ-80-1.6М-01 ОКП 36 4341 1009 ТУ 26-12-382-78	100	1.63	4А280S2У3	160	2850	1550	1480	4890	5000
ТВ-80-1.8М-01 ОКП 36 4341 1008 ТУ 26-12-382-78	100	1.8	4А280М2У3	200	3080	1550	1580	5740	5650
ТВ-100-1.12 ОКП 36 4341 1012 ТУ 26-12-382-78	100	1.12	А2-81-2У3	40	1905	1290	1430	1325	1430
ТВ-125-5.5 ОКП 36 4341 5005 ТУ 26-12-309-77	125	5.5	4А280S2У3	130	1120	1390	1290	2330	4800
ТВ-175-1.0М-01 ОКП 36 4341 4004 ТУ 26-12-382-78	167	1.63	4А1815М2У3	250	3290	1885	1835	5660	5880

Взам. инв. №

Подпись и дата

Инв. № подл.

4. 900 - 10. 3

Лист 110

Серия 4.900-10 в.3

Альбом

Сводная таблица насосов, компрессоров, воздуходувок (продолжение)

1	2	3	4	5	6	7	8	9	10
ТВ-175-5,5 ОКП 36 4341 3006 ТУ 26-12-509-77	175	5.5	4АН315М2У3	250	2510	1390	1630	2050	4500
ТВ-200-1,12 ОКП 36 4341 4016 ТУ 26-12-382-75	200	1.14	АС2-91-2УПУ3	75	2025	1425	1463	1932	1470
ТВ-200-1,4М-01 ОКП 36 4341-005 ТУ 26-12-382-78	200	1,4	4АН280М2У3	200	2790	1585	1575	4480	4570
ТВ-300-1,6М-02 ОКП 36 4341-4011 ТУ 26-12-382-79	300	1.6	А114-2У3	400	3330	1890	1740	8160	8300
ТВ-350-1,06 ОКП 36 4341-4014 ТУ 26-12-382-78	350	1.06	4А225М2У3	55	1970	1535	1390	1840	1860
ТЕ 500-1,08 ОКП 36-36 4341 4018 ТУ 26-12-382-79	500	1.1	3АС2-1305-2У3	132	2496	2035	1790	4750	2500

*) По данным „Номенклатурного каталога на освоенные и серийно выпускаемые изделие компрессорного машиностроения на 1985г." - М. ЦИНТИХИМНЕФТЕМАШ.

Компрессоры и нагнетатели, изготовляемые Хабаровским заводом энергетического машиностроения

Тип машины, код по ОКП, ТУ	Параметры машин на номинальном режиме: Объемная производит. при начальных условиях всасывания м³/мин	Давление 10^5 Па	Условия всасывания: Начальная температура °С	Начальное давление, 10^5 Па	Частота вращения ротора, с⁻¹/мин	Потребляемая мощность кВт	Электродвигатель: Тип	Номинальная мощность привода кВт	Частота вращения об/мин	Габариты агрегата, м: Длина фундамента стм. машинного зала	Ширина фундамента на стм. машинного зала	Высота подвального помещения	Высота подъема крюка от уровня пола машинного зала	Масса, т: Собственно машины	Привода
1	2	3	4	5	6	7	8	9	10	11	12	13	14	15	16
К 250-61-5 ТУ 108.886-79	255	8.82	20	0,98	10935	1470	СТД 1600-23-УХЛ4	1800	3000	8.16	4.2	3.8	2.5	15 3	
360-22-1 ТУ108.904-80	310	2.35	20	0.98	7841	700	СТД-800-23-УХЛ4	800	3000	6.0	3.2	—	3.7	7.9	5.13
360-21-1 ТУ 108.904-80	375	1.77	20	0,98	6353	530	СТД-630-23-УХЛ4	630	3000	6 0	3 2	—	3.7	8.56	4.96
З-200-31-1 ТУ 108.903-80	200	2.94	20	0,98	9649	580	4АЗМ630/8000УХЛ4	630	2970	5.5	3.0	—	4.7	6.7	2.56
Н50-21-1 ТУ 108.853-79	50	0 127	20	0,98	2945	15	4А1305 2УПУ3	22	2945	1 392	0.96	—	—	0.81	0,185
1200-26-1 ТУ108.851-79	1150	2.156	20	0,98	4350	2350	СТД-3150-23УХЛ4	3150	3000	9.5	3.8	4.0	4.5	19.9	11.8
750-23-6 ТУ 108.906-80	750	1.62	20	0,98	4293	925	СТД-1250-23УХЛ4	1250	3000	8 0	3.7	4.2	4.0	13 4	8,98

Взам. инв. №

Подпись и дата

Инв. № подл.

Сводная таблица насосов, компрессоров, воздуходувок (продолжение)

Компрессоры, изготовляемые Уральским компрессорным заводом (г. Свердловск)*

Тип машины, код по ОКП, ТУ	Производительность, м³/мин.	Абсолютное давление нагнетания, кгс/см²	Габариты, мм: Длина	Ширина	Высота	Масса, кг	Цена, руб.
1	2	3	4	5	6	7	8
АВШ - 3.7 / 200 ОКП 36 4312 2205 ТУ26-12-464-76	3.7	201	1300	1540	1120	1232	5200

*) По данным „Номенклатурного каталога на освоенные и серийно выпускаемые изделия компрессорного машиностроения на 1985" - М. ЦИНТИхимнефтемаш.

Компрессоры, изготавляемые Вильнюсским ПО строительно-отделочных машин

Тип машины, код по ОКП, ТУ	Производительность, м³/мин	Давление, кгс/см²	Мощность двигателя, кВт	Габариты, мм: Длина	Ширина	Высота	Масса, кг	Цена, руб.
1	2	3	4	5	6	7	8	9
У-43102А ОКП 48 3318 44120 ТУ22 22-5749-84	0,5	7	—	440	360	695	67	135
Кх-411А ОКП 48 5662 0021 ТУ22-5758-84	1	7	11	1560	615	765	330	1250
СВ-455 ОКП 48 3318-5115 ТУ 22-5761-85	0.05	3	0.37	425	245	355	21	90

Компрессоры, изготовляемые ПО „Армхиммаш" (г. Ереван)*)

Тип машины, код по ОКП, ТУ	Производительность, м³/мин	Давление воздуха, кгс/см²	Электродвигатель: тип	мощность, кВт	Габариты, мм: Длина	Ширина	Высота	Масса, кг	Цена, руб.
1	2	3	4	5	6	7	8	9	10
2В31-2.5/13М7 (с системой автоматики) ОКП 36 4312 1191 ТУ 26-12-584-81	2.5	9	4А160М4У3	18.5	1290	1000	910	870	3970
2В31-2.5/13М8 (с системой автоматики и воздухосборником) ОКП 36 4312 1192 ТУ 26-12-584-81	2.5	9	4А160М4У3	18.5	1290	1000	910	885	3980
2В31-2.5/13М6 ОКП 36 4312 1190 ТУ 26-12-584-81	2.5	9	4А160М4У3	18.5	1290	1000	910	870	3990

Инв. № подл. | Подпись и дата | Взам. инв. №

Сводная таблица насосов, компрессоров, воздуходувок (продолжение)

1	2	3	4	5	6	7	8	9	10
2ВУ1-2,5/13М3 ОКП 36 4312 6181 ТУ 26-12-584-81	2,5	13	4А180S4У3	22	1290	1000	910	590	3420
2ВУ1-2,5/13М4 (с системой автоматики) ОКП36 4312 6182 ТУ 26-12-584-81	2,5	13	4А180М4У3	22	1290	1000	910	690	3890
2ВУ1-2,5/13М5 (с системой автоматики и воздухосборником) ОКП 36 4312 6183 ТУ 26-12-584-81	2,5	13	4А180S4У3	22	1290	1000	910	933	4410
2У1-2,5/13И9 (с системой автоматики) ОКП 36 4312 6180 ТУ 26-12-620-81	2,5	13	4А180S4У3	22	1580	950	960	705	3600

*) По данным „Номенклатурного каталога на освоенные и серийно-выпускаемые изделия компрессорного машиностроения на 1985 г." – М. ЦИКТИ химнефтемаш.

Компрессоры, изготовляемые Краснодарским компрессорным заводом

Тип машины, код по ОКП, ТУ	Производительность, м³/мин.	Конечное давление, кгс/см²	Электродвигатель: тип	Электродвигатель: мощность, кВт	Электродвигатель: частота вращения, об/мин	Масса компрессорной установки, кг	Цена, руб.
1	2	3	4	5	6	7	8
ЗГП-12/35 ОКП 36 4312 3325 ТУ 26-12-570-79	12 ± 5%	35	ДСК-12-24-12У4 синхронный 50 Гц	132	500	8500	16000
ЗГП-20/8 ОКП 36 4312 3327 ТУ 26-12-570-79	20 ± 5%	8	ДСК-12-24-12У4 синхронный 50 Гц	132	500	5700	14200
ЗГП-5/220 ОКП 36 4312 3249 ТУ 26-12-570-79	5 ± 10%	165	ДСК-12-24-12У4 синхронный 50 Гц	132	500	7800	24700
2ГП-2/220М ОКП 36 4312 8805 ТУ 26-12-450-80	2 ± 10%	165	АВБ-315М-10У3 Асинхронный 50 Гц	75	600	4950	19080
ВП2-10/9М ОКП 36 4312 1229 ТУ 26-12-726-84	12 ± 10%	8	АВ2-101-8У3 асинхронный 50 Гц	75	750	3370	8600
ВП3-20/9 ОКП 36 4312 1310 ТУ 26-12-621-81	22 ± 5%	8	ДСК-12-24-12У4 синхронный 50 Гц	132	500	4800	9445

Инв. № подл. | Подпись и дата | Взам. инв. №

Сводная таблица насосов, компрессоров, воздухо-дувок (продолжение)

Компрессоры, изготовляемые Московским компрессорным заводом, Борец

Тип машины, код по ОКП, ТУ	Производительность со условиям всасывания, м³/мин		Конечное избыточное давление, кгс/см²	Мощность, потребляемая компрессором кВт		Габаритные размеры, мм			Масса, кг
	Режим 100% произв.	Режим 50% производ.		Режим 100% произв.	Режим 50% произв.	Длина	Ширина	Высота	
1	2	3	4	5	6	7	8	9	10
2ВМ4-48/3 ОКП 36 4312 1415 ТУ 26-12-666-83	48	24	3	134	66	2770	1485	1150	4100
2ВМ4-24/9 ОКП 36 4312 1413 ТУ 26-12-551-78	24	12	8	128	62	2685	1485	2020	5300
2ВМ4-15/25 ОКП 36 4312 2426 ТУ 26-12-666-83	15	7,5	24	133	64	2975	2085	2420	5100
2ВМ4-24/80* ОКП 36 4312 1414 ТУ 26-12-641-82	24	12	8	137	67	3740	1485		5800

Компрессоры, изготовляемые П.О. «Пензкомпрессормаш»

Тип машины, код по ОКП, ТУ	Производительность, м³/ч	Абсолютное давление, кгс/см²		Электродвигатель		Габариты, мм			Масса без электродвигателя, кг	Цена, руб.
		Начальное	Конечное	Тип	Мощность, кВт	Длина	Ширина	Высота		
1	2	3	4	5	6	7	8	9	10	11
4ВМ10-100/8 ОКП 36 4313 1608 10 ТУ 26-12-423-74	6000	1	8	СДК2-17-26-12КУХЛ4	630	5000	4600	3030	15100	35000
4М10-200/2,2 ОКП36/4313 1604 06 ТУ 26-12-582-80	12000	1	3,2	СДК2-17-26-12КУХЛ4	630	5000	6000	2535	14630	38000
2ВМ10-63/9 ОКП 36 4313 1613 02 ТУ 26-12-540-78	3732	1	9	СДК2-16-24-10КУХЛ4	400	3500	4400	2840	9200	21300
4М10-40/10 ОКП 36 4312 2601 07 ТУ 26-12-367-73	2600	1	11	СДК2-17-26-12КУХЛ4	630	9700	8600	2895	21190	53400
2ВМ4-15/250*	15	7,5	24	24	140	67	4200	2085	2295	3630
2ВМ4-12/65	12	6	64	64	140	68	3190	2085	2140	5200

*) Без смазки цилиндров.

Инв. № подл. | Подпись и дата | Взам. инв. №

Сводная таблица насосов, компрессоров, воздуходувок (продолжение)

Компрессоры, изготовляемые ПО "Невский завод"

Тип машины, код по ОКП, ТУ	Производительность м³/мин	Давление, кгс/см²	
		начальное	конечное
1	2	3	4
К5500-12-1 ОКП 36 4351 7040 ТУ 108.802-73	4350 4130	1 1	5.2 5.2
К3250-41-2 ОКП 36 4351 7041 ТУ 108.803-78Е	3250	1	4.5
К3250-42-1 ОКП 36 4351 7042 ТУ 108.803-78Е	2450	1	4,5
К3000-61-1 ОКП 36 4351 7040 ТУ 108.804-78	3200	1	6,6
К1500-62-2 ОКП 36 4351 7035 ТУ 108.126-78Е	1590	0,97	7,5
К1290-121-1 ОКП 36 4351 8005 ТУ 108.792-78Е	1210	0,94	36.0
К905-61-1 ОКП 36 4351 7037 ТУ 108.725-78Е	915	0,97	7.5
К346-92-1 ОКП 36 4351 5024 ТУ 108.861-79Е	370	1	14

Компрессоры, изготавляемые Ташкентским заводом "Компрессор"

Тип машины код по ОКП, ТУ	Производительность м³/мин	Давление, кгс/см²	Мощность, кВт	Габариты, мм			Масса, кг	Цена, руб.
				Длина	Ширина	Высота		
1	2	3	4	5	6	7	8	9
Передвижная компрессорная станция ПР 6/8М2 ОКП 36 4321 1328 ТУ 26-12-603-81	6.3	7	42.5	3940	1590	2330	1834	3500
Передвижная компрессорная станция ПР 10/8М2 ОКП 36 4321 1510 ТУ 26-12-668-83	11	7	74.7	3280	1700	2230	2970	5000
Компрессор 307,5/6ОО$_{10}$-22 ОКП 36 4335 4013 ТУ 26-12-720-84	7.5	6.2	16.5	910	730	650	185	355
Компрессор 230-12/2.5 ОКП 36 4335 4061 02.093.001ТУ	12	1.4	36	1440	680	1235	950	6040

Взам. инв. № | Подпись и дата | Инв. № подл.

Альбом

Сводная таблица насосов, компрессоров воздуходувок (продолжение)

Компрессоры, изготовляемые Читинским машиностроительным заводом

Тип машины, код по ОКП, ТУ	Производительность, м³/мин	Давление нагнетания избыточное, кгс/см²	Электродвигатель: тип	мощность, кВт	частота вращения, об/мин	Габариты, мм: длина	ширина	высота	Масса, кг	Цена, руб
1	2	3	4	5	6	7	8	9	10	11
ПВ-10/8М1 ОКП 36 4321 1505 ТУ 26-12-529-78	16.2	7	Дизель ЯМЗ-236	76 16	1650	3335	1730	1870	3080	7100
НБ-10 ОКП 36 4321 1440 ТУ 26-12-696-74	10	7	Дизель ЯАЗ-М204	66	1720	3240	1710	1550	2660	5762
НВ-103 ОКП 36 4321 1402 ТУ 26-12-370-75	10	7	4АР 250 4У3	66	1475	3060	1430	1460	1850	4760
НБ-10/8М2 ОКП 36 4321 1515 ТУ 26-12-710-84	11.2	7	Дизель ЯМЗ-236	72 9	1650	3240	1710	1550	2830	6280

Компрессоры, изготовляемые Полтавским трубомеханическим заводом

Тип машины, код, по ОКП	Производительность, м³/мин	Давление, кгс/см²	Мощность, кВт	Частота вращения об/мин	Габариты, мм: Длина	Ширина	Высота	Масса, кг	Цена, руб	Примечание
1	2	3	4	5	6	7	8	9	10	11
КТ6 ОКП 36 4312 1130	5,3	9	44	850	760	1320	1105	646	800	КТ7 отличается от компрессора КТ6 направлением вращения коленчатого вала
КТ7 КТ6-2А* ОКП 36 4312 1132	5,3	9	44	850	760	1320	1105	650	800	
ПКС-3.5 ОКП 36 4321 1201	3,5	7		1460	3350	1880	1700	1060	1430	
ВК-1,75 ОКП 36 4312 1110	1,75	7	13,25	1450	590	745	760	145	280	
ПК-5.25 ОКП 36 4312 1112	5,25	7	35	1450	905	745	760	330	600	
ПКС-5.25 ОКП 36 4321 1502	5,25	7		1450	3350	1880	1700	1270	1710	

* Отличается от компрессора КТ6 отсутствием разгрузочных устройств в клапанных коробках.

Компрессоры, изготовляемые Калининградским насосным заводом*)

Тип машины, ТУ	Производительность, м³/мин	Электродвигатель: тип	мощность, кВт	частота вращения, об/мин	Масса, кг	Цена, руб.
1	2	3	4	5	6	7
ВК-25 ОКП 36 3335 6003 ТУ 26-12-468-76	25	А3-3155-8	90	720	2000	1670

*) По данным 1985 г

Взам. инв. №

Подпись и дата

Инв. № подл.

Сводная таблица насосов, компрессоров, воздуходувок (Продолжение)

Компрессоры, изготовляемые Бежецким заводом „Автоспецоборудование"

Тип машины, код по ОКП, ТУ	Производительность, м³/мин	Давление, кгс/см²	Электродвигатель: мощность, кВт	Электродвигатель: частота вращения об/мин	Габариты, мм: длина	Габариты, мм: ширина	Габариты, мм: высота	Масса, кг	Цена, руб.
1	2	3	4	5	6	7	8	9	10
ГСВ-1/12 ОКП 45 7734 0001	1,1	12	10	750	1865	670	1450	520	470
ГСВ-0,6/12 ОКП 45 7734 0002	0,6	12	5,5	900	1789	560	1300	350	266
ГПО-0,15-110 модель С-412 ОКП 45 7734 0003	0,15	1,0	1,5	900	750/1100	360	550	95	145

Перечень заводов-изготовителей.

Бежецкий завод „Автоспецоборудование"
171 950 г. Бежецк, Калининской обл. ул. Красная Слобода, 1.

Бессоновский компрессорный завод ПО „Пензокомпрессормаш"
442 780 Пензенская обл., Бессоновский р-н, рай центр.

Вильнюсское ПО строительно-отделочных машин.
232048 г. Вильнюс, ул. Прамонес, 3.

ПО „Армхиммаш"
375 200 г. Ереван, пр. Орджоникидзе, 67.

Краснодарский компрессорный завод.
350761 г. Краснодар, Ростовское шоссе, 9-й километр.

ПО „Мелитопольхолодмаш"
332 308 г. Мелитополь, ул. Кирова, 186.

Московский компрессорный завод „Борец"
127018 г. Москва, Складочная ул. 6.

ПО „Пензокомпрессормаш"
440015 г. Пенза, ул. Аустрина, 68.

ПО „Невский завод"
193029 г. Ленинград, пр. Обуховской обороны, 51.

Полтавский трубомеханический завод.
314 601 г. Полтава, ул. Зеньковская, 6.

Уральский компрессорный завод.
620007 г. Свердловск, ул. Эстонская, 5.

Ташкентский завод „Компрессор"
700 057 г. Ташкент, ул. Уста-Ширин, 116

Хабаровский завод энергетического машиностроения.
г. Хабаровск, п/о № 13.

Целиноградский насосный завод.
473 010 г. Целиноград, ул. 50-летия Октября, 111.

Чирчикский завод химического машиностроения „Узбекхиммаш"
702 108 г. Чирчик, Ташкентской обл. ул. Менделеева, 8.

Читинский машиностроительный завод.
672 064 г. Чита, центр, ГСП, Новобульварная, 55.

Взам. инв. №

Подпись и дата

Инв. № подл.

Компоновка насосных агрегатов для сооружений водоснабжения и канализации.

Общие данные

В состав альбома включены электронасосные агрегаты для перекачивания чистых, загрязненных и агрессивных жидкостей, наиболее часто применяемые в насосных станциях водоснабжения и канализации.

На листах альбома помещены чертежи электронасосных агрегатов, приведены необходимые технические данные по насосам и комплектующим электродвигателям и даны установочные размеры фундаментов под агрегаты.

Технические характеристики и размеры насосных агрегатов приняты по данным заводов-изготовителей по состоянию на 1 января 1985 года.

Представленные агрегаты состоят из насоса, электродвигателя, соединительной муфты и ее ограждения, смонтированных на общей раме или плите.

Ответные фланцы к насосу и фундаментные болты в комплект поставки, как правило, не входят.

При разработке рабочей документации приведенные данные по агрегатам и фундаментам необходимо уточнять по последним заводским документам (паспортам или чертежам), так как комплектация насосов электродвигателями может меняться.

Заводы изготавливают и поставляют агрегаты в соответствии со стандартами и техническими условиями, которые указаны на чертежах. Условные обозначения насосов и электродвигателей даны в соответствующих стандартах и паспортах заводов-изготовителей.

На представленных чертежах даны фундаментные болты типа 1 исполнения 2 по ГОСТ 24379.1-80 как, наиболее часто применяемые в проектах.

Выбор фундаментных болтов других типов следует производить по ГОСТ 24379.0-80 ГОСТ 24379.1-80 и согласно "Инструкция по креплению технологического оборудования фундаментными болтами".

Монтаж насосных агрегатов необходимо производить в соответствии с требованиями СНиП III-3.05-05-84.

"Правила производства и приемки работ. Технологическое оборудование. Основные положения" и указаниями заводов-изготовителей.

Типовая серия 4.901-19 Выпуск 3 разработана Союзводоканалпроектом, распространяет филиал ЦИТП г. Тбилиси.

Компоновки агрегатов в серии 4.901-19 приведены для насосов часто применяемых при проектировании систем водоснабжения и канализации.

Для остальных марок насосов компоновка агрегатов разрабатывается в каждом случае самостоятельно.

Инв. № подл. | Подпись и дата | Взам. инв. №

Агрегаты электронасосные типа Д по „Лизгидромаш"

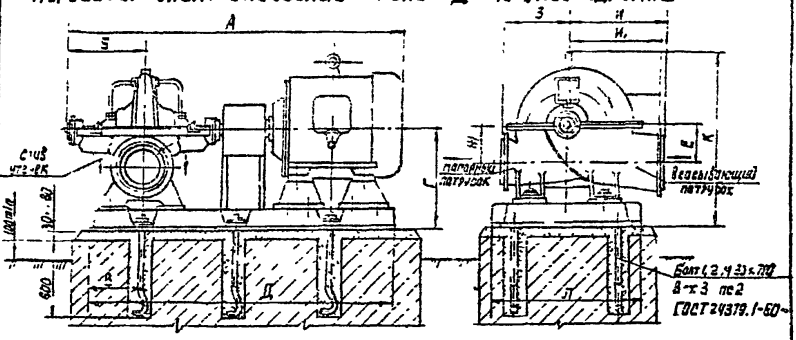

План фундамента

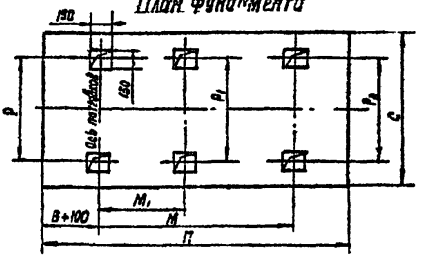

1. Насосы центробежные одноступенчатые двустороннего входа типа Д, предназначены для перекачивания воды с температурой до 85°С и содержанием твердых включений, не превышающих по массе 0,05% и размеру 0,2мм.
2. Давление на входе в насос не более 0,3мпа (3кгс/см²).
3. Направление вращения вала насосов - против часовой стрелки (со стороны привода). По требованию заказчика возможно изготовление насоса с вращением вала по часовой стрелке.
4. Насосы изготавливаются по „Лизгидромаш" по ГОСТ 10272-77 и ТУ 26-06-1176-78. Комплект поставки: насос и электродвигатель на плите с муфтой и ее ограждением; ответные фланцы и фундаментные болты поставляются за отдельную плату.
5. Присоединительные размеры фланцев по ГОСТ 12815-80.
6. Частота тока для всех электродвигателей 50Гц.

Типовая серия 4.901-19 выпуск 0 разработана союзводоканалпроектом, распространяет филиал ЦИТП г. Тбилиси.

Инв. № подл. | Подпись и дата | Взам. инв. №

Агрегаты электронасосные типа Д по „Гидромаш"

Насос							Электродвигатель				Масса агрегата, кг	Размеры, мм								
Тип	Подача, м³/ч	Напор, м	Частота вращения, об/мин	Диаметр рабочего колеса, мм	Тип	Мощность, кВт	Частота вращения, об/мин	Напряжение, В			А	Б	В	Г	Д	Е	Ж	З	И
1	2	3	4	5	6	7	8	9	10	11	12	13	14	15	16	17	18	19	20	21
Д 200-36	200	32	≈2950	372	5,5	350	4А 200 М4	37	≈24 (1450)	220/380 и 380/660	760	1625	375	220	500	1450	162	221	373	426
							4АН 180 М4				710									
Д 200-36а	190	29		369		320	4А 180 М4	30			635	1500				1320				
							4АН 180 S4				660	1414								
Д 200-36б	180	25		357	5,0	300	4А 180 S4	22			655	1496								
							4А 160 М4				663	1422								
Д 200-35	200	95	≈4900 (2950)	370	6,5	280	4А 280 S2	110	≈49 (2950)	220/380 и 380/660	1100	1975		230	450	1450	146	181	380	340
							4АН 225 М2	90			822	1549				1540				
							А02-92-2	100			960	1860								
Д 200-35а	180	82		367	5,7	255	А02-91-2	75			876	1645								
							4А 250 S2				932	1749		220		1450				
							4АН 200 L2				785	1539				1320				

Размеры, мм									Патрубок всасывающий	Патрубок напорный
H_1	К	Л	М	M_1	П	Р	P_1	P_2	С		
22	23	24	25	26	27	28	29	30	31	32	33
426	835	640	920	—	1650	665	—	535	900	Ду150 Ру0,6(6)	Ду125 Ру0,6(6)
	790		818		1550			520			
	730										
360	870	640	920	—	1650		—	535	900	Ду150 Ру0,6(6)	Ду100 Ру1(10)
345	805										
392	797	660	940		1750			565			
345	810	640	920		1650			535			
	705		818		1550			520			

Типовая серия 4.901-19 Выпуск 0 разработана Союзводоканалпроектом, распространяет филиал ЦИТП г. Тбилиси

Инв. № подл. | Подпись и дата | Взам. инв. №

Серия 4.900-10 В.3
Альбом

Агрегаты электронасосные типа Д по „Ливгидромаш

Насос							Электродвигатель				Масса агрегата кг	Размеры, мм							
Тип	Подача, м³/ч	Напор, м	Частота вращения с⁻¹ (об/мин)	К.п.д. 2, % не менее	Ходовая часть, кг	Диаметр рабочего колеса, мм	Тип	Мощность, кВт	Частота вращения с⁻¹ (об/мин)	Напряжение, В		А	Б	В	Г	Д	Е	Ж	З
1	2	3	4	5	6	7	8	9	10	11	12	13	14	15	16	17	18	19	20
Д 200-95б	160	70	≈49 (2950)	65	5.0	240	4А225М²	55	≈49 (2950)		794	1674	375	220	450	1450	146	181	300
							4АН200М2				730	1639				1320			
Д 200-95	100	23		70	3.5	280	П62	14			524	1497		210		1250			
Д320-50	320	30	≈24 (1450)	76	4.5	405	4А250 S4	75	≈24 (1450)		1118	1750	375	220	550	1450	128	260	474
							4АН225М4				1033	1740							
							А02-81-4				1235	1805		230		1540			
Д320-50а	300	39		74	4.0	365	4А225М4	55			1038	1674		220		1450			
							4АН200L4				950	1569				1320			
Д320-50б	280	30		70		340	4А200L4	45		220/380 ии	915	1664							
							4АН200М4				923	1529							
Д320-70	320	70	≈49 (2950)	78	6.0	242	4А280 S2	110	≈49 (2950)	380/660	1318	1975	375	220	500	1450	170	215	380
							4АН250 S2				297	1640							
							А02-92-2	100			1130	1860		230		1540			
Д320-70а	300	55		76	5.4	220	4А250 S2	75			987	1750		220		1450			
							4АН200 S2				780	1639				1320			
							А02-91-2				1022	1805		230		1540			
Д320-70б	275	47		74	5.2	205	4А225М2	55			845	1649		220		1450			
							4АН200М2				780	1589				1320			
Д500-65	500	55	≈24 (1450)	76	4.5	465	4АН280М4	160	≈24 (1450)	380/660	1794	2170	521	325	700	1960	220	315	450
							А03-315S-4				2103	2430							
Д500-65а	450	55				432	4АН280 S4	182			1709	2170							
Д500-65б	420	45				390	А02-92-4	100		220/380	1680	2160							
Д500-65б	500	65				466	ВАО315М-4	160		380/660	2025	2465							
Д630-90	630	90		75	8.5	525	А03-355S-4	250		380	2820	2520	521	325	700	2270	243	335	640
							АН1-4М				2760	2385							
Д630-90а	585	78.5				490	АН2-4М	200		6000	3100	2505							
Д630-90б	580	90				525	ВАО460S-4	315		660	3380	2665							
Д630-90б	520	65				450	4АН280М4	160		380/660	2100	2173							
Д630-90	300	36	16 (960)		5.0	525	А03-315S-6	110	16 (960)	220/380	2270	2422				1960			
Д-630-90а	460	30				415	А02-92-6	75			1890	2191							
Д630-90б	420	24				430	А02-91-6	55			1780	2136							
Д630-90б	500	36				525	ВАО315S	110		380/660	2320	2393							

Типовая серия 4.901-19 выпуск 0 разработана Союзводоканалпроектом, распространяет филиал ЦИТП г. Тбилиси.

Инв. № подл. | Подпись и дата | Взам. инв. №

25511-03 63 Формат 2Б

Агрегаты электронасосные типа Д по „Ливгидромашу"

Серия 4.900-10 в. 3

Альбом 7

Размеры, мм											Патрубок всасывающий	Патрубок напорный
И	И1	К	Л	М	М1	П	Р	Р1	Р2	С		
21	22	23	24	25	26	27	28	29	30	31	32	33
340	345	800	690	820	—	1650	565	—	535	900	Ду 150 Ру 0,6(6)	Ду 100 Ру 1(10)
	342	785		818		1550			520			
		769	660	810		1450	440		440			
432	432	990	640	920	—	1650	585	—	535		Ду 200 Ру 0,6(6)	Ду 150 Ру 0,6(6)
		905							565			
		897	640	940		1550			535			
		900		920		1650			535			
		885	690	818		1550			520			
340	342	890	680	920	—	1630	565	—	535	900	Ду 200 Ру 0,6(6)	Ду 150 Ру 1(10)
		847		940		1750			565			
		890		920		1650			535			
		835		818		1550			520			
		847		940		1750			585			
		850		920		1650			535			
		835		818		1550			520			
510	—	1045	840	1210	685	2150	755	155	755	1100	Ду 250 Ру 1(10)	Ду 150 Ру 1(10)
		1060										
		1045										
		972										
610	610	1127	980	1350	680	2540	775	855	985	1300	Ду 250 Ру 1,6(16)	Ду 200 Ру 1,6(16)
	620	1125										
	798	1078										
610	610	1095	840	1210	685	2150	755	155	755	1100		
		1080										
	610	1023										

Типовая серия 4.301-19 Выпуск 0 разработано Союзводоканалпроектом, распространяет ЦИТП г. Тбилиси

Инв. № подл. | Подпись и дата | Взам. инв. №

Агрегаты электронасосные типа Д по „Ливгидромаш"

продолжение

Насос							Электродвигатель				Масса агрегата кг	Размеры, мм								
Тип	Подача м³/ч	Напор м	Частота вращения об/мин	Кпд %	Допускаемый кавитационный запас м	Диаметр рабочего колеса мм	Тип	Мощность кВт	Частота вращения об/мин	Напряжение В		Л	Б	В	Г	Д	Е	Ж	З	И
1	2	3	4	5	6	7	8	9	10	11	12	13	14	15	16	17	18	19	20	21
Д 800-57	800	57				432	А 03-355 S-4	250		380	2990	2518				2270				
							А03-315 М-4	200		380/660	2600	2473								
Д 800-57а	750	48		82	4	405	4АН2805-4	132		660	2250	2133	521	325	700	1960	280	378	570	590
Д 800-57б	660	38				360	4А 280 S4	110		220/380 380/660	2160	2518								
Д 900-57б	800	57	≈24			432	8А0 355М4	200	≈24	380/660	3030	2473				2270				
Д 1250-65	1250	65	(1450)			460	СД 12-42-4	500	(1450)	6000	4150	3100								
							АВ 113-4М	320		380	4245	2650				2270				
Д 1250-65а	1100	54				430	А 111-4М	250			3285	2435								
Д 1250-65б	1000	42				390	А03-315М-4	200		380/660	2960	2525								
Д 1250-65	800	28		86	4,5	460	А3-3135-6	110		220/380	2577	2275	546	325	730	1950	335	435	770	520
Д 1250-85	750	23	16			430	4А 280 С6	75	16	220/380 380/660	2537	2290								
Д 1250-85а	600	18,5	(960)			390	А02-91-6	55	(960)	220/380	2920	2160								
Д 1250-85б	800	28				460	8А0 315S-6	110		380/660	2800	2445								
	1250	65			5		8А0 450S-4	315		660	3920	2715				2270				
Д 1250-125	1250	125				625	А12-52-4	630		6000	5340	2965				2760	320	433	540	700
							СД 12-52-4				6240	3480								
Д 1250-125а	1100	100		76	5	570	А12-41-4	500			5200	2865								
Д 1250-125б	1000	86	≈24			535	4АН 355М4	400	≈24	380/660	3840	2715								
Д 1250-125в	1250	125	(1450)			625	8А0 560L-4	630	(1450)	6000	5450	3575				2970				
Д 1600-90	1600	90			7	540	А12-41-4	500		6000	4730	2865	611	435	785					
Д 1600-90а	1325	84				515	4АН 355М4	400		380/660	3480	2653								
Д 1600-90б	1200	66				460	4АН 355 S4	315			3330	2713								
Д 1600-90	1000	40				540	А0 114-8	160		6000	4630	2978				2760	372	482	900	750
Д 1600-90а	975	35	16	87	4	515	А3-3155-6	132	16	220/380	2930	2501								
Д 1600-90б	850	27	(960)			460	А03-3355-6	110	(960)		3120	2700								
Д 1600-90б	1000	40				540	8А0 355М-6	160		380/660	3530	2753								
	1600	90	≈24 (1450)		7		8А0 560М-4	500	≈24 (1450)	6000	5750	3505				2970				

Типовая серия 4.901-19 выпуск 0 разработана Союзводоканалпроектом, распространяет филиал ЦИТП г. Тбилиси.

Инв. № подл. | Подпись и дата | Взам. инв. №

Агрегаты электронасосные типа „Д" „Ливгидромаш"

продолжение

Размеры, мм												
H_1	K	Л	М	M_1	П	Р	P_1	P_2	С	Патрубок всасывающий	Патрубок напорный
22	23	24	25	26	27	28	29	30	31	32	33
585	1191	1036	1350	680	2500	775	855	943	1300	Ду 300 P_y 1 (10)	Ду 250 P_y 1 (10)
	1150										
	1050	840	1210	605	2150	755	755	755	1100		
	1100	1036	1350	680	2500	775	855	945	1300		
790	1150										
690	1340	1170	1360	680	2500		990	1085	1450		
—	1345										
—	1203										
—	1165	840	1210	803	2150	755	755	755	1100	Ду 350 P_y 1 (10)	Ду 300 P_y 1 (10)
—											
—	1110										
—											
740	1190	1170	1360	580	2500		990	1085	1450		
	1450										
820	1855										
	1460		1604	808	2850		940			Ду 350 P_y 1,5 (15)	Ду 250 P_y 1,6 (16)
760	1260										
881	1345		1700	850	3200		950				
790	1460	1130				825		1080	1450		
	1285										
745	1375		1600	800	2950		940			Ду 400 P_y 1,6 (16)	Ду 350 P_y 1,6 (16)
	1225										
	1235										
	1225										
860	345		1700	850	3200		950				

Типовая серия 4.901-19 выпуск 0 разработана Союзводоканалпроектом, распространяет филиал ЦИТП г. Тбилиси.

Взам. инв. №

Подпись и дата

Инв. № подл.

Агрегаты электронасосные типа Д по „Насосэнергомаш"

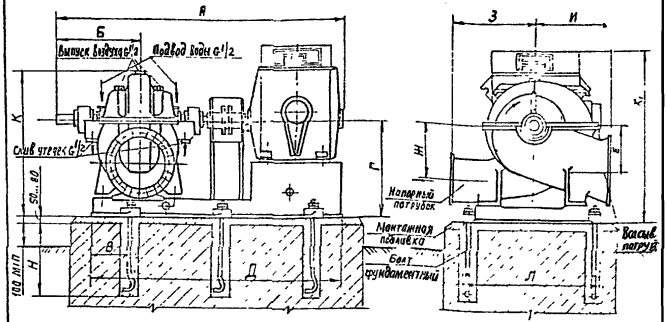

1. Насосы центробежные одноступенчатые двустороннего входа типа Д предназначены для перекачивания воды с температурой до 85°С и содержанием твердых включений, не превышающих по массе 0.05% и размеру 0.2 мм.

2. Допускаемое давление на входе в насос не более 0.2 МПа (2 кгс/см²).

3. При работе насоса с давлением на входе ниже атмосферного к сальникам подвести воду давлением 0.1 ... 0.2 МПа (1 ... 2 кгс/см²).

4. Направление вращения вала насосов - против часовой стрелки (со стороны привода). По требованию заказчика возможно изготовление насоса с вращением вала по часовой стрелке.

5. Насосы изготавливаются сумским ПО „Насосэнергомаш" имени 60-летия СССР по ТУ26-06-1184-78 и ГОСТ 10272-77.*

Комплект поставки: насос и электродвигатель на общей плите с муфтой и ее ограждением.

6. Присоединительные размеры фланцев по ГОСТ 12815-80.*

Типовая серия 4.901-19 выпуск 0 разработана Союзводоканалпроектом, распространяет филиал ЦИТП г. Тбилиси

Инв. № подл. | Подпись и дата | Взам. инв. №

Серия 4.900-10 В3

Альбом

Агрегаты электронасосные типа Д по „Насосэнергомаш"

Насос							Электродвигатель				Размеры мм											
Тип	Подача м³/ч	Напор, м	Частота вращения с⁻¹ (об/мин)	КПД %	Агрегатный коэффициент	Диаметр рабочего колеса	Тип₁	Мощность кВт	Частота вращения с⁻¹ (об/мин)	Напряжение В	Масса агрегата, кг	Л	Б	В	В₁	Г	Д	Е	Ж	З	Н	К	К₁
1	2	3	4	5	6	7	8	9	10	11	12	13	14	15	16	17	18	19	20	21	22	23	24
Д 2000-21	2000	21	≈15 (900)	86	6.5	460	4А-355S-6	160	≈16 (1000)	380	3851	3195	827	275	150	920	2430	450	440	500	850	1435	1420
							4АН-315М-6				3303	2625											1235
	1250	14	≈12 (750)		3.5		АО3-315S-6	90	≈12 (750)		3473	2830											1335
							4А-315S-8				3512	3040											
							4А-315М-8	110			3702	3090											1375
Д2000-21Б	1300	13	≈15 (900)		4.5	425	4А-315S-6	110	≈16 (1000)		3542	3040											
	1350	10	≈12 (750)		4.0		АО2-92-8	55	≈12 (750)		3072	2550											1267
Д2000-100	2000	100	≈15 (930)	75	6.5	255	СД2-85/57-6	300	≈16 (1000)	6000	7411	3830	1000	400	60	1045	3072	415	565	800	750	1660	1640
							А4-450У-6				7250	3770											1995
Д2000-100Б	1500	92			5.6	790	СД2-85/45-6	630			7111	3710											1640
							А4-450Х-6				6930	3670											1995

Размеры, мм										Болт фундаментный ГОСТ 2-19.1-92	Патрубок всасывающий	Патрубок напорный
Л	М	М₁	П	Р	Р₁	Р₂	С	Н	Т			
25	26	27	28	29	30	31	32	33	34	35	36	37
1150	1950	—	2650	940	—	1040	1400	480	150	Болт 12 М24х710 ВСТ3ПС2	$Д_у$ 500 $Р_у$ 1.0 (10)	$Д_у$ 400 $Р_у$ 1.0 (10)
1570	2350	—	3300	1400	—	1400	1800	720	200	Болт 12 М33 60 ВСТ3ПС2	$Д_у$ 500 $Р_у$ 1.0 (10)	$Д_у$ 300 $Р_у$ 1.0 (10)

План фундамента

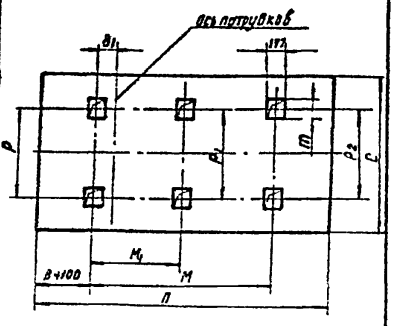

Типовая серия 4.901-19 выпуск 0 разработана Союзводоканалпроектом, распространяет филиал ЦИТП г. Тбилиси.

Инв. № подл. | Подпись и дата | Взам. инв. №

4. 900 - 10. 3

Лист 116

Формат 4

Агрегаты электронасосные типа Д по „Насосэнергомаш"

Тип	Насосов: подача, м³/ч	напор, м	частота вращения, об/мин	КПД, %	допускаемый кавитационный запас, м	Электродвигатель: тип	мощность, кВт	синхронная частота вращения, об/мин	напряжение, В	Масса агрегата, кг	Размеры, мм: А	Б	В	В1	Г	Д	Е	Ж	З	И	К
1	2	3	4	5	6	7	8	9	10	11	12	13	14	15	16	17	18	19	20	21	22	23
Д 2500-62	2500	62	≈16 (980)	87	5,5	700	СДЗ 85/31-6	520	≈16 (1000)	6000	7075	3780	1038	400	170	1055	3012	475	620	1180	900	1680
							А4-400У-6				6954	3835										
							А4-400Х-6	630			7353	3760										
							СДЗ-85/45-6				7525	3790										
	2000	34	≈12 (730)		6,5		А 114-8 М	250	≈12 (750)	380	6535	3490										
							А4-400Х-8			6000	6714	3705										
Д 3200-33	3200	83	≈16 (980)	88	7,0	550	А4-400Х-693	400	≈16 (1000)	6000	6436	3720	1144	500		1125	3198	550	525	740	1020	1125
							А4-400ХК-8	315			6286											
	2500	17	≈12 (730)		5,0		4А-355М-8	160	≈12 (750)		5750	3332					2984					
	3000	23	≈16 (980)		6,4		А 113-6	250	≈16 (1000)	380	6200	3592										
Д 3200-33Б	2800	13,5	≈12 (730)		4	490	4А-355S-8	132	≈12 (750)	6000	5500	3832					3148					
							4АН-315М-8				5183	3317										
Д 3200-75	3420	71	≈16	87	9	755	А4-450У-693	200	≈16 (1000)	6000	9240	4015	1176	160	570	1200	3440	532	692	1310	1000	1838
	3200	75	(980)		7,6		СДЗ-85/57-6				10196	4215										
	2500	45	≈12		5,5		А4-450Х-893	400	≈12 (750)		9520	3915										
Д 3200-75Б	2780	38	(730)		5,4	740	СДЗ-85/41-8				9746	3890										
Д 4000-95	3200	65	≈12 (730)	88	5,5	825	А13-62-8	630	≈12 (750)	6000	12310	4927	1235	200	460	1300	3440	695	758	1160	1100	2005
							СДЗ-85/57-8				11134	4230										
							А4-450У-8				10290	4155										

Размеры, мм: К1	Л	М	М1	П	Р	Р1	Р2	С	Н	П	Вид фундамента, чертеж, серия	Патрубки всасывающий	Патрубки напорный
24	25	26	27	28	29	30	31	32	33	34	35	36	37
1837	1570	2970	—	3300	1400	—	1909	1800	720	200	Блт 2,3 М36х1200 Вст 3 пс2	$Д_у$ 500 $Д_у$ 6/8	$Д_у$ 450 $Д_у$ 1,6 (1,6)
1948													
2045													
1637													
1640													
1940													
2130	1270	2340		3350	1100		1190	1500	720		Блт 1,2 М36х1200 Вст 3 пс2	$Д_у$ 400	$Д_у$ 500
1825	1420	1930	—	3200	1120	—	1275	1700	600	200			
1720													
1625													
1415	1270	2340		3350	1100		1188	1500	720				
2 50	1840	3120	1560	3650	1630	1220	1940	2100	720	200	Блт 1,2 М36х1200 Вст 3 пс2	$Д_у$ 500 $Д_у$ 1,6	$Д_у$ 500 $Д_у$ 1,6 (1,6)
1810													
2100													
1810													
2070	1840	3120	1560	3650	1630	1220	1940	2100	720	200	Блт 1,2 М36х1200 Вст 3 пс2	$Д_у$ 100 $Д_у$ 1,6	$Д_у$ 500 $Д_у$ 1,6 (1,6)
1310													
2260													

Типовая серия 4.901-19 выпуск 0 разработана союзэдоканнапроектом, распространяет филиал ЦИТП г. Тбилиси

Инв. № подл. | Подпись и дата | Взам. инв. №

Агрегаты электронасосные типа К

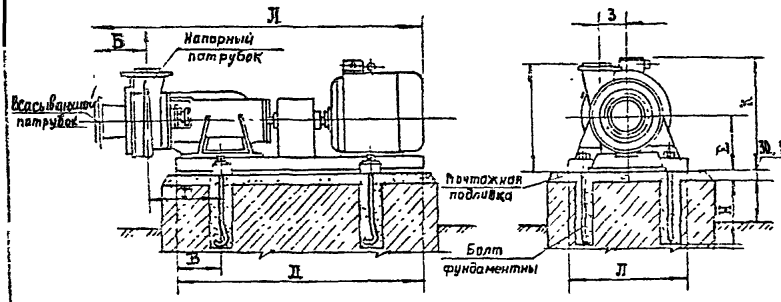

1. Насосы центробежные типа К горизонтальные одноступенчатые консольного типа предназначены для подачи воды (кроме морской) ср Н 7, температурой от 0 до 85°С, с содержанием механических примесей по объему не более 0,1% и размером не более 0,2 мм.

Насосы могут работать при температуре окружающего воздуха от минус 15°С до 35°С.

2. Насосы типа К могут работать как с разрежением, так и с подпором на входе в насос. Подпор не должен превышать 0,2 МПа (2 кгс/см²).

3. Насосы К8/18, К20/18, К20/30, К45/30 и К90/20 изготавливаются Ереванским насосным заводом ПО „Арихиммаш", остальные насосы (см. лист 2) изготавливаются Катайским насосным заводом ПО „Уралгидромаш". Все насосы изготавливаются по ГОСТ 22247-76 и поставляются с напорным патрубком, направленным вверх. По условиям монтажа патрубок может быть повернут на 90°, 180° и 270°, что необходимо оговорить при заказе насоса.

Комплект поставки: насос и электродвигатель на плите с соединительной муфтой и ее ограждением.

4. Присоединительные размеры фланцев по ГОСТ 12815-80.

Типовая серия 4.901-19 выпуск 0 разработана „Союзводоканалпроектом", распространяет филиал ЦИТП г. Тбилиси.

Взам. инв. №

Подпись и дата

Инв. № подл.

Серия 4.900-10 в.3

Агрегаты электронасосные типа К

Насос: Тип	Подача м³/ч	Напор м	Частота вращения, об/мин	Кпд η_1 %		Диаметр рабочего колеса	Электродвигатель: Тип	Мощность кВт	Частота вращения, об/мин	Частота тока, Гц	Напряжение, В	Масса агрегата, кг	Размеры, мм: Л	Б	В	Г	Д	Е	Ж	З	К
1	2	3	4	5	6	7	8	9	10	11	12	13	14	15	16	17	18	19	20	21	22
К8/18	8	18	48 (2500)	53	4	128	4А 80А2	1.5	50 (100)	50	220/380 и 660	64	763	120	113	180	500	185	310	75	321
К8/18а	9.4	14.2				115	8АО-21-2	1.5				104	862				533				440
К8/18Б	9	11.4				105	4А 80В2	2.7				68	768				508			80	321
К20/18	20	18		65	4	128	8АО-21-8	1.5				118	862				560				440
К20/18а	15.8	15				118	4А 100В2	4.0				92	832				543		335	98	343
К20/18Б	15.1	12				106	8АО-32-2	4.0				139	952				585				458
К20/30	20	30		64	4	162	4А112М2	7.5				134	1030	150	145.5	235	665	225	375	105	413
К20/30а	17.8	25.8				148	8АО42-2	7.5				221	1158				725				528
К20/30Б	18	18.8				132	4А02М2	7.5				138	1030				665			108	413
К45/30	45	30		70	4.5	168	8АО42-2	7.5				213	1158				725				528
К45/30а	35	22.5				143															
К90/20	90	20		78	5.5	148															
К90/20а	70	18.2				136															

Размеры, мм: Л	М	П	Р	С	Т	Н	m	Болт фундаментный	Патрубок всасывающий	Патрубок напорный
23	24	25	26	27	28	29	30	31	32	33
257	308	700	215	550	210	200	100	Болт 1.2 М12×300 В Ст3 пс2 ГОСТ 24379-1-80	Ду 40 Ру0.6(6)	Ду 32 Ру0.6(6)
286	328	750	250							
257	308	700	215						Ду 50 Ру0.6(6)	Ду 40 Ру0.6(6)
286	328	750	250							
299	337		257							
326	359		290	600						
332	413	800	290		250				Ду 60 Ру0.6(6)	Ду 50 Ру0.6(6)
361	443	850	325	650						
332	413	800	290	600					Ду 100 Ру0.6(6)	Ду 80 Ру0.6(6)
361	443	850	325	650						

План фундамента

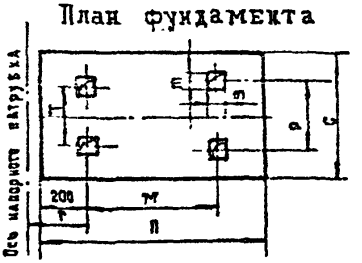

Типовая серия 4.901-19 выпуск 0 разработана Союзводоканалпроектом, распространяет филиал ЦНТП г. Тбилиси.

Инв. № подл. | Подпись и дата | Взам. инв. №

4.900-10.3

Лист 129

25511-03 67 формат А4

Серия 4.900-10 в.3

Агрегаты электронасосные типа К

продолжение

Тип	Насос: Подача м³/ч	Насос: Напор м	Насос: Частота вращения	Насос: КПД	Насос: Допускаемый кавитационный запас, м	Насос: Диаметр рабочего колеса, мм	Электродвигатель: Тип	Электродвигатель: Мощность, кВт	Электродвигатель: Частота вращения	Электродвигатель: Частота тока	Электродвигатель: Напряжение, В	Размеры, мм: Масса агрегата, кг	Л	В	В	Г	Д	Е	Ж	З	И
1	2	3	4	5	6	7	8	9	10	11	12	13	14	15	16	17	18	19	20	21	22
К 45/55а	40	41.5	×48 (2900)	60	4	195	4 А 132 М2	11	50 (3000)	50	220/380	265	1295	160	155	280	375	285	495	124	500
К 45/55	45	55		63		218	4 А 180 S2	15				318	1390				940	295	505		565
К 90/85	90	85		65	5	272	4 А 200 L2	45			220/380 и 380/660	520	1390				1105	293	535	158	630
К 90/85а	85	78		63		250	4 А 200 М2	37				495	1550				1025		505	135	585
К 90/55	90	55		70		218	4 А 180 S2	22				350	1340				940		495	120	565
К 90/55а	90	43		64		220	4 А 160 М2	18.5				345	1430								
К 90/35	90	35		77		174	4 А 180 S2	15				550	1390				875	283	485		500
К 90/35а	85	28.6		72		165	4 А 132 М2	11			220/380	265	1285								
К 160/30	160	30	×24 (1450)	75	4,5	328	4 А 180 М4	30	25 (1500)		220/380 и 380/660	435	1535	170	155	310	1025	295	575	200	575
К 160/30а	140	28.5		69		310	4 А 180 S4	22				415	1493				970				565
К 160/30б	140	22		67		290	4 А 180 М4	18.5				440	1538								
К 160/20	160	20		81		264	4 А 160 S4	15				378	1420			300	940		545	180	
К 160/20а	150	16		76		240	4 А 132 М4	11			220/380	500	1525				875	285	535		500
К 290/30	250	30		82		315	4 А 200 М4	37			220/380 и 380/660	550	1645	190		310	1105	295	585	220	630
К 290/30а	250	24		78		300	4 А 180 М4	30				460	1555				1025				585
К 290/18	250	18		83		250	4 А 180 S4	22				420	1510						575	200	
К 290/18а	250	15.5		80		255	4 А 160 М4	18.5				440	1513				970				565

Размеры: Л	М	П	Р	С	Т	Н	Ш	Болт фундаментный	Патрубок всасывающий	Патрубок напорный
23	24	25	26	27	28	29	30	31	32	33
485	580	1100	400	750	400	400	150	Болт 1.2 М20×300 В Ст 3 пс 2 ГОСТ 24 379.1-80	Ду 80 Ру 0,5(5)	Ду 50 Ру 0,6(6)
505	650	1150	420	800	420					
575	750	1250	490	850	490				Ду 100 Ру 0,6(6)	Ду 65 Ру 1,0(10)
515	680	1200	430	800	430					
505	650	1150	420		420					
485	580	1100	400	750	400					Ду 80 Ру 0,6(5)
515	680	1200	430	800	430				Ду 150 Ру 0,6(5)	Ду 100 Ру 0,6(5)
505	650	1150	420		420					
485	580	1100	400	750	400					
575	750	1250	490	850	450				Ду 200	Ду 125 Ру 0,6(6)
515	680	1200	430	800	430					
505	650	1150	420		420					Ду 150 Ру 0,6(5)

Взам инв №

Подпись и дата

Инв № подл

Типовая серия 4.901-19 выпуск 0 разработана Союзводоканалпроектом, распространяет филиал ЦИТП г. Тбилиси

Агрегаты электронасосные типа КМ

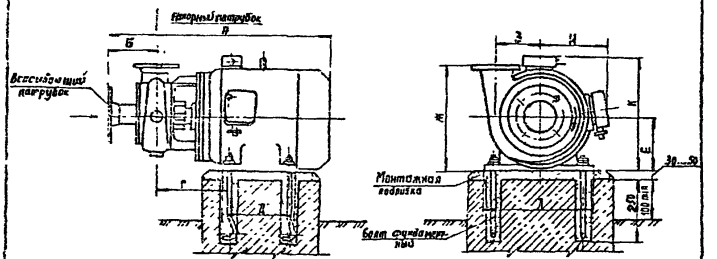

1. Насосы центробежные моноблочные типа КМ горизонтальные одноступенчатые консольного типа предназначены для подачи воды (кроме морской) с pH 7, температурой от 0 до 85°С, с содержанием механических примесей по объему не более 0,1% и размером не более 0,2мм.

2. Насосы типа КМ могут работать как с разрежением, так и с подпором на входе в насос. Подпор не должен превышать 0.2 МПа (2кгс/см²).

3. Насосы КМ8/18 и КМ20/18а изготавливаются Ереванским насосным заводом ПО „Армхиммаш", остальные Катайским насосным заводом ПО „Уралгидромаш" по ГОСТ 22247-76. Комплект поставки: агрегат в сборе. Насосы поставляются с напорным патрубком, направленным вверх; по условиям монтажа патрубок может быть повернут на 90°, 180° и 270°, что необходимо оговорить при заказе насоса.

4. Присоединительные размеры фланцев по ГОСТ 12815-80.

Типовая серия 4.901-19 выпуск 0 разработана Союзводоканалпроектом, распространяет филиал ЦИТП г. Тбилиси.

Инв. № подл. | Подпись и дата | Взам. инв. №

Серия 4.900-10 В.3

Агрегаты электронасосные типа КМ

Насос: Тип	Подача м³/ч	Напор, м	Частота вращения, с⁻¹ (об/мин)	Кпд $\eta_{зд}$ % не менее	Допускаемый кавитационный запас, м	Диаметр рабочего колеса, мм	Электродвигатель: Тип	Мощность, кВт	Частота вращения, с⁻¹ (об/мин)	Частота тока, Гц	Напряжение, В	Масса агрегата, кг	Размеры, мм: А	Б	Г	Д	Е	Ж	З	И
1	2	3	4	5	6	7	8	9	10	11	12	13	14	15	16	17	18	19	20	21
КМ 8/18	8	18	48 (2900)	53	4	128	4АХ 80 А2	1,5	50 (3000)	50	220/380 и 680	50,5	558	120	65	170	140	265	75	132
КМ 20/18а	16,8	15		65		118	4АХ 80 А2	1,5				55	587						80	
КМ 45/55	45	55	≈40 (2900)	63	4,5	218	4А160 S2	15	50 (3000)		220/380 и 380/660	198	847	160	281	228	160	370	124	—
КМ 45/55а	40	41,5		60		195	4А160 S2	15												
КМ 90/55а	90	43		63	5,5	200	4А160М2	18,5				217	890			260			135	
КМ 90/35	90	35		77		174	4А160S2	15				197	847			228		360	120	
КМ 90/35а	85	28,6		72		165	4А160S2	15												
КМ-160/20	160	20	≈24 (1450)	81	4,5	264	4А160 S4	15	25 (1500)			237	877	170	301			410	180	
КМ 160/20а	150	15		76		240	4А160 S4	15												

Размеры, мм: К	Л	М	П	Р	С	Болт фундаментный	Патрубок всасывающий	Патрубок напорный
22	23	24	25	26	27	28	29	30
—	100	140	550	150	550	Болт 12.М12×30 в ст3 пс2 ГОСТ 24379.1-80	Ду40 Ру0,6(6)	Ду32 Ру0,6(6)
							Ду50 Ру0,6(6)	Ду40 Ру0,6(6)
450	304	178	800	254			Ду80 Ру0,6(6)	Ду50 Ру0,6(6)
		210						Ду65 Ру0,6(6)
		178	-				Ду100 Ру0,6(6)	Ду80 Ру0,6(6)
							Ду150 Ру0,6(6)	Ду100 Ру0,6(6)

План фундамента

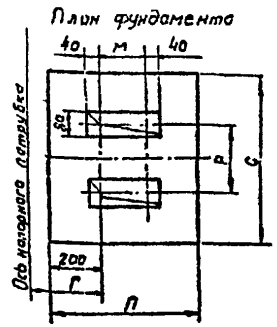

Типовая серия 4.901-19 вып.0 разработа Союзводоканалпроектом, распространяет филиал ЦИТП г. Тбилиси

Инв.N подл.	Подпись и дата	Взам.инв.N

4.900 - 10.3

Лист 132

Формат А4

Агрегаты электронасосные ЦН400-105 и ЦН400-210

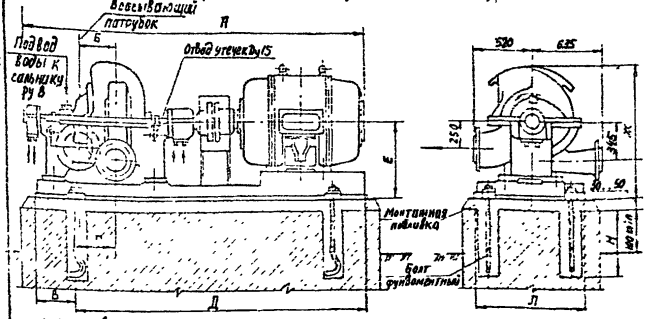

1. Центробежные насосные агрегаты типа ЦН предназначены для перекачивания чистой воды и жидкостей, имеющих сходные с водой свойства по вязкости и химической активности, с температурой до 100°С, с содержанием твердых включений до 0,05 % по массе и максимальным размером до 0,2 мм.

2. Максимальное давление на входе не более 0,244 МПа (2,5 кгс/см²).

3. При работе насоса с давлением на входе ниже атмосферного к сальнику со стороны первой ступени подвести воду для насоса ЦН400-105 давлением 0,294 МПа (2,5 кгс/см²) и для насоса ЦН 400-210 давлением 0,196 МПа (2 кгс/см²).

4. Давление технической воды, охлаждающей подшипники не должно превышать 196 МПа (2,0 кгс/см²), общий расход - 1,0 м³/ч, температура 30°С.

5. Насосы типа ЦН изготавливаются Сумским ПО „Насосэнергомаш" им. 60 летия СССР по ОСТ 26-06-788-73 и 75-06-889-74. Комплект поставки: насос с электродвигателем на общей плите с муфтой и ее ограждением.

6. Присоединительные размеры фланцев по ГОСТ 12815-80*

Типовая серия 4.901-19 выпуск 0 разработана Сензводоканалпроектом, распространяет филиал ЦИТП г. Тбилиси.

Инв. № подл. | Подпись и дата | Взам. инв. №

Агрегаты электронасосные ЦН 400-105 и ЦН 400-210

Насос						Электродвигатель					Масса агрегата, кг	Размеры, мм							
Тип	Подача, м³/ч	Напор, м	Частота вращения, с⁻¹ (об/мин)	КПД, %	Допускаемый кавитационный запас, м	Тип	Мощность, кВт	Частота вращения, с⁻¹ (об/мин)	Частота сети, Гц	Напряжение, В		А	Б	В	Г	Д	Е	Ж	П
1	2	3	4	5	6	7	8	9	10	11	12	13	14	15	16	17	18	19	20	21
ЦН 400-105	250	50	25 (1500)	79	4,6	4А11-4М	200	25 (1500)	50	6000		3660	2910	314	115	593	2500	675	1210	1025
	280	48		76		4А13-315S4У	132			380		2715	2580		300	130	2358		1148	870
	290	45		77		4А13-315S2У	160					2790								
	298	40		79		4А13-315М-4	200					2690	2630							
ЦН 400-210	250	49		75		4А11-4М	250			380		4964	3410	588	500	397	3508	740	1335	1350
	298	45		76		4А12-4М	320			6000		5214	3495							
						4А14-4М				500		5094	3375							
	250	50		78		4А12-32-4	400			6000		5484	3585							
										6000		5510	3415					800	1475	

Размеры, мм							Рекомендуемые подогреватели 1 ед.	Патрубок всасывающий	Патрубок напорный
М	Л	Р	P_1	С	К	т			
22	23	24	25	26	27	28	29	30	31
2685	3100	740	740	1400			Подогреватель ПСВ-315-7-23 в стыке	$Ду_{250}$ ($Ду_{300}$) $Ру_{25}$	$Ду_{200}$ $Ру_{25}$
1165	2600	675	780	1100	360	150			
2310	3390	770	1230	1600	450	200	Подогреватель ПСВ-500-7-23 в стыке		

План фундамента

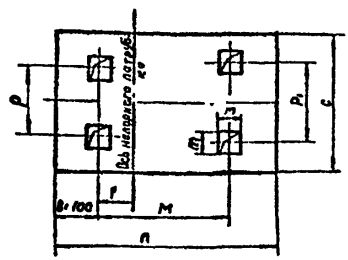

Типовая серия 4.901-19 вып. 0 разработана Союзводоканалпроектом, распространяет филиал, ЦИТП г. Тбилиси.

Инв. № подл. | Подпись и дата | Взам. инв. №

Агрегат электронасосный ЦН 1000-180

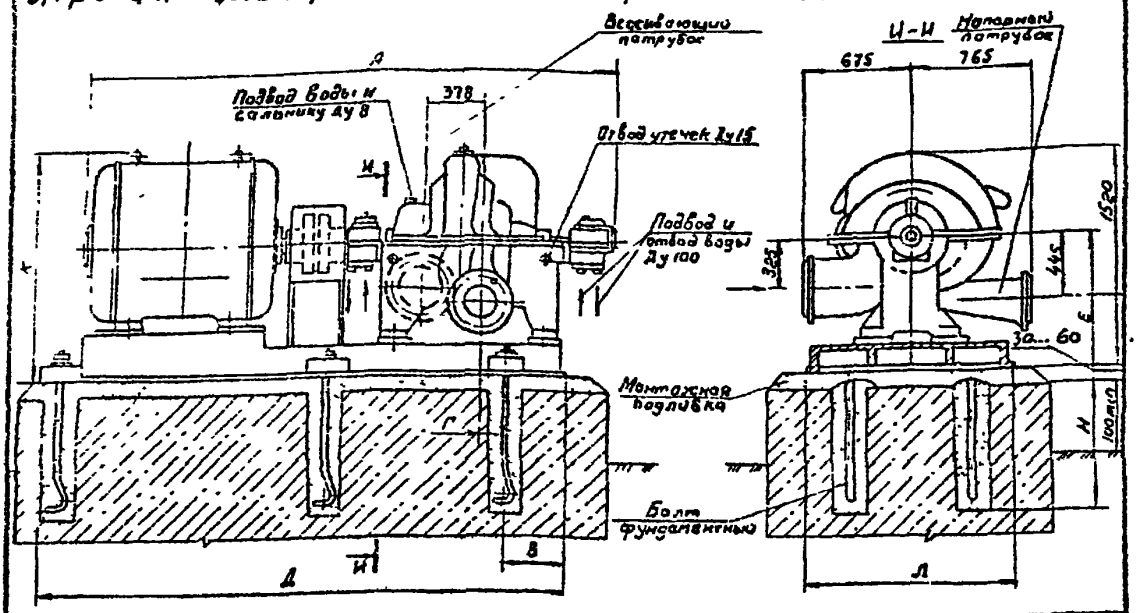

Тип	Насос: Подача, м³/ч	Напор, м	Частота вращения, об/мин	КПД, %, не менее	Допускаемый кавитационный запас, м	Диаметр рабочего колеса, мм	Электродвигатель: Тип	Мощность, кВт	Частота вращения, об/мин	Частота тока, Гц	Напряжение, В	Масса агрегата, кг	Размеры, мм: А	Б	Г	Д	Е	К	Л	М
ЦН1000-180	800 1000	202 180	25 (1500)	80	7...8	555	СДН2-52-4	630	25 (1500)	50	6000	7255	3990	425	119	3400	915	1985	1178	1625
						515	АН-400У-4	630				5950	3618	425	119	3400	915	1820	1178	1625
	720 1000	170 140				530	АН-400Х-4	500				5750	3518	425	119	3400	915	1820	1178	1625

Продолжение

Размеры, мм: М,	П	Р	С	Н	т	Болт фундаментный ГОСТ 24379.1-80	Патрубок всасывающий	Патрубок напорный
2885	3700	780	1500	450	200	Болт (2 М30×600 ВСт 3сп 2	Ду 350 Ру 2,5 (25)	Ду 250 Ру 2,5 (25)
2885	3700	780	1500	450	200			
2885	3700	780	1500	450	200			

План фундамента

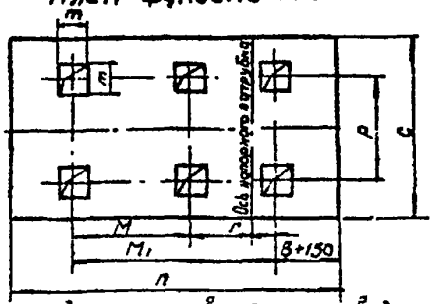

1. Центробежный насосный агрегат ЦН1000-180 предназначен для перекачивания чистой воды и жидкостей, имеющих сходные с водой свойства по вязкости и химической активности, с температурой до 100°С с содержанием твердых включений до 0,05% по массе и максимальным размером до 0,2мм 2. Максимальное давление на входе не более 0,25МПа (2,5кгс/см²) 3. При работе насоса с давлением на входе ниже атмосферного к сальнику со стороны первой ступени подвести воду с давлением 0,2МПа (2кгс/см²). 4. Давление технической воды, охлаждающей подшипники, не должна превышать 0,2МПа (2кгс/см²), общий расход-1м³/ч, температура 30°С 5. Направление вращения ротора-против часовой стрелки, если смотреть со стороны привода 6. Насос типа ЦН изготавливается Сумским ПО "Насосэнергомаш" имени 50-летия СССР по ОСТ 26-06-738-73 и ТУ26-06-889-74. Комплект поставки: насос с электродвигателем на общей плите с муфтой и ее ограждением 7. Присоединительные размеры фланцев по ГОСТ 12815-80.

Типовая серия 4.901-19 выпуск 0 разработана Союзводоканалпроектом распространяет филиал ЦИТП г. Тбилиси.

Инв. № подл. | Подп. и дата | Взам. инв. №

Агрегаты электронасосные типа СД

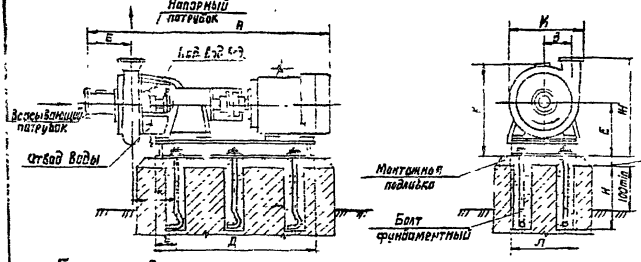

План фундаменте

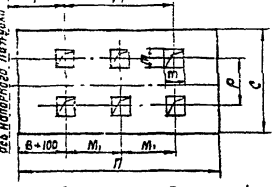

1. Центробежные горизонтальные одноступенчатые насосы типа СД (бывшие ФГ) предназначены для перекачивания бытовых и промышленных сточных вод и других загрязненных жидкостей с pH от 6 до 8,5, плотностью до 1050 кг/м³, температурой до 80°С с содержанием абразивных частиц по объему не более 1% и размером до 5 мм.

2. Для охлаждения и промывки сальникового уплотнения и создания гидравлического затвора к сальнику необходимо подать техническую воду давлением на 0.03...0.05 МПа. (0.3...0,5 кгс/см²) превышающим давление в напорном патрубке и в количестве, указанном в таблице.

3. Насосы типа СД изготавливаются Рыбницким насосным заводом по ТУ26-06-1354-82 и ГОСТ 11379-80. Комплект поставки: насос с электродвигателем на плите с муфтой и ее ограждением.

Напорный патрубок насоса при необходимости может быть повернут на 90° в любую сторону.

4. Присоединительные размеры фланцевые ГОСТ 12815-80

Типовая серия 4.901-19 Выпуск 0 разработана Союзводоканалпроектом, распространяет филиал ЦИТП г. Тбилиси.

Инв. N подл. | Подпись и дата | Взам. инв. N

Агрегаты электронасосные типа СД

Альбом

Серия 4.900-10 в. 3

Насос						Электродвигатель				Масса агрегата, кг	Размеры, мм								
Тип	Подача, л/с	Напор, м	Частота вращения, об/мин	К.п.д., %	Число рабочих колес	Тип	Мощность, кВт	Частота вращения, об/мин	Напряжение, В		А	Б	В	Г	Д	Е	Ж	З	З
1	2	3	4	5	6	7	8	9	10	11	12	13	14	15	16	17	18	19	20	21	22
СД 16/10	16	10	=24 (1450)	54	2	184	4А80В4 / ВАО-42-4	1,5 / 5,5	2,5 (1500)	50	220,380 и 660	150	980	150	95	210	575	250	440	112	381
СД 16/10а	14	8,2		51		170	4А80А4 / ВАО-21-4	1,1					1080								
СД 16/10б	12,5	6,7		48		158							960								
СД 16/25	16	25	=48 (2900)	49	4	148	4А100S2 / 8100S2	4	50 (3000)				1056								
СД 16/25а	14,5	16,5		46		136	4А90L2 / 8904 2	3					1015								
СД 16/25б	13	11,5		43		126							1155								
СД 25/14	25	14	=24 (1450)	58	3	218	4А100S4 / 8100S4	3	25 (1500)				1065								
СД 25/14а	22	11,5		55		197	4А90L4 / 8904 4	2,2					1110								
СД 25/14б	20	9,7		51		188							1013								
СД 32/40	32	40	=48 (2900)	54	6	164	4А132М2 / ВАС-51-2	11 / 10	50 (3000)				1165								
СД 32/40а	28	33		51		170	4АП2 М2 / ВАО-42-2	7,3					1000								
СД 32/40б	25	27		48		158	4А100L2 / 8100 L 2	5,5					1110								
СД 50/56	50	56	=48 (2900)	58	8	218	4А180 S2 / 8180 S2	22					1180				782	250	440	112	331
СД 50/56а	44	45		55		197	4А160М2 / 8160 М2	18,5					1200				782	290	480		
СД 50/56б	40	39		51		188	4А160S2 / 8160 S 2	15					1100				744	250	440		
СД 100/40	100	40	=48 (2900)	61	9	190	4А180М2 / 8180 М2	30					1250				762				
СД 100/40а	90	33		58		180	4А180S2 / 8180 S2	22					1045				675				
СД 100/40б	80	28		55		170	4А160М2 / 8160 М2	18,5					1190								
СД 250/22,5б			=24 (1450)	63	5		4А180S4	22	25 (1500)		220,380 и 380/660		1315	150	95	210	860	290	520	134	382
СД 450/22,5б				65	45		4А250М6	55					1400								
СД 800/32	800	32	16 (960)	55	6	530	4А355S6 / МА-36-6-8	160	=15 (1000)				1320								
СД 800/32а	720	26,5		63		500	4А315М6 / 8102-230/6	132					1390				840				
СД 800/32б	580	22,5		60		470	4А315S6 / 8102-280/6	110					1275								
													1340								
													1350								
													1440								
													1310				800				
													1396								
													1315								
													1385				840				
													1190	195	275	373	1330	415	765	236	816
													2145	260	280	380	1616	453	913	345	858
											380/660		2745		257		1942	556	1086		
													2560		270		1940	694	1184		
													2660	262	257	411	1810	556	1046	418	1084
													2640		282		1830	502	992		
													2630		267		1810	556	1046		
													2565		282		1830	502	992		

Типовая серия 4.901-19 выпуск 0 разработана Союзводоканалпроектом, распространяет филиал ЦИТП г. Тбилиси.

Инв. № подл. | Подпись и дата | Взам. инв. №

Серия 4.900-10 в.3

Альбом

Агрегаты электроногосные типа „СД"

Продолжение

Размеры, мм									Болт фундаментный	Патрубок всасывающий	Патрубок нагнетающий	Трубопровод промывочный	Количество [illegible]
К	Л	М	М₁	Р	П	С	Н	т					
23	24	25	26	27	28	29	30	31	32	33	34	35	36
410	240	480	—	200	900	500	250	100	Болт 1.2 М16×300 Вст3пс2 ГОСТ 24379.1-80	Dy 50 Py 1.6(16)	Dy 40 Py 1.6(16)	G 1/4	0.8
505													
380													
505													
415										Dy 10 Py 1.6(16)	Dy 32 Py 1.6(16)		
525													
420													
515													
415										Dy 65 Py 1.6(16)	Dy 50 Py 1.6(16)		
625													
420													
615													
468	240	615	—	200	1000	550	250	100	Болт 1 М16×300 Вст3пс2 ГОСТ 24379.1-80	Dy 50 Py 2.5(25)	Dy 40 Py 2.5(25)	G 1/4	0.8
570	290		—	250									
448	240		—	200									
553			—										
480		480	—		900								
625			—										
580	340	515	—	300	1100	600				Dy 65 Py 2.5(25)	Dy 50 Py 2.5(25)		
690			—										
560			—										
670			—										
560			—										
670			—										
580			—							Dy 80 Py 0.6(6)	Dy 80 Py 0.6(6)		
590			—										
580			—										
390			—										
560			—										
670			—										
703	465	390	445	415	1500	800	350	150	Болт 1 М24×400 Вст3пс2 ГОСТ 24379.1-80	Dy 150 Py 0.6(6)	Dy 125 Py 0.6(6)	G 1/2	1,5
643	475	1120	560	415	1800					Dy 200 Py 0.6(6)	Dy 115 Py 0.6(6)		
1016	715	1420	710	565	2150	1050				Dy 250 Py 0.6(6)	Dy 200 Py 0.6(6)	G 1	2
1126	830			750		1150							
1006	715			665	2000	1050							
862	560	1120	560	480		850							
1006	715	1420	710	665		1050							
882	560	1120	560	480		850							

Типовая серия 4.901-19 выпуск 0 разработана Союзводоканалпроектом, распространяет филиал ЦИТП г. Тбилиси

Взам инв N

Подпись и дата

Инв. N подл.

4.900 - 10.3

Лист 138

Формат А4

Агрегаты электронасосные типа П и ПБ

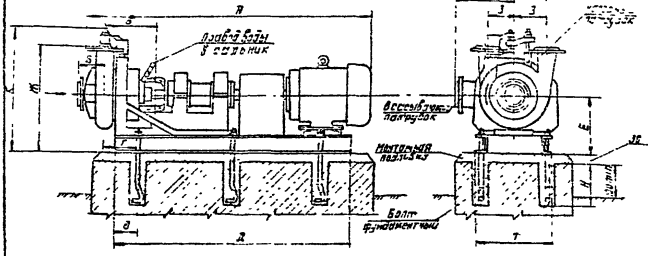

1. Насосы типа П и ПБ предназначены для перекачивания абразивных гидросмесей с водородным показателем pH от 6 до 8, плотностью до 1300 кг/м³, объемной концентрацией твердых включений до 25%, температурой до 60°С. Твердые включения максимальной крупности до 6 мм.

2. Насосы типа П и ПБ центробежные песковые, П - с осевым входом гидросмеси, ПБ - с боковым входом гидросмеси, изготавливаются Уфимским заводом горного оборудования по ГОСТ 8388-77 и ГОСТ 7011-79.

Комплект поставки: насос с электродвигателем на общей раме с эластичной муфтой и её ограждением.

3. Сальниковому уплотнению необходимо подводить техническую воду в количестве 0.5....1% рабочего расхода под давлением, превышающим давление на входе насоса на 0.05...0.1 МПа (0.5....1 кгс/см²).

4. Расположение патрубков насоса П12,5/12,5 изображено сплошными тонкими линиями.

5. Присоединительные размеры фланцев по ГОСТ 12815-80

Типовая серия 4.901-19 выпуск 0 разработана на Союзводканал-проектом, распространяет филиал ЦИТП г. Тбилиси.

Инв. № подл. | Подпись и дата | Взам. инв. № 42

Агрегаты электронасосные типа П и ПБ

Насос						Электродвигатель					Масса агрегата, кг	Размеры, мм										
Тип	Подача, л/с	Напор, м	Частота вращения, об/мин	КПД, %	Допустимый кавитационный запас, м	Тип	Мощность, кВт	Частота вращения, об/мин	Ток, А	Напряжение, В		А	Б	В	Г	Д	Е	Ж	З	И	К	Л
1	2	3	4	5	6	7	8	9	10	11	12	13	14	15	16	17	18	19	20	21	22	23
П12.5/12,5	12,5	12,5	≈24 (1450)	56	6	АОР-32-4	3	≈24 (1450)	50	220/380 и 380/660	150	930	82	80	160	652	192	882	197	—	—	154
ПВ100/16	100	16		58	3,8	4А160S4У3	15				650	1800	281	100	152	1140	370	856	178	300	—	456
ПБ100/31,5	100	31,5		54	4,3	4А180М4У3	30				1000	1950	350	135	206	1490	445	885	197	430	1180	554
ПБ150/28	160	20		60	5	4А180М4У3	30				1100	2210	352	135	216	1490	445	805	207	430	1180	554
ПБ160/40	160	40		56	5	4А225М4У3	55				1200	2270	354	135	216	1615	445	895	230	430	1130	554
ПБ250/28	250	28		63	7	4А225М4У3	55				1175	2350	360	135	221	1615	445	815	240	430	1180	554
ПБ250/56	250	56		58	7	А02-92-4	100				1950	2900	380	150	241	1840	550	950	270	430	1230	631
ПБ315/40	315	40		65	8	А02-92-4	100				2000	2800	382	150	243	1810	550	920	282	430	1200	631
ПБ315/56	315	56		59	8	А03-315-34	160				2300	2920	380	150	243	2010	570	1020	285	430	1320	631

Размеры, мм							Болт фундаментный по ГОСТ 24379.1-80	Патрубок всасывающий	Патрубок напорный
К	М	П	Р	С	Т	Н			
24	25	26	27	28	29	30	31	32	33
—	430	850	210	500	100	250	Болт 1.1-М12х300.58 ГОСТ 24379.1-80 Вст 3пс2	Ду80 Ру1,6(16)	Ду40 Ру6,0(60)
420	840	1350	414	750	100	250	Болт 1.1-М16х400.58 ГОСТ 24379.1-80 Вст 3пс2	Ду100 Ру1,6(16)	Ду80 Ру1,0(10)
630	1260	1700	510	900	150	300	Болт М20х500 Вст 3пс2	Ду80 Ру6,0(60)	Ду100 Ру1,0(10)
630	1260	1700	510	900				Ду125 Ру6,0(60)	Ду100 Ру1,0(10)
670	1340	1810	570	900				Ду125 Ру6,0(60)	Ду125 Ру1,0(10)
670	1340	1810	510	900					
800	1600	2100	585	1000	360		Болт 1.1-М24х600.58 Вст 3пс2	Ду150 Ру1,0(10)	Ду125 Ру1,6(16)
800	1600	2100	585	1000				Ду200 Ру1,0(10)	Ду150 Ру1,6(16)
800	1600	2200	585	1000					

План фундамента

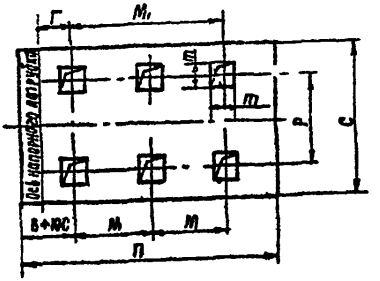

Типовая серия 4.901-19 Выпуск 0 разработана Союзводоканалпроектом, распространяет филиал ЦИТП г. Тбилиси

Инв. N подл. | Подпись и дата | Взам. инв. N

Агрегаты электронасосные типа 1Гр Т

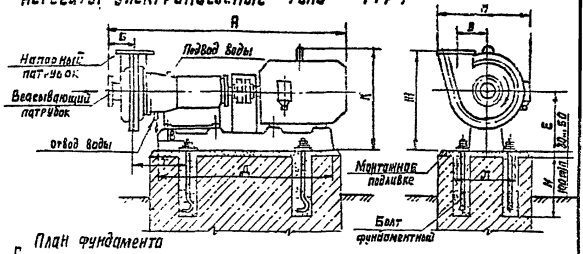

План фундамента

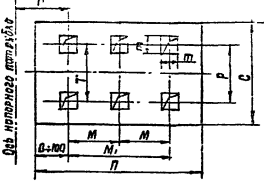

1. Центробежные грунтовые насосы типа 1Грт предназначен для перекачивания абразивных гидросмесей кислотностью Р.Н от 6 до 8, температурой до 70°С и плотностью до 1300 кг/м³.

2. В уплотнение вала насоса должно постоянно подаваться техническая вода под давлением, превышающим давление насоса, на 0.05....0,1 МПа (0.5...1 кг/см²) и в количестве, указанном в таблице.

3. Насосы типа 1Грт изготавливаются Бабруйским машиностроительным заводом по ГОСТ 9076-75* и ГОСТ 7011-79* и ТУ 26-06-1867-85.

Комплект поставки: насос и электродвигатель на плите с муфтой и ее ограждением.

4. Присоединительные размеры фланцев по ГОСТ 12815-80*

Типовая серия 4.901-19 Выпуск 0 разработана Союзводоканалпроектом, распространяет филиал ЦИТП г. Тбилиси.

Инв.№ подл. | Подпись и дата | Взам. инв.№

Агрегаты электронасосные типа 1ГРТ

Насос						Электродвигатель					Масса агрегата, кг	Размеры, мм												
Тип	Подача, м³/ч	Напор, м	Частота вращения, с⁻¹ (об/мин)	Допустимый кавитационный запас, м	Масса насоса, кг	Тип	Мощность, кВт	Частота вращения, с⁻¹ (об/мин)	Частота тока, Гц	Напряжение, В		A	Б	в	г	Д	Е	Ж	З	И	К	Л	М	M_1
1	2	3	4	5	6	7	8	9	10	11	12	13	14	15	16	17	18	19	20	21	22	23	24	25	26
1ГРТ50/16	50	16	≈24 (1450)	6,2	225	4А132М4	11	25 (1500)	50	220	335	1307	195	150	300	835	280	555	147	500		470	—	590
										380/660	322	1257	195	158	330	835	280	535	147	500		470	—	590
1ГРТ100/40	100	40		5,5	365	4А160S4	7,5				910	1910	240	152	365	1335	340	720	215	690		580	—	1030
						4А200М4	45			220	735													
1ГРТ160/31,5	160	31,5		6,6	325	4А200М4	37			380 и 660	895	1890	213	150	321	1330	390	700	215	685		480	—	1030
1ГРТ150/31,5а	160	20		6,8	275	4А180S4	22				815	1735	213	150	321	1320	390	700	215	685		480	—	1030
1ГРТ150/77а	180	63		5,7	434	4А250S4	75			660	1523	2140	280	290	420	1610	420	880	260	820		600	580	1030
						4А225М4	55				1419	2010	290	290	420	1510	420	880	260	820		600	590	1030
1ГРТ400/40	400	40	≈15 (985)	5,5	515	А3-315М6	132	≈ (1000)		380 / 660	2507	2710	342	275	552	2010	480	950	335	980	893	875	800	1600
						4А315М6	132				2890	3160	342		552	2010	480	950	335	975	990	895	800	1600

Размеры, мм										Трубопровод, количество фланцев, шт.
П	Р	Т	С	Н	т	Фланцевый чугунный по ГОСТ 12815-80	Патрубок всасывающий, Ду	Патрубок напорный, Ду	Трубопровод, количество фланцев, шт.	
27	28	29	30	31	32	33	34	35	36	37
1200	980	1000	800	1100	150	Б1.1.2 Н1 Ст Ру10 ГОСТ 12820-80 Ст 3сп5 ГОСТ 380-71	Ду80 Ру1,6(16)	Ду75 Ру1,6(16)	G1 1/2	3
1200	980	1000	800							
1700	910	910	900				Ду100 Ру1,0(10)	Ду100 Ру1,0(10)		4
1700	910	910	900				Ду125 Ру1,0(10)	Ду100 Ру1,0(10)		6
1700	910	910	900				Ду175 Ру1,6(16)	Ду175 Ру1,6(16)		
1700	920	930	900							
1700	920	930	900							
2200	1160	1180	1200				Ду200 Ру1(10)	Ду150 Ру4(10)	G1	11
2200	1160	1160	1200							

Типовая серия 4.901-19 Выпуск 0 разработана Союзводоканалпроектом, распространяет филиал ЦИТП г. Тбилиси

Инв. № подл. | Подпись и дата | Взам. инв. №

Агрегаты электронасосные типа НДГ

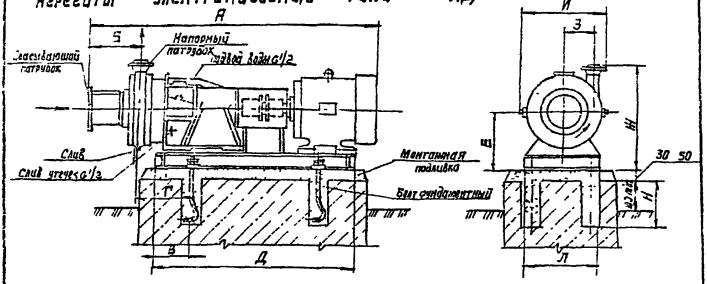

1. Насосы-дробилки типа НДГ предназначены для перекачивания сточных жидкостей, содержащих крупные отбросы с одновременным их дроблением.
Оптимальными считаются условия работы насосов-дробилок на сточных жидкостях с pH не менее 6 и не более 8, плотностью до 1050 кг/м^3 и составом отбросов, общая концентрация которых не превышает 0,04 кг/м^3.
2. Для охлаждения и промывки сальникового уплотнения, а также для создания гидравлического затвора во время работы насоса к сальнику необходимо подвести техническую воду под давлением, превышающим давление в напорном патрубке на 0,01...0,02 МПа (0,1...0,2 кгс/см^2).
3. Завод-изготовитель: Могилев-Подольский ремонтно-механический завод коммунального оборудования РПО „Укркоммунмаш", насос НДГ 46/7 выпускает также Бакинский ремонтный завод специализированного транспорта (с электродвигателем А02-42-4).
Комплект поставки: насос и электродвигатель на раме с муфтой и ее ограждением.
4. Присоединительные размеры фланцев по ГОСТ 12815-80.
Типовая серия 4.901-19 выпуск 0 разработана Союзводоканалпроектом распространяет филиал ЦИТП г. Тбилиси

Инв. № подл. | Подпись и дата | Взам. инв. №

25511-03 44

Серия 4.900-10 в

Агрегаты электронососные типа НДГ

Насос						Электродвигатель					Масса агрегата, кг	Размеры, мм							
Тип	Подача м³/ч	Напор, м	Частота вращения, с⁻¹(об/мин)	Допускаемый кавитационный запас, м	Диаметр рабочего колеса, мм	Тип	Мощность, кВт	Частота вращения, с⁻¹(об/мин)	Частота тока, Гц	Напряжение, кВ		А	Б	В	Г	Д	Е	Ж	З
1	2	3	4	5	6	7	8	9	10	11	12	13	14	15	16	17	18	19	20
НДГ-45/7	57.6	9.5	≈24 (1450)	8	192	4А112М4 / А02 42-4	5,5	25 (1500)	50	220, 380, 660	166	1155	200	90	206	705	267	492	150
НДГ 190/19	194.4	20	25 (1500)	7	300	4А200М4	37			220/380	760	2370	590	275	373	1640	415	765	236
НДГ 320/17	395	20	16 (950)	7.5	435	4А280 56	75	≈16 (1000)		380/660	1465	2660	695	270	380	1625	515	975	345

Размеры, мм									Болт фундаментный гост 24379.1-80	Патрубок всасывающий	Патрубок напорный
И	Л	М	М₁	П	Р	С	Н	Т			
21	22	23	24	25	26	27	28	29	30	31	32
423	360	—	515	900	300	650	300	150	Болт 1.2 М16×400 8 ст3пс2	Ду 80 Ру0,6(6)	Ду 80 Ру0,6(6)
683	465	525	1050	1850	415	750	450		Болт 1.2 М24×500 8 ст3пс2	Ду 125 Ру0,6(6)	Ду 125 Ру0,6(6)
860	510	560	1120	1850	450	800				Ду 200 Ру0,6(6)	Ду 175 Ру0,6(6)

План фундамента

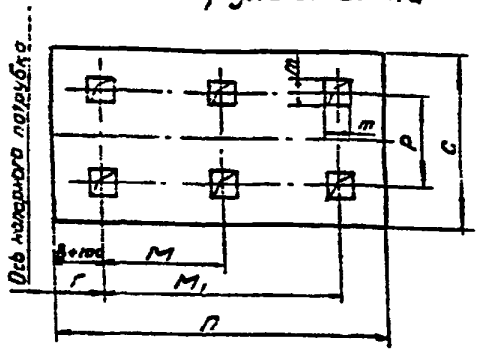

Типовая серия 4.901-19 выпуск 0 разработана Союзводоканалпроектом, распространяет филиал ЦИТП г. Тбилиси.

Инв. № подл.	Подпись и дата	Взам. инв. №

4.900 - 10.3

Лист 144

Формат А4

Агрегаты электронасосные типа ВК и ВКС.

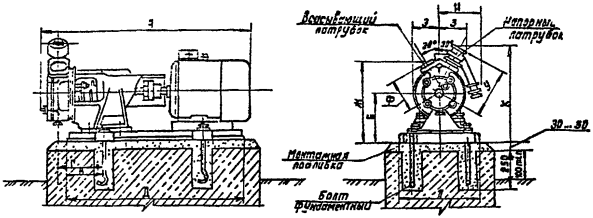

1. Насосы типа ВК и ВКС вихревые консольные и вихревые консольные самовсасывающие исполнения А (проточная часть из чугуна) предназначены для подачи воды с содержанием твердых включений не более 0.01% по массе и размером не более 0.05 мм, температурой от минус 15°С до 85°С.
2. Насосы изготавливаются ПО "Ливгидромаш" по ГОСТ 10392-80.
Комплект поставки: насос и электродвигатель на раме с муфтой и ее ограждением;
по требованию заказчика и за отдельную плату поставляются ответные фланцы с крепежными изделиями и фундаментные болты.
3. У насосов типа ВКС на выходном патрубке устанавливается напорный колпак, обеспечивающий самовсасывание (показан тонкой линией).
4. Присоединительные размеры фланцев по ГОСТ 12815-80.
Типовая серия 4.901-19 выпуск 0 разработана Союзводоканалпроектом, распространяет филиал ЦИТП г. Тбилиси.

Серия 4.900-10 В. 3

Агрегаты электронасосные типа ВК и ВКС.

Тип	Насос: Подача л/с (м³/ч)	Насос: Напор, м	Насос: Частота вращения с-1 (об/мин)	Насос: К.П.Д. η, % не менее	Насос: Допустимая кавитационная запас, м	Насос: Масса, кг	Электродвигатель: Тип	Электродвигатель: Мощность, кВт	Электродвигатель: Частота вращения с-1 (об/мин)	Электродвигатель: Частота тока, Гц	Электродвигатель: Напряжение, В	Масса агрегата, кг	Размеры, мм: А	Б	Г	Д	Е	Ж	З	И	К	П	М
1	2	3	4	5	6	7	8	9	10	11	12	13	М	15	16	17	18	19	20	21	22	23	24
ВК 1/16	1 (3.6)	16	25 (1500)	28	4	4	4А×80В4	1.5	25 (1500)	50	220, 380 и 660	64	754	102	190	520	198	306	93	—	—	290	335
ВКС 1/16							4А×80В4					67	781								438		
							В80 В4					77	788						94	—			
ВК 2/26	2 (7.2)	26		33	5		4А100L4	4				83	835		192	580		305	117.5	—	—	310	379
							4А112М4	5.5				107	902			620			130	—	—	290	413
ВКС 2/26							4А100L4	4				87	840			580			117.5	—	448	310	379
							4А112М4	5.5				115	907	117		620			130	—		290	413
							В112М4	5.5				150	1045						140	230			
ВК 4/24	4 (14.4)	24		41	6		4А132S4	7.5				131	942	102	195	640	210	320	151	—	—	310	432
ВКС 4/24							4А132S4					139									456		
							В132S4					196	1052						170	230			
ВК 5/24	5 (18)	24		38	6.5		4А132М4	11				146	998			680		325	151	—	—		451
ВКС 5/24							4А132М4					150									464		
							В132М4					200	1104						170	230			
ВК 10/45	10 (36)	45		35	7	3	4А180М4	30			220/380	268	1209	97	205	815	262	383	205	—	—	366	550
ВКС 10/45							4А180М4				220/380	270									567		
							В180М4				660	396	1302						220	340			

План фундамента

для 2х агрегатов

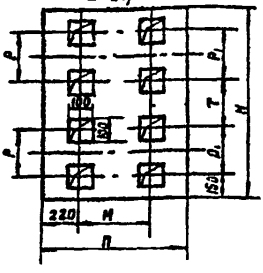

для 1ого агрегата

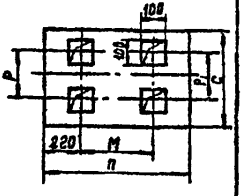

Размеры, мм: П	Р	Р1	С	Т	Н	Ф	У	Болт фундаментов	Патрубок всасывающий	Патрубок напорный
25	26	27	28	29	30	31	32	33	34	35
750	240	240	600	210	1000	119	— / 246	Болт 1.2. М16×300. ВСТ 3 ГОСТ 24379.1-80	Ду 25 Ру0.6(6)	Ду 25 Ру0.6(6)
800	250	250		230	1050	117	—		Ду40 Ру0.6(6)	Ду40 Ру0.6(6)
880	240	240		280			—			
800	250	250		230			248			
850	240	240		280	1150					
	240	254		296	1100	120	— / 251			
				396	1200					
900				296	1100	125	— / 256		Ду50 Ру0.6(6)	Ду50 Ру0.6(6)
				396	1200					
1050	315	315	650	335	1300	140	— / 301		Ду65 Ру0.6(6)	Ду65 Ру0.6(6)
				485	1460					

Типовая серия 4.901-19 выпуск 0 разработана Союзводоканалпроектом, распространяет филиал ЦИТП г. Тбилиси.

Инв. № подл. | Подпись и дата | Взам. инв. №

4.900 - 10.3

Лист 146

Формат А4

Агрегаты электронасосные типа Х

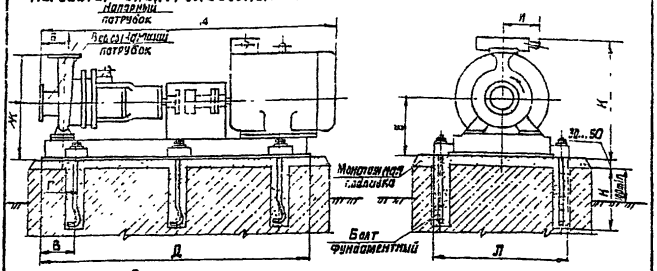

План фундамента

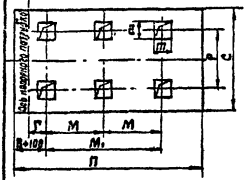

1. Насосы центробежные типа Х унифицированного ряда предназначены для перекачивания химически активных жидкостей плотностью не более 1800 кг/м³, имеющих твердые включения размером до 0,2мм, объемная концентрация которых не превышает 0,1%; температура перекачиваемой жидкости от минус 40°с до 90°с.

2. Насосы изготовляются Катайским насосным заводом ПО „Уралгидромаш" по ГОСТ 24578-81.
Комплект поставки: насос и электродвигатель на плите или раме с соединительной муфтой и ее ограждением.

3. Присоединительные размеры фланцев по ГОСТ 12815-80.

Типовая серия 4.901-19 выпуск 0 разработана Союзводоканалпроектом, распространяет филиал ЦИТП г. Тбилиси

Инв.№ подл. | Подпись и дата | Взам. инв.№

25511-03 76 Формат А4

Серия 4 900-10 в. 3

Агрегаты электронасосные типа Х

Насос: Тип	Подача м3/ч	Напор, м	Частота вращения	Кпд	Допускаемый кавитационный запас, м	Диаметр рабочего колеса, мм	Электродвигатель: Тип	Мощность кВт	Частота вращения	Напряжение, В	Масса агрегата, кг	Размеры в мм: Д	Б	В	Г	Л	Е	Ж	К
1	2	3	4	5	6	7	8	9	10	11	12	13	14	15	16	17	18	19	20	21
Х50-32-125	12.5	20	≈48 (2900)	48	3.5	125	4А90 L2	3	50 (3000)	50	220 380 и 660	135	920	80	150	60	883	172	312	100
							В90L7 2В90L2					168	910							110
							ВАО-31-2					171	1025				892			200
Х65-50-125	25	20		62	4	125	4А100 S2	4				151	930				883			112
							В100S2 2В100S8					193	1045							225
Х80-50-200	50	50		64	4.5	200	4А150 М2	13.5			220 380 и 380 660	305	1250	100			1065	230	430	205
							В160 М2					365	1200							300
							ВАО-62-2	17				350	1295				1120	280	480	285
Х100-80-160	100	32		68	5	160	4А180S2	22				328	1360		120	35	1230	260	460	205
							В180S2					398	1450							300
Х150-125-315	200	32	≈24 (1450)	65	4.5	315	4А225 М4	55	25 (1500)			700	1650	140	150	40	1460	450	815	225
							В225 М4					830	1785							340
							ВАО-82-4					800	1710				1530			385

Размеры в мм: К	Л	М	M_1	П	Р	С	Н	т	Болт фундаментный	Патрубок всасывающий	Патрубок напорный
22	23	24	25	26	27	28	29	30	31	32	33
325	418	—	600	1100	340	700	350	150	Болт 12М20×500 Вст3пс2 ГОСТ 24379 1-80	Ду 50 Ру1.6(16)	Ду 32 Ру1.6(16)
415											
445											
330										Ду 65 Ру1.6(16)	Ду 50 Ру1.6(16)
422											
500	460	—	750	1300	380	750				Ду 80 Ру1.6(16)	Ду 50 Ру1.6(16)
595											
610	495				420	800					
550	350	500	1000	1450	300	650				Ду 100 Ру1.6(16)	Ду 80 Ру1.6(16)
660											
810	653	600	1200	1700	600	1000	450	200	Болт 12 М30×600 Вст30С2 ГОСТ 24379-80	Ду 150 Ру1.6(16)	Ду 125 Ру1.6(16)
935											
890				1750							

Типовая серия 4.901-79 выпуск 0 разработана Союзводоканалпроектом, распространяет филиал ЦИТП г. Тбилиси.

Инв N подл | Подпись и дата | Взам инв. N°

4. 900 - 10.3

Лист 148

Формат А4

Агрегаты электронасосные типа НД

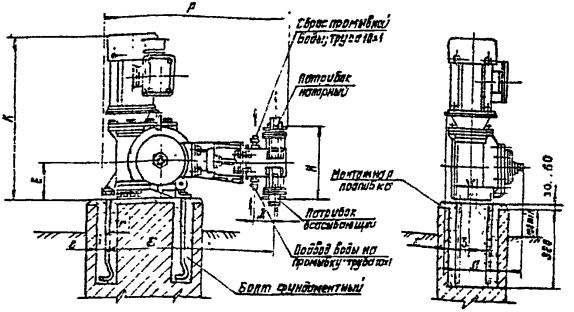

План фундамента для одного агрегата

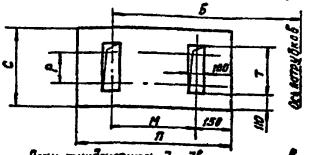

План фундамента для двух агрегатов

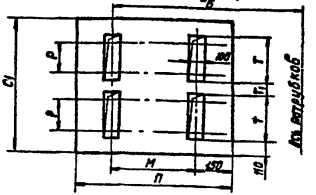

1. Одноступенчатые горизонтальные дозировочные электронасосные агрегаты типа НД простого действия предназначены для объемного напорного дозирования нейтральных и агрессивных жидкостей с температурой от минус 15°С до 200°С, концентрацией твердой неабразивной фазы до 10% по массе, величиной зерна не более 1% от диаметра условного прохода присоединительных патрубков.
2. Данные электронасосные агрегаты изготавливаются заводом „Ригахиммаш" по ОСТ 26-06-2003-77. Комплект поставки: насос электродвигатель в сборе.

Типовая серия 4.901-19 выпуск 0 разработана Союзводоканалпроектом, распространяет филиал ЦИТП г. Тбилиси.

Инв.№ подл. | Подпись и дата | Взам.инв.№

Серия 4.900-10 в.3

Альбом

Агрегаты электронасосные типа НД

Насос				Электродвигатель					Масса агрегата, кг	Размеры, мм										
Тип	Подача, л/с	Давление предельное, МПа (кгс/см²)	Предельное давление, МПа (кгс/см²)	Тип	Мощность, квт	Напряжение, в	Частота тока, Гц	Частота вращения, с⁻¹ (об/мин)		А	Б	В	Г	Д	Е	Ж	З	И	К	Л
1	2	3	4	5	6	7	8	9	10	11	12	13	14	15	16	17	18	19	20	21
НД2,5 630/10	630	1.0 (10)	3	4АХ 80 А4	1,1	220/380	50	25 (1500)	108	828	755	18	100	109	145	80	30	263	602	295
				8А0 21-4					135										697	
НД2,5 1000/10	1000			4А 90 L4	2,2				124	845	772		98	110		90	33	297	690	310
				2В 90 L4					150										775	
НД2,5 1600/16	1600	1,6 (16)		4А 100 S4	3,0				224	955	892	20	117	132	190	75	50	336	800	375
				2В 100 S4					259										910	
НД2,5 2500/10	2500	1.0 (10)		4А 100 S4					250	995	897			137				303	800	
				2В 100 S4					285										910	

Размеры, мм							Патрубки всасывающий и напорный	Болт фундаментный
М	П	Р	С	C_1	Т	T_1		
22	23	24	25	26	27	28	29	30
840	650	125	450	900	280	220	Ду25 (трубо 32×3,5)	Болт 12 М16×300 Ветлед ГОСТ 24379 1-80
860				950		270	Ду32 (трубо 38×3)	
[illegible]	720	180	500	1050	290		Ду40 (трубо 45×2,5)	

Типовая серия 4.901-19 выпуск 0 разработана союзводоканалпроектом, распространяет филиал ЦИТП г. Тбилиси

Инв. № подл.	Подпись и дата	Взам. инв. №

Формат А4

Агрегаты электронасосные типа 18

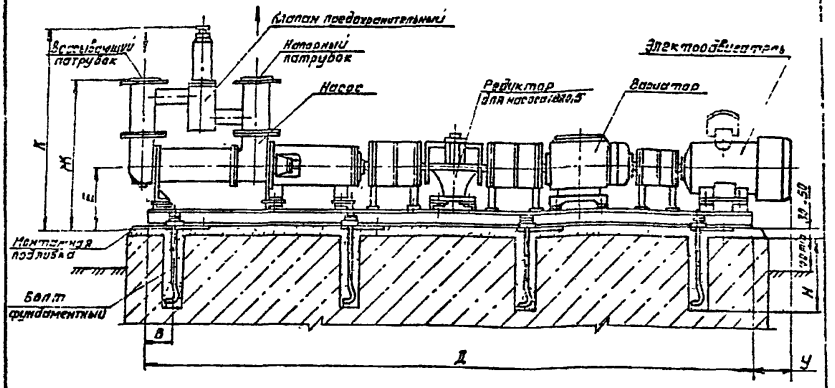

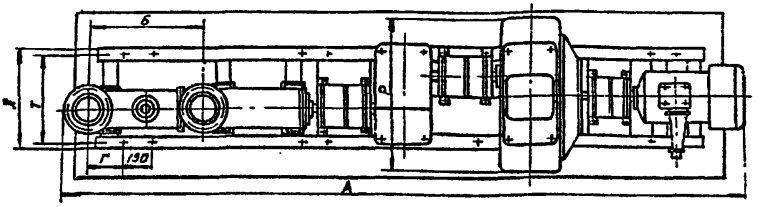

План фундамента

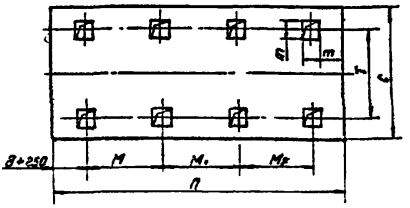

Типовая серия 4.901-19 выпуск 0 разработана Союзводоканалпроектом, распространяет филиал ЦИТП г. Тбилиси.

Инв. № подл. | Подпись и дата | Взам. инв. №

Агрегаты электронасосные типа 1В

Насос: Тип	Подача л/с (м³/ч)	Напор м	Частота вращения об/мин	КПД %	Электродвигатель: Тип	Число полюсов	Частота вращения об/мин	Масса кг	Исполнение	Вариатор: Тип	Масса агрегата кг	Размеры, мм: А	П	В	Г	Д	Е	Ж
1	2	3	4	5	6	7	8	9	10	11	12	13	14	15	16	17	18	19
186/10-1,6Б2-Рп-1	Ø125- 11 (0,46 - 40)	0 6 (6,0)	200 1230	40	6А042-6	4	≈16 (1000)	50	380	5-22031-03	372	2112	460	90	125	1810	280	512
1В80/5-63/2,5-Рп-1	Ø 389 175 (1,4 5,3)	0,5 (5,0)	30	140	48,5	6А0-51-8	4	≈12 (750)			655	2990	532	30	104	2568	290	710

Размеры, мм: К	Л	М	М1	М2	Р	П	С	Т	У	Н	т	Вариант исполнения	Присоединительные размеры: Всасывающего патрубка	Нагнетательного патрубка
20	21	22	23	24	25	26	27	28	29	30	31	32	33	34
780	360	70	770	-	595	2150	600	305	195	300	100	1В 80/5-63/2,5-Рп-1	Ду 40 Ру 1,6(16)	Ду 40 Ру 1,6(16)
955	585	775	775	775	680	2900	850	545	230	300	100	1В 80/5-63/2,5-Рп-1	Ду 100 Ру 1,6	Ду 100 Ру 1,6

1. Одновинтовые насосы типа 1В предназначены для перекачивания чистых и загрязненных жидкостей, в том числе химически активных, при содержании механических примесей по массе до 5%, крупности частиц для насоса 186/10-0,1мм и насоса 1В 80/5-0,05мм, плотностью не более 1300 кг/м³ и температуре до 80°С.

2 Приведенные агрегаты изготавливаются ПО „ЛИВГИДРОМАШ" по ГОСТ 18863-73Е и ТУ 26.06.999-75. Комплект поставки: насос с предохранительным клапаном, электродвигатель, вариатор, редуктор, (для насоса 1В 80/5), соединительные муфты и их ограждения на общей раме.

3. Присоединительные размеры фланцев по ГОСТ 12815-80*

Типовая серия 4.901-19 Выпуск 0 разработано Союзводоканалпроектом, распространяет филиал ЦИТП г. Тбилиси.

Инв. № подл. | Подпись и дата | Взам. инв. №

Серия 4.900-10 В.3
Альбом

Агрегаты электронасосные типа ВВН

ВВН1-0,75

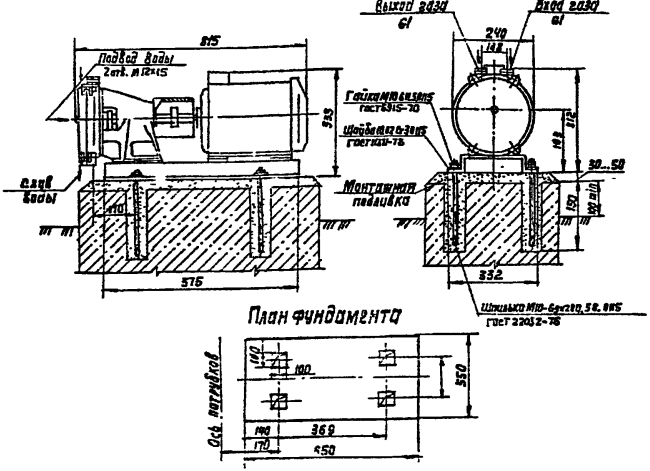

Насос				Электродвигатель					Масса агрегата кг	Расход воды л/с
Тип	Номинальная производительность м³/с (м³/мин)	Давление всасывания МПа (кгс/см²)	Мощность потребления квт	Тип	Мощность квт	Частота вращения с-1 (об/мин)	Частота тока гц	Напряжение в		
ВВН1-0.75	0.0125 (0.75)	0.04 (0.4)	1.5	4А90L4	2,2	25 (1500)	50	220/380	90	0.05
ВВН-1.5м	0.025 (1.5)	0.03 (0.3)	3.18	4А112М4	5.5				190	0.15

Типовая серия 4.901-19 выпуск 0 разработана Союзводоканалпроектом, распространяет филиал ЦИТП г. Тбилиси.

Инв.№ подл.	Подпись и дата	Взам. инв. №

4.900 - 10.3

Лист 153

25511-03 79 Формат А4

Агрегаты электронасосные типа ВВН

ВВН-1.5М

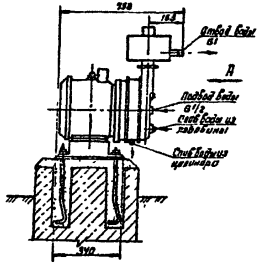

План фундамента

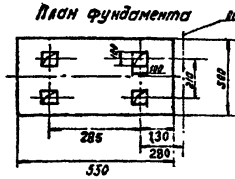

1. Водокольцевые насосы типа ВВН предназначены для откачки неагрессивных газов и паров с целью создания вакуума. В качестве рабочей жидкости применяется вода.
2. Насос ВВН1-0.75 изготавливается Ливенским заводом гидравлических машин ПО „ЛИВГИДРОМАШ" по ТУ 26-06-1017-76.
3. Насос ВВН-1.5М изготавливается Бессоновским компрессорным заводом ПО „ПЕНЗКОМПРЕССОРМАШ" по ТУ26-12-400-74.
4. Комплект поставки: насос в сборе с электродвигателем и фундаментной плитой.

Типовая серия 4.901-19 выпуск 0 разработана Союзводоканалпроектом, распространяет филиал ЦИТП г. Тбилиси.

Инв. № подл. | Подпись и дата | Взам. инв. №

Колонка адсорбционная

Назначение - для осушки влажного воздуха при работе в компрессорной.

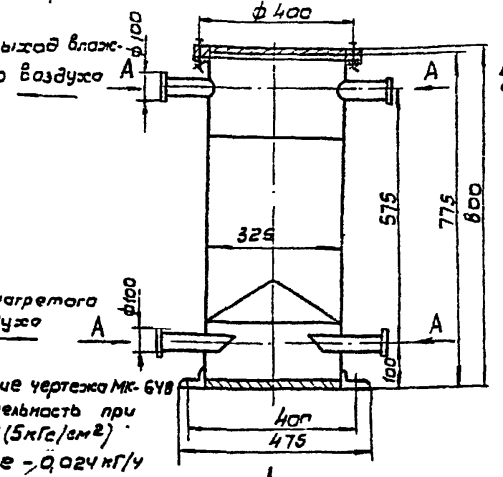

Обозначение чертежа МК-6418

производительность при Р-0,5 МПА (5кГс/см²)

- по влаге - 0,024 кГ/ч
- по воздуху - 7,2 м³/ч

Температура 20°С

Абсолютная влажность, г/м;

Вход в колонну воздуха - 17,22;

Выход из колонки воздуха - 0,05

Максимальное рабочее давление МПа (кГс/см²) - - 1,0 (10),

Масса, не более - 135 кг

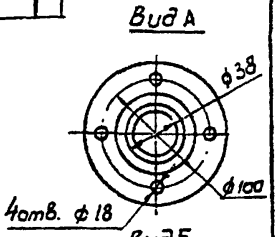

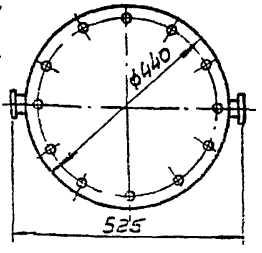

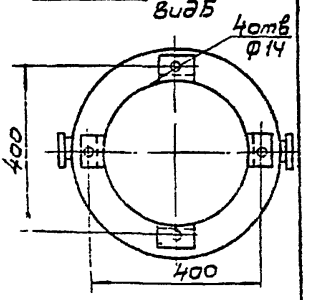

Завод-изготовитель - Могилев-Подольский ремонтно-механический коммунального оборудования

Взам. инв. №

Подпись и дата

Инв. № подл.

25511-03 810

Формат А4

Инв.№ подл | Подпись и дата | Взам.инв.№

Вакуум-котел
Назначение - предохранение от загрязнения вакуум-насоса

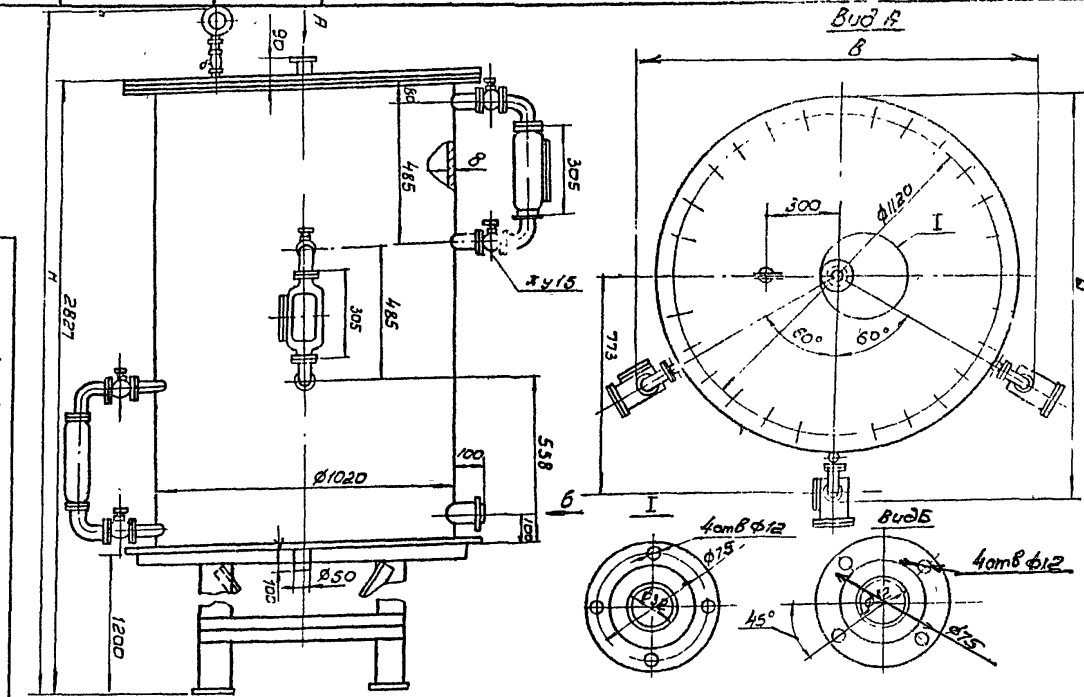

4.900-10.3

Обозначение чертежа	Рабочее давление, МПа (кГс/см²)	Объем, м³	Габаритные размеры, мм: Длина, L	Ширина, B	Высота, H	Масса, кг, не более	Завод изготовитель
ОН 0-72	0,03 (0,3)	1,25	1600	1512	3100	810	ПО "Днепрокоммунмаш"

Лист 156

Формат А4

Инв № подл.	Подпись и дата	Взам инв №

Колено с направляющими лопатками.
Назначение - отвод воздуха под прямым углом
устанавливается в воздуховодах компрессорных
и насосных станциях

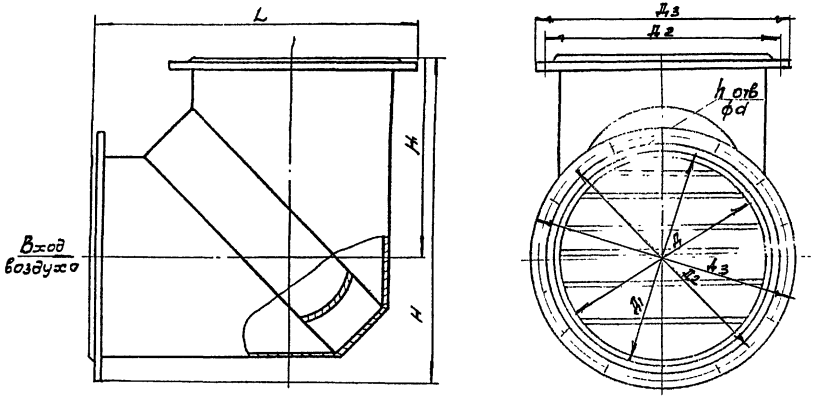

Техническая характеристика

Обозначение чертежа	Условный проход Ду, мм	Размеры, мм								Кол-во отверстий n	Масса, кг, не более
		L	Д	Д1	Д2	Д3	H	H1	d		
	500	978	600	606	705	755	978	600	27	20	107,0
-01	800	1288	800	806	920	975	1288	800	80	24	188,0

Завод - изготовитель - ПО : Киевкоммунмаш

4.900 - 10.3

25511-03

81

gost.e-ecolog.ru

Лист 157