СЕРИЯ 4.900-10

АЛЬБОМ

ОБОРУДОВАНИЯ, ФАСОННЫХ ЧАСТЕЙ И АРМАТУРЫ ДЛЯ СЕТЕЙ И СООРУЖЕНИЙ ВОДОПРОВОДА И КАНАЛИЗАЦИИ

ВЫПУСК 2

ТРУБОПРОВОДНАЯ АРМАТУРА

2551-02

gost.e-ecolog.ru

Серия 4 900-10

Альбом оборудования, фасонных частей и арматуры для сетей и сооружений водопровода и канализации

Выпуск 2
Трубопроводная арматура

Разработан институтом
Союзводоканалпроект

Главный инженер ~~[illegible]~~ Михайлов А.А.
института

Главный инженер проекта Устинова А.Ф.

Утвержден
Главпроектом Госстроя СССР
письмо № 6/4-4303 от 1.12.87
Введен в действие
в/о Союзводоканалниипроект
приказ № 309 от 21.12.87г

25511-02

Содержание	№ листа	№ стр.
Пояснительная записка		3,4
Раздел I Запорная, запорно-предохранительная и регулирующая арматура		5
Перечень промышленной трубопроводной арматуры специального назначения, имеющей ограничение в применении с точки зрения технической возможности ее использования в газоработывающих объектах	1-1	6
Перечень трубопроводной арматуры, задвижек, затворов и кондиционеров, подлежащих согласованию на правильность применения на 1988г.	1-2	7
Опросный лист для заказа арматуры	1-3, 1-4	8,9
Вентили	1-5 ÷ 1-22	10 ÷ 27
Задвижки	1-23 — 1-47	28 — 52
Затворы	1-48 ÷ 1-51	53 — 56
Клапаны	1-52 ÷ 1-72	57 ÷ 77
Раздел 2 Разное оборудование		78
Зантуз Ду-50	2-1; 2-2	79, 80
Колонка водоразборная бесколодцевая ВК-3	2-3	81
Колонка пожарная по ГОСТ 7499-71*	2-4	82
Гидранты пожарные подземные по ГОСТ 8220-85	2-5	83
Монтажные проставки Ду 100 500 600 800 Ру 1МПа	2-6	84
Колонки управления задвижками Ду 100 ÷ 1200 мм	2-7; 2-8	85, 86

Серия 4.900-10 в 2

Пояснительная записка

„Альбом оборудования, фасонных частей и арматуры для сетей и сооружений водоснабжения и канализации" составлен в целях облегчения работы инженеров и техников, занимающихся проектированием внешних и внутренних систем водоснабжения и канализации промышленных предприятий и населенных пунктов.

Пятое издание „Альбома" переработано в связи с изменениями номенклатуры и конструкции изделий, выпускаемых отечественными заводами по состоянию на 1 января 1987 г.

В „Альбом" включены трубы из различных материалов, их соединения, оборудование и арматура заводского изготовления, наиболее часто встречающиеся при проектировании. Наряду с этим в „Альбом" включено типовое нестандартное оборудование, не имеющее серийного выпуска и изготавливаемого по разовым заказам.

На каждое изделие дан общий вид с необходимой технической характеристикой или только техническая характеристика, а так же, в отдельных случаях, приводится ориентировочная стоимость по прейскуранту или по заводским данным, применяемая только для составления технико-экономических расчетов.

Приведенный в „Альбоме" материал предназначен для использования его при разработке проектной документации на стадии „проект".

При разработке проекта на стадиях „рабочий проект" и „рабочая документация" характеристики и габариты оборудования следует принимать по заводским данным.

Состав „Альбома"

Выпуск 1 - Трубы и их соединения
- Раздел 1 - трубы металлические
- Раздел 2 - трубы неметаллические
- Раздел 3 - фасонные части для труб

Выпуск 2 - Трубопроводная арматура
- Раздел 1 - запорная, запорно-предохранительная и регулирующая арматура
- Раздел 2 - разная арматура

Выпуск 3 - Насосно-компрессорное оборудование

Выпуск 4 - Внутреннее санитарно-техническое оборудование
- Раздел 1 - санитарные приборы
- Раздел 2 - установка санитарных приборов
- Раздел 3 - водосточные воронки

Инв. N подл. | Подпись и дата | Взам. инв. N

4.900-10.2

Инж.	Филатова	Трубопроводная арматура.	Стадия	Лист 1 / Листов 2
Ст. инж.	Чещадин			
Рук. гр.	Пальчикова			
ГИП	Устинова		Союзводоканалпроект	
Нач. отд.	Устинова			

25511-02 2

Выпуск 5 – Оборудование водопроводных и канализационных сооружений

Раздел 1 - оборудование водопроводных сооружений
Раздел 2 - оборудование канализационных сооружений
Раздел 3 - общее оборудование водопроводных и канализационных сооружений

„Альбом" разработан при участии:
Союзводоканалпроекта – выпуски. 1; 2; 3; 5.
Сантехпроекта – выпуски; 1; 4.
Все замечания и пожелания по „Альбому" просим направлять по адресу:
117941 ГСП Москва В-331 проспект Вернадского, д. 29.
ГПИ „Союзводоканалпроект"

Инв. № подл. | Подпись и дата | Взам. инв. №

Раздел 1 - Запорная, запорно-предохранительная и регулирующая арматура

Инв. № подл. | Подпись и дата | Взам. инв. №

Серия 4.900-10 В.2.
Альбом

Приложение №1
к письму №163/8-79 и
„Союзглаварматуры"
от 02.01.1987г.

Перечень

промышленной трубопроводной арматуры специального назначения, имеющей ограничение в применении с точки зрения технической возможности ее использования в разрабатываемых объектах

№№ пп	Наименование изделий	Согласующая организация
1.	Нетиповые арматура и задвижки - разделы 19.20 "Сводной заявки потребности" и специальные арматура и задвижки	ЦКБА УФ ЦКБА
2.	Вентили и клапаны на высокое давление: 15с76нж У, 13лс63нж, 15с97нж, 13лс64нж I, 15с979нж УБ 13лс963нж I, 15с997нж УБ, 13лс964нж I, 15с920нж I, 15с921нж 19нж19бк, 19с19нж, 19нж10бк, 17с80нж, 17нж80ст	УФ ЦКБА ЦКБА
3.	Краны для нефтепродуктов: КОР, 11с33п, 11с34п, 11с35п, КЦО, КЦОП, КТС, КСП, КТРП, 11с39п	ЦКБА
4.	Клапаны: 17с17нж ДУ 200мм. 17с13нж ДУ 200мм. 17нж17ст ДУ 200мм. 17нж13ст ДУ 200мм Клапаны обратные стальные ДУ 800мм и выше 19с49нж I, МА 44004, ИА 44066, 01	ЦКБА
5.	Задвижка стальная высокого давления во взрывозащищенном исполнении: 31с916нж Б	ЦКБА
6.	Арматура вакуумная: 23ВЭ, АВР, АВЭ, ДВМ	НИИВАКУУММАШ

Примечание: арматура по поз. 3.4 для проектов, комплектуемых союзглавкомплектами при Госснабе СССР, согласованию не подлежит

Начальник технического отдела В.Д. Локтев

Инв. № подл. | Подпись и дата | Взам. инв. №

4.900-10.2.1

Лист 1-1

25511-02 Формат А4

Приложение №2
к письму №163/8-79и
„Союзглаварматуры"
от 02.01. 1987г

Перечень

трубопроводной арматуры, задвижек, затворов и кондиционеров, подлежащих согласованию на правильность применения на 1988г

Задвижки: 30с964нж Ду 1000 / 800 мм
30с927нж Ду 800мм
30с941нж (ЗКЛПЭ-16) Ду 80, 100, 150мм
30с915нж (ЗКЛПЭ-40) Ду 80, 100, 150мм

Затворы: 32с908р Ду 1200мм
32с910р Ду 1000 мм

Энергетическая арматура:
регуляторы уровня 11с-2, 11с-4, Т-23, Т-24, Т-39, Т-40
клапаны регулирующие поворотные: Т-33, Т-34, Т-35, Т-36, 6с-8-4
клапаны регулирующие угольчатые: 9с-4-1, 9с-4-2, 9с-3-3

Кондиционеры автономные промышленные
кондиционеры центральные

Начальник технического отдела В.Д. Лохтев

(для каждого конкретного исполнения)

опросный лист

для заказа арматуры _____
(условное обозначение)

применяемой _____
(наименование объекта)

Рабочая среда (химическая формула, полный химический состав с указанием %-ного соотношения отдельных компонентов и их концентрации, физическое состояние, плотность) _____

Давление рабочей среды (размерность, остаточное по отношению к внешней среде или в затворе или избыточное)

На выходе _____

На входе _____

максимальный и минимальный расход среды* _____

Расходная характеристика* _____

перепад давления** _____

Температура рабочей среды, °С _____

Наличие в рабочей среде механических примесей (мг/л), наибольшая крупность частиц (мк), их состав и твердость _____

Направление подачи среды (на затвор или под затвор)

Преимущественное положение запорного органа ("закрыто" или "открыта")

Окружающая среда в соответствии с ГОСТом 15150-69 (для электроприводов указать требуемую категорию взрывозащиты)

Установочное положение арматуры на трубопроводе

Место установки (в помещении или на открытых площадках) в соответствии с ГОСТ 15150-69

Подвижная или стационарная установка

Назначение и условия работы арматуры в установке (запорная, регулирующая, предохранительная)

Возможность защиты арматуры от попадания атмосферных осадков, паров рабочей среды и т.д. (по эксплуатационным условиям)

Показатели надежности
(количество циклов "открыто-закрыто" общее за весь срок службы, частота срабатывания в циклах за единицу времени)

Инв. № подл. | Подпись и дата | Взам. инв. №

25511-02

Возможность замены быстроизнашивающихся деталей (по эксплуатационным условиям) _____

Доступ к арматуре для осмотра и ремонта (периодичность) _____

Вид привода (ручное управление, пневмопривод, электропривод и т.д.)

_____

Время открывания и закрывания (для приводной арматуры) _____

Места крепления арматуры на установке _____

Материал трубопроводов _____

Специфические требования к арматуре _____

_____

_____

Опросный лист заполняется при необходимости подбора арматуры с ЦКБА в случаях, указанных в ГОСТ 2.124-85

Дата заполнения опросного листа

Подпись ответственного руководителя, и печать организации, заказывающей арматуру

Заключение ЦКБА

_____ 19 ___ г М.П. и подпись

_____

* для регулирующей и предохранительной арматуры

** Для регулирующей арматуры

Вентиль угловой сильфонный 15а 11р (СК 29035)

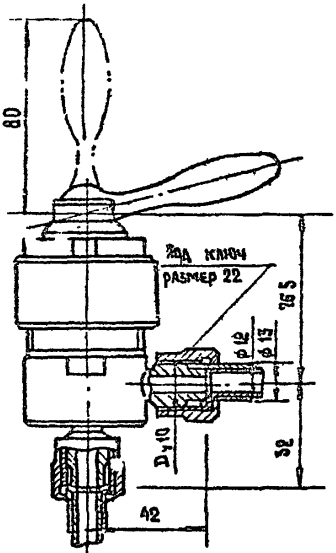

Применяется на трубопроводах для воздуха рабочей температурой от -20° до +60°С и воды рабочей температурой от 4 до 60° С. Может быть использован для работы при вакууме до 10^{-3} мм рт.ст.

Ру 0,4 (4)
Рпр 0,6 (6)

Вентиль устанавливают на трубопроводе в любом рабочем положении.
Изготовитель - ПО „Киевпромарматура"
Код 37 1211 5008.
Масса вентиля - 0,9 кг.

Вентиль проходной фланцевый 15б 12бк (КЗ 21158)

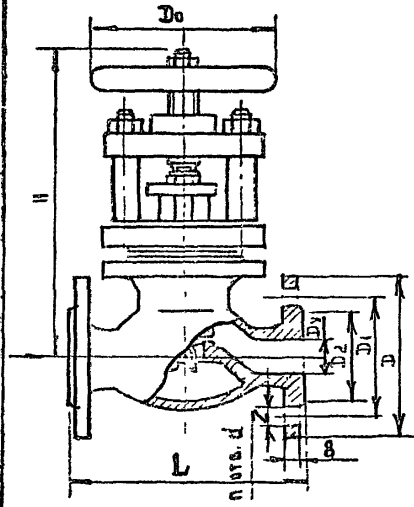

Применяется на трубопроводах для сред, по отношению к которым материал основных деталей является коррозионностойким, рабочей температурой до 200°С.

Ру 1,6 (16)
Рпр 2,4 (24)

Основные габаритные, присоединительные размеры (мм) и масса (кг)

Условный проход Dу	L	D	D1	D2	d	δ	H	Dо	n	Масса без ответных фланцев
25	160	115	85	68	14	12	250	160	4	10.7
40	190	145	110	88	18	13	278	200	4	17.1
50	230	150	125	102	18	15	335	200	4	24.6
80	290	195	160	138	18	17	380	280	4	46.5
100	330	215	180	158	18	19	442	280	8	56.9

Вентиль устанавливают на трубопроводе в любом рабочем положении
Изготовитель - ПО „Курганармхиммаш"

Инв. № подл. | Дата и подпись | Взам. инв. №

Серия 4.900-10 В-2

Вентиль муфтовый 15Б3р

(СТД 70556-10596, СК 22009, 220065)

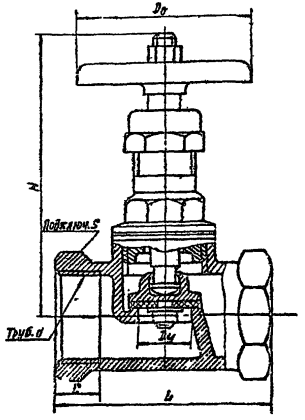

применяется на трубопроводах для воды рабочей температурой до 50°С.

Ру ..... 1(10)

Рр при t ≤ 50°С ... 1(10)

Вентиль устанавливают на трубопроводе в любом рабочем положении.

Основные габаритные, присоединительные размеры (мм) и масса (кг)

Условный проход Dy	L	труб. d	l	H	S	$D_э$	Масса	Код ОКП
15	85	1/2"	12	90	27	50	0.39	37 1211 1017
20	65	3/4"	14	92	32	50	0.47	37 1212 1007
25	80	1"	16	110	41	65	0.78	37 1212 1008
32	95	1 1/4"	18	112	50	80	1.06	37 1213 1011
40	110	1 1/2"	20	140	60	80	1.28	37 1213 1012
50	130	2"	22	142	70	100	2.6	37 1214 1009

Изготовитель: ПО „Киевпромарматура" (черт. СК 22009, Dy 15-50 мм); ПО „Запорожпромарматура" (черт. СК 22009, Dy 32 и 40 мм); ПО „Кролевецпромарматура" (Сумская обл.) черт. СК 22009, Ру 15 и 20 мм); Крутинский арматурный завод (Московская обл.) (черт. СК 22009, Dy 15, 20 и 25 мм); Харьковский завод №5 „Сантехизделий" (черт СК 22009, Dy 15 и 20 мм); ЛПОА „Знамя труда" им. И.И Лепсе (Ленинград) (черт. У 22065, Dy 15-50 мм); Тульское ПО „Тулсантехника" (15Б3р)

Инв. № подл. | Подпись и дата | Взам. инв. №

Вентили муфтовые 15 б 1бр (ск 21001), 15 б 1бк (ск 22009 стд 7061б - 7065 б.

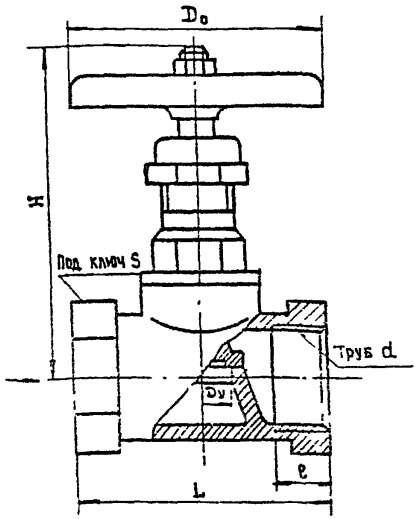

Применяются на трубопроводах для воды и несущего пара рабочей температурой до 225° С.

Ру 1,6 (16)

Р пр. 2,4 (24)

Рр. при t = 225°С 1,2 (12)

Вентиль устанавливают на трубопроводе в любом рабочем положении

ОКП 37 22 11

ОКП 37 22 12

Основные габаритные, присоединительные размеры (мм) и масса (кг)

Условное обозначение	Условный проход Dу	L	Труб d	ℓ	H	S	Dо	Масса
15б 1бр 15б 1бк	15	55	1/2"	12	90	27	65	0,38
15б 1бр 15б 1бк	20	65	3/4"	14	98	32	65	0,47
15б 1бр 15б 1бк	25	80	1"	16	110	41	80	0,78
15б 1бк	32	95	1 1/4"	18	12	50	100	1,06
15б 1бк	40	110	1 1/2"	20	140	60	100	1,78
15б 1бк	50	130	2"	22	142	70	120	2,6

Изготовители: Краснокутский арматурный завод (Саратовская обл.) (15 б 1бк по черт. СТД 7061б - 7065 б, Dу 15, 20, 25, 32 и 40 мм); ПО "Запорожпромарматура" (15 б 1бк по черт. СК 22009, Dу 50 мм); ПО "Кролевецпромарматура" (Сумская обл.) (15 б 1бк по черт СК 22009, Dу 15 - 50 мм); Тульское ПО "Тулсантехмонтаж" (15 б 1бр по черт СК 21001, Dу 15, 20 и 25 мм).

Взам. инв. №

Подпись и дата

Инв. № подл.

Вентиль муфтовый 1561п (ск 22009, 422065)

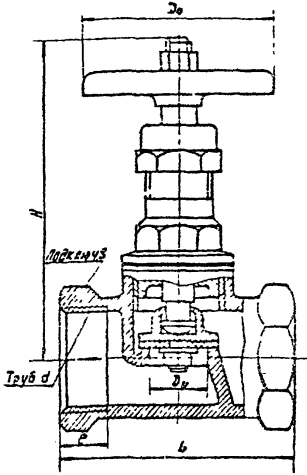

Применяется на трубопроводах для воды и насыщенного пара рабочей температурой до 200°С.

Ру 1.6 (16)

Рпр 2.4 (24)

Рр при t - 200 °С 1.2 (12)

Вентиль устанавливают на трубопроводе в любом рабочем положении.

Основные габаритные, присоединительные размеры (мм) и масса (кг)

Условный проход Ду.	L	Труб. d	l	H	S	Dо	масса	Код ОКП
15	53	1/2"	12	90	27	65	0.38	37 1211 1026
20	65	3/4"	14	92	32	85	0.47	37 1212 1027
25	80	1"	16	110	41	80	0.78	37 1212 1028
32	93	1 1/4"	18	112	50	100	1.05	37 1213 1029
40	110	1 1/2"	20	140	60	100	1.78	37 1213 1037
50	130	2"	22	142	70	120	2.6	37 214 1036

Изготовители: Крупинский арматурный завод (Наскодская обл.) (черт. СК 22009, Ду 15, 20 и 25 мм; ПО „Киевпромарматура (черт. СК 22009, Ду 15-50 мм; ЛПОА „Знамя труда им. И.И Лепсе (Ленинград) (черт. У22065, Ду 15-50 мм)

Инв. № подл. | Подпись и дата | Взам. инв. №

Серия 4.900-10 В.2

Альбом

ВЕНТИЛЬ ПРЯМОТОЧНЫЙ СИЛЬФОННЫЙ ФЛАНЦЕВЫЙ
15п 57п; 15п 57п1 (п 2640Б)

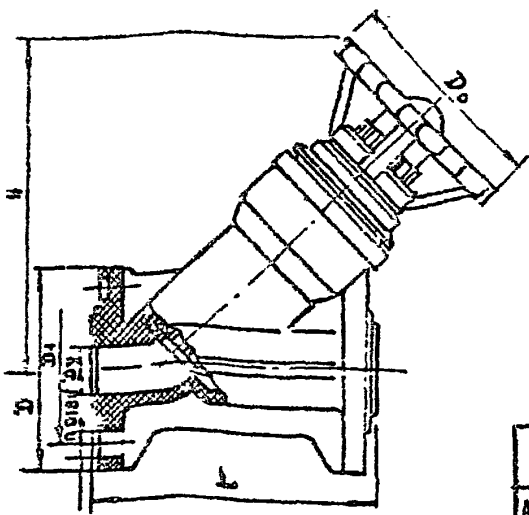

ОКП 376230
ОКП 376240

Применяется на трубопроводах для различных агрессивных сред по отношению к которым стоек материал деталей соприкасающихся с этими средами, кроме кристаллизующихся, полимеризующихся и абразивных сред

ОСНОВНЫЕ ГАБАРИТНЫЕ, ПРИСОЕДИНИТЕЛЬНЫЕ РАЗМЕРЫ (мм) И МАССА (кг)

Условный проход D	L	D	D_1	d	H	D_0	n	Масса
32	180	135	100	18	220	135	4	1.45
50	230	160	125	18	250	135	4	5.05

Рабочая среда	Концентрация, %	Температура рабочей среды
Азотная кислота	20	50
Ацетон	20	20
Серная кислота	До 30	50
То же	До 40	40
-"-	До 70	20
Сероводород (газ)	100	50
Сероуглерод	100	20
Соляная кислота	До 30	50
То же	Более 30	20
Угольная кислота	Любая	50
Растворы солей минеральных кислот	Любая	50
Растворы щелочей	Любая	50
Плавиковая кислота	До 40	50
То же	До 60	20
-"-	До 50	50
Муравьиная кислота	До 50	50
Коеминевая кислота	Любая	30
Коемнефтористоводородная кислота	До 30	20
Уксусная кислота	До 60	30
То же	До 80	40
Уксусная ледяная кислота	100	40
Уксусный ангидрид	100	20
Формальдегид	До 40	40
То же	До 40	30
Фосфорная кислота	До 80	50
Хлористый водород (газ)	Любая	60
Хлоруксусная кислота	До 100	60
Царская водка	До 40	90
Этиловый спирт	До 96	90

Вентиль устанавливается в любом рабочем положении

Ру 0,6 (6)

Рп 0,9 (9)

Рр 0,9 (9)

Примечание. Не допускается применение арматуры из полипропилена для следующих сред. Тетрагидрофурана, бензина, тетрахлорметана, трихлорэтилена, тетрамина, триэтаноламина, тетрахлорэтана, бензола и толуола.

Изготовитель - АПОА „Знамя труда" им. Н.И. Лепсе (Ленинград).

Инв. № подл. | Подпись и дата | Взам. инв. №

4.900-10.2.1

Лист 1-9

25511-02

формат А4

ВЕНТИЛИ МУФТОВЫЕ 15ч8р; 15ч8к (Е 22001, КА 22059, 31200)

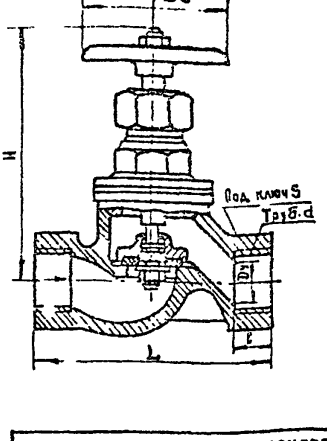

ОКП 372211, ОКП 372212, ОКП 372213, ОКП 372214, ОКП 372215.

Применяются на трубопроводах для воды рабочей температурой до 50°С.

Ру 1 (10)
Рпр..... 1,5 (15)

Вентиль устанавливают на трубопроводе в любом рабочем положении.

ОСНОВНЫЕ ГАБАРИТНЫЕ, ПРИСОЕДИНИТЕЛЬНЫЕ РАЗМЕРЫ (мм) И МАССА (кг)

Условный проход Dy	L	Труб. d	l	H	S	Do	Масса
15	90	1/2"	14	116	30	50	0,75
20	100	3/4"	16	120	36	50	1,1
25	120	1"	18	148	46	80	1,75
32	140	1 1/4"	20	158	55	80	2,7
40	170	1 1/2"	22	177	50	100	4,45
50	200	2"	24	190	75	120	5,6
65	260	2 1/2"	28	245	90	140	12,7
80	298	3"	30	265	105	140	18,5

Изготовители: Акимовский литейно-механический завод „Стандарт" (Запорожская обл.), (15ч8р-Dy65 и 80мм); Дубенский механический завод (Калужская обл.) (15ч8р-Dy 50 мм); Ленинградский литейно-механический завод „Ленжилуправления" (15ч8к-по черт. 312.00. Dy 15мм); Московский завод „Мосстанстехмонтаж" (15ч8к-Dy15-30 мм)

Инв. № подл. | Подпись и дата | Взам. инв. №

25511-02 8
формат А4

Вентили муфтовые 15ч8бр, 15ч8п (КА 22063)

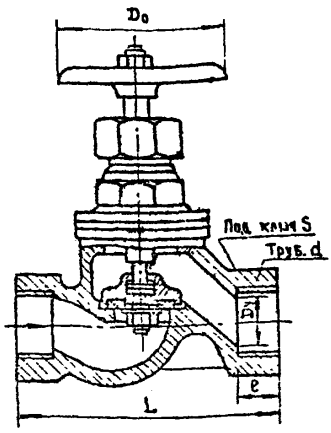

Применяется на трубопроводах для воды и пара рабочей температурой до 225°С (вентиль 15ч8бр) и до 200°С (вентиль 15ч8п)

Ру..... 1,6 (16)

Рпр..... 2,4 (24)

Вентиль устанавливается на трубопроводе в любом рабочем положении.

ОКП 372211, ОКП 372212, ОКП 372213, ОКП 372214, ОКП 372215.

Основные габаритные присоединительные размеры (мм) и масса (кг)

Условный проход Dy	L	Труб. d	l	H	S	Do	Масса
15	90	1/2"	14	118	30	65	0,75
20	100	3/4"	16	120	36	65	0,9
25	120	1"	18	143	46	80	1,75
32	140	1 1/4"	20	147	55	80	2,7
40	170	1 1/2"	22	175	60	120	4,15
50	200	2"	24	188	75	120	5,8
65	260	2 1/2"	26	245	90	140	13,1
80	290	3"	30	265	105	140	16,5

Изготовители: Опочецкий ремонтный завод (г. Опочка Псковской обл.); Акимовский литейно-механический завод „Стандарт" (Запорожская обл.) (15ч8бр - Dy 65 и 80 мм), Мозырский завод машиностроения для птицеводческих ферм и комплексов „Мозырьптицемаш" (Гомельская обл.) (15ч8бр - Dy 15 мм) и Уральский арматурный завод им. В.И. Ленина. (Казахская ССР) (15ч8бр - Dy 32, 40 и 50 мм).

Взам. инв. №

Подпись и дата

Инв. № подл.

25511-02

формат А4

Серия 4.900-10 В.2

Альбом

Вентили муфтовые 15ч 8п2, 15ч 8р2 (КА 22С34)

ОКП 37 2211; ОКП 37 2212,
ОКП 37 2213, ОКП 37 2214

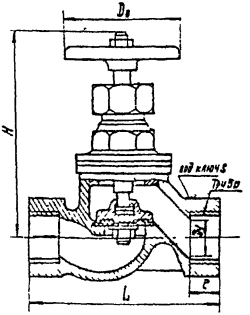

Применяются на трубопроводах для пара рабочей температурой до 225°С (вентиль 15ч 8п2) и для воды рабочей температурой до 50°С (вентиль 15ч 8р 2).

Ру 1.6 (16)
Рпр..... 2.4 (24)
Рр при t = 225°С 1,45 (14.5)

Основные габаритные, присоединительные размеры (мм) и масса (кг)

Условный проход Ду	L	Труб d	e	H	S	Do	Масса
15	90	1/2"	14	118	30	65	0.75
20	100	3/4"	16	120	35	65	0.9
25	120	1"	19	143	46	80	1.75
32	140	1 1/4"	20	145	55	80	2.7
40	170	1 1/2"	22	180	60	120	4.15
50	200	2"	24	185	75	120	5.8

Вентиль устанавливается на трубопроводе в любом рабочем положении.

Изготовители: Уральский арматурный завод им. В.И. Ленина (Казахская ССР) (15ч8п2 - Ду 15-25 мм; 15ч8р2 - Ду 15-50 мм), Ферганский завод газовой аппаратуры (Ферганская обл.) (Ду 15 и 20 мм); Опочецкий ремонтный завод (г. Опочка Псковской обл.) (15ч8р2 - Ду 25 мм); Осинский литейно-механический завод (Пермская обл.) (15ч8р2 - Ду 20 и 25 мм.)

Инв. № подл. | Подпись и дата | Взам. инв. №

4.900-10.2.1

Лист 1-12

25511-02 9

формат А4

Вентили фланцевые 15ч9п2, 15ч9р2, (ка 22036)

ОКП 372212; ОКП 372213, ОКП 372214,

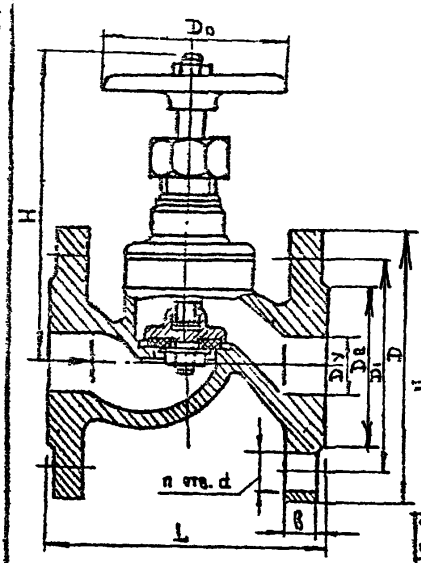

Применяются на трубопроводах для воды и пара рабочей температурой до 225°С (вентиль 15ч9п2) и воды рабочей температурой до 50°С (вентиль 15ч9р2)

Ру 1,6 (16)
Рпр 2,4 (24)
Рр при t=225°С 1,5 (15)

Вентиль устанавливают на трубопроводе в любом рабочем положении

ОСНОВНЫЕ ГАБАРИТНЫЕ, ПРИСОЕДИНИТЕЛЬНЫЕ РАЗМЕРЫ (мм) И МАССА (кг)

Условный проход Dу	L	D	D1	Dе	δ	d	H	Dо	n	Масса
25	120	115	85	68	14	14	145	88	4	3.6
32	140	135	100	78	16	18	145	88	4	5.5
40	170	145	110	88	16	18	179	120	4	7.65
50	208	160	125	102	17	18	195	120	4	10.3

Изготовители: Дзержинский завод химического оборудования „Заря" (Горьковская обл.) (15ч9п2-Ду 25 и 40 мм) и ПО „Кролевецпромарматура" (Сумская обл.).

Инв. № подл. | Подпись и дата | Взам. инв. №

Вентиль пожарный с муфтой и цапкой 15кч 11р ОКП 3732 10.

Применяется на пожарных трубопроводах для воды рабочей температурой до 50°С

P_y 1,6 (16)
$P_{пр}$ 2,4 (24)
P_p при $t \leq$ $\leq$ 50°С. 1,6 (16)

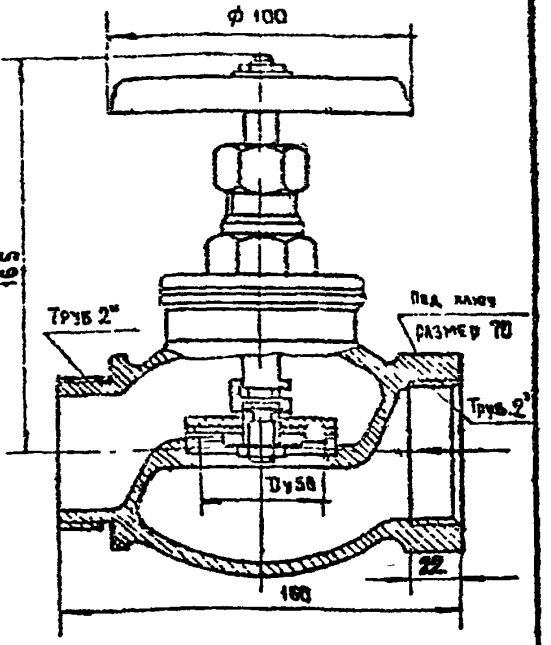

Присоединительные концы на входе - муфтовый, на выходе - цапковый для присоединения шланга с баранспортом
Уплотнение шпинделя - сальниковое, подтяжка сальника - накидной гайкой
Рабочая среда подается под золотник
Вентиль устанавливают на трубопроводе в любом рабочем положении
Вентиль относится к классу ремонтируемых
Материал основных деталей: корпус, крышка, маховик - ковкий чугун, золотник, шпиндель - сталь; уплотнительное кольцо в золотнике - резина, набивка - пропитанный асбест
Масса вентиля - 4,8 кг.

Изготовитель. Харьковский механический завод.

Вентиль пожарный с муфтой и цапкой 15ч 1р (У 22069)

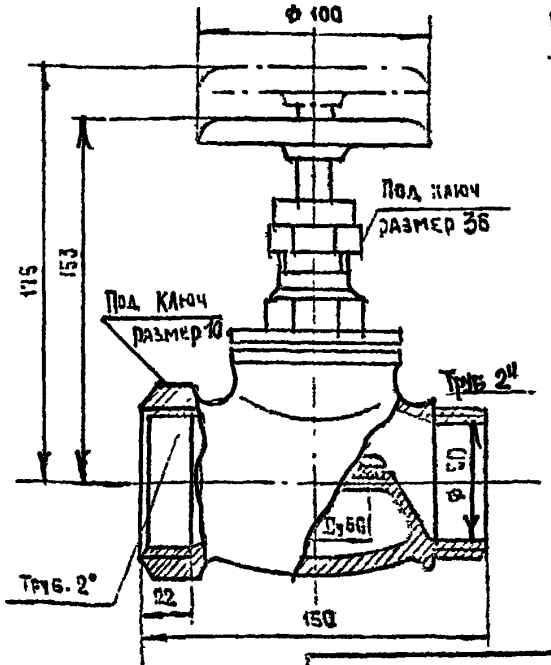

Применяется на пожарных трубопроводах для воды рабочей температурой до 50°С.

P_y 0,6 (6)
$P_{пр}$ 0,9 (9)
P_p при $t \leq$ $\leq$ 50°С ... 0,6 (6)

Вентиль устанавливают на трубопроводе в любом рабочем положении.
Масса вентиля - 2,3 кг.
Изготовитель - Крупинский арматурный завод (Московская обл.)
Код 37 1214 1012.

Вентили муфтовые 15кч18п, 15кч18п1, 15кч18п2, 15кч18р2, 15кч18р и 15кч18к

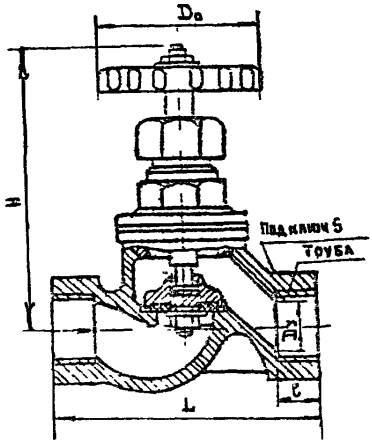

Применяются на трубопроводах для воды и пара рабочей температурой до 200° (вентили 15кч18п), для воды, воздуха и пара рабочей температурой до 225°С (вентили 15кч18п1, 15кч18п2), а также для воды рабочей температурой до 50°С (вентили 15кч18р, 15кч18р2 и 15кч18к)

$P_у$ 1,3 (16)
$P_{пр}$ 2,4 (24)
$P_э$ при $t^°$ С:
200 ..... 1,5 (15)
225 ..... 1,45 (14,5)
50 ..... 1,6 (16)

Основные габаритные, присоединительные размеры (мм) и масса (кг)

Условный проход Ру	L	Труб. d	ℓ	H	S	Dо	Масса
15	90	1/2"	12	118	27	65	0.7
20	100	3/4"	14	120	36	65	0.9
25	120	1"	16	143	41	80	1.4
32	140	1 1/4"	18	145	50	80	2.1
40	170	1 1/2"	20	180	60	120	3.7
50	200	2"	22	185	70	120	5

Вентиль устанавливается в любом рабочем положении

ОКП 37 3211
ОКП 37 3212
ОКП 37 3213

Изготовители: ПО „Кролевецпромарматура" (Сумская обл.) (15кч18п2 и 15кч18р2); ПО „Запорожпромарматура" (15кч18п, 15кч18п2 и 15кч18р2); Семеновский арматурный завод (Горьковская обл.) (15кч18п, 15кч18п1, 15кч18п2, 15кч18р, и 15кч18р2); Акимовский литейно-механический завод „Стандарт" (Запорожская обл.) (15кч18п); Харьковский механический завод (15кч18к, 15кч18р и 15кч18п1); Ленинградский литейно-механический завод „Ленжилуправление" (15кч9р и 15кч18к).

Инв. № подл. | Подпись

25311-02

Формат А4

Вентили фланцевые 15кч 19п, 15кг 19п1, 15кг 19п2

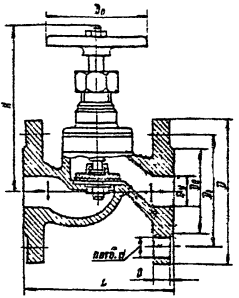

Применяется на трубопроводах для воды и пара рабочей температурой до 200°С (вентиль 15кг 19п), для воды и пара рабочей температурой до 225°С (вентили 15кч 19п1 и 15кч 19п2)

$P_у$ 1.6 (16)

$P_{пр}$ 2.4 (24)

$P_р$ при t, °С:

200 ..... 1.5 (15)

225 ..... 1.45 (14.5)

Основные габаритные, присоединительные размеры (мм) и масса (кг.)

Условный проход $D_у$	L	D	$D_г$	$D_з$	d	b	H	$D_н$	n	Масса	Код ОКП
25	120	115	85	68	14	12	143	80	4	2.7	37 3211 1077
32	140	135	100	78	18	13	145	80	4	4.3	
40	170	145	110	88	18	13	180	120	4	6.8	
50	200	160	125	102	18	15	185	120	4	8	

Вентиль устанавливают в любом рабочем положении.

Изготовители: Семеновский арматурный (Горьк. обл.) (Ду 25 мм) и ПО „Запорожпромарматура" (15кч 19п, и 15кг 19п2)

Вентиль прямоточный туммированный фланцевый 15ч 63гм (8кг-2м)

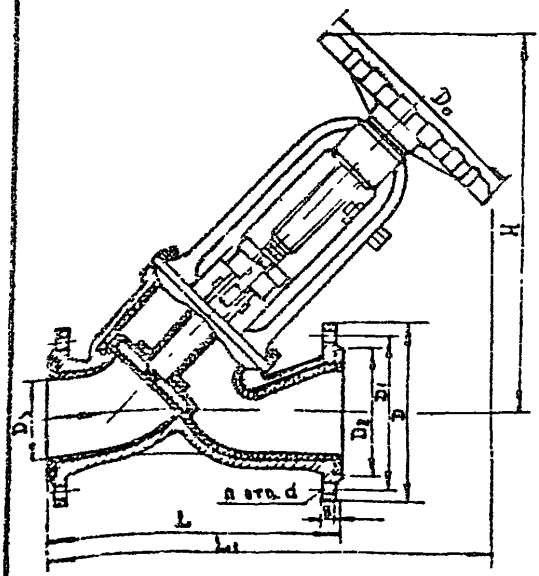

Применяется на трубопроводах для агрессивных жидких сред рабочей температурой от −15 до +65°С (Кремнистоводородной и соляной кислот любой концентрации, плавиковой, серной и сернистой кислот концентрацией до 50%, уксусной кислоты концентрацией до 80% и фосфорной кислоты концентрацией до 85%, растворов едких щелочей и солей минеральных кислот любой концентрации, ацетона, глицерина, красителей и спиртов любой концентрации)

Ру 0,6 (6)

Рпр. 0,9 (9)

Основные габаритные присоединительные размеры (мм) и масса (кг)

Условный проход Ду	L	L₁	D	D₁	D₂	b	d	H	D₀	n	Масса	Код ОКП
125	400	610	255	200	172	18	18	515	360	8	52.3	37 2216 10 11
150	480	895	280	225	198	18	18	590	360	8	70.3	37 2216 10 12
200	503	810	345	288	238	22	18	854	360	8	126.9	37 2217 1010
250	739	955	370	335	312	24	18	754	500	12	212.2	37 2217 1011
300	858	1025	435	395	365	24	23	824	500	12	258.6	37 2217 1012

Вентиль устанавливают на трубопроводе в любом рабочем положении

Изготовитель - Серпуховской механический завод „Десятый Октябрь" (Московская обл.)

Вентили диафрагмовые футерованные фланцевые
РХ26368 (15ч 74п1, 15ч 75п1, 15ч 76п1)
РХ26368 (исп. 01) (15ч 74п2, 15ч 75п2, 15ч 76п2)

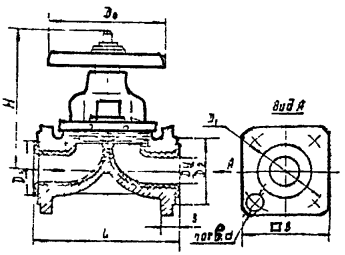

Применяются на трубопроводах для жидких и газообразных, агрессивных сред рабочей температурой до 60°С (вентили 15ч 74п1, 15ч 75п1и, 15ч 76п1) и температурой до 110° с (вентили 15ч 74п2, 15ч 75п2, 15ч 76п2)

Основные габаритные, присоединительные размеры (мм) и масса (кг)

Условный проход Dy	L	B	D_1	D_2	D_3	b	d	H	D_0	n	Масса	Код	ОКП
6	70	35	32	20	17	6	6	70	65	4	0 49	37	22114008
10	90	60	60	35	28	11	7	80	80	4	1 2	37	22114009
15	110	75	65	40	38	11	14	105	100	4	2.3	37	22114010
20	130	90	75	51	45	11	14	120	120	4	3 5	37	22124008
25	150	90	85	58	53	14	14	140	120	4	5 5	37	22134011
32	170	105	100	66	62	10	18	140	120	4	8.5	37	22144008
40	190	110	110	76	74	12	17	190	160	4	11 2	37	22144005
50	200	125	125	88	86	18	18	210	160	4	12 9	37	22144006
80	240	110	150	116	120	18	18	216	240	4	23.5	37	22144007
100	300	155	170	138	142	21	18	308	290	4	35 5	37	22144008

	15ч74п1 15ч74п2 (Dy 6,10,15 и 20 мм)	15ч75п1 15ч75п2 (Dy 25,32,40 и 50 мм)	15ч76п1 15ч76п2 (Dy 80 и 100 мм)
Ру.	1.6(16)	1(10)	0.6(6)
Рпр.	1.4(24)	1,5(15)	0,9(9)

Вентиль устанавливают на трубопроводе в любом рабочем положении.

Изготовитель – Рижский – завод химического машиностроения.

Серия 4 900-10 В-2

Инв. № подл. | Подпись и дата | Взам. инв. №

4.900-10.2.1

Лист 1-18

25511-02

формат А4 12

Вентиль диафрагмовый эмалированный фланцевый КА 26333 (взамен 15ч 913м)

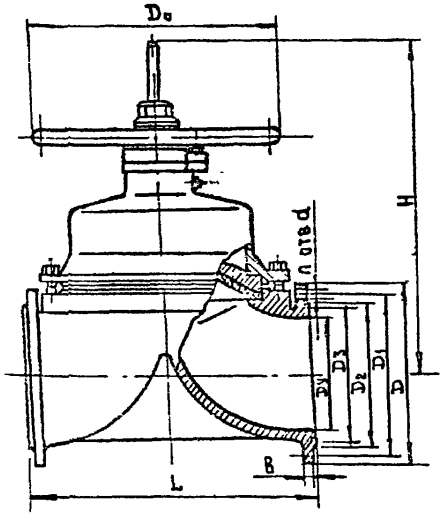

Применяется на трубопроводах для слабых растворов кислот и щелочей, топлива Т-1 и ТС-1, масла и бензина температурой до 90°С.

Ру 0,6 (6)

Рпр 0,9 (9)

Основные габаритные, присоединительные размеры (мм) и масса (кг)												Код ОКП
Условный проход D_y	L	D	D_1	D_2	D_3	d	b	H	D_o	n	Масса	
150	410	260	225	202	192	18	17	415	320	8	83	3722164010
200	500	315	280	258	250	18	19	580	450	8	127.7	3722174005

Вентиль устанавливают на трубопроводе в любом рабочем положении.

Изготовитель - ПО „Кролевецпромарматура" (Сумская обл.)

Инв.№ подл. | Подпись и дата | Взам. инв. №

Вентили диафрагмовые эмалированные фланцевые 15ч93эм, 15ч94эм и 15ч95эм (КА 26323)

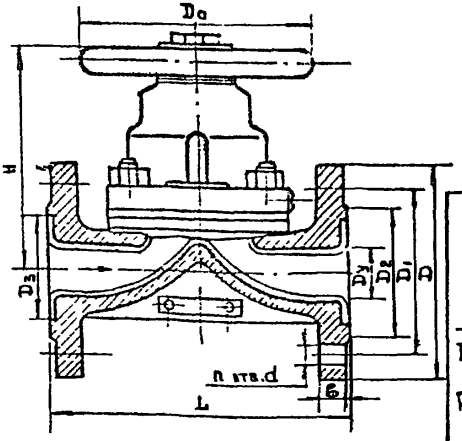

Применяется на трубопроводах для агрессивных сред рабочей температурой от -15 до +120°

	15ч93эм	15ч94эм	15ч95эм
	Ду 10,15,20 и 25мм	Ду 32,40,50 и 65мм	Ду 80 и 100 мм
P_y	1,6 (16)	1 (10)	0,6 (6)
$P_{пр}$	2,4 (24)	1,5 (15)	0,9 (9)

Основные габаритные, присоединительные размеры (мм) и масса (кг)

Условный проход Dy	L	D	D_1	D_2	D_3	d	b	H	D_o	n	Масса	Код ОКП
10	120	90	60	40	30	14	12	98	100	4	2	37 2211 4020
15	130	95	65	45	35	14	12	108	100	4	2,9	37 2211 4021
20	150	105	75	58	50	14	14	146	100	4	5,5	37 2211 4031
25	160	115	85	68	60	14	14	147	100	4	5,8	37 2211 4032
32	180	135	100	78	66	18	16	146	150	4	8,56	37 2213 4028
40	200	145	110	88	60	18	16	146	150	4	9,66	37 2213 4029
50	230	160	125	102	90	18	17	175	163	4	13,8	37 2214 4031
65	290	180	145	122	110	18	17	175	160	4	16,8	37 2215 4032
80	310	185	150	128	120	18	19	200	240	4	31	37 2215 4038
100	350	205	170	148	140	18	15	210	240	4	34,5	37 2215 4039

Вентиль устанавливают на трубопроводе в любом рабочем положении.

Изготовитель – ПО „Кролевецарматура" (Сумская обл.)

Инв. № подл. | Подпись и дата | Взам. инв. №

Вентили гидрантов с рабочим давлением 1; 2,5 и 6 кгс/см² для сооружений на закрытой и открытой оросительной сети.

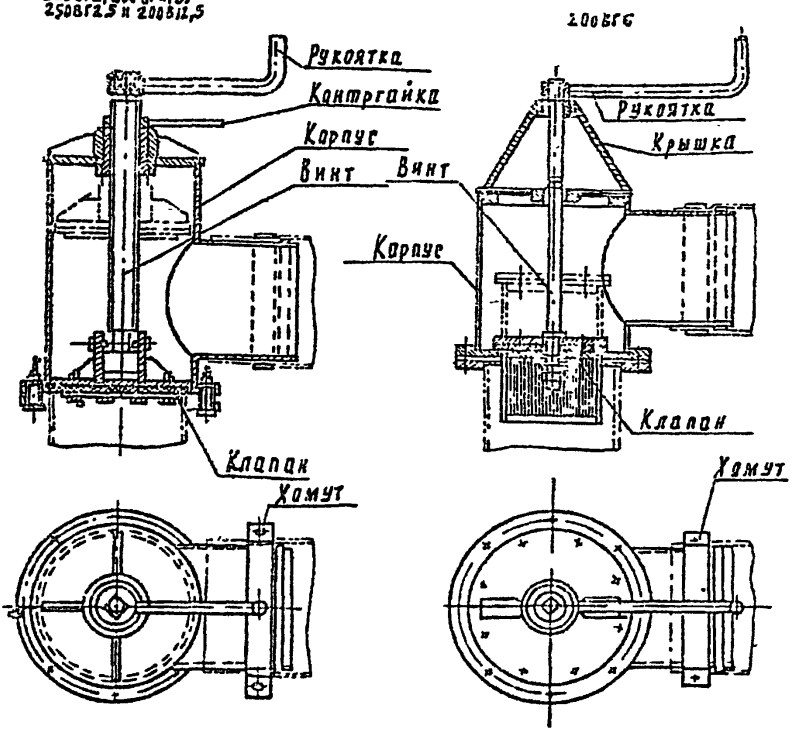

Типовая серия 3.820.2-42 разработана Средазгипроводхлопком, распространяет филиал ЦИТП г. Алма-Ата

2511-02

Вентили гидрантов с рабочим давлением 1; 2,5; 6 кгс/см² для сооружений на закрытой и открытой оросительной сети

Техническая характеристика.

Все типоразмеры вентилей гидрантов по конструкции подобны и состоят из следующих основных частей: корпуса, клапана, винта, контргайки и рукоятки.

Конструкция предусматривает работу в режиме „открыто", „закрыто" у марок вентилей гидрантов 325ВГ1; 300ВГ2,5; 250ВГ2,5; 200ВГ2,5 и фиксацию клапана в любом положении у марки 200ВГ6.

Основные показатели конструкций вентилей гидрантов.

Марка вентиля		325 ВГ1	300ВГ2,5	250ВГ2,5	200ВГ2,5	200ВГ6
Давление рабочее	кгс/см²	1,0	2,5	2,5	2,5	6,0
Давление испытательное	кгс/см²	2,0	5,0	5,0	5,0	9,0
Проход условный	мм	325	300	250	200	200
Скорость открытия	м/мин	0,23	0,09	0,11	0,18	0,17
Радиус рукоятки	мм	200	400	300	250	300
Усилие на рукоятке	кгс	13	24	23	20	18
Диаметр резьбы грузового винта наружный	мм	30	40	40	40	28
Шаг резьбы грузового винта	мм	3	3	3	3	3
Ход клапана полный	мм	428	366	332	274	111
Диаметр перекрываемого отверстия	мм	339	313	261	207	170
Диаметр трубы выпускного патрубка наружный	мм	340	300	260	200	200
Диаметр трубы выпускного патрубка внутренний	мм	334	292	254	194	194
Вес вентиля гидранта	кг	52,3	69,4	45,5	31,9	38,1

Вентили гидрантов предназначены для выпуска воды из закрытой и открытой оросительной сети, устанавливаются на открытом воздухе. Расчетная температура наружного воздуха - от 0°С до +60°С. Степень агрессивности среды - слабоагрессивная.

Выпуск 1 - Вентиль гидранта 325ВГ1
Выпуск 2 - Вентиль гидранта 300ВГ2,5
Выпуск 3 - Вентиль гидранта 250ВГ2,5
Выпуск 4 - Вентиль гидранта 200ВГ2,5
Выпуск 5 - Вентиль гидранта 200ВГ6

*Типовая серия 3.820. 2-42 разработана Средазгипроводхлопком, распространяет филиал ЦИТП г. Алма-Ата

Инв. № подл. | Подпись и дата | Взам. инв. №

Серия 4.900-10 В.2

Задвижки параллельные с выдвижным шпинделем фланцевые 30ч6бр; 30ч706бр; 30ч96бр

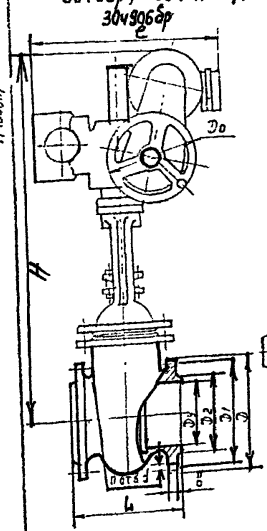

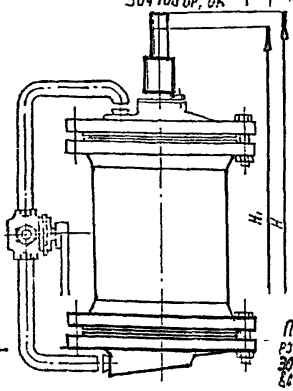

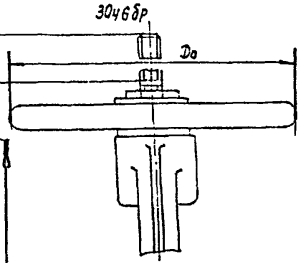

Ру	1 (10)
Рпр	1,5 (15)
Рр при t,°С	
90	1 (10)
200	0,9 (9)
225	0.85 (8,5)

Применяются на трубопроводах для воды рабочей температурой до 40°С (задвижка 30ч706бр) и до 50°С (задвижка 30ч706бр1) воды и пара рабочей температурой до 225°С (задвижки 30ч6бр и 30ч906бр)

Таблица кодов ОКП

Условное обозначение и номер чертежа	Условный проход Ду, мм	Код ОКП
30ч6бр (ГЛ 16003)	50	37 2115 1005
	80	37 2115 1000
	100	37 2115 1007
	125	37 2115 1108
	150	37 2115 1009
	200	37 2125 1005
	250	37 2125 1006
	300	37 2125 1007
	350	37 2125 1008
	400	37 2125 1009
30ч706бр1 (ПФ 14602)	50	37 2115 5005
	80	37 2115 5006
	100	37 2115 5008
	150	37 2115 5009
30ч706бр (ГЛ 16002 РЗ 16002)	200	37 2125 5012
	250	37 2125 5013
	300	37 2125 6014
	350	37 2125 5024
	400	37 2125 5015
30ч906бр (ГЛ 16003)	100	37 2115 7005
	150	37 2115 7007
	200	37 2125 7005
	250	37 2125 7005
	300	37 2125 7007
	400	37 2125 7009

Условный проход Ду, мм	Тип электропривода	Электродвигатель: Тип	Электродвигатель: Мощность, кВт	Время открывания или закрывания задвижки эл. приводом, мин
100	ТЭ099.058-04М	ЧАЯ56 3ЧУ3 или АОЛ-12-4У3	0,18	1.1
150				2.6
200	Б099.098-03М	ЧАХС80А4У3 или АОЛС2-21-4У3	1.3	2.1
250				
300				
400				

Задвижки 30ч6бр, 30ч706бр и 30ч706бр1 устанавливаются на трубопроводе в любом рабочем положении, кроме положения „Маховиком или гидроприводом вниз"; задвижку 30ч906бр устанавливают на горизонтальном трубопроводе электроприводов вертикально вверх (допускается устанавливать задвижку горизонтально, в положении „На ребро" и „Плашмя" при горизонтальном положении оси электродвигателя, смазывании червячной пары и роликоподшипников густой смазкой и наличии опоры под электропривод).

Инв. N подл.	Подпись и дата	Взам. инв. N

4.900-10.2.1

Лист 1-23

25511-02 формат А4

Основные габаритные присоединительные размеры (мм) и масса (кг)

Условное обозначение	Условный проход, Dy	L	D	D_1	D_2	d	b	H	H_1	l	D_0	n	Масса
30ч6бр	50	180	160	125	102	18	17	350	295	—	160	4	17,3
30ч706бр1								512	454	—	—		81,5
30ч6бр	80	210	195	160	138	18	19	440	350	—	160	4	29
30ч706бр1								607	518	—	—		42,3
30ч6бр	100	230	215	180	158	18	19	523	410	—	200	8	39,5
30ч706бр								684	576	—	—		52,1
30ч906бр								940	—	345	200		75
30ч6бр	125	255	245	210	188	18	21	635	485	—	240	8	56,4
30ч6бр	150	280	280	240	212	23	21	720	560	—	240	8	73,5
30ч706бр1								869	709	—	—		86,1
30ч906бр								1095	—	398	150		103,2
30ч6бр	200	330	335	295	268	23	23	900	695	—	280	8	116,2
30ч706бр								1066	858	—	—		155,8
30ч906бр								1067	—	530	240		170,9
	250	450	390	350	320	23	25	1090	830	—	320	12	168,2
30ч706бр								1250	992	—	—		209
30ч906бр								1202	—	530	240		221,9
30ч6бр	300	500	440	400	370	23	25	1285	975	—	360	12	241,65
30ч706бр1								1420	1117	—	—		299
30ч906бр								1350	—	540	240		292
30ч6бр	350	550	500	460	430	23	26	1480	1120	—	400	16	323
30ч706бр								1695 5	1332,5	—	—		410
30ч6бр	400	600	565	515	482	27	28	1660	1250	—	500	16	434,2
30ч706бр								1822	1408	—	—		522
30ч906бр								1632	—	530	240		492,8

Изготовители: задвижки 30ч6бр – П.О. „Белгородхиммаш" Георгиевский арматурный им. В.И. Ленина (d = 200; 250; 350); Душанбинский арматурный завод (d = 50; 80; 100); Феодосийский арматурный завод (d = 50); Чуфаровский арматурный завод (d=150; 300; 400)
Задвижки 30ч706бр1 - Душанбинский арм. завод (dy 50; 80; 100; 150); 30ч706бр – П.О. „Белгородхиммаш" (dy = 200; 250)
Георгиевский арм. завод им. В.И. Ленина. (dy = 300).
Задвижки 30ч906бр – П.О. „Белгородхиммаш" (dy 200);
Никольский литейно-механический завод „Большевик" (dy 100; 150;)
Георгиевский арм. завод (dy 200; 250); Чуфаровский арматурный (dy 400).

Взам. инв. №

Подпись и дата

Инв. № подл.

25511-02 формат А4

Серия 4.900-10. В.2
Альбом

Задвижки параллельные с невыдвижным шпинделем фланцевые 30ч15бр; 30ч515бр; 30ч715бр; 30ч15бр

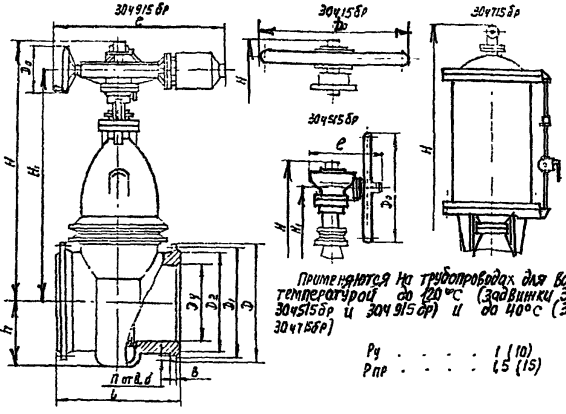

Применяются на трубопроводах для воды рабочей температурой до 120°С (задвижки 30ч15бр, 30ч515бр и 30ч915бр) и до 40°С (задвижка) 30ч715бр)

Ру 1 (10)
Рпр 1,5 (15)

Условный проход задвижки	Тип электродвигателя	Электродвигатель		Время открывания или закрывания задвижки электроприводом, мин
		Тип	Мощность, кВт	
600/800	Б 099.054, исп. II (87В085)	4АХС 100S4У3 или АОЛС2-31-4У3	3,2 или 3	1,6/2,2
1200	Б 099.060. исп. II (87Д755)	4АС 132S4У3 или АОС-52-4У3	8,5 или 7	5

Задвижки устанавливают на горизонтальном трубопроводе с вертикальным расположением шпинделя, маховиком или приводом вверх.
Задвижка 30ч15бр может быть установлена горизонтально „плашмя" или „на ребро"

Инв. № подл. | Подпись и дата | Взам. инв. №

4.900-10.2.1

Лист 1-25

25511-02 формат А4

Основные габаритные, присоединительные размеры (мм) и масса (кг)

Код ОКП	Условное обозначение	Условный проход Dy	L	D	D1	D2	d	S	H	H1	h	e	Dвн	n	Масса
37 2136 1010	30ч15бр (25-1039050, КЗ 1507)	500	700	670	620	585	27	30	1205		332	—	640	20	843
37 2135 5001	30ч715бр (КЗ 14002)								2580	2150	340	—	555*		1194
37 2136 1011	30ч15бр (П 600.00.00)	600	800	780	725	685	30	31	1695	1405	395	425	640	20	1160
37 2136 7006	30ч915бр (ЗП 600.00.00, 28-1039080)								1744	1467	400	822	320		1320
37 2136 5003	30ч715бр (КЗ 14002)	800	1000	1010	950	905	33	39	4010	3175	540	—	760*	24	3400
37 2136 7007	30ч915бр (28-1039080, КЗ 1503)								2190	1957	530	1460	400		2930
37 2146 1005	30ч915бр (381.00.00)	1200	1400	1455	1380	1325	40	51	3350	3040	750	1610	400	32	7810

Изготовители и калькодержатели:

ПО „Салаватнефтемаш" (г. Салават Башкирской АССР) (П 600.00.00 и ЗП 600.00.00); Славянский завод тяжелого машиностроения (г. Славянск Донецкой обл.) (черт. 25-1039050, 27-1039060 и 28-1039080); Дебальцевский завод по ремонту металлургического оборудования (г. Дебальцево Донецкой обл.) (черт. 381.00.00); ПО „Курганармхиммаш" (КЗ 14002, КЗ 1507 и КЗ 1503).

Инв. № подл. | Подпись и дата | Взам. инв. №

Задвижки клиновые с невыдвижным шпинделем фланцевые 30ч 525бр; 30ч 925бр.

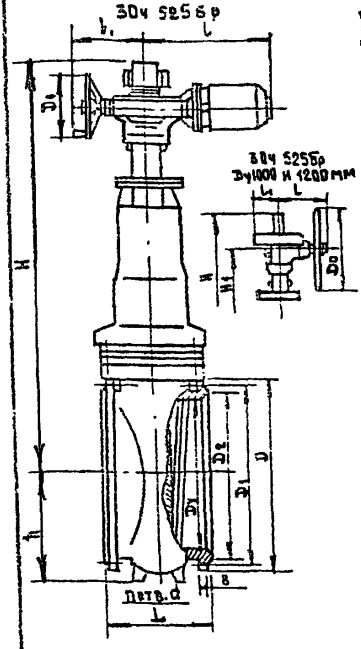

Применяются на трубопроводах для воды (задвижки черт. 418.00.00, Dy 1200мм; черт. 417.00.00, Dy 1400мм; ПТ 12001.01, Dy 1000 и 1200мм), воды и пара (задвижки ПТ 12001.01, Dy 1400, 1600 и 2000мм) рабочей температурой до 100°С.

Ру . . . 0,25 (2,5)
Рпр . . . 0,4 (4)
Рр . . . 0,25 (2,5)

Условный проход задвижки Dy	Тип электропривода	Электродвигатель		Время закрывания или открывания задвижки электроприводом, мин.
		Тип	Мощность, кВт	
1000	6099.054, исп.1 (ЭТ6085)	4АС100S4У3 или АОЛС2-31-4У13	3,2 или 3	1,2
1200	6099.053, исп.1 (ЭТ7145)	4АС100L4У3 или АОС 51 4У3	4,25 или 4,5	1,3
1400	6099.053, исп.II (ЭТ7230)	4АС132S4У3 или АОС-52-4У13	8,5 или 7	2,3
1600	6099.853, исп.II (ЭТ7230)	4АС132S4У3 или АОС-52-4У3	8,5 или 7	3,2
2000	6099.060, исп.1 (ЭТД455)	4АС100L4У3 или АОС-51-4У3	4,25 или 4,5	5,7

Задвижку устанавливают на горизонтальном трубопроводе электроприводом вертикально вверх (черт. 418.00.00 и 417.00.00). Допускается установка задвижек „на ребро" (ПТ 12001); при этом следует предусматривать опору под электропривод.

ОСНОВНЫЕ ГАБАРИТНЫЕ, ПРИСОЕДИНИТЕЛЬНЫЕ РАЗМЕРЫ (мм) И МАССА (кг)

Код ОКП	Условный проход Dy	L	D	D1	D2	b	d	H	H1	h	l	l1	D0	n	Масса
37 2142 7004	1000	550	1175	1120	1080	31	30	2405 2480	2130 2160	640	563 215	462 140	840 640	28	2680 2526
37 2142 7005	1200	700	1375	1320	1280	35	30	2930 3155	2615 2655	760	796 381	664 220	1000 1000	32	4359 4205
37 2142 7006	1400	900	1575	1520	1480	39	30	3287	3010	850	796	664	1200	36	5023
37 2142 7007	1600	1000	1785	1730	1690	43	30	3835	3200	915	796	664	1400	40	6618
37 2142 7009	2000	1500	2190	2130	2090	48	30	4350	4150	1145	796	664	1400	48	14015

Примечание: 1. Коды ОКП приведены для задвижки 30ч 925бр.
2. В знаменателе дроби указаны размеры и масса задвижки 30ч 525 бр.

Изготовители и калькодержатели:
ПО „Пензтяжпромарматура" (ПТ 12001.01, Dy 1000, 1200, 1400, 1600 и 2000мм) и Дебальцевский завод по ремонту металлического оборудования (г. Дебальцево Донецкой обл.) (черт. 418.00.00, Dy 1200 мм и 417.00.00, Dy 1400 мм).

Инв. № подл. | Подпись и дата | Взам. инв. №

25511-02
Формат А4

Серия 4.900-10 В.2

Альбом

Задвижки клиновые с невыдвижным шпинделем фланцевые 30ч 330бр; 30ч 530бр; 30ч 730бр; 30ч 930бр

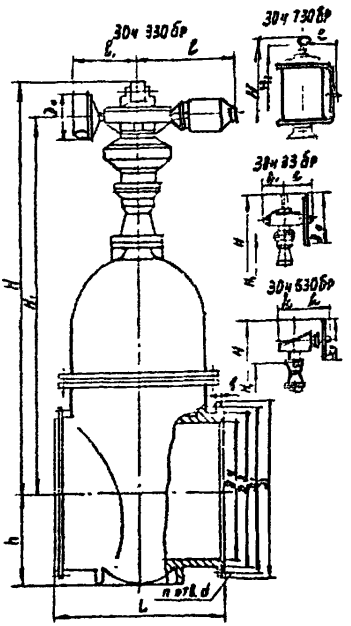

Применяются на трубопроводах для воды и пара (задвижки 30ч330бр и 30ч930бр, Dy 1200, 1400 и 1600 мм), воды (задвижки 30ч530бр и 30ч930бр, Dy 600 и 1000 мм) рабочей температурой до 120°С а также для воды рабочей температурой до 40°С (задвижка 30ч730бр).

Py 1 (10)
Pпр 1,5 (15)
Pр 1 (10)

Электроприводы задвижек Dy 1400 и 1600 мм рассчитаны на работу с обязательным выравниванием давления среды по обе стороны затвора до 0,8 (8). Для этого указанные задвижки изготовляют с обводом.

Условный проход задвижки Dy, мм	Тип электропривода	Электродвигатель		Время открывания или закрывания задвижки электроприводом, мин
		Тип	Мощность, кВт	
600	Б099.054, исп. II (ВТ6085)	4АХС100S4У3 или АОЛС2-31-4У3	3,2 или 3	1,6
1000	Б099.053, исп. II (ВТГ230)	4АС132S4У3 или АОС-52-4У3	8,5 или 7	2,1
1200	Б099.060, исп. I	4АС100L4У3 или АОС-51-4У3	4,25 или 4,5	4,5
1400	Б099.060, исп. II	4АС132S4У3 или АОС-52-4У3	8,5 или 7	5,2
1600	Б099.060, исп. II	4АС132S4У3 или АОС-52-4У3	8,5 или 7	4,8

Взам. инв. №

Подпись и дата

Инв. № подл.

4.900-10.2.1

Лист 1-28

25511-02

Основные габаритные, присоединительные размеры (мм) и масса (кг)

Код ОКП	Условное обозначение (№ чертежа)	Условный проход Dy	L	D	D_1	D_2	b	d	H	H_1	h	l	l_1	D_3	n	Масса
37 2132 1012	30ч 530 бр (ПТ 12006.01)	500	600	780	725	685	31	30	1894	1574	405	235	215	640	20	1105
37 2132 5006	30ч 730 бр (ПТ 110ГТ.01)								2729	2122		390	—	—		1320
37 2132 7010	30ч 930 бр (ПТ 12005.01)								1721	1455		563	462	320		1178
37 2142 1007	30ч 530 бр (ПТ 12006-01)	1000	1200	1220	1160	1110	45	33	2800	2100	622	380	220	1000	28	4187
37 2142 7016	30ч 930 бр (ПТ 12005.01)								2588	2274		796	664	400		4393
37 2142 1006	30ч 330 бр (ПТ 12002-05)	1200	1400	1455	1380	1325	51	40	3118	2508	775	424	335	800	32	7540
37 2142 7046	30ч 930 бр (ПТ 12002.01)								3004	2690		796	664	400		7860
37 2142 7033	30ч 930 бр (ПТ 12002.01)	1400	1900	1675	1590	1525	57	46	3810	3496	885	796	664	400	36	9930
37 2142 7050		1600	2200	1915	1820	1750	63	52			958				40	9934

Задвижки могут быть изготовлены в экспортном и экспортном тропическом исполнении.

Изготовитель и калькодержатель – ПО „Пензтяжпромарматура".

Инв. № подл. | Подпись и дата | Взам. инв. №

25511-02
Формат А4

Задвижки клиновые с выдвижным шпинделем фланцевые 31ч 6 бр; 30ч 906 бр; 31ч 906 нж

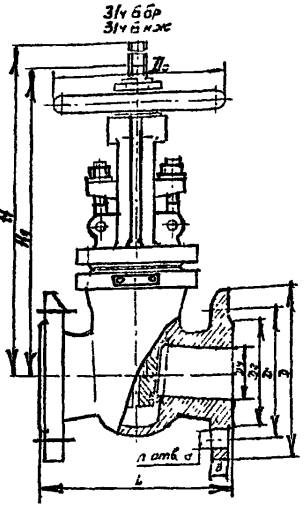

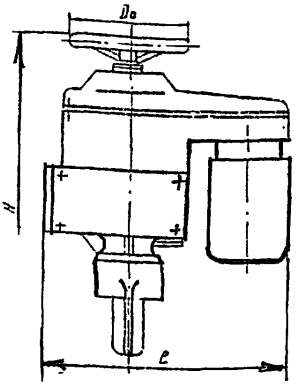

Применяются на трубопроводах для воды и пара (задвижки 31ч6 бр и 31ч 906 бр), для воды, пара, каменноугольных смол, надсмольных вод, фенолятов загрязненных неабразивными материалами, неагрессивных жидкостей (задвижки 31ч 6нж и 31ч 906нж), рабочей температуры до 225 °с

Ру . . . . . 1(10)
Рпр . . . . . 1,5(15)
Рр при t,°С:
90 . . . 1(10)
150 . . . 0,96(9,6)
200 . . . 0,9(9)
225 . . . 0,85(8,5)

Условный проход задвижки Ду, мм	Условное обозначение	тип электропривода	Электродвигателя		Время открывания или закрывания задвижки электроприводом мин
			тип	Мощность кВт	
150	31ч 906нж	ТЭ099058-04м	4АА36В4У3 или АОЛ-12-4У3	0,18	2,6
200	31ч906бр	6 099,098-03м	4АХ80А4У3 или АОЛС2-21-4У3	1,3	0,7
250					2

Серия 4 900-10в2.1

Инв N подл | Подпись и дата | Взам. инв N

4.900-10.2.1

Лист 1-30

25511-02

ОСНОВНЫЕ ГАБАРИТНЫЕ, ПРИСОЕДИНИТЕЛЬНЫЕ РАЗМЕРЫ (мм) И МАССА (кг)

Условное обозначение	Условный проход Dy	L	D	D1	D2	b	d	H	H1	l	D4	n	Масса
31ч 6бр	50	180	160	125	102	17	18	355	290	—	160	4	15.9
31ч 6бр	80	210	195	160	138	19		476	362	—			25.9
31ч 6нж													
31ч 6бр	100	230	215	180	158			543	435	—	200	8	36
31ч 6бр	125	255	245	210	188	21		665	527	—	240		55.3
31ч 6нж													
31ч 6нж	150	280	280	240	212		23	770	600	—			77.2
31ч 906нж								1133	—	345	150		117.7
31ч 6бр	200	330	335	295	268	23		900	695	—	280		125
31ч 906бр								1068	693	848	240		184
31ч 6бр	250	450	390	350	320	25		1090	830	—	320	12	175
31ч 906бр								1202	803	848	240		228.5

Задвижки устанавливают:
на горизонтальном трубопроводе маховиком (электроприводом) вверх с вертикальным расположением шпинделя;
в положении „на ребро" с горизонтальным расположением шпинделя;
на вертикальном трубопроводе в положении „лапшня" с горизонтальным расположением шпинделя.
При установке в положении „на ребро" электропривод должен быть установлен осью электродвигателя горизонтально;
при этом следует предусматривать опору под электродвигатель.

Задвижки могут быть изготовлены с электроприводом во взрывозащищенном исполнении, а также в экспортном и экспортном тропическом исполнении.

Изготовители:
ПО „Белгородхиммаш" (Ракитянский арматурный завод, пос. Ракитное Белгородской обл.) - 31ч 6бр, Dy 250 мм; ПО „Кролевецпромарматура" (г. Кролевец Сумской обл.) - 31ч 6бр, Dy 50 мм;
Георгиевский арматурный завод имени В.И. Ленина - 31ч 6бр, Dy 200 и 250 мм; 31ч 906бр, Dy 200 и 250 мм; 31ч 6нж, Dy 80, 125 и 150 мм; 31ч 906бр Dy 150 мм.

Халькондержатель - Георгиевский арматурный завод имени В.И. Ленина (г. Георгиевск Ставропольского края).

Инв. № подл. | Подпись и дата | Взам. инв. №

25511-02
Формат А4

Серия 4.900-10 В.2

Альбом

Задвижки клиновые с выдвижным шпинделем с электроприводом с концами под приварку 30с 905 нж, 30с 905 нж1

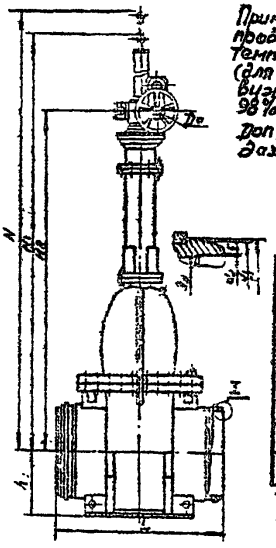

Применяются на трубопроводах для нефти и нефтепродуктов рабочей температурой от -5 до +90°С. Температура окружающей среды от -40 до +40°С (для задвижки 30с 905нж) и от -60 до +40°С (для задвижки 30с 905нж1) Относительная влажность до 98% при температуре 25°С.

Допускается применение задвижки на трубопроводах для воды рабочей температуры до 140°С

P_p - - - - 7,5 (75)

$P_{пр}$ - - - 11,25 (112,5)

Условный проход задвижки Ду, мм	Тип электропривода	Электродвигатель: Тип	Электродвигатель: Мощность, кВт	Время полного закрытия задвижки электроприводом, мин
700	Б 099.108.05*	В132М4У2 или ВАО-32-4У2	11 или 10	3,6
800				4
1000				3
1200				3,5

* На задвижках могут быть установлены электроприводы ЭПВ-1000Г и Б 099.108.05.

Таблица кодов ОКП

Условное обозначение и номер чертежа	Условный проход Ду, мм	Код ОКП
30с 905 нж	700	37 4141 7038
	800	37 4141 7039
	1000	37 4141 7045
	1200	37 4141 7046
30с 905 нж1	700	37 4141 7049
	800	37 4141 7047
	1000	37 4141 7047
	1200	37 4141 7048

Основные габаритные присоединительные размеры (мм) и масса (кг)

Условный проход Ду	L	d	d_1	d_2	c	~H	~H_1	~H_2	h	D_0	Масса	Изготовитель
700	1300	762	785	705	2	4370	3600	2430	600	500	6000	ПО „Костяк промарматура"
800	1300	860	866	792	2	4650	3750	2600	600	500	7000	
1000	1900	1070	1058	992	2	5920	4810	3450	730	500	11000	
1200	1900	1270	1258	1192	2	6420	5220	4220	800	500	15000	

Взам. инв.н | Подпись и дата | Инв.н подл.

4.900-10.2.1

Лист 1-82

25511-02 [illegible] Ал-19

Задвижки клиновые с выдвижным шпинделем с электроприводом фланцевые МА 11021; МА 11031; МА 11071

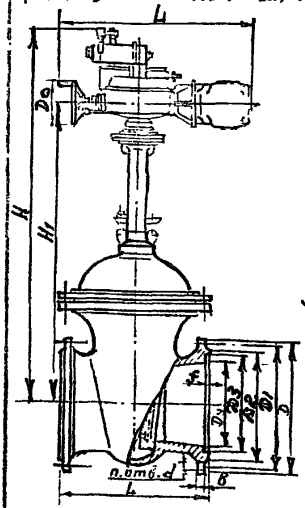

Применяются на трубопроводах для воды, пара, жидких и газообразных нефтепродуктов средой температурой от – 40 до + 425°С (задвижки МА 11021.07, Ду 300 и 350 мм и МА 11021.01, Ду 600 мм) и от – 60 до + 600°С (задвижки МА 11021.07, Ду 600 мм, МА 11031.07, Ду 400 мм и МА 11071.07, Ду 250, 300 и 350 мм). Температура окружающей среды от – 40 до + 55°С.

Ру 1,6 (16)
Рпр. . . . 2,4 (24)

Задвижки устанавливают на горизонтальном трубопроводе электроприводом вертикально вверх.

Задвижки могут быть изготовлены в экспортном и экспортном тропическом исполнениях.

Условные обозначения	Условный проход задвижки Ду, мм	Тип электропривода	Электродвигатель: Тип	Электродвигатель: Мощность, кВт	Время открывания или закрывания задвижки электроприводом, с
МА 11071.07	250	ЭВ-25М (исп У)	8А80В4У2 или ВАОА-13-4У4	1,5	42
	300, 350				70
МА 11031.07	400				
МА 11021.07	350				48
МА 11021.01	600	ЭП8-150Г (исп 1)	8А100L4У2 или ВАО-41-4У2	4	180
МА 11021.07					

Основные габаритные присоединительные размеры (мм) и масса (кг)

Код ОКП	Условное обозначение	Условный проход Ду	L	D	D1	D2	D3	d	B	f	H	H1	L1	D0	h	Масса
37 4131 9101	МА 11071.07	250	450	405	355	320	313	27	27	3	1475	990	885	240	12	390
37 4131 7033	МА 1021.07	300	500	460	410	378	364	27	27	4	1730	1190	885	240	12	490
37 4131 9102	МА 11071.07															
37 4131 7034	МА 1021.07	350	550	520	470	438	—	27	30	—	1730	1190	885	240	16	495
37 4131 9103	МА 11071.07						422			4						
37 4131 9014	МА 11031.07	400	600	580	525	490	474	30	32	4	1730	1190	885	240	16	515
37 4141-7029	МА 1021.07	600	800	840	770	720	678	40	43	5	2936	2270	1356	400	20	2100
37 4141-9012	МА 11021.07															

Изготовители: Алексинский завод "Тяжпромарматура", Бежицкий сталелитейный завод (МА 11021.07, Ду 300)

Инв. № подл. | Подпись и дата | Взам. инв. №

25511-02 Формат А4

Задвижка клиновая с невыдвижным шпинделем с электроприводом с концами под приварку Л12014 (30с 924 нж)

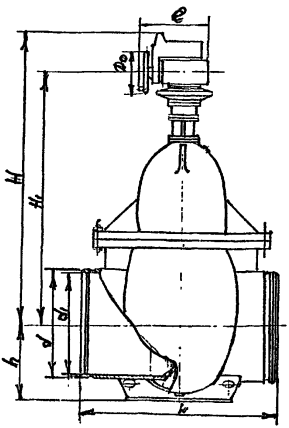

Применяется на трубопроводах для воды рабочей температурой до 150°С.

Ру . . .	2.5 (25)
Рпр . . .	3.3 (33)
Рр . . .	2.5 (25)

Управление задвижкой — от электропривода 6 099.104-09М, с электродвигателем 4АС132S4У3 или АОС2-42-4У3 (мощность 8,5 или 7,5 кВт, время полного открывания или закрывания задвижки электроприводом — 5,5 мин). Допускается применение электропривода ЭП 8-1000т.

Электропривод рассчитан на работу при перепаде давления рабочей среды на затворе не более 0,9 (9).

Задвижку устанавливают на трубопроводе в любом рабочем положении, кроме положения электроприводом вниз. При установке задвижки с горизонтальным расположением шпинделя под электропривод устанавливают дополнительную опору

Основные габаритные присоединительные размеры (мм) и масса (кг)

Код ОКП	Условный проход	L	d	d_1	c	H	H_1	e	h	D_0	Масса
3741427011	1200	2200	1280	1198	1	3330	2920	730	970	500	11615
3741427038	1400	2800	1440	1392	1	3330	2920	730	970	500	12365

Изготовитель — ПО „Каятэжтромарматура"
(г. Усть-Каменогорск, Казахская (ССР)

Калькодержатель — ЛПОА „Знамя труда" имени В. И. Ленина (Ленинград).

Инв. № подл. | Подпись и дата | Взам. инв. №

Задвижки клиновые с выдвижным шпинделем фланцевые
30с41нж1; 30с941нж1; 3кл2-16; 3клпэ-16

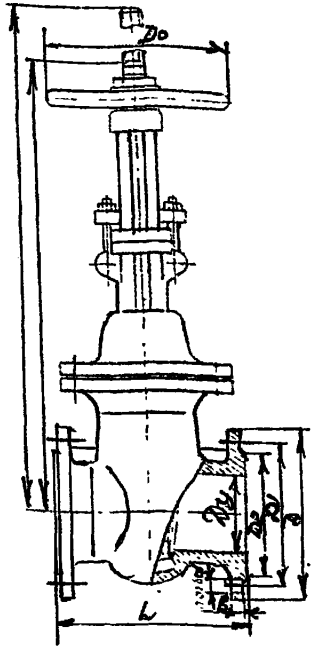

Исполнение с электроприводом

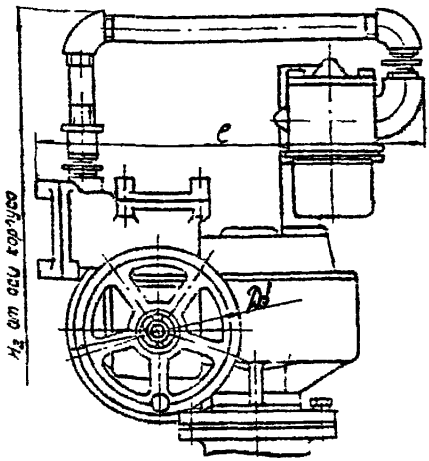

Применяются на трубопроводах для жидких и газообразных неагрессивных нефтепродуктов рабочей температурой до 450°С. Температура окружающей среды за задвижек с ручным управлением - не ниже -40°С, для задвижек с электроприводом - от -40 до +40°С

Ру	1,6 (16)
Рпр	2,4 (24)
Рр при t = 450°С	0,7 (7)

Технические требования по ГОСТ 5762-76. Изготовление, испытание и поставка задвижек - по ГОСТ 10194-78.
Присоединительные фланцы по ГОСТу 12821-67. По особому заказу задвижки могут быть изготовлены с ответными фланцами под приварку.
Задвижки устанавливают на трубопроводе в любом рабочем положении, кроме положения электроприводом и маховиком вниз.
При установке задвижек с электроприводом в наклонном или горизонтальном положении должно быть предусмотрено дополнительная опора под электропривод.

Инв. № подл. | Подпись и дата | Взам. инв. №

25511-02

Условные обозначение и номер чертежа задвижки	Условный проход задвижки Dy, мм	Тип электропривода	Электродвигатель		Время открывания или закрывания задвижки электроприводом, мин
			Тип	Мощность, кВт	
30с 941нж1 (ЛА 11055.05) и ЗКЛПЭ-16 (258-00, 246-00, 233-00 и 259-00)	50	ЭПВ-10Г (исп. II)	В63В4У2 или ВАОА-071-4У2	0,37 или 0,4	0,32
	80	ЭПВ-10Г (исп. II)	В63В4У2 или ВАОА-071-4У2	0,37 или 0,4	0,37
	100	ЭПВ-10Г (исп. II)	В63В4У2 или ВАОА-071-4У2	0,37 или 0,4	0,45
	150	ЭПВ-10Г (исп. II)	В71А4У2 или ВАОА-072-4У2	0,55 или 0,6	0,55
СМ-ЗП 11055	200	ЭВ-25М (исп. II)	3В80В4У2 или ВАОА-13-4У2	1,5	1,7
ЛА 11055.05	250	ЭВ-25М (исп. II)	3В80В4У2 или ВАОА-13-4У2	1,5	0,45

Основные габаритные, присоединительные размеры (мм) и масса (кг)

Условный проход Dy	L	D	D_1	D_2	d	b	H	H_1	H_2	l	D_0	D_0'	n	Масса задвижки с ручным управлением	Масса задвижки с электроприв.
50	180	160	125	102	18	14	480	410	795	430	200	180	4	25	140
80	210	195	160	138	18	17	600	500	920	430	240	180	4	38	155
100	230	215	180	158	18	17	680	560	965	430	240	180	8	55	170
150	280	280	240	212	23	21	920	750	1150	630	400	180	8	100	225
200	330	335	295	268	23	23	1040	830	1425	580	400	240	12	140	300
250	450	405	335	320	27	27	1400	1130	1500	630	560	240	12	290	400

Изготовители и калькодержатели:

ПО „Прикарпатпромарматура" (г. Львов) - задвижки Dy 50, 80, 100, 150 и 250 мм; ПО „Салаватнефтемаш" (г. Салават Башкирской АССР) - задвижки Dy 200 мм; Юго-Камский машиностроительный завод имени Лепсе (пос. Юго-Камский Пермского района Пермской обл.) - задвижки ЗКЛ2-16 (черт. 265-00, Dy 50 мм; 268-00, Dy 80 мм; 267-00, Dy 100 мм и 268-00, Dy 150 мм); задвижки ЗКЛПЭ-16 (черт. 258-00, Dy 50 мм; 246-00, Dy 80 мм; 233-00, Dy 100 мм и 259-00, Dy 1500 мм).

Таблицы кодов ОКП

Условное обозначения и номер чертежа	Условный проход Dy, мм	Коды ОКП
30с 41нж1 (ЛА 11055.03) и ЗКЛ2-16		
(265-00,	50	37 4121 1030
266-00,	80	37 4121 1031
267-00,	100	37 4121 1032
268-00)	150	37 4121 1033
30с 41нж1 (ЛА 11053.03)	200	37 4131 1116
СМ 11055 (ЗКЛ2-16)	200	37 4131 1088
30с 41нж1 (ЛА 11055.03)	200	37 4131 1010
30с 941нж1 (ЛА 11055.05) и ЗКЛПЭ-16		
(258-00,	50	37 4121 7047
246-00,	80	37 4121 7048
233-00,	100	37 4121 7049
259-00)	150	37 4121 7116
ЛА 11055.05	150	37 4121 7050
ЛА 11055.05	200	37 4131 7082
СМ-ЗП 11055 (ЗКЛПЭ-16)	200	37 4131 7441
ЛА 11055.05	250	37 4131 7032

Взам. инв. № | Подпись и дата | Инв. № подл.

Задвижки клиновые с выдвижным шпинделем сварные 30с46нж, 30с946нж; 30нж46нж; 30нж946нж

30с946нж, 30нж946нж

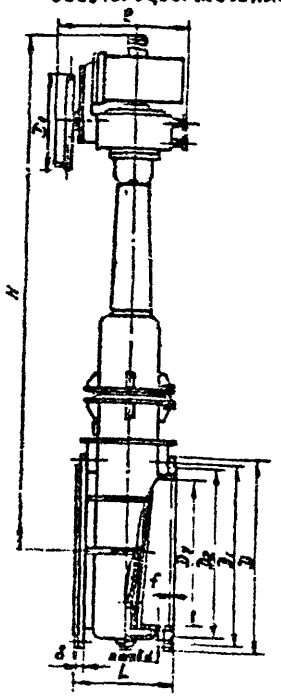

30с46нж

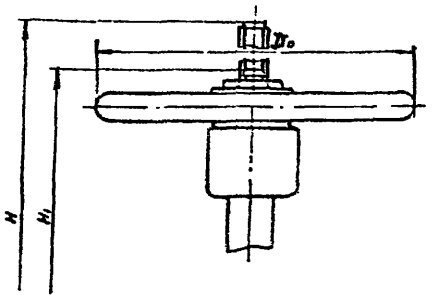

Применяются на трубопроводах для воды, пара и других жидких и газообразных неагрессивных сред рабочей температурой до 300°С (задвижки 30с46нж и 30с946нж); жидких и газообразных агрессивных сред рабочей температурой до 300°С (задвижки 30нж46нж и 30нж946нж). Температура окружающей среды от −30 до +40°С (задвижки 30с46нж и 30с946нж) и от −40 до +40°С (задвижки 30нж46нж и 30нж946нж)

Ру 0,6 (6)
Рпр 0,9 (9)

Условный проход задвижки Dy, мм	Тип электропривода	Электродвигатель		Время открывания или закрывания электропривода задвижки, мин
		Тип	Мощность кВт	
400	6 099.036-03М	4АХС80А4У3 или АОЛС2-21-4У3	1,3	2.7
500/600	6 099.100-06М	4АС100S4У3 или АОЛС2-31-4У3	3,2 или 3	1.3 / 1.6

По особому заказу задвижки могут быть изготовлены с электроприводом во взрывозащищенном исполнении.

Задвижки устанавливают на трубопроводе в любом рабочем положении, кроме положения приводом вниз. При горизонтальном расположении задвижки под электропривод должна быть установлена опора.

Инв. № подл. | Подпись и дата | Взам. инв. №

Основные габаритные присоединительные размеры (мм) и масса (кг)

Коды ОКП	Условное обозначение	Условный проход Dy	L	D	D_1	D_2	d	b	f	H	H_1	l	D_0	n	Масса
37 4121 1099	30с 46 нжс	400	310	565	515	482	27	24	3	1635	1285	—	450	16	248
37 4131 9008	30 нжс 46 нжс														
37 4131 7124	30с 946 нжс									1653	—	605	450		293
37 4131 9029	30 нжс 946 нжс														
37 4131 1068	30с 46 нжс	500	350	670	620	585	27	25	3	2175	1674	—	640	20	375
37 4131 9009	30 нжс 46 нжс														
37 4131 7060	30с 946 нжс									2194	—	665	400		460
37 4131 9030	30 нжс 946 нжс														
37 4141 1017	30с 46 нжс	600	390	755	705	670	27	25	3	2440	1886	—	640	20	476
37 4141 9052	30 нжс 46 нжс														
37 4141 7051	30с 946 нжс									2460	—	665	400		560
37 4141 9046	30 нжс 946 нжс														

Задвижки могут быть изготовлены в экспортном и экспортном тропическом исполнениях.
Изготовитель и калькодержатель - ПО „Лензтяжпромарматура."

Инв. № подл. | Подпись и дата | Взам. инв. №

Серия 4.900-10 В.2
Альбом

Задвижки клиновые с выдвижным шпинделем фланцевые 30с 64 бр; 30с 64 нж; 30с 564нж 1; 30с 964 нж; 30с 964 нж 1.

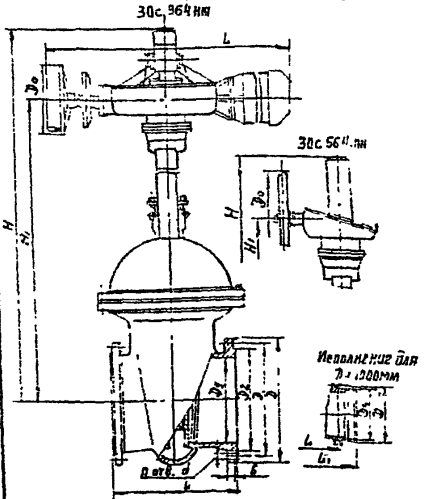

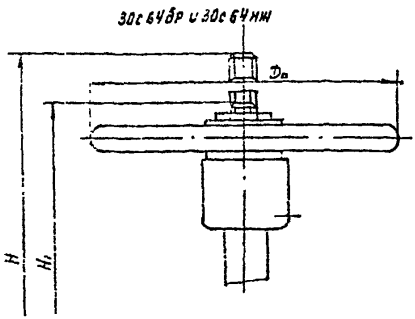

Применяются на трубопроводах для воды, пара, нефти и масла рабочей температурой до 300°С; для воды и насыщенного пара рабочей температурой до 225°С (задвижка 30с 64бр)

P_y 2,5 (25)
$P_{пр}$ 3,8 (38)
P_p при $t = 300°$ . . 2 (20)

Условный проход задвижки D_y, мм	Тип электропривода	Электродвигатель: Тип	Электродвигатель: Мощность, кВт	Время открывания или закрывания задвижки электроприводом, мин.
200	Б 099.098-03М1	4АХС80А4У3 или АОЛС2-21-4У3	1.3	1.6
500	Б 099.053 (исп. II)	4АС132S4У3 или АОС-52-4У3	8,5 или 7	1.6
800 1000	Б 099.060 (исп. I)	4АС100S4У3 или АОС-51-4У3	4.25 или 4.5	5,8

Задвижки 30с64бр, 30с64 нж и 30с564нж устанавливают на трубопроводе в любом рабочем положении; задвижку 30с964нж — на горизонтальном трубопроводе электроприводом вертикально вверх (допускается устанавливать задвижку горизонтально, в положении „плашмя" и „на ребро" при условии смазывания червячной пары и роликоподшипников густой смазкой и при наличии опоры под электропривод).

Основные габаритные, присоединительные размеры (мм) и масса (кг)

Код окп	Условное обозначение задвижек	Условный проход D_y	L	L_1	D	D_1	D_2	d	B	H	H_1	L	D_0	n	Масса
37 4131 7081	30с64бр	200	400	—	350	310	278	27	31	1140	900	—	450	12	230
37 4131 7083	30с64нж														
37 4131 7068	30с964нж									1300	900	530	240		280
37 4131 1037	30с564нж	500	700	—	730	660	615	40	48	2380	2092	—	1000	20	1320
37 4131 7006	30с964нж1									2440	1952	1460	400		1588
37 4141 7025	30с964нж	800	1000	2400	1075	990	930	46	59	3765	3115	1460	400	24	4160
37 4141 7039		1000			1020					3590	3115	1460			5120

Изготовители и калькодержатели: Киевский завод „Гормаш" (30с64бр Dy 200); Донецкие центральные ремонтно-механические мастерские (30с64нж; 30с964нж Dy 200); ПО Пензтяжпромарматура (30с564нж Dy 500; 30с964нж Dy 800 и 1000 мм; 30с964нж1 Dy 500).

Взам. инв. №
Подпись и дата
Инв. № подл.

4.900 - 10. 2.1

Лист 1-39

25511-02
Формат А2

Задвижки клиновые с выдвижным шпинделем 30с65нж; 30нж65нж; 30с55нж1; 30с965нж

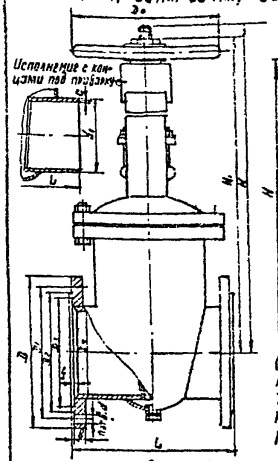

30с 965 нж

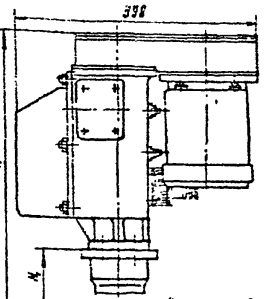

Задвижку 30с965нж устанавливают на горизонтальном трубопроводе электроприводом вверх.

Применяются на трубопроводах для воды и пара (задвижки черт. НЯ 11053 и НЯ 11053.03); нефти и масла (задвижка черт. НЯ 11053.01) - рабочей температурой до 300°с; агрессивных сред (задвижка черт. НЯ 11053.02); воды и пара (задвижка черт. НЯ 11016) рабочей температурой до 200°с.

Ру 2,5 (25)
Рпр. . . . 3,8 (38)

Задвижку черт. НЯ 11053, Ду200 и 250 могут быть изготовлены в экспортном тропическом исполнении.

Таблица кодов ОКП

Условное обозначение и номер чертежа	Условный проход D, мм	Код ОКП
30с65нж (НЯ 11053.01)	150	37 4121 1093
	200	37 4131 1058
	250	37 4131 1054
30нж65нж (НЯ 11053.02)	150	37 4211 9048
	200	37 4131 9154
	250	37 4131 9055
30с65нж1 (НЯ 11053.03)	200	37 4131 1091
	250	37 4131 1055
30с965нж (НЯ 11016)	150	37 4121 1060

Основные габаритные, присоединительные размеры (мм) и масса (кг)

Условный проход Ду	L	D	D_1	D_2	D_3	f	B	d	d_1	c	H	H_1	h_0	n	Масса с фланцами	Масса с концами под приварку
150	350	300	250	218	204	3	27	27	159	1	705	545	320	8	76	54
200	400	360	310	278	260	3	29	27	219	1	940	740	360	12	125	97
	370*															
250	450	425	370	335	313	3	31	30	273	1	940	740	400	12	140	103
	420*															
150 (НЯ 11016)	350	300	250	218	204	3	27	27	159	1	934	594	150	8	103	78

* Указана длина задвижки с концами под приварку

Изготовитель и калькодержатель - Наманганский машиностроительный завод имени XXV съезда КПСС (Наманганская обл.)

Инв.№ подл. | Подпись и дата | Взам. инв.№

Задвижки клиновые с выдвижным шпинделем фланцевые 30с541нж; 30с941нж1; 30с941нж6

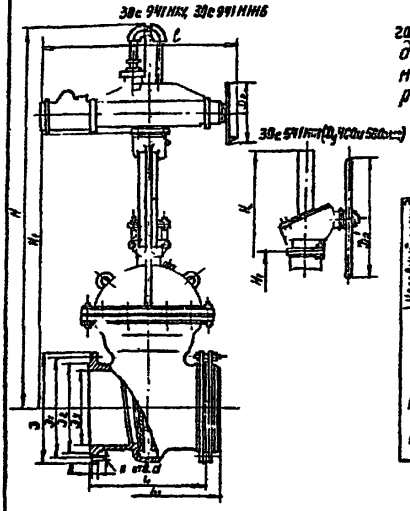

Применяются на трубопроводах для жидких и газообразных нефтепродуктов рабочей температурой до 425°С (задвижки Ду 400 и 500 мм), сернистой нефти и светлых нефтепродуктов рабочей температурой до 125°С (задвижки Ду 1000 и 1200 мм)

Ру 1,6 (16)
Р пр 2,4 (24)
Рр 1,6 (16)

Условный проход задвижки Ду, мм	Тип электропривода	Электродвигатель		Время открывания или закрывания задвижки электроприводом, мин
		Тип	Мощность, кВт	
400	ЭВ-80 (исп. 11)	А100L4У2 или 4А80-4У1-492	4	0,48
500	ЭПВ-150Г (исп. 1)	А100L4У2 или 4А80-4У1-492	4	1,4
1000	ЭПВ-850Г (исп. 1)	А112М4У2 или 4А90-4Z-492	5,5	7,5
1200	ЭПВ-1000Г (исп. 1)	А132М4У2 или 4А90-5Z-442	11 или 10	4,3

Таблица кодов ОКП

Условное обозначение и номер чертежа	Условный проход Ду, мм	Код ОКП
30с541нж (ПТ 11055.02)	400	37 4131 1013
	500	37 4131 1014
30с941нж1 (ПТ 11055.01)	400	37 4131 7050
	500	37 4131 7051
30с941нж1 (ПТ 11001.08)	1000	37 4141 7043
30с941нж6 (ПТ 11001.01)	1200	37 4141 7044

Задвижки устанавливают на горизонтальном трубопроводе редуктором или электроприводом вертикально вверх.

Основные габаритные, присоединительные размеры (мм) и масса (кг)

Условный проход Ру	L	L1	D	D1	D2	d	B	H	H1	H2	L	D0	D'0	n	Масса 30с541нж	Масса 30с941нж(нж1) 30с941нж6
400	600	750	580	525	490	30	32	1975	1936	1925	1172	240	540	16	673	780
500	700	875	710	650	610	33	48	2981	1851	2970	1484	900	1000	20	1260	1500
1000	1200	—	1255	1170	1110	45	51	4300	3170	—	1484	900	—	28	—	5929
1200	1400	—	1485	1390	1325	52	53	5110	3805	—	1634	600	—	32	—	7028

Задвижки могут быть изготовлены в экспортном и экспортном тропическом исполнениях

Изготовитель и калькодержатель - по „Пензтяжпромарматура"

Инв. № подл. | Подпись и дата | Взам. инв. №

4.900-10.2.1

Лист 1-41

25514-02 Формат А4

Серия 4.900-10 В.2

Задвижки клиновые с выдвижным шпинделем с концами под приварку 30с 507нж, 30с 907Н ж3

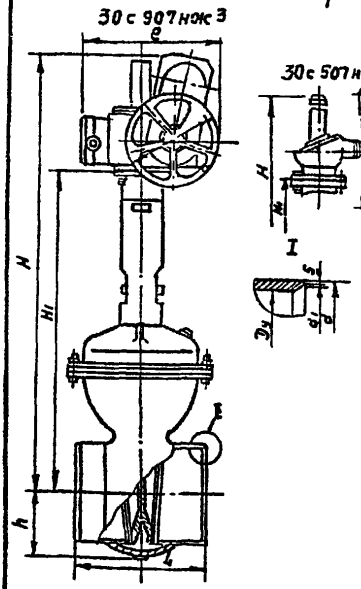

Применяются на трубопроводах для воды и пара (задвижка 30с 907нж3), для воды, пара, масла и нефти (задвижка 30с 507нж) рабочей температурой до 300°С. Температура окружающей среды от -40 до +40°С. Относительная влажность до 95%, при температуре 20°С

Ру 2.5 (25)
Рпр 3.8 (38)

Условный проход задвижки Dy, мм	Тип электропривода	Электродвигатель: Тип	Электродвигатель: Мощность кВт	Время открывания или закрывания задвижек электроприводом, мин
400	Б099.054 исп II (878085)	4АС100S4У3 или АОЛС2-31-4У3	3.2 или 3	1
500	Б099053, исп I (87Г145)	4АС100 1 4У3 или 4АС11 2М4У3 или АОС-51-4У3	4.25 или 5.6 или 4.5	1.4
600	Б099053, исп II (87Г230)	4АС132S4У3 или АОС-52-4У3	8.5 или 7	1.33

Задвижки устанавливают на горизонтальном трубопроводе редуктором или электроприводом вверх. При установке задвижек с горизонтальным расположением шпинделя должна быть предусмотрена опора под электропривод.

Основные габаритные, присоединительные размеры (мм) и масса (кг)

Код ОКП	Условный проход Dy, мм	Условное обозначение	L	d	d1	c	~H	~H1	h	ē	Do	Масса
37 4131 7209	400	30с 907 нж3	600	426	404	1	2280	1415	310	670	400	618
37 4131 1070		30с 507нж				1	1950			—	640	565
37 4131 7210	500	30с 907нж3	700	530	500	1	2820	1780	375	670	500	1431
37 4131 1071		30с 507 нж				1	2430			—	1000	1177
37 4141 7060	600	30с 907нж3	800	630	604	1	3080	2070	450	760	500	1537
37 4141 1009		30с507нж				1	2940			—	1000	1410

Задвижки могут быть изготовлены в экспортном и экспортном тропическом исполнениях.

Изготовитель и калькодержатель – Ивано-Франковский арматурный завод.

Взам. инв. №

Подпись и дата

Инв. № подл.

4.900-10.2.1

Лист 1-42

25511-02

24

Серия 4.900-10 В.2

Альбом

Задвижки клиновые с выдвижным шпинделем с концами под приварку 30с511нж. 30с911нж6.

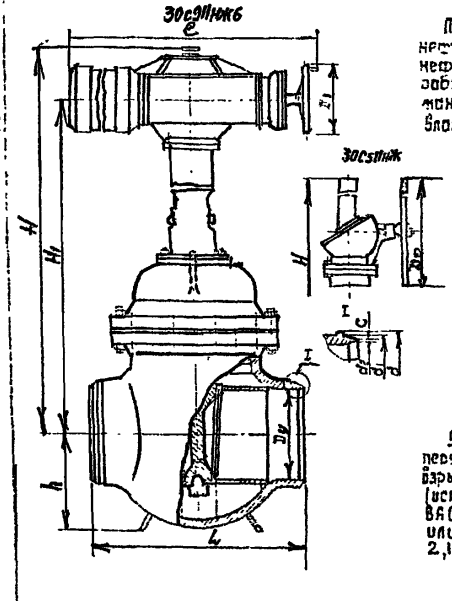

Применяются на трубопроводах для воды, пара, нефти и нефтепродуктов, задвижка 30с511нж, для нефти и нефтепродуктов (задвижка 30с911нж6) рабочей температурой до 425°С. Температура окружающей среды от −40 до +40°С. Относительная влажность до 96% при температуре 20°С.

Ру 8 (20)
Рпр 12 (120)

Управление задвижкой — от ручной конической передачи (30с511нж) или от электропривода во взрывозащищенном исполнении типа ЭПВ-250г (исп. 1) с электродвигателем В112М4У2 или ВАО-42-4У2: мощность 5,5 кВт, время открывания или закрывания задвижки электроприводом 2,16 мин (30с911нж6).

Задвижки устанавливают на горизонтальном трубопроводе редуктором или электроприводом вертикально вверх

Основные габаритные присоединительные размеры (мм) и масса (кг)

Код ОКП	Условн. обознач.	Условн. прох. Dy	L	d	d₁	d₂	c	H	H₁	h	e	Do	Масса
37 4131 1138	30с511нж	300	700	334	320	300	1	1830	1530	325	—	500	699
37 4131 7154	30с911нж6	500	1150	550	530	500	1	2390	2190	545	1390	400	2640

Задвижки могут быть изготовлены в экспортном и экспортном тропическом исполнениях

Изготовитель и калькодержатель Ивано-Франковский арматурный завод.

Инв. № подл.	Подпись и дата	Взам. инв. №

4.900-10.2.1

Лист 1-43

Коп. Доценко

25511-02

Формат А4

Задвижки клиновые двухдисковые с выдвижным шпинделем фланцевые сварные 30с514нж1; 30с914нж1

30с914нж1

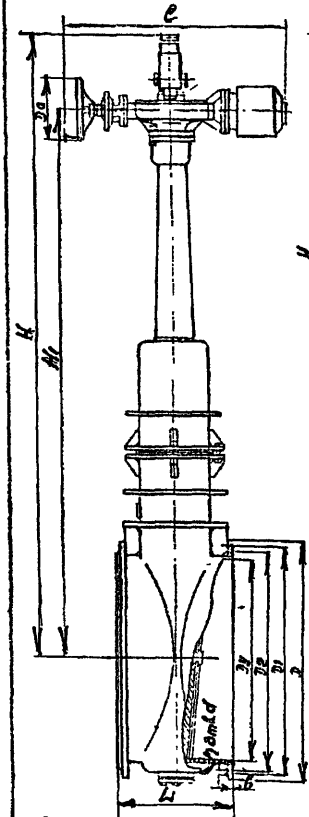

30с514нж1

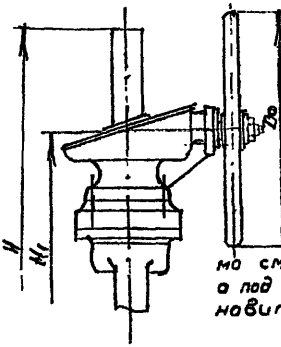

Задвижки устанавливают на горизонтальном трубопроводе маховиком, редуктором или электроприводом вверх. Допускается устанавливать задвижки горизонтально в положении „на ребро" и „плашмя". Для задвижки 30с914нж1 ось электродвигателя должна быть расположена горизонтально, червячная пара и подшипники качения необходимо смазать консистентной смазкой, а под электропривод следует установить опору.

Применяются на трубопроводах для нейтрального газа, воды и пара рабочей температурой до 200°С

	Dy 800, 1000, и 1200 мм	Dy 1400 мм
Ру	0,25 (2,5)	0,16 (1,6)
Рпр	0,4 (4)	0,24 (2,4)
Рр при t=200°С	0,25 (2,5)	0,16 (1,6)

Условный проход задвижки Dy, мм	Тип электропривода	Электродвигатель: Тип	Электродвигатель: Мощность, кВт	Время открывания или закрывания задвижки электроприводом, мин
800	5 099 059 исп. II (87Б.085)	4АС100S4У3 или АОЛС2-31-4У3	3,2 или 3	2,1
1000				2,5
1200	5 099 053, исп. 1 (87Г.148)	4АС112М4У3 или АОС-51-4У3	5,6 или 4,5	2,6
1400				3,1

Основные габаритные, присоединительные размеры (мм) и масса (кг)

Код ОКП	Условное обозначение	Условный проход Dy	L	B	Dн	D2	d	в	H	H1	e	Do	n	Масса
37 4143 1009	30с514нж1	800	410	975	920	880	30	21	3290	2522	—	640	24	991
37 4143 7006	30с914нж1								3290	2490	1066	320		1039
37 4143 1015	30с514нж1	1000	550	1175	1120	1080	30	25	3980	3000	—	640	28	1679
37 4143 7016	30с914нж1								3980	2956	1066	320		1725
37 4143 1016	30с514нж1	1200	630	1375	1320	1280	30	25	4670	3559	—	1000	32	1979
37 4143 7016	30с914нж1								4670	3520	1608	400		2182
37 4143 1023	30с514нж1	1400	710	1575	1520	1480	30	27	5510	4128	—	1000	36	3094
37 4143 7017	30с914нж1								5510	4100	1608	400		3275

Задвижки могут быть изготовлены в экспортном и экспортном тропическом исполнениях.
Изготовитель и комплектующие — ПО „Пензтяжпромарматура"

Инв.№ подл. | Подпись и дата | Взам. инв.№

Серия 4.900-10 В.2
Альбом

Задвижки клиновые с невыдвижным шпинделем фланцевые 30с327нж; 30с527нж; 30с927нж.

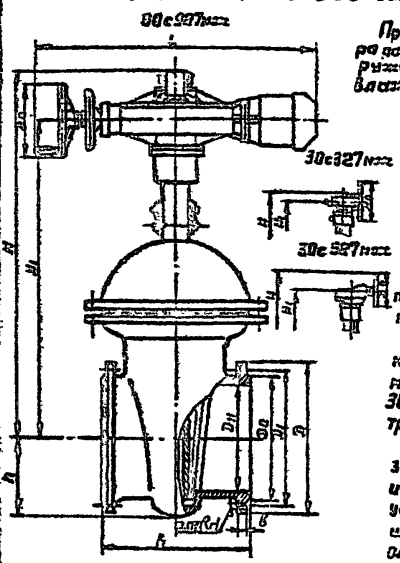

Применяются на трубопроводах для воды и пара рабочей температурой до 300°С. Температура окружающей среды от -40° до +40°С. Относительная влажность до 95% при температуре 35°С.

$P_у$ 2,5 (25)
$P_{пр}$ 3,8 (38)
$P_р$ при t, °С:
200 . . . . . 2,5 (25)
250 . . . . . 2,2 (22)
300 . . . . . 2 (20)

По особому заказу задвижки могут быть изготовлены с электроприводом во взрывозащищенном исполнении.

Задвижки 30с327нж и 30с527нж устанавливают на трубопроводе в любом рабочем положении, кроме положения редуктором вниз; задвижку 30с927нж – на горизонтальном трубопроводе, электроприводом вертикально вверх.

Допускается устанавливать задвижку на горизонтальном трубопроводе в положении „на ребро" и на вертикальном трубопроводе – „плашмя" при условии смазывания червячной пары и роликоподшипников густой смазкой и наличия опоры под электропривод; при этом ось электродвигателя должна быть расположена горизонтально

Условный проход задвижки $P_у$, мм	Номер чертежа	Тип электропривода	Электродвигатель		Время открывания или закрывания задвижки электроприводом, мин.
			Тип	Мощность, кВт	
300	ПТ 12003 ЭМ1.00.000	В 099.053 исп. II (87Г 230)	4АС132S4У3 или АОС-52-4У3	8,5 или 7	2,8 / 1,2
600	МА 12002	В 099.053 исп. II (87Г 230)	4АС132S4У3 или АОС-52-4У3	8,5 или 7	3,3
800	ПТ 12003	В 099.060 исп. II (87Д 755)	4АС132S4У3 или АОС-52-4У3	8,5 или 7	5,8

Инв. № подл. | Подпись и дата | Взам. инв. №

4.900-10.2.1

Лист 1-45

25511-02 Формат А4

Основные габаритные, присоединительные размеры (мм) и масса (кг)

код ОКП	D_y	Условное обозначение	Номер чертежа	L	D	D_1	D_2	b	d	~H	~H_1	h	l	D_0	n	Масса
37 4132 1005	500	30с 327нжс	1201.500.00-1	700	730	650	615	48	40	1995	1670	387	—	1000	20	1320
37 4132 1010		30с 527нжс	ГТ 12003.08							2175	1878	387	—	1020		1325
37 4132 7011		30с 927нжс	ПТ 12003.12 ЗКТ.00.000							1948 / 1945	1680 / 1635	387	1460 / 1608	400 / 400		1800 / 1300
37 4142 1005	600	30с 327нжс	МА 12002.03	800	840	770	720	51	40	2286	1780	—	—	1000	20	1905
37 4102 7005		30с 927нжс	МА 12002							1995	188*	—	1460	400		2185
37 6142 1006	800	30с 327нжс	ТП 12003.08	1000	1075	990	930	58	46	2508	2240	—	—	800	24	3900
37 4142 7006		30с 927нжс	ТП 12003.12							2830	2486	—	1460	400		4240

Задвижки могут быть изготовлены с экспортным и экспортным тропическим исполнением.

Изготовители и нальноберегатели -
Алексинский завод „Тяжпромарматура" (г. Алексин Тульской обл.) - задвижки 30с 327нжс и 30с 927нжс, черт. МА 12002, D_y 600мм;
Каштымский машиностроительный завод им. Калинина (г. Каштым Челябинской обл.) - задвижки 30с 327нжс и 30с 927нжс (черт. соответственно 1201.500.00-1 и ЗКТ.00.00 D_y 500мм);
ПО „Пензтяжпромарматура" - задвижки 30с 327нжс черт. ПТ 12003.00, D_y 800мм; 30с 527нжс, черт. ПТ 12003.00, D_y 500мм; 30с 927нжс, черт. ПТ 12003.12, D_y 500 и 800мм.

Инв. № подл. | Подпись и дата | Взам. инв. №

Задвижки клиновые двухдисковые с выдвижным шпинделем 30с 572нж; 30с 972нж

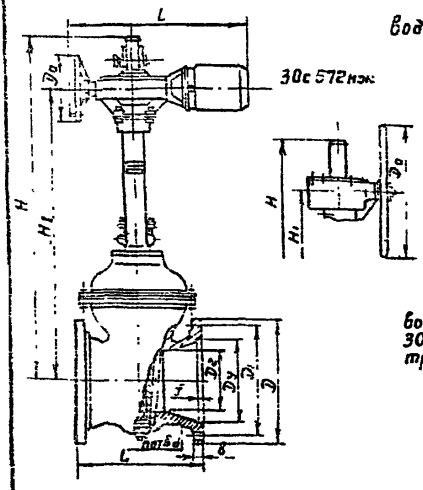

Применяются на трубопроводах для пара и воды температурой до 300°С

P_y	2,5 (25)
$P_{пр}$	3,8 (38)
P_p при t, °С:	
200	2,5 (25)
225	2,4 (24)
250	2,2 (22)
275	2,1 (21)
300	2 (20)

Задвижку 30с 572нж устанавливают на трубопроводе в любом рабочем положении, задвижку 30с 972нж – на горизонтальном трубопроводе электроприводом вверх.

Основные габаритные, присоединительные размеры (мм) и масса (кг)

Код ОКП	Условное обозначение	Условный проход Dy	L	D	D1	D2	f	b	d	H	H1	l	D0	n	Масса
3741331019	30с 572нж	400	600	610	550	300	4	44	33	1585	1340	—	560	16	608
3741331020	30с 972нж									1635	1325	1017	240		682

Задвижки могут быть изготовлены в экспортном и экспортном тропическом исполнении.

Изготовитель и калькодержатель – Стахановский машиностроительный завод (г. Стаханов Ворошиловградской обл.)

Инв. № подл. | Подпись и дата | Взам. инв. №

Серия 4.900-10 В.2

Альбом

Затвор шланговый с электроприводом фланцевый 32 г 912р

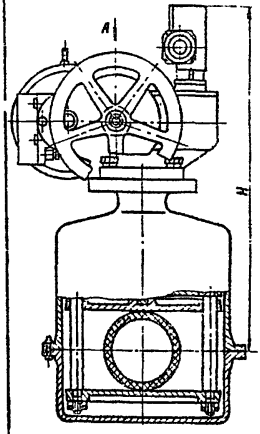

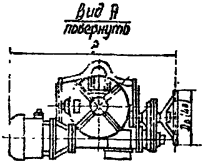

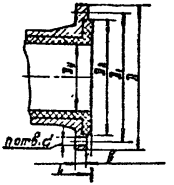

Применяется на трубопроводах для транспортировки вязких, жидких, пульвообразных, сыпучих слабоагрессивных и агрессивных сред рабочей температурой до 80°С.

P_y 0.6 (6)

$P_{пр}$ 0.9 (9)

Условный проход затвора D_y, мм	Тип электропривода	Электродвигатель: Тип	Электродвигатель: Мощность, кВт.	Время открывания или закрывания затвора электроприводом
50	87А008 (Б 099.063)	АОЛ-11-2У3	0.18	4
100	87Б025-Б (Б 099.059, исп. 1)	4АХС80А4У3 или АОЛС2-21-4У3	1.3	5
150	87Б050 В (Б 099.054, исп. 1)	4АХС80В4У3 или АОЛС2-22-4У3	1.7 или 2	10
200	87В085-В (Б 099.054, исп. 11)	4АС100З4У3 или АОЛС2-31-4У3	3.2 или 3	12

Затвор устанавливают на горизонтальном трубопроводе электроприводом вертикально вверх.

Основные габаритные, присоединительные размеры (мм.) и масса (кг.)

Код ЭКП	Условный проход D_y	L	D	D_1	D_2	d	b	H	i	D_0 (L_0)	n	Масса
37 2118 4006	50	230	180	145	120	18	20	500	264	200	4	58.4
37 2118 4007	100	350	245	210	188	18	28	750	963	240*	8	142.3
37 2118 4008	150	490	310	270	242	23	28	810	1025	320	8	229
37 2128 4006	200	600	390	350	315	23	30	870	1066	320	12	332

* Указана длина рукоятки

Затворы могут быть изготовлены в экспортном и экспортном тропическом исполнениях.

Изготовитель и калькодержатель — ПО „Армхиммаш" (г. Ереван)

Взам. инв. №

Подпись и дата

Инв. № подл.

4.900-10.2.1.

Лист 1-48

Кол. Доценко

25511-02

Формат А4 27

Серия 4.900-10 В.2

Затвор поворотный дисковый с электроприводом фланцевый 32 с 910р.

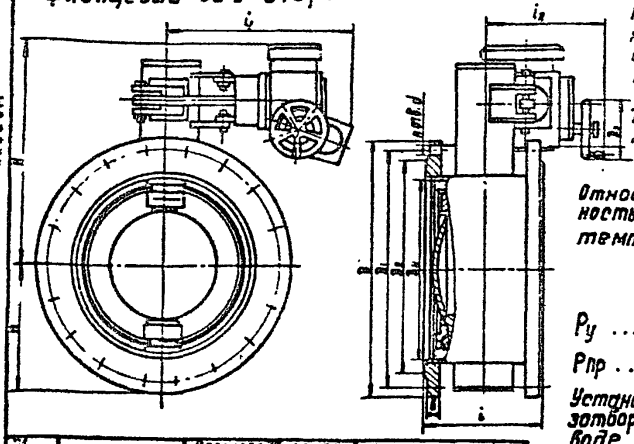

Применяются на трубопроводах для воды рабочей температурой до 100°С

Температура окружающей среды от −20 до +35°С.

Относительная влажность до 95% или температура +20°С.

P_y ..... 1(10)

$P_{пр}$ ..... 1.5(15)

Установочные положения затвора на трубопроводе – допускаемое электроприводом.

Условный проход затвора D_y, мм	Тип электропривода	Электродвигатель: Тип	Электродвигатель: Мощность, кВт	Время открытия или закрытия затвора электроприводом, мин.
400	Б 099.059, исп.1 (87В015)	4АХС71А4У3 или АОЛС2-11-4У3	0.65 или 0.6	0.8
600	Б 099.059, исп.11 (87В025)	4АХС20А4У3 или АОЛС2-21-4У3	1.3	0.8
800	Б 099.054, исп.1 (87В030)	4АХС80В4У3 или АОЛС2-22-4У3	1.7 или 2	0.8
1000	Б 099.054, исп.11 (87В005)	4АХС100З4У3 или АОЛС2-31-4У3	3.2 или 3	0.8
1200	Б 099.100-025М	4АС1С0Б4У3 или АОЛС2-32-4У3	4.25 или 4	1.3

Основные габаритные, присоединительные размеры (мм) и масса (кг.)

Код ОКП	Условный проход D_y	L	D	D_1	D_2	B	d	H	h	L_1	L_2	n	D_3	Масса
374149 3013	400	240	565	515	487	24	27	633	282	620	480	32	240	238
374149 3011	600	300	780	725	693	31	33	742	393	655	500	40	240	485
374149 3012	800	350	1010	980	915	33	33	947	512	790	520	48	240	868
374149 3034	1000	400	1220	1160	1125	40	33	1070	630	780	590	56	240	1213
374149 3037	1200	450	1455	1380	1338	45	40	1212	750	875	650	64	240	1864

Затвор может быть изготовлен в экспортном и экспортном тропическом исполнениях.

Изготовитель и калькодержатель – Иваново-Франковский арматурный завод.

Инв. № подл. | Подпись и дата | Взам. инв. №

4.900-10.2.1.

Лист 1-49

25511-02 Формат А4

Затвор поворотный дисковый с электроприводом 32с 908р.

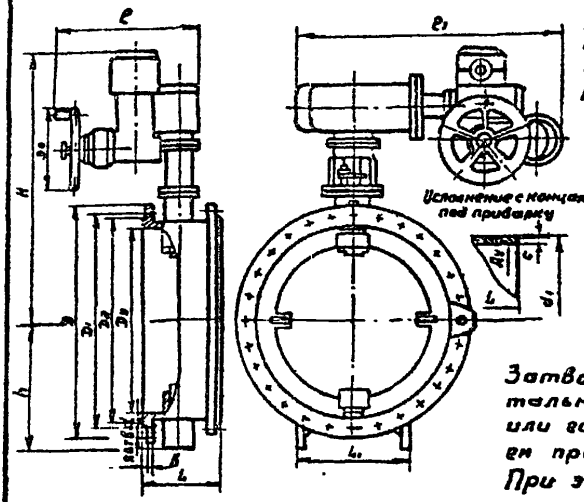

Применяется на трубопроводах для воды рабочей температурой до 80°С (черт. МА 5 99016.03 и МА 99018) и до 50°С (черт МА 99091. 03)

	Ду1200, 1400 и 1600 мм	Ду 2000, 2200 и 2400 мм
P_y	1(10)	0,25 (2,5)
$P_{пр.}$	1,5 (15)	0,4 (4)
P_p	1 (10)	0,25 (2,5)

Затвор устанавливается на горизонтальном трубопроводе с вертикальным или горизонтальным расположением приводного вала.
При этом необходима приварить опору к корпусу.

Условный проход затвора Ду, мм	Условное обозначение	Тип электропривода	Электродвигатель		Время открывания или закрывания затвора электроприводом, мин
			Тип	Мощность, кВт	
1200	МА 99016.03	Б 099.100.19МУ	4АС100L4У3 или АОЛСа32-4У3	4,25 или 4	1,5
1400 1600	МА 99016.03 МА 99016.03	Б 099.102-06М	4АС132S4У3 или АОС2-42-4У3	8,5 или 7,5	1,5
2000	МА 99016.03	Б 099.100-06М	4АС100L4У3 или АОЛС2-32-4У3	4,25 или 4	1,8
2200 и 400	МА 99091.03 МА 99018	Б 099.102-06М	4АС132S4У3 или АОС2-42-4У3	8,5 или 7,5	1,3

Основные габаритные, присоединительные размеры (мм) и масса (кг)

Код ОКП	Условный проход D_y	L	L_1	D	D_1	D_2	b	d	d_1	c	H	h	L_2	L_3	D_0	n	Масса
37 4149 3018	1200	450	720	1455	1380	1325	38	40	—	—	1575	800	865	1435	400	32	2260
37 4149 3019	1400	500	840	1675	1590	1525	58	46	—	—	1805	905	1060	1865	500	36	3800
37 4149 3020	1600	550	960	1915	1820	1750	66	52	—	—	1935	1030	1060	1865	500	40	5250
37 4149 3052	2000	850	1320	2140	—	—	—	—	2035	2	1965	1445	855	1435	400	—	3890
37 4149 3030	2200	700	1800	2405	2340	2295	36	33	—	—	2225	1450	1060	1865	500	52	5600
37 4149 3021	2400	800	1500	2605	2540	2495	38	33	—	—	2330	1450	1060	1845	500	56	7600

Изготовитель и калькодержатель — ПО „Казтяжпромарматура" (г. Усть-Каменогорск- Казахской ССР)

Инв.№ подл. | Подпись и дата | Взам.инв.№

Серия 4.900-10 В.2
Альбом

Затворы поворотные дисковые фланцевые 32ч 30бр, 32ч 906бр

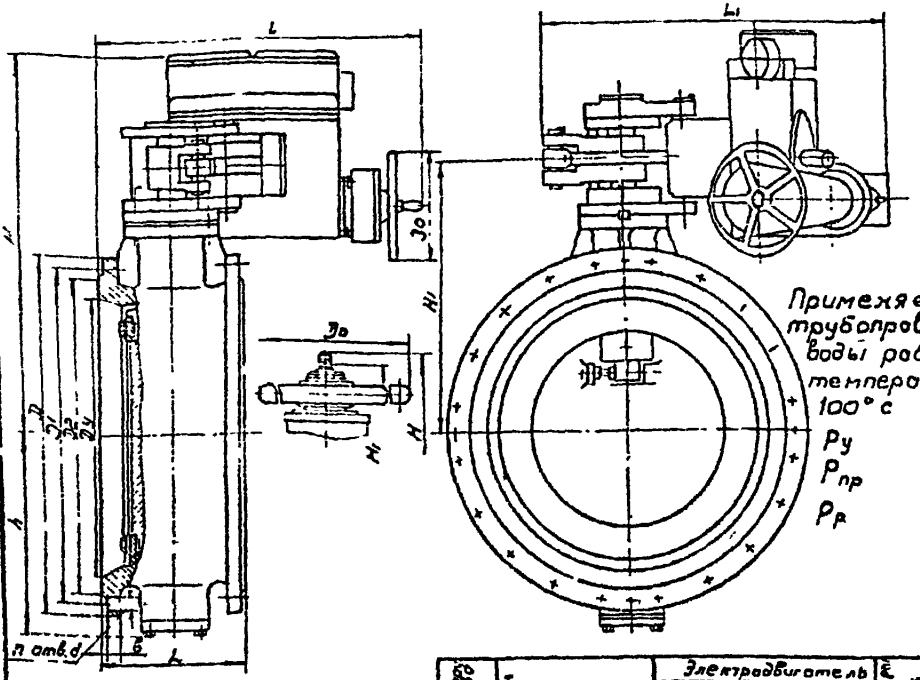

Применяется на трубопроводах для воды рабочей температурой до 100°С

P_y	1 (10)
$P_{пр}$	1.5 (16)
$P_р$	1 (10)

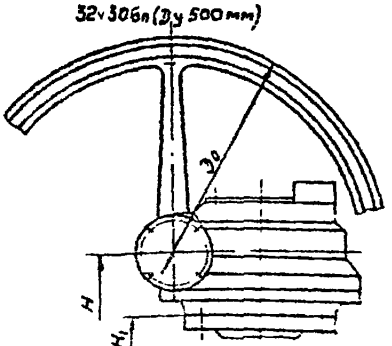

Условный проход Ду, мм	Тип электропривода	Электродвигатель		Время открывания и закрывания затвора электроприводом, с
		Тип	Мощность, кВт	
500 600 800	Б 099 059 12М или Б 099 059, исп. 11 (87Б025)	4АХС80А4У3 или АОЛС2-21-4У3	1,3	40

Затвор устанавливают на горизонтальном трубопроводе приводным валом вверх или горизонтально, а на вертикальном трубопроводе - приводным валом горизонтально.
Затворы могут быть изготовлены в экспортном и экспортном тропическом исполнениях.

Основные габаритные, присоединительные размеры (мм) и масса (кг)

Код ОКП	Условное обозначение	Условный проход Ду	L	D	D_1	D_2	a	b	n	n_2	h	l	l_1	D_o	n	Масса
37 2137 3005	32ч30бр	500	275	670	620	585	27	30	532	400	374	—	—	740	20	394,5
37 2137 3008	32ч906р								782	547		590	840	240		445
37 2137 3006	32ч30бл	600	300	780	725	685	30	31	430	365	430	—	—	450	20	480,5
37 2137 3009	32ч906р								813	578		600	750	240		531
37 2137 3007	32ч30бл	800	350	1010	950	905	33	39	480	365	556			450	34	789
37 2137 3010	32ч906р								922	582		630	770	240		870

Изготовитель и калькодержатель ПО „Курганхиммаш"

Инв. № подл. | Подпись и дата | Взам. инв. №

4.900-10.2.1

Лист 1.51

25511-02

Клапан обратный подъемный муфтовый 16б1бк

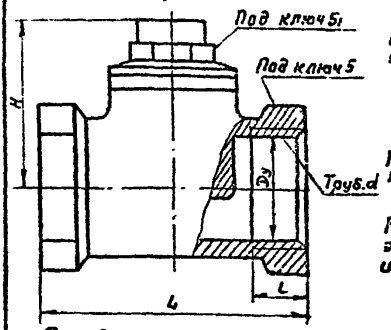

Применяется на трубопроводах для предотвращения обратного потока воды и пара рабочей температурой 0-225°С.

P_y	1,6 (16)
$P_{пр}$	2,4 (24)
P_p при t=225°С	1,2 (12)

Клапан устанавливают на горизонтальном трубопроводе крышкой вверх.

Кран может быть изготовлен в экспортном и экспортном тропическом исполнениях

Основные габаритные, присоединительные размеры (мм) и масса (кг)

Код ОКП	Условный проход D_y	L	Труб.d	l	H	S	S1	Масса
37 1231 1008	15	55	1/2"	12	38	27	19	0,23
37 1232 1006	20	65	3/4"	14	42	32	22	0,3
37 1232 1006	25	80	1"	16	42	41	22	0,51
37 1233 1003	40	110	1 1/2"	20	70	60	32	1,43
37 1234 1003	50	130	2"	22	80	70	36	2

Изготовители: Можайский арматурный завод (Московская обл.) (Dy 15, 20, 25, 40 и 50 мм); ПО „Киевпромарматура" (Dy 40 и 50 мм); Харьковский завод №5 „Сантехизделий" (Dy 15, 20 и 25 мм)
Калькодержатель – ПО „Киевпромарматура".

Клапан обратный подъемный муфтовый 16б5нж

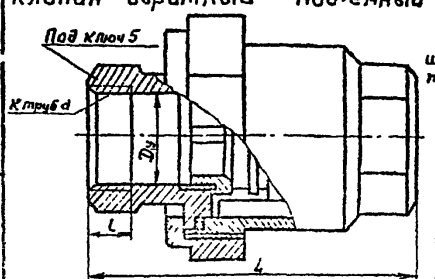

Применяется на трубопроводах для предотвращения обратного потока воды и пара рабочей температурой до 225°С

P_y	2,5 (25)
$P_{пр}$	3,8 (38)
P_p при t = 225°С	1,85 (18,5)

Клапан может быть изготовлен в экспортном и экспортном тропическом исполнениях.
Изготовитель и калькодержатель – ПО „Пензтяжпромарматура"

Основные габаритные, присоединительные размеры (мм) и масса (кг)

Код ОКП	Условный проход Dy	L	К труб.d	l	S	Масса
37 1231 1011	6	65	1/4"	11	19	0,28
37 1231 1012	15	95	1/2"	15	27	0,78
37 1232 1012	25	120	1"	19	41	1,18
37 1233 1010	32	135	1 1/4"	22	50	2,36

Клапан устанавливают на трубопроводе горизонтально или вертикально входным патрубком вниз.

Клапан обратный подъемный фланцевый 16б4ск Dy 100 мм

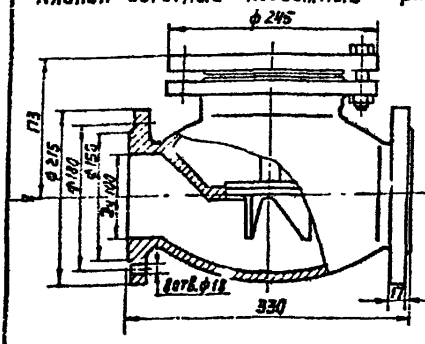

Применяется на трубопроводах для предотвращения обратного потока неагрессивных сред рабочей температурой до 200°С. Окружающая среда воздух с парами кислот.

Ру	1,6(16)
Рпр	2,4(24)

Клапан устанавливают на горизонтальном трубопроводе крышкой вверх.
Масса клапана без ответных фланцев – 46,5 кг
Клапан может быть изготовлен в экспортном тропическом исполнении.
Изготовитель и калькодержатель – ПО „Курганармхиммаш" (арматурное производство).

Клапан обратный пружинный с сеткой фланцевый 16ч42р

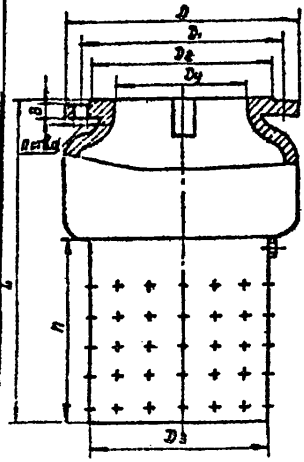

Применяется в насосных установках на конце вертикального всасывающего трубопровода для предотвращения обратного потока воды, нефти и других неагрессивных жидких сред рабочей температурой до 50°С. Температура окружающей среды от -30° до +50°С.

Ру	0,25(2,5)
Рпр	0,4(4)
Рр	0,25(2,5)

Клапаны изготовляют с одной заслонкой (Dy 50, 80, 100, 150 и 200 мм); с двумя заслонками (Dy 250 и 300 мм) и с четырьмя заслонками (Dy 400 мм)

Основные габаритные, присоединительные размеры (мм) и масса (кг)

Условный проход Dy	L	D	D1	D2	D3	a	d	h	n	Масса
50	165	140	110	90	85	13	14	89	4	3,8
80	235	185	150	128	120	15	18	120	4	8
100	285	205	170	148	140	15	18	156	4	11
150	395	260	225	202	200	17	18	215	8	24
200	485	315	280	258	265	19	18	274	8	42
250	575	370	335	312	370	20	18	290	12	98
300	665	435	395	365	440	20	22	394	12	145
400	778	535	495	465	645	24	22	390	16	210

Условное обозначение и номер чертежа	Условный проход Dy, мм	Код ОКП
16ч42р (ГЛ 4900.1.81)	50	37 2234 2005
	80	37 2235 2005
	100	37 2235 2006
	150	37 2236 2005
	200	37 2237 2005
	250	37 2237 2006
16ч42р (Л 4900.1.81)	300	37 2231 2007
	400	37 2237 2008

Изготовители: Чуфаровский арматурный завод (Вешкаимский район Ульяновской обл.) (Dy 50, 80, 100, 150, 200 и 250 мм) и Темиртауский литейно-механический завод (Карагандинская обл.) (Dy 300 и 400 мм).
Калькодержатели: Георгиевский арматурный завод имени В.И. Ленина (Ставропольский край) (Dy 50, 80, 100, 150, 200 и 250 мм) и АПОА „Знамя труда" имени И.И. Лепсе (Ленинград) (Dy 300 и 400 мм).

Клапан устанавливают на трубопроводе сеткой вниз.

Инв.№ подл. | Подп. и дата | Взам. инв.№

Клапаны обратные подъемные фланцевые 16ч3бр; 16г3р; 16г3п

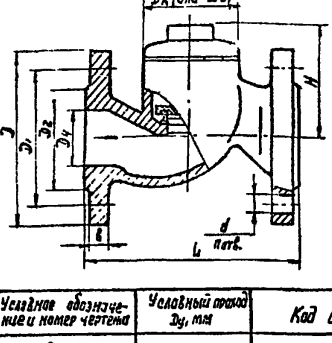

Применяются на трубопроводах для предотвращения обратного потока воды и пара рабочей температурой до 225°С (клапаны 16ч3бр и 16ч3п) и воды рабочей температурой до 50°с (клапан 16ч3р)

Ру	1,6 (16)
Рпр	2,4 (24)
Рр	1,6 (16)

Клапаны устанавливают на горизонтальном трубопроводе крышкой вверх.

Условное обозначение и номер чертежа	Условный проход Dy, мм	Код ОКП
16ч3бр (ЕА 41001)	25	37 2232 1005
16ч3бр (КА 41075.02)	50	37 2234 1006
16ч3п (КА 41075.05)	40	37 2233 1015
16ч3р (КА 41075)	40 50	37 2233 1005 37 2234 1005

Основные габаритные, присоединительные размеры (мм) и масса (кг)

Условный проход D,	L	D	D1	D2	S	d	H	□в (или Dк)	n	Масса
25	120	115	85	68	14	14	70		4	3,3
40	170	145	110	88	16	18	95	80	4	7
50	200	160	125	102	17	18	105	88	4	9,4

По особому заказу клапан 16ч3бр, черт. ЕА 41001 (Dy 25мм) может быть укомплектован ответными фланцами (по ГОСТ 12820-80) с прокладками и крепежными деталями.
Клапаны 16ч3п, черт. КА 41075.05 (Dy 40 мм), 16ч3бр, черт. КА 41075.02 (Dy 50 мм) и 16ч3р, черт. КА 41075 (Dy 40 и 50 мм) могут быть изготовлены в экспортном и экспортном тропическом исполнениях

Изготовители: Дзержинский завод химического оборудования „Заря" (Горьковская обл.) - 16ч3п, черт. КА 41075.05 (Dy 40 мм); Душанбинский арматурный завод имени Орджоникидзе (Таджикская ССР) - 16ч3бр, черт. КА 41075.02 (Dy 50мм); по „Армхиммаш" г. Ереван (арматурное производство) - 16ч3бр, черт. ЕА 41001 (Dy 25мм); п/о „Кролевецпрамарматура" (Сумская обл.) - 16ч3р, черт. КА 41075 (Dy 40 и 50мм).
Калькодержатели: по „Армхиммаш" (16ч3бр. черт ЕА 41001) и по Кролевецпрамарматура" (16ч3р черт. КА 41075; 16ч3бр, черт. КА 41075.02 и 16ч3п, черт. КА 41075.02).

Инв. № подл. | Подпись и дата | Взам. инв. №

25511-02 30

Клапаны обратные подъемные фланцевые 16ч6бр, 16ч6р

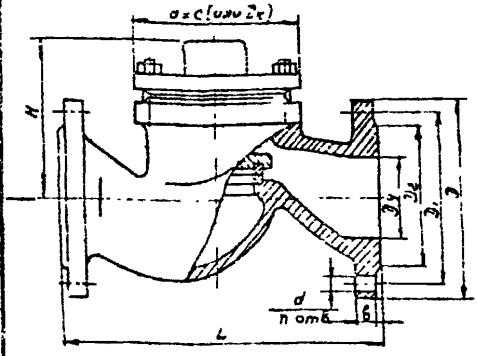

Применяются на трубопроводах для предотвращения обратного потока воды и пара рабочей температуры до 225° С (клапан 16ч6бр) и воды рабочей температуры до 50°С (клапан 16ч3р).

$P_у$ . . . . 1,6(16)
$P_{пр}$ . . . . 2,4(24)
$P_р$ . . . . 1,6(16)

Клапаны устанавливают на горизонтальном трубопроводе крышкой вверх

Условное обозначение и номер чертежа	Условный проход Dу мм	Код ОКП
16ч6бр (КА 41075.02)	65	37 2234 1012
	80	37 2235 1011
16ч6бр (УЛ 41079.03)	100	37 2235 1012
	150	37 2236 1005
16ч6р (КА 41075)	65	37 2234 1010
	80	37 2235 1005
16ч6р (УЛ 41079.02)	100	37 2235 1008

Основные габаритные присоединительные размеры (мм) и масса (кг)

Условный проход Dу	L	D	D_1	D_2	δ	d	H	D или $D_к$	n	Масса
65	290	180	145	122	17	18	140	145 х 132	4	18
80	310	195	160	138	19	18	155	162 х 148	4	23,5
100	350	215	180	155	21	18	175	225	8	35,5
150	480	280	240	212	25	22	230	286	8	74

Клапаны 16ч6бр. черт КА 41075.02 (Dу 65 и 80мм) и 16ч6р, черт КА 41075 (Dу 65 и 80мм) могут быть изготовлены в экспортном и экспортном тропическом исполнениях.

Изготовители: Душанбинский арматурный завод имени Орджоникидзе (Таджикской ССР) (16ч6бр, черт КА 41075.02 - Dу 65 и 80мм); Запорожский ремонтно-механический завод (16ч6бр, черт. УЛ 41079.03 - Dу 65 и 80мм) и черт УЛ 41079.02 - Dу 100мм) Темиртауский литейно-механический завод (Карагандинская обл) (16ч6бр, черт. КА 41075.02 - Dу 80мм); Уральский арматурный завод им. В.И. Ленина (г Уральск Казахской ССР (16ч6бр черт УЛ41079.03 - Dу 100 и 150мм).

Калькодержатели: по "Кролевецпромарматура" (16ч6р, черт. КА 41075 и 16ч6бр. черт. КА 41075.02) и Уральский арматурный завод им. В.И. Ленина (16ч6р, черт. УЛ 41079.02 и 16ч6бр, черт. УЛ41079.03)

Инв.№ подл. | Подпись и дата | Взам. инв.№

25511-02

Серия 4.900-10 В.2
Альбом

Клапаны обратные подъемные фланцевые 16нж10бк7; 16нж10к15; 16нж10б

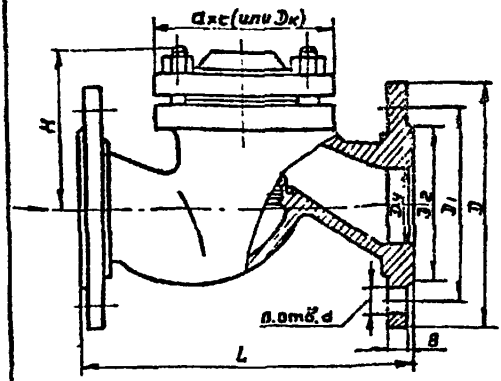

Применяются на трубопроводах для предотвращения обратного потока агрессивных сред (см. таблицу).

Температура окружающей среды не ниже −40°С.

$P_у$ 1.6 (16)
$P_{пр}$ 2.4 (24)
$P_р$ при t = 420°С . . . 1,25 (12.5)

Условное обозначение и номер чертежа	Условный проход Dу мм	Код ОКП
16нж10бк7 (ЗЛ 41030.09)	40 50 80	37 4233 9018 37 4234 9016 37 4235 9005
16нж10бк15 (ЗЛ 41030 06)	40 50 65 100	37 4233 9012 37 4234 9012 47 4234 9013 37 4235 9019
16нж10бк3 (ЗЛ 41030.02)	150	37 4236 9010

Условное обозначение изделия	Рабочая среда	Концентрация, %	Температура рабочей среды °С
16нж10бк3 (ЗЛ 41030.02)	Серная кислота Кремнефтористоводородная кислота.	Любая До 25	70
	Фосфорная кислота Фтористые соединения	32-50	
16нж10бк7 (ЗЛ 41030.09)	Парожидкостная смесь органических продуктов циклогексан циклогексанол циклогексанон Кислоты: анилиновая янтарная щавелевая муравьиная уксусная глутаровая Эфиры и другие среды	 До 80 До 5.7 До 3,6 До 1.5 До 1,1 До 1,1 До 1 До 2.8 До 1.1 Любая	200
16нж10бк15 (ЗЛ 41030.06)	Слабоагрессивные коррозионные среды	—	420

Клапаны устанавливаются на горизонтальном трубопроводе крышкой вверх.

Клапаны могут быть изготовлены в экспортном и экспортном тропическом исполнениях.

Основные габаритные присоединительные размеры (мм) и масса (кг)

Условный проход Dу	L	D	D1	D2	b	d	~H	a×c (или Dк)	n	Масса	Изготовитель
40	200	145	110	88	14	18	100	110×108	4	8,8	ЛПОА „Знамя Труда" им. И.И. Лепсе (Ленинград)
50	230	160	125	102	14	18	105	124×123	4	10,3	
65	290	180	145	122	15	18	135	130×133	4	17	
80	310	195	160	138	17	18	137	145×158	4	21	
100	350	215	180	158	17	18	160	218	8	32.5	
150	480	280	240	212	21	22	220	275	8	70	

Взам. инв. №
Подпись и дата
Инв. № подл.

4.900-10.2.1

Лист 1-56

Клапаны обратные подъемные фланцевые 16ч9нж; 16кч9п; 16кч9пl

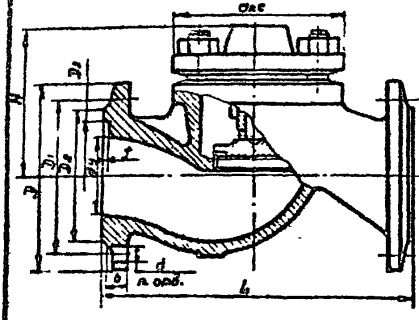

Применяются на трубопроводах для предотвращения обратного потока пара рабочей температурой до 300°С (клапан 16кч9нж); воды и пара рабочей температурой до 225°С (клапан 16кч9п), а также жидкого или газообразного аммиака рабочей температурой от -30 до +150°С (клапан 16кч9пl).

	16кч9нж	16кч9п	16кч9пl
Pg	2,5(25)	2,5(25)	2,5(25)
Pпр	3,8(38)	3,8(38)	3,8(38)
Pр при t°С			
150	—	—	2,4(24)
225	—	2,2(22)	
300	2(20)	—	—

Условное обозначение в номер чертежа	Условный проход Dу, мм	Код ОКП
16кч9нж (Л 41007.01 41007.01)	32	37 3232 1010
	40	37 3233 1010
	50	37 3233 1013
	65	37 3234 1010
	80	37 3234 1013
16кч9п (Л 41007.09 Л 41007.09)* 16кч9пl (Л 41007.10. Л 41007.11)	32	37 3232 1020
	40	37 3233 1030
	50	37 3233 1031
	65	37 3234 1022
	80	37 3234 1023

Клапаны устанавливают на горизонтальном трубопроводе крышкой вверх.

Клапаны могут быть изготовлены в экспортном и экспортном тропическом исполнениях.

Основные габаритные присоединительные размеры (мм) и масса (кг)

Условный проход Dу	L	D	D1	D2	D3*	f*	h	d	H	dкв	n	Масса 16кч9нж	Масса 15кч9п 16кч9пl	Изготовитель
32	180	135	100	78	66	3	15	18	90	100×100	4	6,1	5,8	ПО "Запорожспромарматура"
40	200	145	110	88	76	3	15	18	105	112×118	4	7,97	7,87	
50	230	160	125	102	88	3	17	18	105	124×127	4	10,9	10,3	
65	290	180	145	122	110	3	19	18	140	150×168	8	19,8	18,9	
80	310	195	160	138	121	3	21	18	155	176×132	8	24,7	24,7	

* Указаны размеры клапана 16кч9пl.

Инв. № подл. | Подпись и дата | Взам. инв. №

Клапан обратный подъемный муфтовый 16кч11р.

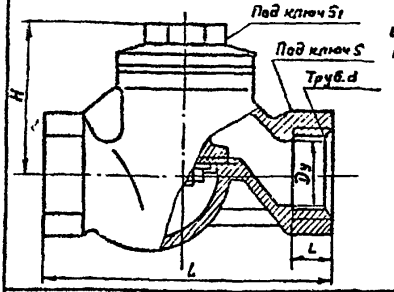

Применяется на трубопроводах для предотвращения обратного потока воды рабочей температурой до 50°С.

Ру	1,6 (16)
Рпр	2,4 (24)
Рр	1,6 (16)

Основные габаритные, присоединительные размеры (мм) и масса (кг)

Условный проход Dy	L	Труб d	l	H	S	S_1	Масса
15	90	1/2"	12	55	27	24	0,5
20	100	3/4"	14	60	36	24	0,8
25	120	1"	16	65	41	27	1
32	140	1 1/4"	18	75	50	32	1,8
40	170	1 1/2"	20	90	60	32	3
50	200	2"	22	100	70	36	4

Условное обозначение и конер чертежа	Условный проход Dy, мм	Код ОКП
16кч11р (СЗ 41006)	15	37 3231 1008
	20	37 3231 1009
	32	37 3232 1015
16кч11р (КА 41006)	25	37 3232 1014
	40	37 3233 1023
	50	37 3233 1024

Клапан устанавливают на горизонтальном трубопроводе крышкой вверх.

Клапан может быть изготовлен в экспортном исполнении.

Изготовители и калькодержатели Семеновский арматурный завод (Горьковская обл.) (16кч11р, черт. СЗ 41006 – Dy 15, 20 и 32мм и ПО „Кролевецпромарматура" (Сумская обл) (16кч11р. чарт. КА 41006 – Dy 25, 40 и 50 мм)

Клапан обратный подъемный фланцевый 16тн5п

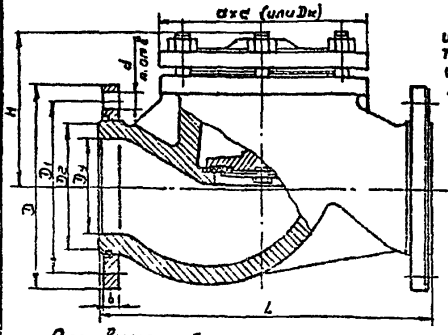

Применяется на трубопроводах для предотвращения обратного потока агрессивных сред рабочей температурой до 200°С. Температура окружающей среды от −60 до +50°С. Относительная влажность до 98% при температуре 20°с

Ру	1,6 (16)
Рпр	2,4 (24)
Рр	1,6 (16)

Клапан устанавливается на горизонтальном трубопроводе крышкой вверх

Основные габаритные присоединительные размеры (мм) и масса (кг)

Код ОКП	Условный проход Dy	L	D	D_1	D_2	b	d	H	dxc (или Dк)	n	Масса	Изготовитель
37 1234 1009	50	230	160	125	102	14	18	105	125х125	4	7,6	П.О. „Запорожпромарматура"
37 1235 1009	100	350	215	180	158	18	18	152	220	8	29,0	

Инв. № подл. | Подпись и дата | Взам. инв. №

Клапаны обратные поворотные однодисковые 19ч21бр; 19ч21р.

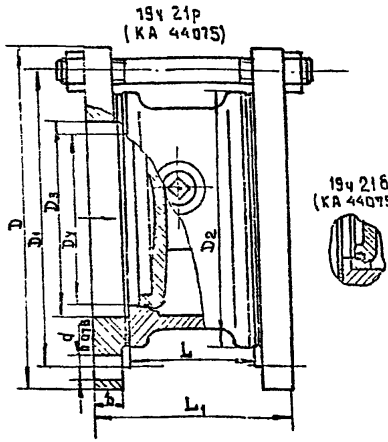

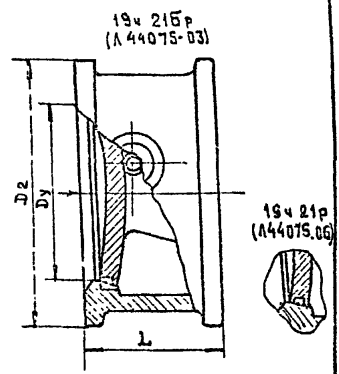

Применяются на трубопроводах для предотвращения обратного потока воды и пара рабочей температурой до 225° С (клапан 19ч21бр) и воды рабочей температурой до 50° С (клапан 19ч21р)

19ч21р (КА 44075) и 19ч21бр (КА 44075.04)		19ч21бр (Л 44075.03) и 19ч21р (Л 44075.06)
Ру	1,6 (16)	1 (10)
Рпр	2,4 (24)	1,5 (15)

Клапаны устанавливаются на горизонтальном трубопроводе так, чтобы ось вращения захлопки была параллельна горизонтальной плоскости и находилась выше горизонтальной оси трубопровода; на вертикальном трубопроводе - входным патрубком вниз.

Инв. № подл. | Подпись и дата | Взам. инв. №

ОСНОВНЫЕ ГАБАРИТНЫЕ, ПРИСОЕДИНИТЕЛЬНЫЕ РАЗМЕРЫ (мм) И МАССА (кг)

Условный проход Dy	L	L_1	D	D_1	D_2	D_3	δ	d	n	Масса без ответных фланцев	Масса с ответными фланцами
50	60	108	160	125	106	58	19	18	4	2.4	9.13
80	70	125	195	160	145	91	21	18	4	4.9	13.7
100	80	136	215	180	164	110	23	18	4	6	17.1
150	100	160	280	240	220	161	25	22	8	11.6	32
200	140	208	335	295	272	222	27	22	12	25.2	—
250	150	220	405	355	328	273	28	26	12	35.1	—

Условное обозначение и номер чертежа	Условный проход Dy, мм	Код ОКП
19ч21бр (КА 44075.04)	50	37 2241 1017
	80	37 2242 1026
	100	37 2242 1027
	150	37 2243 1017
19ч21бр (Л 44075.03)	200	37 2244 1016
	250	37 2244 1025
19ч21р (КА 44075)	150	37 2243 1014
19ч21р (Л 44075.06)	200	37 2244 1021
	250	37 2244 1024

Клапаны 19ч21бр, Dy 100, 150, 200 и 250 мм, изготовляемые Чуфаровским арматурным заводом, могут быть изготовлены в экспортном и экспортном тропическом исполнении; клапаны 19ч21р - в экспортном исполнении.

Изготовители: Душанбинский арматурный завод (Таджикская ССР) - клапаны 19ч21бр (черт. КА 44075.04 Dy 50, 80, 100 и 150 мм); Чуфаровский арматурный завод (Ульяновская обл.) - клапаны 19ч21бр (КА 44075.04, Dy 100 и 150 мм и Л 44075.03, Dy 200 и 250 мм) "Кролевецпромарматура" (Сумская обл.) - клапаны 19ч21р (КА 44075, Dy 150 мм); ПО "Курганархиммаш" (арматурное производство) клапан 19ч21бр (Л 44075.03, Dy 200 мм)

Калькодержатели: ПО "Кролевецпромарматура" (клапаны КА 44075, Dy 50, 80, 100 и 150 мм); ЛПОА "Знамя труда" им. И.И. Лепсе (Ленинград) - клапаны Л 44075, Dy 200 и 250 мм).

Инв. № подл. | Подпись и дата | Взам. инв. №

Клапан обратный поворотный фланцевый 19с 17нж

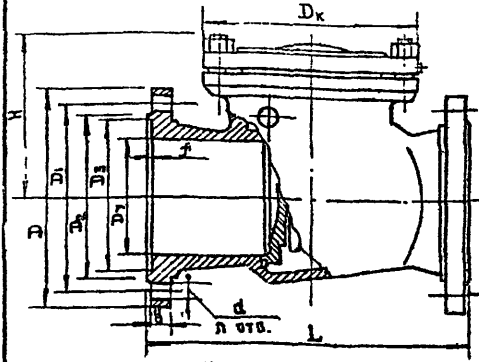

Применяется на трубопроводах для предотвращения обратного потока воды и пара рабочей температурой до 425 °С.

Ру 4 (40)
Рпр 6 (60)
Рр при t= 425°С ... 2,2 (22)

Клапан устанавливают на горизонтальном трубопроводе крышкой вверх; на вертикальном - входным патрубком вниз.

Клапан может быть изготовлен в экспортном и экспортном тропическом исполнении.

Основные габаритные, присоединительные размеры (мм) и масса (кг)

Код ОКП	Условный проход Dу	L	D	D1	D2	D3	f	b	d	H	Dк	n	Масса	Изготовитель
37 4243 1003	150	480	300	258	212	204	3	27	28	225	305	8	82	Георгиевский арматурный завод им. В.И. Ленина
37 4244 1005	200	550	375	320	280	260	3	35	30	280	380	12	164	

Клапан обратный поворотный с концами под приварку 19с 20нж1

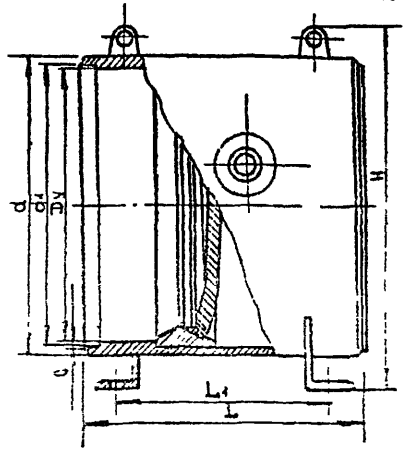

Применяется на трубопроводах для предотвращения обратного потока нефтепродуктов и природного газа* рабочей температурой от -40 до +80°С. Температура окружающей среды от -40 до +40°С. Относительная влажность до 95% при температуре 35°С.

Ру 8 (80)
Рпр 12 (120)
Рр 8 (80)

Основные габаритные, присоединительные размеры (мм) и масса (кг)

Код ОКП	Условный проход Dу	L	L1	d	d1	c	H	Масса
37 4246 1066	500	500	380	532	500	1	700	215
37 4246 1053	700	700	468	732	586	1	897	670
37 4246 1044	1000	850	530	1070	980	1	1280	1716

Изготовитель и калькодержатель - ПО „Каустяжпромарматура" (г. Усть-Каменогорск Казахской ССР).

Клапан устанавливают на горизонтальном трубопроводе так, чтобы ось вращения захлопки была расположена выше оси трубопровода и лежала в горизонтальной плоскости.

Инв. № подл. | Подпись и дата | Взам. инв. №

Клапан обратный поворотный фланцевый КОП-64

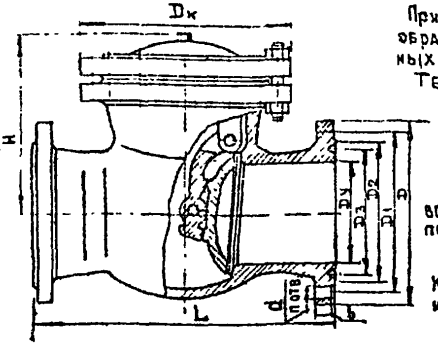

Применяется на трубопроводах для предотвращения обратного потока нефтепродуктов и других неагрессивных сред рабочей температурой до 425° С.
Температура окружающей среды от -40 до +40°С

P_y . . .	6,3 (63)
$P_{пр}$ . . .	9,6 (96)

Клапан устанавливают на горизонтальном трубопроводе крышкой вверх, на вертикальном - уплотнительной поверхностью корпуса вверх.

Клапан может быть изготовлен в экспортном исполнении.

Основные габаритные, присоединительные размеры (мм) и масса (кг)

Код ОКП	Условный проход Dy	L	D	D_1	D_2	D_3	b	d	H	$D_к$	n	Масса	Изготовитель
37 4244 1047*	200	650	405	345	285	265	41	33	380	470	12	315	Алексинский завод "Тяжпромарматура"
37 4244 1048	250	775	470	400	345	320	45	39	458	530	12	465	

Клапан обратный поворотный фланцевый КОП-100 нж.

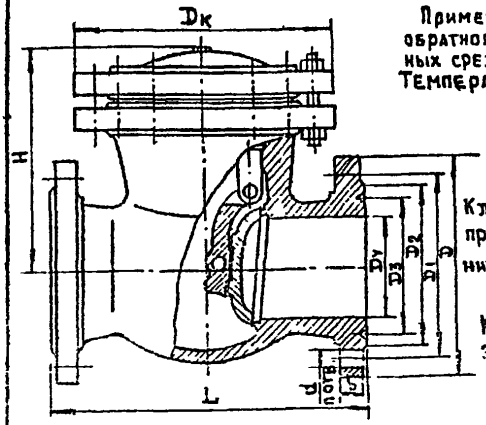

Применяется на трубопроводах для предотвращения обратного потока нефтепродуктов и других агрессивных сред рабочей температурой до 600°С
Температура окружающей среды от -40 до +40° С.

10 (100)
15 (150)

Клапан устанавливают на горизонтальном трубопроводе крышкой вверх, на вертикальном - уплотнительной поверхностью корпуса вверх.

Клапан может быть изготовлен в экспортном исполнении.

Основные габаритные, присоединительные размеры (мм) и масса (кг).

Код ОКП	Условный проход Dy	L	D	D_1	D_2	D_3	b	d	H	$D_к$	n	Масса	Изготовитель
374244 9021	200	650	430	360	285	265	51	39	440	500	12	345	Алексинский завод "Тяжпромарматура"
37 4244 9022	250	775	500	430	345	320	57	39	490	550	12	540	

Клапаны обратные поворотные с ответными фланцами под приварку 19с 38нж; 19нж; 38нж

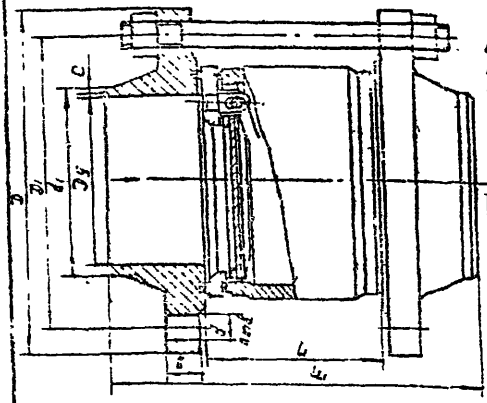

Применяются на трубопроводах для предотвращения обратного потока воды и пара рабочей температурой до 425° С (клапан 19с38нж) и агрессивных сред различной концентрации (клапан 19с38нж) (см. таблицу).

Наименование рабочей среды	Допустимая концентрация %	Температура, °С (не более)
Азотная кислота	До 40	Температура кипения
Топливо	До 80	60
Нитрозные газы	—	250
Раствор аммиачной селитры	—	120
Раствор. серы	—	130
Кислоты:		
уксусная	До 25	140
фосфорная	До 50	100
молочная	До 75	50
лимонная	До 50	60
винная	До 50	Температура кипения топлива
масляная	Любая	

Условное обозначение и номер чертежа	Условный проход Dy, мм	Код ОКП
19с 38нж (ГА 44110)	50	37 4241 1055
	65	37 4241 1057
	80	37 4242 1054
	100	37 4242 1055
	150	37 4243 1054
	200	37 4244 1046
19нж 38нж (ГА 44110.03)	50	37 4241 9095
	65	37 4241 9096
	80	37 4241 9092
	100	37 4242 9093
	150	37 4243 9041
	200	37 4244 9043

Ру 6,3 (63)
Рпр 9,6 (96)
Рр при t, °С
250 . . . . 5,6 (56)
425 . . . . 3,6 (36)

Клапан открывается поворотом захлопки при подаче среды, после чего захлопка удерживается в открытом положении подъемной силой, возникающей от напора скоростного потока.

Основные габаритные, присоединительные размеры (мм) и масса (кг)

Условный проход Dy	L	L1	b	D1	B	b	d1	c	n	Масса
50	77	215	175	135	23	22	58	1	4	13.8
65	97	245	200	160	25	22	77	1	8	19.8
80	112	260	210	170	27	22	90	1	8	23.9
100	137	295	250	200	29	26	110	1	8	40.8
150	176	390	340	280	35	33	161	1	8	83.2
200	206	430	405	345	41	36	222	1	12	132

Клапаны могут быть изготовлены в экспортном и экспортном тропическом исполнениях.

Изготовитель и калькодержатель – Георгиевский арматурный завод им. В.И. Ленина

2554-02

Клапаны обратные поворотные однодисковые КЗ 44067.01 (19ч21р); КЗ 44067.02 (19ч21бр)

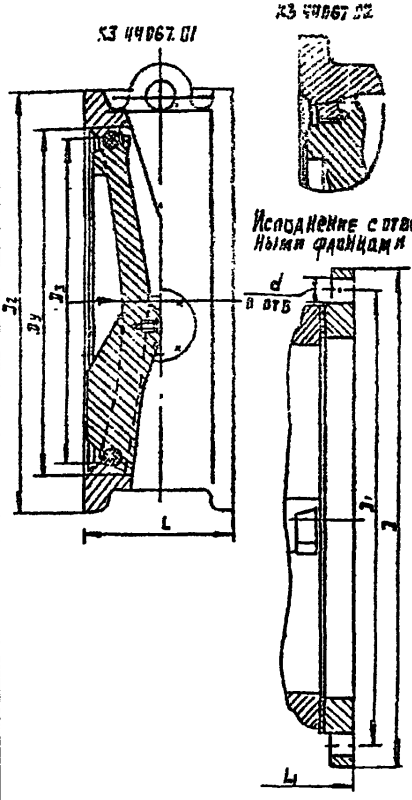

Применяются на трубопроводах для предотвращения обратного потока воды рабочей температурой до 120°С (клапан КЗ 44067.01), воды и пара рабочей температурой до 225°С (клапан КЗ 44067.02).

Ру . . . . . 1(10)
Рар . . . . . 1.6(16)

Условное обозначение и номер чертежа	Условный проход Ду мм	Код ОКП
КЗ 44067.01 (19ч21р)	300	37 2246 1814
	400	37 2246 1817
	500	37 2246 1811
	600	37 2246 1819
КЗ 44067.02 (19ч21бр)	300	37 2246 1822
	400	37 2246 1825
	500	37 2246 1819
	600	37 2246 1828

Клапаны устанавливают на горизонтальном трубопроводе с горизонтальным расположением оси, а на вертикальном трубопроводе - уплотнительной поверхностью корпуса вверх.

Основные габаритные, присоединительные размеры (мм) и масса (кг)

Условный проход Ду мм	L	L1	L2	D1	D2	D3	d	n	Масса КЗ 44067.01 без ответных фланцев	Масса КЗ 44067.01 с ответными фланцами	Масса КЗ44067.02 без ответных фланцев	Масса КЗ44067.02 с ответными фланцами
300	130	190	440	408	370	275	22	12	43.6	71.4	45	71.9
400	170	230	565	515	482	370	26	16	127	189.5	129	193.5
500	200	270	670	620	585	469	26	20	180	241.2	183	246.2
600	240	340	780	725	685	554	30	20	279	346	237	355

По особому заказу клапаны могут быть поставлены с ответными фланцами, прокладками и крепежными деталями.

Клапаны могут быть изготовлены в экспортном тропическом исполнении.

Изготовитель и калькодержатель - ПО «Курганармхиммаш» (арматурное производство).

Инв. № подл. | Подпись и дата | Взам. инв. №

Клапан обратный поворотный 19 тк 12.5к

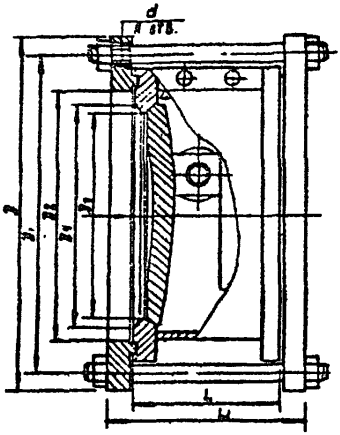

Применяется на трубопроводах для предотвращения обратного потока каталитического раствора, содержащего до 5% уксусной кислоты, до 0.3% $PdCl_2$, до 21% $CuCl_2$ рабочей температурой до 150°С. Допускается наличие в растворе до 30 г/л твердых неабразивных кристаллических частиц размером до 100 мкм, способных к выпадению в отстойных зонах и к налипанию. Температура окружающей среды от - 50 до +50° С

P_y	2.5(25)
$P_{пр}$	3.8(38)

Клапан устанавливают: на горизонтальном трубопроводе так, чтобы ось захлопки была выше оси трубопровода и располагалась в горизонтальной плоскости; на вертикальном и наклонном трубопроводах – входным патрубком вниз так, чтобы ось захлопки находилась в горизонтальном положении.

Условное обозначение и номер чертежа	Условный проход Dy, мм	Код ОКП
19тк 12.5к (ЛГ 44182)	50	37 1243 1813
	80	37 1243 1814
	100	37 1244 1886
	150	37 1245 1887
	200	37 1245 1888
	250	37 1246 1886
19тк 12.5к (Л 44182)	300	37 1246 1887
	400	37 1247 1885
19тк 12.5к (ЛГ 44182)	500	37 1214 1886

Основные габаритные, присоединительные размеры (мм) и масса (кг)

Условный проход Dy	L	L1	D	D1	D2	D3	d	n	Масса без ответных фланцев	Масса с ответными фланцами
50	50	98	160	125	99	50	18	4	1.2	5.5
80	65	117	195	160	91	81	18	8	2.6	9.5
100	78	132	237	190	110	100	22	8	4.8	15.5
150	108	168	318	250	161	146	26	8	9.5	29.6
200	140	218	360	310	222	200	26	12	18.5	58.5
250	170	256	425	370	274	250	30	12	22.1	85.5
300	203	266	485	430	325	262	30	16	–	106
400	250	340	610	550	426	360	33	16	–	173
500	330	432	738	660	536	450	36	20	131	385

По особому заказу клапан может быть укомплектован ответными фланцами, прокладками и крепежными деталями

Клапан может быть изготовлен в экспортном и экспортном тропическом исполнениях.

Изготовитель и кальководитель - ПО „Пензтяжпромарматура"

Инв. № подл. | Подпись и дата | Взам. инв. №

2551-08 Формат А4

Клапан обратный поворотный с концами под приварку 19с 49нж-1

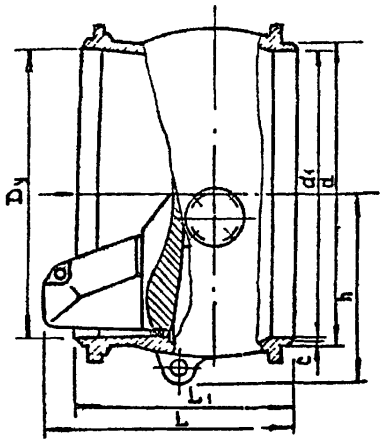

Применяется на трубопроводах для предотвращения обратного потока воды, пара и других неагрессивных сред рабочей температурой до 425°С.

Ру 2,5 (25)

Рпр..... 3,8 (38)

ОСНОВНЫЕ ГАБАРИТНЫЕ ПРИСОЕДИНИТЕЛЬНЫЕ РАЗМЕРЫ (мм) И МАССА (кг)

Код ОКП	Условный проход Dy	L	L1	d	d1	c	h	Масса
37 4246 1048	800	670	600	830	790	1	519	645
37 4247 1029	1000	832	600	1032	992	1	640	900

Клапан устанавливают на горизонтальном трубопроводе основанием вниз, на наклонном трубопроводе (угол наклона не более 15°) - входным патрубком вниз (ось поворота диска должна быть расположена горизонтально).

Клапан может быть изготовленным в экспортном и экспортном тропическом исполнениях.

Изготовитель и разработчик - ПО „Пензтяжпромарматура.

Инв.№ подл. | Подпись и дата | Взам. инв.№

Клапаны обратные поворотные фланцевые с гидротормозом МК 44008.01; МЗ.44088.01: МА 4408.02

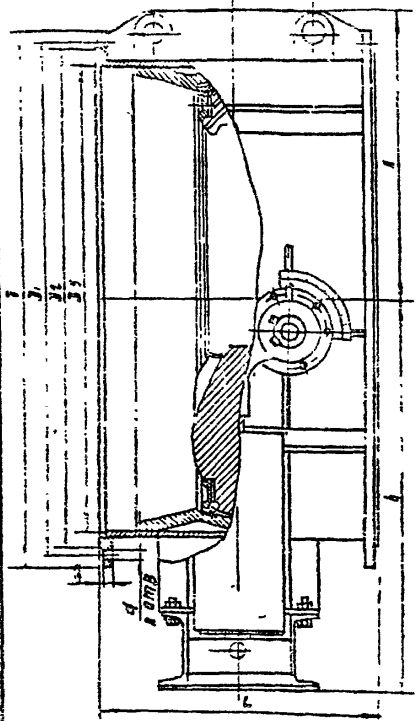

Применяются на трубопроводах для предотвращения обратного потока воды разной температурой от -1 до +50°С. Температура окружающей среды от -5 до +30°С

P_y	0.25(2.5)
$P_{пр}$	0.4(4)
$P_п$ при t≤40°С	0.25(2.5)

Клапан устанавливают на горизонтальном трубопроводе основанием вниз

Основные габаритные, присоединительные размеры (мм) и масса (кг)

Условное обозначение и номер чертежа	Код экспорт	Условный проход D_y, мм	L	D	D_1	D_2	B	a	H	h	n	Масса
МК 44008.01 (МА 44008)	37 4247 1032 37 4247 1034 37 4248 1015	1200 1400 1600	700 800 900	1376 1575 1785	1320 1520 1730	1298 1484 1690	25 27 27	30 30 30	730 972 965	988 1273 1350	32 36 40	1600 2570 3220
МЗ 44008.01 (МА. 44008)	37 4248 1017	1800	900	1985	1930	1890	29	30	1205	1305	44	4435
МА 44008.02 (МА 44008)	37 4248 1019	2000	1000	2190	2130	2090	29	30	1180	1550	48	4820

Клапаны могут быть изготовлены в экспортном и экспортном тропическом исполнениях

Изготовитель - калькодержатель - ПО «Хозтяжпромарматура» (г. Усть-Каменогорск Казахской ССР

Инв. № подл. | Подпись и дата | Взам. инв. №

Серия 4.900-10 В.2

Альбом

Клапаны регулирующие диафрагмовые футерованные с пневматическим мембранным исполнительным механизмом фланцевые РХ 65231 НО (25ч 5п1; РХ 65231 НЗ) (25ч 7п1)

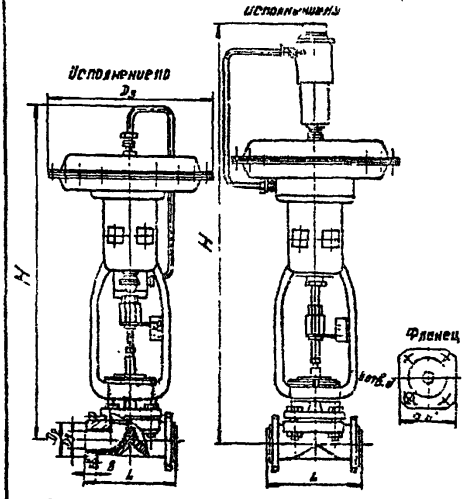

Условное обозначение клапана и номер чертежа	Ду	Код	ОКП
РХ 65231 НО (25ч5п1)	10	37 2251	5072
	15	37 2251	5073
	20	37 2251	5074
	25	37 2251	5075
	32	37 2251	5076
	40	37 2251	5077
	50	37 2251	5078
	80	37 2252	5031
	100	37 2253	5021
РХ 65231.03 НЗ (25ч7п1)	10	37 2251	5083
	15	37 2251	5084
	20	37 2251	5085
	25	37 2251	5086
	32	37 2251	5087
	40	37 2251	5088
	50	37 2251	5089
	80	37 2252	5034
	100	37 2253	5023

Применяются для автоматического регулирования различных технологических процессов на трубопроводах для жидких и газообразных агрессивных сред, которые не содержат твердых частиц (азотной и серной кислот концентрацией до 50%; плавиковой и соляной кислот любой концентрации: растворов щелочей, растворов солей минеральных кислот, а также спиртов любой концентрации), — рабочей температурой до 60°С.

	Ду 10 и 15 мм	Ду 20, 25 и 32 мм	Ду 40 и 50 мм	Ду 80 и 100 мм
Ру	1 (10)	0.6 (6)	0.4 (4)	0,3 (3)
Рпр	1.5 (15)	0.9 (9)	0.6 (6)	0.45 (4.5)
Рр	1 (10)	0.6 (5)	0.4 (4)	0.3 (3)

Клапаны устанавливают на трубопроводе вертикально, пневматическим исполнительным механизмом вверх. Допускается установка клапанов в любом рабочем положении.

Основные габаритные, присоединительные размеры (мм), Kv_y и масса (кг)

Условный проход Ду	L	B	D_1	D_2	δ	d	δ1 Исп. НО	δ1 Исп. НЗ	D_2	n	Kv_y, т/ч	Масса
10	90	70	60	26	12	14	415	495	200	4	1.3	11.2
15	110	75	65	38	14	14	430	510	200	4	2.3	12.2
20	130	80	75	46	15	14	625	605	250	4	6.3	20.3
25	150	90	85	53	18	14	655	615	250	4	10	22.3
32	170	105	100	60	20	18	645	805	310	4	16	33.69
40	190	110	110	74	22	18	655	815	310	4	26	36.15
50	200	125	125	85	22	18	830	750	380	4	40	48.86
80	240	140	150	125	22	18	860	770	380	4	100	59
100	300	155	170	146	22	18	1100	1050	470	4	160	97

Изготовитель и калькодержатель — Рижский завод химического машиностроения.

Взам. инв. №

Подпись и дата

Инв. № подл.

4.900 - 10.2.1

Лист 1-68

25511-02 37

формат А3

Клапаны регулирующие диафрагмовые футерованные с пневматическим мембранным исполнительным механизмом фланцевые Рх 65321.06 НО (25с 5П2); Рх 65231.09 НЗ (25с 7П2)

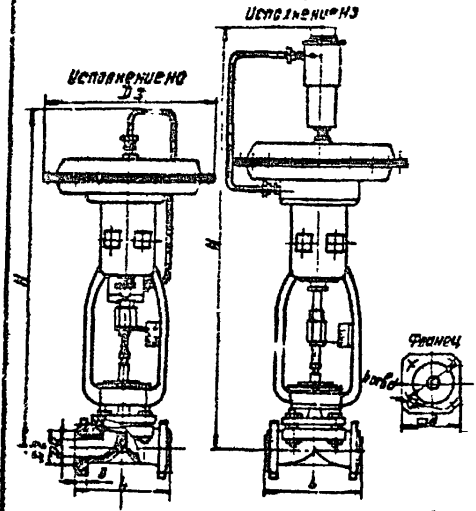

Условное обозначение клапана и номер чертежа	Ду	Код. окп
Рх 65321.06 НО (25с 5П2)	10	37 2251 5090
	15	37 2251 5091
	20	37 2251 5092
	25	37 2251 5093
	32	37 2251 5094
	40	37 2251 5095
	50	37 2251 5096
	80	37 2252 5097
	100	37 2253 5025
Рх 65231.09 НЗ (25с 7П2)	10	37 2251 5101
	15	37 2251 5102
	20	37 2251 5103
	25	37 2251 5104
	32	37 2251 5105
	40	37 2251 5106
	50	37 2251 5107
	80	37 2252 5041
	100	37 2253 5028

Клапаны устанавливают на трубопроводе вертикально пневматическим исполнительным механизмом вверх. Допускается установка клапанов в любом рабочем положении.

Применяются для автоматического регулирования различных технологических процессов на трубопроводах для жидких и газообразных агрессивных сред, которые не содержат твердых частиц (азотной и серной кислот концентрацией до 98%; соляной, плавиковой, кремнефтористоводородной, уксусной, фосфорной кислот и „царской водки"; перекиси водорода; растворов солей минеральных кислот; брома, хлора, хлористого водорода кислорода, спирта, глицерина, бензина, керосина, минерального масла любой концентрации) – рабочей температурой до 110°С.

	Ду 10 ду 15 мм	Ду 20, 25 и 32 мм.	Ду 40 и 50 мм	Ду 80 и 100 мм.
P_y	1 (10)	0.6 (6)	0.4 (4)	0.3 (3)
$P_{раб.}$	1.5 (15)	0.9 (9)	0.6 (6)	0.45 (4.5)
P_p	1 (10)	0.6 (6)	0.4 (4)	0.3 (3)

Изготовитель и комплектующий – Рижский завод химического машиностроения.

Основные габаритные, присоединительные размеры (мм), K_{vy} и масса (кг)

Условный проход D_y	L	B	D_1	D_2	b	d	H исп. НО	H исп. НЗ	D_2	n	K_{vy} т/ч	Масса
10	90	70	60	26	12	14	415	495	200	4	1.6	11.2
15	110	75	65	34	14	14	430	510	200	4	2.5	12.2
20	130	80	75	45	15	14	525	605	250	4	6.3	20.3
25	150	90	85	53	18	14	535	615	250	4	10	22.3
32	170	105	100	60	20	18	646	806	310	4	16	33.63
40	190	110	110	74	22	18	655	815	310	4	25	36.15
50	230	125	125	86	22	18	830	760	380	4	40	48.85
80	310	140	150	125	22	18	930	770	380	8	100	59
100	350	155	170	145	22	18	1100	1050	470	8	160	97

Инв. № подл. | Подпись и дата | Взам. инв. №

4.900 – 10.2.1

Лист 1-69

2554-02

Формат А4

Клапан КВЗВ-50х1 впуска и защемления воздуха (однотарельчатый)

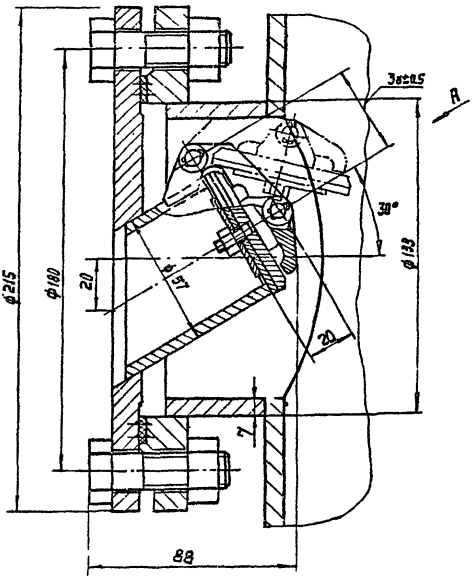

Вид А повернуто

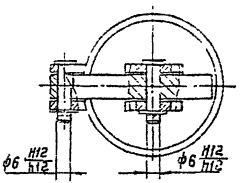

Техническая характеристика

Диаметр выпускного патрубка Ду 50мм
Масса ..... 7,25 кг
Давление условное — Ру 1,6 МПа
Температура рабочей среды +1 ... +60°С
Окружающая среда — воздух
Температура окружающей среды — 0°+50°
Изготовитель - завод „Гидроаппарат" г. Мгачев

Клапан устанавливается на вертикальном трубопроводе.

Инв. № подл. | Подпись и дата | Взам. инв. №

Серия 4.900-10 в.2

Клапаны запорные поплавковые Dy 100, 200, 300, 400

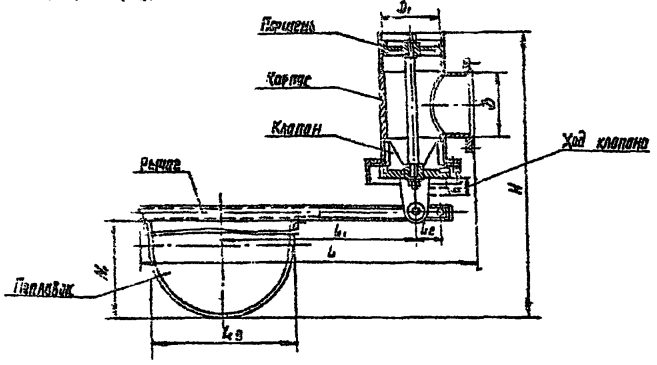

Техническая характеристика

В серии разработаны клапаны запорные поплавковые Dy 100, 200, 300, 400 Шифр клапана соответствует условному проходу Dy трубопровода и обозначается КЗП-100, 200, 300, 400 (клапан запорный поплавковый Dy 100, 200, 300, 400)

Клапаны запорные поплавковые предназначены для автоматического закрытия трубопроводов подачи воды в резервуары чистой воды систем водоснабжения и канализации при давлении в подающем трубопроводе не более 0.25 МПа (2,5 кгс/см²) и температуре не выше плюс 60°С в неагрессивных средах.

Шифр клапана	D мм	D_1 мм	L мм	L_1 мм	L_2 мм	L_3 мм	H мм	H_1 мм	h мм	Масса кг
КЗП-100	108	100	975	600	50	402	695	351	35	27
КЗП-200	219	200	1175	675	80	503	1120	502	60	97
КЗП-300	325	300	1400	700	120	704	1515	702	90	213
КЗП-400	426	400	1760	970	150	704	1785	702	110	362

Указания по применению

Клапаны запорные поплавковые устанавливаются в резервуарах чистой воды в боках водонапорных башен и т.п. с целью уменьшения утечек воды в системах водоснабжения и канализации.

Для монтажа и ремонта клапана в закрытых резервуарах необходимо предусмотреть люки-лазы, а в открытых - соответствующие мостики обслуживания.

Типовая серия 7.901-2 разработана Союзводоканалпроектом, распространяет филиал ЦИТП г. Тбилиси

Инв. № подл. | Подпись и дата | Взам. инв. №

4.900-10.2.1

Лист 1-77

25511-02

Клапаны поплавковые дроссельные Ду 100 400

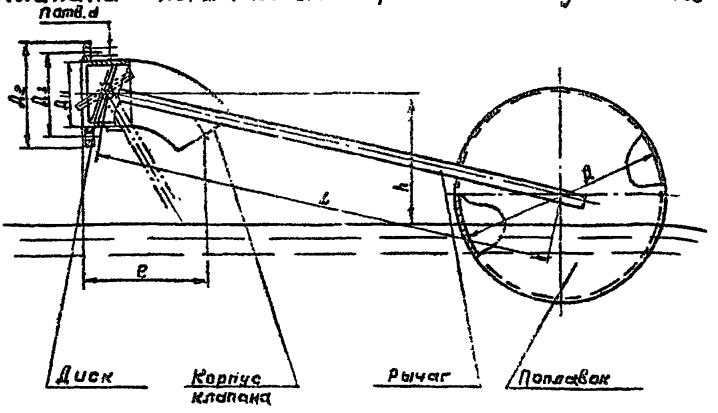

Техническая характеристика

В серии разработаны клапаны поплавковые дроссельные Ду 100..... 400 с давлением перед клапаном 0,1МПа (1кг/см²)

Клапаны поплавковые дроссельные являются дросселирующим устройством, предназначенным для автоматического регулирования подачи воды в резервуары систем водоснабжения.

Максимальный перепад уровня воды при полном открытии клапана КПД 100-800мм, КПД 200-380мм, КПД 300-1000мм; КПД 400-1200 мм

Шифр клапана	Дн	Д	Д1	Д2	d	h	L	B	n	Масса
	мм	мм	мм	мм	мм	мм	мм	мм	шт	кг
КПД 100	108	480	170	205	14	160	1000	245	4	18,7
КПД 200	219	500	280	315	18	260	1200	435	8	50,0
КПД 300	325	600	396	435	22	260	1350	580	12	95,7
КПД 400	425	700	495	535	22	350	1550	700	16	165,4

Указания по применению

Клапаны поплавковые дроссельные устанавливаются в резервуарах чистой воды, в водонапорных башнях и в сооружениях оборотных систем водоснабжения.

Давление перед клапаном рабочей среды 0,1МПа (1 кг/см²) с максимальной температурой +60°С.

Типовая серия 4.901-27 разработана Союзводоканалпроектом, распространяет филиал ЦИТП г. Тбилиси.

Инв.№ подл. | Подпись и дата | Взам. инв.№

Раздел 2 – Разная арматура

Инв. № подл. | Подпись и дата | Взам. инв. №

Вантуз Ду 50мм

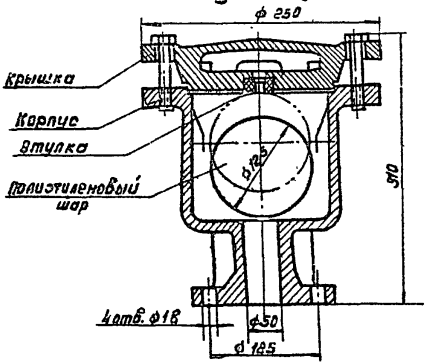

Вантуз Ду 100 мм.

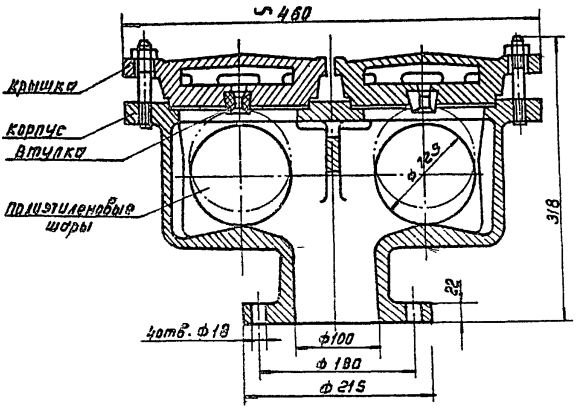

Инв.№ подл. | Подпись и дата | Взам. инв.№

Назначение

Вантузы Ду-50 и Ду-100 служат для автоматического удаления воздуха из наивысших точек работающего трубопровода.

Техническая характеристика

Наименование	Тип 50	Тип 100
Условный проход патрубка, мм	50	100
Диаметр выпускного отверстия, мм	5	5
Количество выпускных отверстий, шт.	1	2
Наибольшее рабочее давление, кгс/см²	10	10
Габаритные размеры, мм		
длина		460
ширина	ф 250	250
высота	320	340
масса, кг	34	65.5

Завод-изготовитель	Код
„Воймашоборудование" (г Воронеж)	32166 09
Талды-Курганский коммунального оборудования	33800 79
„Водоприбор" (Москва)	32190 23

Инв.№ подл. | Подпись и дата | Взам. инв.№

Колонка водоразборная бесколодцевая ВК-6

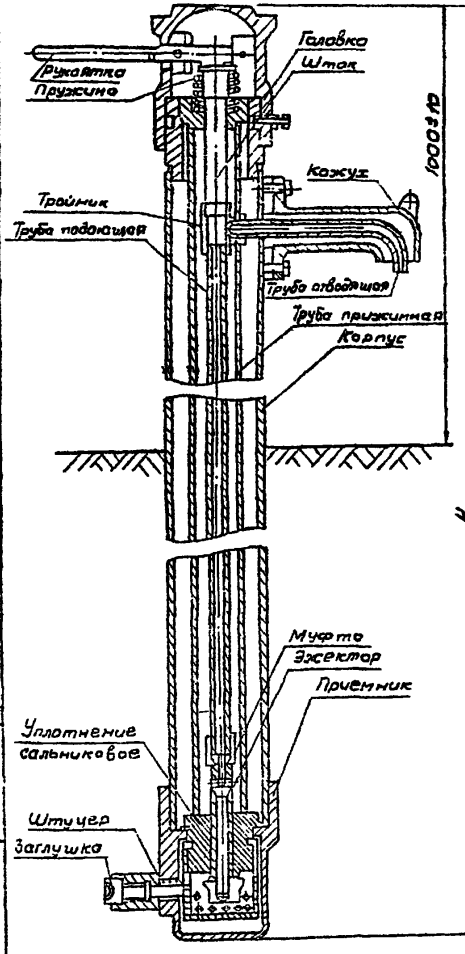

Назначение: для разбора воды населением для бытовых нужд.

Техническая характеристика:

Рабочее давление - 6 кгс/см²
Условный проход подающей трубы - 15мм.
Ход клапана 11-12,5 мм
Масса колонки, кг:
при H=2500мм - 70,46
при H=3000мм - 80,26
при H=3500мм - 90,06
при H=4000мм -92,86

Завод-изготовитель-Талды-Курганский коммунального оборудования

Стоимость-23 руб.

Код - 3380079

Инв.№ подл. | Подпись и дата | Взам.инв.№

Колонка пожарная по ГОСТ 7499-71*

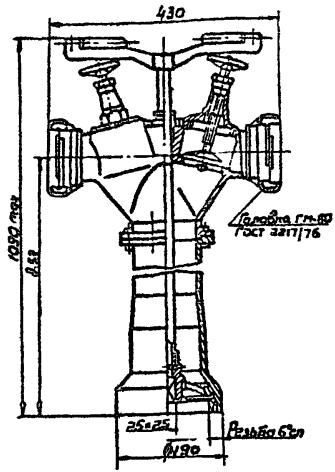

Пример условного обозначения пожарной колонки
Колонка КП ГОСТ 7499

Основные параметры и размеры

Условное давление Р, МПа (кгс/см²)	1,0 (10);
Условный проход входного патрубка Ду вх, мм	125;
Условный проход выходного патрубка Ду вых, мм	80;
Число входных патрубков, шт.	2;
Коэффициент гидравлического сопротивления, не более	10,0;
Масса, кг, не более	16.

Гидранты пожарные подземные по ГОСТ 8220-85

Основные параметры и размеры

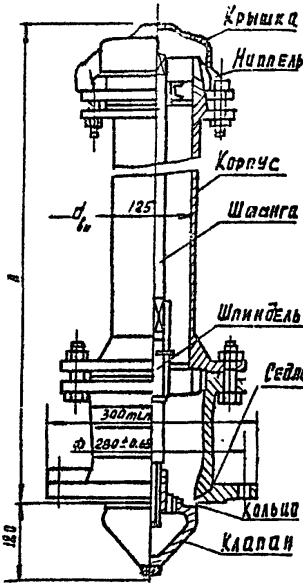

Наименование параметров	Нормы
Рабочее давление Рр МПа (кгс/см²), не более	1 (10)
Внутренний диаметр корпуса, мм	125
Ход клапана, мм	30
Люфт клапана в опоре по оси при открытом гидранте, мм, не более	0,4
Высота гидранта Н, мм	500-3500 с интервалом через 250 мм
Число оборотов штанги до полного открывания клапана	15
Гидравлическое сопротивление в гидранте при Н=1000 мм, $с^2 \cdot м^{-5}$, не более*	$1,2 \cdot 10^3$
Масса гидранта при Н=1000 мм, кг, не более**	99
КОД ОКП 33800 79	

* Изменение гидравлического сопротивления на каждые 250 мм высоты – не более $0,05 \cdot 10^3$ $с^2 \cdot м^{-5}$

** Изменение массы на каждые 250 мм высоты – не более 10 кг.

Пример условного обозначения подземного пожарного гидранта высотой 500 мм в климатическом исполнении У для нужд народного хозяйства:

Гидрант 500 ГОСТ 8220-85

в исполнении У для экспорта:

Гидрант 500 УЭ ГОСТ 8220-85

в исполнении Т для экспорта:

Гидрант 500 Т Э ГОСТ 8220-85

Завод-изготовитель – Талды-Курганский комунального оборудования

25511-02

Инв. № подл. | Подпись и дата | Взам. инв. №

Монтажные проставки Ду 400, 500, 600, 800 Ру 1 МПа

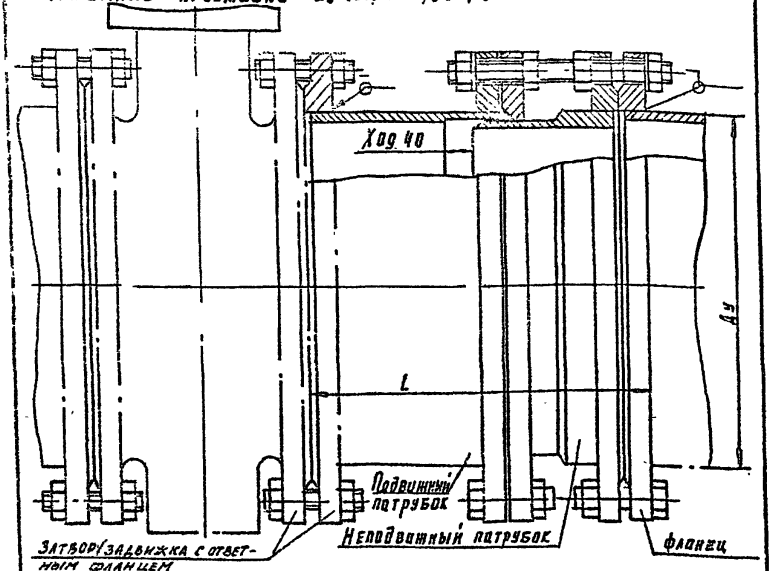

Обозначение	Ду, мм	L, мм	Масса, кг
М636.СД	400	425	160
М637.СД	500	450	202
М638.СД	600	490	235
М639.СД	800	580	485

Монтажные проставки предназначены для облегчения замены затворов или задвижек и устанавливаются на трубопроводах рядом с ними. Подвижный патрубок проставки при монтаже приваривается к ответному фланцу затвора или задвижки, неподвижный патрубок проставки своим ответным фланцем приваривается к трубопроводу.

При необходимости снять затвор или задвижку с трубопровода отсоединяют затвор или задвижку от трубопровода и проставки и отодвигают ее подвижный патрубок в горизонтальном направлении на 15-30мм при помощи перемещения гаек по шпилькам

Монтажные проставки.
Разработаны Союзводоканалпроектом
(М-624 ÷ 635)

Инв. № подл. | Подпись и дата | Взам. инв. №

Колонки управления задвижками Ду 100 ÷ 1200 мм

Колонка с ручным приводом

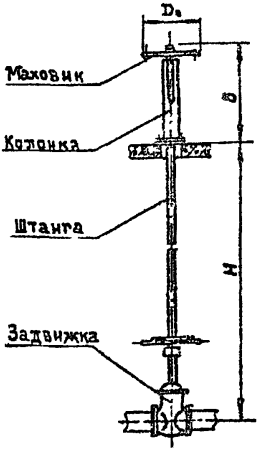

Колонка с электрическим приводом

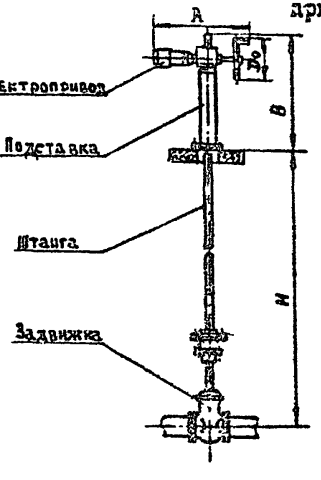

Габаритные размеры колонок управления задвижками

Колонки Ду 100 ÷ 1200 с электрическим приводом						Колонки Ду 100 ÷ 400 мм с ручным приводом	
	ед. изм.	Выпуск 1	Выпуск 2	Выпуск 3	Выпуск 4	Выпуск 5	Выпуск 6
в	мм	766	1030	1062	1094	935	956
А	мм	340	928 для Ду200, 250 963 для Ду 300, 400	1066 для Ду500, 600, 1000 1026 для Ду800	1558 для Ду600 1200 1608 для Ду1000	—	—
Dо	мм	200	240	320	400	200 для Ду100 240 для Ду 125, 150 280 для Ду 200 320 для Ду250	360 для Ду300 400 для Ду 250 500 для Ду400
Н	м	до 7	до 7	до 7	до 7	до 7	до 7

Типовая серия 3.901-13 разработана Союзводканалпроектом, распространяет филиал ЦИТП г. Тбилиси

Колонки управления задвижками Ду 100÷1200 мм.

Техническая характеристика электроприводов

Тип привода задвижки	Условный проход задвижки Ду, мм	Наименьший крутящий момент	Частота вращения приводного вала	Электродвигатель: Мощность	Электродвигатель: Частота вращения	Максимальное усилие на ободе маховика	Время открывания или закрывания задвижки электроприводом
		Нм (кгс м)	об/мин	кВт	об/мин	Н (кгс)	мин.
Выпуск 1							
30ч906бр	100	80 (8)	12	0,18	2800	—	1,1
	150	80 (8)	12	0,18	2800	—	1,3
Выпуск 2							
30ч903бр	200	120 (12)	60	0,6	1300	80 (8)	0,7
	250	120 (12)	60	0,6	1300	80 (8)	0,8
	300	210 (21)	60	1,3	1300	130 (13)	0,8
	400	210 (21)	60	1,3	1300	130 (13)	1,1
Выпуск 3							
30ч915бр	500	800 (80)	50	3,0	1350	500 (50)	1,3
	600	800 (80)	50	3,0	1350	500 (50)	1,6
30ч925бр1	800	450 (45)	48	2,0	1300	300 (30)	2,3
	1000	800 (80)	50	3,0	1350	500 (50)	2,1
Выпуск 4							
30ч919бр	800	1400 (140)	47	4,5	1300	700 (70)	2,2
30ч943бр	1000	2250 (225)	47	7,0	1300	1300 (130)	2,1
30ч965бр	1200	1400 (140)	47	4,5	1300	700 (70)	2,5

Колонки с ручным приводом на Ду 100÷400 мм (выпуски 5и6) служат для управления задвижками типа 30ч6бр.

Каждая из колонок управления задвижками состоит из:

- установленной на верхнем перекрытии подставки под электропривод или специальный ручной маховик и
- штанги для соединения вынесенного на верх электропривода или ручного маховика с заложенной на глубине задвижкой и для передачи вращательного движения на шпиндель задвижки.

При переоборудовании задвижки на дистанционное управление электропривод задвижки снимается и монтируется на подставке. Маховик ручной задвижки не снимается и служит для крепления к ней при помощи скоб штанги.

Типовая серия 3.901-13 разработана Сантехпроектом, распространяет филиал ЦИТП г. Тбилиси.

Инв. № подл. | Подпись и дата | Взам. инв. №

gost.e-ecolog.ru