ТИПОВЫЕ ПРОЕКТНЫЕ РЕШЕНИЯ

501-07-3.83

ПЛАТФОРМЫ ПАССАЖИРСКИЕ ЖЕЛЕЗОБЕТОННЫЕ ВЫСОКИЕ

АЛЬБОМ II

ИЗДЕЛИЯ

18712/02

цена 2-66

				Привязан.	
				Инв. №	

gost.e-ecolog.ru

ТИПОВЫЕ ПРОЕКТНЫЕ РЕШЕНИЯ

501-07-3.83

ПЛАТФОРМЫ ПАССАЖИРСКИЕ ЖЕЛЕЗОБЕТОННЫЕ ВЫСОКИЕ

АЛЬБОМ II

СОСТАВ ПРОЕКТА:

Альбом I	Пояснительная записка. Архитектурно-строительные решения. Конструкции железобетонные. Поливочный водопровод.
Альбом II	Изделия.
Альбом III.87	Сметы.
Альбом IV	Ведомости потребности в материалах.

УТВЕРЖДЕНЫ И ВВЕДЕНЫ В ДЕЙСТВИЕ
МИНИСТЕРСТВОМ ПУТЕЙ СООБЩЕНИЯ СССР.
ПРИКАЗ № П-5465 19.02.1982 г.
МИНИСТЕРСТВОМ ПУТЕЙ СООБЩЕНИЯ СССР
УКАЗАНИЕ ОТ 11.09.87 г. № Н-4801у

РАЗРАБОТАН
ИНСТИТУТОМ Гипропромтрансстрой

Главный инженер института Воронков С. А.
Главный инженер проекта Попова Л. Т.

				Привязан	
Инв. №					

Содержание альбома.

Обозначение	Наименование	стр.
	Обложка	
	Титульный лист	1
	Содержание	2...4
—00.00.000ТО	Техническое описание	5, 6
—00.00.000 ВС	Выборка стали	7, 8
—01.00.000	Фундамент ФС18.8; ФС12.8; ФС8.8	9
—01.00.000 СБ	Фундамент ФС18.8; ФС12.8; ФС8.8	9
	Сборочный чертеж	
—01.01.000	Сетка С-1	10
—01.02.000	Сетка С-2	10
—01.03.000	Сетка С-3	11
—01.04.000	Сетка С-4; С-5	11
—02.00.000	Свая-стойка С4-20; С5-20; С6-20	12
—02.00.000 СБ	Свая-стойка С4-20; С5-20; С6-20	12
	Сборочный чертеж.	
—02.01.000	Изделие закладное М-1	13
—03.00.000	Стойка С25.2; С30.2; С35.2; С40.2	13
—03.00.000 СБ	Стойка С25.2; С30.2; С35.2; С40.2	14
	Сборочный чертеж.	
—03.01.000	Каркас пространственный КП1...КП4	14
—03.01.000 СБ	Каркас пространственный КП1...КП4	15
	Сборочный чертеж.	
—03.01.100	Сетка С1; С-2; С-3; С-4.	15
—03.01.100 СБ	Сетка С-1, С-2; С-3; С-4	16
	Сборочный чертеж	
—03.01.200	Изделие закладное М-1	16
—04.00.000	Ригель РС30.3; РС45.3; РС60.3; РС75.3	17
—04.00.000 СБ	Ригель РС30.3; РС45.3; РС60.3; РС75.3.4	18
	Сборочный чертеж.	
—04.01.000	Каркас пространственный КП1...КП4	19
—04.01.000.СБ	Каркас пространственный КП1-КП4	19
	Сборочный чертеж.	
—04.01.100	Сетка С-1	20
—04.01.200	Сетка С-2	20
—04.01.300	Сетка С-3	21
—04.01.400	Сетка С-4	21
—04.01.500	Сетка С-5; С-6; С-7; С-8	22
—04.02.000	Изделие закладное М-1	22
—05.00.000	Лестничный марш ЛМ 36.15 л; ЛМ.36.15 п.	23
—05.00.000.СБ	Лестничный марш ЛМ 36.15 л; ЛМ. 36.15 п.	23, 24
	Сборочный чертеж	
—05.01.000	Сетка С-1	24
—05.02.000	Сетка С-2	25
—05.03.000	Сетка С-3	25
—05.04.000	Изделие закладное М-1	26
—05.05.000	Изделие закладное М-2	26
—05.06.000	Изделие закладное М-3	27
—06.00.000	Панель лестничного ограждения ОЛ18.12 л; ОЛ18.12 л.	27
—06.00.000 СБ	Панель лестничного ограждения ОЛ18.12 л; ОЛ 18.12 л.	28

Альбом II

501-07-3.83 Типовые проектные решения

Инв.№ подл. | Подпись и дата | Взам. инв.№

Копировал Давыдова

Формат 12

Содержание альбома (продолжение)

Обозначение	Наименование	Стр.
—06.01.000	Каркас пространственный КП1, КП2	29
—06.01.000 СБ	Каркас пространственный КП-1, КП-2	29
	Сборочный чертеж	
—06.01.100	Сетка С-1	30
—06.01.200	Сетка С-2, С-3	30
—06.01.300	Сетка С-4	31
—06.01.400	Сетка С-5	31
—07.00.000	Панель лестничного ограждения ОЛ18.12пб;	32
	ОЛ18.12лб.	
—07.00.000 СБ	Панель лестничного ограждения ОЛ18 12пб;	32; 33
	ОЛ18.12лб. Сборочный чертеж.	
—07.01.000	Каркас пространственный КП-1; КП-2	33
—07.01.000 СБ	Каркас пространственный КП-1; КП-2	34
-	Сборочный чертеж	
—07.01.100	Сетка С-1	34
—07.01.200	Сетка С-2; С-3	35
—07.01.300	Сетка С-4	35
—07.01.400	Сетка С-5	36
—08.00.000	Панель лестничного ограждения ОЛ18.12пв;	36
	ОЛ18.12лв.	
—08.00.000 СБ	Панель лестничного ограждения ОЛ.18.12пв;	37
	ОЛ18.12лв. Сборочный чертеж.	
—08.01.000	Каркас пространственный КП-1; КП-2.	38
—08.01.000 СБ	Каркас пространственный КП-1; КП-2	38
	Сборочный чертеж	
—08.01.100	Сетка С-1	39
—08.01.200	Сетка С-2; С-3	39
—08.01.300	Сетка С-4	40
—08.01.400	Сетка С-5	40
—09.00.000	Панель перильного ограждения ОП30.12А	41
	ОП15.12А; ОП9-12А.	
—09.00.000 СБ	Панель перильного ограждения ОП30.12А;	41; 42
	ОП15.12А; ОП9.12А. Сборочный чертеж	
—09.01.000	Каркас пространственный КП-1.... КП-3	42; 43
—09.01.000 СБ	Каркас пространственный КП-1.... КП3	43
	Сборочный чертеж	
—09.01.100	Сетка С-1, С-2, С-3.	43.
—09.01.100 СБ	Сетка С-1; С-2; С-3. Сборочный чертеж	44
—09.01.200	Сетка С-5; С-6; С-7. Спецификация	45
—09.01.200 СБ	Сетка С-5; С-6; С-7 Сборочный чертеж	45
—09.01.300	Сетка С-8; С-9; С-10	46
—10.00.000	Панель перильного ограждения	46
	ОП30.12б. ОП15.12б. ОП9.12б.	
—10.00.000 СБ	Панель перильного ограждения ОП30.12б;	47
	ОП15.12б; ОП9.12б. Сборочный чертеж.	
—10.01.000	Каркас пространственный КП-1... КП-3	48
—10.01.000 СБ	Каркас пространственный КП1... КП-3	49
	Сборочный чертеж.	
—10.01.100	Сетка С-1; С-2; С-3; С-4	49
—10.01.100 СБ	Сетка С-1; С-2; С-3; С-4. Сборочный чертеж	50
—10.01.200	Сетка С-5; С-6; С-7. Спецификация.	50
—10.01.200 СБ	Сетка С-5; С-6; С-7. Сборочный чертеж.	51
—10.01.300	Сетка С-8; С-9; С-10.	51

Содержание альбома (окончание)

Обозначение	Наименование	Стр.
— 10.01.300	Сетка С-8; С-9; С-10. Сборочный чертеж	52
— 11.00.000	Панель перильного ограждения ОП30.12В;	52
	ОП15.12В; ОП9.12В.	
— 11.00.000 СБ	Панель перильного ограждения ОП30. 12В;	53
	ОП15.12В; ОП9.12В. Сборочный чертеж	
— 11.01.000	Каркас пространственный КП1... КП3.	54.
— 11.01.000.СБ	Каркас пространственный КП1... КП3	55
	Сборочный чертеж.	
— 11.01.100	Сетка С-1; С-2; С-3; С-4;	55.
— 11.01.100 СБ	Сетка С-1; С-2; С-3; С-4	56
	Сборочный чертеж	
— 11.01.200	Сетка С-5; С-6; С-7.	56
— 11.01.200 СБ	Сетка С-5; С-6; С-7. Сборочный чертеж	57
— 11.01.300	Сетка С-8; С-9; С-10	57
— 11.01.300 СБ	Сетка С-8; С-9; С-10 Сборочный чертеж	58
— 12.00.000	Плита П60.15 АтV-1	58
— 12.00.000 СБ	Плита П60.15 АтV-1 Сборочный чертеж	59
— 13.00.000	Плита П60.15. АтV-2	59
— 13.00.000 СБ	Плита П60.15 АтV-2 Сборочный чертеж	60
— 13.01.000	Изделие закладное М-2	60
— 14.00.000	Плита П-4	61
— 14.00.000 СБ	Плита П-4. Сборочный чертеж	61
— 14.01.000	Изделие закладное М-3	62
— 15.00.000	Изделие закладное МД-1	62
— 16.00.000	Изделие закладное МД-8	63
— 17.00.000	Изделие закладное МД-9	63
— 18.00.000	Изделие закладное МД-3	64
— 19.00.000	Изделие закладное МД-13	64
— 20.00.000	Изделие закладное ЗД-1; ЗД-3	65
— 21.00.000	Изделие закладное ЗД-2; ЗД-4	65
— 22.00.000	Ограждение ОМ-1	66
— 23.00.000	Ограждение ОМ-2	66
— 24.00.000	Рамка люка МД-11	67
— 25.00.000	Крышка люка МД-12	67
— 26.00.000	Компенсатор МД-2	68
—		
—		

Инв.№ подл. | Подпись и дата | Взам. инв.№

Альбом содержит рабочие чертежи сборных железобетонных изделий из тяжелого бетона для сборных высоких боковых и промежуточных пассажирских платформ на общей сети железных дорог СССР для применения в районах с расчетной температурой наружного воздуха до -40°С и расчетной сейсмичностью не более 6 баллов.

Изделия железобетонные разработаны в соответствии с требованиями СНиП II-21-75 „Бетонные и железобетонные конструкции" и ГОСТ 24155-80 „Конструкции железобетонные высоких пассажирских платформ".

Основные параметры изделий, технические требования по изготовлению, армированию, характеристики бетона и арматуры конструкций, правила приемки, методы контроля, маркировка, транспортирования и хранения изделий принимаются по ГОСТ 24155-80 „Конструкции железобетонные высоких пассажирских платформ".

Фундаменты разработаны на основании ГОСТ 24155-80, СНиП II-21-75.

Лестничные марши-индивидуальные с уклоном 1:2,3 разработаны на основании серии 1-151-1 в. 2.

Плиты настила приняты железобетонные крупнопанельные, ребристые предварительно напряженные размером 1.5×6 по серии 1.465-7 в3.

Предварительно напряженная арматура принята из стали класса Ат-V по ГОСТ 10884-71.

Стойки, сваи-стойки и фундаменты-железобетонные, бетон М-200, армированные, кроме фундаментов, пространственными каркасами из арматуры класса А-III периодического профиля и стержневой горячекатанной арматурой по ГОСТ 5781-75.

Пространственные каркасы стоек собираются из плоских арматурных изделий, а каркасы свай-стоек из отдельных стержней обвитых арматурной проволокой класса Вр I. Каркасы фундаментов собираются из сеток, выполненных из арматуры классов А-I, А-III, Вр.I.

Ригели изготовляются из бетона М-300, армируются пространственными каркасами. Пространственные каркасы собираются из плоских арматурных изделий, выполненных из горячекатанной арматуры классов А-I, А-III, и обыкновенной арматурной проволоки класса Вр I.

Характеристики бетона по морозостойкости, водонепроницаемости, отпускная и передаточная (только для плит покрытия) прочность бетона принимаются по ГОСТ 24155-80 и табл. I поясн. записка Альбома I. Плоские арматурные изделия изготовляются при помощи контактной электросварки.

Трещиностойкость для железобетонных элементов принята 3й категории в соответствии со СНиП II-21-75 табл. Iа п. 3а.

Сварные арматурные изделия и стальные закладные детали должны удовлетворять требованиям ГОСТ 10922-75.

Объединение сеток в пространственные каркасы осуществляется при помощи электросварочных клещей.

Размеры сеток и каркасов даны по осям и торцам стержней. Сетки изготовляются при помощи контактной сварки. Закладные детали-при помощи электродуговой сварки. Приварка стержней встык осуществляется под слоем флюса.

Закладные детали должны быть защищены цинковым покрытием толщиной 120-180 мм и затем покрыты полиуретановыми или перхлорвиниловыми эмалями марок УР-175 (МРТУ6-10-682-67) или ХВ-1100 (ГОСТ 6993-79)

Запроектированные изделия удовлетворяют требованиям расчета по несущей способности.

Петли приняты из стали класса А-II марки 10 гт

Инв. № подл. | Подпись и дата | Взам. инв. №

Н. контр.	Силаева			501-07-3.83-КЖИ-00.00.000. ТО	
ГИП	Пименова				
Нач. отд.	Одинокова			Техническое описание.	Стадия: Р; Лист: 1; Листов: 2
Гл. спец.	Кореневский				Гипропромтрансстрой г. Москва

Копировал Давыдова

Формат 12

Схемы для испытаний

I. Панели покрытия

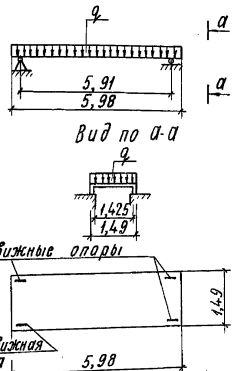

Нагрузки для испытаний

$q = 1100$ кгс/м^2 C

$C = 1,4$

Коэф. C - принят для равномерно - распределенной нагрузки - 1,4;
для сосредоточенной - 1,6
в соответствии с ГОСТ 8829-77

II. Ригели

а

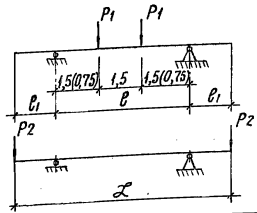

$L = 7,5$м $c_1 = 1,5$м $c = 4,5$м	$P_1 = 9,15$т · C $P_2 = 4,6$т · C $C = 1,6$
$L = 4,5$м $c = 0,75$м $c = 3,0$м	$P_1 = 8,5$т · C $P_2 = 4,6$т · C $C = 1,6$

б

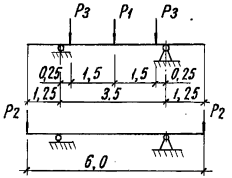

$P_1 = 7,3$т · C
$P_2 = 4,6$т · C
$P_3 = 9,15$т · C
$C = 1,6$

в

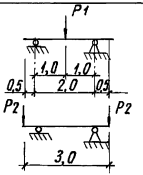

$P_1 = 8,6$т · C
$P_2 = 4,6$т · C
$C = 1,6$

III. Лестничные марши

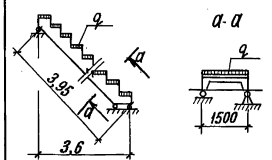

$q = 1210$ кг/м^2 · C
$C = 1,4$

Указания по технике безопасности

При изготовлении, транспортировании, разгрузке и монтаже блоков должны соблюдаться требования техники безопасности согласно главе СНиП III-А.II-70, "Техника безопасности в строительстве"

Альбом II

501-07-3.83

Типовые проектные решения

Марка	Арматурные изделия																Изделия закладные												Всего
	Арматура класса																Арматура класса						Прокат марки						
	AI						AIII							BpI			AI			AIII			BCт3кп2						
	ГОСТ 5781-82						ГОСТ 5.1459-72*							ГОСТ 6727-80			ГОСТ 5781-82						ГОСТ 19903-74			ГОСТ 8570-76			
	ø6	ø8	ø10	ø12	Итого	ø8	ø10	ø16	ø18	ø20	ø25	Итого	ø4	ø5	Итого	Всего	ø8	ø10	Итого	ø8	ø10	Итого	-б-6	-б-8	Итого	L75×50×5	Итого	Всего	Всего
ФС 8.8	1,69	11,96	—	—	13,65	—	—	—	—	—	—	—	—	—	—	13,65	0,44	—	0,44	—	—	—	—	—	—	—	—	0,44	14,09
ФС.12.8	—	11,96	—	—	11,96	2,78	—	—	—	—	—	2,78	—	1,06	1,06	15,80	0,44	—	0,44	—	—	—	—	—	—	—	—	0,44	16,24
ФС 18.8	—	11,96	—	—	11,96	4,2	—	—	—	—	—	4,2	—	1,53	1,53	17,69	0,44	—	0,44	—	—	—	—	—	—	—	—	0,44	18,13
С4-20	—	0,44	10,29	1,86	12,59	—	—	—	—	—	—	—	—	4,31	4,31	16,90	—	—	—	0,7	—	0,7	1,14	—	1,14	—	—	1,84	18,74
С5-20	—	0,44	12,76	1,86	15,06	—	—	—	—	—	—	—	—	4,80	4,80	19,86	—	—	—	0,7	—	0,7	1,14	—	1,14	—	—	1,84	21,70
С6-20	—	0,44	15,38	1,86	17,62	—	—	—	—	—	—	—	—	5,27	5,27	22,89	—	—	—	0,7	—	0,7	1,14	—	1,14	—	—	1,84	24,73
С25-2	—	—	—	8,8	8,8	—	—	—	—	—	—	—	—	0,88	0,88	9,68	—	—	—	0,7	—	0,7	1,14	—	1,14	—	—	1,84	11,52
С30-2	—	—	—	10,52	10,52	—	—	—	—	—	—	—	—	1,08	1,08	11,60	—	—	—	0,7	—	0,7	1,14	—	1,14	—	—	1,84	13,44
С35-2	—	—	—	12,28	12,28	—	—	—	—	—	—	—	—	1,23	1,23	13,51	—	—	—	0,7	—	0,7	1,14	—	1,14	—	—	1,84	15,35
С40-2	—	—	—	14,06	14,06	—	—	—	—	—	—	—	—	1,43	1,43	15,49	—	—	—	0,7	—	0,7	1,14	—	1,14	—	—	1,84	17,33
РС 30.3	0,51	2,35	—	—	2,86	—	2,15	20,0	—	—	—	22,15	—	2,36	2,36	27,37	0,44	—	0,44	0,64	0,2	0,84	2,26	1,4	3,66	2,68	2,68	7,62	34,99
РС 45.3	0,69	14,74	—	—	15,43	—	2,15	—	18,0	23,88	—	44,03	—	—	—	59,46	0,44	—	0,44	0,64	0,4	1,06	2,26	2,8	5,06	2,68	2,68	9,24	68,70
РС 60.3	—	17,24	5,18	—	22,42	—	2,15	—	—	—	94,72	96,87	—	—	—	119,29	—	0,86	0,86	0,64	0,6	1,24	3,0	4,2	7,2	2,68	2,68	11,98	131,27
РС 75.3.4	—	7,66	35,54	—	43,2	—	2,15	—	—	14,7	94,16	112,44	—	—	—	155,64	—	0,86	0,86	0,64	0,8	1,44	3,0	5,6	8,6	2,68	2,68	13,58	169,22
ОЛ 18.12 пя	2,15	6,56	—	—	8,71	—	—	—	—	—	—	—	3,08	—	3,08	11,79	—	—	—	—	—	—	0,51	—	0,51	—	—	0,51	12,30
ОЛ 18.12 ля	2,15	6,56	—	—	8,71	—	—	—	—	—	—	—	3,08	—	3,08	11,79	—	—	—	—	—	—	0,51	—	0,51	—	—	0,51	12,30
ОЛ 18.12 пб	2,15	6,56	—	—	8,71	—	—	—	—	—	—	—	5,30	—	5,30	14,01	—	—	—	—	—	—	0,51	—	0,51	—	—	0,51	14,52
ОЛ 18.12 лб	2,15	6,56	—	—	8,71	—	—	—	—	—	—	—	5,30	—	5,30	14,01	—	—	—	—	—	—	0,51	—	0,51	—	—	0,51	14,52
ОЛ 18.12 пв	2,15	6,56	—	—	8,71	—	—	—	—	—	—	—	5,65	—	5,65	14,36	—	—	—	—	—	—	0,51	—	0,51	—	—	0,51	14,87
ОЛ 18.12 лв	2,15	6,56	—	—	8,71	—	—	—	—	—	—	—	5,65	—	5,65	14,36	—	—	—	—	—	—	0,51	—	0,51	—	—	0,51	14,87
ОП 30.12 я	3,3	8,34	—	—	11,64	—	—	—	—	—	—	—	4,51	—	4,51	16,15	—	—	—	—	—	—	0,51	—	0,51	—	—	0,51	16,66
ОП 15.12 я	1,6	6,01	—	—	7,65	—	—	—	—	—	—	—	2,22	—	2,22	9,87	—	—	—	—	—	—	0,51	—	0,51	—	—	0,51	10,38
ОП 9.12 я	0,96	5,03	—	—	5,99	—	—	—	—	—	—	—	1,49	—	1,49	7,48	—	—	—	—	—	—	0,51	—	0,51	—	—	0,51	7,99

Инв. № подл. | Подпись и дата | Взам. инв. №

Н. контр.	Силаева		501-07-3.83 — КЖИ —00.00.000 ВСт
ГИП	Пименова		
Нач. отд.	Одиноков		Выборка стали на один элемент
Гл. спец.	Кареневский		Стадия: Р; Лист: 1; Листов: 2
Рук. гр.	Нечипоренко		Гипропроттранссстрой г. Москва
Проверил	Нечипоренко		
Проектир.	Румянцева		

Копировал Соколова

Формат 12г

Альбом II

501-07-3.83

Типовые проектные решения

Марка	Напрягаемая арматура класса			Арматурные изделия																Всего	Изделия закладные										Всего
	Ат-V ГОСТ 10884-64*			Арматура класса																	Арматура класса			Прокат марки							
	AI			AIII									BpI								AIII			BCт3кп2							
	ГОСТ 5781-82			ГОСТ 5.1459-72*									ГОСТ 6727-80								ГОСТ 5781-82			ГОСТ 19903-74			ГОСТ 8509-72				
	ø16	Итого		ø6	ø8	ø10	Итого	ø8	ø10	ø12	ø20	ø25	Итого	ø3	ø4	ø5	Итого				ø8	ø10	ø16	-б6	-б8 -б10	-б16	L32x4	L63x6	L40x4		
ЛМ 16.15 п	—	—	—	4,82	3,04	—	7,86	—	1,82	—	—	18,92	20,74	—	3,04	5,88	8,92	37,52	5,28	2,08	—	2,28	—	—	—	—	43,44	53,08	90,6	
ЛМ 16.15 л	—	—	—	4,82	3,04	—	7,86	—	1,82	—	—	18,92	20,74	—	3,04	5,88	8,92	37,52	5,28	2,08	—	2,28	—	—	—	—	43,44	53,08	90,6	
ОП 30.12 б	—	—	—	3,3	8,34	—	11,64	—	—	—	—	—	—	—	7,45	—	7,45	19,09	—	—	—	0,51	—	—	—	—	—	0,51	19,6	
ОП 15.12 б	—	—	—	1,64	5,98	—	7,62	—	—	—	—	—	—	—	3,89	—	3,89	4,51	—	—	—	0,51	—	—	—	—	—	0,51	12,02	
ОП 9.12 б	—	—	—	0,96	5,04	—	6,0	—	—	—	—	—	—	—	2,47	—	2,47	8,47	—	—	—	0,51	—	—	—	—	—	0,51	8,98	
ОП 30.12 в	—	—	—	3,3	8,39	—	11,69	—	—	—	—	—	—	—	8,19	—	8,19	19,88	—	—	—	0,51	—	—	—	—	—	0,51	20,39	
ОП 15.12 в	—	—	—	1,64	6,02	—	7,66	—	—	—	—	—	—	—	3,79	—	3,79	11,45	—	—	—	0,51	—	—	—	—	—	0,51	11,96	
ОП 9.12 в	—	—	—	0,97	5,07	—	6,04	—	—	—	—	—	—	—	2,32	—	2,32	8,36	—	—	—	0,51	—	—	—	—	—	0,51	8,87	
П60.15АтV-1	19,0	19,0	19,0	—	—	2,0	2,0	18,0	2,7	7,6	—	—	28,3	—	3,1	13,9	17,0	47,3	2,4	—	2,4	—	11,7	—	—	—	—	16,5	82,8	
П60.15АтV-2	19,0	19,0	19,0	—	—	2,0	2,0	18,0	—	7,6	10,38	—	35,98	—	3,1	13,9	17,0	54,98	2,4	—	2,4	—	—	8,04	—	—	—	12,84	67,82	
п-4 (Пт 30-15)	—	—	—	—	—	3,12	3,12	7,18	—	—	37,4	—	44,58	4,02	—	—	4,02	51,72	—	—	—	—	—	45,2	—	—	—	45,2	96,92	
МД-1	—	—	—	—	—	—	—	—	—	—	—	—	—	—	—	—	—	—	—	—	—	6,85	—	—	—	—	—	6,85	6,85	
МД-8	—	—	—	—	—	—	—	—	—	—	—	—	—	—	—	—	—	—	—	—	3,93	1,27	—	—	—	—	—	5,2	5,2	
МД-9	—	—	—	—	—	—	—	—	—	—	—	—	—	—	0,47	—	—	0,47	—	—	—	—	—	—	—	—	—		0,47	
МД-3	—	—	—	—	—	—	—	—	—	—	—	—	—	—	—	—	—	—	—	—	—	0,29	—	—	11,46	—	—	11,75	11,75	
МД-13	—	—	—	—	—	—	—	—	—	—	—	—	—	—	—	—	—	—	—	0,43	—	—	0,78	—	—	—	—	1,21	1,21	
ЗД-1	—	—	—	—	—	—	—	—	—	—	—	—	—	—	—	—	—	—	—	1,5	—	—	—	—	—	13,6	—	15,1	15,1	
ЗД-3	—	—	—	—	—	—	—	—	—	—	—	—	—	—	—	—	—	—	—	0,74	—	—	—	—	—	5,66	—	6,4	6,4	
ЗД-2	—	—	—	—	—	—	—	—	—	—	—	—	—	—	—	—	—	—	—	1,41	—	—	—	—	—	13,6	—	15,01	15,01	
ЗД-4	—	—	—	—	—	—	—	—	—	—	—	—	—	—	—	—	—	—	—	0,71	—	—	—	—	—	5,66	—	6,37	6,37	
ОМ-1	—	—	—	—	—	—	—	—	—	—	—	—	—	—	—	—	—	—	—	—	—	5,02	—	—	7,46	—	—	12,66	12,66	
ОМ-2	—	—	—	—	—	—	—	—	—	—	—	—	—	—	—	—	—	—	—	—	—	1,88	—	—	4,58	—	—	6,46	6,46	
МД-11	—	—	—	—	—	—	—	—	—	—	—	—	—	—	—	—	—	—	—	—	—	0,66	—	—	2,8	—	—	3,46	3,46	
МД-12	—	—	—	—	—	—	—	—	—	—	—	—	—	—	—	—	—	—	0,16	—	—	4,71	—	—	—	—	—	4,87	4,87	

Инв.№ подл. | Подпись и дата | Взам.инв.№

501-07-3.83-ККи — 00.00.000 ВС

Лист 2

Копировал Соколова

Формат 12г

Типовые проектные решения 501-07-3.83 Альбом II

Формат	Зона	Поз.	Обозначение	Наименование	Количество на исполнение -01	-02								Примечание
				Документация										
12			— 00.00.000 ТО	Техническое описание										
11Г			— 00.00.000 ВС	Выборка стали										
11В			— 01.00.000 СБ	Сборочный чертеж										
				Сборочные единицы										
		1	Серия 3.400-7, вып.1	Петля подъемная М8-100	2	2	2							0,22 кг
11В		2	— 01.01.000	Сетка С-1	2	2	2							3,04 кг
11В		3	— 01.02.000	Сетка С-2	3	3	3							1,96 кг
11В		4	— 01.03.000	Сетка С-3	—	—	1							1,69 кг
11В		5	— 01.04.000	Сетка С-4	—	1	—							3,84 кг
11В		6	— 01.04.000-01	Сетка С-5	1	—	—							5,73 кг
				Материалы										
				Бетон М-200	0,37	0,27	0,21							$м^3$
					Фс.18.8	Фс.12.8	Фс.8.8							

Н. контр.		
ГИП	Пименова	
Нач. отд.	Одиноков	
Гл. спец.	Кореневский	
Рук. груп.	Нечипоренко	
Проверил	Нечипоренко	
Проектир.	Румянцева	

501-07-3.83-КЖИ -01.00.000

Фундамент ФС 18.8; ФС 12.8, ФС8.8 ~~Спецификация~~

Стадия	Лист	Листов
Р		1

Гипропромтрансстрой г. Москва

Формат 11Г

Типовые проектные решения 501-07-3.83 Альбом II

Рис. 1 1-1

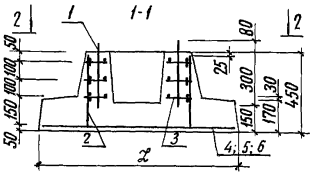

Рис. 2 3-3

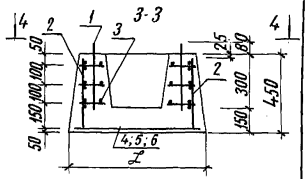

2-2

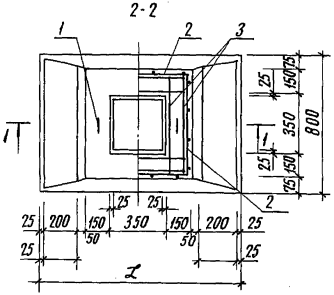

4-4

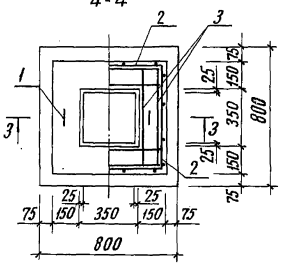

Обозначение	L	Рис.	Марка
— 01.00.000	1800	1	ФС.18.8
— 01.00.000-01	1200	1	ФС.12.8
— 01.00.000-02	800	2	ФС.8.8

Н. контр.	Силаева	
ГИП	Пименова	
Нач. отд.	Одиноков	
Гл. спец.	Кореневский	
Рук. груп.	Нечипоренко	
Проверил	Нечипоренко	
Проектир.	Трунович	

501-07-3.83-КЖИ — 01.00.000 СБ

Фундамент ФС 18.8; ФС12,8; ФС8.8 Сборочный чертеж

Стадия	Масса	Масштаб
Р	0,925 т 0,675 т 0,525 т	
Лист	Листов 1	

Гипропромтрансстрой г. Москва

Копировал Соколова Формат 11В

Альбом II

Типовые проектные решения

501-07-3.83

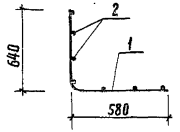

Развертка

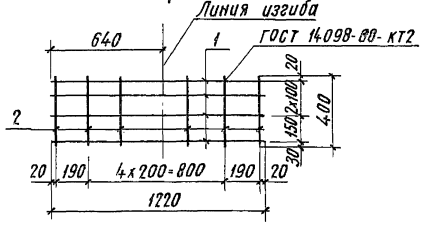

Формат	Зона	Поз.	Обозначение	Наименование	Кол.	Примечание
				Детали		
Б.Ч.		1	— 01.01.001	⌀8АI, ГОСТ 5781-82, ℓ=1220	4	0,483 кг
Б.Ч.		2	— 01.01.002	⌀8АI, ГОСТ 5781-82, ℓ=400	7	0,158 кг

Инв.№ подл. | Подпись и дата | Взамен инв.№

501-07-3.83-КЖИ-01.01.000

Н. контр.	Силаева	
ГИП	Пименова	
Нач. отд.	Одиноков	
Гл. спец.	Кореневский	
Рук. груп.	Нечипоренко	
Проверил	Нечипоренко	
Проектир.	Трунович	

Сетка С-1

Стадия	Масса	Масштаб
Р	3,04 кг	
Лист	Листов 1	

Гипропромтранысстрой г. Москва

Копировал Соколова Формат 11В

Альбом II

Типовые проектные решения

501-07-3.83

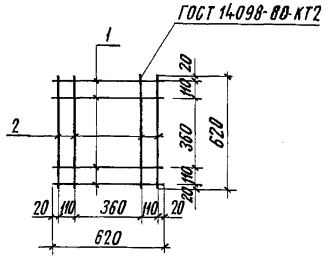

Формат	Зона	Поз.	Обозначение	Наименование	Кол.	Примечание
				Детали		
Б.Ч.		1	— 01.02.001	⌀8АI, ГОСТ 5781-82, ℓ=620	8	0,245 кг

Инв.№ подл. | Подпись и дата | Взамен инв.№

501-07-3.83-КЖИ-01.02.000

Н. контр.	Силаева	
ГИП	Пименова	
Нач. отд.	Одиноков	
Гл. спец.	Кореневский	
Рук. груп.	Нечипоренко	
Проверил	Нечипоренко	
Проектир.	Трунович	

Сетка С-2

Стадия	Масса	Масштаб
Р	1,96 кг	
Лист	Листов 1	

Гипропромтранысстрой г. Москва

Копировал Соколова Формат 11В

Типовые проектные решения. 501-07-3.83 Альбом II

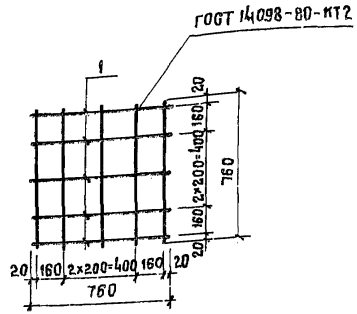

Формат	Зона	Поз.	Обозначение	Наименование	Кол.	Примечание
				Детали		
Б.Ч.		1	— 01.03.001	ф8АI, ГОСТ5781-82, ℓ=760	10	0.169 кг

Взам. инв.№ | Подпись и дата | Инв.№ подл.

Н. контр.	Силаева		
ГИП	Пименова		
Нач. отд.	Одиноков		
Гл. спец.	Кореневский		
Рук. груп.	Нечипоренко		
Проверил	Нечипоренко		
Проект.	Трунович		

501-07-3.83-КЖИ — 01.03.000

Сетка С-3

Стадия	Масса	Масштаб
Р	1,69 кг	
Лист	Листов 1	

Винтропромтранспстрой г. Москва

Копировал Петухова Формат А4

Типовые проектные решения. 501-07-3.83 Альбом II

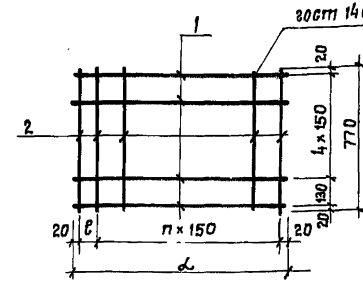

Обозначение	Марка	L, мм	ℓ, мм	n	Масса кг
— 01.04.000	С-4	1170	80	8	3.84
— 01.04.000-01	С-5	1770	80	12	5.73

Формат	Зона	Поз.	Обозначение	Наименование	Кол.	Примечание
				Переменные данные для исполнений		
				— 01.04.000		
				Детали		
Б.Ч.		1	— 01.04.001	ф8АIII, ГОСТ5781-82; ℓ=1170	6	0.464
Б.Ч.		2	— 01.04.002	ф5ВI, ГОСТ6727-80; ℓ=770	9	0.118
				— 01.04.000-01		
				Детали		
Б.Ч.		1	— 01.04.001	ф8АIII, ГОСТ5727-82; ℓ=1770	6	0.7
Б.Ч.		2	— 01.04.002	ф5ВI, ГОСТ6727-80, ℓ=770	13	0.118

Взам. инв.№ | Подпись и дата | Инв.№ подл.

Н. контр.	Силаева		
ГИП	Пименова		
Нач. отд.	Одиноков		
Гл. спец.	Кореневский		
Рук. груп.	Нечипоренко		
Проверил	Нечипоренко		
Проект.	Трунович		

501-07-3.83-КЖИ — 01.04.000

Сетка С-4; С-5

Стадия	Масса	Масштаб
Р	См. табл.	
Лист	Листов 1	

Винтропромтранспстрой г. Москва

Копировал Петухова Формат А4

Формат	Зона	Поз.	Обозначение	Наименование	Количество на исполнение - 02.00.000			Примечание
					01	02		
				Документация				
			ГОСТ 19804.1-79					
12			- 00.00.000 ТО	Техническое описание				
11г			- 00.00.000 ВСТ	Выборка стали				
11в			- 02.00.000. СБ	Сборочный чертеж				
				Сборочные единицы				
		1	ГОСТ 19804.1-79	Свая С4-20	1	-	-	
		2	ГОСТ 19804.1-79	Свая С4-20	-	1	-	
		3	ГОСТ 19804.1-79	Свая С4-20	-	-	1	
11в		4	- 02-01.000	Изделие закладное М-1	1	1	1	1.84 кг
					С4-20	С5-20	С6-20	

Н. контр.	Силаева		501-07-3.83-КЖИ - 02.00.000
ГИП	Пименова		
Нач. отд.	Одиноков		Свая-стойка С4-20; С5-20; С6-20
Гл. спец.	Кореневский		Стадия: Р; Лист: ; Листов: 1
Рук. груп.	Нечипоренко		Гипропромтранспроект г. Москва
Провер.	Нечипоренко		
Проект.	Гнедовец		

Копировал Давыдова

Формат 11г

Копировал Давыдова

Формат 11в

Н. контр.	Силаева	
ГИП	Пименова	
Нач. отд.	Одиноков	
Гл. спец.	Кореневский	
Рук. груп.	Нечипоренко	
Провер.	Нечипоренко	
Проект.	Гнедовец	

501-07-3.83-КЖИ - 02.00.000 СБ

Свая-стойка С4-20; С5-20; С6-20

Сборочный чертеж

Стадия	Масса	Масштаб
Р	0.425т	
	0.532т	
	0.635т	
Лист	Листов 1	

Гипропромтранспроект г. Москва

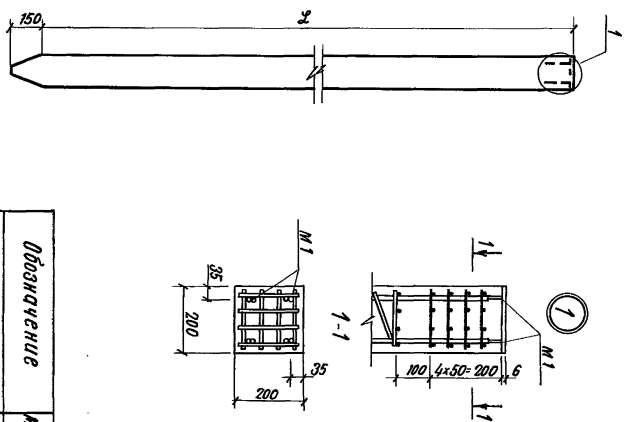

Обозначение	Марка	Рис	L
- 02.00.000	С4-20	1	4000
- 02.00.000-01	С5-20	1	5000
- 02.00.000-02	С6-20	1	6000

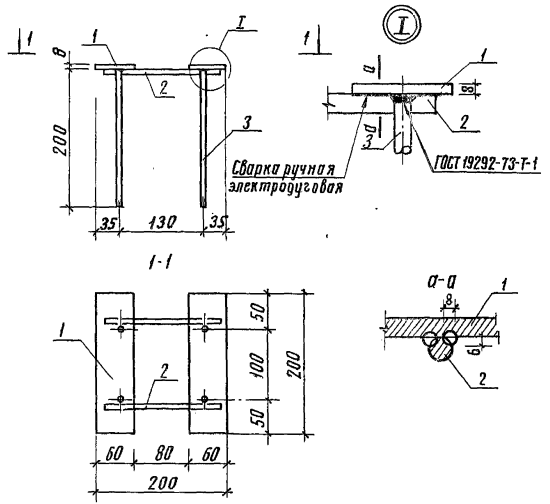

Формат	Зона	Поз.	Обозначение	Наименование	Кол.	Примечание
				Детали		
Б.Ч.		1	— 02.01.001	— 8х60, ГОСТ 103-76, ℓ=200	2	0,57кг
Б.Ч.		2	— 02.01.002	ø10 А III, ГОСТ 5781-82, ℓ=180	2	0,11кг
Б.Ч.		3	— 02.01.003	ø10 А III, ГОСТ 5781-82, ℓ=200	4	0,12кг

Инв.№ подл. | Подпись и дата | Взамен инв.№

501-07-3.83-КЖИ — 02.01.000

Н. контр.	Силаева		
ГИП	Пименова		
Нач. отд.	Одинков		
Гл. спец.	Кореневский		
Рук. груп.	Нечипоренко		
Проверил	Нечипоренко		
Проектир.	Трунович		

Изделие закладное М1

Стадия	Масса	Масштаб
Р	1,84кг	
Лист	Листов 1	

Гипропромтранссстрой г. Москва

Копировал Соколова Формат А4

Формат	Зона	Поз.	Обозначение	Наименование	Количество на исполнение -03.00.000			Примечание
					01	02	03	
				Документация				
А2			00.00.000 ТО	Техническое описание				
А1г			00.00.000 ВС	Выборка стали				
А1в			03.00.000 СБ	Сборочный чертеж				
				Сборочные единицы				
А1в		1	03.01.000	Каркас пространственный КП1	1	—	—	11,52кг
А1в		2	03.01.000-01	Каркас пространственный КП2	—	1	—	13,44кг
А1в		3	03.01.000-02	Каркас пространственный КП3	—	—	1	15,35кг
А1в		4	03.01.000-03	Каркас пространственный КП4	—	—	—	17,33кг
				Материалы				
				Бетон М-200	0,10	0,12	0,14	0,16
					С.25.2			
					С.30.2			
					С.35.2			
					С.40.2			

Н. контр.	Силаева		
ГИП	Пименова		
Нач. отд.	Одинков		
Гл. спец.	Кореневский		
Рук. груп.	Нечипоренко		
Проверил	Нечипоренко		
Проектир.	Трунович		

501-07-3.83-КЖИ — 03.00.000

Стойка

С.25.2; С.30.2; С.35.2; С40.2

Стадия	Лист	Листов
Р		1

Гипропромтранссстрой г. Москва

Копировал Соколова Формат А4

Типовые проектные решения 501-07-3.83 Альбом II

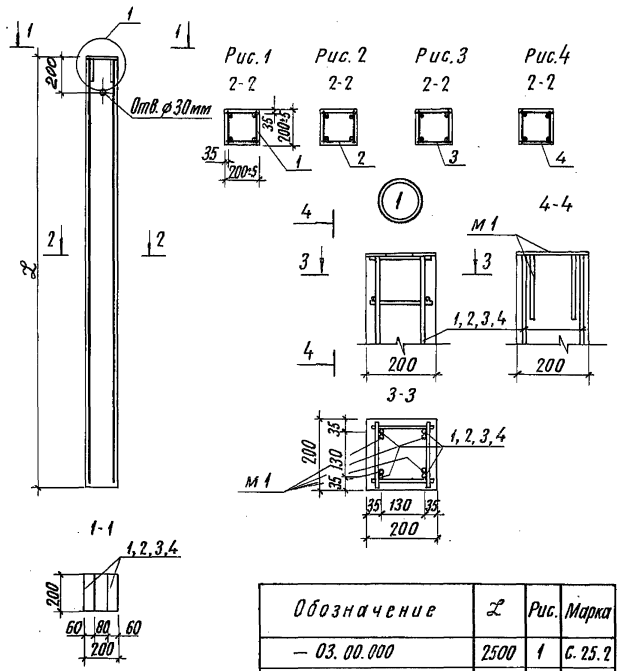

Обозначение	L	Рис.	Марка
— 03.00.000	2500	1	С.25.2
— 03.00.000-01	3000	2	С.30.2
— 03.00.000-02	3500	3	С.35.2
— 03.00.000-03	4000	4	С.40.2

Н. контр.	Силаева		
ГИП	Пименова		
Нач. отд.	Одиноков		
Гл. спец.	Кореневский		
Рук. груп.	Нечипоренко		
Проверил	Нечипоренко		
Проектир.	Трунович		

501-07-3.83 — 03.00.000 СБ

Стойка (С.25.2; С.30.2; С.35.2; С40.2)

Сборочный чертеж

Стадия	Масса	Масштаб
Р	0,250т 0,300т 0,350т 0,400т	
Лист	Листов 1	

Гипропромтрансстрой г. Москва

Инв. № подл. | Подпись и дата | Взамен инв. №

Копировал Соколова

Формат 11В

Типовые проектные решения 501-07-3.83 Альбом II

Формат	Зона	Поз.	Обозначение	Наименование	Количество на исполнение: —	-01	-02	-03	Примечание
				Документация					
11В			— 03.01.000 СБ	Сборочный чертеж					
				Сборочные единицы					
11В		2	— 03.01.100	Сетка С-1	2	—	—	—	4,62 кг
11В		3	— 03.01.100-01	Сетка С-2	—	2	—	—	5,53 кг
11В		4	— 03.01.100-02	Сетка С-3	—	—	2	—	6,45 кг
11В		5	— 03.01.100-03	Сетка С-4	—	—	—	2	7,39 кг
				Детали					
11В		1	— 03.01.200	Изделие закладное М-1	1	1	1	1	1,84 кг
Б.Ч.		6	— 03.01.001	⌀4 В1, ГОСТ 6727-80, В=170	26	32	36	42	0,017 кг

Н. контр.	Силаева		
ГИП	Пименова		
Нач. отд.	Одиноков		
Гл. спец.	Кореневский		
Рук. груп.	Нечипоренко		
Проверил	Нечипоренко		
Проектир.	Трунович		

501-07-3.83-КЖЦ — 03.01.000

Каркас пространственный КП1... КП4

~~Спецификация~~

Стадия	Лист	Листов
Р		1

Гипропромтрансстрой г. Москва

Копировал Соколова

Формат 11г

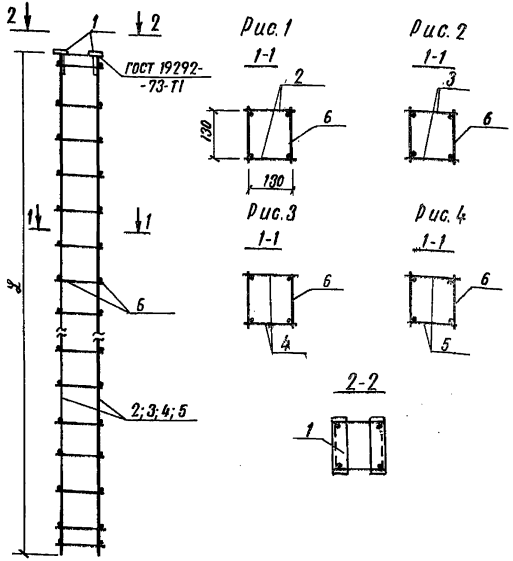

Обозначение	Марка	Рис.	Σ
— 03.01.000	КП1	1	2460
— 03.01.000-01	КП2	2	2960
— 03.01.000-02	КП3	3	3460
— 03.01.000.03	КП4	4	3960

Н. контр.	Силаева		
ГИП	Пименова		
Нач. отд.	Одиноков		
Гл. спец.	Кореневский		
Рук. груп.	Нечипоренко		
Проверил	Нечипоренко		
Проектир.	Трунович		

501-07-3.83-КЖИ — 03.01.000 СБ

Каркас пространственный КП1... КП4 Сборочный чертеж

Стадия	Масса	Масштаб
Р	11.32кг 13.44кг 15.35кг 17.33кг	
Лист	Листов 1	

Гипропромтрансстрой г. Москва

Копировал Давыдова Формат 11В

Формат	Зона	Поз.	Обозначение	Наименование	Кол.	Примечание
				Переменные данные для исполнений		
				— 03.01.100		
				Детали		
Б.Ч.		1	— 03.01.101	ф 12 AI, ГОСТ 5781-82 ℓ=2460	2	2.2
Б.Ч.		2	— 03.01.102	ф 4 BI ГОСТ 6727-80 ℓ=170	13	0.017
				— 03.01.100-01		
				Детали		
Б.Ч.		1	— 03.01.103	ф 12 AI, ГОСТ 5781-82 ℓ=2960	2	2,63
Б.Ч.		2	— 03.01.102	ф 4 BI, ГОСТ 6727-80, ℓ=170	16	0.017
				-03.01.100-02		
				Детали		
Б.Ч.		1	— 03.01.104	ф 12 AI, ГОСТ 5781-82, ℓ=3460	2	3.07
Б.Ч.		2	— 03.01.102	ф 4 BI, ГОСТ 6727-80, ℓ=170	18	0.017
				— 03.01.100-03		
				Детали		
Б.Ч.		1	— 03.01.105	ф 12 AI, ГОСТ 5781-82 ℓ=3960	2	3.515
Б.Ч.		2	— 03.01.102	ф 4 BI, ГОСТ 6727-80, ℓ=170	21	0.017

Н. контр.	Силаева		
ГИП	Пименова		
Нач. отд.	Одиноков		
Гл. спец.	Кореневский		
Рук. груп.	Нечипоренко		
Проверил	Трунович		
Проект.	Нечипоренко		

501-07-3.83-КЖЦ — 03.01.100

Сетка С-1; С-2; С-3; С-4

Стадия	Лист	Листов
Р		1

Гипропромтрансстрой г. Москва

Копировал: Давыдова Формат 11В

Типовые проектные решения 501-07-3.83 Альбом II

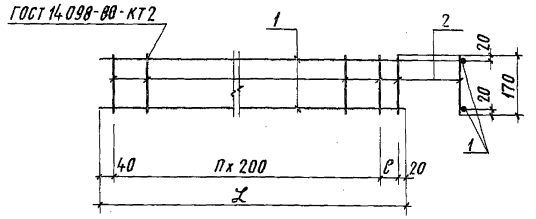

L, мм	ℓ, мм	П	Обозначение	Марка	Масса, кг
2460	200	11	– 03.01.100	С-1	4,62
2960	100	14	– 03.01.100 - 01	С-2	5,53
3460	200	16	– 03.01.100 - 02	С-3	6,45
3960	100	19	– 03.01.100 - 03	С-4	7,39

Н.контр.	Силаева		
ГИП	Пименова		
Нач. отд.	Одиноков		
Гл. спец.	Кореневский		
Рук. груп.	Нечипоренко		
Проверил	Нечипоренко		
Проектир.	Трунович		

501-07-3.83 - КЖИ – 03.01.100 СБ

Сетка С-1, С-2, С-3, С-4 Сборочный чертеж

Стадия	Масса	Масштаб
Р	См. табл.	

Лист | Листов 1

Гипропромтрансстрой г. Москва

Взамен инв.N | Подпись и дата | Инв.N подл.

Копировал Соколова Формат 11В

Типовые проектные решения 501-07-3.83 Альбом II

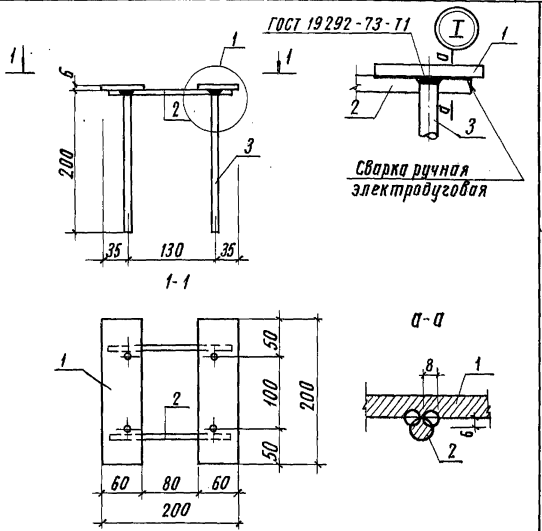

Формат	Зона	Поз.	Обозначение	Наименование	Кол.	Примечание
				Детали		
Б.Ч.		1	– 03.01.201	– 8x60, ГОСТ 103-76, ℓ=200	2	0,57 кг
Б.Ч.		2	– 03.01.202	ø10 А III, ГОСТ 5781-82, ℓ=180	2	0,11 кг
Б.Ч.		3	– 03.01.203	ø10 А III, ГОСТ 5781-82, ℓ=200	4	0,12 кг

Н.контр.	Силаева		
ГИП	Пименова		
Нач. отд.	Одиноков		
Гл. спец.	Кореневский		
Рук. груп.	Нечипоренко		
Проверил	Нечипоренко		
Проектир.	Трунович		

501-07-3.83 - КЖИ – 03.01.200

Изделие закладное М1

Стадия	Масса	Масштаб
Р	1,84 кг	

Лист | Листов 1

Гипропромтрансстрой г. Москва

Взам. инв.N | Подпись и дата | Инв.N подл.

Копировал Соколова Формат 11В

Инв. N подл. | Подпись и дата | Взамен инв.N

Формат	Зона	Поз.	Обозначение	Наименование	Количество на исполнение —	-01	-02	-03	Примечание
				Документация					
12			— 00.00.000 ТО	Техническое описание					
НГ			— 00.00.000 ВС	Выборка стали					
НВ			— 04.00.000 СБ	Сборочный чертеж					
				Сборочные единицы					
		1	Серия 1.400-6/76 в.1	Изделие закладное м4-17	1	2	3	4	1,6 кг
НВ		2	— 04.02.000	Изделие закладное м1	2	2	2	2	1,66 кг
				Материалы					
				Бетон м-300	0,19	0,29	0,37	0,61	
					РС.30.3	РС.45.3	РС.60.3	РС.75.3.4	

Н.контр.	Силаева		501-07-3.83-КЖИ — 04.00.000
ГИП	Литенова		
Нач.отд.	Одиноков		Ригель РС.30.3; РС.45.3; РС.60.3; РС.75.3.4 ~~Спецификация~~
Гл.спец.	Кореневский		Стадия: Р; Лист: 1; Листов: 2
Рук.груп.	Нечипоренко		
Проверил	Нечипоренко		Гипропромтранспстрой г. Москва
Проектир.	Гнедовец		

Копировал Соколова Формат Нг

501-07-3.83

Типовые проектные решения Альбом II

Инв.N подл. | Подпись и дата | Взам. инв.N

Формат	Зона	Поз.	Обозначение	Наименование	Количество на исполнение —	-01	-02	-03	Примечание
		3	Серия 3.400-7, вып.1	Петля подъемная МВ-100	2	2	—	—	0,22 кг
		4	Серия 3.400-7, вып. 1	Петля подъемная М10-150	—	—	2	2	0,43 кг
НВ		5	— 04.01.000	Каркас пространственный КП1	1	—	—	—	29,63 кг
НВ		6	— 04.01.000-01	Каркас пространственный КП2	—	1	—	—	65,82 кг
НВ		7	— 04.01.000-02	Каркас пространственный КП3	—	—	1	—	122,28 кг
НВ		8	— 04.01.000-03	Каркас пространственный КП4	—	—	—	1	158,63 кг
					РС.30.3	РС.45.3	РС.60.3	РС.75.3.4	

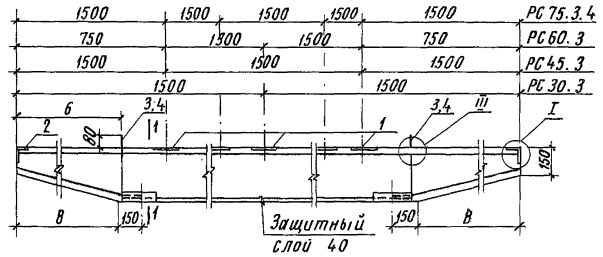

Рис. 1

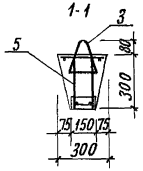

Рис. 2

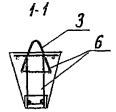

Рис. 3

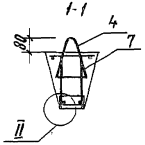

Рис. 4

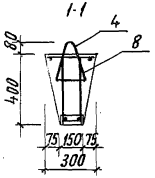

Обозначение	L	В	Б	Рис.	Марка
– 04.00.000	3000	350	415	1	РС 30.3
– 04.00.000-01	4500	600	565	2	РС 45.3
– 04.00.000-02	6000	1100	1165	3	РС.60.3
– 04.00.000-03	7500	1350	1415	4	РС.75.34

Н. контр.	Силаева		
ГИП	Питенова		
Нач. отд.	Одиноков		
Гл. спец.	Кореневский		
Рук. груп.	Нечипоренко		
Проверил	Нечипоренко		
Проектир.	Гнедовец		

501-07-3.83-КЖИ — 04.00.000 СБ

Ригель
РС 30.3; РС 45.3;
РС 60.3; РС 75.3.4;
Сборочный чертеж

Стадия	Масса	Масштаб
Р	0,47т 0,725т 0,975т 1,575т	
Лист 1	Листов 2	

Гипропромтрансстрой г. Москва

Копировал Соколова

Формат 11В

Типовые проектные решения 501-07-3.83 Альбом II

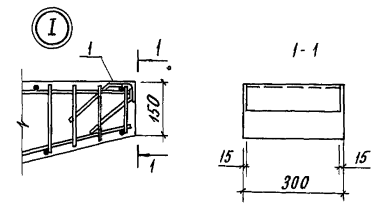

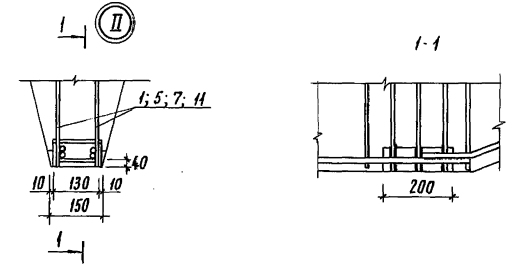

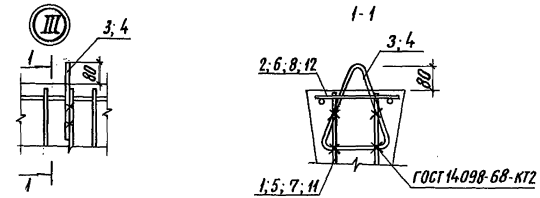

501-07-3.83-КЖИ — 04.00.000 СБ

Лист 2

Копировал Соколова

Формат 11В

Типовые проектные решения 501-07-3.83 Альбом II

Инв. N подл.	Подпись и дата	Взамен инв.N	Формат	Зона	Поз.	Обозначение	Наименование	Количество на исполнение 04.01.000				Примечание
								—	-01	-02	-03	
							Документация					
			11В			— 04.01.000 СБ	Сборочный чертеж					
							Сборочные единицы					
			11В		1	— 04.01.100	Сетка С-1	2	—	—	—	13,15 кг
			11В		5	— 04.01.200	Сетка С-2	—	2	—	—	27,69 кг
			11В		7	— 04.01.300	Сетка С-3	—	—	2	—	56,51 кг
			11В		11	— 04.01.400	Сетка С-4	—	—	—	2	72,46 кг
			11В		2	— 04.01.500	Сетка С-5	1	—	—	—	2,82 кг
			11В		6	— 04.01.500-01	Сетка С-6	—	1	—	—	5,65 кг
			11В		8	— 04.01.500-02	Сетка С-7	—	—	1	—	7,71 кг
			11В		12	— 04.01.500-03	Сетка С-8	—	—	—	1	11,96 кг
							Детали					
			БЧ		9	— 04.01.001	⌀6 А, ГОСТ 5781-82, ℓ=130	17	23	—	—	0,03 кг
			БЧ		10	.. -01	⌀8 АI, ГОСТ 5781-82, ℓ=130	—	—	31	35	0,05 кг

Н. контр.	Силаева		
ГИП	Пименова		
Нач. отд.	Одинаков		
Гл. спец.	Кореневский		
Рук. груп.	Нечипоренко		
Проверил	Нечипоренко		
Проектир.	Гнедовец		

501-07-3.83-КЖИ — 04.01.000

Каркас пространственный КП1 ... КП4

Стадия	Лист	Листов
Р		1

Гипропромтрансстрой г. Москва

Формат 11Г

Копировал Соколова

Типовые проектные решения 501-07-3.83 Альбом II

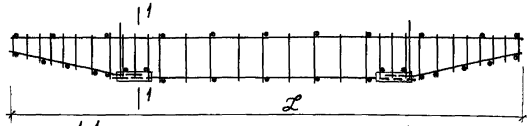

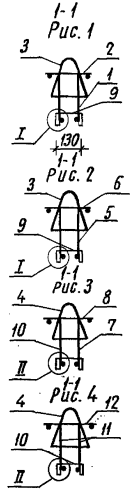

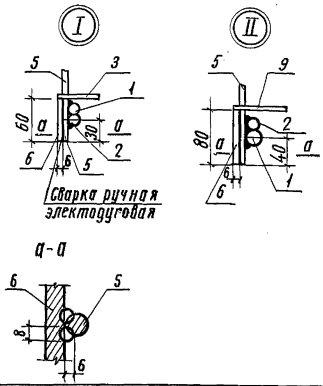

Обозначение	L	Рис.	Марка
— 04.01.000	2980	1	КП1
— 04.01.000 - 01	4480	2	КП2
— 04.01.000 - 02	5980	3	КП3
— 04.01.000 - 03	7480	4	КП4

Н. контр.	Силаева		
ГИП	Пименова		
Нач. отд.	Одинаков		
Гл. спец.	Кореневский		
Рук. груп.	Нечипоренко		
Проверил	Нечипоренко		
Проектир.	Гнедовец		

501-07-3.83-КЖИ — 04.01.000 СБ

Каркас пространственный КП1 ... КП4 Сборочный чертеж

Стадия	Масса	Масштаб
Р	29,63 кг 68,77 кг 122,28 кг 158,63 кг	
Лист	Листов 1	

Гипропромтрансстрой г. Москва

Копировал Соколова

Формат 11В

Типовые проектные решения 501-07-3.83 Альбом II

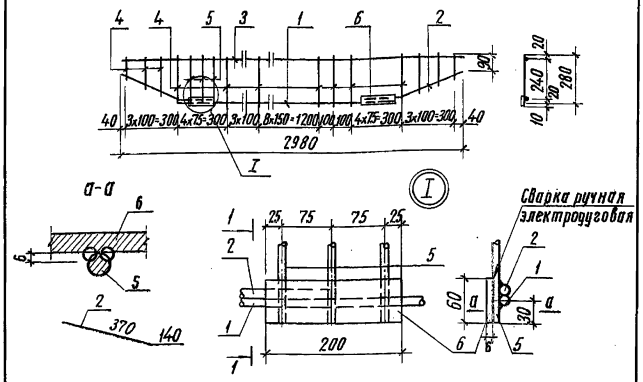

Формат	Зона	Поз.	Обозначение	Наименование	Кол.	Примечание
				Детали		
БЧ		1	— 04.01.101	⌀16 AIII, ГОСТ 5.1459-72*, ℓ=2340	1	3,69 кг
БЧ		2	— 04.01.102	⌀16 AIII, ГОСТ 5.1459-72*; ℓ=510	2	0,805 кг
БЧ		3	— 04.01.103	⌀16 AIII, ГОСТ 5.1459-72*, ℓ=2980	1	4,70 кг
БЧ		4	— 04.01.104	⌀5 BI, ГОСТ 6727-80, ℓ=280	22	0,043 кг
БЧ		5	— 04.01.105	⌀10 AIII, ГОСТ 5781-82, ℓ=290	6	0,179 кг
БЧ		6	— 04.01.106	—6х60; ГОСТ 103-76, ℓ=200	2	0,565 кг

Инв.№ подл. | Подпись и дата | Взам. инв.№

501-07-3.83-КЖИ — 04.01.100

Н. контр.	Сипаева		
ГИП	Пименова		
Нач. отд.	Одиноков		
Гл. спец.	Кореневский		
Рук. груп.	Нечипоренко		
Проверил	Нечипоренко		
Проектир.	Гнездовец		

Сетка С-1

Стадия	Масса	Масштаб
Р	13,15кг	
Лист	Листов 1	

Гипропромтранссстрой г. Москва

Копировал Соколова Формат 11В

Типовые проектные решения 501-07-3.83 Альбом II

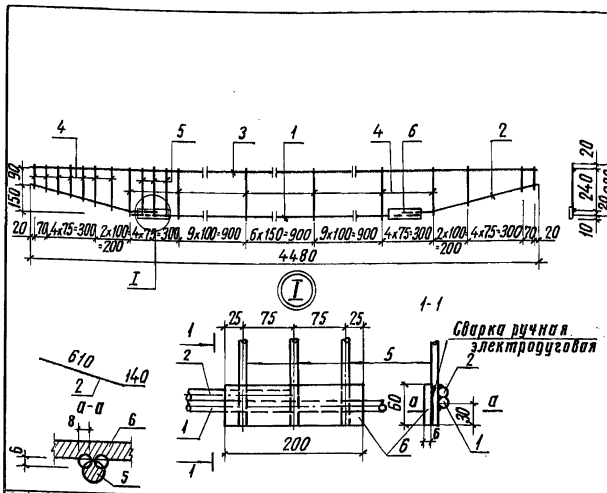

Формат	Зона	Поз.	Обозначение	Наименование	Кол.	Примечание
				Детали		
БЧ		1	— 04.01.201	⌀20 AIII, ГОСТ 5.1459-72*, ℓ=3340	1	8,24 кг
БЧ		2	— 04.01.202	⌀20 AIII, ГОСТ 5.1459-72*; ℓ=750	2	1,85 кг
БЧ		3	— 04.01.203	⌀18 AIII, ГОСТ 5.1459-72*, ℓ=4480	1	9,00 кг
БЧ		4	— 04.01.204	⌀8 AI, ГОСТ 5781-82; ℓ=280	41	0,111 кг
БЧ		5	— 04.01.205	⌀10 AI, ГОСТ 5781-82, ℓ=290	6	0,179 кг
БЧ		6	— 04.01.206	—60х6; ГОСТ 103-76; ℓ=200	2	0,565 кг

Инв.№ подл. | Подпись и дата | Взам. инв.№

501-07-3.83-КЖИ — 04.01.200

Н. контр.	Сипаева		
ГИП	Пименова		
Нач. отд.	Одиноков		
Гл. спец.	Кореневский		
Рук. груп.	Нечипоренко		
Проверил	Нечипоренко		
Проектир.	Гнездовец		

Сетка С-2

Стадия	Масса	Масштаб
Р	27,69кг	
Лист	Листов 1	

Гипропромтранссстрой г. Москва

Копировал Соколова Формат 11В

Типовые проектные решения 501-07-3.83 Альбом II

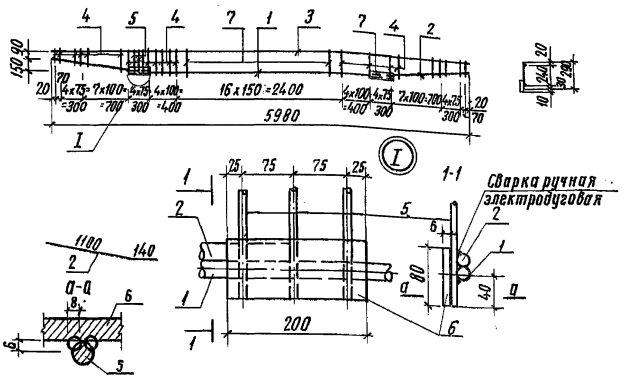

Формат	Зона	Поз.	Обозначение	Наименование	Кол.	Примечание
				Детали		
БЧ		1	— 04.01.301	⌀25 А III, ГОСТ 5.1459-72*, ℓ=3842	1	14,78 кг
БЧ		2	— 04.01.302	⌀25 А III, ГОСТ 5.1459-72*, ℓ=1240	2	4,77 кг
БЧ		3	— 04.01.303	⌀25 А III, ГОСТ 5.1459-72*, ℓ=5980	1	23,02 кг
БЧ		4	— 04.01.304	⌀8 А I, ГОСТ 5781-82, ℓ=280	36	0,111 кг
БЧ		5	— 04.01.305	⌀10 А III, ГОСТ 5781-82, ℓ=290	6	0,179 кг
БЧ		6	— 04.01.306	−80х6, ГОСТ 103х76, ℓ=200	2	0,75 кг
БЧ		7	— 04.01.307	⌀10 А I, ГОСТ 5781-82, ℓ=280	15	0,173 кг

Инв. № подл. | Подпись и дата | Взам. инв. №

501-07-3.83-КЖИ—04.01.300

				Стадия	Масса	Масштаб
Н. контр.	Силаева		Сетка С-3	Р	56,51кг	
ГИП	Пименова			Лист	Листов 1	
Нач. отд.	Одиноков			Гипропромтрансстрой г. Москва		
Гл. спец.	Кореневский					
Рук. груп.	Нечипоренко					
Проверил	Нечипоренко					
Проектир.	Гнедовец					

Копировал Соколова Формат А4

Типовые проектные решения 501-07-3.83 Альбом II

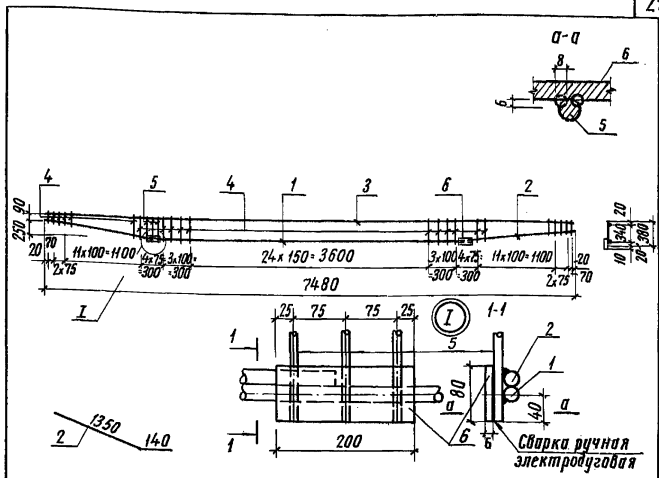

Формат	Зона	Поз.	Обозначение	Наименование	Кол.	Примечание
				Детали		
БЧ		1	— 04.01.401	⌀25 А III, ГОСТ 5.1459-72*, ℓ=4840	1	18,63 кг
БЧ		2	— 04.01.402	⌀20 А III, ГОСТ 5.1459-72*, ℓ=1490	2	3,674 кг
БЧ		3	— 04.01.403	⌀25 А III, ГОСТ 5.1459-72*, ℓ=7480	1	28,80 кг
БЧ		4	— 04.01.404	⌀10 А I, ГОСТ 5781-82, ℓ=380	65	0,234 кг
БЧ		5	— 04.01.405	⌀10 А III, ГОСТ 5781-82, ℓ=390	6	0,24 кг
БЧ		6	— 04.01.406	−80х6, ГОСТ 103-76, ℓ=200	2	0,75 кг

Инв. № подл. | Подпись и дата | Взам. инв. №

501-07-3.83-КЖИ —04.01.400

				Стадия	Масса	Масштаб
Н. контр.	Силаева		Сетка С-4	Р	72,46кг	
ГИП	Пименова			Лист	Листов 1	
Нач. отд.	Одиноков			Гипропромтрансстрой г. Москва		
Гл. спец.	Кореневский					
Рук. груп.	Нечипоренко					
Проверил	Нечипоренко					
Проектир.	Гнедовец					

Копировал Соколова Формат А4

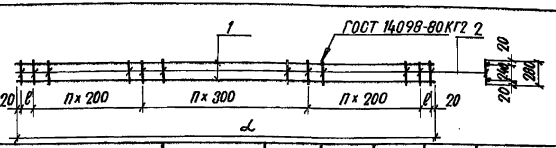

Обозначение	Марка	L мм	ℓ мм	n	n₁	Масса кг
— 04.01.500	С-5	2980	270	8	—	2.82
— 04.01.500-01	С-6	4480	220	8	4	5.65
— 04.01.500-02	С-7	5980	170	8	8	7.72
— 04.01.500-03	С-8	7480	100	10	10	11,96

Формат	Зона	Поз.	Обозначение	Наименование	Кол.	Примечание
			Переменные данные для исполнений			
				— 04.01.500 Детали		
БЧ		1	— 04.01.501	ф 8 AI, ГОСТ 5781-82, ℓ=2980	2	1.174 кг.
БЧ		2	— 04.01.502	ф 5 BI, ГОСТ 6727-80, ℓ=280	11	0.043 кг
				— 04.01.500-01		
				Детали		
БЧ		1	— 04.01.503	ф 8 AI, ГОСТ 5781-82, ℓ=4480	2	1.77 кг
БЧ		2	— 04.01.502	ф 8 AI, ГОСТ 5781-82, ℓ=280	19	0.111 кг
				— 04.01.500-02		
				Детали		
БЧ		1	— 04.01.504	ф 8 AI, ГОСТ 5781-82, ℓ=5980	2	2.36 кг
БЧ		2	— 04.01.502	ф 8 AI, ГОСТ 5781-82, ℓ=280	27	0.111 кг
				— 04.01.500-03		
				Детали		
БЧ		1	— 04.01.505	ф 8 AI, ГОСТ 5781-82, ℓ=7450	2	2.955 кг
БЧ		2	— 04.01.502	ф 10 AI, ГОСТ 5781-82, ℓ=280	35	0.173 кг

Инв.№ подл. | Подпись и дата | Взам.инв.№

Н. контр.	Силаева		
ГИП	Пименова		
Нач. отд.	Одиноков		
Гл. спец.	Кореневский		
Рук. груп.	Нечипоренко		
Проверил	Нечипоренко		
Проектир	Гнедовец		

501-07-3.83-КЖИ — 04.01.500

Сетка
С-5; С-6; С-7; С-8

Стадия	Масса	Масштаб
	См. табл.	
Лист	Листов 1	

Гипропромтранспстрой г. Москва

Копировал Давыдова Формат 11В

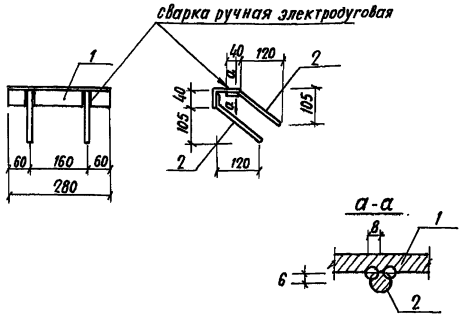

Формат	Зона	Поз.	Обозначение	Наименование	Кол.	Примечание
				Детали		
				Уголок 75×50×5 ГОСТ 8510-72		
БЧ		1	— 04.02.001	Вст 3 сп 2 ГОСТ 535-79	1	1.34 кг
БЧ		2	— 04.02.002	ф 8 AIII, ГОСТ 5781-82, ℓ=200	4	0.079 кг.

Инв.№ подл. | Подпись и дата | Взам.инв.№

Н. контр.	Силаева		
ГИП	Пименова		
Нач. отд.	Одиноков		
Гл. спец.	Кореневский		
Рук. груп.	Нечипоренко		
Проверил	Нечипоренко		
Проектир	Гнедовец		

501-07-3.83-КЖИ — 04.02.000

Изделие закладное М1

Стадия	Масса	Масштаб
Р	1.66 кг	
Лист	Листов 1	

Гипропромтранспстрой г. Москва

Копировал Давыдова Формат 11В

Альбом II

501-07-3.83

Типовые проектные решения

Формат	Зона	Поз.	Обозначение	Наименование	Кол.	Примечание
				Документация		
12			– 00.00.000 ТО	Техническое описание		
11г			– 00.00.000 ВС	Выборка стали		
11В			– 05.00.000 СБ	Сборочный чертеж		
				Сборочные единицы		
11В		1	– 05.04.000	Изделие закладное М-1	12	4,06 кг
11В		2	– 05.05.000	То же М-2	1	1,0 кг
11В		3	– 05.06.000	» М3	3	1,12 кг
11В		5	– 05.01.000	Сетка С-1	2	1,74 кг
11В		6	– 05.02.000	Сетка С-2	2	12,56 кг
11В		4	– 05.03.000	Сетка С-3	1	8,92 кг
				Материалы		
				Бетон М300	0,78	м³

Обозначение	Марка	Рис	L
– 05.00.000	ЛМ36.15л	1	3950
–01	ЛМ36.15л	1	3950

Инв.№ подл. | Подпись и дата | Взамен инв.№

Н. контр.	Силаева		
ГИП	Пименова		
Нач. отд.	Одиноков		
Гл. спец.	Кореневский		
Рук. груп.	Нечипоренко		
Проверил	Нечипоренко		
Проектир.	Трунович		

501-07-3.83-КЖИ – 05.00.000

Лестничный марш ЛМ 36.15л; ЛМ 36.15л

Спецификация

Стадия	Масса	Масштаб
Р	1,95т	
Лист	Листов	

Гипропромтрансстрой г. Москва

Копировал Соколова Формат 11В

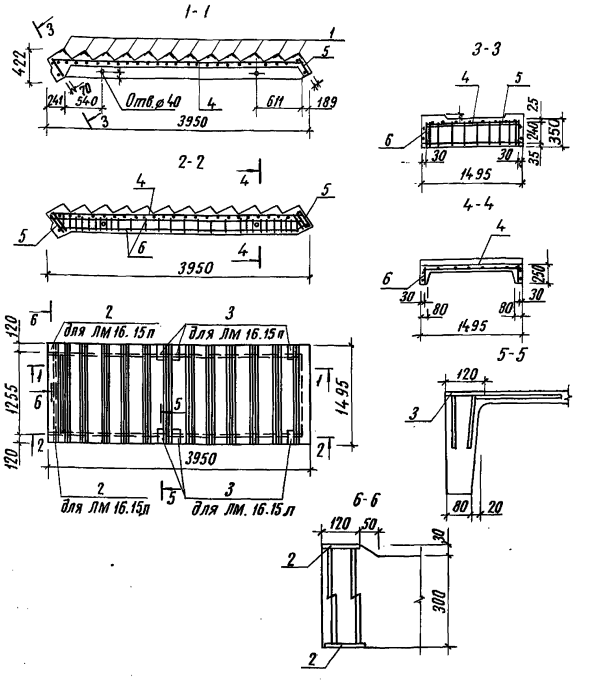

Альбом II

501-07-3.83

Типовые проектные решения

Инв.№ подл. | Подпись и дата | Взамен инв.№

Н. контр.	Силаева		
ГИП	Пименова		
Нач. отд.	Одиноков		
Гл. спец.	Кореневский		
Рук. груп.	Нечипоренко		
Проверил	Нечипоренко		
Проектир.	Трунович		

501-07-3.83-КЖИ – 05.00.000 СБ

Лестничный марш ЛМ 36.15л; ЛМ 36.15л

Сборочный чертеж

Стадия	Масса	Масштаб
Р	1,95т	
Лист 1	Листов 2	

Гипропромтрансстрой г. Москва

Копировал Соколова Формат 11В

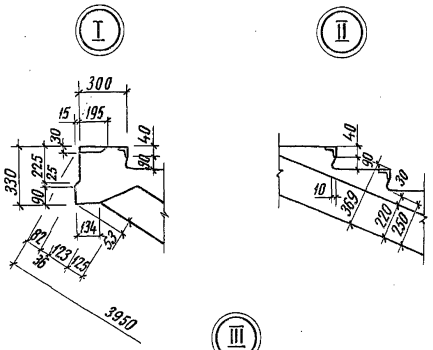

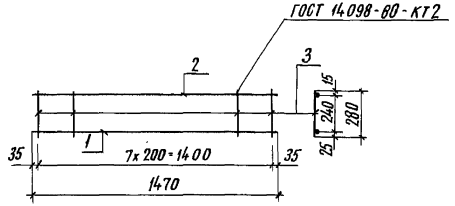

Формат	Зона	Поз.	Обозначение	Наименование	Кол.	Примечание
				Детали		
Б.Ч		1	-05.01.001	⌀10AIII, ГОСТ 5781-82, ℓ=1470	1	0,91кг
Б.Ч		2	-05.01.002	⌀6AI, ГОСТ 5781-82, ℓ=1470	1	0,33кг
Б.Ч		3	-05.01.003	⌀6AI, ГОСТ 5781-82, ℓ=280	8	0,062кг

			501-07-3.83-КЖИ -05.01.000
Н. контр.	Силаева		Сетка С-1
ГИП	Литенова		
Нач. отд.	Обиноков		
Гл. спец.	Кореневский		
Рук. груп.	Нечипоренко		
Проверил	Нечипоренко		
Проектир.	Трунович		

Стадия: Р | Масса: 1,74кг | Масштаб:
Лист | Листов 1
Гипропромтранснстрой г. Москва

Инв. № подл. | Подпись и дата | Взамен инв. №

501-07-3.83-КЖИ -05.00.000 СБ | Лист 2

501-07-3.83 Альбом II
Типовые проектные решения
Копировал Соколова Формат 11В

Типовые проектные решения 501-07-3.83 Альбом II

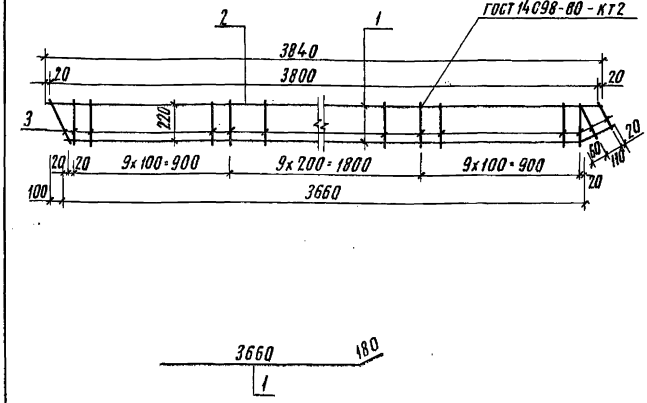

Формат	Зона	Поз.	Обозначение	Наименование	Кол.	Примечание
				Детали		
Б4.		1	- 05.02.001	⌀20 AIII, ГОСТ 5.1459-72*, ℓ=3840	1	9,46 кг
Б.ч.		2	- 05.02.002	⌀8 AI, ГОСТ 5781-82, ℓ=3840	1	1,52 кг
Б.ч.		3	- 05.02.003	⌀6 AI, ГОСТ 5781-82, ℓ=230	31	0,051 кг

Взамен инв.№ | Подпись и дата | Инв.№ подл.

501-07-3.83-КЖИ — 05.01.000

Н.контр.	Силаева		
ГИП	Пименова		
Нач. отд.	Одиноков		
Гл. спец.	Кореневский		
Рук. груп.	Нечипоренко		
Проверил	Нечипоренко		
Проектир.	Трунович		

Сетка С-2

Стадия	Масса	Масштаб
Р	12,56кг	
Лист	Листов 1	

Гипропромтранссстрой г. Москва

Копировал Соколова Формат 11В

Типовые проектные решения 501-07-3.83 Альбом II

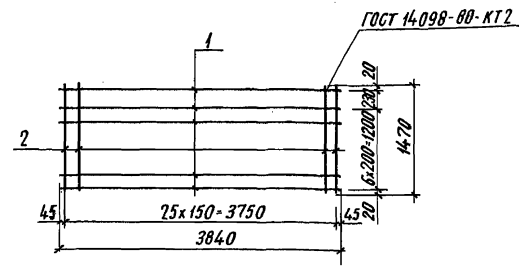

Формат	Зона	Поз.	Обозначение	Наименование	Кол.	Примечание
				Детали		
Б4.		1	- 05.03.001	⌀4 BI, ГОСТ 6727-80, ℓ=3840	8	0,38 кг
Б.ч.		2	- 05.03.002	⌀5 BI, ГОСТ 6727-80, ℓ=1470	26	0,226 кг

Взамен инв.№ | Подпись и дата | Инв.№ подл.

501-07-3.83-КЖИ — 05.03.000

Н.контр.	Силаева		
ГИП	Пименова		
Нач. отд.	Одиноков		
Гл. спец.	Кореневский		
Рук. груп.	Нечипоренко		
Проверил	Нечипоренко		
Проектир.	Трунович		

Сетка С-3

Стадия	Масса	Масштаб
Р	8,92кг	
Лист	Листов 1	

Гипропромтранссстрой г. Москва

Копировал Соколова Формат 11В

Типовые проектные решения. 501-07-3.83 Альбом II

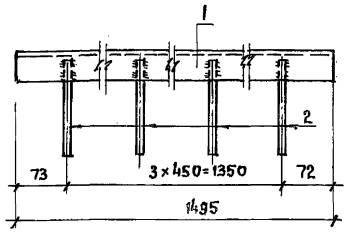

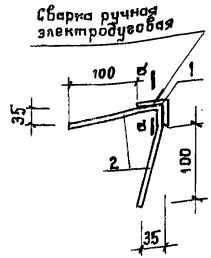

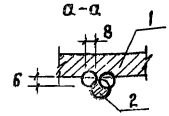

Формат	Зона	Поз.	Обозначение	Наименование	Кол.	Примечание
				Детали		
				Уголок 40×4, ГОСТ8509-72*		
Б.Ч		1	— 05.04.001	Ст3сп2, ГОСТ535-79	1	3.62 кг
Б.Ч		2	— 05.04.002	ф8А III, ГОСТ5781-82; ℓ=140	8	0.055кг

Инв.№ подл. | Подпись и дата | Взам. инв.№

Н.контр.	Силаева		501-07-3.83-КЖИ — 05.04.000
ГИП	Пименова		Изделие закладное М-1
Нач.отд.	Овинков		Стадия: Р; Масса: 0.4 кг; Масштаб:
Гл.спец.	Кореневский		Лист; Листов 1
Рук.груп.	Нечипоренко		Гипропромтранспстрой г. Москва
Провер.	Нечипоренко		
Проект.	Трунович		

Копировал Петухова Формат IIв

Типовые проектные решения. 501-07-3.83 Альбом II

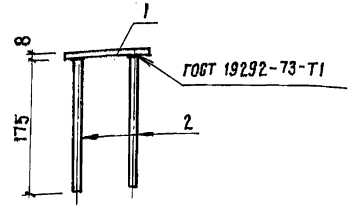

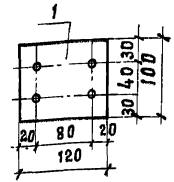

Формат	Зона	Поз.	Обозначение	Наименование	Кол.	Примечание
				Детали		
Б.Ч		1	— 05.05.001	— 100×8, ГОСТ103-76; ℓ=120	1	0,57кг
Б.Ч		2	— 05.05.002	ф10А III, ГОСТ5781-82; ℓ=175	4	0.107кг

Инв.№ подл. | Подпись и дата | Взам. инв.№

Н.контр.	Силаева		501-07-3.83-КЖИ — 05.05.000
ГИП	Пименова		Изделие закладное М2
Нач.отд.	Овинков		Стадия: Р; Масса: 1.00кг; Масштаб:
Гл.спец.	Кореневский		Лист; Листов 1
Рук.груп.	Нечипоренко		Гипропромтранспстрой г. Москва
Провер.	Нечипоренко		
Проетт.	Трунович		

Копировал Петухова Формат IIв

Типовые проектные решения 501-07-3.83 Альбом II

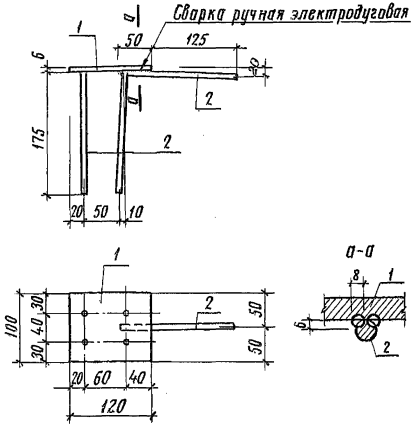

Формат	Зона	Поз.	Обозначение	Наименование	Кол.	Примечание
				Детали		
Б.Ч		1	— 05. 06. 001	—100х8, ГОСТ 103-76, ℓ=120	1	0,57кг
Б.Ч		2	— 05. 06. 002	⌀10 А III, ГОСТ 5781-82, ℓ=175	5	0,107кг

Н. контр.	Силаева		
ГИП	Пименова		
Нач. отд.	Одиноков		
Гл. спец.	Кореневский		
Рук. груп.	Нечипоренко		
Проверил	Нечипоренко		
Проектир.	Трунович.		

501-07-3.83-КЖИ —05. 06. 000

Изделие закладное М-3

Стадия	Масса	Масштаб
Р	1,12кг	
Лист	Листов 1	

Гипропромтрансстрой г. Москва

Инв. N подл. | Подпись и дата | Взамен инв. N

Копировал Соколова Формат 11В

Типовые проектные решения 501-07-3.83 Альбом II

Формат	Зона	Поз.	Обозначение	Наименование	Количество на исполнение 06.00.000										Примечание
					—	01									
				Документация											
12			— 00. 00. 000 ТО	Техническое описание											
11г			— 00. 00. 000 ВС	Выборка стали											
11В			— 06. 00. 000 СБ	Сборочный чертеж											
				Сборочные единицы											
11В		1	— 06. 01. 000	Каркас пространственный КП1	1	—									12,3кг
11В		2	— 06. 01. 000-01	Каркас пространственный КП2	—	1									12,3кг
				Материалы											
				Бетон М-300	0,09	0,09									м³

ОЛ18.12п	ОЛ18.12л		

Н. контр.	Силаева		
ГИП	Пименова		
Нач. отд.	Одиноков		
Гл. спец.	Кореневский		
Рук. груп.	Нечипоренко		
Проверил	Трунович		
Проектир.	Нечипоренко		

501-07-3.83-КЖИ —06. 00. 000

Панель лестничного ограждения ОЛ18.12п, ОЛ18.12л.

Стадия	Лист	Листов
Р		1

Гипропромтрансстрой г. Москва

Копировал Соколова Формат 11г

Типовые проектные решения 501-07-3.83 Альбом II

— 06.00.000 — изображено
— 06.00.000-01 — зеркальное отражение

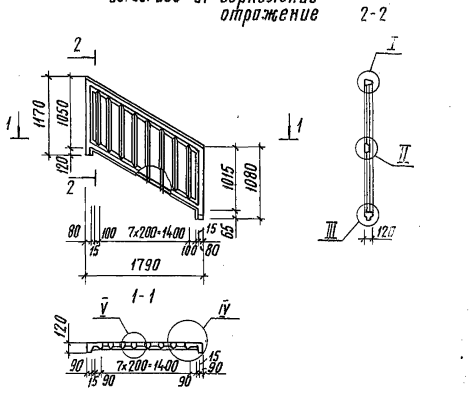

Обозначение	L	Рис.	Марка
— 06.00.000	1790	1	ОП18.12п
— 06.00.000-01	1790	1	ОП18.12л

Н. контр.	Силаева		
ГИП	Литенова		
Нач. отд.	Одиноков		
Гл. спец.	Кореневский		
Рук. груп.	Нечипоренко		
Проверил	Нечипоренко		
Проектир.	Трунович		

501-07-3.83 — 06.00.000 СБ

Панель лестничного ограждения ОП18.12п; ОП18.12л — зеркально. Сборочный чертеж

Стадия	Масса	Масштаб
	0,225т	
Лист 1	Листов 2	

Гипропромтрансстрой г. Москва

Копировал Соколова Формат А4

Типовые проектные решения 501-07-3.83 Альбом II

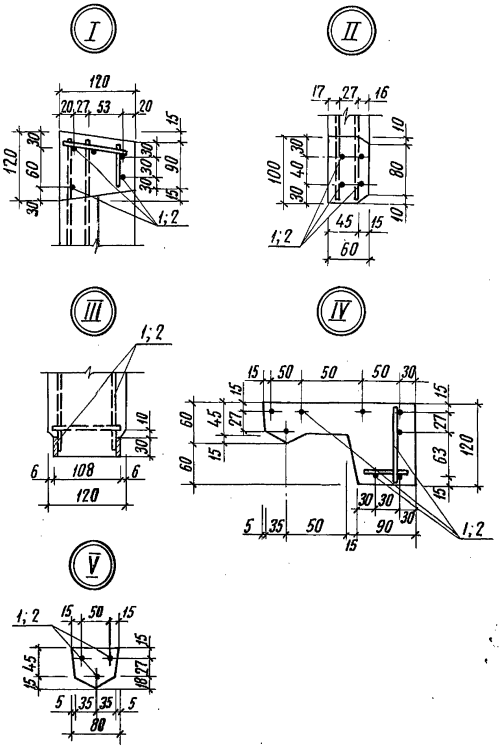

501-07-3.83 — 06.00.000 СБ Лист 2

Копировал Соколова Формат А4

Шифр	Поз.	Обозначение	Наименование	Количество на исполнение 06.01.000									Примечание
				01									
			Сборочный чертеж	X	X								
ИВ		– 06.00.000 СБ											
			Сборочные единицы										
ИВ	1	– 06.01.100	Сетка С-1	1	1								1,65
ИВ	2	– 06.01.200	Сетка С-2	1	1								1,08
ИВ	3	– 06.01.200-01	Сетка С-3	1	1								1,01
ИВ	4	– 06.01.300	Сетка С-4	1	1								6,03
ИВ	5	– 06.01.400	Сетка С-5	1	1								2,31
			Детали										
БЧ	6	– 06.01.001	ф4 ВI, ГОСТ 6727-80, В=100	22	22								0,01
				КП1	КП2								

Н. контр.	Сулаева		501-07-3.83-КЖИ – 06.01.000
ГИП	Пименова		
Нач. отд.	Обиников		Каркас пространственный КП1, КП2 ~~(зеркально)~~ ~~Спецификация~~.
Гл. спец.	Кореневский		
Рук. груп.	Нечипоренко		
Проверил	Трунович		
Проектир.	Нечипоренко		

Стадия	Лист	Листов
Р		1

Гипропромтранcsстрой г. Москва

Копировал Соколова Формат А4

Инв. N подл. | Подпись и дата | Взамен инв.N

Типовые проектные решения 501-07-3.83 Альбом II

Н. контр.	Сулаева	
ГИП	Пименова	
Нач. отд.	Обиников	
Гл. спец.	Кореневский	
Рук. груп.	Нечипоренко	
Проверил	Нечипоренко	
Проектир.	Трунович	

501-07-3.83-КЖИ – 06.01.000 СБ

Каркас пространственный КП1, КП2 - Сборочный чертеж

Стадия	Масса	Масштаб
Р	12,31	
Лист	Листов 1	

Гипропромтранcстрой г. Москва

Копировал Соколова Формат А4

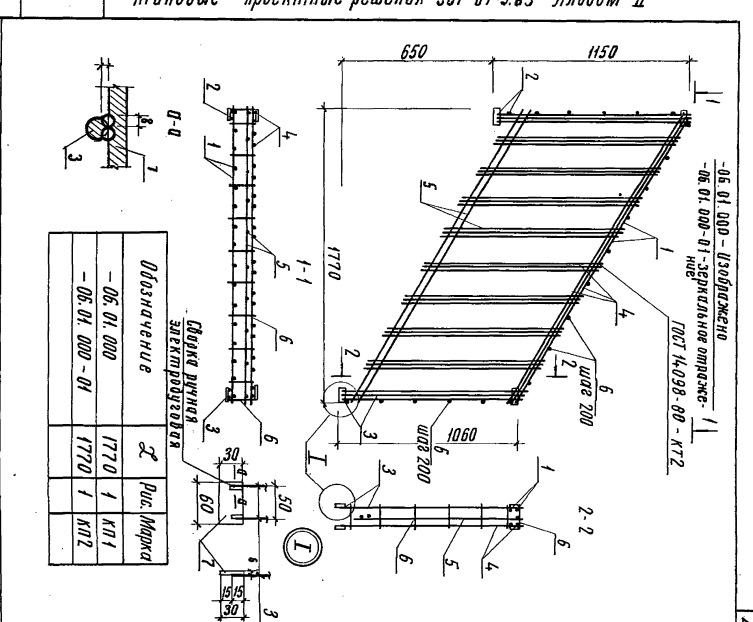

Обозначение	ℓ	Кол.	Марка
– 06.01.000	1770	1	КП1
– 06.01.000-01	1770	1	КП2

Типовые проектные решения 501-07-3.83 Альбом II

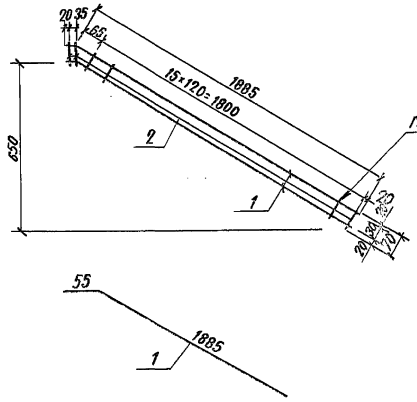

Формат	Зона	Поз.	Обозначение	Наименование	Кол.	Примечание
				Детали		
БЧ		1	—06.01.101	ф 8 А I, ГОСТ 5781-82, ℓ=1940	2	0.765 кг
БЧ		2	—06.01.102	ф 4 В I, ГОСТ 6727-80, ℓ=70	18	0.007 кг

Инв. № подл. | Подпись и дата | Взам. инв. №

			501-07-3.83-КЖИ — 06.01.100			
Н. контр.	Силаева			Стадия	Масса	Масштаб
ГИП	Пименова		Сетка С-1	Р	1.65 кг	
Нач. отд.	Одиноков			Лист	Листов 1	
Гл. спец.	Кореневский			Гипропромтрансстрой г. Москва		
Рук. груп.	Нечипоренко					
Проверил	Нечипоренко					
Проектир.	Трунович					

Копировал Давыдова Формат 11В

Типовые проектные решения 501-07-3.83 Альбом II

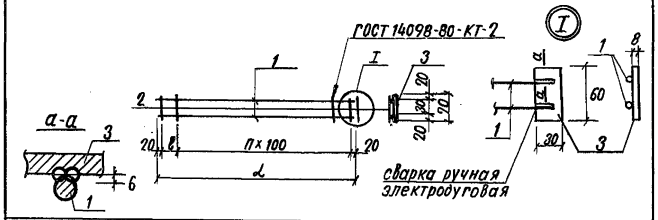

Обозначение	Марка	ℓ, мм	ℓ, мм	n	Масса кг
—06.01.200	С-2	1150	110	10	1.08
—06.01.200-01	С-3	1060	110	9	1.01

Формат	Зона	Поз.	Обозначение	Наименование	Кол	Примечание
			Переменные данные для исполнений			
				-06.01.200		
				Детали		
БЧ		1	—06.01.201	ф 8 А I, ГОСТ 5781-82, ℓ=1150	2	0.455 кг
БЧ		2	—06.01.202	ф 4 В I, ГОСТ 6727-80, ℓ=70	12	0.007 кг
БЧ		3	—06.01.203	-30×6, ГОСТ 103-76, ℓ=60	1	0.085 кг
				-06.01.200-01		
				Детали		
БЧ		1	—06.01.204	ф 8 А I, ГОСТ 5781-82, ℓ=1060	2	0.42 кг
БЧ		2	—06.01.202	ф 4 В I, ГОСТ 6727-80, ℓ=70	11	0.007 кг
БЧ		3	—06.01.203	-30×6, ГОСТ 103-76, ℓ=60	1	0.085 кг

Инв. № подл. | Подпись и дата | Взам. инв. №

			501-07-3.83-КЖИ — 06.01.200			
Н. контр.	Силаева			Стадия	Масса	Масштаб
ГИП	Пименова		Сетка С-2; С-3	Р	см. табл.	
Нач. отд.	Одиноков			Лист	Листов 1	
Гл. спец.	Кореневский			Гипропромтрансстрой г. Москва		
Рук. груп.	Нечипоренко					
Проверил	Нечипоренко					
Проектир.	Трунович					

Копировал Давыдова Формат 11В

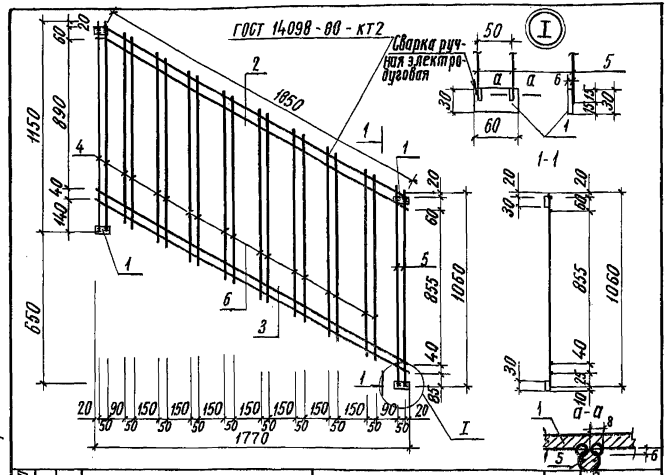

Формат	Зона	Поз.	Обозначение	Наименование	Кол.	Примечание
				Детали		
БЧ		1	-06.01.301	-30х6, ГОСТ 103-76; ℓ=60	4	0,085кг
БЧ		2	-06.01.302	⌀8АI, ГОСТ 5781-82; ℓ=1940	2	0,766кг
БЧ		3	-06.01.303	⌀6АI, ГОСТ 5781-82; ℓ=1940	2	0,43кг
БЧ		4	-06.01.304	⌀8АI, ГОСТ 5781-82; ℓ=1150	2	0,455кг
БЧ		5	-06.01.305	⌀8АI, ГОСТ 5781-82; ℓ=1060	2	0,42кг
БЧ		6	-06.01.306	⌀4ВI, ГОСТ 6727-80, ℓ=980	16	0,097кг

Инв.№ подл. | Подпись и дата | Взамен инв.№

501-07-3.83-КЖИ-06.01.300

			Стадия	Масса	Масштаб
Н.контр.	Сидорева		Р	6,03кг	
ГИП	Пименова		Лист	Листов	1
Нач.отд.	Одинаков				
Гл.спец.	Кореневский				
Рук.груп.	Нечипоренко				
Проверил	Нечипоренко				
Проектир.	Трунович				

Сетка С-4

Гипропроттранстрой г. Москва

Копировал Соколова Формат 11В

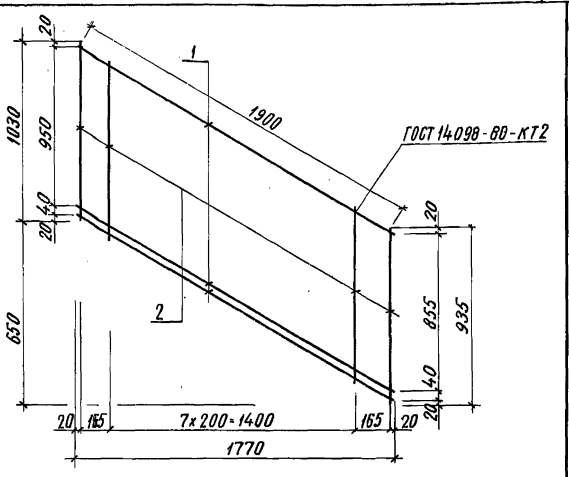

Формат	Зона	Поз.	Обозначение	Наименование	Кол.	Примечание
				Детали		
БЧ		1	-06.01.401	⌀6АI, ГОСТ 5781-82; ℓ=1940	3	0,43кг
БЧ		2	-06.01.402	⌀4ВI, ГОСТ 6727-80, ℓ=1030	10	0,102кг

Инв.№ подл. | Подпись и дата | Взамен инв.№

501-07-3.83-КЖИ-06.01.400

			Стадия	Масса	Масштаб
Н.контр.	Сидорева			2,31кг	
ГИП	Пименова		Лист	Листов	1
Нач.отд.	Одинаков				
Гл.спец.	Кореневский				
Рук.груп.	Нечипоренко				
Проверил	Нечипоренко				
Проектир.	Трунович				

Сетка С-5

Гипропроттранстрой г. Москва

Копировал Соколова Формат 11В

Инв. N подл.	Подпись и дата	Взам. инв. N

Формат	Зона	Поз.	Обозначение	Наименование	Количество на исполнение										Примечание
						-01									
				Документация											
12			— 00.00.000 ТО	Техническое описание											
11г			— 00.00.000 ВС	Выборка стали											
11в			— 07.00.000 СБ	Сборочный чертеж											
				Сборочные единицы											
11в		1	— 07.01.000	Каркас пространственный КП 1	1	—									14,52 кг
11в		2	— 07.01.000-01	Каркас пространственный КП2	—	1									14,52 кг
				Материалы											
				Бетон М300	0,09	0,09									м³
					ОЛ18.12 лб	ОЛ18.12 лб									

Н. контр.	Силаева		501-07-3.83 - КЖИ		— 07.00.000
ГИП	Пименова				
Нач. отд.	Одиноков		Панель лестничного ограждения ОЛ18.12 лб; ОЛ18.12 лб Спецификация	Стадия	Лист	Листов
Гл. спец.	Кореневский			Р		1
Рук. груп.	Нечипоренко			Гипропроттранссстрой г. Москва		
Проверил	Трунович					
Проектир.	Егорова					

Копировал Соколова Формат 11г

501-07-3.83
Типовые проектные решения Альбом II

Инв. N подл.	Подпись и дата	Взам. инв. N

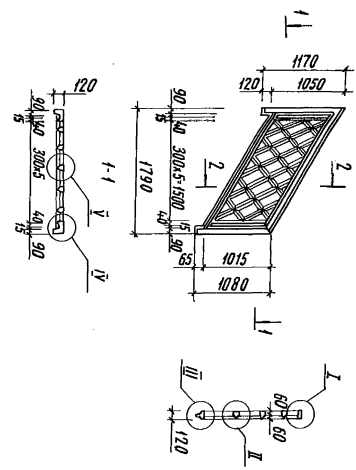

- 07.00.000 - изображено
- 07.00.000-01 - зеркальное отражение

Обозначение	Х	Рис.	Марка
- 07.00.000	1790	1	ОЛ18.12лб
- 07.00.000 - 01	1790	1	ОЛ18.12лб

Н. контр.	Силаева		501-07-3.83 - КЖИ — 07.00.000		
ГИП	Пименова				
Нач. отд.	Одиноков		Панель лестничного ограждения ОЛ18.12 лб; ОЛ18.12 лб Сборочный чертеж.	Стадия	Масса	Масштаб
Гл. спец.	Кореневский			Р	0,23т	
Рук. груп.	Нечипоренко			Гипропроттранссстрой г. Москва	Лист 1 Листов 2	
Проверил	Нечипоренко					
Проектир.	Егорова					

Копировал Соколова Формат 11в

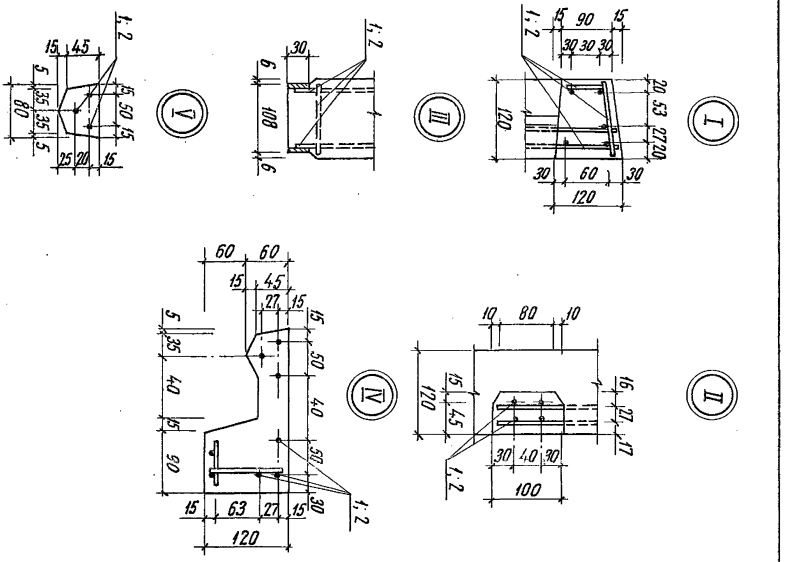

501-07-3.83-КЖИ — 07.00.000 СБ
Лист 2

Копировал Соколова Формат А3

Формат	Инв. №	Поз.	Обозначение	Наименование	Количество на исполнение									Примечание
						-01								
				Документация										
ИВ			— 07.00.000 СБ	Сборочный чертеж										
				Сборочные единицы										
ИВ		1	— 07.01.100	Сетка С-1	1	1								1,65кг
ИВ		2	— 07.01.200	Сетка С-2	1	1								1,08кг
ИВ		3	— 07.01.200-01	Сетка С-3	1	1								1,01кг
ИВ		4	— 07.01.300	Сетка С-4	1	1								7,53кг
ИВ		5	— 07.01.400	Сетка С-5	1	1								3,02кг
				Детали										
БЧ		6	— 07.01.001	⌀4 ВI ГОСТ 6727-80; ℓ=100	22	22								0,01кг
					КП1	КП2								

Н. контр.	Силаева		501-07-3.83 — КЖИ — 07.01.000
ГИП	Пименова		
Нач. отд.	Одинаков		Каркас пространственный КП1, КП2 ~~(зеркально)~~ ~~Спецификация~~
Гл. спец.	Кореневский		Стадия: Р; Лист: ; Листов: 1
Рук. груп.	Нечипоренко		
Проверил	Трунович		Гипропромтрансстрой г. Москва
Провектир	Нечипоренко		

Копировал Соколова Формат А1г

07.01.000 – изображена
07.01.000-01 – зеркальное отражение

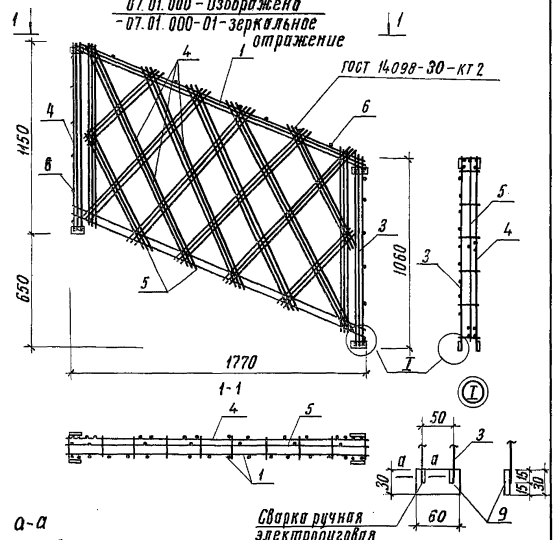

Обозначение	L	Рис.	Марка
– 07.01.000	1770	1	КП1
– 07.01.000-01	1770	1	КП2

Изм.	Кол.уч.	Лист	№ док.	Подпись	Дата
Н.контр.	Силаева				
ГИП	Питенова				
Нач.отд.	Одиноков				
Гл.спец.	Кореневский				
Рук.груп.	Нечипоренко				
Проверил	Нечипоренко				
Проектир.	Егорова				

501-07-3.83 – КЖИ – 07.01.000 СБ

Каркас пространственный КП1; КП2 ~~зеркально~~ Сборочный чертеж

Стадия	Масса	Масштаб
Р	14,52кг	
Лист	Листов 1	

Гипропромтранссстрой г. Москва

Копировал Соколова Формат 11В

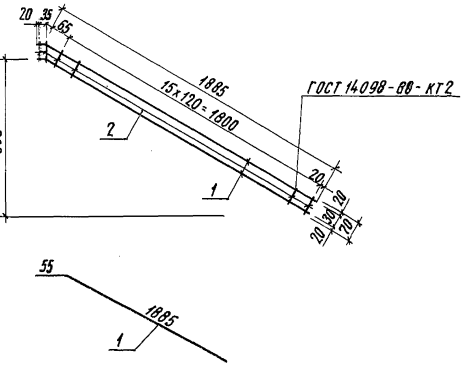

Формат	Зона	Поз.	Обозначение	Наименование	Кол.	Примечание
				Детали		
БЧ		1	– 07.01.101	⌀8АI ГОСТ 5781-82; С-1940	2	0,765кг
БЧ		2	– 07.01.102	⌀4ВI ГОСТ 6727-80; С-70	18	0,007кг

Изм.	Кол.уч.	Лист	№ док.	Подпись	Дата
Н.контр.	Силаева				
ГИП	Питенова				
Нач.отд.	Одиноков				
Гл.спец.	Кореневский				
Рук.груп.	Нечипоренко				
Проверил	Нечипоренко				
Проектир.	Трунович				

501-07-3.83 – КЖИ – 07.01.100

Сетка С-1

Стадия	Масса	Масштаб
Р	1,65кг	
Лист	Листов 1	

Гипропромтранссстрой г. Москва

Копировал Соколова Формат 11В

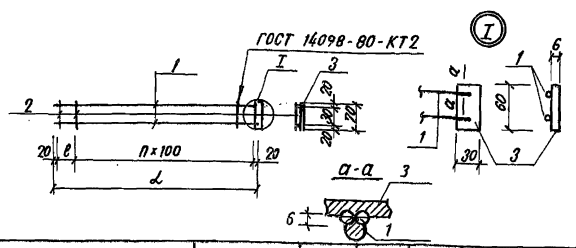

Обозначение	Марка	l мм	e мм	n	Масса, кг
— 07.01.200	С-2	1150	110	10	1.08
— 07.01.200-01	С-3	1060	110	9	1.01

Формат	Зона	Поз	Обозначение	Наименование	Кол.	Примечание
				Переменные данные для исполнений		
				— 07.01.200		
				Детали		
БЧ		1	— 07.01.201	ф8 AI ГОСТ 5781-82; ℓ=1150	2	0.455 кг
БЧ		2	— 07.01.202	ф4 BI ГОСТ 6727-80; ℓ=70	12	0.007 кг.
БЧ		3	— 07.01.203	-30×6 ГОСТ 103-76; ℓ=60	1	0.085 кг
				— 07.01.200-01		
				Детали		
БЧ		1	— 07.01.204	ф8 AI ГОСТ 5781-82; ℓ=1060	2	0.42 кг
БЧ		2	— 07.01.202	ф4 BI ГОСТ 6727-80; ℓ=70	11	0.007 кг
БЧ		3	— 07.01.203	-30×6 ГОСТ 103-76; ℓ=60	1	0.085 кг

Инв.№ подл. | Подпись и дата | Взам. инв.№

Н.контр.	Силаева		
ГИП	Пименова		
Нач.отд.	Одиноков		
Гл.спец	Кореневский		
Рук.груп	Нечипоренко		
Проверил	Нечипоренко		
Проектир.	Трунович		

501-07-3.83-КЖИ — 07.01.200

Сетка С-2; С-3

Стадия	Масса	Масштаб
Р	См табл.	
Лист	Листов 1	

Гипропромтрансстрой г. Москва

Копировал Давыдова

Формат 118

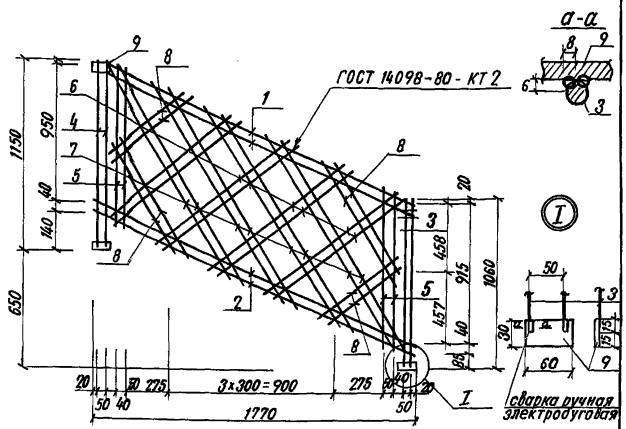

Формат	Зона	Поз	Обозначение	Наименование	Кол.	Примечание
				Детали		
БЧ		1	— 07.01.301	ф8 AI ГОСТ 5781-82; ℓ=1940	2	0.765 кг
БЧ		2	— 07.01.302	ф8 AI ГОСТ 5781-82; ℓ=1940	2	0.43 кг
БЧ		3	— 07.01.303	ф8 AI ГОСТ 5781-82; ℓ=1150	2	0.455 кг
БЧ		4	— 07.01.304	ф8 AI ГОСТ 5781-82; ℓ=1060	2	0.42 кг
БЧ		5	— 07.01.305	ф4 BI ГОСТ 6727-80; ℓ=1030	4	0.102 кг
БЧ		6	— 07.01.306	ф4 BI ГОСТ 6727-80; ℓ=1080	8	0.107 кг
БЧ		7	— 07.01.307	ф4 BI ГОСТ 6727-80; ℓ=1430	8	0.145 кг
БЧ		8	— 07.01.308	ф4 BI ГОСТ 6727-80; ℓср=780	8	0.08 кг
БЧ		9	— 07.01.309	-30×6; ГОСТ 103-76; ℓ=60	4	0.085 кг

Инв.№ подл. | Подпись и дата | Взам. инв.№

Н.контр.	Силаева		
ГИП	Пименова		
Нач.отд.	Одиноков		
Гл.спец	Кореневский		
Рук.груп	Нечипоренко		
Проверил	Нечипоренко		
Проектир.	Трунович		

501-07-3.83-КЖИ — 07.01.300

Сетка С-4

Стадия	Масса	Масштаб
Р	7.53кг	
Лист	Листов 1	

Гипропромтрансстрой г. Москва

Копировал Давыдова

Формат 118

501-07-3.83

Типовые проектные решения

Альбом II

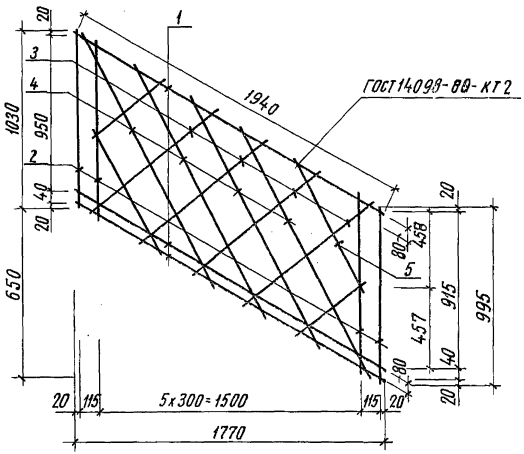

Формат	Зона	Поз.	Обозначение	Наименование	Кол.	Примечание
				Детали		
БЧ		1	— 07.01.401	⌀6AI ГОСТ 5781-82; ℓ=1940	3	0,43кг
БЧ		2	— 07.01.402	⌀4BI ГОСТ 6727-80; ℓ=1030	4	0,102кг
БЧ		3	— 07.01.403	⌀4BI ГОСТ 6727-80; ℓ=1080	4	0,107кг
БЧ		4	— 07.01.404	⌀4BI ГОСТ 6727-80; ℓ=1470	4	0,145кг
БЧ		5	— 07.01.405	⌀4BI ГОСТ 6727-80; ℓср=780	4	0,08 кг

Н.контр.	Силаева	
ГИП	Пименова	
Нач. отд.	Одиноков	
Гл. спец.	Кореневский	
Рук. груп.	Нечипоренко	
Проверил	Нечипоренко	
Проектир.	Трунович	

501-07-3.83-КЖИ — 07.01.400

Сетка С-5

Стадия	Масса	Масштаб
Р	3,02 кг	

Лист | Листов 1

Гипропромтрансстрой г. Москва

Инв. N подл. | Подпись и дата | Взам. инв. N

Копировал Соколова

Формат 11В

501-07-3.83

Типовые проектные решения

Альбом II

Формат	Зона	Поз.	Обозначение	Наименование	Количество на исполнение								Примечание
					-01								
				Документация									
12			— 00.00.000 ТО	Техническое описание									
11Г			— 00.00.000 ВС	Выборка стали									
11В			— 08.00.000 СБ	Сборочный чертеж									
				Сборочные единицы									
11В			— 08.01.000	Каркас пространственный КП1	1	—							14,87кг
11В			— 08.01.000-01	Каркас пространственный КП2	—	1							14,87кг
				Материалы									
				Бетон М 300	0,09	0,09							м³
					ОЛ18.12пв	ОЛ18.12пв							

Н.контр.	Силаева	
ГИП	Пименова	
Нач. отд.	Одиноков	
Гл. спец.	Кореневский	
Рук. груп.	Нечипоренко	
Проверил	Нечипоренко	
Проектир.	Егорова	

501-07-3.83-КЖИ — 08.00.000

Панель лестничного ограждения ОЛ18.12пв; ОЛ18.12лв ~~Спецификация~~

Стадия	Лист	Листов
Р		1

Гипропромтрансстрой г. Москва

Копировал Соколова

Формат 11Г

Альбом II

501-07-3.83

Типовые проектные решения

-08.00.000- изображено

-08.00.000-01- зеркальное отражение

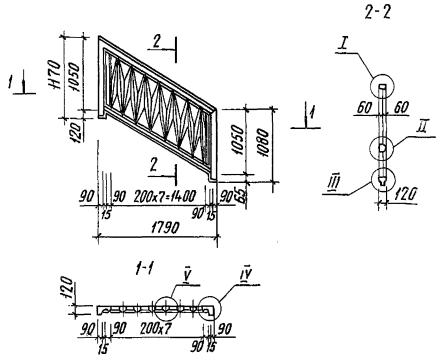

Обозначение	L	Рис.	Марка
— 08.00.000	1790	1	ОЛ18.12пв
— 08.00.000-01	1790	1	ОЛ.18.12лв

Н.контр.	Сидаева		
ГИП	Пименова		
Нач. отд.	Одиноков		
Гл.спец.	Кореневский		
Рук.груп.	Нечипоренко		
Проверил	Нечипоренко		
Проектир.	Егорова		

501-07-3.83-КЖИ —08.00.000 СБ

Панель лестничного ограждения ОЛ18.12пв, ОЛ18.12лв-~~зеркально~~ Сборочный чертеж

Стадия	Масса	Масштаб
Р	0,23т	

Лист 1 Листов 2

Гипропромтрансстрой г. Москва

Взам. инв.N | Подпись и дата | Инв.N подл.

Копировал Соколова Формат 11В

Альбом II

501-07-3.83

Типовые проектные решения

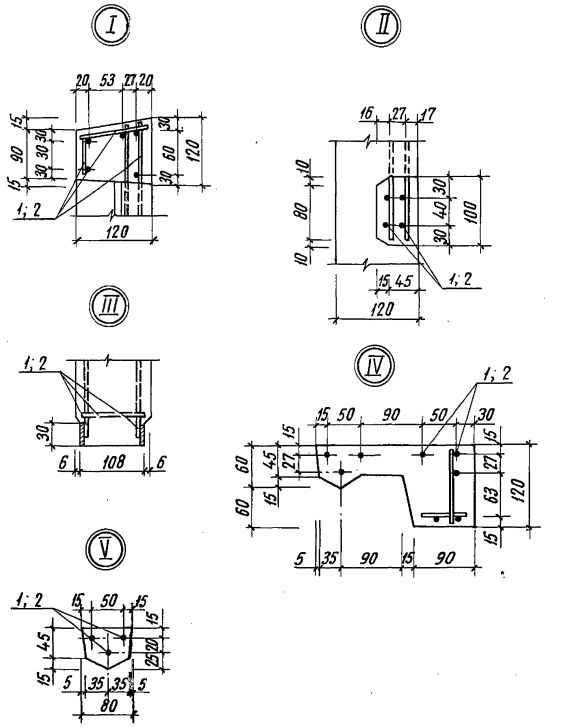

501-07-3.83-КЖИ — 08.00.000 СБ

Лист 2

Взам. инв.N | Подпись и дата | Инв.N подл.

Копировал Соколова Формат 11В

501-07-3.83 Альбом II
Типовые проектные решения

Обозначение	Наименование	Количество на исполнение -01	Примечание
	Документация		
— 08.01.000 СБ	Сборочный чертеж		
	Сборочные единицы		
— 08.01.100	Сетка С-1	1 1	1,65 кг
— 08.01.200	Сетка С-2	1 1	1,08 кг
— 08.01.200-01	Сетка С-3	1 1	1,01 кг
— 08.01.300	Сетка С-4	1 1	2,76 кг
— 08.01.400	Сетка С-5	1 1	3,15 кг
	Детали		
— 08.01.001	⌀4 В1 ГОСТ 6727-80, ℓ=100	22 22	0,01 кг

КП1
КП2

Н.контр.	Силаева		
ГИП	Пименова		
Нач.отд.	Одинаков		
Гл.спец.	Кореневский		
Рук.груп.	Нечипоренко		
Проверил	Трунович		
Проектир.	Нечипоренко		

501-07-3.83-КЖЦ — 08.01.000

Каркас пространственный
КП1, КП2 (зеркально)
Спецификация

Стадия	Лист	Листов
Р		1

Гипропромтранспстрой г. Москва

Копировал Соколова Формат А4

Инв.№ подл. | Подпись и дата | Взам. инв.№

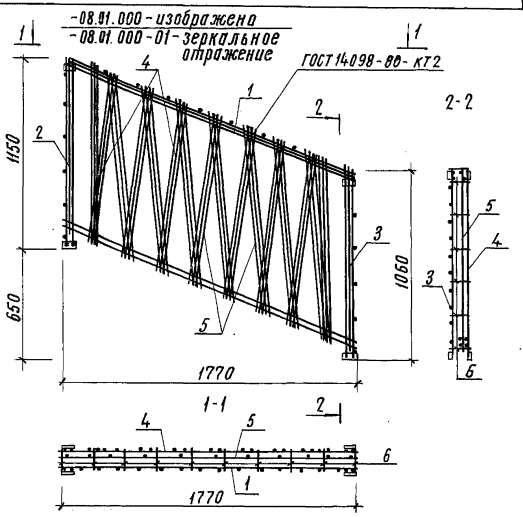

Обозначение	ℓ	Рис.	Марка
— 08.01.000	1770	1	КП1
— 08.01.000-01	1770	1	КП2

501-07-3.83 Альбом II
Типовые проектные решения

Н.контр.	Силаева		
ГИП	Пименова		
Нач.отд.	Одинаков		
Гл.спец.	Кореневский		
Рук.груп.	Нечипоренко		
Проверил	Нечипоренко		
Проектир.	Егорова		

501-07-3.83-КЖЦ — 08.01.000 СБ

Каркас пространственный
КП-1, КП-2 ~~зеркально~~
Сборочный чертеж

Стадия	Масса	Масштаб
Р	14,65 кг	
	14,65 кг	
Лист	Листов 1	

Гипропромтранспстрой г. Москва

Копировал Соколова Формат А1

Типовые проектные решения 501-07-3.83 Альбом II

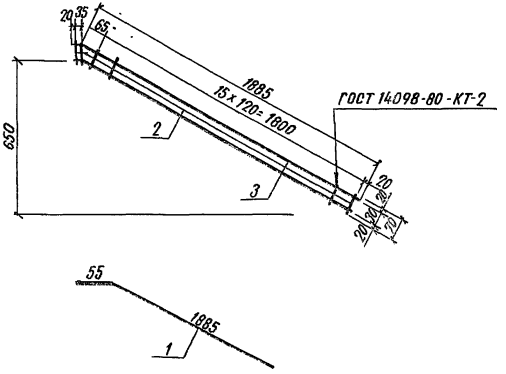

Формат	Зона	Поз.	Обозначение	Наименование	Кол.	Примечание
				Детали		
БЧ		1	— 08.01.101	ф 8 AI, ГОСТ 5781-82, ℓ=1940	2	0.768 кг
БЧ		2	— 08.01.102	ф 4 BI, ГОСТ 6727-80, ℓ=70	18	0.007 кг

Взам. инв. № | Подпись и дата | Инв. № подл.

501-07-3.83-КЖИ — 08.01.100			
Сетка С-1	Стадия	Масса	Масштаб
	Р	1.65 кг	
	Лист	Листов 1	
	Гипропромтранспстрой г. Москва		

Н. контр. Силаева
ГИП Пименова
Нач. отд. Обиноков
Гл. спец. Кореневский
Рук. груп. Нечипоренко
Проверил Нечипоренко
Проектир. Трунович

Копировал Давыдова Формат 11В

Типовые проектные решения 501-07-3.83 Альбом II

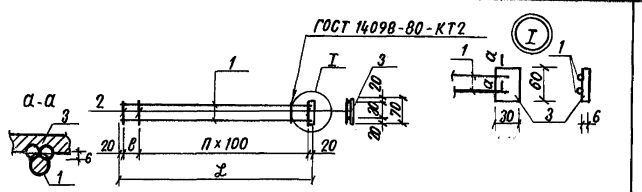

Обозначение	Марка	ℓ мм	в мм	n	Масса кг
— 08.01.200	С-2	1150	110	10	1.08
— 08.01.200-01	С-3	1060	110	9	1.01

Формат	Зона	Поз.	Обозначение	Наименование	Кол.	Примечание
			Переменные данные для исполнений			
				— 08.01.200		
				Детали		
БЧ		1	— 08.01.201	ф 8 AI, ГОСТ 5781-82, ℓ=1150	2	0.455 кг
БЧ		2	— 08.01.202	ф 4 BI, ГОСТ 6727-80; ℓ=70	12	0.007 кг
БЧ		3	— 08.01.203	-30×6 ГОСТ 103-76, ℓ=60	1	0.085 кг
				— 08.01.200-01		
				Детали		
БЧ		1	— 08.01.204	ф 8 AI ГОСТ 5781-82, ℓ=1060	2	0.42 кг
БЧ		2	— 08.01.202	ф 4 BI, ГОСТ 6727-80, ℓ=70	11	0.007 кг
БЧ		3	— 08.01.203	-30×6 ГОСТ 103-76, ℓ=60	1	0.085 кг

Взам. инв. № | Подпись и дата | Инв. № подл.

501-07-3.83-КЖИ — 08.01.200			
Сетка С-2; С-3	Стадия	Масса	Масштаб
	Р	см. табл.	
	Лист	Листов 1	
	Гипропромтранспстрой г. Москва		

Н. контр. Силаева
ГИП Пименова
Нач. отд. Обиноков
Гл. спец. Кореневский
Рук. груп. Нечипоренко
Проверил Нечипоренко
Проектир. Трунович

Копировал Давыдова Формат 11В

Типовые проектные решения 501-07-3.83 Альбом II

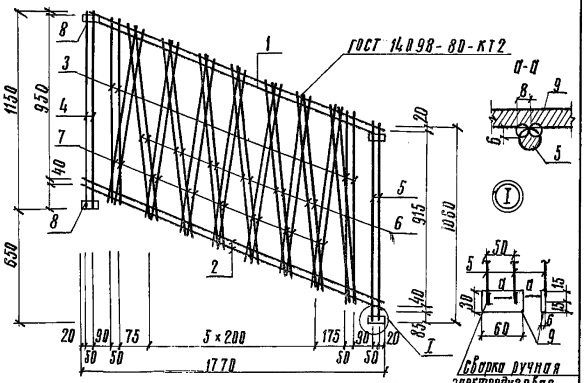

Формат	Зона	Поз.	Обозначение	Наименование	Кол.	Примечание
				Детали		
БЧ		1	— 08.01.301	ф8 AI, ГОСТ 5781-82, ℓ=1940	2	0,765 кг
БЧ		2	— 08.01.302	ф8 AI, ГОСТ 5781-82, ℓ=1940	2	0,43 кг
БЧ		3	— 08.01.303	ф4 BI, ГОСТ 6727-80; ℓ=1030	4	0,102 кг
БЧ		4	— 08.01.304	ф8 AI, ГОСТ 5781-82, ℓ=1150	2	0,455 кг
БЧ		5	— 08.01.305	ф8 AI, ГОСТ 5781-82, ℓ=1060	2	0,42 кг
БЧ		6	— 08.01.306	ф4 BI, ГОСТ 6727-80, ℓ=1090	14	0,108 кг
БЧ		7	— 08.01.307	ф4 BI, ГОСТ 6727-80, ℓ=980	14	0,097 кг
БЧ		8	— 08.01.308	-30×6, ГОСТ 103-76; ℓ=60	4	0,085 кг

Инв.№ подл. | Подпись и дата | Взам. инв.№

501-07-3.83-КЖИ — 08.01.300

			Стадия	Масса	Масштаб
Н.контр.	Силаева				
ГИП	Пименова		Р	7,76кг	
Нач.отд.	Одинокоб		Лист	Листов 1	
Гл.спец.	Кореневский				
Рук.груп.	Нечипоренко		Гипропромтранстрой г. Москва		
Проверил	Нечипоренко				
Проектир.	Трупович				

Сетка С-4

Копировал: Трихаева Формат 11В

Типовые проектные решения 501-07-3.83 Альбом II

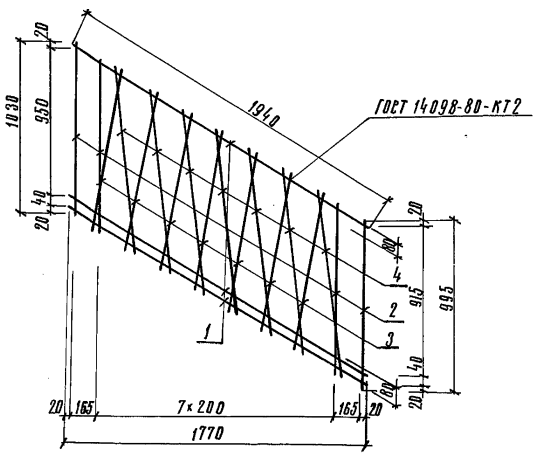

Формат	Зона	Поз.	Обозначение	Наименование	Кол.	Примечание
				Детали		
БЧ		1	— 08.01.401	ф6 AI, ГОСТ 5781-82, ℓ=1940	3	0,43 кг
БЧ		2	— 08.01.402	ф4 BI, ГОСТ 6727-80, ℓ=1030	4	0,102 кг
БЧ		3	— 08.01.403	ф4 BI, ГОСТ 6727-80; ℓ=980	7	0,097 кг
БЧ		4	— 08.01.404	ф4 BI, ГОСТ 6727-80, ℓ=1090	7	0,108 кг

Инв.№ подл. | Подпись и дата | Взам. инв.№

501-07-3.83-КЖИ — 08.01.400

			Стадия	Масса	Масштаб
Н.контр.	Силаева				
ГИП	Пименова		Р	3,13кг	
Нач.отд.	Одинокоб		Лист	Листов 1	
Гл.спец.	Кореневский				
Рук.гр.	Нечипоренко		Гипропромтранстрой г. Москва		
Проверил	Нечипоренко				
Проектир.	Егорова				

Сетка С-5

Копировал: Трихаева Формат 11В

Инв. N подл.	Подпись и дата	Взам. инв. N

Формат	Зона	Поз.	Обозначение	Наименование	Количество на исполнение -01	-02	Примечание
				Документация			
12			— 00.00.000 ТО	Техническое описание			
Нг			— 00.00.000 ВС	Выборка стали			
НВ			— 09.00.000 СБ	Сборочный чертеж			
				Сборочные единицы			
НВ		1	— 09.01.000	Каркас пространственный КП1	1	—	16,66 кг
НВ		2	— 09.01.000-01	Каркас пространственный КП2	—	1	10,38 кг
НВ		3	— 09.01.000-02	Каркас пространственный КП3	—	—	7,99 кг
				Материалы			
				Бетон м 300	0,13	0,07	0,04 м³
					ОП 30.12 А	ОП 15.12 А	ОП 9.12 А

Н. контр.	Силаева		501-07-3.83-КЖИ — 09.00.000
ГИП	Пименова		
Нач. отд.	Одинаков		Панель перильного ограждения ОП 30.12А; ОП15.12А; ОП9.12А Спецификация
Гл. спец.	Кареневский		
Рук. груп.	Нечипоренко		
Проверил	Нечипоренко		
Проектир.	Трунович		

Стадия	Лист	Листов
Р		1

Гипропромтрансстрой г. Москва

Копировал Соколова Формат 11Г

501-07-3.83

Типовые проектные решения Альбом II

Инв. N подл.	Подпись и дата	Взам. инв. N

Н. контр.	Силаева	
ГИП	Пименова	
Нач. отд.	Одинаков	
Гл. спец.	Кареневский	
Рук. груп.	Нечипоренко	
Проверил	Нечипоренко	
Проектир.	Трунович	

Копировал Соколова

Панель перильного ограждения ОП 30.12А; ОП15.12А; ОП9.12А Сборочный чертеж

501-07-3.83-КЖИ — 09.00.000 СБ

Стадия	Масса	Масштаб
Р	0,325 т	
	0,175 т	
	0,100 т	
Лист 1	Листов 2	

Гипропромтрансстрой г. Москва

Формат 11Б

Обозначение	Поз.	Рис. Марка
— 09.00.000	2990	ОП30.12А
— 09.00.000-01	14.90	ОП15.12А
— 09.00.000-02	890	ОП9.12А

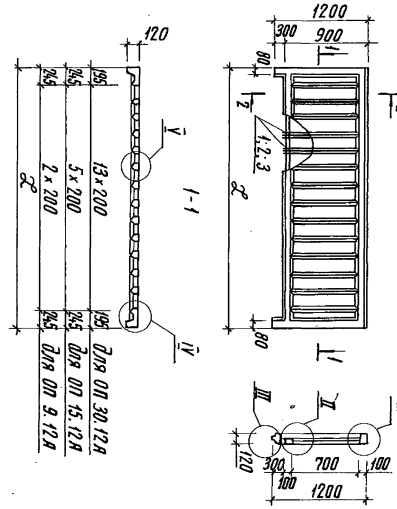

Инв. N подл. | Подпись и дата | Взам. инв. N

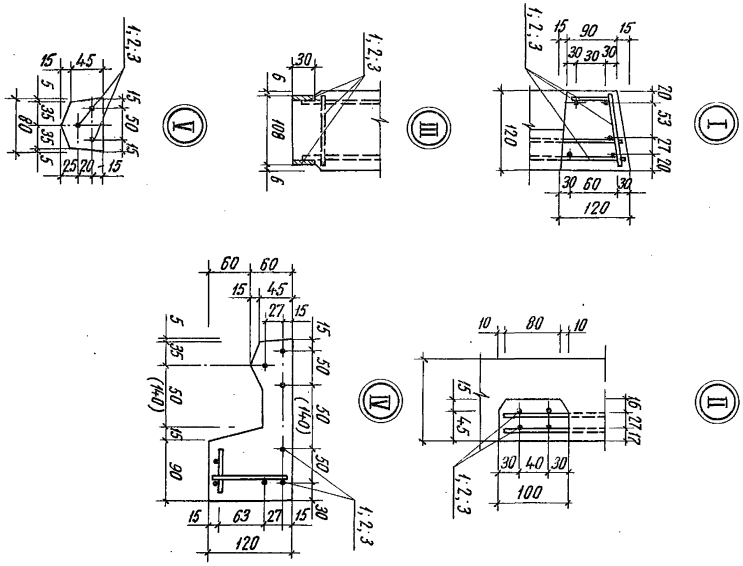

501-07-3.83-КЖИ — 09.00.000 СБ

Лист 2

Копировал Соколова Формат А4

Инв. N подл. | Подпись и дата | Взам. инв. N

Формат	Зона	Поз.	Обозначение	Наименование	Количество на исполнение -01	-02		Примечание
				Документация				
А4			09.00.000 СБ	Сборочный чертеж	✕	✕	✕	
				Сборочные единицы				
А4		1	— 09.01.100	Сетка С-1	1	—	—	2,53 кг
А4		2	— 09.01.100-01	Сетка С-2	—	1	—	1,25 кг
А4		3	— 09.01.100-02	Сетка С-3	—	—	1	0,75 кг
А4		4	— 09.01.100-03	Сетка С-4	2	2	2	1,09 кг
А4		5	— 09.01.200-01	Сетка С-5	1	—	—	8,28 кг
А4		6	— 09.01.200-02	Сетка С-6	—	1	—	5,04 кг
А4		7	— 09.01.200-03	Сетка С-7	—	—	1	3,78 кг
					КП1	КП2	КП3	

Н. контр.	Силаева		501-07-3.83-КЖИ — 09.01.000
ГИП	Литенова		Каркас пространственный КП1... КП3 Спецификация
Нач. отд.	Одинокова		Стадия Р; Лист 1; Листов 2
Гл. спец.	Кореневский		Гипропромтранспстрой г. Москва
Рук. груп.	Нечипоренко		
Проверил	Нечипоренко		
Проектир.	Трунович		

Копировал Соколова Формат А4

Типовые проектные решения 501-07-3.83 Альбом II

Обозначение	Наименование	Количество на исполнение -01	-02	Примечание
	Детали			
— 09.01.300	Сетка С-8	1	—	3,37кг
— 09.01.300-01	Сетка С-9	—	1	1,69кг
— 09.01.300-02	Сетка С-10	—	1	1,09кг
— 09.01.001	ф4 В1, ГОСТ 6727-80, Е=100	30	22	0,01кг

	-01	-02
КП-1	30	22
КП 2	1	1
КП 3	1	1

501-07-3.83-КЖЦ — 09.01.000

Лист 2

Копировал Соколова

Формат А4

Типовые проектные решения 501-07-3.83 Альбом II

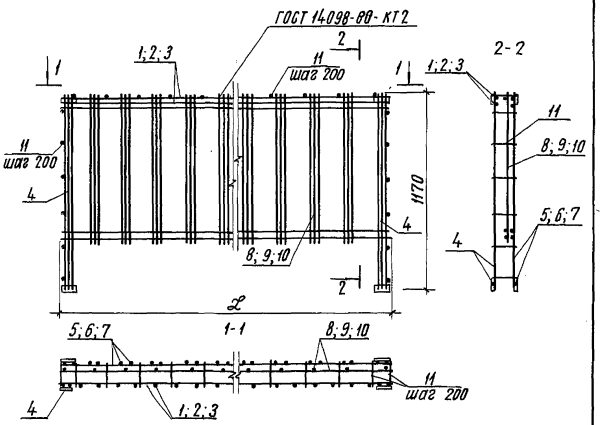

Обозначение	L	Рис.	Марка
— 09.01.000	2970		КП1
— 09.01.000-01	1470		КП2
— 09.01.000-02	870		КП3

501-07-3.83-КЖЦ — 09.01.000 СБ

Н.контр.	Сидорова	
ГИП	Лименова	
Нач.отд.	Одинаков	
Гл.спец.	Кореневский	
Рук.груп.	Нечипоренко	
Проверил	Трунович	
Проектир.	Нечипоренко	

Каркас пространственный КП1... КП3 Сборочный чертеж

Стадия	Масса	Масштаб
Р	16,66кг 10,38кг 7,99кг	
Лист	Листов 1	

Гипропромтранспстрой г. Москва

Копировал Соколова

Формат А4

Формат	Зона	Поз	Обозначение	Наименование	Кол.	Примечание
				Переменные данные для исполнений		
				— 09.01.100		
				Детали		
БЧ		1	— 09.01.101	ф8AI ГОСТ 5781-82; ℓ=2970	2	1.175кг
БЧ		2	— 09.01.102	ф 4BI ГОСТ 6727-80; ℓ=70	26	0.007кг
				— 09.01.100-01		
				Детали		
БЧ		1	— 09.01.103	ф 8AI ГОСТ 5781-82, ℓ=1470	2	0.58кг
БЧ		2	— 09.01.102	ф 4BI ГОСТ 6727-80, ℓ=70	13	0.007кг
				— 09.01.100-02		
				Детали		
БЧ		1	— 09.01.104	ф 8AI ГОСТ 5781-82, ℓ=870	2	0.345кг
БЧ		2	— 09.01.102	ф 4BI ГОСТ 6727-80; ℓ=70	8	0.007кг
				— 09.01.100.-03		
				Детали		
БЧ		1	— 09.01.105	ф 8AI ГОСТ 5781-82; ℓ=1170	2	0.46кг
БЧ		2	— 09.01.102	ф 4BI ГОСТ 6727-80; ℓ=70	12	0.007кг
БЧ		3	— 09.01.106	-30×6, ГОСТ 103-76, ℓ=60	1	0.085кг

Инв.№ подл. | Подпись и дата | Взам.инв.№

Н.контр.	Силаева		501-07-3.83-КЖИ — 09.01.100
ГИП	Пименова		
Нач.отд.	Одиноков		Сетка С-1; С-2; С-3; С-4
Гл.спец.	Кореневский		Стадия: Р; Лист: ; Листов: 1
Рук.груп.	Нечипоренко		Гипропромтранссстрой г. Москва
Проверил	Нечипоренко		
Проектир.	Трунович		

Копировал Давыдова Формат 11В

501-07-3.83 Альбом II
Типовые проектные решения

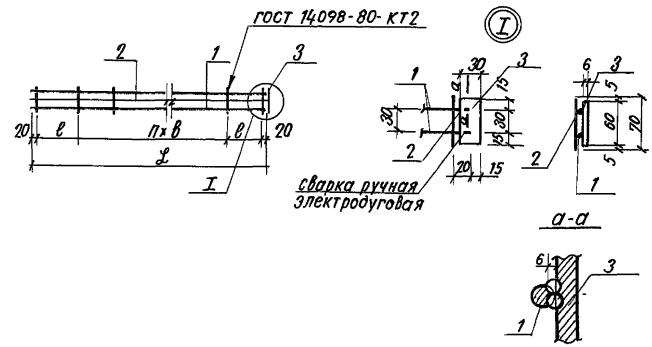

Обозначение	марка	L мм	в мм	в мм	n	масса кг
— 09.01.100	С-1	2970	85	120	23	1.53
— 09.01.100-01	С-2	1470	110	120	10	1.25
— 09.01.100-02	С-3	870	110	120	5	0.75
— 09.01.100-03	С-4	1170	130	100	9	1.09

Инв.№ подл. | Подпись и дата | Взам.инв.№

Н.контр.	Силаева		501-07-3.83-КЖИ — 09.01.100 СБ
ГИП	Пименова		
Нач.отд.	Одиноков		Сетка С-1; С-2; С-3; С-4 Сборочный чертеж
Гл.спец.	Кореневский		Стадия: Р; Масса: ; Масштаб:
Рук.груп.	Нечипоренко		Лист: ; Листов 1
Проверил	Нечипоренко		Гипропромтранссстрой г. Москва
Проектир.	Трунович		

Копировал Давыдова Формат 11В

Формат	Зона	Поз	Обозначение	Наименование	Кол.	Примечание
				Детали		
Б.Ч		1	—09.01.201	-30×6, ГОСТ 103-76, ℓ=60	4	0.085 кг
Б.Ч		2	—09.01.202	ф 8AI, ГОСТ 5781-82, ℓ=1170	4	0.462 кг
			Переменные данные для исполнений			
				-09.01.200		
				Детали		
Б.Ч		3	—09.01.203	ф 6AI, ГОСТ 5781-82, ℓ=2970	2	0.66 кг
Б.Ч		4	—09.01.204	ф 4BI, ГОСТ 6727-80, ℓ=880	28	0.087 кг
Б.Ч		5	—09.01.205	ф 8AI, ГОСТ 5781-82, ℓ=2970	2	1.173 кг
				-09.01.200-01		
				Детали		
Б.Ч		3	—09.01.206	ф 6AI ГОСТ 5781-82, ℓ=1470	2	0.326 кг
Б.Ч		4	—09.01.204	ф 4BI ГОСТ 6727-80; ℓ=880	12	0.087 кг
Б.Ч		5	—09.01.207	ф 8AI ГОСТ 5781-82, ℓ=1470	2	0.58 кг
				-09.01.200.-02		
				Детали		
Б.Ч		3	—09.01.208	ф 6AI ГОСТ 5781-82, ℓ=870	2	0.193 кг
Б.Ч		4	—09.01.204	ф 4BI ГОСТ 6727-80, ℓ=880	6	0.087 кг
Б.Ч		5	—09.01.209	ф 8AI ГОСТ 5781-82, ℓ=870	2	0.345 кг.

Инв.№ подл. | Подпись и дата | Взам.инв.№

Н.контр.	Силаева		501-07-3.83-КЖИ —09.01.200
ГИП	Пименова		
Нач.отд.	Одиноков		Сетки С-5; С-6; С-7
Гл.спец.	Кореневский		Стадия: Р; Лист; Листов: 1
Рук.груп	Нечипоренко		
Проверил	Нечипоренко		Гипропромтранспстрой г. Москва
Проектир	Трунович		

Копировал Давыдова Формат 11В

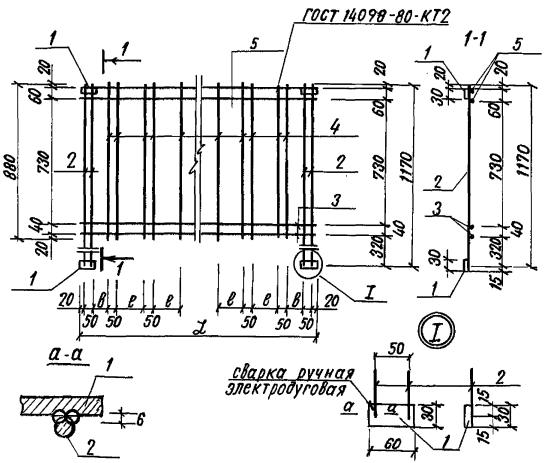

Обозначение	Марка	ℓ мм	ℓ мм	в мм	Масса кг
—09.01.200	С-5	2970	150	90	8.28
—09.01.200-01	С-6	1470	150	140	5.04
—09.01.200.02	С-7	870	150	150	3.78

Инв.№ подл. | Подпись и дата | Взам.инв.№

Н.контр.	Силаева		501-07-3.83-КЖИ —09.01.200 СБ
ГИП	Пименова		
Нач.отд.	Одиноков		Сетки С-5; С-6; С-7 Сборочный чертеж
Гл.спец.	Кореневский		Стадия: Р; Масса: см. табл.; Масштаб:
Рук.груп	Нечипоренко		Лист; Листов: 1
Проверил	Нечипоренко		Гипропромтранспстрой г. Москва
Проектир	Трунович		

Копировал Давыдова Формат 11В

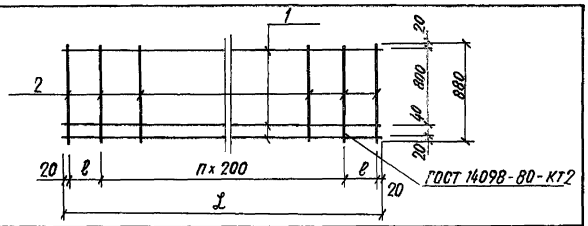

Обозначение	Марка	L мм	ℓ мм	n	Масса кг
— 09.01.300	С-8	2970	165	13	3.37 кг
— 09.01.300-01	С-9	1470	215	5	1.63 кг
— 09.01.300-02	С-10	870	115	3	1.09 кг

Формат	Зона	Поз.	Обозначение	Наименование		Примечание
				Переменные данные для исполнений		
				— 09.01.300		
				Детали		
БЧ		1	— 09.01.301	ф 6 AI ГОСТ 5781-82 ℓ=2970	3	0.66 кг
БЧ		2	— 09.01.302	ф 4 BI ГОСТ 6727-80, ℓ=880	16	0.087 кг
				— 09.01.300-01		
				Детали		
БЧ		1	— 09.01.303	ф 6 AI ГОСТ 5781-82, ℓ=1470	3	0.33 кг
БЧ		2	— 09.01.302	ф 4 BI ГОСТ 6727-80, ℓ=880	8	0.087 кг
				— 09.01.300-02		
				Детали		
БЧ		1	— 09.01.304	ф 6 AI ГОСТ 5781-82, ℓ=870	3	0.19 кг
БЧ		2	— 09.01.302	ф 4 BI ГОСТ 6727-80, ℓ=880	6	0.087 кг

Инв.№ подл. | Подпись и дата | Взам. инв.№

Н. контр.	Силаева		
ГИП	Пименова		
Нач. отд.	Одинокой		
Гл. спец.	Кореневский		
Рук. груп.	Нечипоренко		
Проверил	Нечипоренко		
Проектир.	Трунович		

501-07-3.83-КЖЦ — 09.01.300

Сетка С-8; С-9; С-10

Стадия	Масса	Масштаб
Р	см. табл.	
Лист	Листов	
Гипропромтранссстрой г. Москва		

Копировал Соколова Формат 118

Инв.№ подл.	Подпись и дата	Взам. инв.№	Формат	Зона	Обозначение	Наименование	Количество -01	Количество -02	Количество на исполнение -10.00.000	Примечание
						Документация				
			12		— 00.00.000 ТО	Техническое описание				
			11г		— 00.00.000 ВСТ	Выборка стали				
			11Б		— 10.00.000 СБ	Сборочный чертеж				
						Сборочные единицы				
			11Б	1	— 10.01.000	Каркас пространственный КП1	1	—	—	19.61 кг
			11Б	2	— 10.01.000-01	Каркас пространственный КП2	—	1	—	19.01 кг
			11Б	3	— 10.01.000-02	Каркас пространственный КП3	—	—	1	8.99 кг
						Материалы				
				4		Бетон М-300	0.13	0.07	0.44	м³

ОП 30.126
ОП 15.126
ОП 9.126

Н. контр.	Силаева		
ГИП	Пименова		
Нач. отд.	Одинокой		
Гл. спец.	Кореневский		
Рук. груп.	Нечипоренко		
Проверил	Нечипоренко		
Проектир.	Трунович		

501-07-3.83-КЖЦ — 10.00.000

Панель перильного ограждения

ОП 30.126, ОП 15.126, ОП 9.126

Стадия	Лист	Листов
Р		1

Гипропромтранссстрой г. Москва

Копировал Давыдова Формат 11Г.

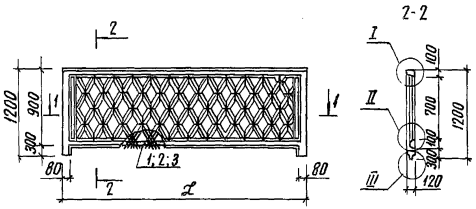

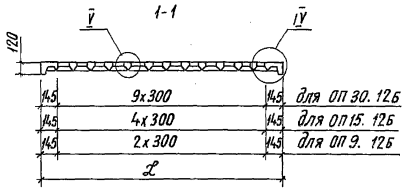

Обозначение	l	Рис.	Марка
—10.00.000	2990		ОП30.12Б
—10.00.000-01	1490		ОП15.12Б
—10.00.000-02	890		ОП9.12Б

Н.контр.	Сидаева		
ГИП	Литенова		
Нач.отд.	Одиноков		
Гл.спец.	Кореневский		
Рук.груп.	Нечипоренко		
Проверил	Нечипоренко		
Проектир.	Трунович		

501-07-3.83-КЖИ —10.00.000 СБ

Панель перильного ограждения ОП30.12Б; ОП15.12Б; ОП9.12Б Сборочный чертеж

Стадия	Масса	Масштаб
Р	0,425т 0,180т 0,100т	
Лист 1	Листов 2	

Гипропромтранспстрой г. Москва

Копировал Соколова Формат 11В

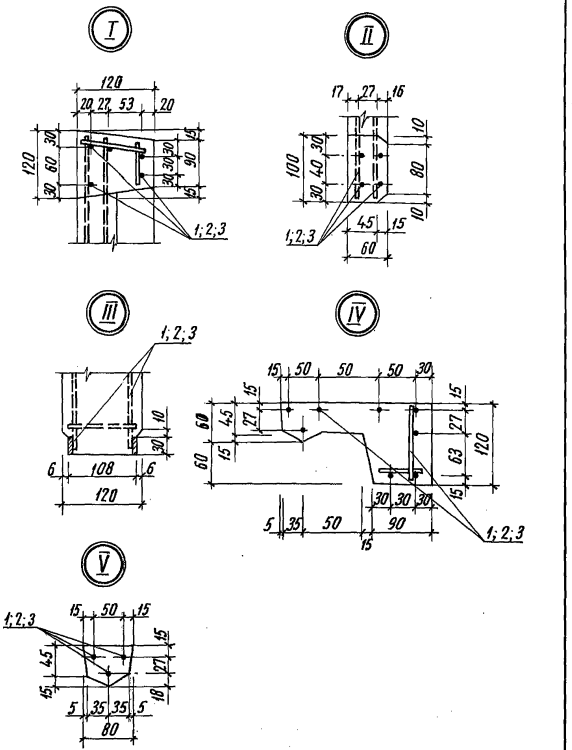

501-07-3.83-КЖИ —10.00.000 СБ Лист 2

Копировал Соколова Формат 11В

Формат	Зона	Поз.	Обозначение	Наименование	Количество на исполнение 01	02	Примечание
				Документация			
А4			– 10.00.000 СБ	Сборочный чертеж			
				Сборочные единицы			
А4		1	– 10.01.100	Сетка С-1	1	–	2,53
А4		2	– 10.01.100-01	Сетка С-2	–	1	1,25
А4		3	– 10.01.100-02	Сетка С-3	–	–	0,75
А4		4	– 10.01.100-03	Сетка С-4	2	2	1,08
А4		5	– 10.01.200	Сетка С-5	1	–	10,26
А4		6	– 10.01.200-01	Сетка С-6	–	1	6,15
А4		7	– 10.01.200-02	Сетка С-7	–	–	4,51

КП1 КП2 КП3

Н. контр.	Силаева		501-07-3.83-КЖИ –10.01.000
ГИП	Литенова		
Нач. отд.	Одинаков		Каркас пространственный КП1... КП3 ~~Спецификация~~
Гл. спец.	Кореневский		
Рук. груп.	Нечипоренко		
Проверил	Нечипоренко		
Проектир.	Трунович		

Стадия	Лист	Листов
Р	1	2

Гипропромтранспстрой г. Москва

Копировал Соколова Формат А4

Формат	Зона	Поз.	Обозначение	Наименование	Количество на исполнение –	01	02	Примечание
А4		8	– 10.01.300	Сетка С-8	1	–	–	4,36
А4		9	– 10.01.300-01	Сетка С-9	–	1	–	2,23
А4		10	– 10.01.300-02	Сетка С-10	–	–	1	1,39
				Детали				
Б4		11	– 10.01.001	ф4 ВI, ГОСТ 6727-80, Е=100	30	22	19	0,01

КП1 КП2 КП3

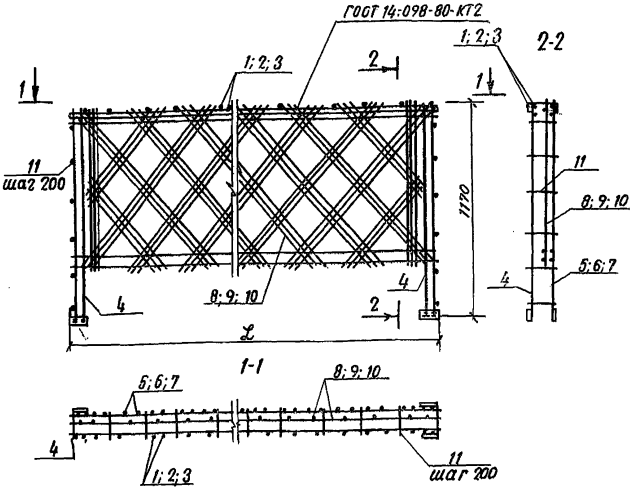

Обозначение	Марка	Рис	L
—10.01.000	КП1		2970
—10.01.000-01	КП2		1470
—10.01.000-02	КП3		870

Н. контр.	Силаева		
ГИП	Пименова		
Нач. отд.	Одиноков		
Гл. спец.	Кореневский		
Рук. груп.	Нечипоренко		
Проверил	Нечипоренко		
Проектир.	Грунович		

501-07-3.83-КЖИ —10.01.000 СБ

Каркас пространственный КП1.... КП3
Сборочный чертеж

Стадия	Масса	Масштаб
Р	19,61 кг 12,01 кг 8,99 кг	
Лист	Листов 1	

Гипропромтрансстрой г. Москва

Копировал Давыдова Формат 118

Формат	Зона	Поз.	Обозначение	Наименование	Кол.	Примечание
				Документация		
			—10.01.100 СБ	Сборочный чертеж		
				Переменные данные для исполнений		
				—10.01.100		
			—	Детали		
БЧ		1	—10.01.101	ф 8AI ГОСТ 5781-82; ℓ=2970	2	1.174 кг
БЧ		2	—10.01.102	ф 4BI ГОСТ 6727-80; ℓ=70	26	0.007 кг
				—10.01.100-01		
			—	Детали		
БЧ		1	—10.01.103	ф 8AI ГОСТ 5781-82; ℓ=1470	2	0.58 кг
БЧ		2	—10.01.102	ф 4BI ГОСТ 6727-80; ℓ=70	13	0.007 кг
				—10.01.100-02		
			—	Детали		
БЧ		1	—10.01.104	ф 8AI ГОСТ 5781-82; ℓ=870	2	0.345 кг
БЧ		2	—10.01.102	ф 4BI ГОСТ 6727-80; ℓ=70	8	0.007 кг
				—10.01.100-03		
			—	Детали		
БЧ		1	—10.01.105	ф 8AI ГОСТ 5781-82; ℓ=1170	2	0.455 кг
БЧ		2	—10.01.102	ф 4BI ГОСТ 6727-80; ℓ=70	12	0.007 кг
БЧ		3	—10.01.106	-30×6 ГОСТ 103-76; ℓ=60	1	0.085 кг

Н. контр.	Силаева		
ГИП	Пименова		
Нач. отд.	Одиноков		
Гл. спец.	Кореневский		
Рук. груп.	Нечипоренко		
Проверил	Нечипоренко		
Проектир.	Егорова		

501-07-3.83-КЖИ —10.01.100

Сетки С-1; С-2; С-3; С-4

Стадия	Лист	Листов
Р		1

Гипропромтрансстрой г. Москва

Копировал Давыдова Формат 118

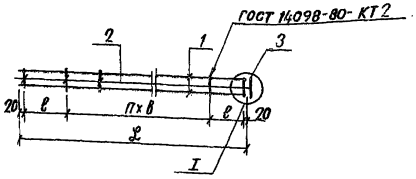

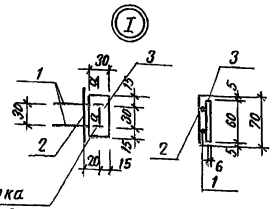

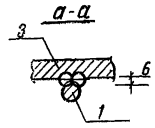

ручная сварка электродуговая

Обозначение	Марка	ℓ мм	в мм	в	n	Масса, кг
— 10. 01. 100	С-1	2970	85	120	23	2.53
— 10. 01. 100-01	С-2	1470	110	120	10	1.25
— 10. 01. 100-02	С-3	870	110	120	5	0.75
— 10. 01. 100-03	С-4	1170	130	100	9	1.08

Инв.№ подл. | Подпись и дата | Взам. инв.№

501-07-3.83 — КЖИ — 10.01.100 СБ

Н. контр.	Силаева	
ГИП	Пименова	
Нач. отд.	Одиноков	
Гл. спец.	Кореневский	
Рук. груп.	Нечипоренко	
Проверил	Нечипоренко	
Проектир.	Трунович	

Сетки С-1; С-2; С-3; С-4 Сборочный чертеж

Стадия	Масса	Масштаб
Р	См. табл.	
Лист	Листов 1	

Гипропромтрансстрой г. Москва

Копировал: Давыдова Формат 11В

Формат	Зона	Поз	Обозначение	Наименование	Кол.	Примечание
				Документация		
			— 10. 01. 200. СБ.	Сборочный чертеж		
				Детали		
БЧ		1	— 10. 01. 201	ф 8AI ГОСТ 5781-82, ℓ=1170	4	0.46 кг
БЧ		2	— 10. 01. 202	ф 4BI ГОСТ 6727-80; ℓ=870	4	0.086 кг
БЧ		3	— 10. 01. 203	-30х6, ГОСТ 103-76, ℓ=60	4	0.085 кг
			Переменные данные для исполнений			
				— 10. 01. 200		
				Детали		
БЧ		4	— 10. 01. 204	ф 8AI ГОСТ 5781-82; ℓ=2970	2	1,173 кг
БЧ		5	— 10. 01. 205	ф 6AI ГОСТ 5781-82; ℓ=2970	2	0.66 кг
БЧ		6	— 10. 01. 206	ф 4BI ГОСТ 6727-80; ℓ=1140	32	0.113 кг
БЧ		7	— 10. 01. 207	ф 4BI ГОСТ 6727-80; ℓ=580	8	0.057 кг
				— 10-01. 200-01		
				Детали		
БЧ		4	— 10. 01. 208	ф 8AI ГОСТ 5781-82; ℓ=1470	2	0.58 кг
БЧ		5	— 10. 01. 209	ф 6AI ГОСТ 5781-82; ℓ=1470	2	0.325 кг
БЧ		6	— 10. 01. 206	ф 4BI ГОСТ 6727-80; ℓ=1140	12	0.113 кг
БЧ		7	— 10. 01. 207	ф 4BI ГОСТ 6727-80; ℓ=580	8	0.057 кг
				— 10. 01. 200-02		
				Детали		
БЧ		4	— 10. 01. 210	ф 8AI ГОСТ 5781-82; ℓ=870	2	0.345 кг
БЧ		5	— 10. 01. 211	ф 6AI ГОСТ 5781-82; ℓ=870	2	0.195 кг
БЧ		6	— 10. 01. 206	ф 4BI ГОСТ 6727-80; ℓ=1140	4	0.112 кг
БЧ		7	— 10. 01. 207	ф 4BI ГОСТ 6727-80; ℓ=580	8	0.057 кг

Инв.№ подл. | Подпись и дата | Взам. инв.№

501-07-3.83 — КЖИ — 10. 01. 200

Н. контр.	Силаева	
ГИП	Пименова	
Нач. отд.	Одиноков	
Гл. спец.	Кореневский	
Рук. груп.	Нечипоренко	
Проверил	Нечипоренко	
Проектир.	Трунович	

Сетки С-5; С-6; С-7

Стадия	Лист	Листов
Р		1

Гипропромтрансстрой г. Москва

Копировал Давыдова. Формат 11В

Типовые проектные решения 501-07-3.83 Альбом II

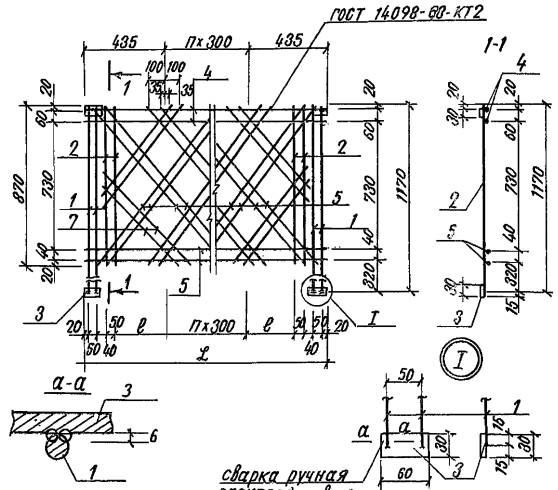

Обозначение	Марка	ℓ мм	в мм	n	Масса кг
—10. 01. 200	С-5	2970	275	7	10. 26
—10. 01. 200 -01	С-6	1470	275	2	6. 15
—10. 01. 200. 02	С-7	870	275	—	4. 51

Инв.№ подл. | Подпись и дата | Взам. инв.№

Н. контр.	Силаева		
ГИП	Пименова		
Нач. отд.	Одиноков		
Гл. спец.	Кореневский		
Рук. груп.	Нечипоренко		
Проверил	Нечипоренко		
Проектир.	Трунович		

501-07-3.83 — КЖИ —10.01.200 СБ

Сетка С-5; С-6; С-7 Сборочный чертеж

Стадия	Масса	Масштаб
Р	см табл.	
Лист	Листов 1	

Гипропромтрансстрой г. Москва

Копировал: Давыдова Формат 11В

Типовые проектные решения 501-07-3.83 Альбом II

Формат	Зона	Поз.	Обозначение	Наименование	Кол.	Примечание
				Документация		
			—10. 01. 300. СБ	Сборочный чертеж		
				Детали		
БЧ		1	—10. 01. 301	ф 4 ВI ГОСТ 6727-80; ℓ=870	4	0.087 кг
БЧ		2	—10. 01. 302	ф 4 ВI ГОСТ 6727-80; ℓ=580	4	0.057 кг
			Переменные данные для исполнений			
				—10. 01. 300		
				Детали		
БЧ		3	—10. 01. 303	ф 6 АI ГОСТ 5781-82; ℓ=2970	3	0.66 кг
БЧ		4	—10. 01. 304	ф 4 ВI ГОСТ 6727-80; ℓ=1140	16	0.113 кг
				—10. 01. 300-01		
				Детали		
БЧ		3	—10. 01. 305	ф 6 АI ГОСТ 5781-82; ℓ=1470	3	0.326 кг
БЧ		4	—10. 01. 304	ф 4 ВI ГОСТ 6727-80; ℓ=1140	6	0.113 кг
				—10. 01. 300-02		
				Детали		
			—10. 01. 306	ф 6 АI ГОСТ 5781-82; ℓ=870	3	0.193 кг
БЧ		4	—10. 01. 304	ф 4 ВI ГОСТ 6727-80; ℓ=1140	2	0.113 кг

Инв.№ подл. | Подпись и дата | Взам. инв.№

Н. контр.	Силаева		
ГИП	Пименова		
Нач. отд.	Одиноков		
Гл. спец.	Кореневский		
Рук. груп.	Нечипоренко		
Проверил	Нечипоренко		
Проектир.	Трунович		

501-07-3.83-КЖИ —10.01.300

Сетка С-8; С-9; С-10

Стадия	Лист	Листов
Р		1

Гипропромтрансстрой г. Москва

Копировал Давыдова Формат 11В

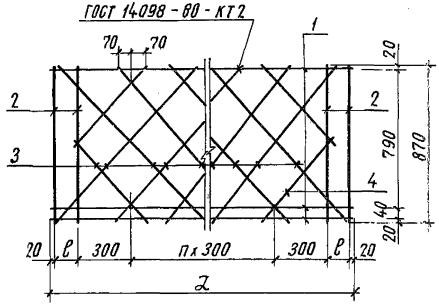

2 мм	в мм	п	Обозначение	Марка	Масса, кг
2970	115	7	— 10.01.300	С-8	4,36
1470	115	2	— 10.01.300-01	С-9	2,23
870	115	—	— 10.01.300-02	С-10	1,39

Инв. № подл. | Подпись и дата | Взам. инв. №

501-07-3.83 — КЖЦ — 10.01.300 СБ

Н. контр.	Силаева		
ГИП	Литенова		
Нач. отд	Одинокой		
Гл. спец.	Кореневский		
Рук. груп.	Нечипоренко		
Проверил	Нечипоренко		
Проектир.	Трунович		

Сетка С-8; С-9; С-10
Сборочный чертеж

Стадия	Масса	Масштаб
Р	См. табл.	
Лист	Листов 1	

Гипропромтранссстрой г. Москва

Копировал Соколова

Формат 11В

Обозначение	Наименование	Количество на изделие -01	-02	Примечание
	Документация			
— 00.00.000 ТО	Техническое описание			
— 00.00.000 ВС	Выборка стали			
— Н.00.000 СБ	Сборочный чертеж			
	Сборочные единицы			
— Н.01.000	Каркас пространственный КП1	1	—	20,39кг
— Н.01.000-01	Каркас пространственный КП2	—	1	11,96кг
— Н.01.000-02	Каркас пространственный КП3	—	1	8,87кг
	Материалы			
	Бетон М-200	0,13	0,07	0,04 м³

ОП.9.128
ОП15.128
ОП30.128

Н. контр.	Силаева		
ГИП	Литенова		
Нач. отд	Одинокой		
Гл. спец.	Кореневский		
Рук. груп.	Нечипоренко		
Проверил	Нечипоренко		
Проектир.	Трунович		

501-07-3.83 — КЖЦ — 11.00.000

Панель перильного ограждения ОП30.128; ОП15.128; ОП9.128

Стадия	Лист	Листов
Р		1

Гипропромтранссстрой г. Москва

Блеффикация

Копировал Соколова

Формат А4

Типовые проектные решения 501-07-3.83 Альбом II

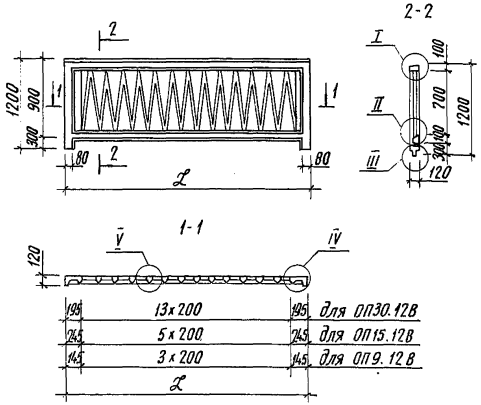

Обозначение	L	Рис.	Марка
— 11.00.000	2990		ОП30.12В
— 11.00.000 -01	1490		ОП15.12В
— 11.00.000 -02	890		ОП9.12В

Н. контр.	Силаева	
ГИП	Пименова	
Нач. отд.	Одиноков	
Гл. спец.	Кореневский	
Рук. груп.	Нечипоренко	
Проверил	Нечипоренко	
Проектир.	Трунович	

501-07-3.83-КЖИ — 11.00.000 СБ

Панель перильного ограждения ОП30.12В; ОП15.12В; ОП9.12В Сборочный чертеж

Стадия	Масса	Масштаб
	0,425 т 0,180 т 0,100 т	

Лист 1 Листов 2

Гипропромтрансстрой г. Москва

Инв. N подл. | Подпись и дата | Взам. инв. N

Копировал Соколова Формат 11В

Типовые проектные решения 501-07-3.83 Альбом II

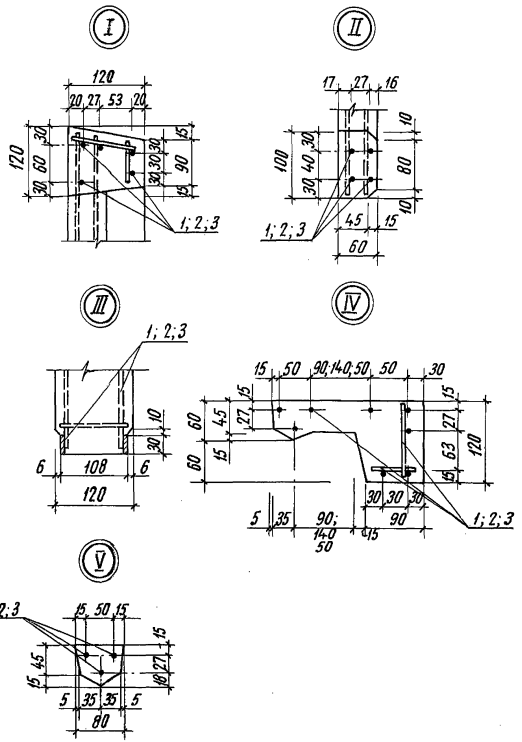

501-07-3.83-КЖИ — 11.00.000 СБ

Лист 2

Инв. N подл. | Подпись и дата | Взам. инв. N

Копировал Соколова Формат 11В

Инв. N подл. | Подпись и дата | Взамен инв. N

Формат	Зона	Поз.	Обозначение	Наименование	Количество на исполнение -01	-02	Примечание
				Документация			
НВ			– 11.00.000 СБ	Сборочный чертеж			
				Сборочные единицы			
НВ		1	– 11.01.100	Сетка С-1	1	–	2,53
НВ		2	– 11.01.100-01	Сетка С-2	–	1	1,25
НВ		3	– 11.01.100-02	Сетка С-3	–	–	0,75
НВ		4	– 11.01.100-03	Сетка С-4	2	2	1,09
НВ		5	– 11.01.200-	Сетка С-5	1	–	10,77
НВ		6	– 11.01.200-01	Сетка С-6	–	1	6,10
НВ		7	– 11.01.200-02	Сетка С-7	–	–	1	4,30
					КП1	КП2	КП3	

Н.контр.	Силаева		501-07-3.83 – КЖИ – 11.01.000
ГИП	Пименова		
Нач.отд.	Одинков		Каркас пространственный КП1... КП3 Спецификация
Гл.спец.	Кореневский		Стадия: Р; Лист: 1; Листов: 2
Рук.груп.	Нечипоренко		
Проверил	Нечипоренко		Гипропромтранспстрой г. Москва
Проектир.	Трунович		

Копировал Соколова Формат НВ

501-07-3.83
Типовые проектные решения Альбом II

Инв. N подл. | Подпись и дата | Взамен инв. N

Формат	Зона	Поз.	Обозначение	Наименование	Количество на исполнение -	01	02	Примечание
НВ		8	– 11.01.300	Сетка С-8	1	–	–	4,61
НВ		9	– 11.01.300-01	Сетка С-9	–	1	–	2,21
НВ		10	– 11.01.300-02	Сетка С-10	–	–	1	1,45
				Детали				
Б.Ч.		11	– 11.01.001	⌀4 BI, ГОСТ 6727-80, ℓ=100	30	22	19	0,01
					КП1	КП2	КП3	

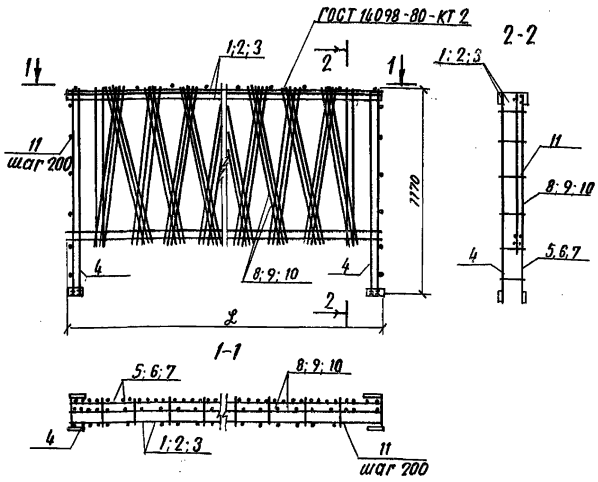

Обозначение	Марка	Рис	L
—11.01.000	КП1	1	2970
—11.01.000-01	КП2	1	1470
—11.01.000-02	КП3	1	870

Н. контр.	Силаева		
ГИП	Пименова		
Нач. отд.	Одиноков		
Гл. спец.	Кореневский		
Рук. груп.	Нечипоренко		
Проверил	Нечипоренко		
Проектир.	Трунович		

501-07-3.83-КЖИ —11.00.000СБ

Каркас пространственный КП1...КП3 Сборочный чертеж

Стадия	Масса	Масштаб
Р	20.39кг 11.96кг 8.87кг	
Лист	Листов 1	

Гипропромтрансстрой г. Москва

Инв. № подл. | Подпись и дата | Взам. инв. №

Копировал Давыдова Формат А4

Формат	Зона	Поз.	Обозначение	Наименование	Кол.	Примечание
				Документация		
			—11.01.100 СБ	Сборочный чертеж		
				Переменные данные для исполнений		
				—11.01.100		
				Детали		
БЧ		1	—11.01.101	ф 8AI ГОСТ 5781-82; ℓ=2970	2	1.175кг
БЧ		2	—11.01.102	ф 4BI ГОСТ 6727-80; ℓ=70	26	0.007кг
				—11.01.100-01		
				Детали		
БЧ		1	—11.01.103	ф 8AI ГОСТ 5781-82; ℓ=1470	2	0.58кг
БЧ		2	—11.01.102	ф 4BI ГОСТ 6727-80; ℓ=70	13	0.007кг
				—11.01.100-02		
				Детали		
БЧ		1	—11.01.104	ф 8AI ГОСТ 5781-82; ℓ=870	2	0.345кг
БЧ		2	—11.01.102	ф 4BI ГОСТ 6727-80; ℓ=70	8	0.007кг
				-11.01.100-03		
				Детали		
БЧ		1	—11.01.105	ф 8AI ГОСТ 5781-82 ℓ=1170	2	0.462кг
БЧ		2	—11.01.102	ф 4BI ГОСТ 6727-80; ℓ=70	12	0.007кг
БЧ		3	—11.01.106	-30х6, ГОСТ 103-76; ℓ=60	1	0.085кг

Н. контр.	Силаева		
ГИП	Пименова		
Нач. отд.	Одиноков		
Гл. спец.	Кореневский		
Рук. груп.	Нечипоренко		
Проверил	Нечипоренко		
Проектир.	Трунович		

501-07-3.83-КЖИ —11.01.100

Сетка С-1; С-2; С-3; С-4

Стадия	Лист	Листов
Р		1

Гипропромтрансстрой г. Москва

Инв. № подл. | Подпись и дата | Взам. инв. №

Копировал: Давыдова Формат А4

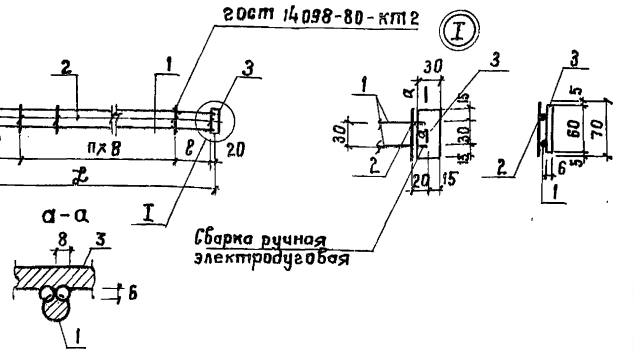

Обозначение	Марка	L мм	ℓ мм	B мм	n	Масса кг
— 11.01.100	С-1	2970	85	120	23	2.53
— 11-01-100-01	С-2	1470	110	120	10	1.25
— 11-01-100-02	С-3	870	110	120	5	0.75
— 11-01-100-03	С-4	1170	130	100	9	1.09

Н. контр.	Силаева		501-07-3.83-КЖИ — 11.01.100 СБ		
ГИП	Пименова				
Нач. отд.	Одинаков		Сетки С-1; С-2; С-3; С-4 Сборочный чертеж.	Стадия: Р	Масса: См. табл.	Масштаб
Гл. спец.	Кореневский			Лист	Листов 1	
Рук. гр.	Нечипоренко			Гипропромтрансстрой г. Москва		
Провер.	Нечипоренко					
Проект.	Трунович					

Копировал Петухова Формат II В

Формат	Зона	Поз.	Обозначение	Наименование	Кол.	Примечание
			—	Документация		
			— 11.01.200СБ	Сборочный чертеж		
				Детали		
БЧ		1	— 11.01.201	ф8 AI ГОСТ 5781-82; ℓ=1170	4	0.462 кг
БЧ		2	— 11.01.202	ф4 BI ГОСТ 6727-80; ℓ=870	4	0.086 кг
БЧ		3	— 11.01.203	-30×6 ГОСТ 103-76; ℓ=62	4	0.085 кг
			Переменные данные для исполнений			
			— 11.01.200			
				Детали		
БЧ		4	— 11.01.204	ф8 AI ГОСТ 5781-82; ℓ=2970	2	1.173 кг
БЧ		5	— 11.01.205	ф6 AI ГОСТ 5781-82; ℓ=2970	2	0.66 кг
БЧ		6	— 11.01.206	ф4 BI ГОСТ 6727-80; ℓ=890	52	0.089 кг
			— 11.01.200-01			
				Детали		
БЧ		4	— 11.01.207	ф8 AI ГОСТ 5781-82; ℓ=1470	2	0.58 кг
БЧ		5	— 11.01.208	ф6 AI ГОСТ 5781-82; ℓ=1470	2	0.325 кг
БЧ		6	— 11.01.206	ф4 BI ГОСТ 6727-80; ℓ=890	20	0.089 кг
			— 11.01.200-02			
				Детали		
БЧ		4	— 11.01.209	ф8 AI ГОСТ 5781-82; ℓ=870	2	0.345 кг
БЧ		5	— 11.01.210	ф6 AI ГОСТ 5781-82; ℓ=870	2	0.195 кг
БЧ		6	— 11.01.206	ф4 BI ГОСТ 6727-80; ℓ=890	8	0.089 кг

Н. контр.	Силаева		501-07-3.83-КЖИ — 11.01.200		
ГИП	Пименова				
Нач. отд.	Одинаков		Сетка С-5; С-6; С-7	Стадия: Р	Лист	Листов 1
Гл. спец.	Кореневский			Гипропромтрансстрой г. Москва		
Рук. гр.	Нечипоренко					
Провер.	Трунович					
Проект.	Нечипоренко					

Копировал Петухова Формат II В

Типовые проектные решения 501-07-3.83 Альбом II

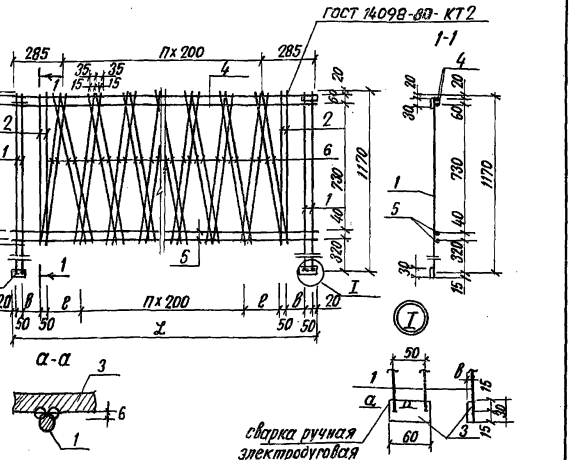

Обозначение	Марка	l мм	e мм	b мм	n	Масса кг
—11.01.200	С-5	2970	175	90	11	10,77
—11.01.200-01	С-6	1470	175	140	3	6.10
—11.01.200-02	С-7	870	—	115	2	4.30

Инв.№ подл. | Подпись и дата | Взам. инв.№

501-07-3.83- КЖИ — 11.01.200 СБ

Сетка С-5; С-6; С-7 Сборочный чертеж

Н. контр.	Силаева		
ГИП	Пименова		
Нач. отд.	Одиноков		
Гл. спец.	Кореневский		
Рук. груп.	Нечипоренко		
Проверил	Нечипоренко		
Проектир.	Трунович		

Стадия	Масса	Масштаб
Р	см табл.	
Лист	Листов 1	

Гипропромтрансстрой г. Москва

Копировал Давыдова Формат 118

Типовые проектные решения 501-07-3.83 Альбом II

Формат	Зона	Поз.	Обозначение	Наименование	Кол.	Примечание
				Документация		
			—11.01.300 СБ	Сборочный чертеж		
				Детали		
БЧ		1	—11.01.301	ф 4 BI ГОСТ 6727-80; ℓ=870	4	0.086 кг
				Переменные данные для исполнений		
				—11.01.300		
				Детали		
БЧ		2	—11.01.302	ф 6 AI ГОСТ 5781-82; ℓ=2970	3	0.66 кг
БЧ		3	—11.01.303	ф 4 BI ГОСТ 6727-80; ℓ=890	26	0.089 кг
				—11.01.300-01		
				Детали		
БЧ		2	—11.01.304	ф 6 AI ГОСТ 5781-82; ℓ=1470	3	0.33 кг
БЧ		3	—11.01.303	ф 4 BI ГОСТ 6727-80; ℓ=890	10	0.089 кг
				—11.01.300.-02		
				Детали		
БЧ		2	—11.01.305	ф 6 AI ГОСТ 5781-82; ℓ=870	3	0.193 кг
БЧ		3	—11.01.303	ф 4 BI ГОСТ 6727-80; ℓ=890	6	0.089 кг

Инв.№ подл. | Подпись и дата | Взам. инв.№

501-07-3.83- КЖИ — 11.01.300

Сетка С-8; С-9; С-10

Н. контр.	Силаева		
ГИП	Пименова		
Нач. отд.	Одиноков		
Гл. спец.	Кореневский		
Рук. груп.	Нечипоренко		
Проверил	Трунович		
Проектир.	Е.горова		

Стадия	Лист	Листов
Р		1

Гипропромтрансстрой г. Москва

Копировал Давыдова Формат 118

Типовые проектные решения 501-07-3.83 Альбом III

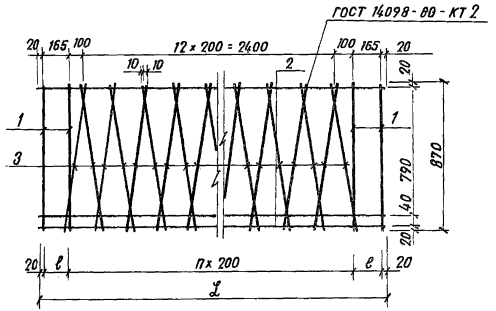

Обозначение	Марка	L мм	ℓ мм	n	Масса, кг
— 11.01.300	С-8	2970	165	13	4.61
— 11.01.300-01	С-9	1470	215	5	2.21
— 11.01.300-02	С-10	870	115	3	1.45

Инв.№ подл. | Подпись и дата | Взам. инв.№

Н. контр.	Силаева		
ГИП	Пименова		
Нач. отд.	Одиноков		
Гл. спец.	Кореневский		
Рук. груп.	Нечипоренко		
Проверил	Нечипоренко		
Проектир.	Трунович		

501-07-3.83-КЖИ -11.01.300.СБ

Сетка С-8; С-9; С-10 Сборочный чертеж

Стадия	Масса	Масштаб
Р	см. табл.	
Лист	Листов 1	

Гипропромтрансстрой г. Москва

Копировал Давыдова Формат 11В

Типовые проектные решения 501-07-3.83 Альбом III

Форм.	Зона	Поз.	Обозначение	Наименование	Кол.	Примечание
				Документация		
			Серия 1.465-7, В.0	Пояснительная записка		
12			— 00.00.000 ТО	Техническое описание		
11г			— 00.00.000 ВСТ	Выборка стали		
11В			— 12.00.000 СБ	Сборочный чертеж		
				Сборочные единицы		
		1.	Серия 1.465-7, В.3.ч.1	Плита $\frac{\text{ПАтV}}{1.5\times6}$ —3		
				Детали		
		2.	Серия 1.465-7, В.3.ч.1	Изделие закладное М-11	9	1.6 кг.

Инв.№ подл. | Подпись и дата | Взам. инв.№

Н. контр.	Силаева		
ГИП	Пименова		
Нач. отд.	Одиноков		
Гл. спец.	Кореневский		
Рук. груп.	Нечипоренко		
Проверил	Нечипоренко		
Проектир.	Румянцева		

501-07-3.83-КЖИ -12.00.000

Плита ПБО.15.АтV-1

Стадия	Лист	Листов
Р		1

Гипропромтрансстрой г. Москва

Копировал Давыдова Формат 11В

Типовые проектные решения 501-07-3.83 Альбом II

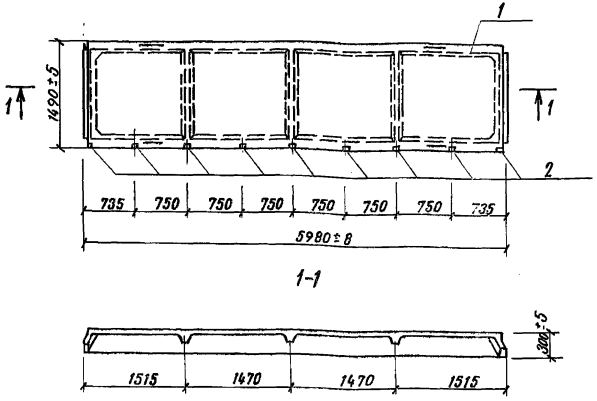

Инв. № подл. | Подпись и дата | Взам. инв. №

				501-07-3.83-КЖИ — 12.00.000 СБ		
Н. контр.	Силаева			Плита П60.15.Ат-V-1 Сборочный чертеж	Стадия: Р	Масса: 1,5т	Масштаб:
ГИП	Пименова				Лист	Листов 1
Нач. отд.	Одинокой				Гипропромтранссстрой г. Москва	
Гл. спец.	Кореневский					
Рук. груп.	Нечипоренко					
Проверил	Нечипоренко					
Проектир.	Румянцева					

Копировал Давыдова

Формат 11В

Типовые проектные решения 501-07-3.83 Альбом II

Форм.	Зона	Поз.	Обозначение	Наименование	Кол.	Примечание
				Документация		
			Серия 1.465-7. В.3.ч.1	Пояснительная записка		
12			— 00.00.000 ТО	Техническое описание		
11г			— 00.00.000 ВСТ	Выборка стали		
11В			— 13.00.000 СБ	Сборочный чертеж		
				Сборочные единицы		
		1	Серия 1.465-7. В.3.ч.1	Плита $\frac{\text{П-АIV}}{1.5\times6}$-3		
				Детали.		
11В		2	— 13.01.000	Изделие закладное М-2	3	6.14 кг.

Инв. № подл. | Подпись и дата | Взам. инв. №

				501-07-3.83-КЖИ — 13.00.000		
Н. контр.	Силаева			Плита П60.15.Ат-V-2	Стадия: Р	Лист	Листов 1
ГИП	Пименова				Гипропромтранссстрой г. Москва	
Нач. отд.	Одинокой					
Гл. спец.	Кореневский					
Рук. груп.	Нечипоренко					
Проверил	Нечипоренко					
Проектир.	Румянцева					

Формат 11В

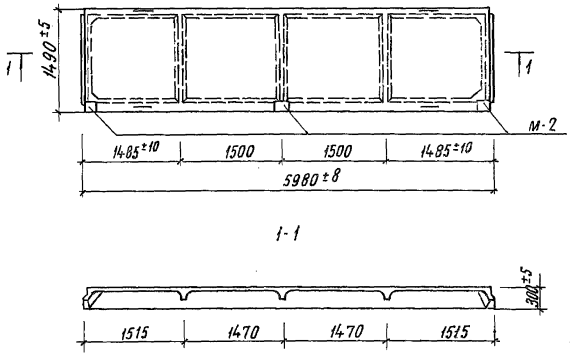

Инв.№ подл.	Подпись и дата	Взам. инв.№

			501-07-3.83-КЖи-13.00.000 СБ
Н.контр.	Силаева		Плита ПБО.15.АтV-2 Сборочный чертеж
ГИП	Пименова		
Нач.отд.	Одинаков		
Гл.спец.	Кореневский		
Рук.груп.	Нечипоренко		
Проверил	Нечипоренко		
Проектир.	Румянцева		

Стадия	Масса	Масштаб
Р	1,5т	
Лист	Листов 1	

Гипропроттранссстрой г. Москва

Копировал Соколова Формат 11В

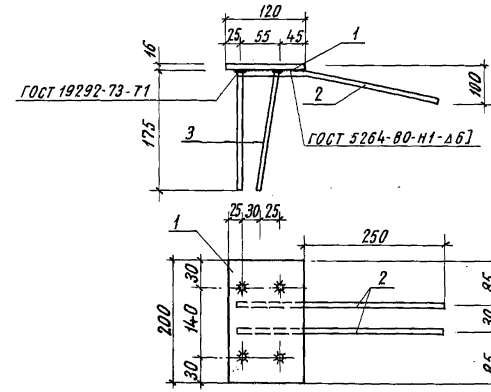

Инв.№ подл.	Подпись и дата	Взам. инв.№

Формат	Зона	Поз.	Обозначение	Наименование	Кол.	Примечание
				Детали		
Б4		1	-13.01.001	-16х120 ГОСТ 103-76; ℓ=200	1	2,68 кг
Б4		2	-13.01.002	⌀20АIII ГОСТ 5.1459-72*; ℓ=355	2	0,87 кг
Б4		3	-13.01.003	⌀20АIII ГОСТ 5.1459-72*; ℓ=175	4	0,43 кг

			501-07-3.83-КЖи-13.01.000
Н.контр.	Силаева		Изделие закладное М2
Г.И.П.	Пименова		
Нач.отд.	Одинаков		
Гл.спец.	Кореневский		
Рук.груп.	Нечипоренко		
Проверил	Нечипоренко		
Проектир.	Румянцева		

Стадия	Масса	Масштаб
Р	6,14	
Лист	Листов 1	

Гипропроттранссстрой г. Москва

Копировал Соколова Формат 11В

Типовые проектные решения 501-07-3.83 Альбом II

Формат	Зона	Поз.	Обозначение	Наименование	Кол.	Примечание
				Документация		
			Серия 1.141-1, в.0	Пояснительная записка		
12			— 00.00.000 ТО	Техническое описание		
11г			— 00.00.000 ВСТ	Выборка стали		
11в			— 14.00.000 СБ	Сборочный чертеж		
				Сборочные единицы		
		1	Серия 1.141-1, в.10	Плита ПТ 30-15		
				Детали		
11в		2	14.01.000	Изделие закладное М-3	10	8.26 кг.

Н.контр.	Силаева		501-07-3.83-КЖИ -14.00.000			
ГИП	Пименова					
Нач. отд.	Одиноков					
Гл. спец.	Кореневский		Плита П-4 Спецификация	Стадия	Лист	Листов
Рук. груп.	Нечипоренко			Р		1
Проверил	Румянцева			Гипропромтрансстрой г. Москва		
Проектир.	Гнедовец					

Инв.№ подл. | Подпись и дата | Взам. инв.№

Копировал Давыдова Формат 11В

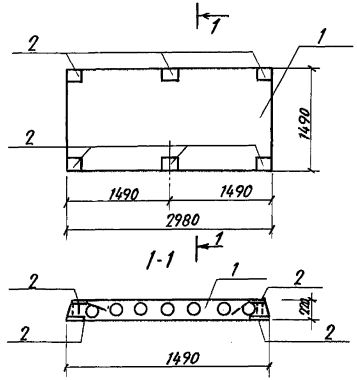

Н.контр.	Силаева		501-07-3.83-КЖИ -14.00.000.СБ			
ГИП	Пименова					
Нач. отд.	Одиноков		Плита П4 Сборочный чертеж	Стадия	Масса	Масштаб
Гл. спец.	Кореневский			Р	0.33т	
Рук. груп.	Нечипоренко			Лист	Листов 1	
Проверил	Румянцева			Гипропромтрансстрой г. Москва		
Проектир.	Гнедовец					

Инв.№ подл. | Подпись и дата | Взам. инв.№

Копировал Давыдова Формат 11В

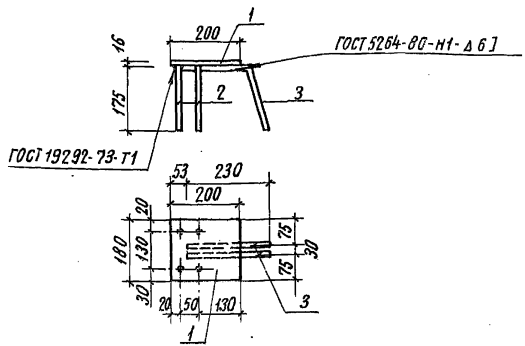

Формат	Зона	Поз.	Обозначение	Наименование	Кол.	Примечание
				Детали		
Б4		1	— 14.01.001	— 16х200, ГОСТ 103-76; ℓ=180	1	4,52кг
Б4		2	— 14.01.002	⌀ 20 А III, ГОСТ 5.1459-72*, ℓ=175	4	0,43кг
Б4		3	— 14.01.003	⌀ 20 А III, ГОСТ 5.1459-72*, ℓ=410	2	1,01кг

Инв. № подл. | Подпись и дата | Взам. инв. №

Н. контр.	Силаева		
ГИП	Питенова		
Нач. отд.	Одиноков		
Гл. спец.	Кореневский		
Рук. груп.	Нечипоренко		
Проверил	Нечипоренко		
Проектир.	Трунович		

501-07-3.83-КЖИ — 14.01.000

Изделие закладное М3

Стадия	Масса	Масштаб
Р	8,26кг	
Лист	Листов 1	

Гипропромтранспстрой г. Москва

Копировал Соколова Формат 118

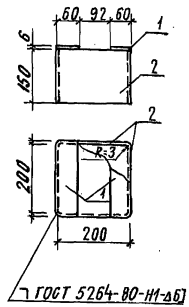

Формат	Зона	Поз.	Обозначение	Наименование	Кол.	Примечание
				Документация		
12			— 00.00.000 ТО	Техническое описание		
11г			— 00.00.000 ВС	Выборка стали		
				Детали		
Б4		1	— 15.00.001	— 60х6; ℓ=210; ГОСТ 103-76	2	0,595кг
Б4		2	— 15.00.002	— 150х6; ℓ=400; ГОСТ 103-76	2	2,83кг

Инв. № подл. | Подпись и дата | Взам. инв. №

Н. контр.	Силаева		
ГИП	Питенова		
Нач. отд.	Одиноков		
Гл. спец.	Кореневский		
Рук. груп.	Нечипоренко		
Проектир.	Нечипоренко		
Проверил	Трунович		

501-07-3.83-КЖИ — 15.00.000

Изделие закладное МД-1

Стадия	Масса	Масштаб
Р	6,85кг	
Лист	Листов 1	

Гипропромтранспстрой г. Москва

Копировал Соколова Формат 118

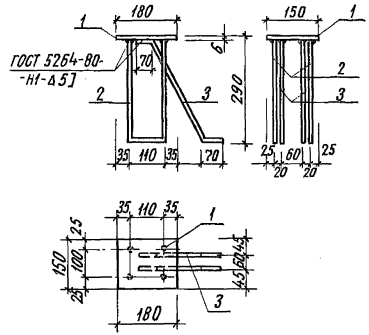

Формат	Зона	Поз.	Обозначение	Наименование	Кол.	Примечание
				Документация		
А2			— 00.00.000 ТО	Техническое описание		
А4			— 00.00.000 ВСт	Выборка стали		
				Детали		
Б4		1	— 16.00.001	-150х6; ℓ=180; ГОСТ 103-76	1	1,27 кг
Б4		2	— 16.00.002	⌀16 AIII, ℓ=690; ГОСТ 5.1459-72*	2	1,10 кг
Б4		3	— 16.00.003	⌀16 AIII, ℓ=540; ГОСТ 5.1459-72*	2	0,865 кг

Инв. № подл. | Подпись и дата | Взам. инв. №

501-07-3.83-КЖИ —16.00.000

Н. контр.	Силаева		
ГИП	Пименова		
Нач. отд.	Одиноков		
Гл. спец.	Кореневский		
Рук. груп.	Нечипоренко		
Проверил	Нечипоренко		
Проектир.	Трунович		

Изделие закладное МД-8

Стадия	Масса	Масштаб
Р	5,2 кг	
Лист	Листов 1	

Гипропромтрансстрой г. Москва

Копировал Соколова Формат А1В

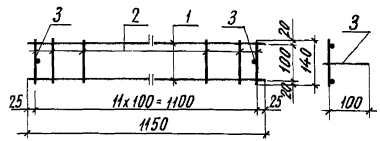

Формат	Зона	Поз.	Обозначение	Наименование	Кол.	Примечание
				Документация		
А2			— 00.00.000 ТО	Техническое описание		
А4			— 00.00.000 ВСт	Выборка стали		
				Детали		
Б4		1	— 17.00.001	⌀4 AI, ℓ=1150, ГОСТ 6727-80	2	0,115 кг
Б4		2	— 17.00.002	⌀4 AI, ℓ=140, ГОСТ 6727-80	14	0,0136 кг
Б4		3	— 17.00.003	⌀6 AI, ℓ=110; ГОСТ 5781-82	2	0,025 кг

Инв. № подл. | Подпись и дата | Взам. инв. №

501-07-3.83-КЖИ —17.00.000

Н. контр.	Силаева		
ГИП	Пименова		
Нач. отд.	Одиноков		
Гл. спец.	Кореневский		
Рук. груп.	Нечипоренко		
Проверил	Нечипоренко		
Проектир.	Трунович		

Изделие закладное МД-9

Стадия	Масса	Масштаб
Р	0,47	
Лист	Листов 1	

Гипропромтрансстрой г. Москва

Копировал Соколова Формат А1В

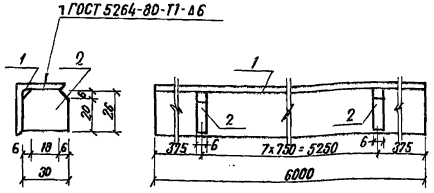

Формат	Зона	Поз.	Обозначение	Наименование	Кол.	Примечание
				Документация		
12			— 00.00.000 ТО	Техническое описание		
11г			— 00.00.000 ВСТ	Выборка стали		
				Детали		
БЧ		1	— 18.00.001	L 32×4, ГОСТ 8509-72, ℓ=6000	1	11.46 кг
БЧ		2	— 18.00.002	-30×6; ℓ=26 ГОСТ 103-76	8	0,036 кг

Н. контр.	Силаева		501-07-3.83-КЖИ — 18.00.000
ГИП	Пименова		Изделие закладное МД-3
Нач. отд.	Одиноков		Стадия: Р; Масса: 11.75кг; Масштаб:
Гл. спец.	Кореневский		Лист; Листов 1
Рук. гр.	Нечипоренко		Гипропромтрансстрой г. Москва
Проверил	Нечипоренко		
Проектир.	Трунович		

Инв. № подл. | Подпись и дата | Взам. инв. №

Копировал: Давыдова Формат 11В

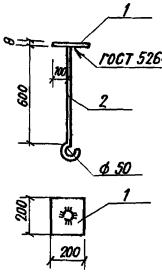

Формат	Зона	Поз.	Обозначение	Наименование	Кол.	Примечание
				Документация		
12			— 00.00.000 ТО	Техническое описание		
11г			— 00.00.000 ВСТ.	Выборка стали		
				Детали		
БЧ		1	— 19.00.001	-200×8; ℓ=200 ГОСТ 103-76	1	3,14
БЧ		2	— 19.00.002	ф 10АI ℓ=700 ГОСТ 5781-82	1	0.43 кг.

Н. контр.	Силаева		501-07-3.83-КЖИ — 19.00.000
ГИП	Пименова		Изделие закладное МД-13
Нач. отд.	Одиноков		Стадия: Р; Масса: 3,57кг; Масштаб:
Гл. спец.	Кореневский		Лист; Листов 1
Рук. груп.	Нечипоренко		Гипропромтрансстрой г. Москва
Проверил	Нечипоренко		
Проектир.	Трунович		

Инв. № подл. | Подпись и дата | Взам. инв. №

Копировал: Давыдова Формат 11В

Типовые проектные решения 501-07-3.83 Альбом II

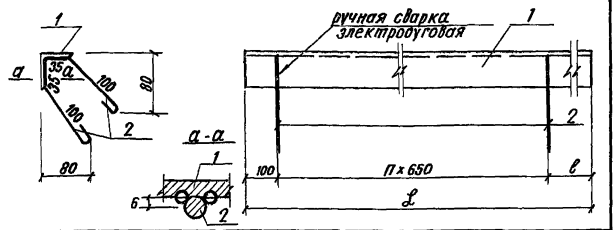

Обозначение	Марка	L мм	ℓ мм	n	Масса кг
—21.00.000	ЗД-1	3600	250	5	15.1
—21.00.000-01	ЗД-3	1500	100	2	6.4

Формат	Зона	Поз.	Обозначение	Наименование	Кол.	Примечание
				Документация		
12			—00.00.000 ТО	Техническое описание		
11г			—00.00.000 ВСт.	Выборка стали		
				Переменные данные для исполнений		
				-20.00.000		
				Детали		
Бг		1	—20.00.001	Уголок 50×50×5 ГОСТ 8509-72* ВСт 3сп 2 ГОСТ 535-79	1	13.5 кг
Бг		2	—20.00.002	ф 10АI, ГОСТ 5781-82; ℓ=200	12	0.124 кг
				-20.00.000-01		
				Детали		
		1	—20.00.003	Уголок 50×50×5 ГОСТ 8509-72* ВСт 3сп 2 ГОСТ 535-79	1	5.66 кг

Инв.№ подл. | Подпись и дата | Взам. инв.№

		501-07-3.83-КЖИ	-20.00.000
Н. контр.	Силаева	Изделие закладное ЗД-1; ЗД-3	Стадия: Р; Масса: См. табл.; Масштаб:
ГИП	Пименова		Лист; Листов 1
Нач. отд.	Одиноков		Гипропромтрансстрой г. Москва
Гл. спец.	Кореневский		
Рук. груп.	Нечипоренко		
Проверил	Нечипоренко		
Проектир.	Трунович		

Копировал: Давыдова Формат 118

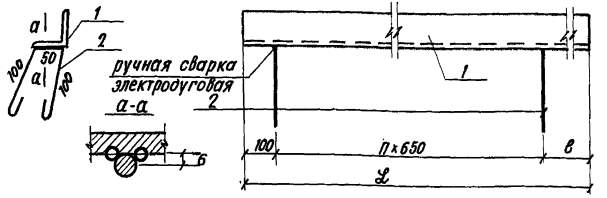

Обозначение	Марка	L, мм	ℓ мм	n	Масса, кг
—22.00.000	ЗД-2	3600	250	5	15.01
—22.00.000-01	ЗД-4	1500	100	2	6.37

Формат	Зона	Поз.	Обозначение	Наименование	Кол	Примечание
				Документация		
12			—00.00.000. ТО	Техническое описание		
11г			—00.00.000 ВСт	Выборка стали		
			Переменные данные для исполнений			
				-21.00.000		
				Детали		
				Уголок 50×50×5, ГОСТ 8509-72*		
Бг		1	—21.00.001	ВСт 3сп 2, ГОСТ 535-79	1	13.6 кг
Бг		2	—21.00.002	ф 10АI, ГОСТ 5781-82; ℓ=380	6	0.235 кг.
				-21.00.000-01		
				Детали		
				Уголок 50×50×5, ГОСТ 8509-72*		
Бг		1	—21.00.003	ВСт 3сп 2, ГОСТ 535-79	1	5.66 кг
Бг		2	—21.00.002	ф 10АI, ГОСТ 5781-82; ℓ=380	3	0.235 кг

Инв.№ подл. | Подпись и дата | Взам. инв.№

		501-07-3.83-КЖИ	-21.00.000
Н. контр.	Силаева	Изделие закладное ЗД-2; ЗД-4	Стадия: Р; Масса: См. табл.; Масштаб:
ГИП	Пименова		Лист; Листов 1
Нач. отд.	Одиноков		Гипропромтрансстрой г. Москва
Гл. спец.	Кореневский		
Рук. груп.	Нечипоренко		
Проверил	Нечипоренко		
Проектир.	Трунович		

Копировал Давыдова Формат 118

Типовые проектные решения 501-07-3.83 Альбом II

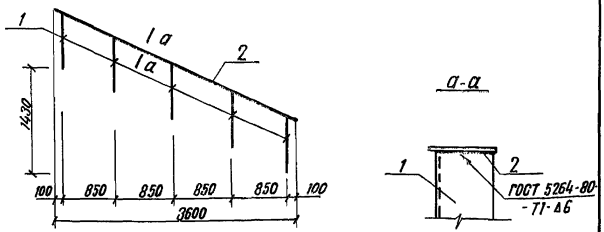

Формат	Зона	Поз.	Обозначение	Наименование	Кол.	Примечание
				Документация		
12			— 00.00.000 ТО	Техническое описание		
11г			— 00.00.000 ВСТ	Выборка стали		
				Детали		
				Уголок 32×32×4, ГОСТ 8509-72*		
Б.ч		1.	— 22.00.001	Ст 3сп2, ГОСТ 535-79	5	1.53кг.
Б.ч		2.	— 22.00.002	-40×4, ГОСТ 103-76, ℓ=3600	1	5.02кг.

Инв.№ подл. | Подпись и дата | Взам. инв.№

501-07-3.83-КЖИ — 22.00.000

Н. контр.	Силаева	
ГИП	Пименова	
Нач. отд.	Одиноков	
Гл. спец.	Кореневский	
Рук. груп.	Нечипоренко	
Проверил	Нечипоренко	
Проектир	Трунович	

Ограждение ОМ-1

Стадия	Масса	Масштаб
Р	12.66кг	
Лист	Листов 1	

Гипропромтранстрой г. Москва

Копировал Давыдова

Формат 11В

Типовые проектные решения 501-07-3.83 Альбом II

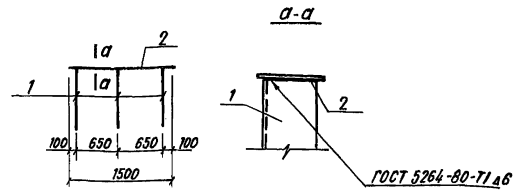

Формат	Зона	Поз.	Обозначение	Наименование	Кол.	Примечание
				Документация		
12			— 00.00.000 ТО	Техническое описание		
11г.			— 00.00.000 ВСТ	Выборка стали		
				Детали		
				Уголок 32×32×4, ГОСТ 8509-72*		
Б.ч		1	— 23.00.001	Ст 3сп2, ГОСТ 535-79	3	1.53кг
Б.ч		2	— 23.00.002	-40×4, ГОСТ 103-76, ℓ=1500	1	1.88кг.

Инв.№ подл. | Подпись и дата | Взам. инв.№

501-07-3.83-КЖИ-23.00.000

Н. контр.	Силаева	
ГИП	Пименова	
Нач. отд	Одиноков	
Гл. спец	Кореневский	
Рук. груп	Нечипоренко	
Проверил	Нечипоренко	
Проектир	Трунович	

Ограждение ОМ-2

Стадия	Масса	Масштаб
Р	6.46кг	
Лист	Листов 1	

Гипропромтранстрой г. Москва

Копировал Давыдова

Формат 11В

Типовые проектные решения 501-07-3.83 Альбом II

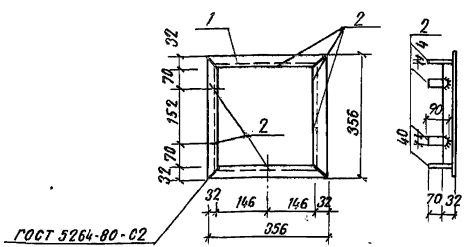

Формат	Зона	Поз.	Обозначение	Наименование	Кол.	Примечание
				Документация		
12			– 00.00.000 ТО	Техническое описание		
11Г			– 00.00.000 ВСТ	Выборка стали		
				Детали		
				Уголок 32×32×4, ГОСТ 8509-72		
Б.ч.		1	– 24.00.001	Ст3сп2, ГОСТ 535-79	4	0.7 кг
Б.ч.		2	– 24.00.002	-40×4, ГОСТ 103-76, ℓ=90	6	0.11 кг

Инв.№ подл. | Подпись и дата | Взам.инв.№

		501-07-3.83 – КЖИ	– 24.00.000
Н. контр.	Силаева		
ГИП	Пименова	Рамка люка МД 11	Стадия: Р; Масса: 3.46кг; Масштаб:
Нач. отд.	Одиноков		Лист; Листов 1
Гл. спец.	Кореневский		Гипропромтранспстрой г. Москва
Рук. груп.	Нечипоренко		
Проверил	Нечипоренко		
Проектир	Трунович		

Копировал Соколова Формат 11В

Типовые проектные решения 501-07-3.83 Альбом II

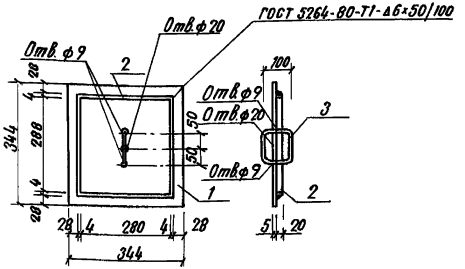

Формат	Зона	Поз.	Обозначение	Наименование	Кол.	Примечание
				Документация		
12			– 00.00.000 ТО	Техническое описание		
11Г			– 00.00.000 ВСТ.	Выборка стали		
				Детали		
Б4	1	– 25.00.001		Лист ромбо-пн-50×344×344	1	4.0 кг
				Ст3сп2, ГОСТ 8568-77		
Б4	2	– 25.00.002		-20×4, ГОСТ 103-76, ℓ=1136	1	0.71 кг
Б4	3	– 25.00.003		ф8АI, ГОСТ 5781-82; ℓ=4000	1	0.16 кг

Инв.№ подл. | Подпись и дата | Взам.инв.№

		501-07-3.83 – КЖИ	-25.00.000
Н. контр.	Силаева		
ГИП	Пименова	Крышка люка МД-12	Стадия: Р; Масса: 4.87кг; Масштаб:
Нач. отд.	Одиноков		Лист; Листов 1
Гл. спец.	Кореневский		Гипропромтранспстрой г. Москва
Рук. груп.	Нечипоренко		
Проверил	Нечипоренко		
Проектир	Трунович		

Копировал Давыдова Формат 11В

Типовые проектные решения 501-07-3.83 Альбом II

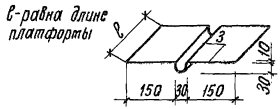

Формат	Зона	Поз.	Обозначение	Наименование	Кол.	Примечание
				Документация		
12			— 00.00.000 ТО	Техническое описание		
11г			— 00.00.000 ВС	Выборка стали		
				Детали		
БЧ		1	— 26.00.001	—400х1 ГОСТ 19903-74		3,2 кг/пм

Взам. инв. N

Подпись и дата

Инв. N подл.

Н. контр.	Сулаева		
Нач. отд.	Одиноков		
Гл. спец.	Кореневский		
Рук. груп.	Нечипоренко		
Проверил	Нечипоренко		
Проектир.	Трунович		

501-07-3.83-КЖИ — 26.00.000

Компенсатор МД-2

Стадия	Масса	Масштаб
Р	См. табл.	
Лист	Листов 1	

Гипропромтрансстрой г. Москва

Копировал Соколова

Формат 11в

gost.e-ecolog.ru