ТИПОВЫЕ КОНСТРУКЦИИ, ИЗДЕЛИЯ И УЗЛЫ ЗДАНИЙ И СООРУЖЕНИЙ

СЕРИЯ ПК-01-129/78

ЖЕЛЕЗОБЕТОННЫЕ ПРЕДВАРИТЕЛЬНО НАПРЯЖЕННЫЕ СЕГМЕНТНЫЕ ФЕРМЫ ДЛЯ ПОКРЫТИЙ ЗДАНИЙ С ПРОЛЕТАМИ 18 И 24 М

ВЫПУСК 5-2

РАБОЧИЕ ЧЕРТЕЖИ АРМАТУРНЫХ ИЗДЕЛИЙ ДЛЯ ФЕРМ ПРОЛЕТОМ 24 М ИЗ БЕТОНА НА ПОРИСТЫХ ЗАПОЛНИТЕЛЯХ

17426-02
ЦЕНА 0-53

gost.e-ecolog.ru

ТИПОВЫЕ КОНСТРУКЦИИ, ИЗДЕЛИЯ И УЗЛЫ ЗДАНИЙ И СООРУЖЕНИЙ

СЕРИЯ ПК-01-129/78

ЖЕЛЕЗОБЕТОННЫЕ ПРЕДВАРИТЕЛЬНО НАПРЯЖЕННЫЕ СЕГМЕНТНЫЕ ФЕРМЫ

ДЛЯ ПОКРЫТИЙ ЗДАНИЙ С ПРОЛЕТАМИ 18 И 24 М

ВЫПУСК 5-2

РАБОЧИЕ ЧЕРТЕЖИ АРМАТУРНЫХ ИЗДЕЛИЙ ДЛЯ ФЕРМ ПРОЛЕТОМ 24 М ИЗ БЕТОНА НА ПОРИСТЫХ ЗАПОЛНИТЕЛЯХ

Киевский ПРОМСТРОЙПРОЕКТ
Гл. инж. ин-та И.Г. Харитонов
Начальник ОТП С.И. Савускан
Гл. инж. пр-та ОТП В.А. Козлов
Гл. спец. ОМиР А.Д. Гебрич

Утверждены и введены в действие с 1 января 1982 года Постановлением Госстроя СССР от 23 июня 1981 г. № 105

17426-02 2

Содержание

Лист		Стр
	Пояснительная записка	3
1	Каркас пространственный КП114	4
2	Каркас пространственный КП113	5
3	Каркас пространственный КП114	6
4	Каркас пространственный КП116	7
5	Каркас пространственный КП117	8
6	Каркас пространственный КП118	9
7	Каркас пространственный КП119	10
8	Каркас пространственный КП120	11
9	Каркас пространственный КП121	12
10	Каркас плоский Кр46	13
11	Каркас плоский Кр57	14
12	Каркас плоский Кр154	15
13	Каркас плоский Кр156^{т}, Кр156$_{н}$ (обратно чертежу)	16
14	Каркас плоский Кр157	17
15	Каркас плоский Кр159	18
16	Каркас плоский Кр160	19
17	Каркас плоский Кр161	20
18	Каркас плоский Кр162	21
19	Каркас плоский Кр163^{т}, Кр163$_{н}$ (обратно чертежу)	22
20	Каркас плоский Кр164^{т}, Кр164$_{н}$ (обратно чертежу)	23
21	Каркас плоский Кр165^{т}, Кр165$_{н}$ (обратно чертежу)	24
22	Каркас плоский Кр166	25
23	Каркас плоский Кр167	26

Инв.№ подл. | Подпись и дата | Взам.инв.№ | Инв.№ дубл. | Подпись и дата

Пояснительная записка

В выпуске 5-2 серии ПК-01-129/78 приведены рабочие чертежи арматурных изделий для сборных железобетонных сегментных предварительно напряженных ферм пролетом 24м, разработанных в выпуске 4-2.

Состав серии ПК-01-129/78 приведен в выпуске 1 настоящей серии.

Изготовление и приемка арматурных изделий должны производиться в соответствии с требованиями следующих нормативных документов:

- СНиП II-21-75 „Бетонные и железобетонные конструкции";
- ГОСТ 10922-75 „Арматурные изделия и закладные детали сварные для железобетонных конструкций. Технические требования и методы испытаний";
- СН 393-78 „Инструкция по сборке соединений арматуры и закладных деталей железобетонных конструкций".

Для арматурных изделий применена арматура класса AIII по ГОСТ 5781-75 при ф 6 и ф 8 мм и по ГОСТ 5.1459-72* при ф 10 мм, а также проволока класса Bp I по ТУ-14-4-659-75 (допускается вместо проволоки класса Bp I применять проволоку класса B I по ГОСТ 6727-53*).

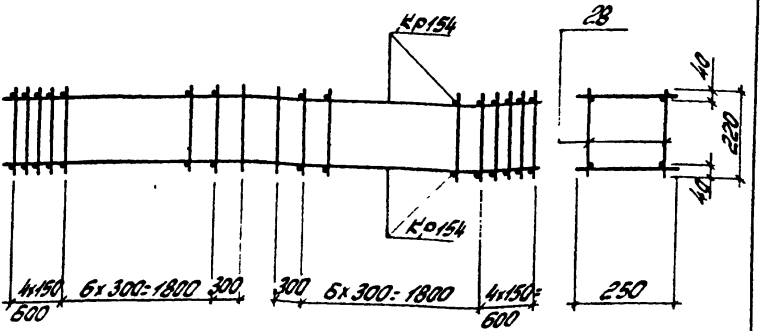

Марка простр. каркаса	Марка изделия	К-во шт	Масса кг	№ листа
КП111	Кр154	2	60,4	12
	поз.28	48	1,4	1
	Масса изделия		61,8	

Спецификация и расход стали на одно изделие

Марка изделия	№ поз	ф или сечение	Длина мм	К-во шт	Выборка стали		
					ф или сечение	Общая длина м	Масса кг
Отдельные стержни	28	5 Вр I	220	1	5 Вр I	0,22	0,03

ТК	Каркас пространственный КП111	Серия ПК-01-129/78	
1978		Вып. 5-2	Лист 1

Промстройпроект | Рук. бр. | Дужок | Фарт

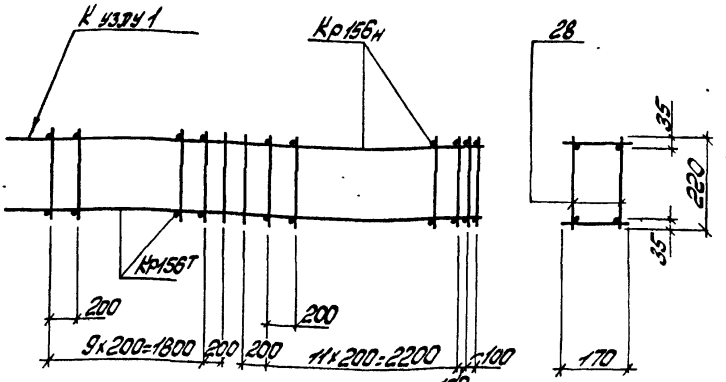

Марка простр. каркаса	Марка изделия	К-во шт	Масса кг	№ листа
КП113	Кр156$^{т}_{н}$	1+1	20,8	13
	поз. 28	52	1,6	2
	Масса изделия		22,4	

Спецификация и расход стали на одно изделие

Марка изделия	№ поз.	ф или сечение	Длина мм	К-во шт	Выборка стали		
					ф или сечение	Общая длина м	Масса кг
Отдельные стержни	28	5ВрI	220	1	5ВрI	0,22	0,03

ТК 1978	Каркас пространственный КП113	Серия ПК-01-129/78	
		Вып. 5-2	Лист 2

Протстройпроект | Рук. бр | Дужак | Фотт

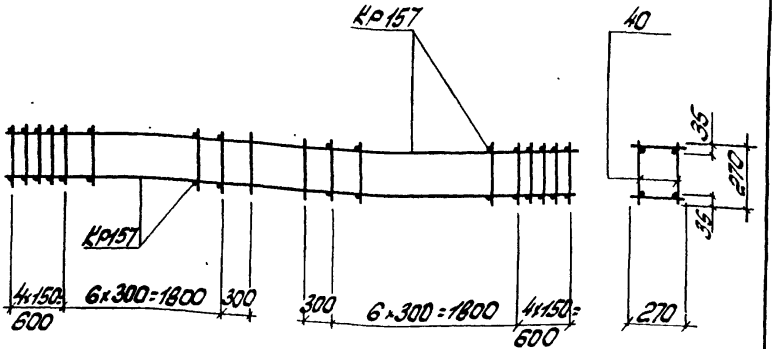

Марка простр. каркаса	Марка изделия	К-во шт	Масса кг	N листа
КП114	Кр157	2	39,4	14
	поз.40	48	1,9	3
	Масса изделия		41,3	

Спецификация и расход стали на одно изделие

Марка изделия	№ поз.	ф или сечение	Длина мм	К-во шт	Выборка стали		
					ф или сечение	Общая длина м	Масса кг
Отдельные стержни	40	5Вр1	270	1	5Вр1	0,27	0,04

ТК 1373	Каркас пространственный КП114	Серия ПК-01-129/78 Вып. 3-2	Лист 3

Типовой проект

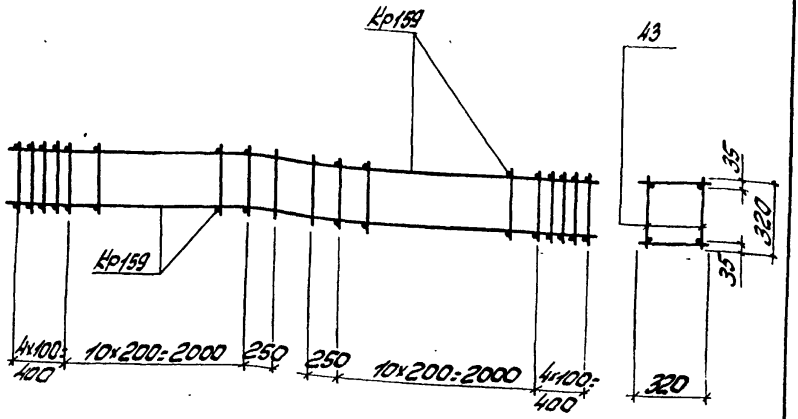

Марка простр. каркаса	Марка изделия	К-во шт	Масса кг	№ листа
КП116	Кр159	2	17,6	15
	поз. 43	64	3,2	4
	Масса изделия		20,8	

Спецификация и расход стали на одно изделие

Марка изделия	№ поз.	ф или сечение	Длина мм	К-во шт	Выборка стали		
					ф или сечение	Общая длина м	Масса кг
Отдельные стержни	43	5Вр I	320	1	5Вр I	0,32	0,05

ТК	Каркас пространственный КП116	Серия ПК-01-129/78
1978		Вып. 5-2 Лист 4

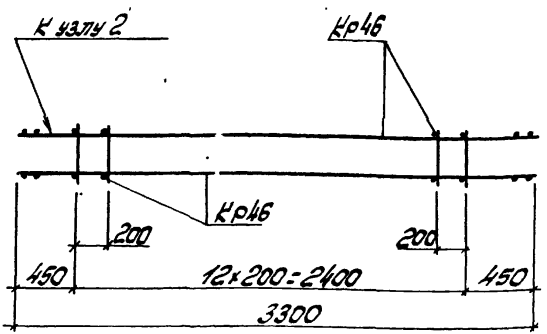

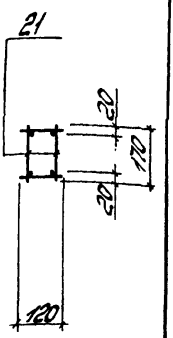

Марка простр. каркаса	Марка изделия	К-во шт	Масса кг	№ листа
КП117	Кр46	2	8,6	10
	поз. 21	26	0,8	5
	Масса издел.		9,4	

Спецификация расход стали на одно изделие

Марка изделия	№ поз.	Ø или сечение	Длина мм	К-во шт	Выборка стали		
					Ø или сечение	общая длина	Масса кг
Стальные стержни	21	5Вр I	170	1	5Вр I	0,17	0,03

ТК 1978	Каркас пространственный КП117	серия ПК-01-129/78 Вып. 5-2	Лист 5

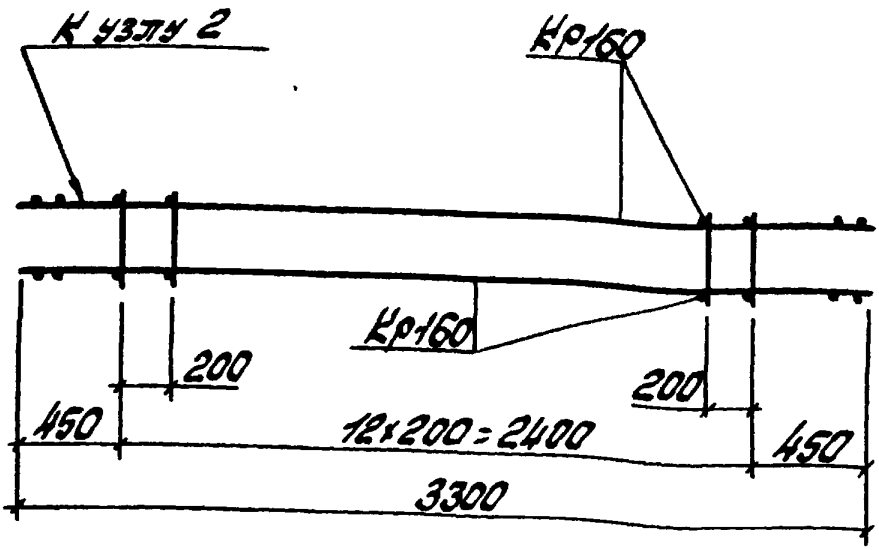

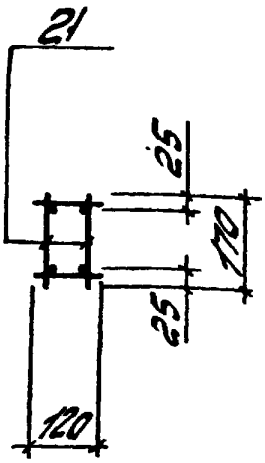

Марка простр. каркаса	Марка изделия	К-во шт	Масса кг	№ листа
КП 11В	Кр160	2	12,4	15
	поз. 21	26	0,8	6
	Масса изделия		13,2	

Спецификация и расход стали на одно изделие

Марка изделия	№ поз.	ф или сечение	Длина мм	К-во шт	Выборка стали		
					ф или сечение	Общая длина м	Масса кг
Отдельные стержни	21	5Вр I	170	1	5Вр I	0,17	0,03

ТК 1978	Каркас пространственный КП 11В	Серия ПК-01-129/78	
		Вып. 5-2	Лист 6

Инв. № подл. | Подпись и дата | Взам. инв. № | Инв. № дубл. | Подпись и дата

17426-03 ИЗ

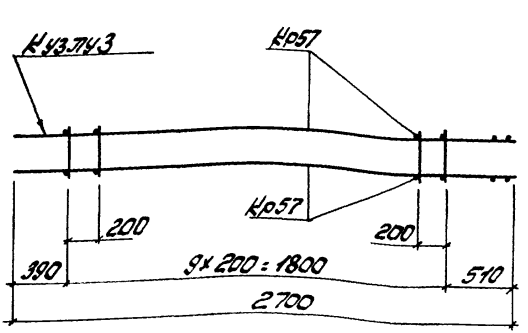

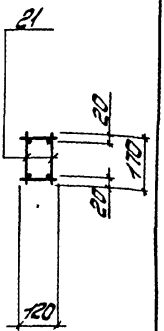

Марка простр каркаса	Марка изделия	К-во шт	Масса кг	№ листа
КП119	Ø57	2	7,0	11
	поз 21	20	0,6	7
	Масса изделия		7,6	

Спецификация и расход стали на одно изделие

Марка изделия	№ поз.	∅ или сечение	Длина мм	К-во шт	Выборка стали		
					∅ или сечение	Общая длина м	Масса кг
Отдельные стержни	21	5Вр-I	170	1	5Вр-I	0,17	0,03

ТК 1978	Каркас пространственный КП119	Серия ПК-01-129/82 Вып. 5-2	Лист 7

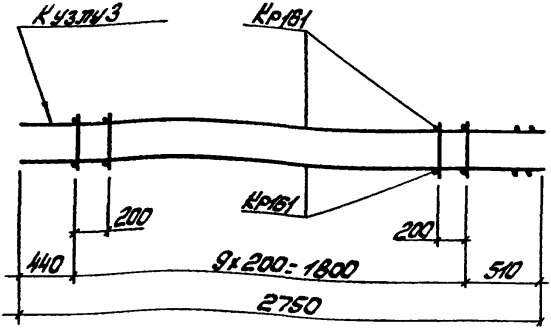

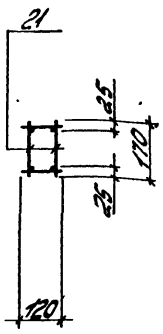

Марка простр. каркаса	Марка изделия	К-во шт	Масса кг	№ листа
КП120	Кр161	2	10,4	17
	поз.21	20	0,6	8
	Масса изделия		11,0	

Спецификация и расход стали на одно изделие

Марка изделия	№ поз.	ф или сечение	Длина мм	К-во шт	Выборка стали		
					ф или сечение	Общая длина м	Масса кг
Отдельные стержни	21	5Вр I	110	1	5Вр I	0,11	0,03

ТК 1978	Каркас пространственный КП120	Серия ПК-01-129/78 Вып. 5-2	Лист 8

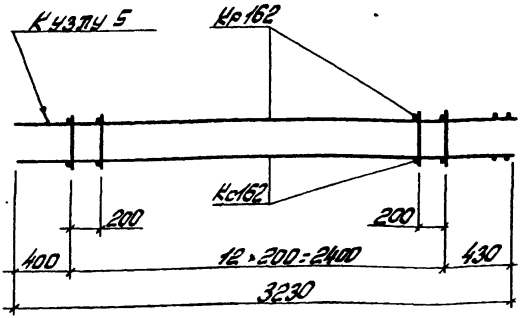

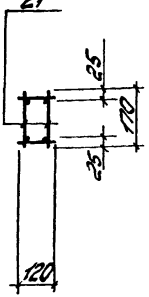

Марка простр. каркаса	Марка изделия	К-во шт	Масса кг	№ листа
КП121	Кр162	2	12,4	18
	поз.21	26	0,8	9
	Масса изделия		13,2	

Спецификация и расход стали на одно изделие

Марка изделия	№ поз	ф или сечение	Длина мм	К-во шт	Выборка стали		
					ф или сечение	общая длина м	масса кг
Отдельные стержни	21	5Вр I	170	1	5Вр I	0,17	0,03

ТК 1978	Каркас пространственный КП121	Серия ПК-01-129/78 Вып. 5-2	Лист 9

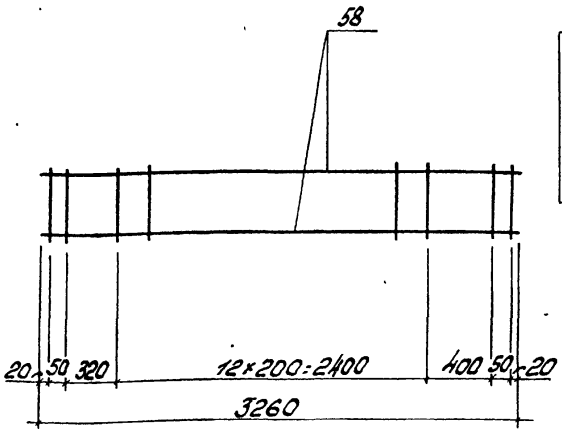

Спецификация и расход стали на одно изделие

Марка изделия	№ поз.	Ø или сечение	Длина мм	К-во шт	Выборка стали		
					Ø или сечение	Общая длина м	Масса кг
Кр46	58	10АIII	3260	2	10АIII	6,5	4,0
	59	5ВрI	120	17	5ВрI	2,0	0,3
					Масса изделия		4,3

ТК 1978	Каркас плоский Кр46	серия ПК-01-129/78 Вып 5-2	Лист 10

17426-02 14

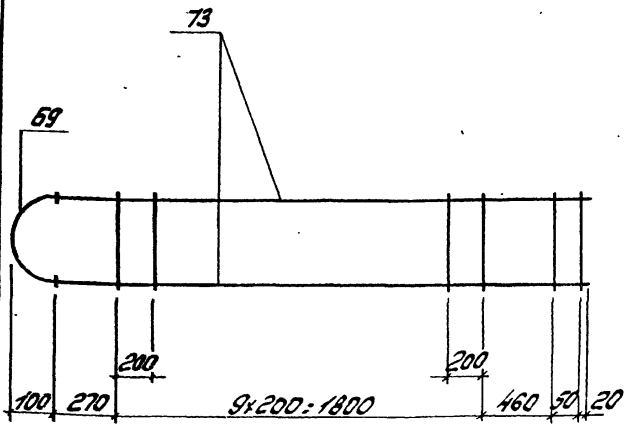

Деталь приварки поз. 69 к поз. 73

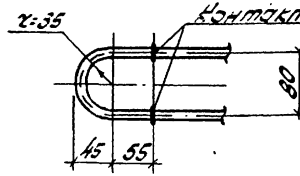

Спецификация и расход стали на одно изделие

Марка изделия	№ поз.	Ф или сечение	Длина мм	К-во шт	Выборка стали		
					Ф или сечение	Общая длина м	Масса кг
Кр57	73	10 AIII	2600	2	10 AIII	5,2	3,2
	69	10 AI	240	1	10 AI	0,24	0,1
	59	5 Bp I	120	12	5 Bp I	1,5	0,2
					Масса изделия		3,5

ТК 1979	Каркас плоский Кр57	Серия ПК-01-129/78 Вып 5-2	Лист 14

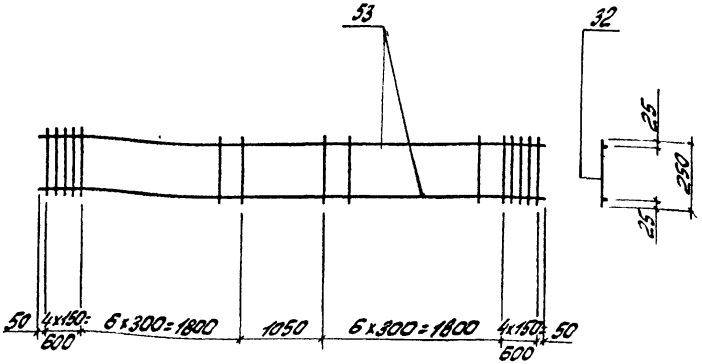

Спецификация и расход стали на одно изделие

Марка изделия	№ поз.	ф или сечение	Длина мм	К-во шт	Выборка стали		
					ф или сечение	Общая длина м	Масса кг
Кр 154	53	20 АIII	5950	2	20 АIII	11,9	29,3
	32	5 Вр I	250	22	5 Вр I	5,5	0,9
					Масса изделия		30,2

Киевский Протстройпроект | Гл инж. пр. | Рук бр | Козлов | Дужак | Проверил | Соловьева

ТК 1978	Каркас плоский Кр 154	Серия ПК-01-129/78	
		Вып. 5-2	Лист 12

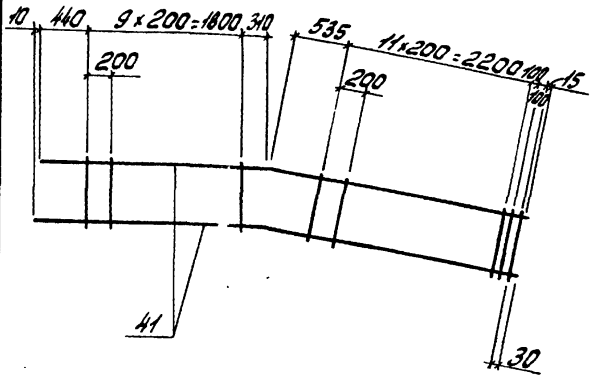

Поз. 41



Спецификация и расход стали на одно изделие

Марка изделия	N поз.	∅ или сечение	Длина мм	К-во шт	Выборка стали		
					∅ или сечение	Общая длина м	Масса кг
Кр156$^{Т}_{М}$	41	12AIII	5500	2	12AIII	11,0	9,8
	21	5Bpi	170	24	5Bpi	4,1	0,6
					Масса изделия		10,4

Пространственный каркас

ТК 1978	Каркас плоский Кр156^{Т}, Кр156$_{М}$ (обратно чертежу)	Серия ПК-01-129/78 Вып 5-2	Лист 13

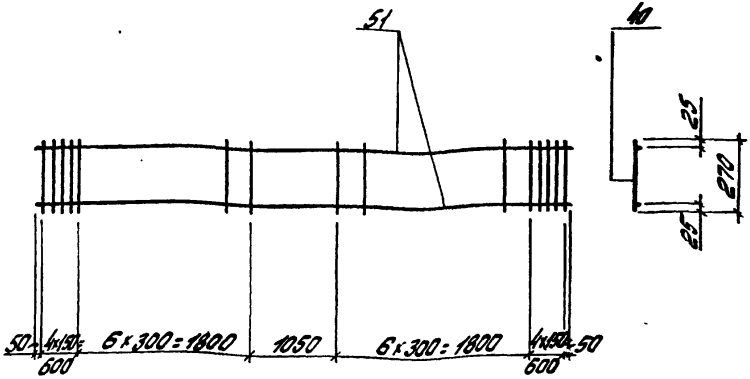

Спецификация и расход стали на одно изделие

Марка изделия	№ поз.	ф или сечение	Длина мм	К-во шт	Выборка стали		
					ф или сечение	Общая длина м	Масса кг
Кр157	51	16Ат III	5950	2	16Ат III	11,9	18,8
	40	5Вр I	270	22	5Вр I	5,9	0,9
					Масса изделия		19,7

ТК	Каркас плоский Кр 157	Серия ПК-01-129/78	
1978		Вып. 5-2	Лист 14

Промстройпроект | Рук. бр. | Дужак | Дат.

17426-02 18

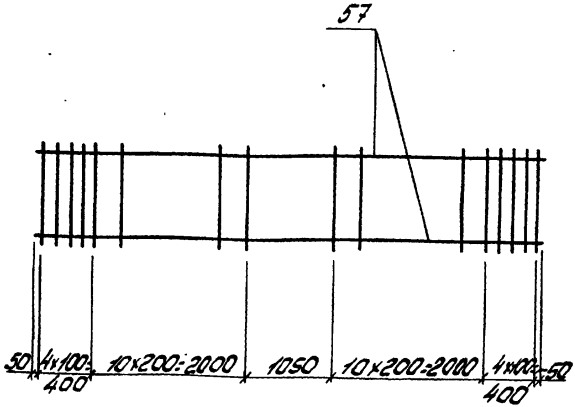

Спецификация и расход стали на одно изделие

Марка изделия	№ поз	ф или сечение	Длина мм	К-во шт	Выборка стали		
					ф или сечение	Общая длина м	Масса кг
Кр159	57	10 AII	5950	2	10 AII	11.9	7.3
	43	5 BpI	320	30	5 BpI	9.6	1.5
					Масса изделия		8.8

ТК 1978	Каркас плоский Кр159	Серия ПК-01-129/78 Вып. 5-2	Лист 15

Перепечатка воспрещена

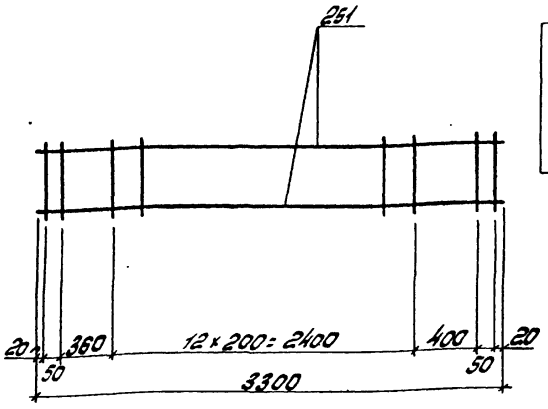

Спецификация и расход стали на одно изделие

Марка изделия	№ поз.	ф или сечение	Длина мм	К-во шт	Выборка стали		
					ф или сечение	Общая длина м	Масса кг
Кр 16С	251	12 AIII	3300	2	12 AIII	6.6	5.9
	59	58 рI	120	17	58 рI	2.0	0.3
					Масса изделия		6.2

Инв.№ подл. | Подпись и дата | Взам.инв.№ | Инв.№ дубл. | Подпись и дата

Киевский Промстройпроект

ТК 1978	Каркас плоский Кр 160	Серия ПК-01-129/78 Вып. 5-2	Лист 16

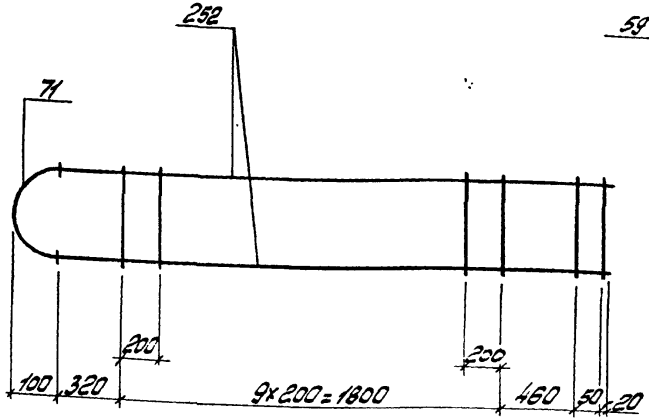

Деталь привярки поз.71 к поз.252

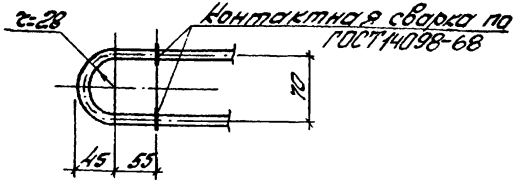

Спецификация и расход стали на одно изделие

Марка изделия	№ поз.	ф или сечение	Длина мм	К-во шт	Выборка стали		
					ф или сечение	Общая длина м	Масса кг
Кр161	252	12 AIII	2650	2	12 AIII	5,3	4,7
	71	14 AI	220	1	14 AI	0,22	0,3
	59	5В рI	120	12	5В рI	1,5	0,2
					Масса изделия		5,2

ТК	Каркас плоский Кр181	серия ПК-01-129/78	
1978		Вып. 5-2	Лист 17

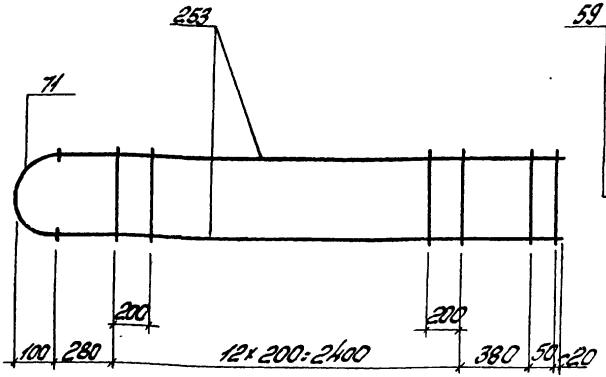

Деталь приварки поз. 71 к поз. 253

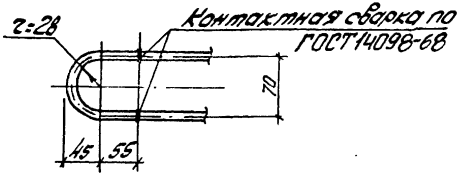

Спецификация и расход стали на одно изделие

Марка изделия	№ поз.	ф или сечение	Длина мм	К-во шт	Выборка стали: ф или сечение	Выборка стали: Общая длина м	Выборка стали: Масса кг
Кр 162	253	12 AIII	3130	2	12 AIII	5,3	5,6
	71	14 AI	220	1	14 AI	0,22	0,3
	59	5 Вр I	120	15	5 Вр I	1,8	0,3
					Масса изделия		6,2

ТК 1978

Каркас плоский Кр 162

Серия ПК-01-129/78, Вып. 5-2, Лист 18

Инв. № подл. | Подпись и дата | Взам. инв. №

Киевский ПромстройНИИпроект

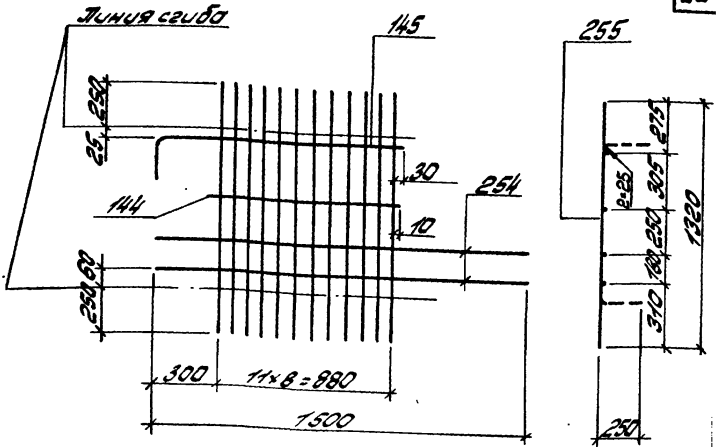

Поз 145

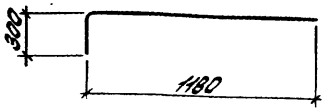

Спецификация и расход стали на одно изделие

Марка изделия	N° поз.	∅ или сечение	Длина мм	Масса кг	Выборка стали: ∅ или сечение	Выборка стали: общая длина м	Выборка стали: масса кг
Кр163$^{3}_{н}$	254	10 AIII	1500	2	10 AIII	5,4	3,3
	255	6 AII	1320	12	6 AII	1,58	3,5
	144	10 AII	900	1			
	145	10 AII	1480	1	Масса изделия		6,8

ТК 1979	Каркас плоский Кр163^{3}, Кр163^{4} (обратно чертежу)	серия ПК-01-129/12 Вып 5-2	Лист 19

Инв. № подл. | Подпись и дата | Взам. инв. №

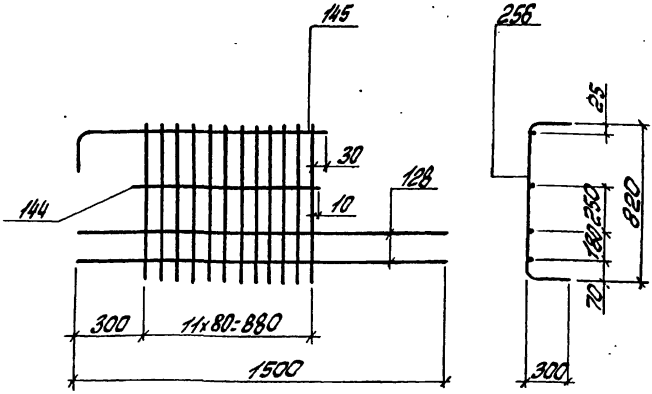

Поз. 145

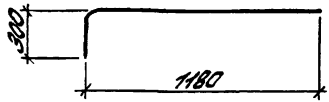

Спецификация и расход стали на одно изделие

Марка изделия	№ поз.	ф или сечение	Длина мм	К-во шт	Выборка стали		
					ф или сечение	Общая длина м	Масса кг
Кр164$^{т}_{н}$	128	12 АIII	1500	2	12 АIII	3,0	2,7
	144	10 АIII	900	1	10 АIII	2,4	1,5
	145	10 АIII	1480	1	6 АIII	17,0	3,8
	256	6 АIII	1420	12	Масса изделия		8,0

ТК 1978	Каркас плоский Кр164^{т}, Кр164$_{н}$ (обратно чертежу)	Серия ПК-01-129/78 Вып. 5-2	Лист 20

Киевский Промстройпроект

Гл. инж. пр. Рук. бр. Козлов Дужак Проверил Ситницкий

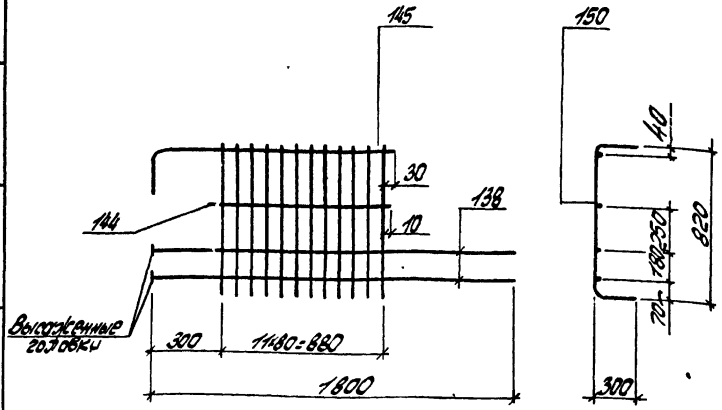

Поз. 145

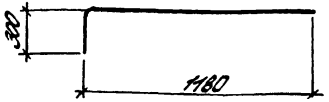

Спецификация и расход стали на одно изделие

Марка изделия	№ поз.	ф или сечение	Длина мм	К-во шт	Выборка стали		
					ф или сечение	Общая длина м	Масса кг
Кр165$^{т}_{н}$	138	16 АIII	1820	2	16 АIII	4,0	5,7
	144	10 АIII	900	1	12 АIII	17,0	15,1
	145	10 АIII	1480	1	10 АIII	2,4	1,6
	150	12 АIII	1420	12	Масса изделия		22,3

ТК 1978	Каркас плоский Кр165^{т}, Кр165$_{н}$ (обратно чертежу)	Серия ПК-01-129/78	
		Вып. 5-2	Лист 21

Промстройпроект | Рук. бр. | Дужак | Шмит

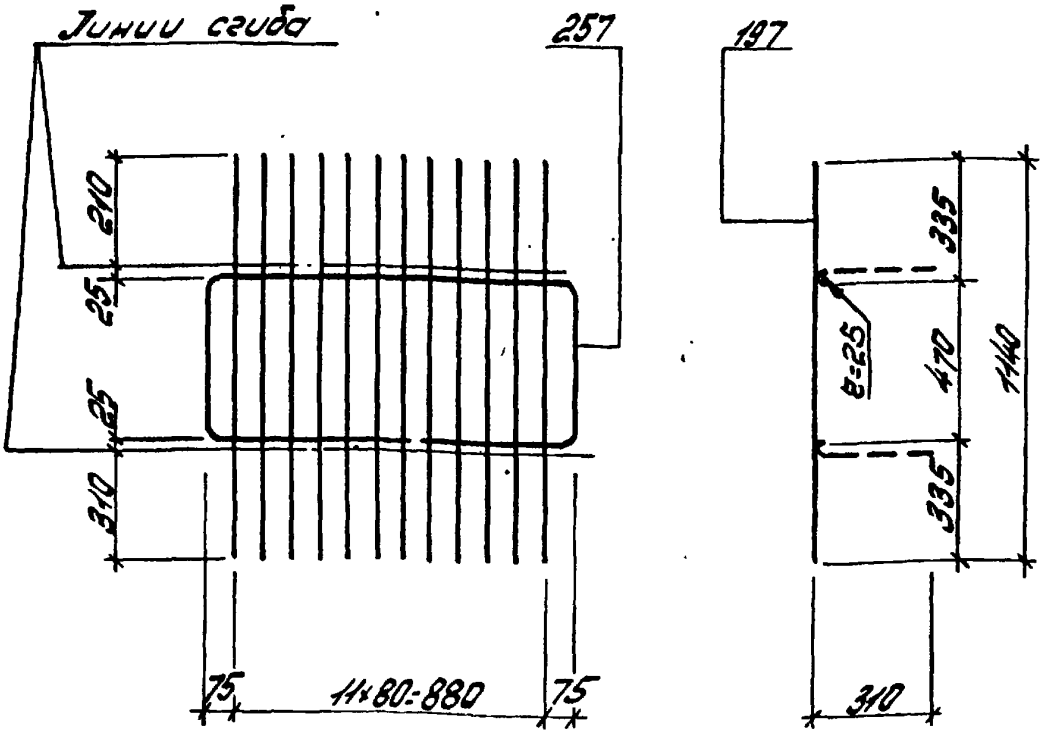

Поз. 257

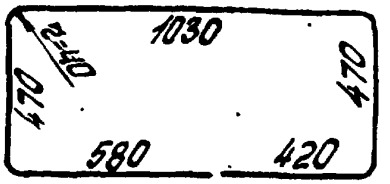

Спецификация и расход стали на одно изделие

Марка изделия	№ поз.	ф или сечение	Длина мм	К-во шт	Выборка стали		
					ф или сечение	Общая длина	Масса кг
Кр 166	257	10 AIII	2970	1	10 AIII	3,0	1,9
	197	6 AIII	1140	12	6 AIII	13,7	3,0
					Масса изделия		4,9

ТК 1978

Каркас плоский Кр 166

Серия ПК-01-129/78 Вып. 5-2 Лист 22

Инв. № подл. | Подпись и дата | Взам. инв. № | Инв. № дубл. | Подпись и дата | Инв. № подл. | Киевский Промстройпроект

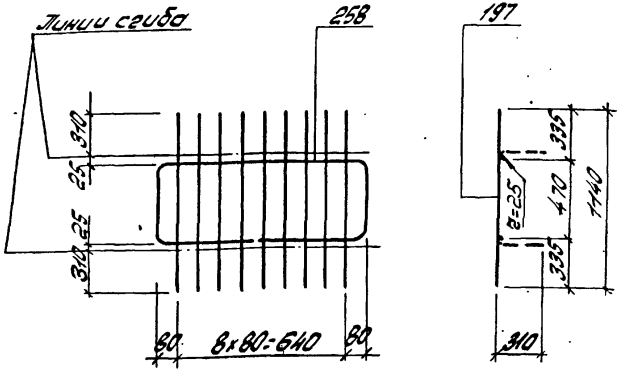

Поз. 258

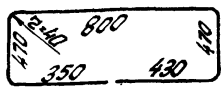

Спецификация и расход стали на одно изделие

Марка изделия	№ поз.	ф или сечение	Длина мм	К-во шт	Выборка стали		
					ф или сечение	Общая длина м	Масса кг
Кр167	258	12 АIII	2520	1	12 АIII	2,5	2,2
	197	6 АIII	1140	9	6 АIII	10,3	2,3
					Масса изделия		4,5

gost.e-ecolog.ru

ТК	Каркас плоский Кр167	Серия ПК-01-129/16	
1978		Вып. 5-2	Лист 23

Промстройпроект | Рук.бр. | Дужак | Дутр